Шкивы тормозные для эластичного соединения с муфтой электромотора

Основные размеры

мм

Диаметр вала электромотора d	Максим. вращающий момент ПВ*) 25% M	Диаметр муфты D	Диаметр вала редуктора d_1	Шкивы: узкие — Диам. тормозного шкива D_1	Шкивы: узкие — Ширина тормозного шкива B	Шкивы: широкие — Диам. тормозного шкива D_1	Шкивы: широкие — Ширина тормозного шкива B	Диаметр выемки для центр. кольца или гайки C (макс.)	Диаметр окружности центр. болтов D_2	Диаметр отверстия для шайб m	Число болтов	Длина втулки муфты L	Длина втулки тормозного шкива L_1
32	400	175	30, 35, 40	200	70	200	100	70	120	40	4	90	90
35	600												
32 35	400 600	200	35, 40, 45, 50	250	90	200	100	80	135	40	4	90	120
40 45	1000 1100											120	
40 45	1000 1100	250	40, 45, 50, 55, 60	300	90	250	120	90	170	50	6	120	120
60	1500											140	
60 70 75	2700 4000 6500	300	45, 50, 55 / 60, 65, 70, 75	400	120	300	160	110	210	60	6	140	120 / 150
60 70 75	2700 4000 6500	350	50, 55 / 60, 65, 70, 75, 80	500	120	400	200	130	250	60	6	140	120 / 150
80	6900											170	
75	6500	400	60, 65, 70, 75, 80 / 90	600	120	500	200	160	290	75	6	140	150 / 180
80 90	6900 12000											170	
110	13000											210	
90	12000	500	80, 90, 100, 110	700	160	600	200	190	380	90	8	170	180
110	21500											210	
130	24300											250	
110	21500	600		—	—	700	250	220	470	90	10	210	220
130	32500											250	

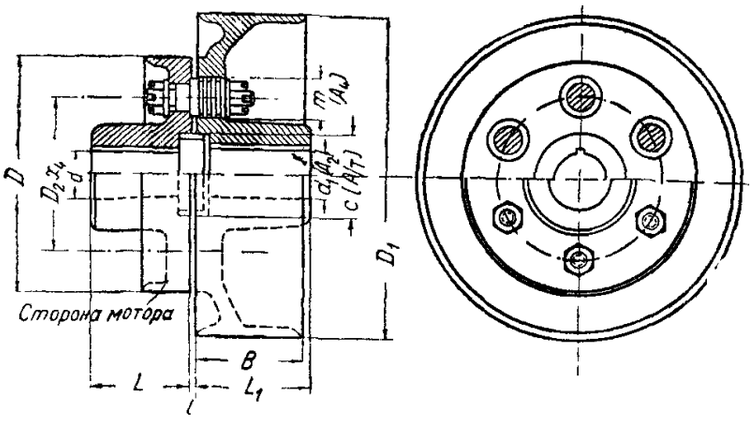

1. Размеры d и L в соответствии с ОСТ НКТП 8856/2207 и ОСТ НКТП 8857/2208.

2. Концы валов мотора до 45 *мм* применяются цилиндрические.

3. Величины диаметров валов мотора d_1, расположенные над/под горизонтальной чертой, соответствуют величинам L, расположенным над/под горизонтальной чертой.

4. Величины диаметров валов редуктора, расположенные слева/справа от диагональной черты, соответствуют величинам L, расположенным соответственно слева/справа от диагональной черты.

5. Размер l — от 3 до 6 *мм* в зависимости от диаметра шкива.

6. Допуски на расстояние по хорде между отверстиями для болтов по X_4.

7. Допуски для размеров D, D_1, B, L, L_1 по 7-му классу точности.

8. m — диаметр отверстия для кожаных шайб или резиновых втулок.

*) ПВ — продолжительность включения мотора.

Внесен ВНИИПТО. Утвержден 4/XII 1937 г. Срок введения 1/VI 1938 г.

gost.e-ecolog.ru