Ст. 8
ГУПТО 25010

Кошки с ручным приводом

Детали

Лист 1

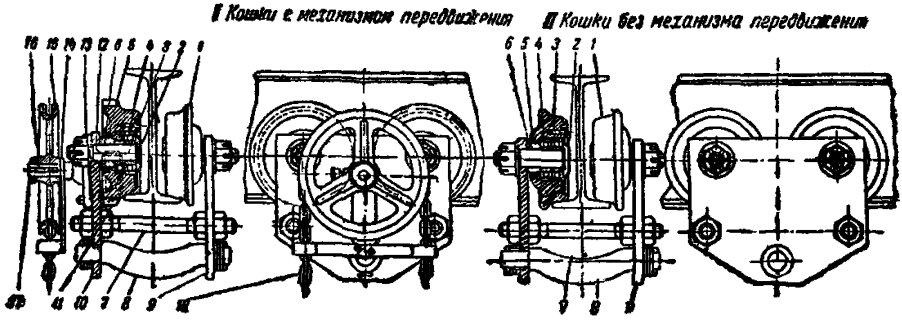

1. Пример обозначения детали № 3 оси ходового ролика кошки грузоподъемностью 1 *т*:

а) с механизмом передвижения . . . . . *3К1—1*
б) без механизма передвижения . . . . . *3К2—1*

2. Пример обозначения детали № 1 ходового ролика кошки грузоподъемностью 3 *т*, конструкция и размеры ролика одинаковы для кошки с механизмом передвижения и для кошки без механизма передвижения — *1К—3*.

gost.e-ecolog.ru

Продолжение Ст./ГУПТО 8/25010
Лист 2

Номенклатура деталей

№ деталей	Наименование деталей	№ листов	№ ОСТ	№ деталей	Наименование деталей	№ листов	№ ОСТ
1	Ходовой ролик . .	3		12	Шестерня	11	
2	Крышка ходового ролика	4		13	Фланцевый подшипник	12	
3	Ось ходового ролика	5		14	Маятник	13	
				15	Тяговое колесо .	14	
4	Шарикоподшипник	—	ОСТ 6121	16	Шпонка	—	ОСТ 296
				17	Приводной вал . .	15	
5	Сальник	—		18	Тяговая цепь . . .	—	ОСТ / НКТП 2740
6	Кольцо	6					
7	Распорка	—			Масленка штауфера	—	
8	Траверса	7					
9	Щека правая . . .	8			Гайки корончатые	—	ОСТ 1752
10	Щека левая . . .	9			Шплинты	—	ОСТ 150
11	Ходовой ролик с зубчатым венцом	10			Гайки	—	ОСТ 146
					Болты	—	ОСТ 132

Примечание. Необходимые отступления от указанной нумерации деталей в заводских чертежах допускаются.

Лист 3

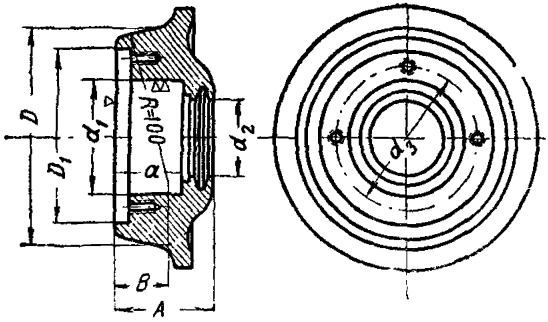

Деталь № 1
Ходовой ролик

Грузоподъемность кошек *m*	Размеры, *мм*								Условные обозначения
	D	D_1	d_1	d_2	d_3	*a*	*A*	*B*	
0,5	100	82	50	32	65	17	32	24	IK—05
1,0	110	92	62	46	75	20	35	27	IK—1
2,0	130	112	72	52	90	42	58	32	IK—2
3,0	150	126	80	57	105	46	62	40	IK—3
5,0	160	126	90	62	105	52	70	43	IK—5

Материал: СЧ 32, ОСТ/НКТП 8827/2178 или стальное литье ОСТ 7504.

Примечание. Допускается постановка шарикоподшипников пониженной точности; допуск на размер d_1 устанавливать с точностью шарикоподшипника.

Продолжение Ст./ГУПТО 8/25010

Лист 4

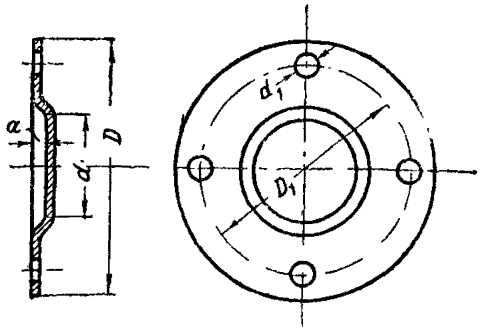

Деталь № 2

Крышка ходового ролика

Грузоподъемность кошек *m*	Размеры, *мм*					Условные обозначения
	D	D_1	*d*	d_1	*a*	
0,5	80	65	35	7	6,5	2К—05
1,0	90	75	45	7	6,5	2К—1
2,0	110	90	45	9	6,5	2К—2
3,0	125	105	50	9	6,5	2К—3
5,0	125	105	50	9	6,5	2К—5

Материал: Ст. 3 норм., ОСТ 2897.

Лист 5

Деталь № 3

Ось ходового ролик

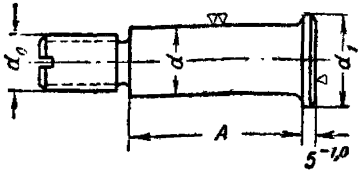

Грузоподъемность кошек *m*	Размеры, *мм*				Условные обозначения
	d_0	*d*	d_1	*A*	
0,5	20	$20C_3$	27	54	3К1—05
		$20C^3$	27	40	3К2—05
1,0	22	$25C_3$	34	60	3К1—1
		$25C^3$	34	45	3К2—1
2,0	24	$30C_3$	40	70	3К—2
3,0	24	$35C^3$	45	82	3К—3
5,0	30	$40C_3$	50	90	3К—5

Материал; Ст. 5 норм., ОСТ 2897.
Резьба метрическая по ОСТ 2763.

Деталь № 6
Кольцо

Лист 6

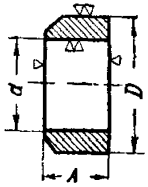

Грузоподъемн. кошек, *т*	Размеры, *мм*			Условные обознач.
	D	*d*	*A*	
0,5	30	$20A_4$	32	6К1—05
	30	$20A_4$	18	6К2—05
1,0	45	$25A_4$	34	6К1—1
	45	$25A_4$	20	6К2—1
2,0	50	$30A_4$	23	6К—2
3,0	55	$35A_4$	27	6К—3
5,0	60	$40A_4$	27	6К—5

Материал: Ст. 3 норм., ОСТ 2897

Лист

Деталь № 8
Траверса

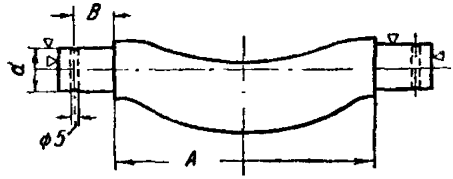

Грузоподъемность кошек *т*	Размеры, *мм*		Условные обозначения
	d	*B*	
0,5	20 × 4	23	8К—05
1,0	25 × 4	25	8К—1
2,0	30 × 4	30	8К—2
3,0	35 × 4	30	8К—3
5,0	40 × 4	35	8К—5

Материал: Ст. 3 норм., ОСТ 2897.

Примечание. Размер *A* назначается заводом-изготовителем.

В заказе необходимо указывать: тип кошки (тип I или тип II), № балок, по которым должна перемещаться кошка, и наименьший радиус закругления пути.

Лист 8

Деталь № 9
Щека правая

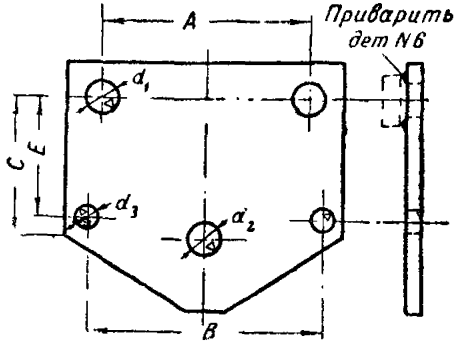

Материал: Ст. 3 норм , ОСТ 2897.

Грузоподъемн. кошек, *т*	Размеры, *мм*							Услозные обознач.
	d_1	d_2	d_3	*A*	*B*	*C*	*E*	
0,5	$20A_4$	$20A_4$	17	160	160	115	90	9К—05
1,0	$25A_4$	$25A_4$	17	170	170	120	95	9К—1
2,0	$30A_4$	$30A_4$	21	210	230	165	115	9К—2
3,0	$35A_4$	$35A_4$	27	225	260	190	130	9К—3
5,0	$40A_4$	$40A_4$	32	240	270	200	135	9К—5

Деталь № 10

Щека левая

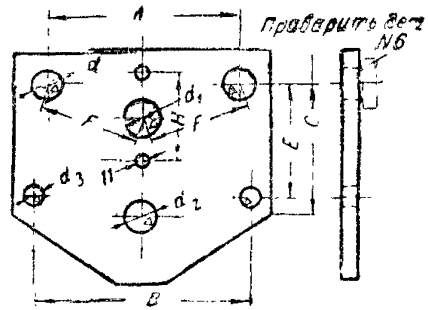

Грузоподъемность кошек m	Размеры, *мм*										Условные обозначения
	d	d_1	d_2	d_3	A	B	C	E	F	H	
0,5	$20A_4$	$35A_4$	$20A_4$	17	160	160	115	90	$85^{+0,2}$	80	10К1—05
1,0	$25A_4$	$35A_4$	$25A_4$	17	170	170	120	95	$90^{+0,2}$	80	10К1—1
2,0	$30A_4$	$40A_4$	$30A_4$	24	210	230	165	115	$108^{+0,2}$	100	10К1—2
3,0	$35A_4$	$40A_4$	$35A_4$	27	225	260	190	130	$120^{+0,2}$	100	10К1—3
5,0	$40A_4$	$40A_4$	$40A_4$	32	240	270	200	135	$126^{+0,3}$	100	10К1—5

Материал: Ст. 3 норм., ОСТ 2897.

Деталь № 11

Ходовой ролик с зубчатым венцом

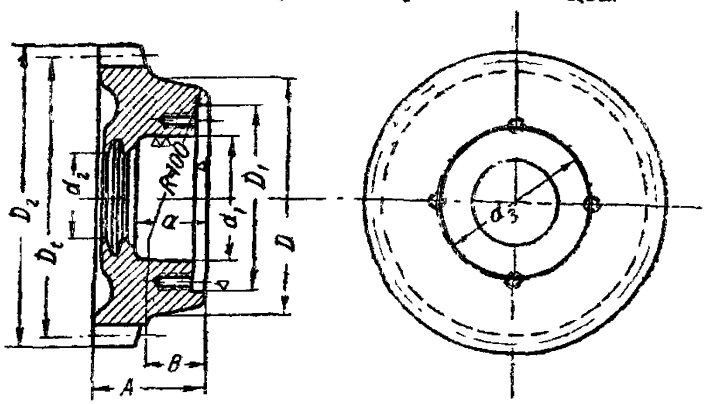

Грузоподъемность кошек *m*	Размеры, *мм*										Модуль *m*	Число зубьев	Условные обозначения
	D_1	D	D_1	D_2	d_1	d_2	d_3	c	A	B			
0,5	120	100	82	130—0,5	50	32	65	17	48	24	5	24	11К1—05
1,0	130	110	92	140—0,5	62	46	76	20	52	27	5	26	11К1—1
2,0	156	130	112	168—0,5	72	52	90	42	62	32	6	26	11К1—2
3,0	180	150	126	192—0,5	80	57	105	46	70	40	6	30	11К1—3
5,0	192	160	126	204—0,6	90	62	105	52	75	43	6	32	11К1—5

Материал: СЧ 32, ОСТ/НКТП 8827/2178 или стальное литье ОСТ 5704.

Примечания. 1. Допускаются зубья шестерни черные литые.

2. Допускается постановка шарикоподшипников пониженной точности; допуск на размер d_1 устанавливать в соответствии с точностью шарикоподшипника.

Продолжение Ст./ГУПТО 8/25010

Лист 11

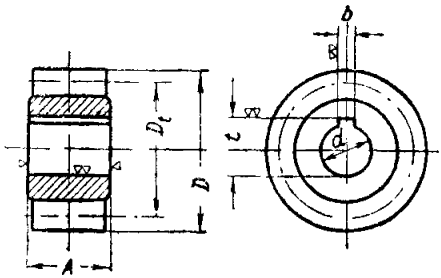

Деталь № 12

Шестерня

Грузоподъемность кошек *m*	Размеры, *мм*						Модуль *мм*	Число зубьев	Условные обозначения
	A	*D*	D_t	*d*	*b*	*t*			
0,5	25	$60_{-0,4}$	50	$20A_4$	$6^{+0,05}$	22,2	5	10	12К1—05
1,0	25	$60_{-0,4}$	50	$20A_4$	$6^{+0,05}$	22,2	5	10	12К1—1
2,0	35	$72_{-0,4}$	60	$22A_4$	$6^{+0,05}$	24,2	6	10	12К1—2
3,0	35	$72_{-0,4}$	60	$22A_4$	$6^{+0,05}$	24,2	6	10	12К1—3
5,0	35	$72_{-0,4}$	60	$22A_4$	$6^{+0,05}$	24,2	6	10	12К1—5

Материал: СЧ 32 ОСТ/НКТП 8827/2178 или Ст. 5 норм. ОСТ/НКТП 2897.

Примечание. Допускаются зубья шестерни черные литые.

Лист 12

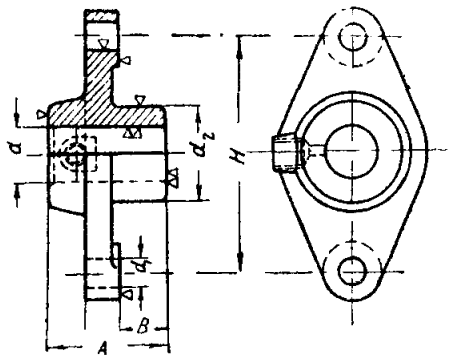

Деталь № 13

Фланцевый подшипник

Грузоподъемность кошек *m*	Размеры, *мм*						Условные обозначения
	d	d_1	d_2	*H*	*A*	*B*	
0,5	$20A_4$	11	35 × 4	80	40	10	13К1—05
1,0	$20A_4$	11	35 × 4	80	42	12	13К1—1
2,0	$22A_4$	11	40 × 4	100	46	14	13К1—2
3,0	$22A_4$	11	40 × 4	100	48	16	13К1—3
5,0	$22A_4$	11	40 × 4	100	52	20	13К1—5

Материал: СЧ 28, ОСТ/НКТП 8837/2178.

Деталь № 14

Маятник

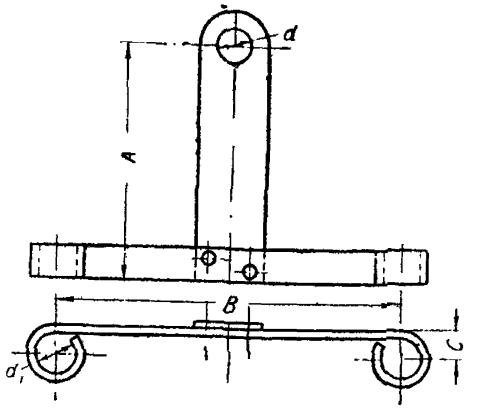

Грузоподъемность кошек *m*	Размеры, *мм*					Условные обозначения
	A	*B*	*c*	*d*	d_1	
0,5	125	180	20	21	32	14К1—05
1,0	125	180	20	21	32	14К1—1
2,0	140	205	21	23	32	14К1—2
3,0	140	205	21	23	32	14К1—3
5,0	140	205	21	23	32	14К1—5

Материал: Ст. 3 норм., ОСТ 2897.

Продолжение Ст./ГУПТО 8/05040

Лист 11

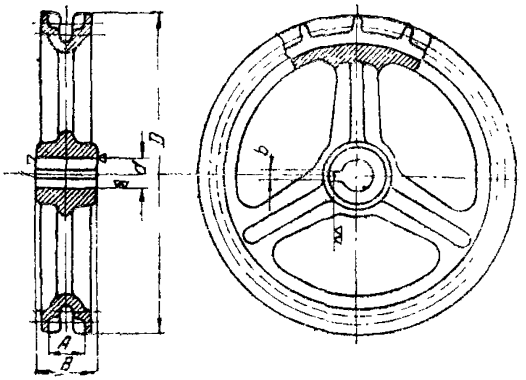

Деталь № 15

Тяговое колесо

Грузоподъемность кошек *m*	Размеры, *мм*					Условное обозначение
	D	*d*	*A*	*B*	*b*	
0,5	220	$22A_4$	24	42	$6^{+0,05}$	15К1—05
1,0						15К1—1
2,0						15К1—2
3,0						15К1—3
5,0						15К1—5

Материал: СЧ 28, ОСТ/НКТП 8827/2178.

Цепи калиброванные, ОСТ/НКТП 2740.

Лист 15

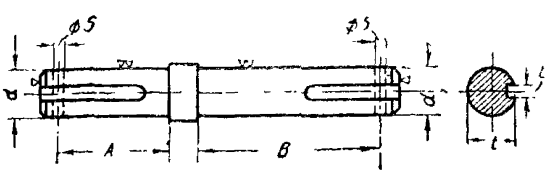

Деталь № 17

Приводной вал

Грузоподъемность кошек *m*	Размеры, *мм*					Условные обозначения
	d	*b*	*t*	*A*	*B*	
0,5	$22C_4$	$6^{+0,05}$	17	55	72	17К1—05
1,0	$22C_4$	$6^{+0,05}$	17	55	74	17К1—1
2,0	$22C_4$	$6^{+0,05}$	19	55	88	17К1—2
3,0	$22C_4$	$6^{+0,05}$	19	55	90	17К1—3
5,0	$22C_4$	$6^{+0,05}$	19	55	94	17К1—5

gost.e-ecolog.ru

Материал: Ст. 5 норм., ОСТ 2897.

Рассен ВНИИПТО. Утвержден 31/XII 1937 г. Срок введения 1/VIII 1938 г.