Таль быстроходная

ОСТ НКМ 4327

Типы, габаритные размеры и основные параметры

Тип А с подвеской груза на одной ветви

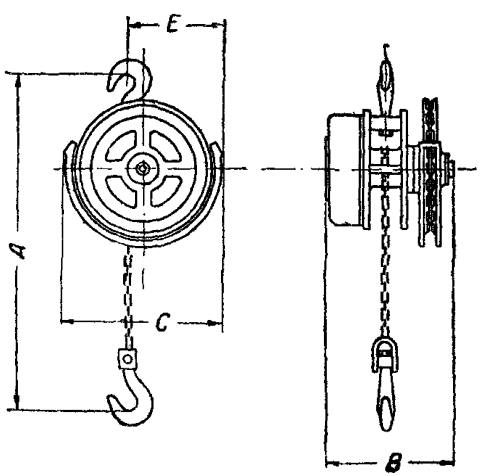

gost.e-ecolog.ru

Тип Б. Таль с подвеской груза на двух ветвях цепи

Тип В. Таль с подвеской груза на трех ветвях цепи

Тип Г. Сдвоенная таль

Продолжение ОСТ/НКМ 4327

Условное обозначение блока скоростного грузоподъемностью 3 *т*:
Блок скоростной 7Б ОСТ/НКМ 4327

№ блока	Грузоподъемность *т*	Размеры в *мм* макс.				Тяговое усилие максим. *	Количество рабоч. ветвей цепи	Скорость подъема *м/мин* ~	Вес *кг*
		A в стянутом виде	*B*	*C*	*E*				
1А	0,1	310	240	300	185	20	1	5	20
2А	0,25	360	260	320	195	25	1	2,5	28
3А	0,5	400	270	320	200	30	1	1,54	28
4А	1,0	480	300	360	230	30	1	0,76	40
5А	1,5	550	360	420	270	48	1	0,75	60
6А	2,5	750	400	520	335	52	1	0,5	95
7В	3,0	850	360	480	355	55	2	0,42	110
8В	5,0	1100	400	620	460	55	2	0,25	180
9В	7,5	1250	400	760	540	56	3	0,17	220
10Г	10,0	1450	520	1150	—	58*	4	0,25	350
11Г	15,0	1550	580	1150	—	62*	6	0,17	470
12Г	20,0	1700	580	1150	—	65*	8	0,122	580

* Тяговое усилие на каждой из двух тяговых цепей.

1. Веса указаны с цепями длиною, обеспечивающей высоту подъема груза на 3 *м*.

2. Скорость подъема указана при скорости движения тяговой цепи 30 *м/мин*.

Внесен ГУПТО. Утвержден 22/VII 1937 г. Срок введения: 1) для талей грузоподъемностью 0,1; 0,25 и 0,5 т с 1/IV 1938 г.; 2) для талей остальн. грузоподъемн. с 1/XII 1938 г.

ИСПРАВЛЕНИЯ

Стр.	*Строка*	*Напечатано*	*Должно быть*
31	1 снизу	10,3	$10^{0,3}$
36	1 „	„ „ „	„ „ „ 40
227	4 кол. 1 сверху		7
227	4 кол. 1 снизу	2	12
249	3 сверху	ОСТ 4886	ОСТ 4889
255	2 кол. 4 снизу	l	l_1
394	16 сверху	стенок	стоек
395	22 сверху	до 500	на 500
415	Табл. 3 кол. 7 снизу	СТ-68	СТ-6
428	Табл. 1 кол. справа	*e* мин.	*l* мин.
456	1-я табл. 2 кол. 3 снизу	15 × 4	13 × 4
460	1-я кол. 5 и 6 снизу	7В, 8В	7Б, 8Б
512	1 кол. справа 2 снизу	балках	блоках
536	2 снизу	3350	*** 3350

gost.e-ecolog.ru