Концы валов конические

Область применения

Настоящий стандарт распространяется на все валы вновь строящегося подъемно-транспортного оборудования за исключением валов электромоторов. Концы валов электромоторов изготовляются по ОСТ/НКТП 8857/2208.

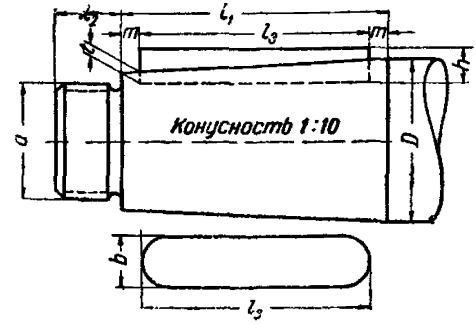

Основные размеры

D	l_1	l_2	d_0	$b \times h$	l_3	t	m
20	36	17	1М 12	6 × 6	30	2,5	3
25	42		1М 16	8 × 7	35	3	3,5
30	58	18	1М 20		50	3	4
35			1М 22	10 × 8		3	
40	82	20	2М 27	12 × 8	70	3	6
45			2М 30	14 × 9		3	
50			3М 36	16 × 10		3	
55			3М 39			3	
60	105	22	3М 42	18 × 11	90	3	7,5
65			3М 45			3	
70			3М 48	20 × 12		3,5	
75			3М 52			4	
80	130	24	4М 60	24 × 14	110	4	10
90			4М 64			4	
100	165	26	4М 76	28 × 16	140	4	12,5
110			4М 85	32 × 18		6	
120	165		4М 95	32 × 18	140	6	12,5
130	200	28	4М 100	36 × 20	180	6	10

1. Размеры шпоночной канавки и шпонки по ОСТ/НКМ 4084 и 4085, допуски по ОСТ/НКМ 4088.
2. Резьба метрическая по ОСТ/НКТП 271, 272, 4120, 4121; допуски по ОСТ/НКТП 1256.
3. Гайки по ОСТ/НКТП 4147.
4. Ряд диаметров D и длин l_1 по ОСТ/НКТП 8857/2208.

ускается увеличение l_2 на высоту H (по ОСТ/НКТП 4147) при необходимости применения контргайки.

Внесен ВНИИПТО. Утвержден 10/X 1937 г. Срок введения 1/IV 1938 г.

gost.e-ecolog.ru
gost.e-ecolog.ru