ТИПОВОЙ ПРОЕКТ

708-73.92

СКЛАД ЗАПОЛНИТЕЛЕЙ ЁМК 550 $м^3$

ПРОИЗВОДСТВЕННОЙ БАЗЫ РЕМОНТНО-СТРОИТЕЛЬНОГО УПРАВЛЕНИЯ

АЛЬБОМ – II

КЖИ - СТРОИТЕЛЬНЫЕ ИЗДЕЛИЯ

				Привязан:	
Инв. №					

gost.e-ecolog.ru

ТИПОВОЙ ПРОЕКТ

708-73.92

СКЛАД ЗАПОЛНИТЕЛЕЙ ЁМК. 550 М^3 ПРОИЗВОДСТВЕННОЙ БАЗЫ РЕМОНТНО-СТРОИТЕЛЬНОГО УПРАВЛЕНИЯ

АЛЬБОМ - II

КЖИ - СТРОИТЕЛЬНЫЕ ИЗДЕЛИЯ

Разработан
проектным институтом
Гипрокоммунстрой

Главный инженер института В.М.Левин
Главный инженер проекта В.Ф.Юренков

				Привязан:
Инв.№				

Инв. № подл. | Подпись и дата | Взам. инв. №

Обозначение	Наименование	NN стр.
	Перечень чертежей	2-4
КЖИ-ТУ1	Технические условия	5
КЖИ-ТУ2	Технические условия	5
КЖИ-01.00.0	Панели ПС1÷ПС4	6-8
КЖИ-02.00.0	Панели ПС5; ПС6; ПС5а; ПС6а	9-12
КЖИ-03.00.0	Панель ПС7	13,14
КЖИ-04.00.0	Панели ПС8; ПС8а	15-17
КЖИ-05.00.0	Панель ПС9	18,19
КЖИ-06.00.0	Лоток Л1-1; Л1	20,21
КЖИ-07.00.0	Каркас плоский КР1	22
КЖИ-08.00.0	Каркас плоский КР2	22
КЖИ-09.00.0	Каркас плоский КР3	23
КЖИ-10.00.0	Каркас плоский КР4	23
КЖИ-11.00.0	Каркас плоский КР5	24
КЖИ-12.00.0	Каркас плоский КР6	24
КЖИ-13.00.0	Каркас плоский КР7	25
КЖИ-14.00.0	Каркас плоский КР8	25
КЖИ-15.00.0	Каркас плоский КР9	26
КЖИ-16.00.0	Каркас плоский КР10	27
КЖИ-17.00.0	Каркас плоский КР11	27
КЖИ-18.00.0	Каркас плоский Кр12	27
КЖИ-19.00.0	Каркас плоский КР13	28
КЖИ-20.00.0	Каркас плоский Кр14	28
КЖИ-21.00.0	Каркас плоский КР15	29
КЖИ-22.00.0	Каркас плоский КР16	29
КЖИ-23.00.0	Каркас плоский КР17	30
КЖИ-24.00.0	Каркас плоский КР18	30
КЖИ-25.00.0	Каркас плоский КР19	31
КЖИ-26.00.0	Каркас плоский КР20	31
КЖИ-27.00.0	Каркас плоский КР21	32

Обозначение	Наименование	NN стр.
КЖИ-28.00.0	Каркас плоский КР22	32
КЖИ-29.00.0	Каркас плоский КР23	33
КЖИ-30.00.0	Каркас плоский КР24	33
КЖИ-31.00.0	Каркас плоский КР25	34
КЖИ-32.00.0	Каркас плоский КР26	34
КЖИ-33.00.0	Каркас плоский КР27	35
КЖИ-34.00.0	Каркас плоский КР28	35
КЖИ-35.00.0	Каркас плоский КР29	36
КЖИ-36.00.0	Каркас плоский КР30	36
КЖИ-37.00.0	Каркас плоский КР31	37
КЖИ-38.00.0	Каркас плоский КР32	37
КЖИ-39.00.0	Каркас плоский КР33	38
КЖИ-40.00.0	Каркас плоский КР34	38
КЖИ-41.00.0	Каркас плоский КР35	39
КЖИ-42.00.0	Каркас плоский КР36	39
КЖИ-43.00.0	Каркас плоский КР37	40
КЖИ-44.00.0	Каркас плоский КР38	40
КЖИ-45.00.0	Каркас плоский КР39	41
КЖИ-46.00.0	Каркас плоский КР40	41
КЖИ-47.00.0	Каркас плоский КР41	42
КЖИ-48.00.0	Каркас плоский КР42	42
КЖИ-49.00.0	Сетка С1	43
КЖИ-50.00.0	Сетка С2	43
КЖИ-51.00.0	Сетка С3	44
КЖИ-52.00.0	Сетка С4	44
КЖИ-53.00.0	Сетка С5	45
КЖИ-54.00.0	Сетка С6	45
КЖИ-55.00.0	Сетка С7	46
КЖИ-56.00.0	Сетка С8	46
КЖИ-57.00.0	Сетка С9	47

Обозначение	Наименование		NN стр.
КЖИ – 58.00.0	Сетка	С 10	47
КЖИ – 59.00.0	Сетка	С 11	48
КЖИ – 60.00.0	Сетка	С 12	48
КЖИ – 61.00.0	Сетка	С 13	49
КЖИ – 62.00.0	Изделие закладное	М 8	49
КЖИ – 63.00.0	Анкер	А 1	50
КЖИ – 64.00.0	Сетка	С 16	50
КЖИ – 65.00.0	Сетка	С 17	51
КЖИ – 66.00.0	Сетка	С 18	51
КЖИ – 67.00.0	Сетка	С 19	52
КЖИ – 68.00.0	Сетка	С 20	52
КЖИ – 69.00.0	Сетка	С 21	53
КЖИ – 70.00.0	Сетка	С 22	53
КЖИ – 71.00.0	Сетка	С 23	54
КЖИ – 72.00.0	Сетка	С 24	54
КЖИ – 73.00.0	Сетка	С25	55
КЖИ – 74.00.0	Сетка	С 26	55
КЖИ – 75.00.0	Сетка	С 27	56
КЖИ – 76.00.0	Сетка	С 28	56
КЖИ – 77.00.0	Сетка	С 29	57
КЖИ – 78.00.0	Сетка	С 30	57
КЖИ – 79.00.0	Сетка	С 31	58
КЖИ – 80.00.0	Сетка	С 32	58
КЖИ – 81.00.0	Сетка	С 33	59
КЖИ – 82.00.0	Сетка	С 34	59
КЖИ – 83.00.0	Сетка	С 35	60
КЖИ – 84.00.0	Сетка	С 36	60
КЖИ – 85.00.0	Сетка	С 37	61
КЖИ – 86.00.0	Сетка	С 38	61
КЖИ – 87.00.0	Сетка	С 39	62
КЖИ – 88.00.0	Сетка	С 40	62

Обозначение	Наименование		NN стр.
КЖИ – 89.00.0	Сетка	С 41	63
КЖИ – 90.00.0	Сетка	С 42	63
КЖИ – 91.00.0	Сетка	С 42А	64
КЖИ – 92.00.0	Сетка	С 43	64
КЖИ – 93.00.0	Сетка	С 43А	65
КЖИ – 94.00.0	Сетка	С 44	65
КЖИ – 95.00.0	Сетка	С 45	66
КЖИ – 96.00.0	Сетка	С 46	66
КЖИ – 97.00.0	Сетка	С 47	67
КЖИ – 98.00.0	Сетка	С 48	67
КЖИ – 99.00.0	Сетка	С 49	68
КЖИ – 100.00.0	Сетка	С 50	68
КЖИ – 101.00.0	Сетка	С 51	69
КЖИ – 102.00.0	Сетка	С 52	69
КЖИ – 103.00.0	Сетка	С 53	70
КЖИ – 104.00.0	Сетка	С 54	70
КЖИ – 105.00.0	Сетка	С 55	71
КЖИ – 106.00.0	Сетка	С56	71
КЖИ – 107.00.0	Сетка	С 57	72
КЖИ – 108.00.0	Сетка	С 58	72
КЖИ – 109.00.0	Сетка	С 59	73
КЖИ – 110.00.0	Сетка	С 60	73
КЖИ – 111.00.0	Сетка	С 61	74
КЖИ – 112.00.0	Сетка	С 62	74
КЖИ – 113.000	Сетка	С 63	75
КЖИ – 114.00.0	Сетка	С 64	75
КЖИ – 115.00.0	Изделие закладное	МН-1	76
КЖИ – 116.00.0	Изделие закладное	МН2; МН3; МН5	76
КЖИ – 117.00.0	Плита покрытия	ПМ-8	77
КЖИ – 118.00.0	Изделие закладное	МН4	78
КЖИ – 119.00.0	Изделие закладное	М4	78

Инв. № подл. | Подпись и дата | Взам. инв. №

Обозначение	Наименование	NN стр.
КЖИ – 120.00.0	Изделие закладное МН-6	79
КЖИ – 121.00.0	Изделие закладное МН-7	79
КЖИ – 122.00.0	Изделие закладное МН-8	80
КЖИ – 123.00.0	Изделие закладное МН-9	80
КЖИ – 124.00.0	Изделие закладное МН-10	81
КЖИ – 125.00.0	Изделие закладное М5	81
КЖИ – 126.00.0	Изделие закладное М6	82
КЖИ – 127.00.0	Изделие закладное М1	82
КЖИ – 128.00.0	Изделие закладное М2	83
КЖИ – 129.00.0	Изделие закладное М3	83

Альбом III

Типовой проект 708-73.92

Технические условия к изготовлению железобетонных изделий.

1. При изготовлении и приёмке элементов необходимо руководствоваться требованиями глав СНиП 2.03.01-84; ГОСТов: ГОСТ 10922-90; ГОСТ 10180-90, ГОСТ 23464-79*; ГОСТ 13015.0-83, 8829-85, а также СНиП 3.03.01-87.
2. При изготовлении элементов для обеспечения требуемой величины защитного слоя бетона должны применяться прокладки из цементно-песчаного раствора или пластмасс. Применение стальных фиксаторов, выходящих на поверхность бетона не допускается.
3. Для предохранения открытых поверхностей закладных деталей и выпусков арматуры от ржавения при транспортировке и хранении эти поверхности должны быть покрыты цементно-казеиновой обмазкой.
4. На поверхности каждого элемента должны быть обозначены несмываемой краской марка элемента, дата изготовления, вес элемента в кг, марка предприятия изготовителя и штамп ОТК.
5. Изготовление, транспортировка и складирование элементов разделительных стен ПС-1÷ПС-8 предусмотрено в горизонтальном положении, элементов ПС-9 и Л-1 - в положении на „ребро".
6. При изготовлении, транспортировке и складировании элементов выполнять все требования СНиП-3.01.01-85.
7. Для элементов ПС-9 применяемых в районах с ветровой нагрузкой большей, чем принята в настоящем проекте, следует произвести проверку на устойчивость против опрокидывания от ветровой нагрузки на период монтажа элемента.
8. Элементы разделительных стен, а также элементы ПС-9 и Л-1 рассчитаны на нагрузки от штабеля сыпучего материала.

Взам. инв. №

Подпись и дата

Инв. № подл.

Нач. отд.	Лаут		КЖИ-ТУ1		
Н. Контр.	Лифшиц				
Гл. конс.	Лаут		Технические условия	Стадия	Лист	Листов
Гл. спец.	Лифшиц					1
Исполн.	Шершукова			ГИПРОКОММУНСТРОЙ г. Москва	

Альбом III

Типовой проект 708-73.92

Технические условия к изготовлению арматурных и закладных изделий.

Плоские арматурные изделия следует изготовлять при помощи контактной точечной сварки. Сварку каркасов и сеток производить во всех точках пересечения стержней. Объединение плоских каркасов в пространственные производить в кондукторах при помощи электросварочных клещей.

Размеры каркасов и сеток даны по осям и торцам стержней.

Сварку следует производить в соответствии с ГОСТ 14098-85 „Соединения сварные арматуры и закладных изделий железобетонных конструкций и СНиП 3.03.01-87 „Несущие и ограждающие конструкции".

Для соединения внахлестку в заводских условиях, рекомендуется применять контактную точечную сварку.

Для соединения втавр арматурных стержней с плоскими элементами проката следует применять автоматическую дуговую сварку под слоем флюса.

Материал прокатной стали закладных изделий принят марки С235, С245 для сварных конструкций по ГОСТ 27772-88.

Взам. инв. №

Подпись и дата

Инв. № подл.

Нач. отд.	Лаут		КЖИ-ТУ2		
Н. Контр.	Лифшиц				
Гл. конст.	Лаут		Технические условия	Стадия	Лист	Листов
Гл. спец.	Лифшиц					1
Исполн.	Шершукова			ГИПРОКОММУНСТРОЙ г. Москва	

Альбом II

Типовой проект 708-73.92

Рис. 1

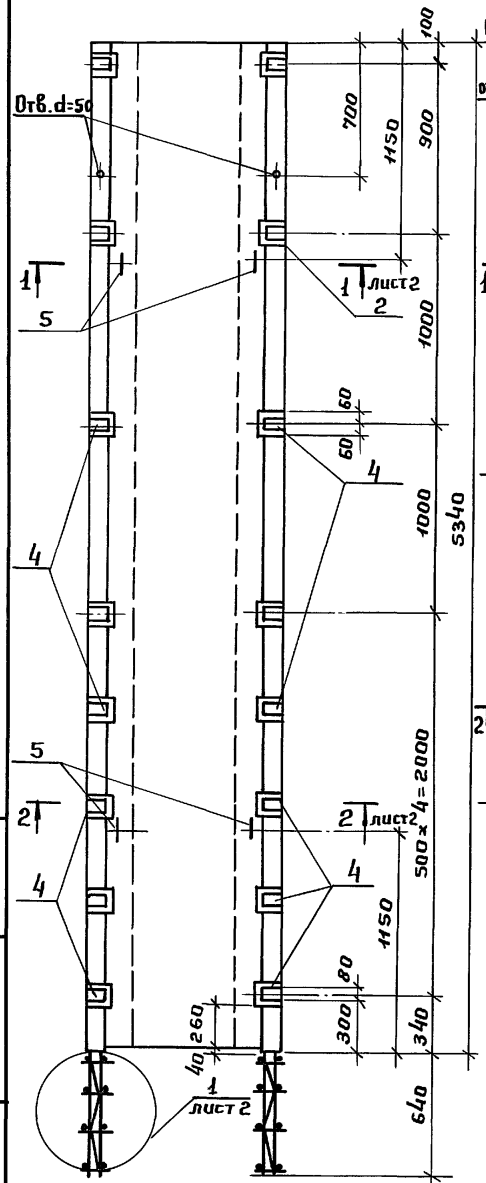

Рис. 2

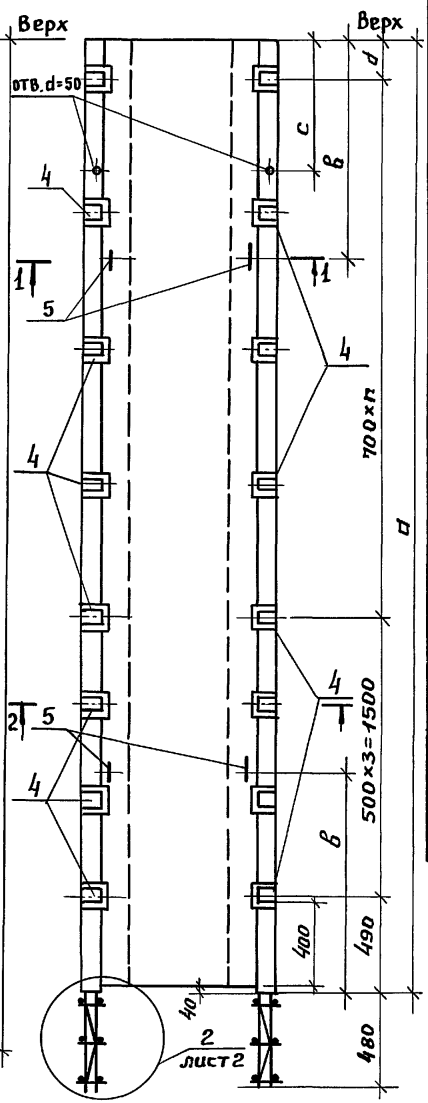

Формат	Зона	Поз.	Обозначение	Наименование	Кол. на исполн. —	01	02	03	Примеч.
				Документация					
А4			КЖИ-ТУ 1	Технические условия					
				Сборочные единицы					
А4		1	КЖИ-82.00.0	Сетка арматурная С-34	1				
А4			КЖИ-84.00.0	С-36		1			
А4			КЖИ-88.00.0	С-38			1		
А4			КЖИ-88.00.0	С-40				1	
А4		2	КЖИ-83.00.0	Сетка арматурная С-35	1				
А4			КЖИ-85.00.0	С-37		1			
А4			КЖИ-87.00.0	С-39			1		
А4			КЖИ-89.00.0	С-41				1	
А4		3	КЖИ-28.00.0	Каркас Кр-22	4				
А4			КЖИ-29.00.0	Кр-23		4			
А4			КЖИ-30.00.0	Кр-24			4		
А4			КЖИ-31.00.0	Кр-25				4	
А4		4	КЖИ-115.00.0	Изделие закладное Мн-1	16	16	14	12	
А4		5	КЖИ-116.00.0	Мн-2	4	4	4	4	
				Детали					
Б4		6	КЖИ-01.00.1	Провол. 4В1 ГОСТ 6727-80 ℓ=450	106	100	86	71	
Б4		7	КЖИ-01.00.2	Провол. 5В1 ГОСТ 6727-80 ℓ=550	108	102	88	76	
Б4		8	КЖИ-01.00.3	А-I-10 ГОСТ 5781-82 ℓ=180	4	4	4	4	
Б4		9	КЖИ-01.00.4	А-I-10 ГОСТ 5781-82 ℓ=210	24	16	18	18	
Б4		10	КЖИ-01.00.5	Провол. 5В1 ГОСТ 6727-80 ℓ=180	12	8	8	8	
				Материал					
		11		Бетон класса В 25	0.5	0.47	0.4	0.35	м³
					ПС-1	ПС-2	ПС-3	ПС-4	

Нач. отд.	Лаут	
Н. Контр.	Лифшиц	
Гл. констр.	Лаут	
Гл. спец.	Лифшиц	
Исполн.	Шершукова	

708-73.92 КЖИ-01.00.0

Панель (ПС1 ÷ ПС4) Сборочный чертеж

Стадия	Масса	Масштаб
Р	см. табл.	1:25
Лист 1	Листов 3	

ГИПРОКОММУНСТРОЙ г. Москва

Инв. № подл. | Подпись и дата | Взам. инв. №

4.900092-02 7

Альбом II

Типовой проект 708-73.92

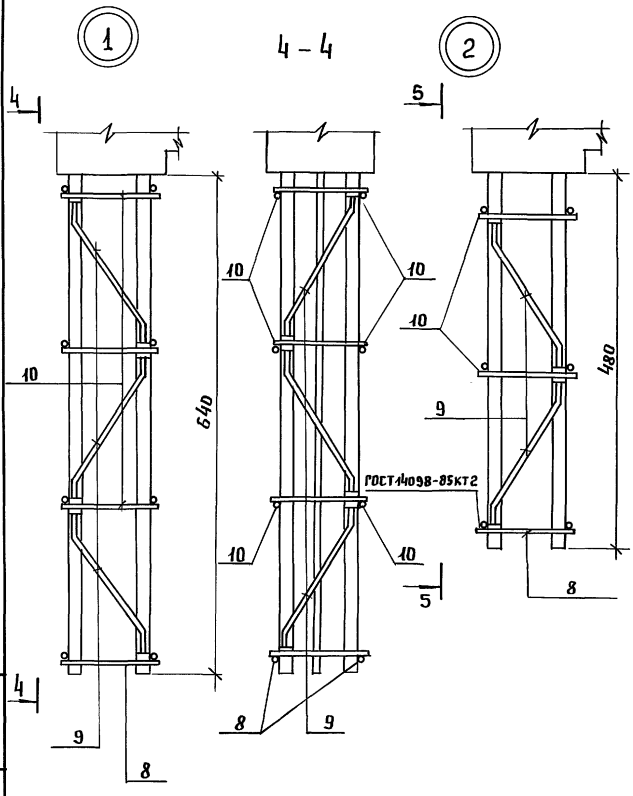

Обозначение	Марка	a	в	c	d	n	Рис	Масса,кг
КЖИ-01.00.0	ПС-1						1	1300
-01	ПС-2	5040	1150	700	250	4	2	1200
-02	ПС-3	4340	850	500	250	3	2	1000
-03	ПС-4	3740	850	500	350	2	2	900

| | | | | | |

1—1
(армирование)

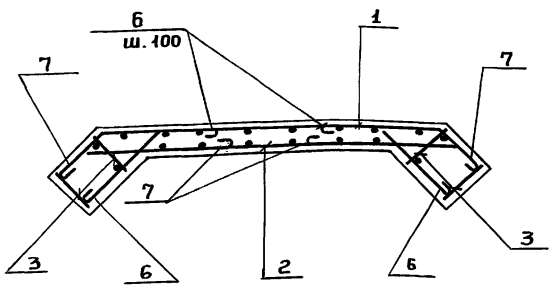

Деталь установки арматуры панелей ПС-1÷ПС-4 в месте закладного элемента МН-6.

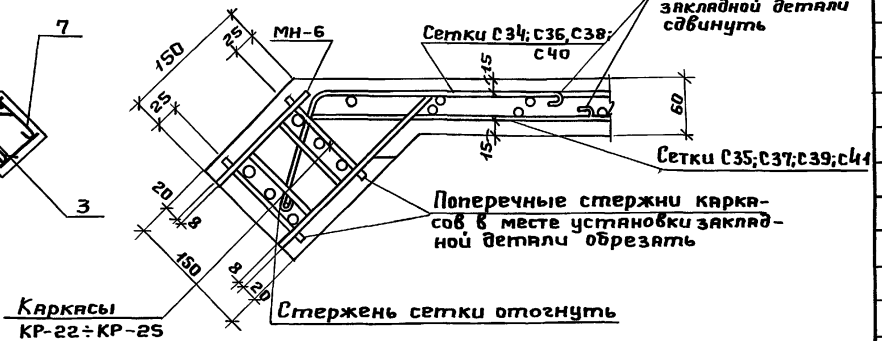

Ведомость деталей

Поз.	Эскиз
6	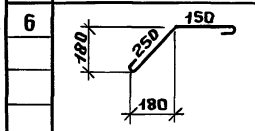
7	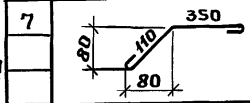
8	130
9	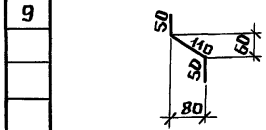
10	130

Ведомость расхода стали на элемент, кг

Марка элемента	Изделия арматурные												Изделия закладные									Общ. расход
	Арматура класса												Арматура класса						Прокат марки			
	AIII				AI			BI					AII			AI			C 235			
	ГОСТ 5781-82				ГОСТ 5781-82			ГОСТ 6727-80					ГОСТ 5781-82			ГОСТ 5781-82			ГОСТ 19903-74*			
	ф16	ф10	ф12	Итого	ф10		Итого	ф5.5	ф5	ф4	ф3	Итого	Всего	ф10		Итого	ф10		Итого	б=8		Итого	Всего	
ПС-1	76	4		80	3.44		3.44	15.9	15.39	4.67	7.3	43.26	126.7	3.2		3.2	2.4		2.4	51.2		51.2	56.8	183.5
ПС-2	—		46	46	2.4		2.4	16.0	14.4	4.41	6.9	41.71	90.11	3.2		3.2	2.4		2.4	51.2		51.2	55.8	146.91
ПС-3	—		34.4	34.4	2.66		2.66			17.7	6.7	24.4	61.46	2.8		2.8	2.4		2.4	44.8		44.8	50	111.46
ПС-4		20.2		20.2	2.66		2.66			15.53	6.7	22.23	45.09	2.4		2.4	2.4		2.4	38.4		38.4	43.2	88.29

Инв.№ подл. | Подпись и дата | Взам. инв.№

Альбом II

Типовой проект 708-73.92

Рис. 1

02.00.0 - изображено
02.00.01 - зеркальное отражение

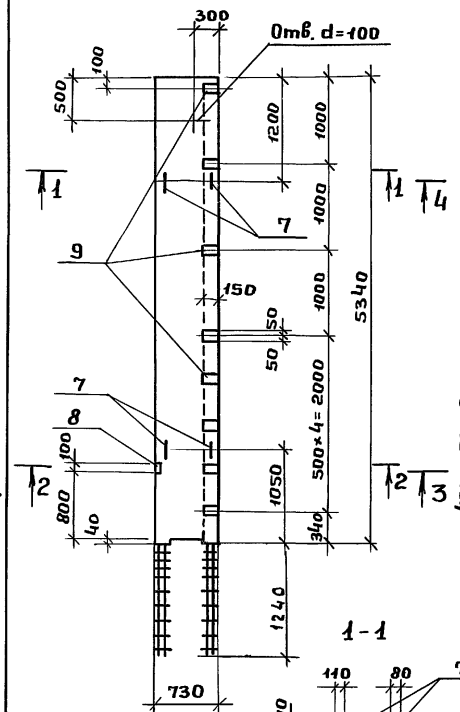

Рис. 2

02.00.02 - изображено
02.00.03 - зеркальное отражение

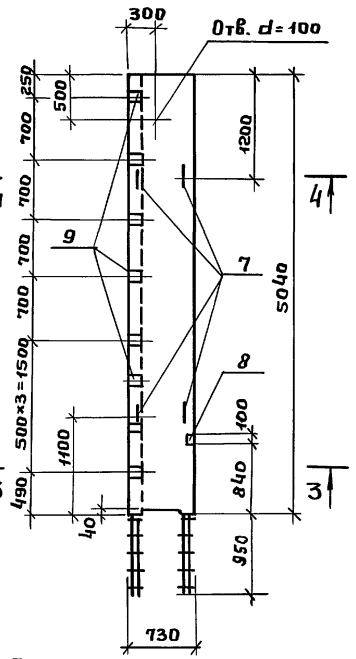

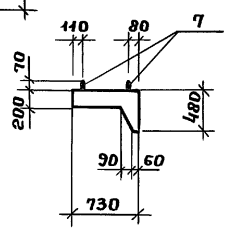

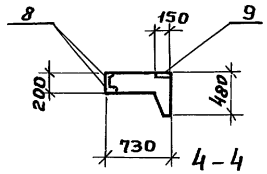

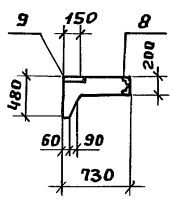

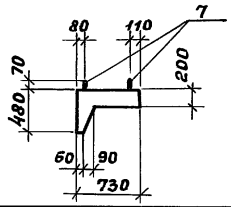

Обозначение	Марка	Рис.	Масса кг
КЖИ-02.00.01	ПС 5	1	2300
	ПС 5а	1	2300
	ПС 6	2	2200
	ПС 6а	2	2200

Формат	Зона	Поз.	Обозначение	Наименование	Кол на испол.				Примеч.
						01	02	03	
				Документация					
			КЖИ-ТУ 1	Технические условия					
				Сборочные единицы					
				Каркас плоский					
А4		1	КЖИ-32.00.0	КР-26	2		2		
А4		2	КЖИ-33.00.0	КР-27	2		2		
А4		3	КЖИ-34.00.0	КР-28	2		2		
А4		4	КЖИ-35.00.0	КР-29		2		2	
А4		5	КЖИ-36.00.0	КР-30		2		2	
А4		6	КЖИ-37.00.0	КР-31		2		2	
				Изделия закладные					
А4		7	КЖИ-116.00.0-01	МН3	4	4	4	4	
А4		8	КЖИ-118.00.0	МН4	2	2	2	2	
А4		9	КЖИ-116.00.0-02	МН6	8	2	2	2	
				Детали					
				А-I-10 ГОСТ 5781-82					
Б4		10		ℓ=130	28	20	28	20	
Б4		11		ℓ=210	24	16	24	16	
Б4		12		ℓ=5450	1	—	1	—	
Б4		13		ℓ=5100	—	1	—	1	
Б4		14		ℓ=210	24	16	24	16	
				А-I-6 ГОСТ 5781-82					
Б4		15		ℓ=1000	27	26	27	26	
					ПС-5	ПС-5а	ПС-6	ПС-6а	

Нач.отд.	Лаут	
Н.Контр.	Лифшиц	
Гл.конс.	Лаут	
Гл.спец.	Лифшиц	
Исполн.	Шершукова	

708-73.92 КЖИ-02.00.0

Панель (ПС-5; ПС-5а; ПС-6; ПС-6а)
Сборочный чертеж

Стадия	Масса	Масштаб
Р	см. табл.	1:50
Лист 1	Листов 4	

ГИПРОКОММУНСТРОЙ г. Москва

Инв.№ подл. | Подпись и дата | Взам.инв.№

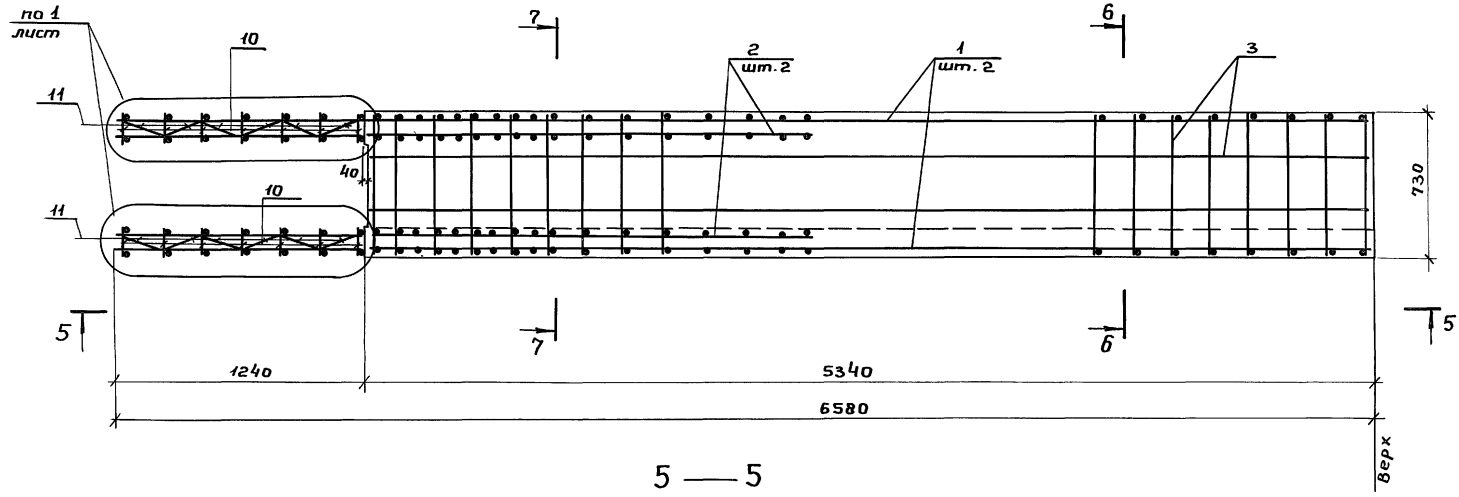

5 — 5

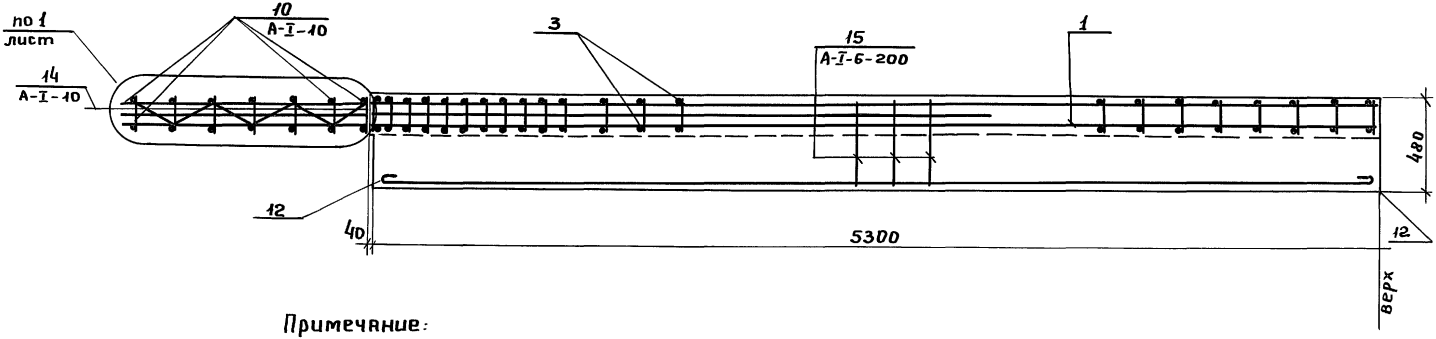

Примечание:

1. Ориентацию каркасов 1÷3 производить с учетом обозначения „Верх".

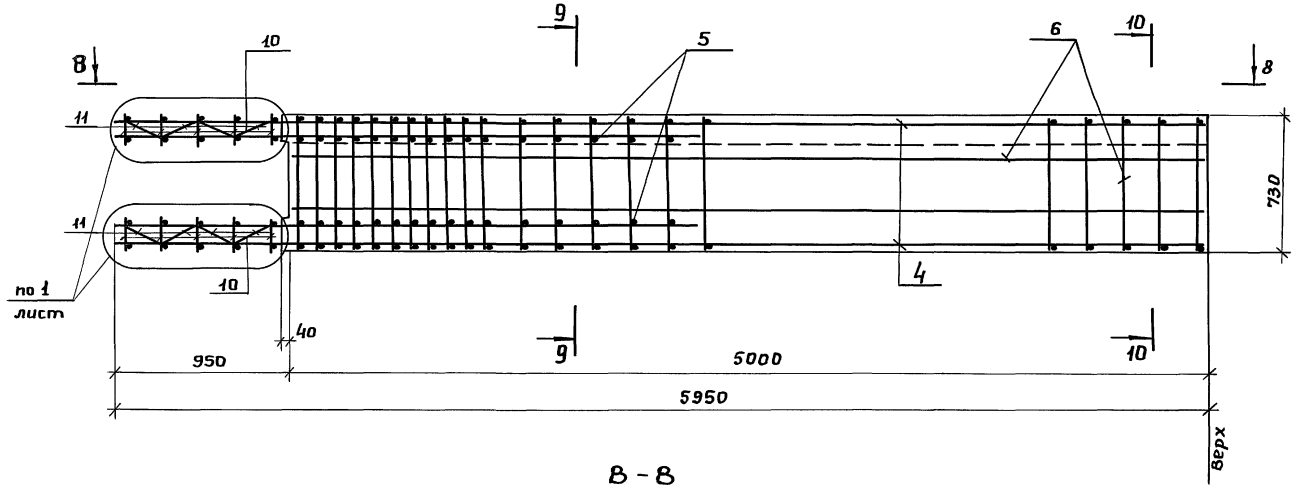

8 - 8

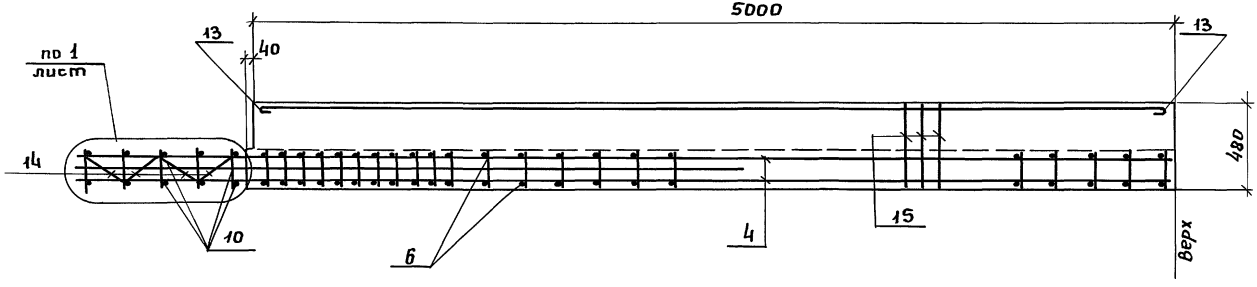

Примечание:

1. Ориентацию каркасов 28.30 и 31 производить с учетом обозначения „Верх".

				708-73.92 КЖИ-02.00.0	Лист 3

6-6
М 1:20

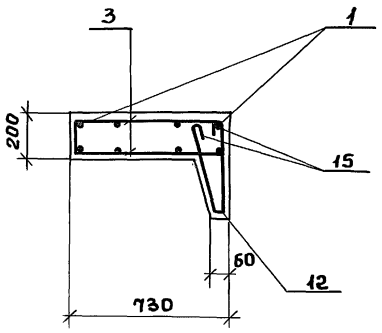

7-7
М 1:20

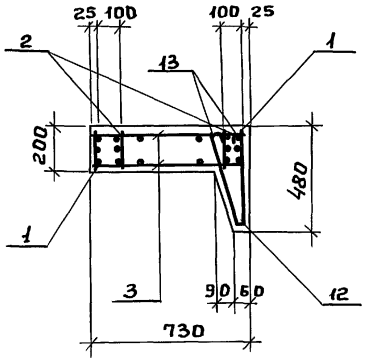

9-9
М 1:20

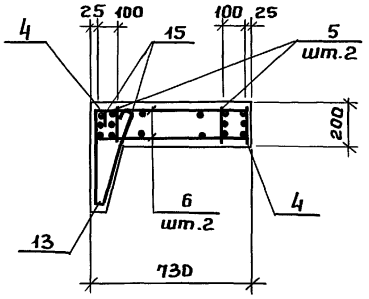

10-10
М 1:20

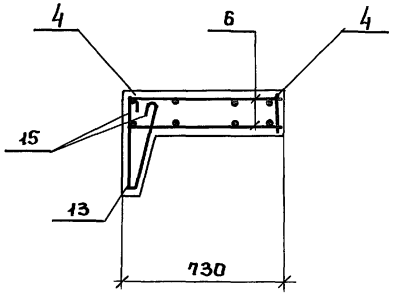

Ведомость деталей

Поз.	Эскиз
10	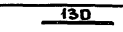
11	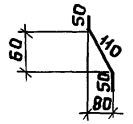
12	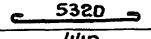
15	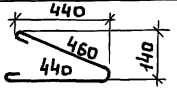
14	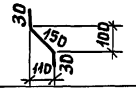
13	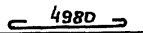

Ведомость расхода стали на элемент, кг

Марка элемента	Изделия арматурные							Изделия закладные										Общий расход
	Арматура класса						Всего	Арматура класса						Прокат марки				Всего	
	A I			A III				A I			A III			C 235					
	ГОСТ 5781-82			ГОСТ 5781-82				ГОСТ 5781-82			ГОСТ 5781-82			ГОСТ 8509-72		ГОСТ 19903-74			
	ф6	ф10	Итого	ф32	ф25	Итого		ф8	ф12	Итого	ф10		Итого	L63×5	Итого	б=8	Итого		
ПС-5	6.0	65.84	71.84	258.8	63	321.8	393.64	0.8	3.6	4.4	6.4		6.4	1.2	1.2	7.2	7.2	19.2	412.84
ПС-6	5.8	79.71	85.51	—	200.6	200.6	286.11	0.8	3.6	4.4	6.4		6.4	1.2	1.2	7.2	7.2	19.2	305.31
ПС-5а	6.0	65.84	71.84	258.8	63	321.8	393.64	0.8	3.6	4.4	6.4		6.4	1.2	1.2	7.2	7.2	19.2	412.84
ПС-6а	5.8	79.71	85.51	—	200.6	200.6	286.11	0.8	3.6	4.4	6.4		6.4	1.2	1.2	7.2	7.2	19.2	305.31

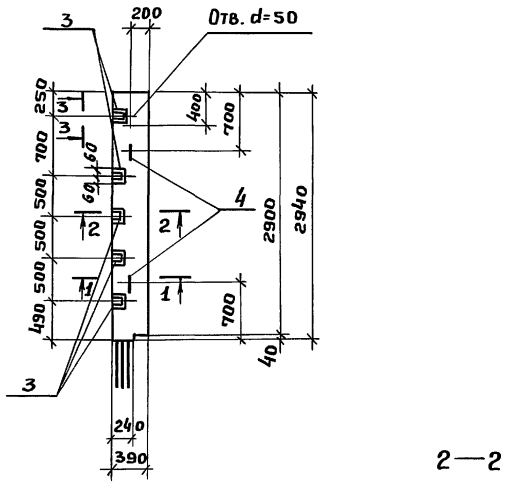

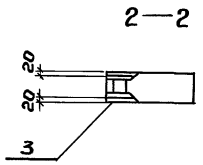

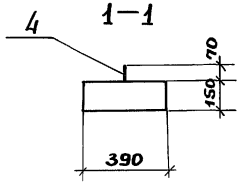

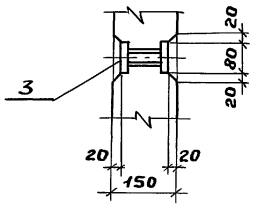

Формат	Зона	Поз.	Обозначение	Наименование	Кол.	Примеч.
				Документация		
А4			КЖИ –ТУ1	Технические условия		
				Сборочные единицы		
				Каркас плоский		
А4		1	КЖИ-38.00.0	КР-32	2	
А4		2	КЖИ-39.00.0	КР-33	2	
				Изделия закладные		
А4		3	КЖИ-115.00.0	МН-1	5	
А4		4	КЖИ-116.00.0	МН-2	2	
				Детали		
Б4		8	КЖИ-03.00.4	А-I-8 ГОСТ 5781-82 ℓ=130	15	
Б4		5	КЖИ-03.00.1	А-III-18 ГОСТ 5781-82 ℓ=1560	2	
Б4		6	КЖИ-03.00.2	А-I-8 ГОСТ 5781-82 ℓ=230	6	
Б4		7	КЖИ-03.00.3	А-I-8 ГОСТ 5781-82 ℓ=290	6	
				Материал		
				Бетон класса В15	0.17	м³

Нач.отд.	Лаут		708-73.92 КЖИ-03.00.0
Н.Контр.	Лифшиц		Панель ПС-7 Сборочный чертеж
Гл.конс.	Лаут		Стадия: Р; Масса: 0.4т; Масштаб: 1:50
Гл.спец.	Лифшиц		Лист 1; Листов 2
Испол.	Шершукова		Гипрокоммунстрой г. Москва

Инв.№ подл. | Подпись и дата | Взам.инв.№

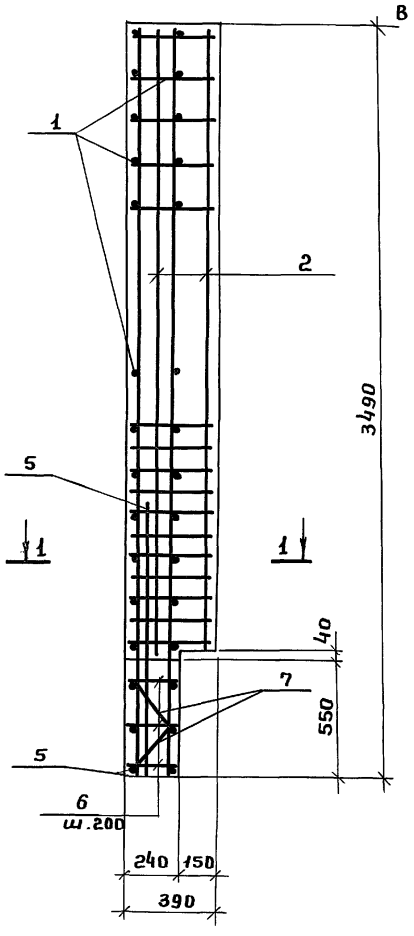

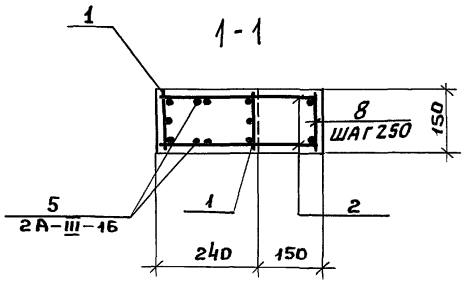

Ведомость деталей

Поз.	Эскиз
5	1560
6	230
7	40, 210, 40, 100, 190

Ведомость расхода стали на элемент, кг

Марка элемента	Изделия арматурные							Изделия закладные									Общий расход
	Арматура класса						Всего	Арматура класса						Прокат марки		Всего	
	AI			AIII				AI			AII			С 235			
	ГОСТ 5781-82			ГОСТ 5781-82				ГОСТ 5781-82			ГОСТ 5781-82			ГОСТ 19903-74			
	ф8	ф10	Итого	ф16		Итого		ф10		Итого	ф10		Итого	δ=8		Итого		
ПС-7	8.77	11.2	19.97	36.94		36.94	55.91	0.6		0.6	0.2		0.2	3.2		3.2	4.0	59.71

Инв.№ подл. | Подпись и дата | Взам.инв.№

Альбом II

Типовой проект 708-73.92

Инв.№подл. | Подпись и дата | Взам.инв.№

04.00.0 – изображено
04.00.01 – зеркальное отражение

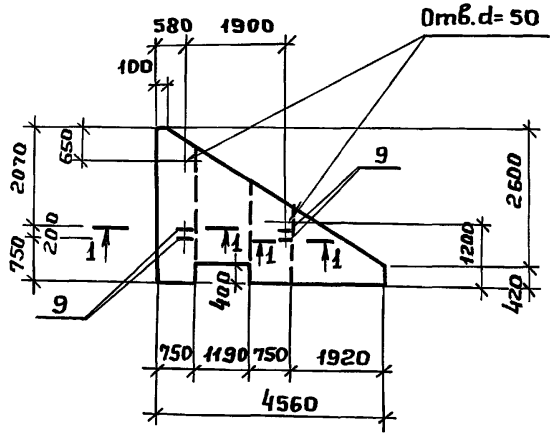

1 – 1

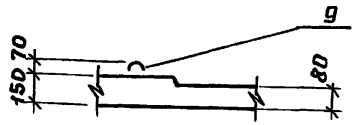

Формат	Зона	Поз.	Обозначение	Наименование	Кол. на исп. —	Кол. на исп. 01	Примечание
				Документация			
А4			КЖИ-ТУ 1	Технические условия			
				Сборочные единицы			
				Каркас плоский			
А4		1	КЖИ – 40.00.0	КР-34	1	1	
А4		2	КЖИ – 41.00.0	КР-35	1	1	
А4		3	КЖИ – 42.00.0	КР-36	1	1	
А4		4	КЖИ – 43.00.0	КР-37	1	1	
				Сетки			
А4		5	КЖИ – 90.00.0	С-4г	1		
А4		6	КЖИ – 91.00.0	С-4г^{а}	—	1	
А4		7	КЖИ – 92.00.0	С-43	1		
А4		8	КЖИ – 93.00.0	С-43^{а}	—	1	
				Изделия закладные			
А4		9	КЖИ – 116.00.0	МН-5	4	4	
				Детали			
Б4		10	КЖИ – 04.001	А-I-6; ГОСТ 5781-82, ℓ=2150	12	12	
Б4		11	КЖИ – 04.00.2	А-I-6; ГОСТ 5781-82, ℓ=1600	12	12	
Б4		12	КЖИ – 04.00.3	А-I-6; ГОСТ 5781-82, ℓ=1150	12	12	
Б4		13	КЖИ – 04.00.4	А-III-10; ГОСТ 5781-82, ℓ=1400	6	6	
Б4		14	КЖИ – 04.00.5	А-I-6; ГОСТ 5781-82, ℓ=850	20	20	
Б4		15	КЖИ – 04.00.6	А-III-8; ГОСТ 5781-82, ℓ=1200	8	8	
Б4		16	КЖИ – 04.00.7	А-III-8; ГОСТ 5781-82, ℓ=2200	6	6	
Б4		17	КЖИ – 04.00.8	А-I-8; ГОСТ 5781-82, ℓ=1000	1	1	

Обозначение	Марка
КЖИ.04.00.0	ПС-8
– 01	ПС-8^{а}

Н.Контр.	Лифшиц	
Нач.отд.	Лаут	
Гл.конст.	Лаут	
Гл.спец.	Лифшиц	
Исполн.	Шершукова	

708-73.92 КЖИ-04.00.0

Панель (ПС-8 / ПС-8^{а})

Стадия	Масса	Масштаб
Р	см. табл.	1:100
Лист 1	Листов 3	

ГИПРОКОММУНСТРОЙ г. Москва

Альбом II

Типовой проект 708-73.92

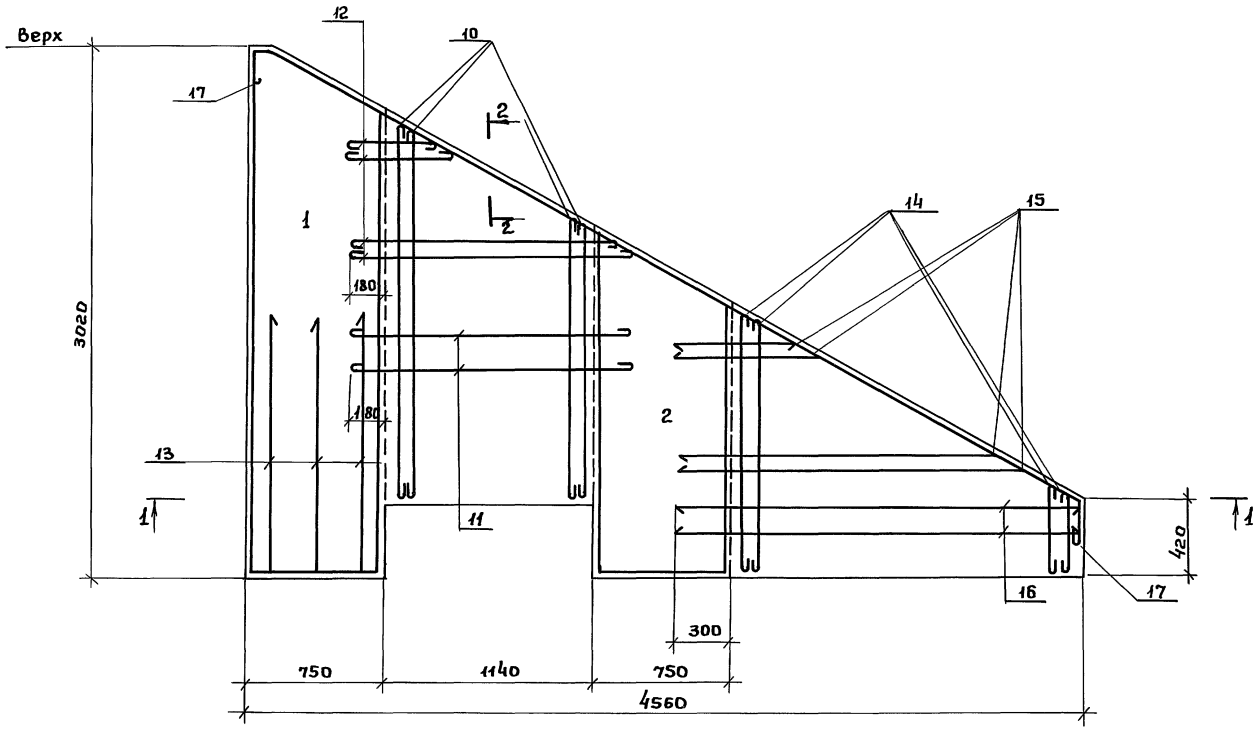

				708-73.92 КЖИ 04.00.0	Лист 2

Инв.№ подл. | Подпись и дата | Взам.инв.№

1 — 1

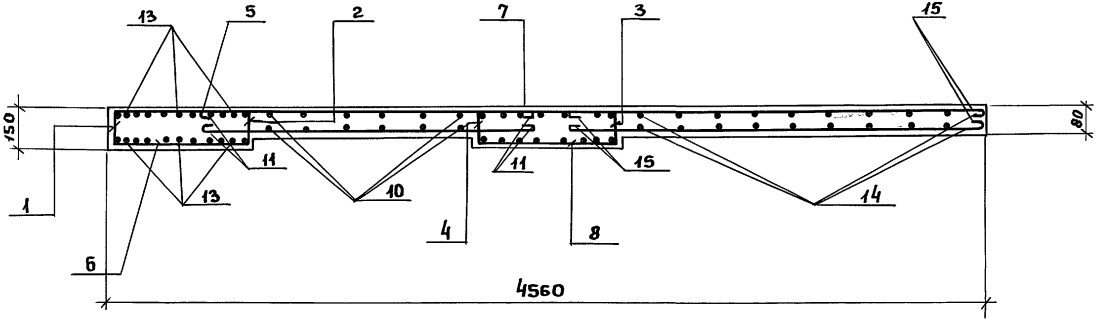

2 — 2

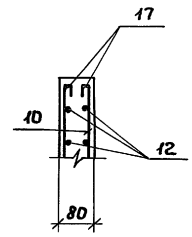

Ведомость деталей

Поз.	Эскиз
10	от 1540 до 2620
11	1500
12	от 600 до 1540
13	1400
14	от 400 до 1100
15	от 500 до 1900
16	2200
17	п.м.

Ведомость расхода стали на элемент, кг

Марка элемента	Изделия арматурные							Изделия закладные				Общий расход
	Арматура класса						Всего	Арматура класса			Всего	
	AI			AIII				AI				
	ГОСТ 5781-82			ГОСТ 5781-82				ГОСТ 5781-82				
	ф6	ф8	Итого	ф8	ф10	Итого		ф12		Итого		
ПС-8	22.46	16.16	38.62	9.04	12.4	21.44	59.73	0.8		0.8	0.8	60.53
ПС-8а	22.46	16.16	38.62	9.04	12.4	21.44	59.73	0.8		0.8	0.8	60.53

Инв.№ подл. | Подпись и дата | Взам.инв.№

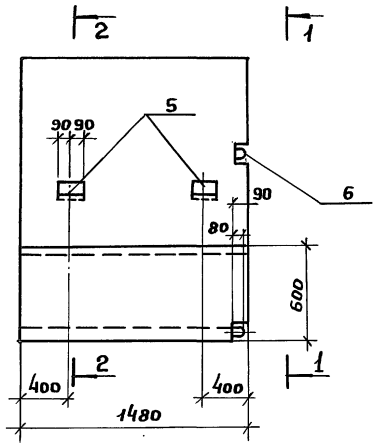

1—1

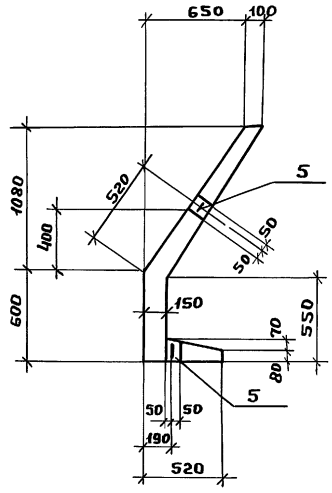

2—2

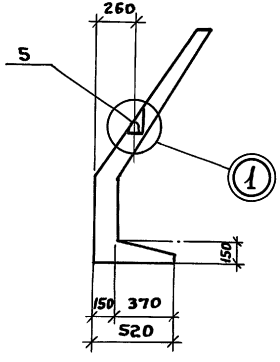

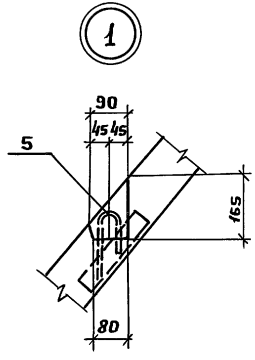

Формат	Зона	Поз.	Обозначение	Наименование	Кол.	Примеч.
				Документация		
А4			КЖИ-ТУ 1	Технические условия		
				Сборочные единицы		
				Сетка		
А4		1	КЖИ-94.00.0	С-44	1	
А4		2	КЖИ-95.00.0	С-45	1	
А4		3	КЖИ-96.00.0	С-46	1	
А4		4	КЖИ-97.00.0	С-47	1	
				Изделие закладное		
А4		5	КЖИ-121.00.0	МН-7	2	
А4		6	КЖИ-122.00.0	МН-8	2	
				Материал		
				Бетон класса В15	0.39	$м^3$

Н.Контр.	Лифшиц	708-73.92 КЖИ-05.00.0	
Нач.отд.	Лаут		
Гл.конст.	Лаут	Панель (ПС 9)	Стадия: Р; Масса: 1000кг; Масштаб: 1:25
Гл.спец.	Лифшиц		Лист 1; Листов 2
Исполн.	Шершукова		Гипрокоммунстрой г. Москва

Взам.инв.№ | Подпись и дата | Инв.№ подл.

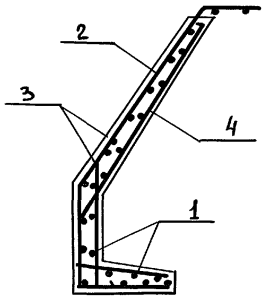

Ведомость расхода стали на элемент, кг

Марка элемента	Изделия арматурные								Изделия закладные														Общий расход
	Арматура класса							Всего	Арматура класса						Прокат марки						Всего	
	A III				B I				A I			A III			C 235							
	ГОСТ 5781-82				ГОСТ 6727-80				ГОСТ 5781-82			ГОСТ 5781-82			ГОСТ 19903-74			ГОСТ 8509-72				
	ф 6	ф 10	ф 12	Итого	ф 4	ф 5	Итого		ф 10		Итого	ф 12		Итого	-δ=10		Итого	L63×6		Итого		
ПС-9	2.9	11.2	20.6	34.7	1.7	5.14	6.84	41.54	0.6		0.6	2.4		2.4	4.8		4.8	1.4		1.4	9.2	50.74

Инв.№ подл. | Подпись и дата | Взам.инв.№

Альбом II

Типовой проект 708-73.92

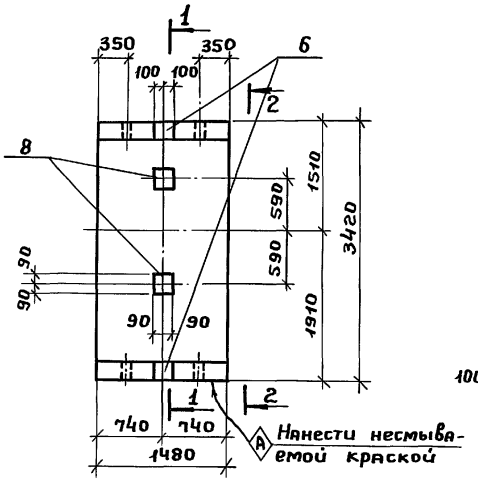

1 — 1

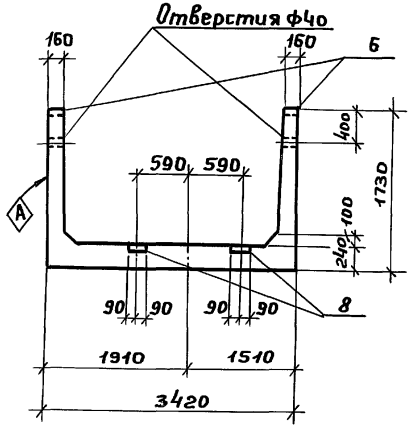

2 — 2

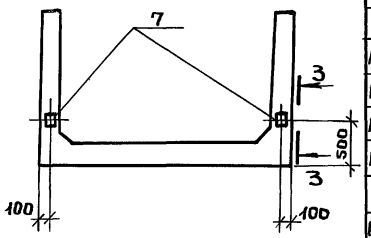

3 — 3

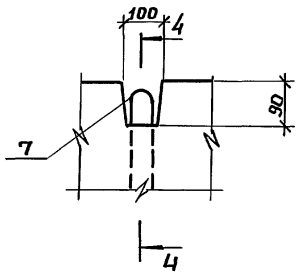

4 — 4

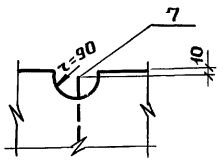

Формат	Зона	Поз.	Обозначение	Наименование	Кол. на исп. —	Кол. на исп. -01	Примеч.
				Документация			
А4			КЖИ-ТУ 1	Технические условия			
				Сборочные единицы			
				Сетка арматурная			
А4		1	КЖИ-98.00.0	С-48	2	2	
А4		2	КЖИ-99.00.0	С-49	2	2	
А4		3	КЖИ-100.00.0	С-50	1	1	
А4		4	КЖИ-101.00.0	С-51	1	1	
				Каркас			
А4		5	КЖИ-44.00.0	КР-38	10	10	
				Изделие закладное			
А4		6	КЖИ-122.00.0	МН-8	2	2	
А4		7	КЖИ-123.00.0	МН-9	2	2	
А4		8	КЖИ-124.00.0	МН-10	—	2	
				Детали			
А4		9		А-I-8; ГОСТ 5781-82 ℓ=150	24	24	
				Материал			
				Бетон класса В15			1.41 м³
					Л1	Л1-1	

Н.Контр.	Лифшиц	708-73.92 КЖИ-06.00.0	
Нач.отд.	Лаут		
Гл.конст.	Лаут		
Гл.спец.	Лифшиц	Лоток (Л1-1, Л1)	Стадия: Р; Масса: 4600; Масштаб: 1:50
Исполн.	Шершукова		Лист 1; Листов 2
			ГИПРОКОММУНСТРОЙ г. Москва

Взам. инв.№ | Подпись и дата | Инв.№ подл.

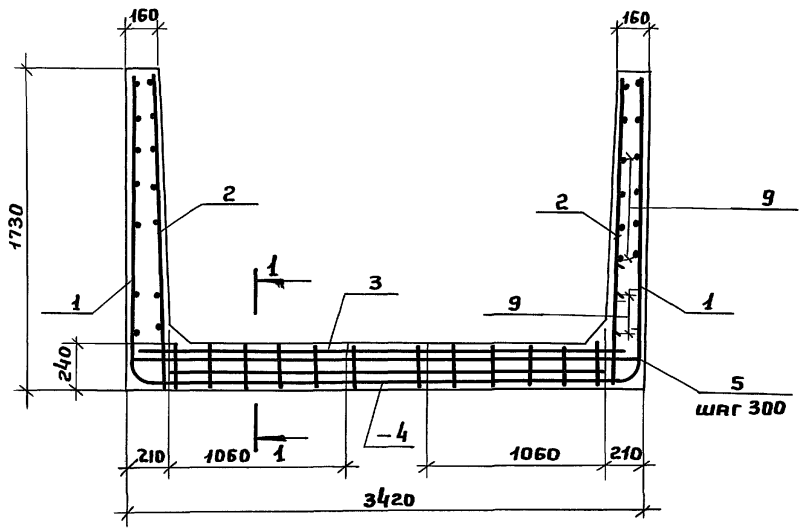

1 — 1

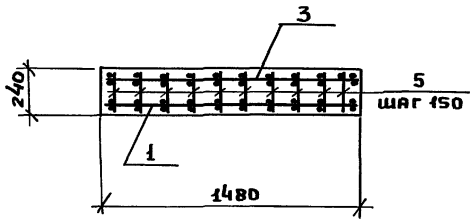

Ведомость расхода стали на элемент, кг

Марка элемента	Изделия арматурные									Изделия закладные										Общий расход
	Арматура класса								Всего	Арматура класса						Прокат марки			Всего	
	A III					A I				A III			A I			C245	C 235			
	ГОСТ 5781-82					ГОСТ 5781-82				ГОСТ 5781-82			ГОСТ 5781-82			ГОСТ 19903-74				
	ф 25	ф 22	ф 16	ф 10	Итого	ф 8		Итого		ф 8	ф 12	Итого	ф 18		Итого	δ=10	δ=6	Итого		
Л 1	359.6	129.6	92.3	36	617.5	48.9		48.9	666.4	—	2.4	2.4	6.2		6.2	4.8	—	4.8	13.4	679.8
Л 1-1	359.6	129.6	92.3	36	617.5	48.9		48.9	666.4	0.4	2.4	2.8	6.2		6.2	4.8	3.0	7.8	16.8	693.2

Инв.№подл. | Подпись и дата | Взам.инв.№

Альбом II

Типовой проект 708-73.92

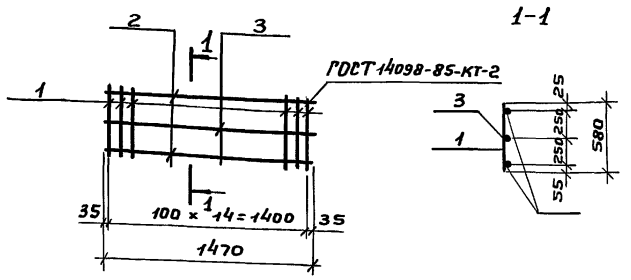

Формат	Зона	Поз.	Обозначение	Наименование	Кол.	Примеч.
				Документация		
А4			КЖИ-ТУ	Технические		
				условия		
				Детали		
Б4		1	КЖИ-07.00.01	А-III-16 ГОСТ 5781-82, ℓ=580	15	13.8 кг
Б4		2	— 02	А-III-16 ГОСТ 5781-82, ℓ=1470	2	4.6 кг
Б4		3	— 03	А-III-12 ГОСТ 5781-82, ℓ=1470	1	1.3 кг

Инв.№ подл. | Подпись и дата | Взам. инв.№

Нач.отд.	Лаут	
Н.Контр.	Лифшиц	
Гл.конс.	Лаут	
Гл.спец.	Лифшиц	
Исполн.	Шершукова	

708-73.92 КЖИ-07.00.0

Каркас плоский КР1

Стадия	Масса	Масштаб
Р	19.7кг	—
Лист	Листов 1	

ГИПРОКОММУНСТРОЙ г. Москва

Альбом II

Типовой проект 708-73.92

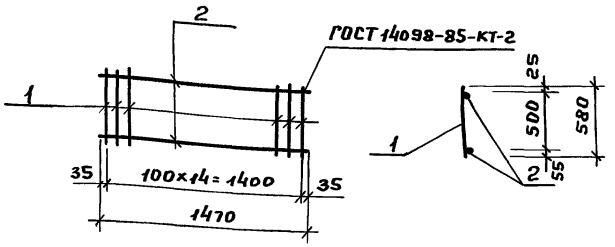

Формат	Зона	Поз.	Обозначение	Наименование	Кол	Примечание
				Документация		
А4			КЖИ-ТУ	Технические		
				условия		
				Детали		
Б4		1	КЖИ-08.00.01	А-III-16 ГОСТ 5781-82; ℓ=580	15	13.8 кг
Б4		2	— 02	А-III-16 ГОСТ 5781-82; ℓ=147	2	4.6 кг

Инв.№ подл. | Подпись и дата | Взам. инв.№

Нач.отд.	Лаут	
Н.Контр.	Лифшиц	
Гл.конст.	Лаут	
Гл.спец.	Лифшиц	
Исполн.	Шершукова	

708-73.92 КЖИ-08.00.0

Каркас плоский КР2

Стадия	Масса	Масштаб
Р	18.4кг	—
Лист	Листов 1	

ГИПРОКОММУНСТРОЙ г. Москва

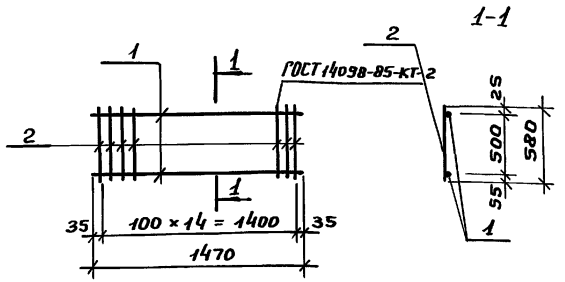

Формат	Зона	Поз.	Обозначение	Наименование	Кол.	Примечание
				Документация		
А4			КЖИ-ТУ	Технические условия		
				Детали		
Б4		1	КЖИ-09.00.01	А-III-12 ГОСТ 5781-82, ℓ=1470	2	2.61
Б4		2	— 02	А-III-12 ГОСТ 5781-82, ℓ=580	15	7.73

Типовой проект 708-73.92

Инв. № подл. | Подпись и дата | Взам. инв. №

Нач. отд.	Лаут	
Н. Контр.	Лифшиц	
Гл. конс.	Лаут	
Гл. спец.	Лифшиц	
Исполн.	Шершукова	

708-73.92 КЖИ-09.00.0

Каркас плоский КР3

Стадия	Масса	Масштаб
Р	10.34кг	—
Лист	Листов 1	

ГИПРОКОММУНСТРОЙ г. Москва

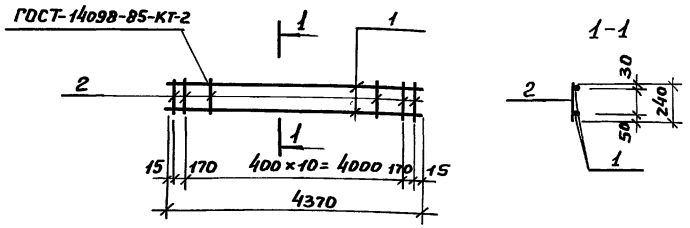

Формат	Зона	Поз.	Обозначение	Наименование	Кол.	Примечание
				Документация		
А4			КЖИ-ТУ	Технические условия		
				Детали		
Б4		1	КЖИ-10.00.01	А-I-8 ГОСТ 5781-82, ℓ=4370	2	3.45
Б4		2	— 02	А-III-20 ГОСТ 5781-82, ℓ=240	13	7.71

Типовой проект 708-73.92

Инв. № подл. | Подпись и дата | Взам. инв. №

Нач. отд.	Лаут	
Н. Контр.	Лифшиц	
Гл. конс.	Лаут	
Гл. спец.	Лифшиц	
Исполн.	Шершукова	

708-73.92 КЖИ-10.00.0

Каркас плоский КР4

Стадия	Масса	Масштаб
Р	11.15кг	—
Лист	Листов 1	

ГИПРОКОММУНСТРОЙ г. Москва

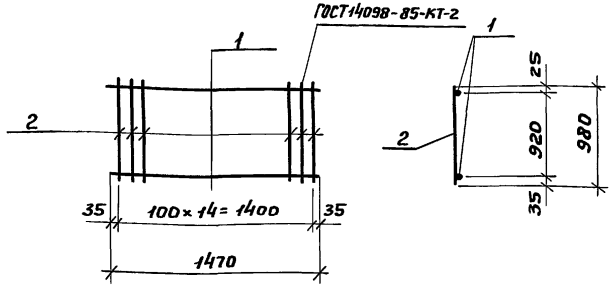

Типовой проект 708-73.92

Формат	Зона	Поз.	Обозначение	Наименование	Кол.	Примечание
				Документация		
А4			КЖИ-ТУ	Технические условия		
				Детали		
Б4		1	КЖИ-11.00.01	А-III-20 ГОСТ 5781-82, ℓ=1470	2	7.3 кг
Б4		2	— 02	А-III-20 ГОСТ 5781-82, ℓ=980	15	36.3 кг

Инв.№подл. | Подпись и дата | Взам.инв.№

Нач.отд.	Лаут	
Н.Контр.	Лифшиц	
Гл.конс.	Лаут	
Гл.спец.	Лифшиц	
Исполн.	Шершукова	

708-73.92 КЖИ-11.00.0

Каркас плоский КР5

Стадия	Масса	Масштаб
Р	43.6кг	—
Лист	Листов 1	

ГИПРОКОММУНСТРОЙ г. Москва

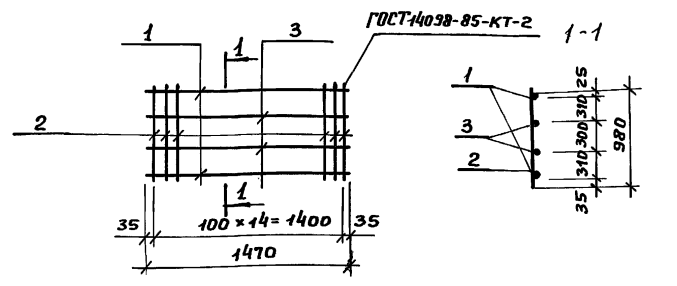

Типовой проект 708-73.92

Формат	Зона	Поз.	Обозначение	Наименование	Кол.	Примечание
				Документация		
А4			КЖИ-ТУ	Технические условия		
				Детали		
Б4		1	КЖИ-12.00.01	А-III-20 ГОСТ 5781-82 ℓ=1470	2	7.3 кг
Б4		2	— 02	А-III-20 ГОСТ 5781-82 ℓ=980	15	36.3 кг
Б4		3	— 03	А-III-12 ГОСТ 5781-82, ℓ=1470	1	2.6 кг

Инв.№подл. | Подпись и дата | Взам.инв.№

Нач.отд.	Лаут	
Н.Контр.	Лифшиц	
Гл.Конст.	Лаут	
Гл.спец.	Лифшиц	
Исполн.	Шершукова	

708-73.92 КЖИ-12.00.0

Каркас плоский КР 6

Стадия	Масса	Масштаб
Р	46.2кг	—
Лист	Листов 1	

ГИПРОКОММУНСТРОЙ г. Москва

Развертка

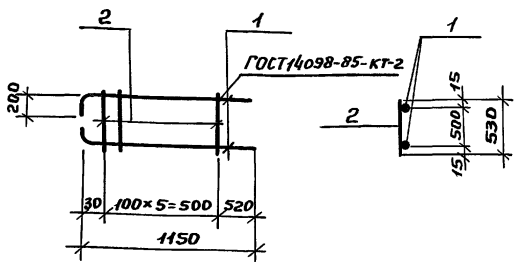

Типовой проект 708-73.92

Формат	Зона	Поз.	Обозначение	Наименование	Кол.	Примечание
				Документация		
А4			КЖИ – ТУ	Технические условия		
				Детали		
Б4		1	КЖИ-13.00.01	А-III-16 ГОСТ 5781-82, ℓ=1150	2	3.63 кг
Б4		2	— 02	А-III-16 ГОСТ 5781-82, ℓ=530	6	5.02 кг

Взам. инв.№ | Подпись и дата | Инв.№ подл.

Нач. отд.	Лаут	
Н.Контр.	Лифшиц	
Гл. конст.	Лаут	
Гл. спец.	Лифшиц	
Исполн.	Шершукова	

708-73.92 КЖИ-13.00.0

Каркас плоский КР 7

Стадия	Масса	Масштаб
Р	8.6кг	—
Лист	Листов 1	

ГИПРОКОММУНСТРОЙ г. Москва

Развертка

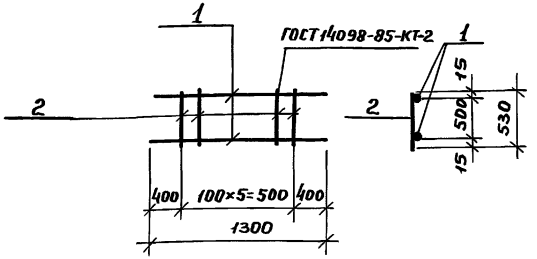

Типовой проект 708-73.92

Формат	Зона	Поз.	Обозначение	Наименование	Кол.	Примечание
				Документация		
А4			КЖИ – ТУ	Технические условия		
				Детали		
Б4		1	КЖИ-14.00.01	А-III-12 ГОСТ 5781-82, ℓ=130	2	2.31 кг
Б4		2	— 02	А-III-12 ГОСТ 5781-82, ℓ=530	6	2.82 кг

Взам. инв.№ | Подпись и дата | Инв.№ подл.

Нач. отд.	Лаут	
Н.Контр.	Лифшиц	
Гл. конст.	Лаут	
Гл. спец.	Лифшиц	
Исполн.	Шершукова	

708-73.92 КЖИ-14.00.0

Каркас плоский КР 8

Стадия	Масса	Масштаб
Р	5.1 кг	—
Лист	Листов 1	

ГИПРОКОММУНСТРОЙ г. Москва

Альбом II

Типовой проект 708-73.92

Развертка

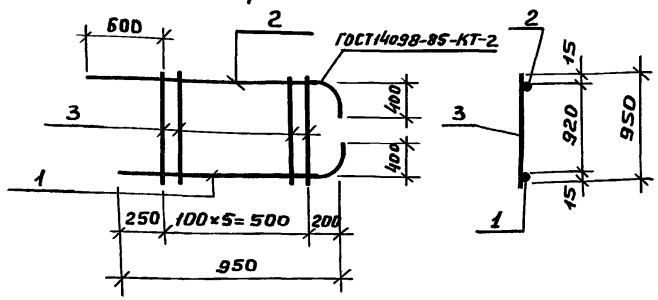

Формат	Зона	Поз.	Обозначение	Наименование	Кол.	Примечание
				Документация		
А4			КЖИ-ТУ	Технические условия		
				Детали		
Б4		1	КЖИ-15.00.01	А-III-20 ГОСТ 5781-82, ℓ=1350	1	3.3 кг
Б4		2	—02	А-III-20 ГОСТ 5781-82, ℓ=1700	1	4.2 кг
Б4		3	—03	А-III-20 ГОСТ 5781-82, ℓ=950	6	14.1 кг

Инв.№ подл. | Подпись и дата | Взам. инв.№

Нач.отд.	Лаут	
Н.Контр.	Лифшиц	
Гл.конс.	Лаут	
Гл.спец.	Лифшиц	
Исполн.	Шершукова	

708-73.92 КЖИ-15.00.0

Каркас плоский КР 9

Стадия	Масса	Масштаб
Р	21.6кг	—
Лист	Листов 1	

ГИПРОКОММУНСТРОЙ г. Москва

Альбом II

Типовой проект 708-73.92

Развертка

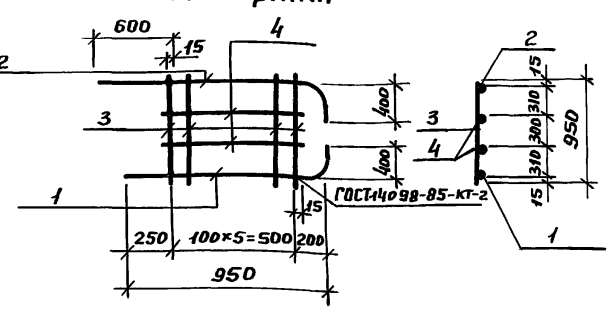

Формат	Зона	Поз.	Обозначение	Наименование	Кол.	Примечание
				Документация		
А4			КЖИ-ТУ	Технические условия		
				Детали		
Б4		1	КЖИ-16.00.01	А-III-20 ГОСТ 5781-82, ℓ=1350	1	3.3 кг
Б4		2	—02	А-III-20 ГОСТ 5781-82, ℓ=1700	1	4.2 кг
Б4		3	—03	А-III-20 ГОСТ 5781-82, ℓ=950	6	14.1 кг
Б4		4	—04	А-III-12 ГОСТ 5781-82, ℓ=530	2	0.9 кг

Инв.№ подл. | Подпись и дата | Взам. инв.№

Нач.отд.	Лаут	
Н.Контр.	Лифшиц	
Гл.конст.	Лаут	
Гл.спец.	Лифшиц	
Исполн.	Шершукова	

708-73.92 КЖИ-16.00.0

Каркас плоский КР 10

Стадия	Масса	Масштаб
Р	22.5кг	—
Лист	Листов 1	

ГИПРОКОММУНСТРОЙ г. Москва

Развертка

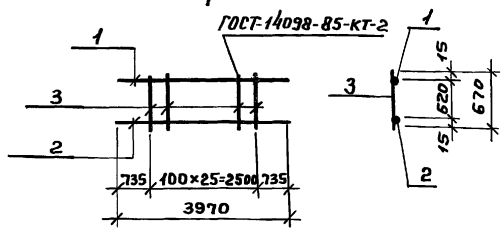

Формат	Зона	Поз.	Обозначение	Наименование	Кол.	Примечание
				Документация		
А4			КЖИ-ТУ2	Технические условия		
				Детали		
Б4		1	КЖИ-17.00.01	А-III-16; ГОСТ 5781-82, ℓ=3970	1	6.3 кг
Б4		2	— 02	А-III-20; ГОСТ 5781-82, ℓ=3970	1	9.8 кг
Б4		3	— 03	А-III-16; ГОСТ 5781-82, ℓ=670	26	27.5 кг

Нач. отд.	Лаут	708-73.92	КЖИ-17.00.0
Н. контр.	Лифшиц		
Гл. конс.	Лаут	Каркас плоский КР 11	Стадия: Р; Масса: 43.6кг; Масштаб: —
Гл. спец.	Лифшиц		Лист; Листов 1
Исполн.	Шершукова		ГИПРОКОММУНСТРОЙ г. Москва

Инв. № подл. | Подпись и дата | Взам. инв. №

Развертка

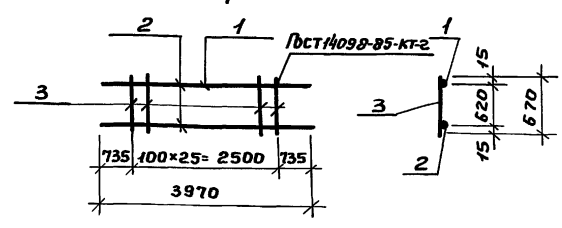

Формат	Зона	Поз.	Обозначение	Наименование	Кол.	Примечание
				Документация		
А4			КЖИ-ТУ2	Технические условия		
				Детали		
Б4		1	КЖИ-18.00.01	А-III-22 ГОСТ 5781-82, ℓ=3970	1	11.8 кг
Б4		2	— 02	А-III-28 ГОСТ 5781-82, ℓ=3970	1	19.2 кг
Б4		3	— 03	А-III-18; ГОСТ 5781-82, ℓ=670	26	27.5 кг

Нач. отд.	Лаут	708-73.92	КЖИ-18.00.0
Н. контр.	Лифшиц		
Гл. конс.	Лаут	Каркас плоский КР 12	Стадия: Р; Масса: 58.5кг; Масштаб: —
Гл. спец.	Лифшиц		Лист; Листов 1
Исполн.	Шершукова		ГИПРОКОММУНСТРОЙ г. Москва

Инв. № подл. | Подпись и дата | Взам. инв. №

Типовой проект 708-13.92

Развертка

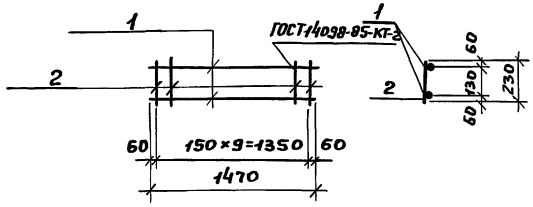

Формат	Зона	Поз.	Обозначение	Наименование	Кол.	Примечание
				Документация		
А4			КЖИ-ТУ2	Технические		
				условия		
				Детали		
Б4		1	КЖИ-19.00.01	А-III-16 ГОСТ 5781-82, ℓ=1490	2	4.65 кг
Б4		2	— 02	А-III-16 ГОСТ 5781-82, ℓ=230	10	3.63 кг

Нач.отд.	Лаут		708-13.92 КЖИ-19.00.0
Н.Контр.	Лифшиц		
Гл.конс.	Лаут		Каркас плоский КР 13
Гл.спец.	Лифшиц		
Исполн.	Шершукова		

Стадия	Масса	Масштаб
Р	8.3 кг	—
Лист	Листов 1	

ГИПРОКОММУНСТРОЙ г. Москва

Инв.№ подл. | Подпись и дата | Взам.инв.№

Типовой проект 708-13.92

Развертка

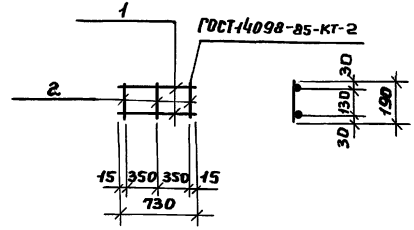

Формат	Зона	Поз.	Обозначение	Наименование	Кол.	Примечание
				Документация		
А4			КЖИ-ТУ2	Технические		
				условия		
				Детали		
Б4		1	КЖИ-20.00.01	А-I-6; ГОСТ 5781-82, ℓ=730	2	0.32 кг
Б4		2	— 02	А-I-6; ГОСТ 5781-82, ℓ=190	3	0.13 кг

Нач.отд.	Лаут		708-13.92 КЖИ-20.00.0
Н.Контр.	Лифшиц		
Гл.конст.	Лаут		Каркас плоский КР-14
Гл.спец.	Лифшиц		
Исполн.	Шершукова		

Стадия	Масса	Масштаб
Р	0.45 кг	—
Лист	Листов 1	

ГИПРОКОММУНСТРОЙ г. Москва

Инв.№ подл. | Подпись и дата | Взам.инв.№

Альбом II

Типовой проект 708-73.92

Развертка

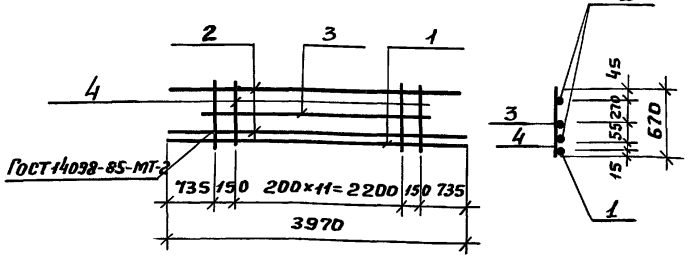

Формат	Зона	Поз.	Обозначение	Наименование	Кол.	Примечание
				Документация		
А4			КЖИ-ТУ2	Технические условия		
				Детали		
Б4		1	КЖИ-21.00.01	А-III-28; ГОСТ 5781-82, ℓ=3970	1	19.07 кг
Б4		2	- 02	А-III-22; ГОСТ 5781-82, ℓ=3970	2	23.66 кг
Б4		3	- 03	А-III-12; ГОСТ 5781-82, ℓ=2530	1	2.25 кг
Б4		4	- 04	А-III-12; ГОСТ 5781-82, ℓ=670	14	8.33 кг

Инв.№подл. | Подпись и дата | Взам.инв.№

Нач.отд.	Лаут	708-73.92	КЖИ-21.00.0
Н.контр.	Лифшиц		
Гл.конс.	Лаут		
Гл.спец.	Лифшиц	Каркас плоский КР 15	Стадия: Р; Масса: 53.3 кг; Масштаб: —
Исполн.	Шершукова		Лист; Листов 1
			ГИПРОКОММУНСТРОЙ г. Москва

Альбом II

Типовой проект 708-73.92

Развертка

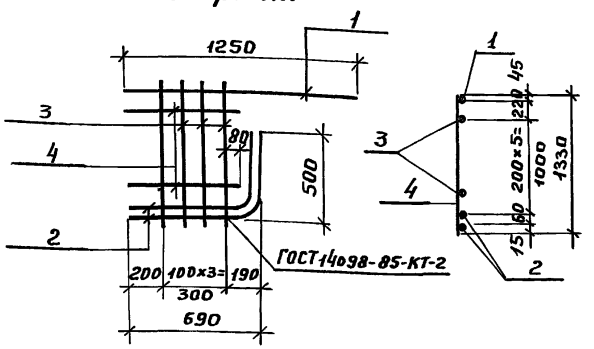

Формат	Зона	Поз.	Обозначение	Наименование	Кол.	Примечание
				Документация		
А4			КЖИ-ТУ2	Технические условия		
				Детали		
Б4		1	КЖИ-22.00.01	А-III-20; ГОСТ 5781-82, ℓ=1250	1	3.08 кг
Б4		2	- 02	А-III-20; ГОСТ 5781-82, ℓ=1150	2	5.68 кг
Б4		3	- 03	А-III-20; ГОСТ 5781-82; ℓ=1930	4	18.99 кг
Б4		4	- 04	А-III-12; ГОСТ 5781-82, ℓ=580	5	2.58 кг

Инв.№подл. | Подпись и дата | Взам.инв.№

Нач.отд.	Лаут	708-73.92	КЖИ-22.00.0
Н.контр.	Лифшиц		
Гл.констр.	Лаут		
Гл.спец.	Лифшиц	Каркас плоский КР 16	Стадия: Р; Масса: 30.33 кг; Масштаб: —
Исполн.	Шершукова		Лист; Листов 1
			ГИПРОКОММУНСТРОЙ г. Москва

Альбом II

Типовой проект 708-73.92

Развертка

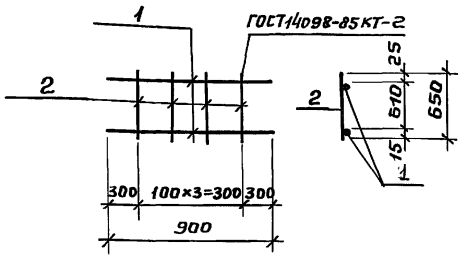

Формат	Зона	Поз.	Обозначение	Наименование	Кол.	Примечание
				Документация		
А4			КЖИ-ТУ 2	Технические		
				условия		
				Детали		
Б4		1	КЖИ-83.00.01	А-III-20; ГОСТ5781-82, ℓ=900	2	4.86
Б4		2	-02	А-III-20; ГОСТ 5781-82; ℓ=650	4	6.42

Нач.отд.	Лаут	
Н.Контр.	Лифшиц	
Гл.конст.	Лаут	
Гл.спец.	Лифшиц	
Исполн.	Шершукова	

Инв.№ подл. | Подпись и дата | Взам.инв.№

708-73.92 КЖИ-23.00.0

Каркас плоский КР 17

Стадия	Масса	Масштаб
Р	0.9 кг	—
Лист	Листов 1	

ГИПРОКОММУНСТРОЙ г. Москва

Альбом II

Типовой проект 708-73.92

Развертка

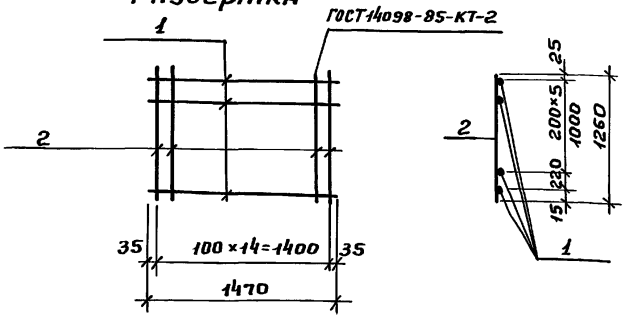

Формат	Зона	Поз.	Обозначение	Наименование	Кол.	Примечание
				Документация		
А4			КЖИ-ТУ-2	Технические		
				условия		
				Детали		
Б4		1	КЖ-24.00.1	А-III-12; ГОСТ 5781-82, ℓ=1470	7	9.10 кг
Б4		2	-24.00.2	А-III-20; ГОСТ5781-82; ℓ=1260	15	46.49

Нач.отд.	Лаут	
Н.контр.	Лифшиц	
Гл.конст.	Лаут	
Гл.спец.	Лифшиц	
Исполн.	Шершукова	

Инв.№ подл. | Подпись и дата | Взам.инв.№

708-73.92 КЖИ-24.00.0

Каркас плоский КР 18

Стадия	Масса	Масштаб
Р	55.8 кг	—
Лист	Листов 1	

ГИПРОКОММУНСТРОЙ г. Москва

Развертка

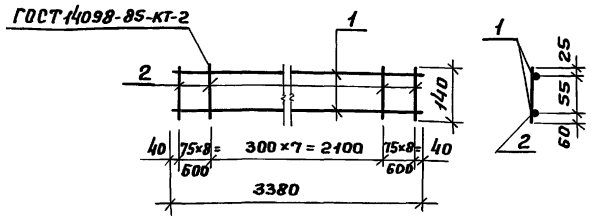

Формат	Зона	Поз.	Обозначение	Наименование	Кол.	Примечание
				Документация		
А4			КЖИ-ТУ 2	Технические условия		
				Детали		
Б4		1	КЖИ-25.00.01	А-I-10; ГОСТ 5781-82, ℓ=3380	2	4.17 кг
Б4		2	— 02	Б В1; ГОСТ 6727-80, ℓ=140	24	0.74 кг

Нач.отд.	Лаут	708-73.92	КЖИ-25.00.0
Н.Контр.	Лифшиц		
Гл.Конст.	Лаут		
Гл.спец.	Лифшиц		
Исполн.	Шершукова		

Каркас плоский КР 19

Стадия	Масса	Масштаб
Р	4.9 кг	—
Лист	Листов 1	

ГИПРОКОММУНСТРОЙ г. Москва

Инв.№ подл. | Подпись и дата | Взам.инв.№

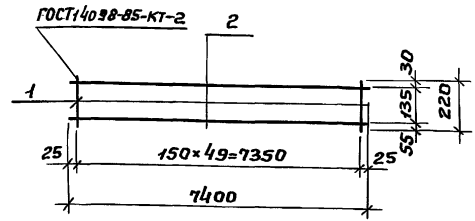

Формат	Зона	Поз.	Обозначение	Наименование	Кол.	Примечание
				Документация		
А4			КЖИ-ТУ2	Технические условия		
				Детали		
Б4		1	КЖИ-26.00.01	А-III-12 ГОСТ 5781-82, ℓ=220	50	9.8 кг
Б4		2	— 02	А-III-12 ГОСТ 5781-82, ℓ=7400	2	13.1 кг

Нач.отд.	Лаут	708-73.92	КЖИ-26.00.0
Н.Контр.	Лифшиц		
Гл.конст.	Лаут		
Гл.спец.	Лифшиц		
Исполн	Ушкевич		

Каркас плоский КР 20

Стадия	Масса	Масштаб
Р	22.9 кг	—
Лист	Листов 1	

ГИПРОКОММУНСТРОЙ г. Москва

Инв.№ подл. | Подпись и дата | Взам.инв.№

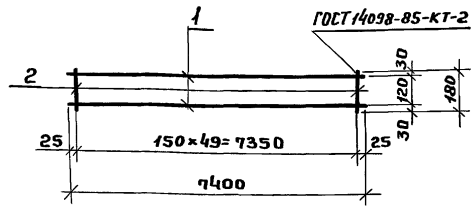

Формат	Зона	Поз.	Обозначение	Наименование	Кол.	Примечание
				Документация		
А4			КЖИ-ТУ2	Технические условия		
				Детали		
Б4		1	КЖ – 27.00.01	А-III-12 ГОСТ 5781-82, ℓ=7400	2	13.1кг
Б4		2	– 02	А-III-12 ГОСТ 5781-82, ℓ=180	50	8.0 кг

Нач.отд	Лаут	708-73.92	КЖИ-27.00.0
Н.Контр.	Лифшиц		
Гл.конс.	Лаут	Каркас плоский КР 21	Стадия: Р; Масса: 21.1кг; Масштаб: –
Н.Контр.	Лифшиц		Лист; Листов 1
Исполн.	Ушкевич		ГИПРОКОММУНСТРОЙ г. Москва

Инв.№подл. | Подпись и дата | Взам.инв.№

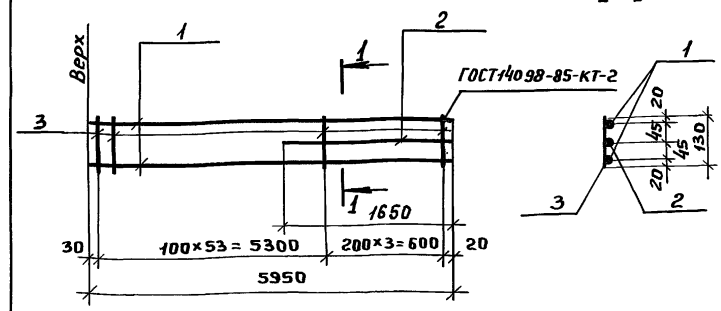

Формат	Зона	Поз.	Обозначение	Наименование	Кол.	Примечание
				Документация		
А4			КЖИ – ТУ2	Технические условия		
				Детали		
Б4		1	КЖИ-28.00.01	А-III-16 ГОСТ 5781-82, ℓ=5950	2	19.0кг
Б4		2	– 02	А-III-10 ГОСТ 5781-82, ℓ=1650	1	1.0 кг
Б4		3	– 03	Пров.3В1 ГОСТ 6727-80, ℓ=130	57	1.5кг

Нач.отд	Лаут	708-73.92	КЖИ-28.00.0
Н.Контр.	Лифшиц		
Гл.конс.	Лаут	Каркас плоский КР-22	Стадия: Р; Масса: 21.5кг; Масштаб: –
Гл.спец.	Лифшиц		Лист; Листов 1
Исполн.	Шершукова		ГИПРОКОММУНСТРОЙ г. Москва

Инв.№подл. | Подпись и дата | Взам.инв.№

Альбом II

Типовой проект 708-73.92

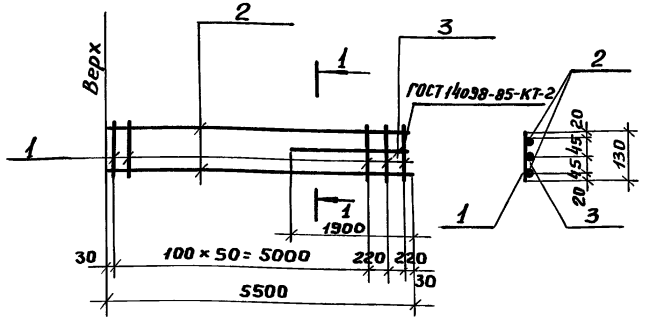

Формат	Зона	Поз.	Обозначение	Наименование	Кол.	Примечание
				Документация		
А4			КЖИ-ТУ2	Технические условия		
				Детали		
Б4		1	КЖИ-29.00.01	5 В 1 ГОСТ 6727-80, ℓ=130	53	1.4 кг
Б4		2	— 02	А-III-12 ГОСТ 5781-82, ℓ=5500	2	9.8 кг
Б4		3	— 03	А-III-12 ГОСТ 5781-82, ℓ=1900	1	1.7 кг

Взам. инв. №

Подпись и дата

Инв. № подл.

Нач. отд.	Лаут	
Н. Контр.	Лифшиц	
Гл. конс.	Лаут	
Гл. спец.	Лифшиц	
Исполн.	Шершукова	

708-73.92 КЖИ-29.00.0

Каркас плоский КР-23

Стадия	Масса	Масштаб
Р	12.9кг	—
Лист	Листов 1	

ГИПРОКОММУНСТРОЙ г. Москва

Альбом II

Типовой проект 708-73.92

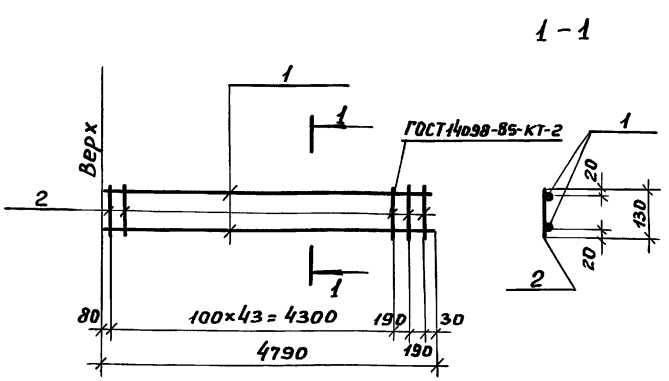

Формат	Зона	Поз.	Обозначение	Наименование	Кол.	Примечание
				Документация		
А4			КЖИ-ТУ2	Технические условия		
				Детали		
Б4		1	КЖИ-30.00.01	А-III-12 ГОСТ 5781-82, ℓ=4790	2	8.6 кг
Б4		2	— 02	4 В 1 ГОСТ 6727-80, ℓ=130	46	1.0 кг

Взам. инв. №

Подпись и дата

Инв. № подл.

Нач. отд.	Лаут	
Н. Контр.	Лифшиц	
Гл. конс.	Лаут	
Гл. спец.	Лифшиц	
Исполн.	Шершукова	

708-73.92 КЖИ-30.00.0

Каркас плоский КР-24

Стадия	Масса	Масштаб
Р	9.6кг	—
Лист	Листов 1	

ГИПРОКОММУНСТРОЙ г. Москва

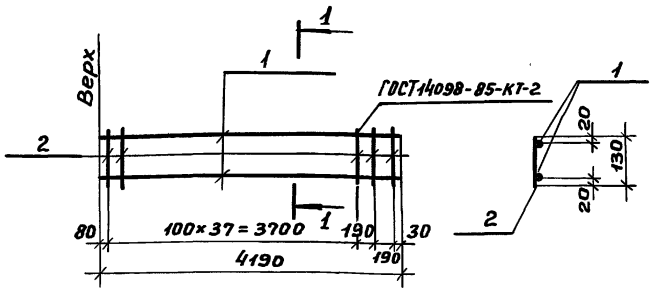

Формат	Зона	Поз.	Обозначение	Наименование	Кол.	Примечание
				Документация		
А4			КЖИ-ТУ2	Технические условия		
				Детали		
Б4		1	КЖИ-31.00.01	А-III-10, ГОСТ5781-82, ℓ=4190	2	5.04 кг
Б4		2	—02	Пров.4В1, ГОСТ6727-80, ℓ=130	40	0.95 кг

Нач.отд.	Лаут		708-73.92 КЖИ-31.00.0
Н.Контр.	Лифшиц		
Гл.конс.	Лаут		Каркас плоский КР-25
Гл.спец.	Лифшиц		
Исполн.	Шершукова		

Стадия	Масса	Масштаб
Р	5.99кг	—
Лист	Листов 1	

ГИПРОКОММУНСТРОЙ г. Москва

Типовой проект 708-73.92

Инв.№подл. | Подпись и дата | Взам.инв.№

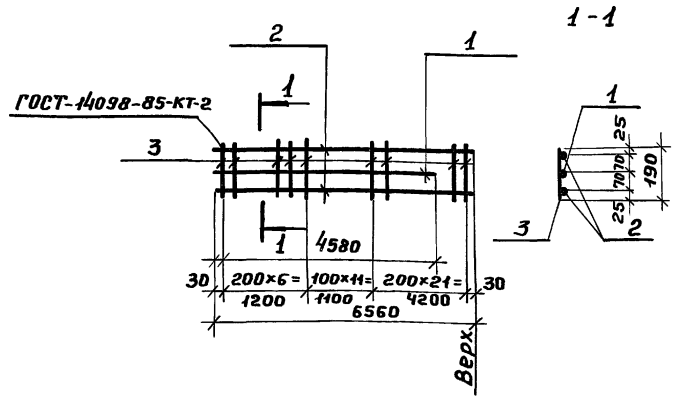

Формат	Зона	Поз.	Обозначение	Наименование	Кол.	Примечание
				Документация		
А4			КЖИ-ТУ2	Технические условия		
				Детали		
Б4		1	КЖИ-32.00.01	А-III-25 ГОСТ5781-82, ℓ=4580	1	17.5 кг
Б4		2	—02	А-III-32 ГОСТ5781-82, ℓ=6560	2	84.0 кг
Б4		3	—03	А-I-10 ГОСТ5781-82, ℓ=190	40	4.6 кг

Нач.отд.	Лаут		708-73.92 КЖИ-32.00.0
Н.Контр.	Лифшиц		
Гл.конст.	Лаут		Каркас плоский КР-26
Гл.спец.	Лифшиц		
Исполн.	Шершукова		

Стадия	Масса	Масштаб
Р	106.1кг	—
Лист	Листов 1	

ГИПРОКОММУНСТРОЙ г. Москва

Типовой проект 708-73.92

Инв.№подл. | Подпись и дата | Взам.инв.№

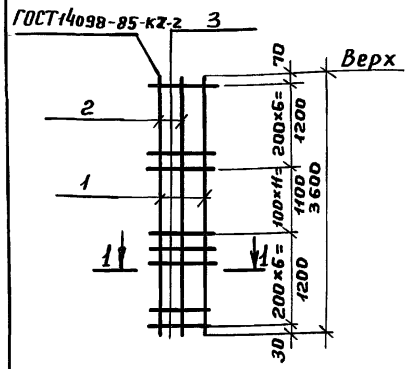

Формат	Зона	Поз.	Обозначение	Наименование	Кол.	Примечание
				Документация		
А4			КЖИ-ТУ 2	Технические условия		
				Детали		
Б4		1	КЖИ-33.00.01	А-III-32 ГОСТ 5781-82, ℓ=3600	2	45.4 кг
Б4		2	— 02	А-III-25 ГОСТ 5781-82, ℓ=3600	1	14.0 кг
Б4		3	— 03	А-I-10 ГОСТ 5781-82, ℓ=190	24	2.8 кг

Нач.отд.	Лаут	
Н.Контр.	Лифшиц	
Гл.Констр	Лаут	
Гл.спец	Лифшиц	
Исполн.	Шершукова	

708-73.92 КЖИ-33.00.0

Каркас плоский КР-27

Стадия	Масса	Масштаб
Р	62.2кг	—
Лист	Листов 1	

ГИПРОКОММУНСТРОЙ г. Москва

Инв.№подл. | Подпись и дата | Взам.инв.№

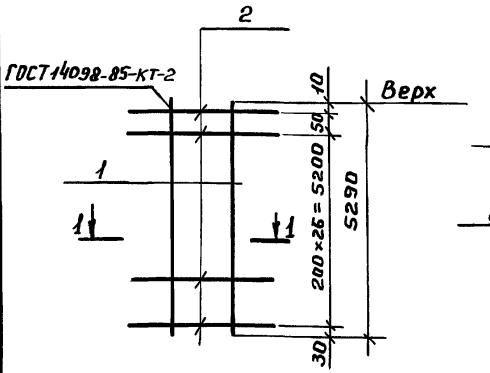

Формат	Зона	Поз.	Обозначение	Наименование	Кол.	Примечание
				Документация		
А4			КЖИ-ТУ 2	Технические условия		
				Детали		
Б4		1	КЖИ-34.00.01	А-I-10 ГОСТ 5781-82, ℓ=5920	2	7.2 кг
Б4		2	— 02	А-I-10 ГОСТ 5781-82, ℓ=720	28	12.4 кг

Нач.отд.	Лаут	
Н.Контр.	Лифшиц	
Гл.Конст.	Лаут	
Гл.спец.	Лифшиц	
Исполн.	Шершукова	

708-73.92 КЖИ-34.00.0

Каркас плоский КР-28

Стадия	Масса	Масштаб
Р	19.6кг	—
Лист	Листов 1	

ГИПРОКОММУНСТРОЙ г. Москва

Инв.№подл. | Подпись и дата | Взам.инв.№

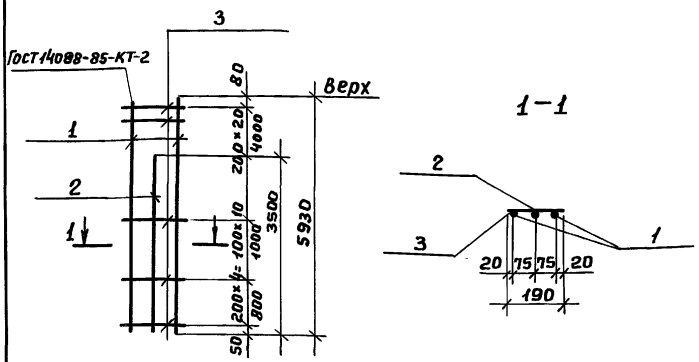

Формат	Зона	Поз.	Обозначение	Наименование	Кол.	Примечание
				Документация		
А4			КЖИ-ТУ2	Технические условия		
				Детали		
Б4		1	КЖИ-35.00.01	А-III-25 ГОСТ 5781-82, ℓ=5930	2	46.7 кг
Б4		2	— 02	А-III-25 ГОСТ 5781-82, ℓ=3500	1	13.6 кг
Б4		3	— 03	А-I-10 ГОСТ 5781-82, ℓ=190	35	10.2 кг

Типовой проект 708-73.92

Инв.№ подл. | Подпись и дата | Взам. инв.№

Нач. отд.	Лаут	
Н. Контр.	Лифшиц	
Гл. конс.	Лаут	
Гл. спец.	Лифшиц	
Исполн.	Шершукова	

708-73.92 КЖИ-35.00.0

Каркас плоский КР-29

Стадия	Масса	Масштаб
Р	70.5кг	—
Лист	Листов 1	

Гипрокоммунстрой г. Москва

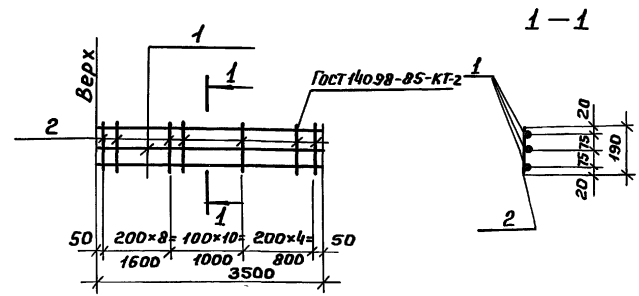

Формат	Зона	Поз.	Обозначение	Наименование	Кол.	Примечание
				Документация		
А4			КЖИ-ТУ2	Технические условия		
				Детали		
Б4		1	КЖИ-36.00.01	А-III-25 ГОСТ 5781-82, ℓ=3500	3	40.0 кг
Б4		2	— 02	А-I-10 ГОСТ 5781-82, ℓ=190	23	8.8 кг

Типовой проект 708-73.92

Инв.№ подл. | Подпись и дата | Взам. инв.№

Нач. отд.	Лаут	
Н. Контр.	Лифшиц	
Гл. конс.	Лаут	
Гл. спец.	Лифшиц	
Исполн.	Шершукова	

708-73.92 КЖИ-36.00.0

Каркас плоский КР-30

Стадия	Масса	Масштаб
Р	46.6кг	—
Лист	Листов 1	

Гипрокоммунстрой г. Москва

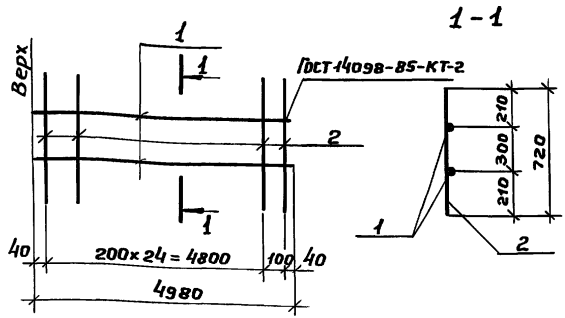

Формат	Зона	Поз.	Обозначение	Наименование	Кол.	Примечание
				Документация		
А4			КЖИ-ТУ2	Технические условия		
				Детали		
Б4		1	КЖИ 37.00.01	А-I-10 ГОСТ 5781-82, ℓ=4980	2	6.1 кг
Б4		2	— 02	А-I-10 ГОСТ 5781-82, ℓ=720	26	12.5 кг

Типовой проект 708-73.92

Инв.№ подл. | Подпись и дата | Взам. инв.№

Нач.отд.	Лаут	
Н.Конт.	Лифшиц	
Гл.конс.	Лаут	
Гл.спец.	Лифшиц	
Исполн.	Шершукова	

708-73.92 КЖИ-37.00.0

Каркас плоский КР-31

Стадия	Масса	Масштаб
Р	18.6кг	—
Лист	Листов 1	

Гипрокоммунстрой г. Москва

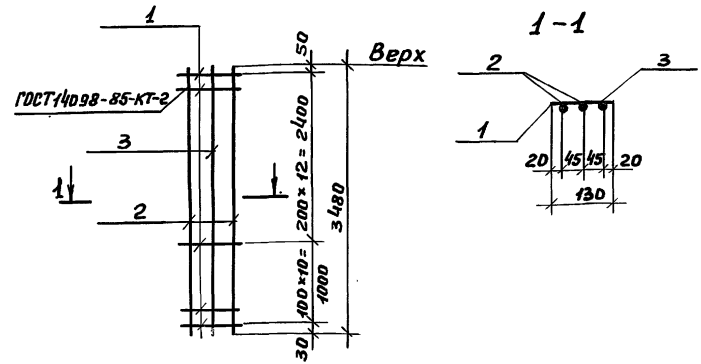

Формат	Зона	Поз.	Обозначение	Наименование	Кол.	Примечание
				Документация		
А4			КЖИ-ТУ2	Технические условия		
				Детали		
Б4		1	КЖИ-38.00.01	А-I-8 ГОСТ 5781-82, ℓ=130	23	1.2 кг
Б4		2	— 02	А-III-16 ГОСТ 5781-82, ℓ=3480	2	11.1 кг
Б4		3	— 03	А-I-10 ГОСТ 5781-82, ℓ=3480	1	2.1 кг

Типовой проект 708-73.92

Инв.№ подл. | Подпись и дата | Взам. инв.№

Нач.отд.	Лаут	
Н.Контр.	Лифшиц	
Гл.конс.	Лаут	
Гл.спец.	Лифшиц	
Исполн.	Шершукова	

708-73.92 КЖИ-38.00.0

Каркас плоский КР-32

Стадия	Масса	Масштаб
Р	14.4кг	—
Лист	Листов 1	

Гипрокоммунстрой г. Москва

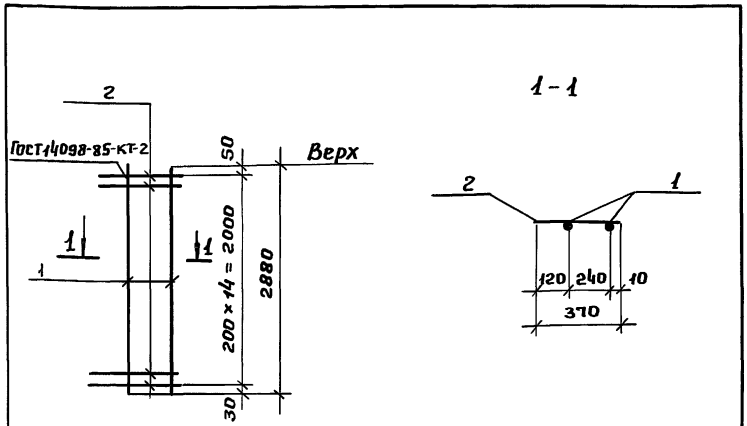

Формат	Зона	Поз.	Обозначение	Наименование	Кол.	Примечание
				Документация		
А4			КЖИ-ТУ 2	Технические условия		
				Детали		
Б4		1	КЖИ-39.00.01	А-I-10 ГОСТ 5781-82, ℓ=2880	2	3.5 кг
Б4		2	— 02	А-I-8 ГОСТ 5781-82, ℓ=380	15	2.4 кг

Типовой проект 708-73.92

Инв.№ подл. | Подпись и дата | Взам. инв.№

Нач.отд.	Лаут	708-73.92	КЖИ-39.00.0
Н.контр.	Лифшиц		
Гл.конс.	Лаут	Каркас плоский КР-33	Стадия: Р; Масса: 5.9кг; Масштаб: —
Гл.спец.	Лифшиц		Лист; Листов 1
Исполн.	Шершукова		Гипрокоммунстрой г. Москва

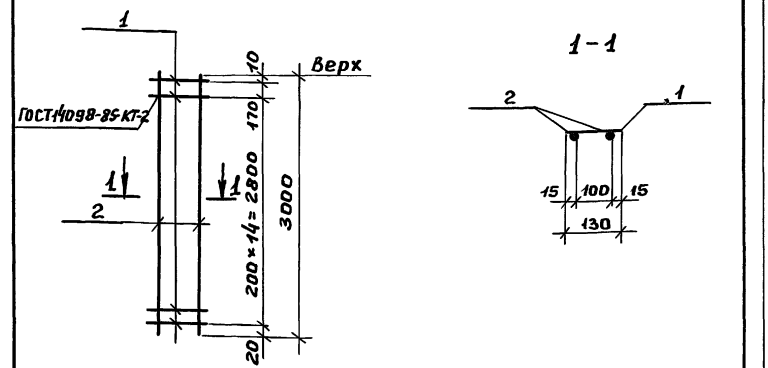

Формат	Зона	Поз.	Обозначение	Наименование	Кол.	Примечание
				Документация		
А4			КЖИ-ТУ2	Технические условия		
				Детали		
Б4		1	КЖИ-40.00.01	А-I-6 ГОСТ 5781-82, ℓ=130	16	0.44 кг
Б4		2	— 02	А-III-10 ГОСТ 5781-82, ℓ=3000	2	3.6 кг

Типовой проект 708-73.92

Инв.№ подл. | Подпись и дата | Взам. инв.№

Нач.отд.	Лаут	708-73.92	КЖИ-40.00.0
Н.Контр.	Лифшиц		
Гл.конс.	Лаут	Каркас плоский КР-34	Стадия: Р; Масса: 4.04 кг; Масштаб: —
Гл.спец.	Лифшиц		Лист; Листов 1
Исполн.	Шершукова		Гипрокоммунстрой г. Москва

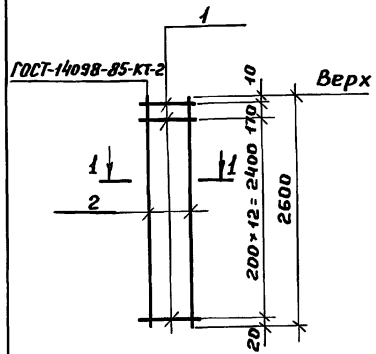

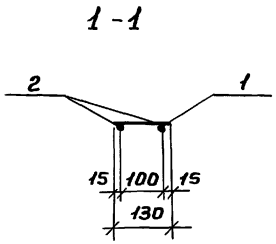

Формат	Зона	Поз.	Обозначение	Наименование	Кол.	Примечание
				Документация		
А4			КЖИ-ТТ2	Технические условия		
				Детали		
Б4		1	КЖ-41.00.01	А-I-6, ГОСТ5781-82, ℓ=130	14	0.4 кг
Б4		2	— 02	А-III-10, ГОСТ 5781-82, ℓ=2600	2	3.3 кг

Нач.отд.	Лаут	708-73.92	КЖИ-41.00.0
Н.Контр.	Лифшиц		
Гл.конс.	Лаут	Каркас плоский КР-35	Стадия: Р; Масса: 3.7кг; Масштаб: —
Гл.спец.	Лифшиц		Лист; Листов 1
Исполн.	Шершукова		ГИПРОКОММУНСТРОЙ г. Москва

Инв.№ подл. | Подпись и дата | Взам.инв.№

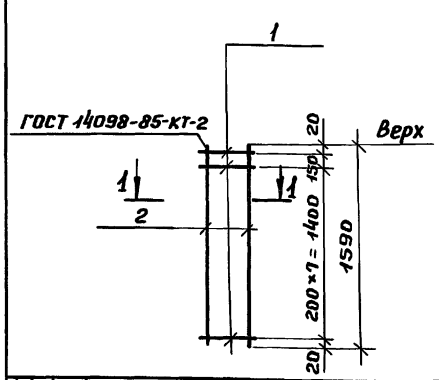

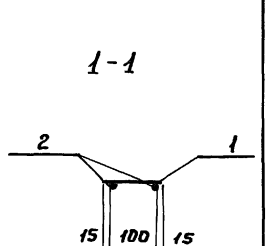

Формат	Зона	Поз.	Обозначение	Наименование	Кол.	Примечание
				Документация		
А4			КЖИ-ТТ2	Технические условия		
				Детали		
Б4		1	КЖИ-42.00.01	А-I-6 ГОСТ 5781-82, ℓ=130	9	0.23 кг
Б4		2	— 02	А-I-8 ГОСТ5781-82, ℓ=1550	2	1.21 кг

Нач.отд.	Лаут	708-73.92	КЖИ-42.00.0
Н.Контр.	Лифшиц		
Гл.Конст.	Лаут	Каркас плоский КР-16	Стадия: Р; Масса: 1.44кг; Масштаб: —
Гл.спец.	Лифшиц		Лист; Листов 1
Исполн.	Шершукова		ГИПРОКОММУНСТРОЙ г. Москва

Инв.№ подл. | Подпись и дата | Взам.инв.№

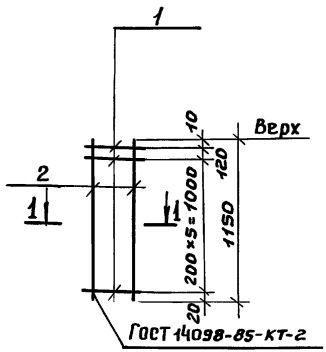

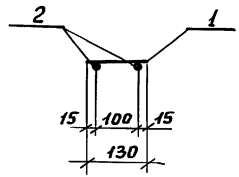

Формат	Зона	Поз.	Обозначение	Наименование	Кол.	Примечание
				Документация		
А4			КЖИ-ТУ2	Технические		
				условия		
				Детали		
Б4		1	КЖИ-43.00.01	А-I-6 ГОСТ 5781-82, ℓ=130	7	0.19 кг
Б4		2	— 02	А-I-6 ГОСТ 5781-82, ℓ=1150	2	0.91 кг

Нач.отд.	Лаут	708-73.92	КЖИ-43.00.0
Н.Контр.	Лифшиц		
Гл.конс.	Лаут		
Гл.спец.	Лифшиц	Каркас плоский КР-37	Стадия: Р; Масса: 1.1 кг; Масштаб: —
Исполн.	Шершукова		Лист; Листов 1
			Гипрокоммунстрой г. Москва

Типовой проект 708-73.92

Инв.№ подл. | Подпись и дата | Взам. инв.№

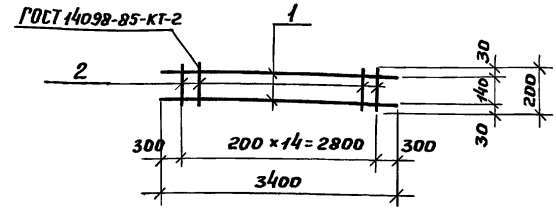

Формат	Зона	Поз.	Обозначение	Наименование	Кол.	Примечание
				Документация		
А4			КЖИ-ТУ2	Технические		
				условия		
				Детали		
Б4		1	КЖИ-44.00.01	А-III-10 ГОСТ 5781-82, ℓ=3400	2	4.0 кг
Б4		2	— 02	А-I-8 ГОСТ 5781-82, ℓ=200	15	16.1 кг

Нач.отд.	Лаут	708-73.92	КЖИ-44.00.0
Н.Контр.	Лифшиц		
Гл.конст.	Лаут		
Гл.спец.	Лифшиц	Каркас плоский КР-38	Стадия: Р; Масса: 21 кг; Масштаб: —
Исполн.	Шершукова		Лист; Листов 1
			Гипрокоммунстрой г. Москва

Типовой проект 708-73.92

Инв.№ подл. | Подпись и дата | Взам. инв.№

Альбом III

Типовой проект 708-73.92

Развертка

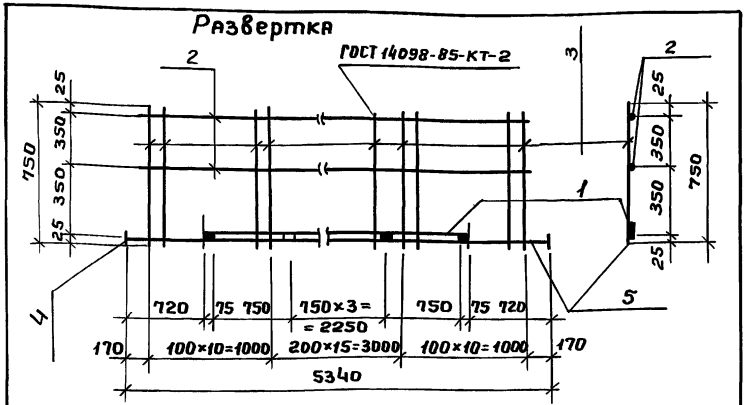

Формат	Зона	Поз.	Обозначение	Наименование	Кол.	Примечание
				Документация		
А4			КЖИ-ТУ2	Технические условия		
				Детали		
Б4		1	КЖИ-45.00.01	А-III-25 ГОСТ 5781-82, ℓ=3900	1	15.1 кг
Б4		2	— 02	А-I-12 ГОСТ 5781-82, ℓ=4860	2	8.6 кг
Б4		3	— 03	А-II-10 ГОСТ 5781-82, ℓ=780	35	16.8 кг
Б4		4	— 04	Полоса Б-1 40×28 ГОСТ 103-76 ℓ=80 С245 ГОСТ 27772-88	2	5.1 кг
Б4		5	— 05	А-III-25 ГОСТ 5781-82, ℓ=5340	1	21.0 кг

Инв.№ подл. | Подпись и дата | Взам. инв.№

Нач. отд.	Лаут	708-73.92	КЖИ-45.00.0
Н. Контр.	Лифшиц		
Гл. конс.	Лаут	Каркас плоский КР-39	Стадия: Р; Масса: 66.6 кг; Масштаб: —
Гл. спец.	Лифшиц		Лист; Листов 1
Испол.	Шершукова		Гипрокоммунстрой г. Москва

Альбом III

Типовой проект 708-73.92

1-1

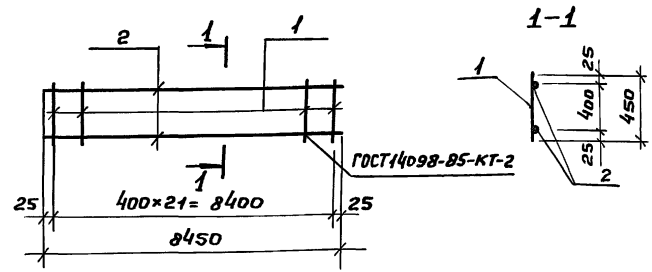

Формат	Зона	Поз.	Обозначение	Наименование	Кол.	Примечание
				Документация		
А4			КЖИ-ТУ2	Технические условия		
				Детали		
Б4		1	КЖИ-46.00.01	А-I-12 ГОСТ 5781-82, ℓ=450	22	8.8 кг
Б4		2	— 02	А-I-12 ГОСТ 5781-82, ℓ=8450	2	15.0 кг

Инв.№ подл. | Подпись и дата | Взам. инв.№

Нач. отд.	Лаут	708-73.92	КЖИ-46.00.0
Н. Контр.	Лифшиц		
Гл. конс.	Лаут	Каркас плоский КР-40	Стадия: Р; Масса: 23.8; Масштаб: —
Гл. спец.	Лифшиц		Лист; Листов 1
Испол.	Шершукова		Гипрокоммунстрой г. Москва

Альбом II

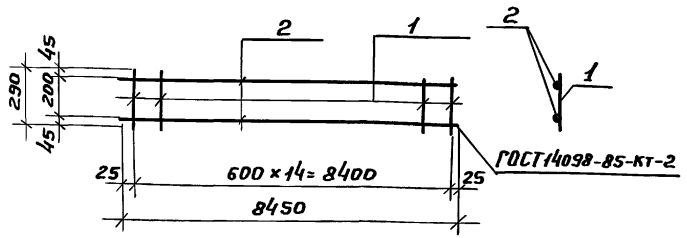

Формат	Зона	Поз.	Обозначение	Наименование	Кол.	Примечание
				Документация		
А4			КЖИ-ТУ2	Технические условия		
				Детали		
Б4		1	КЖИ 47.00.01	А-I-6 ГОСТ 5781-82, ℓ=290	15	1.0 кг
Б4		2	— 02	А-I-8, ГОСТ 5781-82, ℓ=8450	2	6.7 кг

Типовой проект 708-73.92

Инв. № подл. | Подпись и дата | Взам. инв. №

Нач. отд.	Лаут	708-73.92	КЖИ-47.00.0
Н. Контр.	Лифшиц		
Гл. констр.	Лаут	Каркас плоский КР 41	Стадия: Р; Масса: 9.7 кг; Масштаб: —
Гл. спец.	Лифшиц		Лист; Листов 1
Исполн.	Шершукова		Гипрокоммунстрой г. Москва

Альбом II

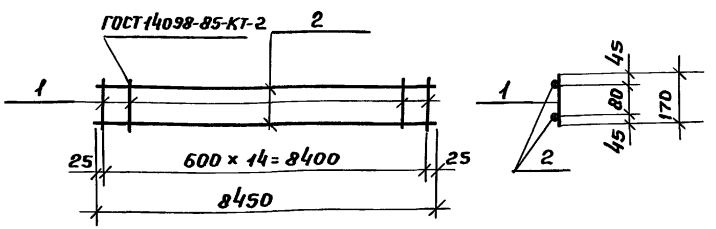

Формат	Зона	Поз.	Обозначение	Наименование	Кол.	Примечание
				Документация		
А4			КЖИ-ТУ2	Технические условия		
				Детали		
Б4		1	КЖИ 48.00.01	А-I-6 ГОСТ 5781-82, ℓ=170	15	0.5 кг
Б4		2	— 02	А-I-8 ГОСТ 5781-82, ℓ=8450	2	6.7 кг

Типовой проект 708-73.92

Инв. № подл. | Подпись и дата | Взам. инв. №

Нач. отд.	Лаут	708-73.92	КЖИ-48.00.0
Н. Контр.	Лифшиц		
Гл. конст.	Лаут	Каркас плоский КР-42	Стадия: Р; Масса: 7.2 кг; Масштаб: —
Гл. спец.	Лифшиц		Лист; Листов 1
Исполн.	Шершукова		Гипрокоммунстрой г. Москва

Альбом III

Типовой проект 708-73.92

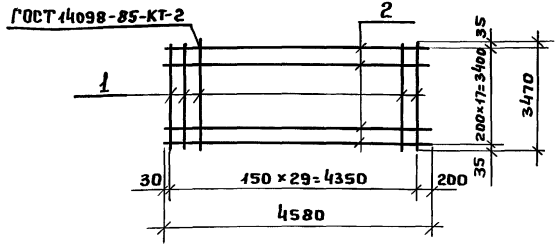

Формат	Зона	Поз.	Обозначение	Наименование	Кол.	Примечание
				Документация		
А4			КЖИ-ТУ2	Технические условия		
				Детали		
Б4		1	КЖИ-49.00.01	А-III-12 ГОСТ 5781-82, ℓ=3470	30	92.4 кг
Б4		2	– 02	А-I-6 ГОСТ 5781-82, ℓ=478D	18	18.3 кг

Нач.отд.	Лаут	708-73.92	КЖИ-49.00.0
Н.Контр.	Лифшиц		
Гл.Конст.	Лаут	Сетка С1	Стадия: Р; Масса: 110.7кг; Масштаб: –
Гл.спец.	Лифшиц		Лист; Листов 1
Исполн.	Шершукова		Гипрокоммунстрой г. Москва

Инв.№ подл. | Подпись и дата | Взам.инв.№

Альбом III

Типовой проект 708-73.92

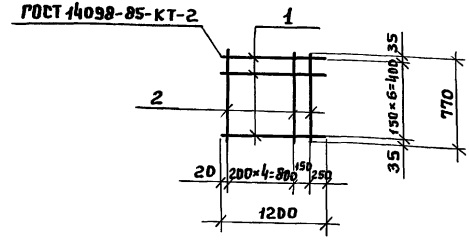

Формат	Зона	Поз.	Обозначение	Наименование	Кол.	Примечание
				Документация		
А4			КЖИ-ТУ 2	Технические условия		
				Детали		
Б4		1	КЖИ-50.00.01	А-III-12 ГОСТ 5781-82, ℓ=1200	7	7.5 кг
Б4		2	– 02	А-I-6 ГОСТ 5781-82, ℓ=970	6	1.3 кг

Нач.отд.	Лаут	708-73.92	КЖИ-50.00.0
Н.Контр.	Лифшиц		
Гл.конст.	Лаут	Сетка С2	Стадия: Р; Масса: 8.8кг; Масштаб: –
Гл.спец.	Лифшиц		Лист; Листов 1
Исполн.	Шершукова		Гипрокоммунстрой г. Москва

Инв.№ подл. | Подпись и дата | Взам.инв.№

Альбом III

Типовой проект 708-73.92

Развертка

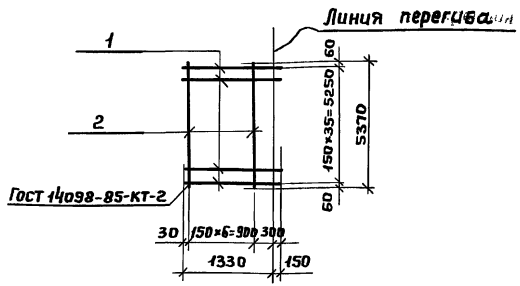

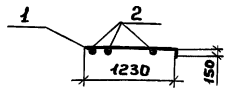

Формат	Зона	Поз.	Обозначение	Наименование	Кол.	Прим.
				Документация		
А4			КЖИ-ТУ2	Техническая условия		
				Детали		
Б4		1	КЖИ-51.00.01	А-III-10, ГОСТ 5781-82, ℓ=1400	36	26.0 кг
Б4		2	— 02	А-I-6, ГОСТ 5781-82, ℓ=5310	7	8.3 кг

Нач.отд.	Лаут		708-73.92	КЖИ-51.00.0	
Н.Контр.	Лифшиц				
Гл.конс.	Лаут		Сетка С3	Стадия	Масса	Масштаб
Гл.спец.	Лифшиц			Р	34.3	—
Исполн.	Шершукова			Лист	Листов 1
				Гипрокоммунстрой г. Москва	

Взам.инв.№ | Подпись и дата | Инв.№ подл.

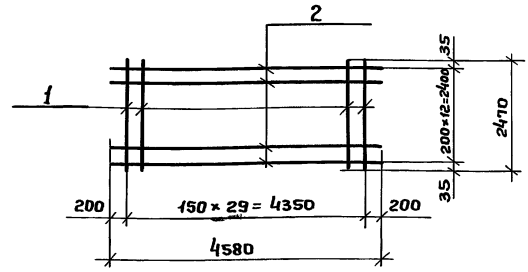

Формат	Зона	Поз.	Обозначение	Наименование	Кол.	Прим.
				Документация		
А4			КЖИ-ТГ2	Техническая условия		
				Детали		
Б4		1	КЖИ-52.00.01	А-III-12, ГОСТ 5781-82, ℓ=2470	30	65.8 кг
Б4		2	— 02	А-I-6, ГОСТ 5781-82, ℓ=4580	10	10.2 кг

Нач.отд.	Лаут		708-73.92	КЖИ-52.00.0	
Н.Контр.	Лифшиц				
Гл.конс.	Лаут		Сетка С4	Стадия	Масса	Масштаб
Гл.спец.	Лифшиц			Р	76.0 кг	—
Исполн.	Шершукова			Лист	Листов 1
				Гипрокоммунстрой г. Москва	

Взам.инв.№ | Подпись и дата | Инв.№ подл.

Альбом II

Типовой проект 708-73.92

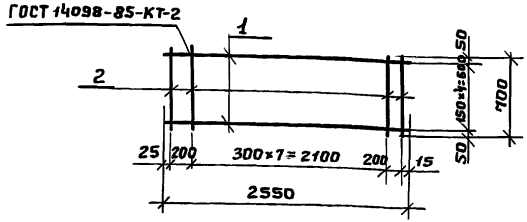

Формат	Зона	Поз.	Обозначение	Наименование	Кол.	Примечание
				Документация		
А4			КЖИ-ТУ2	Технические условия		
				Детали		
Б4		1	КЖИ-53.00.01	А-III-12 ГОСТ 5781-82, ℓ=2550	5	11.32 кг
Б4		2	— 02	А-I-6 ГОСТ 5781-82, ℓ=700	10	1.55 кг

Нач.отд.	Лаут		708-73.92	КЖИ-53.00.0	
Н.Контр.	Лифшиц				
Гл.конс.	Лаут		Сетка С5	Стадия: Р	Масса: 12.9кг
Гл.спец.	Лифшиц			Масштаб: —	
Исполн.	Шершукова			Лист	Листов 1
				Гипрокоммунстрой г. Москва	

Инв.№подл. | Подпись и дата | Взам.инв.№

Альбом II

Типовой проект 708-73.92

Развертка

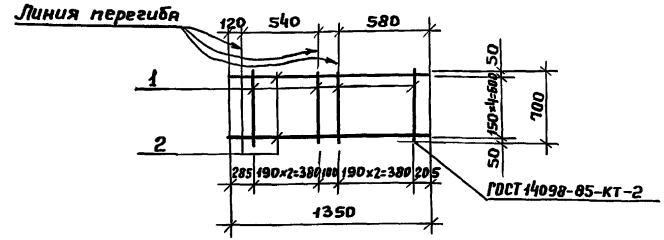

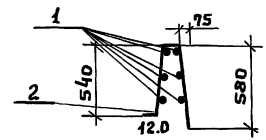

Формат	Зона	Поз.	Обозначение	Наименование	Кол.	Примечание
				Документация		
А4			КЖИ-ТУ 2	Технические условия		
				Детали		
Б4		1	КЖИ-54.00.01	А-I-6 ГОСТ 5781-82, ℓ=700	6	0.93 кг
Б4		2	— 02	А-III-8 ГОСТ 5781-82, ℓ=1350	5	2.67 кг

Нач.отд.	Лаут		708-73.92	КЖИ-54.00.0	
Н.Контр.	Лифшиц				
Гл.конст.	Лаут		Сетка С6	Стадия: Р	Масса: 3.6кг
Гл.спец.	Лифшиц			Масштаб: —	
Исполн.	Шершукова			Лист	Листов 1
				Гипрокоммунстрой г. Москва	

Инв.№подл. | Подпись и дата | Взам.инв.№

Альбом II

Типовой проект 708-73.92

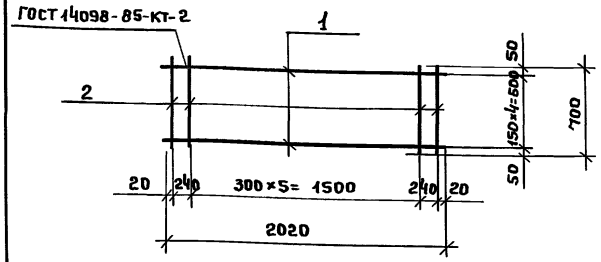

Формат	Зона	Поз.	Обозначение	Наименование	Кол.	Прим.
				Документация		
А4			КЖИ-ТУ2	Технические условия		
				Детали		
Б4		1	КЖИ-55.00.01	А-III-10, ГОСТ 5781-82, ℓ=2020	5	6.2 кг
Б4		2	— 02	А-I-6; ГОСТ 5781-82, ℓ=700	8	1.2 кг

Нач. отд.	Лаут		708-73.92	КЖИ-55.00.0
Н. Конст.	Лифшиц			
Гл. конс.	Лаут		Сетка С7	Стадия: Р; Масса: 7.4кг; Масштаб: —
Гл. спец.	Лифшиц			Лист; Листов 1
Исполн.	Шершукова			Гипрокоммунстрой г. Москва

Инв. № подл. | Подпись и дата | Взам. инв. №

Альбом II

Типовой проект 708-73.92

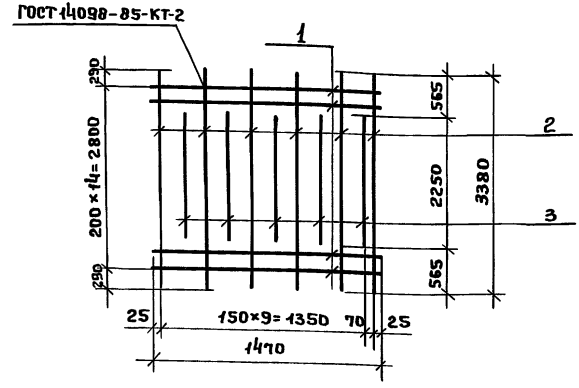

Формат	Зона	Поз.	Обозначение	Наименование	Кол.	Прим.
				Документация		
А4			КЖИ-ТУ2	Технические условия		
				Детали		
Б4		1	КЖИ-55.00.01	А-I-8, ГОСТ 5781-82, ℓ=1470	15	8.74 кг
Б4		2	—02	А-III-25, ГОСТ 5781-82, ℓ=3380	6	78.14 кг
Б4		3	—03	А-III-25, ГОСТ 5781-82, ℓ=2250	5	43.34 кг

Нач. отд.	Лаут		708-73.92	КЖИ-56.00.0
Н. Контр.	Лифшиц			
Гл. конс.	Лаут		Сетка С-8	Стадия: Р; Масса: 130.2кг; Масштаб: —
Гл. спец.	Лифшиц			Лист; Листов 1
Исполн.	Шершукова			Гипрокоммунстрой г. Москва

Инв. № подл. | Подпись и дата | Взам. инв. №

Альбом II

Типовой проект 708-73.92

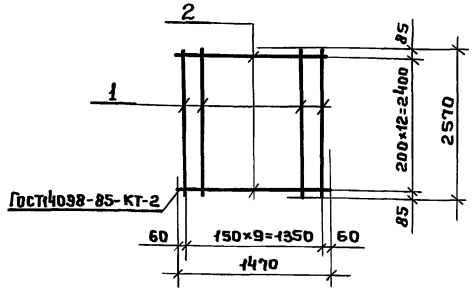

Формат	Зона	Поз.	Обозначение	Наименование	Кол.	Прим.
				Документация		
А4			КЖИ-ТУ 2	Технические условия		
				Детали		
Б4		1	КЖИ-57.00.01	А-III-25 ГОСТ 5781-82, ℓ=2570	13	128.7 кг
Б4		2	— 02	А-I-8; ГОСТ 5781-82, ℓ=1470	10	6.0 кг

Нач.отд.	Лаут	708-73.92	КЖИ-57.00.0
Н.Контр.	Лифшиц		
Гл.конст.	Лаут	Сетка С-9	Стадия: Р; Масса: 134.7кг; Масштаб: —
Гл.спец.	Лифшиц		Лист; Листов 1
Исполн.	Шершукова		Гипрокоммунстрой г. Москва

Инв.№ подл. | Подпись и дата | Взам.инв.№

Альбом II

Типовой проект 708-73.92

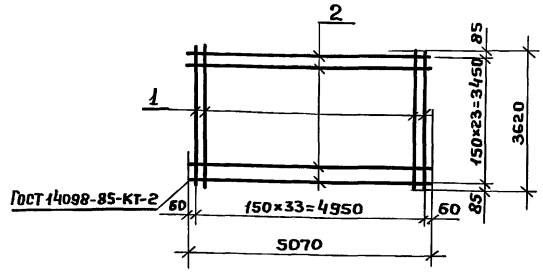

Формат	Зона	Поз.	Обозначение	Наименование	Кол.	Прим.
				Документация		
А4			КЖИ-ТУ 2	Технические условия		
				Детали		
Б4		1	КЖИ-58.00.01	А-III-12 ГОСТ 5781-82, ℓ=3620	34	109.2 кг
Б4		2	— 02	А-III-12 ГОСТ 5781-82, ℓ=5070	24	108.1 кг

Нач.отд.	Лаут	708-73.92	КЖИ-58.00.0
Н.Контр.	Лифшиц		
Гл.конс.	Лаут	Сетка С 10	Стадия: Р; Масса: 217.3 кг; Масштаб: —
Гл.спец.	Лифшиц		Лист; Листов 1
Исполн.	Шершукова		Гипрокоммунстрой г. Москва

Инв.№ подл. | Подпись и дата | Взам.инв.№

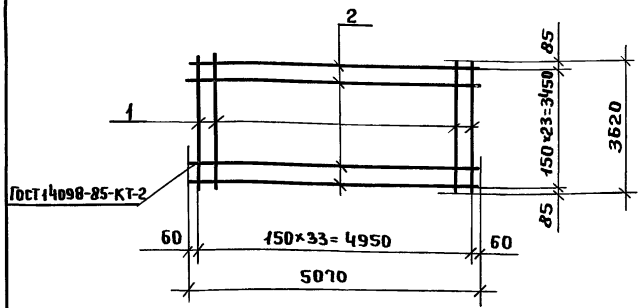

Форм.	Зона	Поз.	Обозначение	Наименование	Кол.	Прим.
				Документация		
А4			КЖИ-ТУ2	Технические условия		
				Детали		
Б4		1	КЖИ-59.00.01	А-III-10 ГОСТ 5781-82, ℓ=3620	34	62.6 кг
Б4		2	— 02	А-III-10 ГОСТ 5781-82, ℓ=5070	24	62.4 кг

Инв.№ подл. | Подпись и дата | Взам. инв.№

Нач.отд.	Лаут	708-73.92	КЖИ-59.00.0
Н.Контр.	Лифшиц	Сетка С 11	Стадия: Р; Масса: 125.0кг; Масштаб: —
Гл.конс.	Лаут		Лист; Листов 1
Гл.спец.	Лифшиц		Гипрокоммунстрой г. Москва
Исполн.	Шершукова		

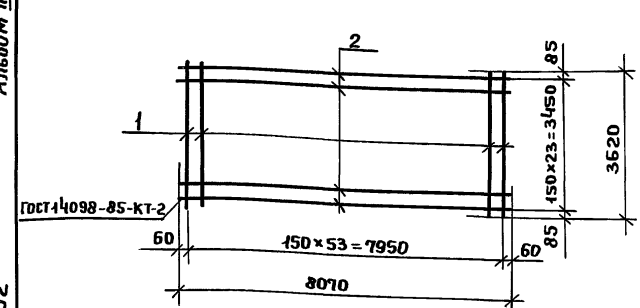

Форм.	Зона	Поз.	Обозначение	Наименование	Кол.	Прим.
				Документация		
А4			КЖИ-ТУ2	Технические условия		
				Детали		
Б4		1	КЖИ-60.00-01	А-III-12 ГОСТ 5781-82, ℓ=3620	54	306.0 кг
Б4		2	— 02	А-III-16 ГОСТ 5781-82, ℓ=8070	24	302.4 кг

Инв.№ подл. | Подпись и дата | Взам. инв.№

Нач.отд.	Лаут	708-73.92	КЖИ-60.00.0
Н.Контр.	Лифшиц	Сетка С 12	Стадия: Р; Масса: 608.4кг; Масштаб: —
Гл.конст.	Лаут		Лист; Листов 1
Гл.спец.	Лифшиц		Гипрокоммунстрой г. Москва
Исполн.	Шершукова		

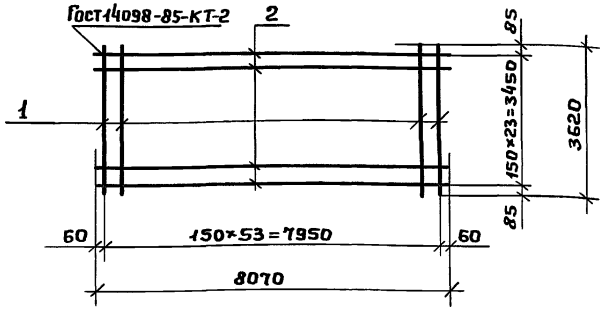

Формат	Зона	Поз.	Обозначение	Наименование	Кол.	Примеч.
				Документация		
А4			КЖИ-ТУ2	Технические условия		
				Детали		
Б4		1	КЖИ-61.00.01	А-III-12 ГОСТ 5781-82, ℓ=3620	54	176.8 кг
Б4		2	— 02	А-III-12 ГОСТ 5781-82, ℓ=8070	24	176.7 кг

Нач.отд.	Лаут		708-73.92	КЖИ-61.00.0	
Н.Контр.	Лифшиц				
Гл.конс.	Лаут		Сетка С13	Стадия: Р	Масса: 353.5кг	Масштаб: —
Гл.спец.	Лифшиц			Лист	Листов 1
Испол.	Шершукова			Гипрокоммунстрой г. Москва	

Взам.инв.№ | Подпись и дата | Инв.№ подл.

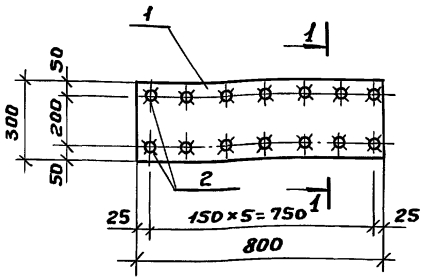

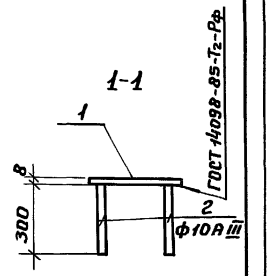

Форм.	Зона	Поз.	Обозначение	Наименование	Кол	Примечание
				Документация		
А4			КЖИ-ТУ 2	Технические условия		
				Детали		
Б4		1	КЖИ-62.00.01	Полоса $\frac{Б\text{-}300\times8\ ГОСТ\ 103\text{-}76\ \ell=800}{С\ 235\quad ГОСТ\ 27772\text{-}88}$	1	15.1 кг
Б4		2	— 02	А-III-10 ГОСТ 5781-82, ℓ=300	12	2.4 кг

Нач.отд.	Лаут		708-73.92	КЖИ-62.00.0	
Н.Конт.	Лифшиц				
Гл.конс.	Лаут		Изделие закладное М-8	Стадия: Р	Масса: 17.5кг	Масштаб: 1:20
Гл.спец.	Лифшиц			Лист	Листов 1
Испол.	Шершукова			Гипрокоммунстрой г. Москва	

Взам.инв.№ | Подпись и дата | Инв.№ подл.

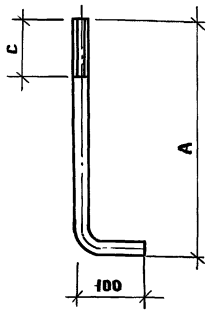

Обозначение	Размеры, мм			Материал	Масса, кг
	c	A	e		
КЖИ-63.00.0	80	350	450	Круг $\frac{\text{Ø12 ГОСТ 2590-71}}{\text{с 235 ГОСТ 27772-88}}$	0.4
—01	150	600	750	Круг $\frac{\text{Ø30 ГОСТ 2590-71}}{\text{с 235 ГОСТ 27772-88}}$	5.6
—02	70	480	600	Круг $\frac{\text{Ø12 ГОСТ 2590-71}}{\text{с 235 ГОСТ 27772-88}}$	5.3

Нач.отд	Лаут	708-73.92	КЖИ-63.00.00
Н.Контр.	Лифшиц		
Гл.конс.	Лаут		
Гл.спец	Лифшиц		
Исполн	Шершукова		
Анкер А1		Стадия: Р; Масса: См. табл.; Масштаб: —	
		Лист; Листов 1	
См. таблицу		Гипрокоммунстрой г. Москва	

Инв.№ подл. | Подпись и дата | Взам.инв.№

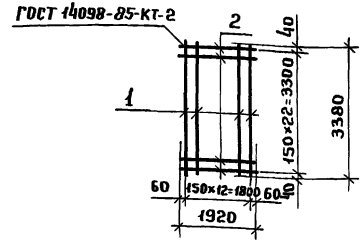

Формат	Зона	Поз.	Обозначение	Наименование	Кол.	Прим.
				Документация		
А4			КЖИ-ТУ2	Технические условия		
				Детали		
Б4		1	КЖИ-64.00.01	А-III-12 ГОСТ 5781-82, ℓ=3380	13	39.0 кг
Б4		2	—02	А-III-12 ГОСТ 5781-82, ℓ=1920	23	39.2 кг

Нач.отд	Лаут	708-73.92	КЖИ-64.00.0
Н.Контр.	Лифшиц		
Гл.конс.	Лаут		
Гл.спец	Лифшиц		
Исполн.	Шершукова		
Сетка С-16		Стадия: Р; Масса: 78.2кг; Масштаб: —	
		Лист; Листов 1	
		Гипрокоммунстрой г. Москва	

Инв.№ подл. | Подпись и дата | Взам.инв.№

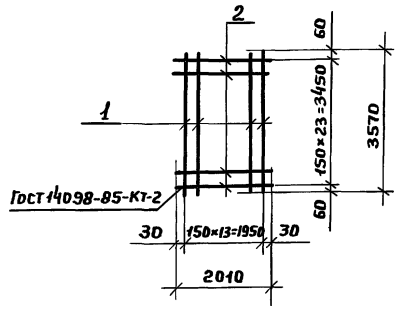

Форм.	Зона	Поз.	Обозначение	Наименование	Кол.	Прим.
				Документация		
А4			КЖИ-ТУ-2	Технические условия		
				Детали		
Б4		1	КЖИ-65.00.01	А-III-10 ГОСТ 5781-82, ℓ=3570	14	30.9кг
Б4		2	—02	А-III-10 ГОСТ 5781-82, ℓ=2020	24	29.9кг

Нач.отд.	Лаут	
Н.Контр.	Лифшиц	
Гл.конс.	Лаут	
Гл.спец.	Лифшиц	
Исполн.	Шершукова	

708-73.92 КЖИ-65.00.0

Сетка С 17

Стадия	Масса	Масштаб
Р	60.8	—
Лист	Листов 1	

Гипрокоммунстрой г. Москва

Инв.№подл. | Подпись и дата | Взам.инв.№

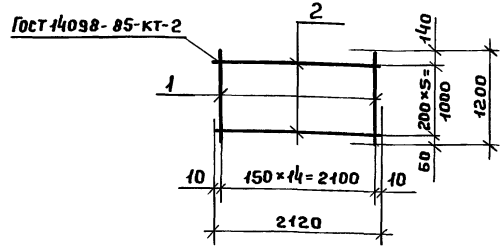

Форм.	Зона	Поз.	Обозначение	Наименование	Кол.	Прим.
				Документация		
А4			КЖИ-ТУ2	Технические условия		
				Детали		
Б4		1	КЖИ-66.00.01	А-I-8 ГОСТ 5781-82, ℓ=1200	15	7.1кг
Б4		2	—02	А-I-10 ГОСТ 5781-82, ℓ=2120	6	7.85кг

Нач.отд.	Лаут	
Н.Контр.	Лифшиц	
Гл.конс.	Лаут	
Гл.спец.	Лифшиц	
Исполн.	Шершукова	

708-73.92 КЖИ-66.00.0

Сетка С 18

Стадия	Масса	Масшт.
Р	14.95кг	—
Лист	Листов 1	

Гипрокоммунстрой г. Москва

Инв.№подл. | Подпись и дата | Взам.инв.№

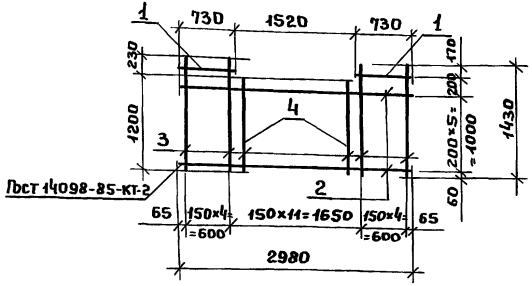

Формат	Зона	Поз.	Обозначение	Наименование	Кол.	Примеч.
				Документация		
А4			КЖИ-ТУ 2	Технические условия		
				Детали		
Б4		1	КЖИ-67.00.01	А-I-8 ГОСТ 5781-82, ℓ=730	2	1.2 кг
Б4		2	—02	А-I-8 ГОСТ 5781-82, ℓ=2980	6	7.06 кг
Б4		3	—03	А-III-12 ГОСТ 5781-82, ℓ=1430	10	12.7 кг
Б4		4	—04	А-III-12 ГОСТ 5781-82, ℓ=1200	10	10.6 кг

Взам. инв.№ | Подпись и дата | Инв.№ подл.

Нач.отд.	Лаут	708-73.92	КЖИ-67.00.0
Н.Контр.	Лифшиц		
Гл.конс.	Лаут	Сетка С19	Стадия: Р; Масса: 31.56 кг; Масштаб: —
Гл.спец.	Лифшиц		Лист; Листов 1
Исполн.	Ушкевич		Гипрокоммунстрой г. Москва

Развертка

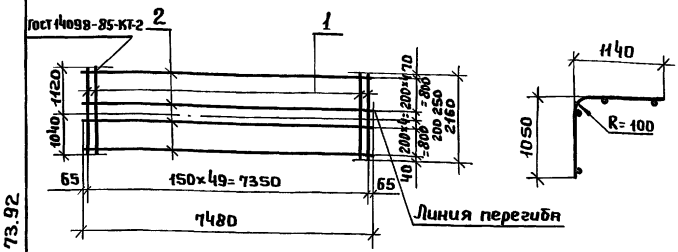

Формат	Зона	Поз.	Обозначение	Наименование	Кол.	Примеч.
				Документация		
А4			КЖИ-ТУ 2	Технические условия		
				Детали		
Б4		1	КЖИ-68.00.01	А-III-20 ГОСТ 5781-82, ℓ=2160	50	266.8 кг
Б4		2	—02	А-I-8 ГОСТ 5781-82, ℓ=7480	10	29.5 кг

Взам. инв.№ | Подпись и дата | Инв.№ подл.

Нач.отд.	Лаут	708-73.92	КЖИ-68.00.0
Н.Контр.	Лифшиц		
Гл.конс.	Лаут	Сетка С20	Стадия: Р; Масса: 296.9кг; Масштаб: —
Гл.спец.	Лифшиц		Лист; Листов 1
Исполн.	Ушкевич		Гипрокоммунстрой г. Москва

Альбом II

Типовой проект 708-73.92

Развертка

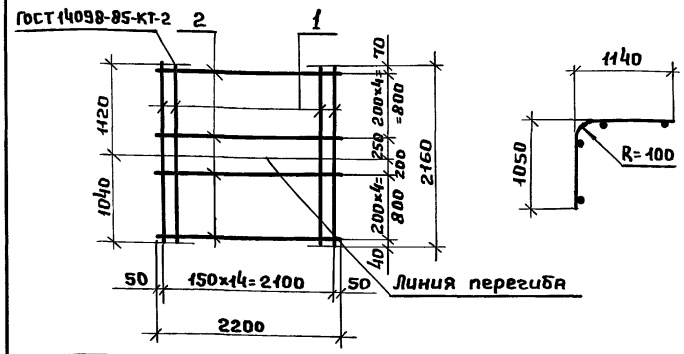

Формат	Зона	Поз.	Обозначение	Наименование	Кол.	Примеч.
				Документация		
А4			КЖИ-ТУ2	Технические условия		
				Детали		
Б4		1	КЖИ-69.00.01	А-III-20 ГОСТ 5781-82, ℓ=2160	15	80.0 кг
Б4		2	-02	А-I-8 ГОСТ 5781-82, ℓ=2200	10	8.69 кг

Нач.отд.	Лаут	
Н.Контр.	Лифшиц	
Гл.Конс.	Лаут	
Гл.спец.	Лифшиц	
Исполн.	Ушкевич	

708-73.92 КЖИ-69.00.0

Сетка С21

Стадия	Масса	Масштаб
Р	88.7	—
Лист	Листов 1	

Гипрокоммунстрой г. Москва

Инв.№ подл. | Подпись и дата | Взам.инв.№

Альбом II

Типовой проект 708-73.92

Развертка

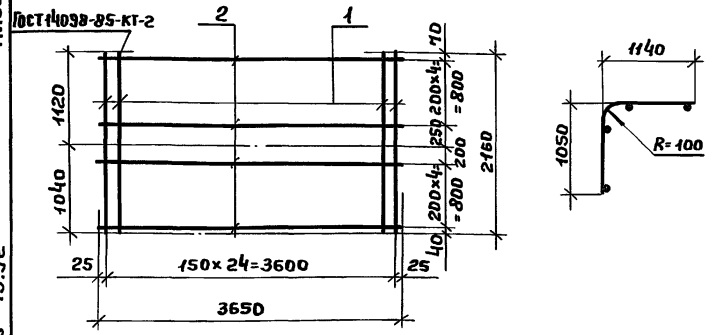

Формат	Зона	Поз.	Обозначение	Наименование	Кол.	Примеч.
				Документация		
А4			КЖИ-ТУ2	Технические условия		
				Детали		
Б4		1	КЖИ-70.00.01	А-III-20 ГОСТ 5781-82, ℓ=2160	25	133.4 кг
Б4		2	-02	А-I-8 ГОСТ 5781-82, ℓ=3650	10	14.4 кг

Нач.отд.	Лаут	
Н.Контр.	Лифшиц	
Гл.Конс.	Лаут	
Гл.спец.	Лифшиц	
Исполн.	Ушкевич	

708-73.92 КЖИ-70.00.0

Сетка С22

Стадия	Масса	Масштаб
Р	147.8кг	—
Лист	Листов 1	

Гипрокоммунстрой г. Москва

Инв.№ подл. | Подпись и дата | Взам.инв.№

Альбом III

Типовой проект 708-73.92

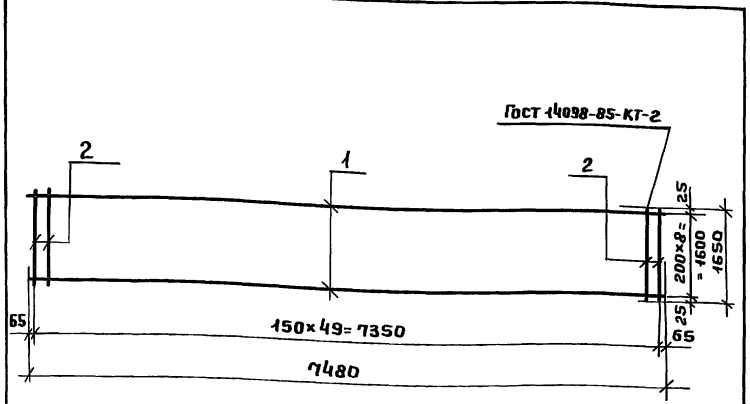

Формат	Зона	Поз.	Обозначение	Наименование	Кол.	Примеч.
				Документация		
А4			КЖИ-ТУ2	Технические условия		
				Детали		
Б4		1	КЖИ-71.00.01	А-I-8 ГОСТ 5781-82, ℓ=7480	13	38.4 кг
Б4		2	-02	А-III-16 ГОСТ 5781-82, ℓ=1650	50	130.4 кг

Нач.отд.	Лаут	708-73.92	КЖИ-71.00.0
Н.Контр.	Лифшиц		
Гл.конст.	Лаут	Сетка С23	Стадия: Р; Масса: 168.8 кг; Масштаб: —
Гл.спец.	Лифшиц		Лист; Листов 1
Исполн.	Ушкевич		Гипрокоммунстрой г. Москва

Инв.№ подл. | Подпись и дата | Взам.инв.№

Альбом III

Типовой проект 708-73.92

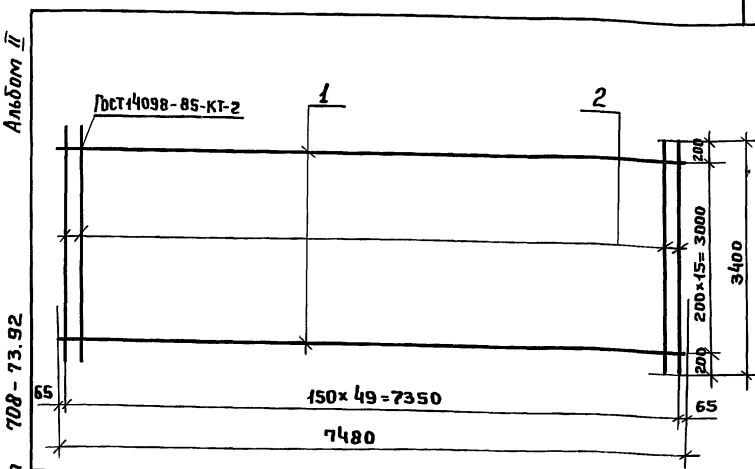

Формат	Зона	Поз.	Обозначение	Наименование	Кол.	Примеч.
				Документация		
А4			КЖИ-ТУ2	Технические условия		
				Детали		
Б4		1	КЖИ-72.00.01	А-I-10 ГОСТ 5781-82, ℓ=7480	16	73.8 кг
Б4		2	-02	А-III-25 ГОСТ 5781-82, ℓ=3400	50	654.5 кг

Нач.отд.	Лаут	708-73.92	КЖИ-72.00.0
Н.Конс.	Лифшиц		
Гл.спец.	Лаут	Сетка С24	Стадия: Р; Масса: 728.3 кг; Масштаб: —
Гл.спец.	Лифшиц		Лист; Листов 1
Исполн.	Ушкевич		Гипрокоммунстрой г. Москва

Инв.№ подл. | Подпись и дата | Взам.инв.№

Альбом II

Типовой проект 708-73.92

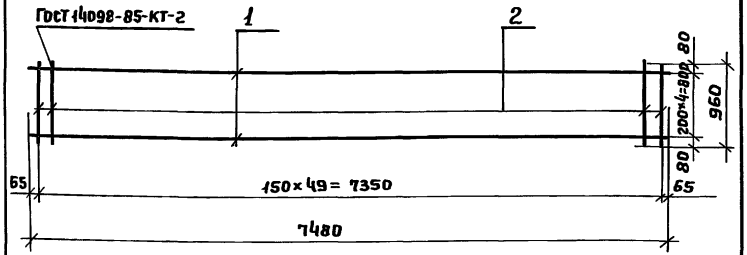

Формат	Зона	Поз.	Обозначение	Наименование	Кол.	Примеч.
				Документация		
А4			КЖИ-ТУ2	Технические условия		
				Детали		
Б4		1	КЖИ-73.00.01	А-I-8 ГОСТ 5781-82, ℓ=7480	5	14.8 кг
Б4		2	— 02	А-I-10 ГОСТ 5781-82, ℓ=960	50	29.6 кг

Взам. инв. №

Подпись и дата

Инв. № подл.

Нач. отд.	Лаут	
Н. Контр.	Лифшиц	
Гл. конс.	Лаут	
Гл. спец.	Лифшиц	
Исполн.	Ушкевич	

708-73.92 КЖИ-73.00.0

Сетка С 25

Стадия	Масса	Масштаб
Р	44.4кг	—
Лист	Листов 1	

Гипрокоммунстрой г. Москва

Альбом II

Типовой проект 708-73.92

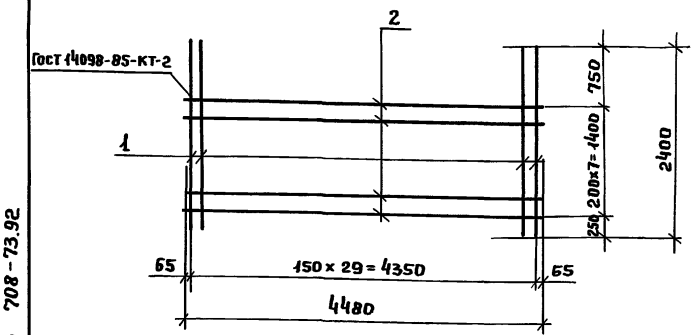

Формат	Зона	Поз.	Обозначение	Наименование	Кол.	Примеч.
				Документация		
А4			КЖИ-ТУ2	Технические условия		
				Детали		
Б4		1	КЖИ-74.00.01	А-III-20 ГОСТ 5781-82, ℓ=2400	30	177.8 кг
Б4		2	— 02	А-I-8 ГОСТ 5781-82, ℓ=4480	8	14.2 кг

Взам. инв. №

Подпись и дата

Инв. № подл.

Нач. отд.	Лаут	
Н. Контр.	Лифшиц	
Гл. конс.	Лаут	
Гл. спец.	Лифшиц	
Исполн.	Ушкевич	

708-73.92 КЖИ-74.00.0

Сетка С 26

Стадия	Масса	Масштаб
Р	192.0кг	—
Лист	Листов 1	

Гипрокоммунстрой г. Москва

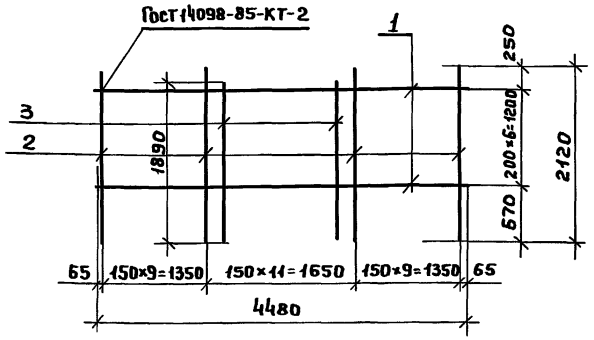

Формат	Зона	Поз.	Обозначение	Наименование	Кол.	Примеч.
				Документация		
А4			КЖИ-ТУ 2	Технические условия		
				Детали		
Б4		1	КЖИ-75.00.01	А-I-8 ГОСТ 5781-82, ℓ=4480	7	12.4 кг
Б4		2	—02	А-III-20 ГОСТ 5781-82, ℓ=2120	20	104.7 кг
Б4		3	—03	А-III-20 ГОСТ 5781-82, ℓ=1890	10	46.7 кг

Нач.отд.	Лаут	708-73.92	КЖИ-75.00.0
Н.Контр.	Лифшиц		
Гл.конст.	Лаут	Сетка С 27	Стадия: Р; Масса: 163.8кг; Масштаб: —
Гл.спец.	Лифшиц		Лист; Листов 1
Исполн.	Ушкевич		Гипрокоммунстрой г. Москва

Инв.№ подл. | Подпись и дата | Взам.инв.№

Типовой проект 708-73.92

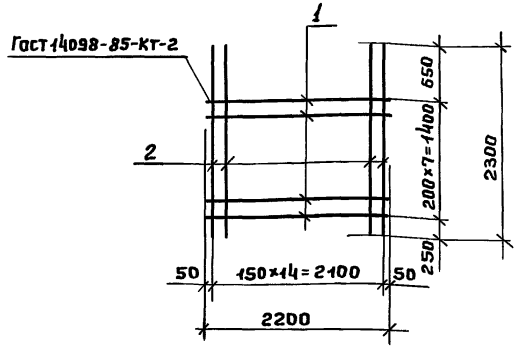

Формат	Зона	Поз.	Обозначение	Наименование	Кол.	Примеч.
				Документация		
А4			КЖИ-ТУ 2	Технические условия		
				Детали		
Б4		1	КЖИ-76.00.01	А-I-8 ГОСТ 5781-82, ℓ=2200	8	7.0 кг
Б4		2	—02	А-III-16 ГОСТ 5781-82, ℓ=2300	15	54.5 кг

Нач.отд.	Лаут	708-73.92	КЖИ-76.00.0
Н.Контр.	Лифшиц		
Гл.конс.	Лаут	Сетка С 28	Стадия: Р; Масса: 61.5кг; Масштаб: —
Гл.спец.	Лифшиц		Лист; Листов 1
Исполн.	Ушкевич		Гипрокоммунстрой г. Москва

Инв.№ подл. | Подпись и дата | Взам.инв.№

Типовой проект 708-73.92

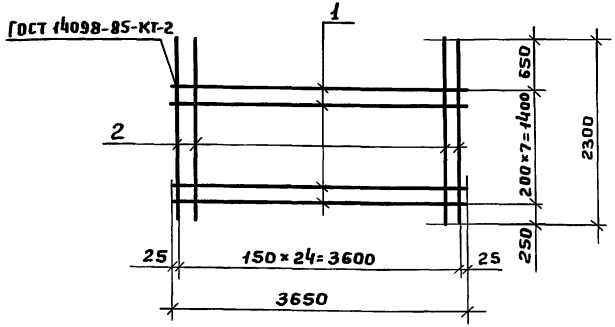

Формат	Зона	Поз.	Обозначение	Наименование	Кол.	Примеч.
				Документация		
А4			КЖИ-ТУ 2	Технические условия		
				Детали		
Б4		1	КЖИ 77.00.01	А-I-8, ГОСТ 5781-82, ℓ=3650	8	11.5 кг
Б4		2	— 02	А-III-16, ГОСТ 5781-82, ℓ=2300	25	99.8 кг

Нач.отд.	Лаут		708-73.92 КЖИ-77.00.0
Н.Контр.	Лифшиц		
Гл.конс.	Лаут		Сетка С 29
Гл.спец.	Лифшиц		Стадия: Р; Масса: 112.3кг; Масштаб: —
Исполн.	Ушкевич		Лист; Листов 1
			Гипрокоммунстрой г. Москва

Инв.№ подл. | Подпись и дата | Взам. инв.№

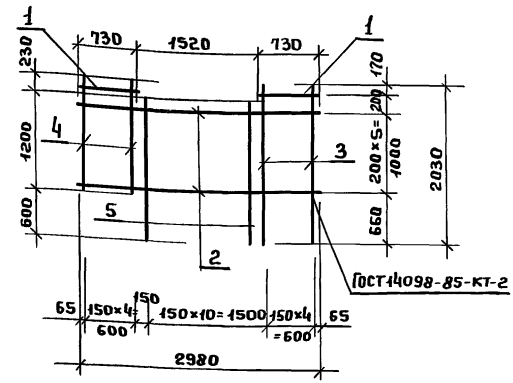

Формат	Зона	Поз.	Обозначение	Наименование	Кол.	Примеч.
				Документация		
А4			КЖИ-ТУ 2	Технические условия		
				Детали		
Б4		1	КЖИ-78.00.01	А-I-8, ГОСТ 5781-82, ℓ=730	2	0.58 кг
Б4		2	—02	А-I-8, ГОСТ 5781-82, ℓ=2980	6	7.06 кг
Б4		3	—03	А-III-16, ГОСТ 5781-82, ℓ=2030	5	16.04кг
Б4		4	—04	А-III-16, ГОСТ 5781-82, ℓ=1430	5	11.3 кг
Б4		5	—05	А-III-16, ГОСТ 5781-82, ℓ=1800	10	28.4кг

Нач.отд.	Лаут		708-73.92 КЖИ-78.00.0
Н.Контр.	Лифшиц		
Гл.конс.	Лаут		Сетка С30
Гл.спец.	Лифшиц		Стадия: Р; Масса: 63.38кг; Масштаб: —
Исполн.	Ушкевич		Лист; Листов 1
			Гипрокоммунстрой г. Москва

Инв.№ подл. | Подпись и дата | Взам. инв.№

Альбом II

Типовой проект 708-73.92

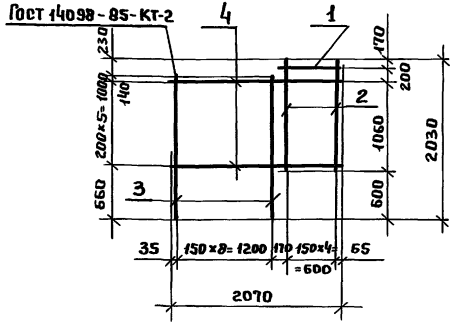

Формат	Зона	Поз.	Обозначение	Наименование	Кол.	Примеч.
				Документация		
А4			КЖИ-ТУ2	Технические условия		
				Детали		
Б4		1	КЖИ-79.00.01	А-I-8 ГОСТ 5781-82, ℓ=730	1	0.29 кг
Б4		2	—02	А-III-16 ГОСТ 5781-82, ℓ=1430	5	14.3 кг
Б4		3	—03	А-III-16 ГОСТ 5781-82, ℓ=1800	9	25.6 кг
Б4		4	—04	А-I-8 ГОСТ 5781-82, ℓ=2070	6	4.9 кг

Нач.отд.	Лаут		708-73.92	КЖИ-79.00.0	
Н.Контр.	Лифшиц				
Гл.конс.	Лаут		Сетка С 31	Стадия	Масса	Масштаб
Гл.спец.	Лифшиц			Р	42.09 кг	—
Исполн.	Ушкевич			Лист	Листов 1	
				Гипрокоммунстрой г. Москва		

Инв.№ подл. | Подпись и дата | Взам. инв.№

Альбом II

Типовой проект 708-73.92

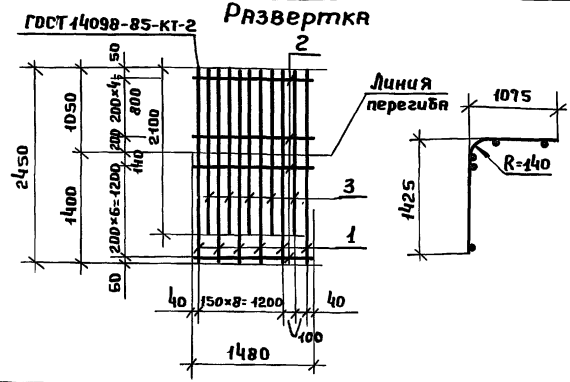

Формат	Зона	Поз.	Обозначение	Наименование	Кол.	Примеч.
				Документация		
А4			КЖИ-ТУ2	Технические условия		
				Детали		
Б4		1	КЖИ 80.00.01	А-III-28, ГОСТ 5781-82, ℓ=2450	6	71.0 кг
Б4		2	—02	А-I-8, ГОСТ 5781-82, ℓ=1480	12	7.02 кг
Б4		3	—03	А-III-28, ГОСТ 5781-82, ℓ=2100	5	50.7 кг

Нач.отд.	Лаут		708-73.92	КЖИ-80.00.0	
Н.Контр.	Лифшиц				
Гл.конс.	Лаут		Сетка С 32	Стадия	Масса	Масштаб
Гл.спец.	Лифшиц			Р	128.72 кг	—
Исполн.	Ушкевич			Лист	Листов 1	
				Гипрокоммунстрой г. Москва		

Инв.№ подл. | Подпись и дата | Взам. инв.№

Альбом II

Типовой проект 708-73.92

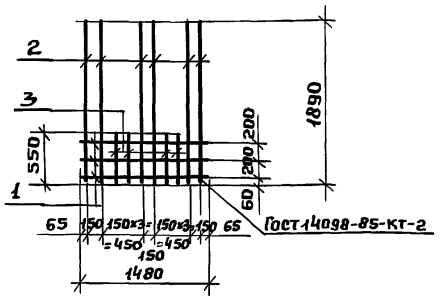

Формат	Зона	Поз.	Обозначение	Наименование	Кол.	Примеч.
				Документация		
А4			КЖИ-ТУ 2	Технические условия		
				Детали		
Б4		1	КЖИ 81.00.01	А-I-8 ГОСТ 5781-82, ℓ=1480	3	1.75 кг
Б4		2	-02	А-III-22 ГОСТ 5781-82, ℓ=1890	6	33.8 кг
Б4		3	-03	А-III-10 ГОСТ 5781-82, ℓ=550	4	1.36 кг

Нач. отд.	Лаут	708-73.92	КЖИ-81.00.0
Н. Контр.	Лифшиц		
Гл. конс.	Лаут	Сетка С 33	Стадия: Р; Масса: 36.91 кг; Масштаб: —
Гл. спец.	Лифшиц		Лист; Листов 1
Исполн.	Шершукова		Гипрокоммунстрой г. Москва

Инв. № подл. | Подпись и дата | Взам. инв. №

Альбом II

Типовой проект 708-73.92

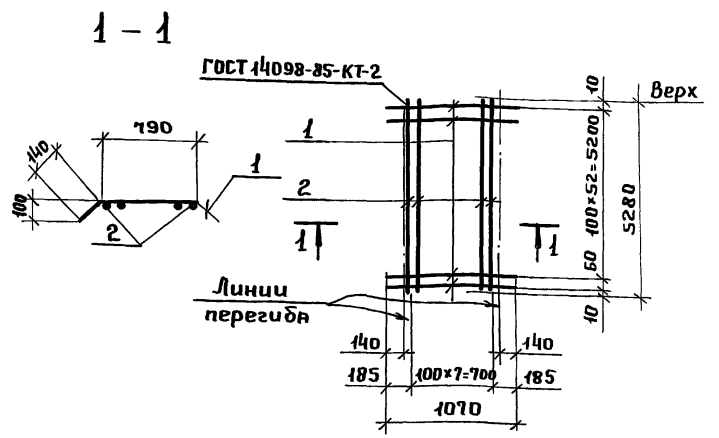

Формат	Зона	Поз.	Обозначение	Наименование	Кол.	Примеч.
				Документация		
А4			КЖИ-ТУ 2	Технические условия		
				Детали		
Б4		1	КЖИ-82.00.01	Провол. 5 581, ГОСТ 6727-80, ℓ=1070	54	10.8 кг
Б4		2	-02	Провол. 3 В1, ГОСТ 6727-80, ℓ=5280	8	4.2 кг

Нач. отд.	Лаут	708-73.92	КЖИ-82.00.0
Н. Контр.	Лифшиц		
Гл. конс.	Лаут	Сетка С-34	Стадия: Р; Масса: 150 кг; Масштаб: —
Гл. спец.	Лифшиц		Лист; Листов 1
Исполн.	Шершукова		Гипрокоммунстрой г. Москва

Инв. № подл. | Подпись и дата | Взам. инв. №

Альбом II

Типовой проект 708-73.92

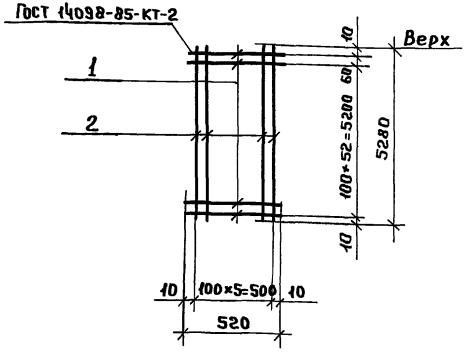

Формат	Зона	Поз.	Обозначение	Наименование	Кол.	Примеч.
				Документация		
А4			КЖИ-ТУ 2	Технические условия		
				Детали		
Б4		1	КЖИ-83.00.01	Провол. 5 Вр1 Гост 6727-80, ℓ=520	54	5.1 кг
Б4		2	—02	Провол. 3 Вр1 Гост 6727-80, ℓ=5280	6	3.1 кг

Взам. инв.№ | Подпись и дата | Инв.№ подл.

Нач. отд.	Лаут	
Н. Контр.	Лифшиц	
Гл. конст.	Лаут	
Гл. спец.	Лифшиц	
Исполн.	Шершукова	

708-73.92 КЖИ-83.00.0

Сетка С 35

Стадия	Масса	Масштаб
Р	8.2 кг	—
Лист	Листов 1	

Гипрокоммунстрой г. Москва

Альбом II

Типовой проект 708-73.92

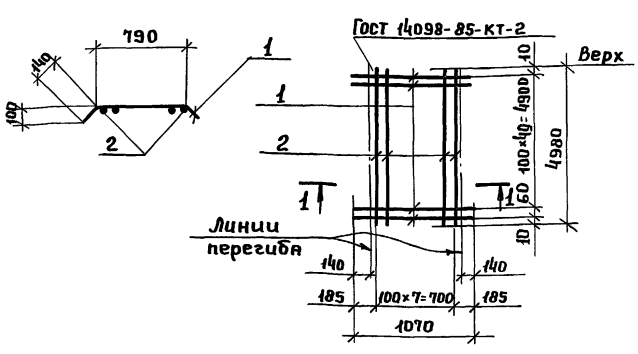

Формат	Зона	Поз.	Обозначение	Наименование	Кол.	Примеч.
				Документация		
А4			КЖИ-ТУ2	Технические условия		
				Детали		
Б4		1	КЖИ-84.00.01	Провол. 5 Вр1 Гост 6727-80, ℓ= 1070	51	10.5 кг
Б4		2	—02	Провол. 3 Вр1 Гост 6727-80, ℓ= 4980	8	3.9 кг

Взам. инв.№ | Подп. и дата | Инв.№ подл.

Нач. отд.	Лаут	
Н. Контр.	Лифшиц	
Гл. конс.	Лаут	
Гл. спец.	Лифшиц	
Исполн.	Шершукова	

708-73.92 КЖИ-84.00.0

Сетка С 36

Стадия	Масса	Масштаб
Р	14.4 кг	—
Лист	Листов 1	

Гипрокоммунстрой г. Москва

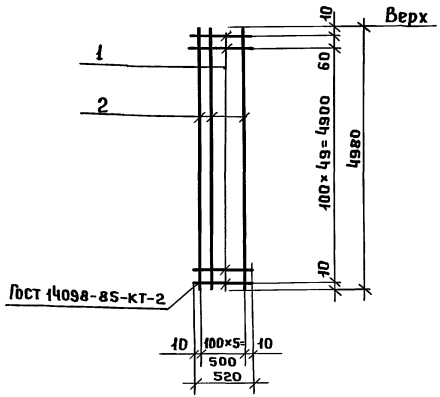

Формат	Зона	Поз.	Обозначение	Наименование	Кол.	Прим.
				Документация		
А4			КЖИ-ТУ 2	Технические условия		
				Детали		
Б4		1	КЖИ-85.00.01	Провол.5 ВI, ГОСТ 6727-80, ℓ=520	51	5.5 кг
Б4		2	—02	Провол.3 ВI, ГОСТ 6727-80, ℓ=4981	6	3.0 кг

Нач.отд.	Лаут	708-73.92	КЖИ-85.00.0
Н.Контр.	Лифшиц		
Гл.конст.	Лаут	Сетка С37	Стадия: Р; Масса: 8.5 кг; Масштаб: —
Гл.спец.	Лифшиц		Лист; Листов 1
Исполн.	Шершукова		Гипрокоммунстрой г. Москва

Взам.инв.№ | Подп. и дата | Инв.№ подл.

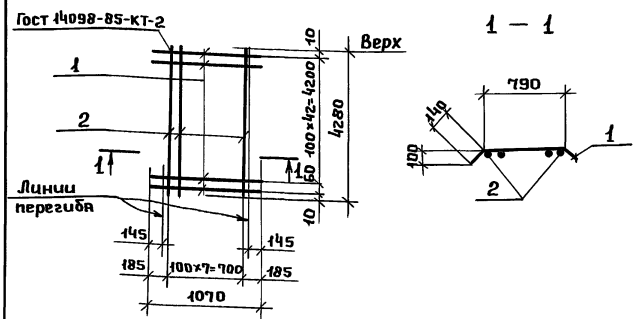

Формат	Зона	Поз.	Обозначение	Наименование	Кол.	Прим.
				Документация		
А4			КЖИ-ТУ 2	Технические условия		
				Детали		
Б4		1	КЖИ-86.00.01	Провол.4 ВI ГОСТ 6727-80, ℓ=4070	44	6.6 кг
Б4		2	—02	Провол.3 ВI ГОСТ 6727-80, ℓ=4280	8	3.4 кг

Нач.отд.	Лаут	708-73.92	КЖИ-86.00.0
Н.Контр.	Лифшиц		
Гл.конст.	Лаут	Сетка С38	Стадия: Р; Масса: 10.0 кг; Масштаб: —
Гл.спец.	Лифшиц		Лист; Листов 1
Исполн.	Шершукова		Гипрокоммунстрой г. Москва

Взам.инв.№ | Подп. и дата | Инв.№ подл.

Альбом III

Типовой проект 708-73.92

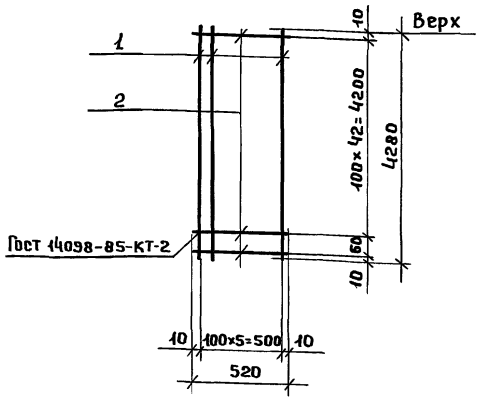

Формат	Зона	Поз.	Обозначение	Наименование	Кол.	Примеч.
				Документация		
А4			КЖИ-ТУ2	Технические условия		
				Детали		
Б4		1	КЖИ-87.00.01	Провол.3В1, ГОСТ 6727-80, ℓ=4280	6	2.5 кг
Б4		2	—02	Провол.4В1, ГОСТ 6727-80, ℓ=520	44	3.3 кг

Инв.№подл. | Подпись и дата | Взам.инв.№

Нач.отд.	Лаут	
Н.Контр.	Лифшиц	
Гл.Конс.	Лаут	
Гл.спец.	Лифшиц	
Исполн.	Шершукова	

708-73.92 КЖИ-87.00.0

Сетка С 39

Стадия	Масса	Масштаб
Р	5.8кг	—
Лист	Листов 1	

Гипрокоммунстрой г. Москва

Альбом III

Типовой проект 708-73.92

1 — 1

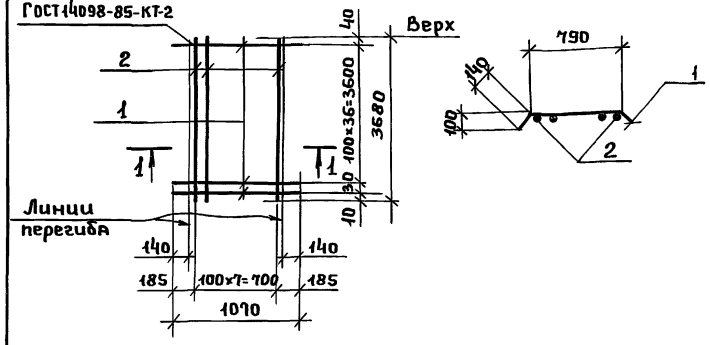

Формат	Зона	Поз.	Обозначение	Наименование	Кол.	Прим.
				Документация		
А4			КЖИ-ТУ2	Технические условия		
				Детали		
Б4		1	КЖИ-88.00.01	Провол.4В1, ГОСТ 6727-80, ℓ=1010	38	5.7 кг
Б4		2	—02	Провол.3В1, ГОСТ 6727-80, ℓ=3680	8	4.5 кг

Инв.№подл. | Подп. и дата | Взам.инв.№

Нач.отд.	Лаут	
Н.Контр.	Лифшиц	
Гл.конст.	Лаут	
Гл.спец.	Лифшиц	
Исполн.	Шершукова	

708-73.92 КЖИ-88.00.0

Сетка С 40

Стадия	Масса	Масштаб
Р	10.2кг	—
Лист	Листов 1	

Гипрокоммунстрой г. Москва

Альбом II

Типовой проект 708-73.92

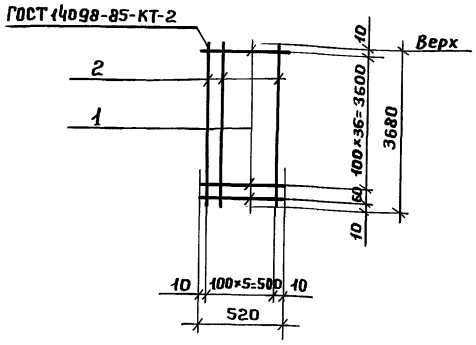

Формат	Зона	Поз.	Обозначение	Наименование	Кол.	Прим.
				Документация		
А4			КЖИ-ТУ2	Технические условия		
				Детали		
Б4		1	КЖИ-89.00.01	Провод 4 В1 ГОСТ 6727-80, ℓ=520	38	2.9 кг
Б4		2	—02	Провод 3 В1 ГОСТ 6727-80, ℓ=3680	6	2.2 кг

Взам. инв.№ | Подпись и дата | Инв.№ подл.

Нач.отд.	Лаут	708-73.92	КЖИ-89.00.0
Н.Контр.	Лифшиц		
Гл.конс.	Лаут	Сетка С41	Стадия: Р; Масса: 5.1кг; Масштаб: —
Гл.спец.	Лифшиц		Лист; Листов 1
Исполн.	Шершукова		Гипрокоммунстрой г. Москва

Альбом II

Типовой проект 708-73.92

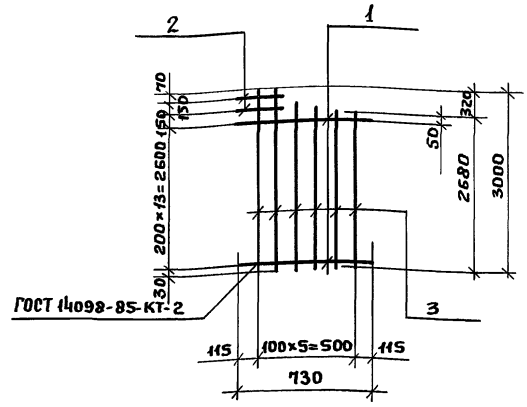

Формат	Зона	Поз.	Обозначение	Наименование	Кол.	Прим.
				Документация		
А4			КЖИ-ТУ2	Технические условия		
				Детали		
Б4		1	КЖИ-90.00.01	А-I-6 ГОСТ 5781-82, ℓ=730	14	2.3 кг
Б4		2	—02	А-I-6 ГОСТ 5781-82, ℓ=230	2	0.1 кг
Б4		3	—03	А-I-8 ГОСТ 5781-82, ℓ=3000	6	1.0 кг

Взам. инв.№ | Подпись и дата | Инв.№ подл.

Нач.отд.	Лаут	708-73.92	КЖИ-90.00.0
Н.Контр.	Лифшиц		
Гл.конс.	Лаут	Сетка С42	Стадия: Р; Масса: 9.4кг; Масштаб: —
Гл.спец.	Лифшиц		Лист; Листов 1
Исполн.	Шершукова		Гипрокоммунстрой г. Москва

Альбом III

Типовой проект 708-73.92

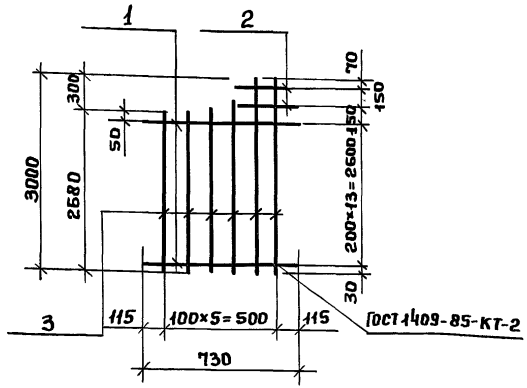

Формат	Зона	Поз.	Обозначение	Наименование	Кол.	Прим.
				Документация		
А4			КЖИ-ТУ 2	Технические условия		
				Детали		
Б4		1	КЖИ-91.00.01	А-I-6, ГОСТ 5781-82, ℓ=730	14	2.3кг
Б4		2	—02	А-I-6, ГОСТ 5781-82, ℓ=230	2	0.1кг
Б4		3	—03	А-I-8, ГОСТ 5781-82, ℓ=3000	6	7.0кг

Взам. инв. №

Подпись и дата

Инв. № подл.

Нач. отд.	Лаут	
Н. Контр.	Лифшиц	
Гл. конс.	Лаут	
Гл. спец.	Лифшиц	
Исполн.	Шершукова	

708-73.92 КЖИ-91.00.0

Сетка С42[А]

Стадия	Масса	Масштаб
Р	9.4кг	—
Лист	Листов 1	

Гипрокоммунстрой г. Москва

Альбом III

Типовой проект 708-73.92

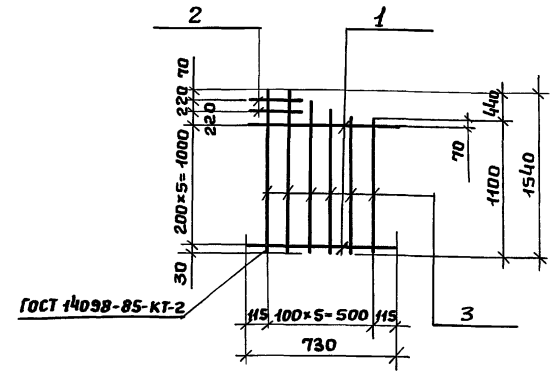

Формат	Зона	Поз.	Обозначение	Наименование	Кол.	Прим.
				Документация		
А4			КЖИ-ТУ 2	Технические условия		
				Детали		
Б4		1	КЖИ-92.00.01	А-I-6, ГОСТ 5781-82, ℓ=730	6	0.97кг
Б4		2	—02	А-I-6, ГОСТ 5781-82, ℓ=230	2	0.1кг
Б4		3	—03	А-I-8 ГОСТ 5781-82, ℓ=1540	6	3.6кг

Взам. инв. №

Подпись и дата

Инв. № подл.

Нач. отд.	Лаут	
Н. Контр.	Лифшиц	
Гл. конс.	Лаут	
Гл. спец.	Лифшиц	
Исполн.	Шершукова	

708-73.92 КЖИ-92.00.0

Сетка С43

Стадия	Масса	Масшт.
Р	4.6кг	—
Лист	Листов 1	

Гипрокоммунстрой г. Москва

Альбом II

Типовой проект 708-73.92

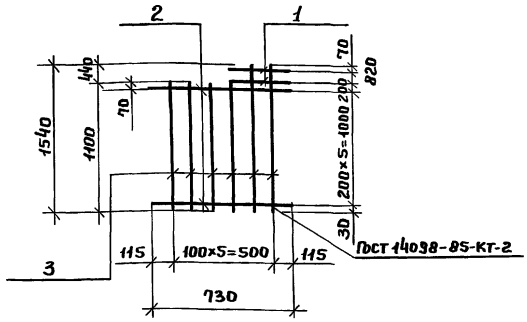

Формат	Зона	Поз.	Обозначение	Наименование	Кол.	Прим.
				Документация		
А4			КЖИ-ТУ2	Технические условия		
				Детали		
Б4		1	КЖИ-93.00.01	А-I-6, ГОСТ 5781-82, ℓ=730	6	0.97кг
Б4		2	—02	А-I-6, ГОСТ 5781-82, ℓ=230	2	0.1 кг
Б4		3	—03	А-I-8, ГОСТ 5781-82, ℓ=1540	6	3.6 кг

Взам. инв.№ | Подпись и дата | Инв.№ подл.

Нач.отд.	Лаут	708-73.92	КЖИ-93.00.0
Н.Контр.	Лифшиц	Сетка С43А	Стадия: Р; Масса: 4.6кг; Масштаб: —
Гл.конс.	Лаут		Лист; Листов 1
Гл.спец.	Лифшиц		Гипрокоммунстрой г. Москва
Исполн.	Шершукова		

Альбом II

Типовой проект 708-73.92

65

Развертка

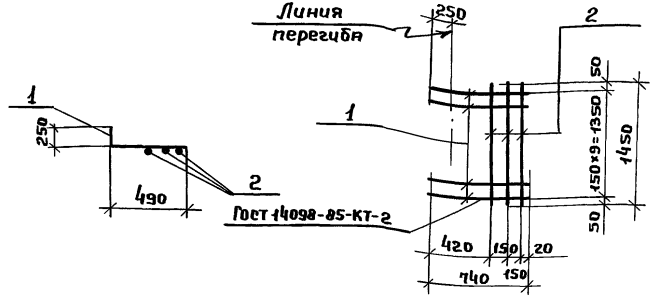

Формат	Зона	Поз.	Обозначение	Наименование	Кол.	Прим.
				Документация		
А4			КЖИ-ТУ2	Технические условия		
				Детали		
Б4		1	КЖИ-94.00.01	А-III-40, ГОСТ 5781-82, ℓ=740	10	4.5 кг
Б4		2	—02	Ярм.581, ГОСТ 6727-80, ℓ=1450	3	0.8 кг

Взам. инв.№ | Подпись и дата | Инв.№ подл.

Нач.отд.	Лаут	708-73.92	КЖИ-94.00.0
Н.Контр.	Лифшиц	Сетка С44	Стадия: Р; Масса: 5.3 кг; Масшт.: —
Гл.конс.	Лаут		Лист; Листов 1
Гл.спец.	Лифшиц		Гипрокоммунстрой г. Москва
Исполн.	Шершукова		

Альбом III

Типовой проект 708-73.92

Развертка

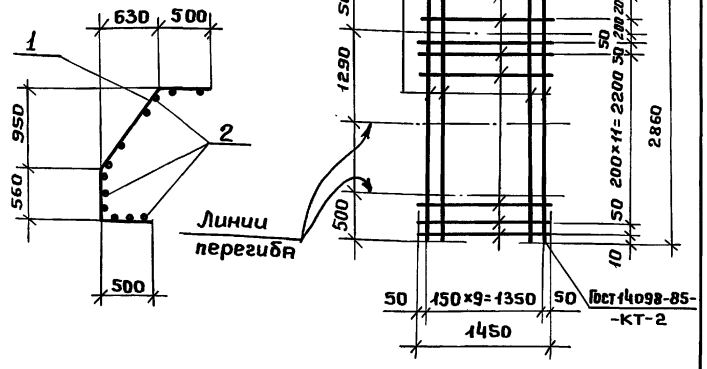

Формат	Зона	Поз.	Обозначение	Наименование	Кол.	Прим.
				Документация		
А4			КЖИ-ТУ2	Технические условия		
				Детали		
Б4		1	КЖИ-95.00.01	5 В1 ГОСТ 6727-80, ℓ=1450	16	3.14 кг
Б4		2	—02	А-III-12 ГОСТ 5781-82, ℓ=2860	10	25.4 кг

Взам. инв.№ | Подпись и дата | Инв.№ подл.

Нач.отд.	Лаут	708-73.92 КЖИ-95.00.0	
Н.Контр.	Лифшиц		
Гл.Конст.	Лаут		
Гл.спец.	Лифшиц	Сетка С45	Стадия: Р; Масса: 28.54кг; Масштаб: —
Исполн.	Шершукова		Лист; Листов 1
			Гипрокоммунстрой г. Москва

Альбом III

Типовой проект 708-73.92

Развертка

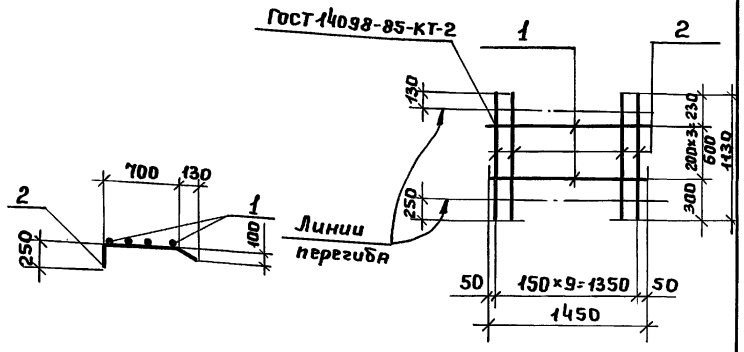

Формат	Зона	Поз.	Обозначение	Наименование	Кол.	Прим.
				Документация		
А4			КЖИ-ТУ2	Технические условия		
				Детали		
Б4		1	КЖИ-96.00.01	Провол.5В1, ГОСТ 6727-80, ℓ=1450	4	1.2 кг
Б4		2	—02	А-III-10, ГОСТ 5781-82, ℓ=1130	10	6.7 кг

Взам. инв.№ | Подпись и дата | Инв.№ подл.

Нач.отд.	Лаут	708-73.92 КЖИ-96.00.0	
Н.Контр.	Лифшиц		
Гл.Конс.	Лаут		
Гл.спец.	Лифшиц	Сетка С46	Стадия: Р; Масса: 7.9кг; Масштаб: —
Испотн.	Шершукова		Лист; Листов 1
			Гипрокоммунстрой г. Москва

Развертка

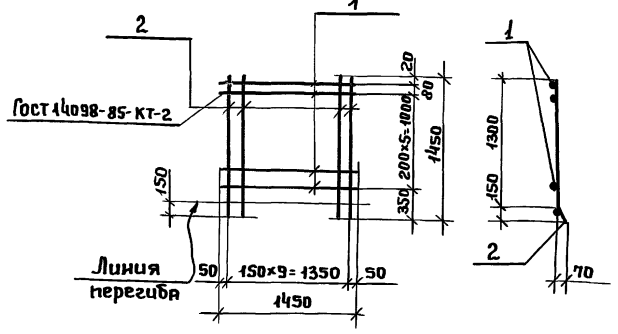

Формат	Зона	Поз.	Обозначение	Наименование	Кол.	Примеч.
				Документация		
А4			КЖИ-ТУ2	Технические условия		
				Детали		
Б4		1	КЖИ-97.00.01	Пров.481, ГОСТ 6727-80, ℓ=1450	7	1.7 кг
Б4		2	—02	А-III-6, ГОСТ 5781-82, ℓ=1450	10	2.9 кг

Нач.отд.	Лаут	708-73.92	КЖИ-97.00.0
Н.Контр.	Лифшиц		
Гл.конст.	Лаут	Сетка С47	Стадия: Р; Масса: 4.6 кг; Масштаб: —
Гл.спец.	Лифшиц		Лист; Листов 1
Исполн.	Шершукова		Гипрокоммунстрой г. Москва

Инв.№ подл. | Подпись и дата | Взам.инв.№

Развертка

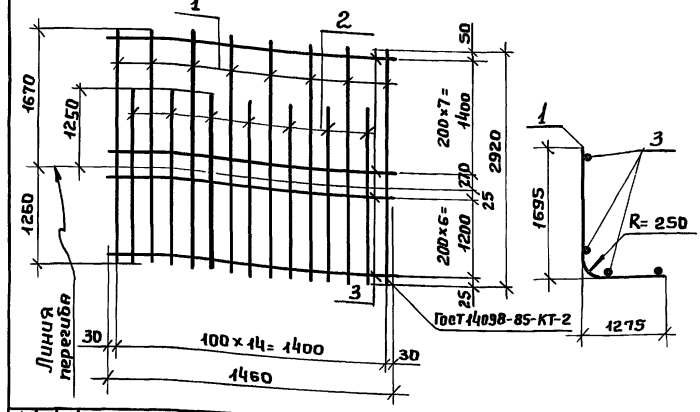

Формат	Зона	Поз.	Обозначение	Наименование	Кол.	Прим.
				Документация		
А4			КЖИ-ТУ2	Технические условия		
				Детали		
Б4		1	КЖИ-98.00.01	А-III-25, ГОСТ 5781-82, ℓ=2920	8	89.9 кг
Б4		2	—02	А-III-25, ГОСТ 5781-82, ℓ=2500	7	67.4 кг
Б4		3	—03	А-I-8, ГОСТ 5781-82, ℓ=1460	15	8.7 кг

Нач.отд.	Лаут	708-73.92	КЖИ-98.00.0
Н.Контр.	Лифшиц		
Гл.конс.	Лаут	Сетка С48	Стадия: Р; Масса: 166.0 кг; Масштаб: —
Гл.спец.	Лифшиц		Лист; Листов 1
Исполн.	Шершукова		Гипрокоммунстрой г. Москва

Инв.№ подл. | Подпись и дата | Взам.инв.№

Альбом II

Типовой проект 708-73.92

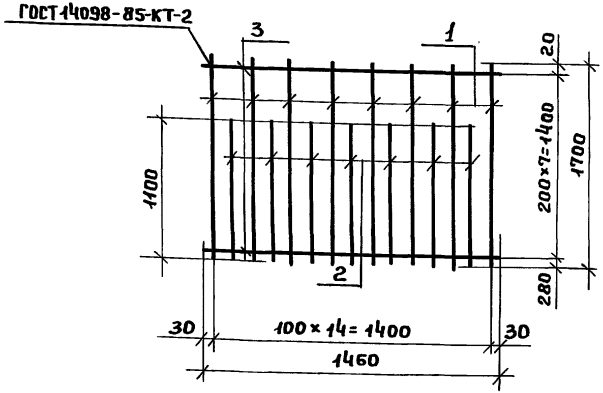

Формат	Зона	Поз.	Обозначение	Наименование	Кол.	Прим.
				Документация		
А4			КЖИ-ТУ 2	Технические условия		
				Детали		
Б4		1	КЖИ-99.00.01	А-III-16 ГОСТ 5781-82, ℓ=1700	8	21.5 кг
Б4		2	—02	А-III-16 ГОСТ 5781-82, ℓ=1100	7	12.2 кг
Б4		3	—03	А-I-8 ГОСТ 5781-82, ℓ=1460	8	4.6 кг

Взам. инв. № | Подпись и дата | Инв. № подл.

Нач. отд.	Лаут	708-73.92	КЖИ-99.00.0
Н. Контр.	Лифшиц		
Гл. Конс.	Лаут		
Гл. спец.	Лифшиц		
Исполн.	Шершукова		

Сетка С 49

Стадия	Масса	Масштаб
Р	38.3кг	—
Лист	Листов 1	

Гипрокоммунстрой г. Москва

Альбом II

Типовой проект 708-73.92

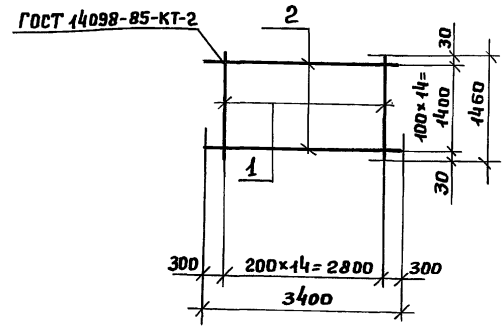

Формат	Зона	Поз.	Обозначение	Наименование	Кол.	Прим.
				Документация		
А4			КЖИ-ТУ 2	Технические условия		
				Детали		
Б4		1	КЖИ-100.00.01	А-I-8 ГОСТ 5781-82, ℓ=1460	15	7.5 кг
Б4		2	—02	А-III-22 ГОСТ 5781-82, ℓ=3400	15	129.6кг

Взам. инв. № | Подпись и дата | Инв. № подл.

Нач. отд.	Лаут	708-73.92	КЖИ-100.00.0
Н. Контр.	Лифшиц		
Гл. Конс.	Лаут		
Гл. спец.	Лифшиц		
Исполн.	Шершукова		

Сетка С 50

Стадия	Масса	Масштаб
Р	137.1кг	—
Лист	Листов 1	

Гипрокоммунстрой г. Москва

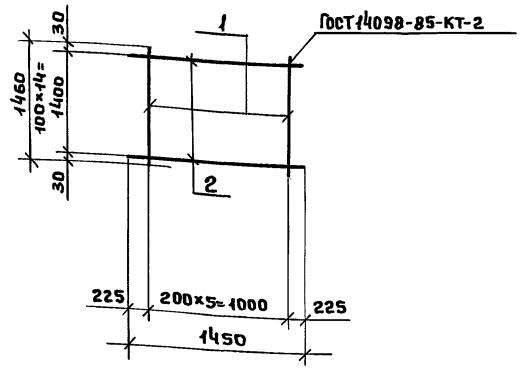

Формат	Зона	Поз.	Обозначение	Наименование	Кол.	Примеч.
				Документация		
А4			КЖИ-ТУ 2	Технические условия		
				Детали		
Б4		1	КЖИ-101.00.01	А-I-8, ГОСТ 5781-82, ℓ=1460	6	2.3 кг
Б4		2	— 02	А-III-16, ГОСТ 5781-82, ℓ=1450	15	33.0 кг

Нач.отд.	Лаут	708-73.92	КЖИ-101.00.0
Н.Контр.	Лифшиц		
Гл.конс.	Лаут		
Гл.спец.	Лифшиц		
Испол.	Шершукова		

Сетка С51	Стадия	Масса	Масштаб
	Р	35.3кг	—
	Лист	Листов 1	
Гипрокоммунстрой г. Москва			

Инв.№ подл. | Подпись и дата | Взам.инв.№

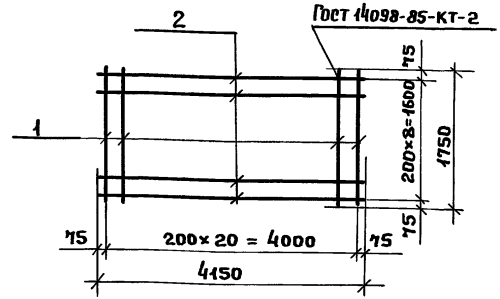

Формат	Зона	Поз.	Обозначение	Наименование	Кол.	Прим.
				Документация		
А4			КЖИ-ТУ 2	Технические условия		
				Детали		
Б4		1	КЖИ-102.00.01	А-III-12, ГОСТ 5781-82, ℓ=1750	21	32.6 кг
Б4		2	— 02	А-III-12, ГОСТ 5781-82, ℓ=4150	9	33.2 кг

Нач.отд.	Лаут	708-73.92	КЖИ-102.00.0
Н.Конт.	Лифшиц		
Гл.конс.	Лаут		
Гл.спец	Лифшиц		
Испол.	Шершукова		

Сетка С52	Стадия	Масса	Масштаб
	Р	65.8кг	—
	Лист	Листов 1	
Гипрокоммунстрой г. Москва			

Инв.№ подл. | Подпись и дата | Взам.инв.№

Альбом II

Типовой проект 708-73.92

Развертка

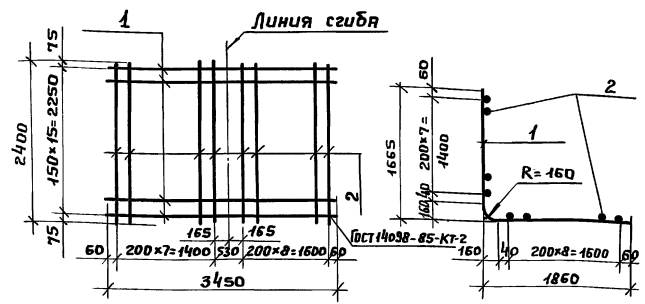

Формат	Зона	Поз.	Обозначение	Наименование	Кол.	Прим.
				Документация		
А4			КЖИ-ТУ2	Технические условия		
				Детали		
Б4		1	КЖИ-103.00.01	А-III-16 ГОСТ 5781-82, ℓ=3450	16	87.0 кг
Б4		2	— 02	А-I-8 ГОСТ 5781-82, ℓ=2400	17	16.1 кг

Нач.отд.	Лаут	708-73.92	КЖИ-103.00.0	
Н.Контр.	Лифшиц			
Гл.Конс.	Лаут	Сетка С53	Стадия	Масса	Масштаб
Гл.спец.	Лифшиц		Р	103.1 кг	—
Исполн.	Шершукова		Лист	Листов 1
			Гипрокоммунстрой г. Москва	

Инв.№ подл. | Подпись и дата | Взам. инв.№

Альбом II

Типовой проект 708-73.92

Развертка

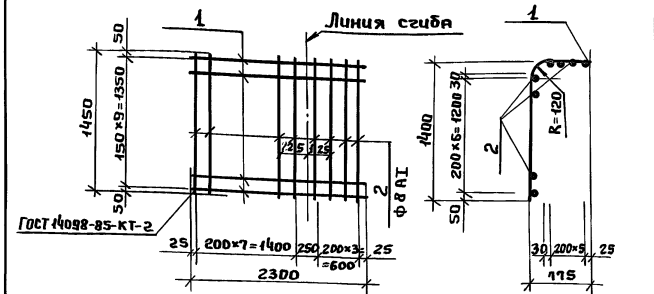

Формат	Зона	Поз.	Обозначение	Наименование	Кол.	Прим.
				Документация		
А4			КЖИ-ТУ2	Технические условия		
				Детали		
Б4		1	КЖИ-104.00.01	А-III-12, ГОСТ 5781-82, ℓ=2300	10	20.4 кг
Б4		2	— 02	А-I-8, ГОСТ 5781-82, ℓ=1450	12	6.9 кг

Нач.отд.	Лаут	708-73.92	КЖИ-104.00.0	
Н.Контр.	Лифшиц			
Гл.Конс.	Лаут	Сетка С54	Стадия	Масса	Масштаб
Гл.спец.	Лифшиц		Р	27.3 кг	—
Исполн.	Шершукова		Лист	Листов 1
			Гипрокоммунстрой г. Москва	

Инв.№ подл. | Подпись и дата | Взам. инв.№

Развертка

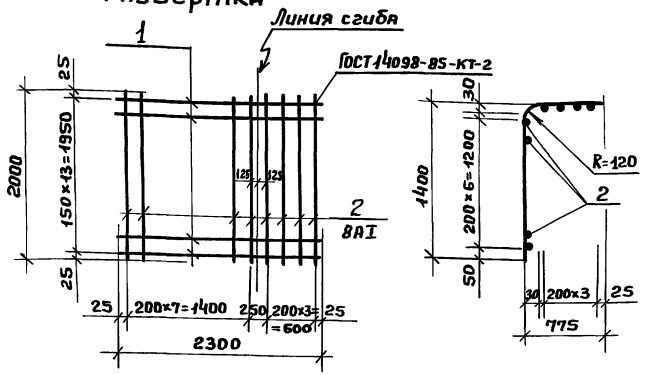

Формат	Зона	Поз.	Обозначение	Наименование	Кол.	Прим.
				Документация		
А4			КЖИ-ТУ2	Технические условия		
				Детали		
Б4		1	КЖИ-105.00.01	А-III-12, ГОСТ 5781-82, ℓ=2300	14	28.5кг
Б4		2	—02	А-I-8, ГОСТ 5781-82, ℓ=2000	12	9.5кг

Нач.отд.	Лаут		708-73.92	КЖИ-105.00.0	
Н.Контр.	Лифшиц				
Гл.Конс.	Лаут		Сетка С 55	Стадия: Р; Масса: 38.0кг; Масштаб: —	
Гл.спец.	Лифшиц			Лист; Листов 1	
Исполн.	Шершукова			Гипрокоммунстрой г. Москва	

Инв.№подл. | Подп. и дата | Взам.инв.№

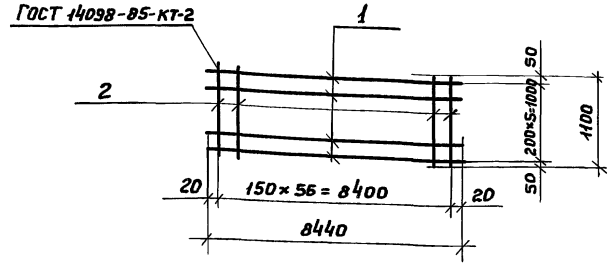

Формат	Зона	Поз.	Обозначение	Наименование	Кол.	Прим.
				Документация		
А4			КЖИ-ТУ2	Технические условия		
				Детали		
Б4		1	КЖИ-106.00.01	А-I-8, ГОСТ 5781-82, ℓ=8440	6	20.1кг
Б4		2	—02	А-III-12, ГОСТ 5781-82, ℓ=1100	57	55.0кг

Нач.отд.	Лаут		708-73.92	КЖИ-106.00.0	
Н.Контр.	Лифшиц				
Гл.конст.	Лаут		Сетка С 56	Стадия: Р; Масса: 75.1кг; Масштаб: —	
Гл.спец.	Лифшиц			Лист; Листов 1	
Исполн.	Шершукова			Гипрокоммунстрой г. Москва	

Инв.№подл. | Подп. и дата | Взам.инв.№

Альбом II

Типовой проект 708-73.92

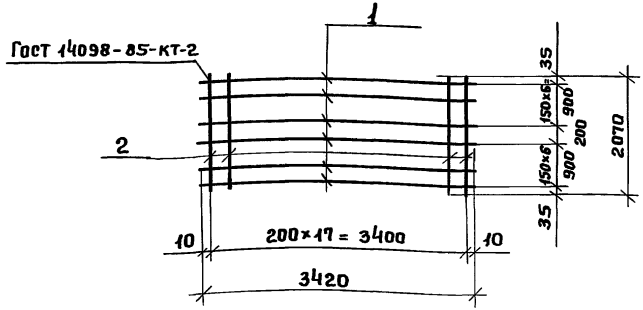

Формат	Зона	Поз.	Обозначение	Наименование	Кол.	Прим.
				Документация		
А4			КЖИ-ТУ 2	Технические условия		
				Детали		
Б4		1	КЖИ-107.00.01	А-III-12, ГОСТ 5781-82, ℓ = 3420	14	42.5 кг
Б4		2	— 02	А-I-8, ГОСТ 5781-82, ℓ = 2070	18	14.9 кг

Нач.отд.	Лаут	
Н.Контр.	Лифшиц	
Н.Конст.	Лаут	
Гл.спец.	Лифшиц	
Исполн.	Шершукова	

708-73.92 КЖИ-107.00.0

Сетка С 57

Стадия	Масса	Масштаб
Р	57.4кг	—
Лист	Листов 1	

Гипрокоммунстрой г. Москва

Инв.№ подл. | Подпись и дата | Взам.инв.№

Альбом II

Типовой проект 708-73.92

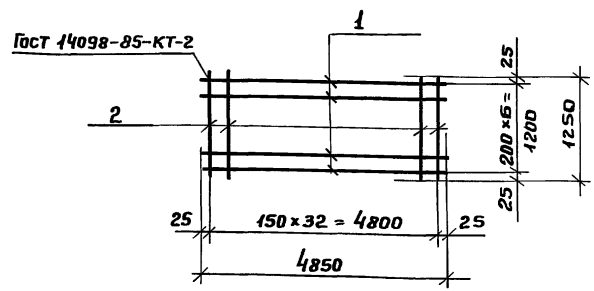

Формат	Зона	Поз.	Обозначение	Наименование	Кол.	Прим.
				Документация		
А4			КЖИ-ТУ 2	Технические условия		
				Детали		
Б4		1	КЖИ-108.00.01	А-I-8, ГОСТ 5781-82, ℓ = 4850	7	13.2кг
Б4		2	— 02	А-III-12, ГОСТ 5781-82, ℓ = 1850	33	36.8кг

Нач.отд.	Лаут	
Н.Контр.	Лифшиц	
Гл.конс.	Лаут	
Гл.спец.	Лифшиц	
Исполн.	Шершукова	

708-73.92 КЖИ-108.00.0

Сетка С 58

Стадия	Масса	Масштаб
Р	50.0кг	—
Лист	Листов 1	

Гипрокоммунстрой г. Москва

Инв.№ подл. | Подпись и дата | Взам.инв.№

Альбом III

Типовой проект 708-73.92

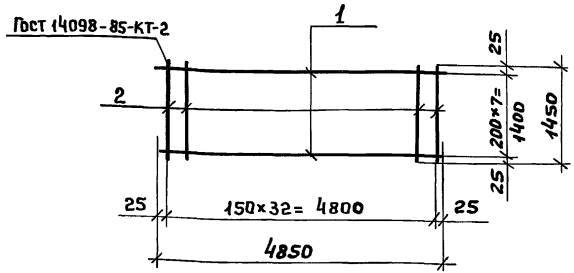

Формат	Зона	Поз.	Обозначение	Наименование	Кол.	Прим.
				Документация		
А4			КЖИ-ТУ 2	Технические условия		
				Детали		
Б4		1	КЖИ-109.00.01	А-I-6, ГОСТ 5781-82, ℓ=4850	8	8.5 кг
Б4		2	— 02	А-III-8, ГОСТ 5781-82, ℓ=1450	33	18.9 кг

Взам. инв. №

Подпись и дата

Инв. № подл.

Нач. отд.	Лаут	
Н. Контр.	Лифшиц	
Гл. конст.	Лаут	
Гл. спец.	Лифшиц	
Исполн.	Шершукова	

708-73.92 КЖИ-109.00.0

Сетка С 59

Стадия	Масса	Масштаб
Р	27.4кг	—
Лист	Листов 1	

Гипрокоммунстрой г. Москва

Альбом III

Типовой проект 708-73.92

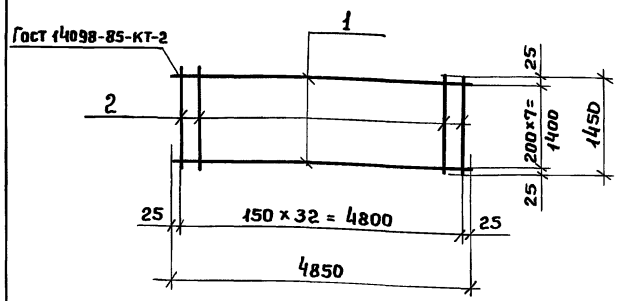

Формат	Зона	Поз.	Обозначение	Наименование	Кол.	Прим.
				Документация		
А4			КЖИ-ТУ 2	Технические условия		
				Детали		
Б4		1	КЖИ-112.00.1	А-I-6, ГОСТ 5781-82, ℓ=4850	8	8.5 кг
Б4		2	— 112.00.2	А-III-12, ГОСТ 5781-82, ℓ=1450	33	42.6 кг

Взам. инв. №

Подпись и дата

Инв. № подл.

Нач. отд.	Лаут	
Н. Контр.	Лифшиц	
Гл. конст.	Лаут	
Гл. спец.	Лифшиц	
Исполн.	Шершукова	

708-73.92 КЖИ-110.00.0

Сетка С 60

Стадия	Масса	Масштаб
Р	51.1кг	—
Лист	Листов 1	

Гипрокоммунстрой г. Москва

Альбом II

Типовой проект 708-73.92

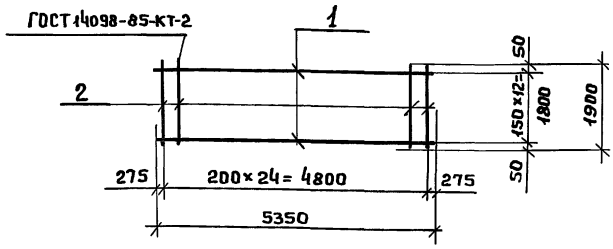

Формат	Зона	Поз.	Обозначение	Наименование	Кол.	Прим.
				Документация		
А4			КЖИ-ТУ2	Технические условия		
				Детали		
Б4		1	КЖИ-111.00.01	А-III-20, ГОСТ 5781-82, ℓ=5350	13	172.0кг
Б4		2	— 02	А-I-10, ГОСТ 5781-82, ℓ=1900	25	29.8кг

Нач.отд.	Лаут		
Н.Контр.	Лифшиц		
Гл.Конс.	Лаут		
Гл.спец.	Лифшиц		
Исполн.	Шершукова		

708-73.92 КЖИ-111.00.0

Сетка С 61

Стадия	Масса	Масштаб
Р	201.3кг	—
Лист	Листов 1	

Гипрокоммунстрой г. Москва

Инв.№ подл. | Подпись и дата | Взам. инв.№

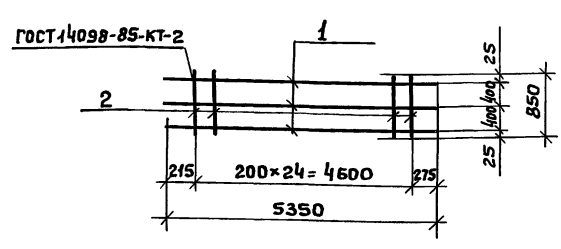

Формат	Зона	Поз.	Обозначение	Наименование	Кол.	Прим.
				Документация		
А4			КЖИ-ТУ2	Технические условия		
				Детали		
Б4		1	КЖИ-112.00.01	А-III-20, ГОСТ 5781-82, ℓ=5350	3	39.5кг
Б4		2	— 02	А-I-10, ГОСТ 5781-82, ℓ=850	25	12.9кг

Нач.отд.	Лаут		
Н.Контр.	Лифшиц		
Гл.Конс.	Лаут		
Гл.спец.	Лифшиц		
Исполн.	Шершукова		

708-73.92 КЖИ-112.00.0

Сетка С 62

Стадия	Масса	Масштаб
Р	52.4кг	—
Лист	Листов 1	

Гипрокоммунстрой г. Москва

Инв.№ подл. | Подпись и дата | Взам. инв.№

Альбом II

Типовой проект 708-73.92

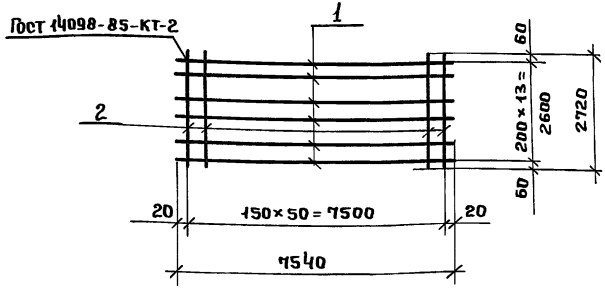

Формат	Зона	Поз.	Обозначение	Наименование	Кол.	Прим.
				Документация		
А4			КЖИ-ТУ 2	Технические условия		
				Детали		
Б4		1	КЖИ-113.00.01	А-I-В, ГОСТ 5781-82, ℓ=7540	14	42.0 кг
Б4		2	—02	А-III-16, ГОСТ 5781-82, ℓ=2720	11	220.0 кг

Нач.отд.	Лаут	708-73.92	КЖИ-113.00.0
Н.Контр.	Лифшиц		
Гл.конст.	Лаут	Сетка С 63	Стадия: Р; Масса: 262.0 кг; Масштаб: —
Гл.спец.	Лифшиц		Лист; Листов 1
Исполн.	Шершукова		Гипрокоммунстрой г. Москва

Инв.№подл. | Подпись и дата | Взам.инв.№

Альбом II

Типовой проект 708-73.92

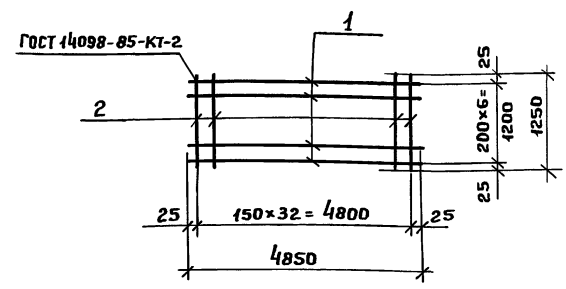

Формат	Зона	Поз.	Обозначение	Наименование	Кол.	Прим.
				Документация		
А4			КЖИ-ТУ 2	Технические условия		
				Детали		
Б4		1	КЖИ-114.00.01	А-I-В, ГОСТ 5781-82, ℓ=1850	7	13.2 кг
Б4		2	—02	А-III-16, ГОСТ 5781-82, ℓ=1250	33	66.0 кг

Нач.отд.	Лаут	708-73.92	КЖИ-114.00.0
Н.Контр.	Лифшиц		
Гл.конс.	Лаут	Сетка С 64	Стадия: Р; Масса: 79.2кг; Масштаб: —
Гл.спец.	Лифшиц		Лист; Листов 1
Исполн.	Шершукова		Гипрокоммунстрой г. Москва

Инв.№подл. | Подпись и дата | Взам.инв.№

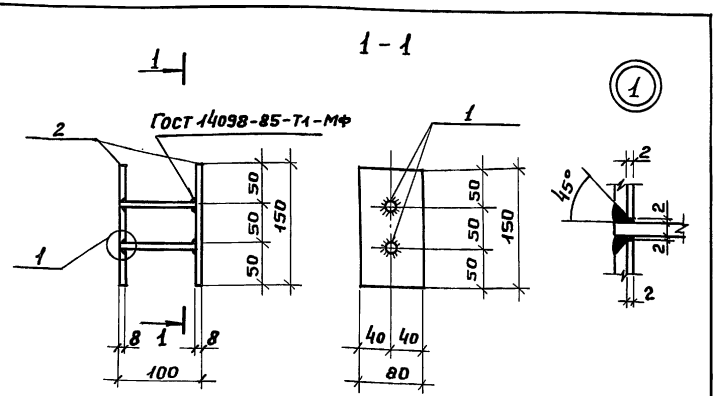

Формат	Зона	Поз.	Обозначение	Наименование	Кол.	Прим.
				Документация		
А4			КЖИ-ТУ 2	Технические условия		
				Детали		
Б4		1	КЖИ-115.00.01	А-II-10, ГОСТ 5781-82, ℓ = 92	2	0.2 кг
Б4		2	— 02	Полоса $\frac{Б-2\ 80\times8\ ГОСТ\ 103-76}{С\ 235\ ГОСТ\ 27772-88}$ ℓ = 150	2	3.2 кг

Нач.отд.	Лаут		
Н.Контр.	Лифшиц		
Гл.конс.	Лаут		
Гл.спец.	Лифшиц		
Исполн.	Шершукова		

708-73.92 КЖИ-115.00.0

Изделие закладное МН-1

Стадия	Масса	Масштаб
Р	3.4 кг	—
Лист	Листов 1	

Гипрокоммунстрой г. Москва

Инв.№подл. | Подпись и дата | Взам.инв.№

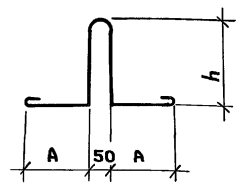

Обозначение	Наименование	Размеры, мм h	A	ℓ	Масса кг
КЖИ-116.00.0	МН-2	210	150	900	0.6
— 01	МН-3	250	180	1050	0.9
— 02	МН-5	210	120	850	0.8

Нач.отд.	Лаут		
Н.Контр.	Лифшиц		
Гл.конс.	Лаут		
Гл.спец.	Лифшиц		
Исполн.	Шершукова		

708-73.92 КЖИ-116.00.0

Изделие закладное МН2; МН3; МН5

Стадия	Масса	Масштаб
Р	см. табл.	—
Лист	Листов 1	

А-I-10 ГОСТ 5781-82

Гипрокоммунстрой г. Москва

Инв.№подл. | Подпись и дата | Взам.инв.№

ПМ-8

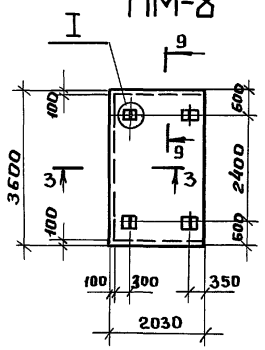

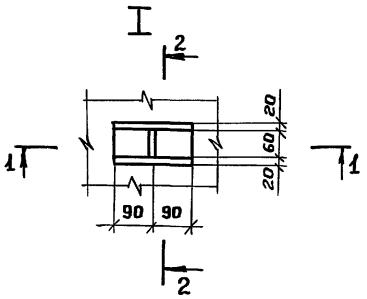

1-1

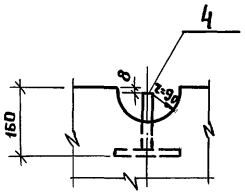

2-2 повернуто

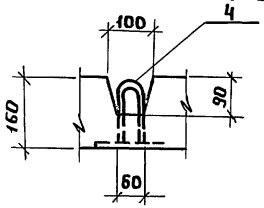

Ведомость деталей

Поз.	Эскиз
5	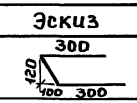

3-3

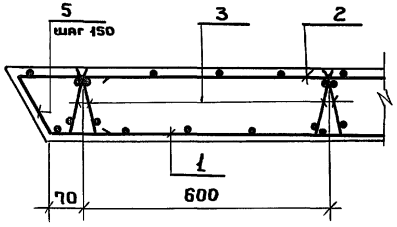

4-4

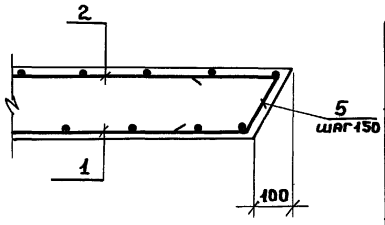

Формат	Зона	Поз.	Обозначение	Наименование	Кол.	Примеч.
				Документация		
			КЖИ-ТУ 1	Технические условия		
				Сборочные единицы		
				Сетка арматурная		
А4		1	КЖИ-64.00.0	С-16	1	
А4		2	КЖИ-65.00.0	С-17	1	
				Каркас плоский		
А4		3	КЖИ-25.00.0	КР-19	8	
А4		4	КЖИ-125.00.0	Изделие закладное М-5	4	
				Детали		
Б4		5		А-III-10 ГОСТ 5781-82		
				ℓ=805	47	0.49 кг
				Материал		
				Бетон класса В15		1.11 м³

Ведомость расхода стали на элемент, кг

Марка элемента	Арматурные изделия							Закладные изделия		Всего	Общий расход
	Арматура класса							Армат. класса	Прокат марки		
	AI				A III			AI	Ст3сп5		
	ГОСТ 5781-82							ГОСТ 5781-82	ГОСТ 103-76		
	Ф6	Ф10		Итого	Ф10	Ф12	Итого	Ф16	-100×12		
ПМ-8	5.9	33.4		39.3	83.8	78.2	162.0	2.0	6.0	8	170.0

Нач.отд.	Лаут	708-73.92	КЖИ-117.00.0
Н.Контр.	Лифшиц		
Гл.конст.	Лаут		
Гл.спец.	Лифшиц		
Исполн.	Шершукова	Плита покрытия ПМ-8	Стадия: Р; Масса: См. табл.; Масштаб: 1:100
			Лист; Листов 1
			Гипрокоммунстрой г. Москва

Инв.№ подл. | Подпись и дата | Взам.инв.№

Альбом II

Типовой проект 708-73.92

1 – 1

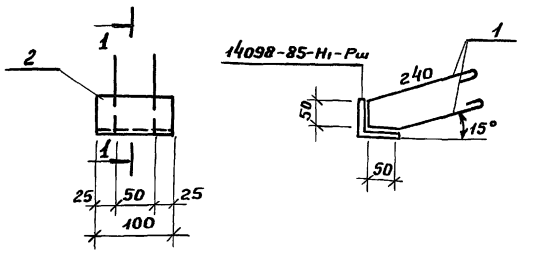

Формат	Зона	Поз.	Обозначение	Наименование	Кол.	Примеч.
				Документация		
А4			КЖИ-ТУ 2	Технические условия		
				Детали		
Б4		1	КЖИ-118.00.01	А-I-8 ГОСТ 5781-82, ℓ=350	4	0.4 кг
Б4		2	– 02	Уголок $\frac{Б-63\times63\times6\ ГОСТ\ 8509-72}{С\ 235\ ГОСТ\ 27772-88}$		
				ℓ=100	1	0.6 кг

Взам. инв. №

Подпись и дата

Инв. № подл.

Нач. отд.	Лаут		
Н. Контр.	Лифшиц		
Гл. конс.	Лаут		
Гл. спец.	Лифшиц		
Исполн.	Шершукова		

708-73.92 КЖИ-118.00.0

Изделие закладное МН4.

Стадия	Масса	Масштаб
Р	1.0 кг	1:50
Лист	Листов 1	

Гипрокоммунстрой г. Москва

Альбом II

Типовой проект 708-73.92

1–1

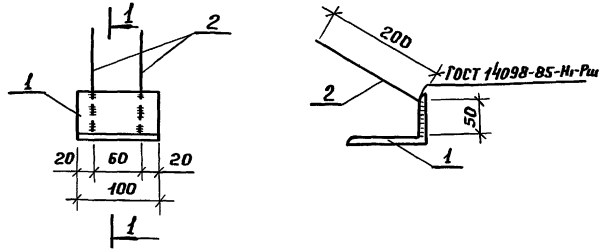

Формат	Зона	Поз.	Обозначение	Наименование	Кол.	Примеч.
				Документация		
А4			КЖИ–ТУ2	Технические условия		
				Детали		
Б4		1	КЖИ-119.00.01	Уголок $\frac{100\times63\times8\ ГОСТ\ 8510-86}{С\ 235\ ГОСТ\ 27772-88}$ ℓ=100	1	1.0 кг
Б4		2	– 02	А-III-10 ГОСТ 5781-82, ℓ=250	2	0.3 кг

Взам. инв. №

Подпись и дата

Инв. № подл.

Нач. отд.	Лаут		
Н. Контр.	Лифшиц		
Гл. конс.	Лаут		
Гл. спец.	Лифшиц		
Испол.	Ушкевич		

708-73.92 КЖИ-119.00.0

Изделие закладное М4.

Стадия	Масса	Масштаб
Р	1.3 кг	1:50
Лист	Листов 1	

Гипрокоммунстрой г. Москва

Альбом II

Типовой проект 708-73.92

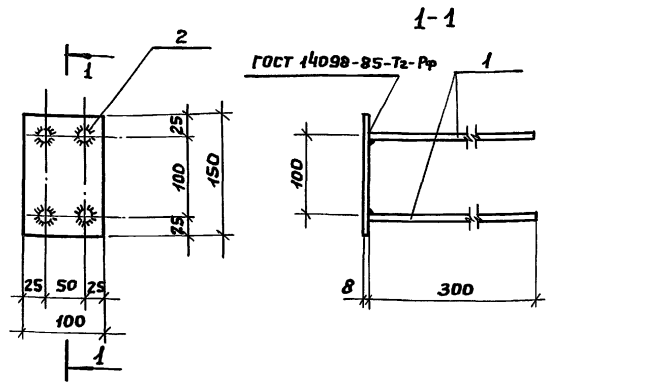

Формат	Зона	Поз.	Обозначение	Наименование	Кол.	Примеч.
				Документация		
А4			КЖИ-ТУ2	Технические условия		
				Детали		
Б4		1	КЖИ-120.00.01	А-III-10, ГОСТ 5781-82, ℓ=300	4	0.8 кг
Б4		2	— 02	Полоса $\frac{-100\times8\ \text{ГОСТ 103-76}}{\text{С 235 ГОСТ 27772-88}}$		
				ℓ=150	1	0.9 кг

Нач.отд.	Лаут	708-73.92	КЖИ-120.00.0	
Н.Контр.	Лифшиц			
Гл.Конс.	Лаут	Изделие закладное МН-6	Стадия: Р; Масса: 1.7кг; Масштаб: 1:50	
Гл.спец.	Лифшиц		Лист; Листов 1	
Исполн.	Шершукова		Гипрокоммунстрой г. Москва	

Инв.№ подл. | Подпись и дата | Взам. инв.№

Альбом II

Типовой проект 708-73.92

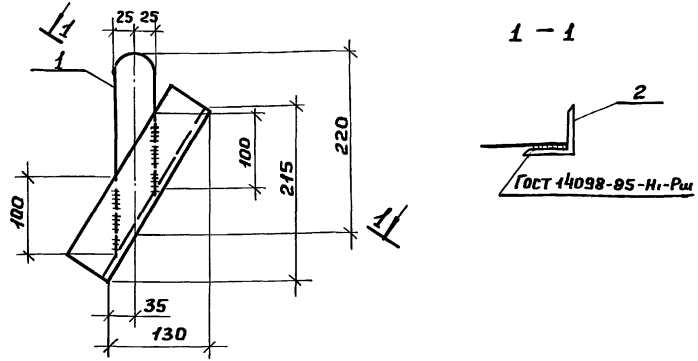

Формат	Зона	Поз.	Обозначение	Наименование	Кол.	Примечание
				Документация		
А4			КЖИ-ТУ 2	Технические условия		
				Детали		
Б4		1	КЖИ-121.00.01	А-I-10, ГОСТ 5781-82, ℓ=440	1	0.3 кг
Б4		2	— 02	Уголок $\frac{\text{Б-63х63х6 ГОСТ 8509-86}}{\text{С 235 ГОСТ 27772-88}}$		
				ℓ=250	1	1.4 кг

Нач.отд.	Лаут	КЖИ-121.00.0		
Н.Контр.	Лифшиц			
Гл.Конс.	Лаут	Изделие закладное МН 7	Стадия: Р; Масса: 1.9кг; Масштаб: 1:50	
Гл.спец.	Лифшиц		Лист; Листов 1	
Исполн.	Шершукова		Гипрокоммунстрой г. Москва	

Инв.№ подл. | Подпись и дата | Взам. инв.№

Альбом II

Типовой проект 708-73.92

1-1

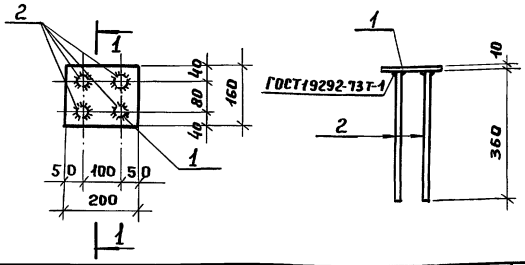

Формат	Зона	Поз.	Обозначение	Наименование	Кол.	Примечание
				Документация		
А4			КЖИ-ТУ 2	Технические условия		
				Детали		
Б4		1	КЖИ-122.00.01	Полоса $\frac{Б\text{-}160\times10,\ ГОСТ\ 103\text{-}76,\ \ell=200}{С\ 245\ \ ГОСТ\ 27772\text{-}88}$	1	2.4 кг
Б4		2	— 02	А-III-12, ГОСТ 5781-82, ℓ=360	4	1.2 кг

Инв.№ подл. | Подпись и дата | Взам. инв.№

Нач.отд.	Лаут	КЖИ-122.00.0	
Н.Контр.	Лифшиц		
Гл.конс.	Лаут		
Гл.спец.	Лифшиц		
Исполн.	Шершукова		

Изделие закладное МН 8

Стадия	Масса	Масштаб
Р	3.6кг	1:10
Лист	Листов 1	

Гипрокоммунстрой г. Москва

Альбом II

Типовой проект 708-73.92

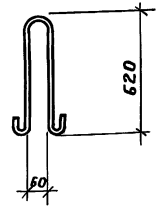

Инв.№ подл. | Подпись и дата | Взам. инв.№

Нач.отд.	Лаут	708-73.92	КЖИ-123.00.0
Н.Контр.	Лифшиц		
Гл.конс.	Лаут		
Гл.спец.	Лифшиц		
Исполн.	Шершукова		

Изделие закладное МН 9

Стадия	Масса	Масштаб
Р	3.1кг	1:20
Лист	Листов 1	

А-I-8 ГОСТ 5781-82, ℓ=1550

Гипрокоммунстрой г. Москва

Альбом II

Типовой проект 708-73.92

1-1

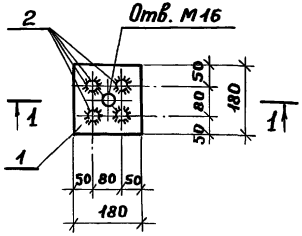

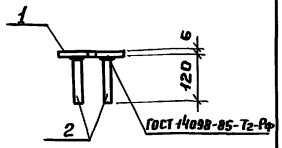

Формат	Зона	Поз.	Обозначение	Наименование	Кол.	Примечание
				Документация		
А4			КЖИ-ТУ 2	Технические условия		
				Детали		
Б4		1	КЖИ-124.00.01	Полоса $\frac{-180\times6\ ГОСТ\ 103-76}{С\ 235\ ГОСТ\ 27772-88}$ ℓ=180	1	1.5 кг
Б4		2	— 02	А-III-8 ГОСТ 5781-82, ℓ=120	4	0.2 кг

Нач.отд.	Лаут	708-73.92	КЖИ-124.00.0
Н.Контр.	Лифшиц		
Гл.конс.	Лаут	Изделие закладное МН-10	Стадия: Р; Масса: 1.1кг; Масштаб: 1:10
Гл.спец.	Лифшиц		Лист; Листов 1
Исполн.	Шершукова		Гипрокоммунстрой г. Москва

Инв.№подл. | Подпись и дата | Взам.инв.№

Альбом II

Типовой проект 708-73.92

1-1

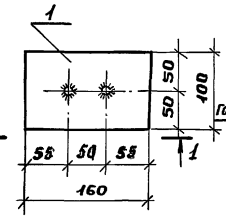

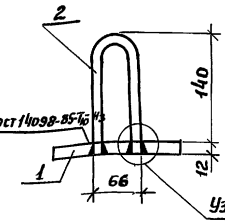

Узел „А"

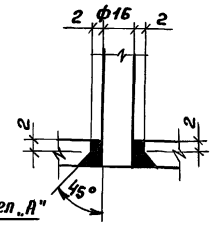

Формат	Зона	Поз.	Обозначение	Наименование	Кол.	Примеч.
				Документация		
А4			КЖИ-ТУ 2	Технические условия		
				Детали		
Б4		1	КЖИ-125.00.01	Полоса $\frac{-100\times12\ ГОСТ\ 103-76}{С\ 245\ ГОСТ\ 27772-88}$ ℓ=160	1	1.5 кг
Б4		2	— 02	А-I-16 ГОСТ 5781-82, ℓ=340	1	0.5 кг

Нач.отд.	Лаут	708-73.92	КЖИ-125.00.0
Н.Конт.	Лифшиц		
Гл.конс.	Лаут	Изделие закладное М5	Стадия: Р; Масса: 2.0кг; Масштаб: 1:50
Гл.спец	Лифшиц		Лист; Листов 1
Исполн.	Шершукова		Гипрокоммунстрой г. Москва

Инв.№подл. | Подпись и дата | Взам.инв.№

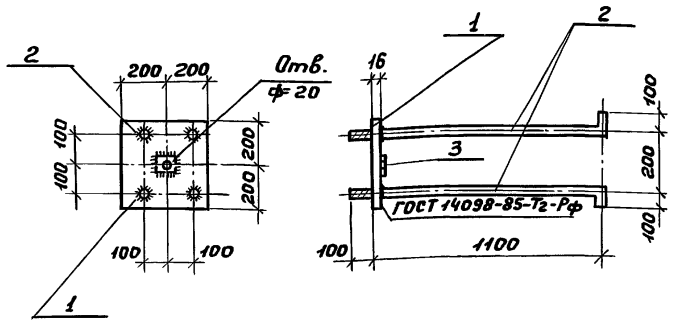

Формат	Зона	Поз.	Обозначение	Наименование	Кол.	Примечание
				Документация		
А4			КЖИ-ТУ 2	Технические условия		
				Детали		
Б4		1	КЖИ-126.00.01	Полоса $\frac{-400\times16\ ГОСТ\ 103-76}{С\ 245\ ГОСТ\ 27772-88}$ ℓ=400	1	20.5 кг
Б4		2	— 02	Круг $\frac{В30\ ГОСТ\ 2590-88}{С\ 235\ ГОСТ\ 27772-88}$ ℓ=1300	4	31.5 кг
Б4		3	— 03	Шайба $\frac{80\times10\ ГОСТ\ 103\times76}{С\ 245\ ГОСТ\ 27772-88}$ ℓ=80	1	1.0 кг

Нач.отд.	Лаут	708-73.92	КЖИ-126.00.0
Н.Контр.	Лифшиц		
Гл.конс.	Лаут	Изделие закладное М6	Стадия: Р; Масса: 530кг; Масштаб: 1:50
Гл.спец.	Лифшиц		Лист; Листов 1
Исполн.	Шершукова		Гипрокоммунстрой г. Москва

Инв.№подл. | Подпись и дата | Взам.инв.№

1-1

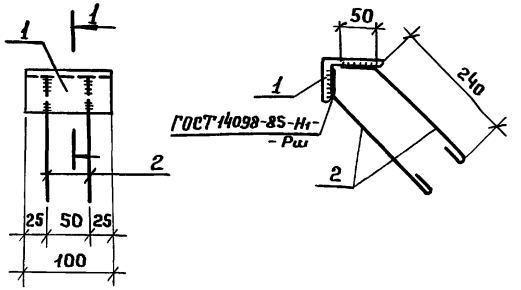

Формат	Зона	Поз.	Обозначение	Наименование	Кол.	Примеч.
				Документация		
А4			КЖИ-ТУ 2	Технические условия		
				Детали		
Б4		1	КЖИ-127.00.01	Уголок $\frac{Б-75\times50\times5\ ГОСТ\ 8510-86}{С\ 235\ ГОСТ\ 27772-88}$ ℓ=100	1	0.4 кг
Б4		2	— 02	А-I-8; ГОСТ 5781-82, ℓ=350	4	0.56 кг

Нач.отд.	Лаут	708-73.92	КЖИ-127.00.0
Н.Конст.	Лаут		
Гл.спец.	Лифшиц	Изделие закладное М1	Стадия: Р; Масса: 0.96кг; Масштаб: 1:50
Исполн.	Шершукова		Лист; Листов 1
			Гипрокоммунстрой г. Москва

Инв.№подл. | Подпись и дата | Взам.инв.№

Альбом II

Типовой проект 708-73.92

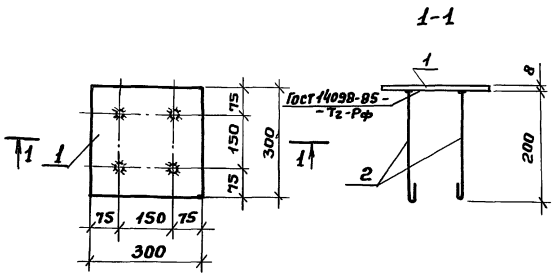

Формат	Зона	Поз.	Обозначение	Наименование	Кол.	Примеч.
				Документация		
А4			КЖИ-ТУ 2	Технические условия		
				Детали		
Б4		1	КЖИ-128.00.01	Полоса $\frac{Б-300\times8\ ГОСТ\ 103-76}{С\ 235\ ГОСТ\ 27772-88}$ $\ell=300$	1	5.7 кг
Б4		2	— 02	А-I-8, ГОСТ 5781-82, $\ell=250$	4	0.36 кг

Взам. инв. №

Подпись и дата

Инв. № подл.

Нач.отд.	Лаут	
Н.Контр.	Лифшиц	
Гл.конс.	Лаут	
Гл.спец.	Лифшиц	
Исполн.	Шершукова	

708-73.92 КЖИ-128.00.0

Изделие закладное М2

Стадия	Масса	Масштаб
Р	6.1 кг	1:10
Лист	Листов 1	

Гипрокоммунстрой г. Москва

gost.e-ecolog.ru

Альбом II

Типовой проект 708-73.92

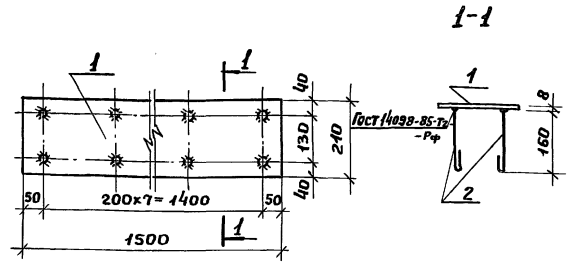

Формат	Зона	Поз.	Обозначение	Наименование	Кол.	Примеч.
				Документация		
А4			КЖИ-ТУ2	Технические условия		
				Детали		
Б4		1	КЖИ-129.00.01	Полоса $\frac{8\times210\times500\ Б-ПУ-0\ ГОСТ\ 19903-74}{С\ 235\ ГОСТ\ 27772-88}$	1	18.8 кг
Б4		2	— 02	А-I-8, ГОСТ 5781-82, $\ell=210$	16	1.3 кг

Взам. инв. №

Подпись и дата

Инв. № подл.

Нач.отд.	Лаут	
Н.Контр.	Лифшиц	
Гл.Конст.	Лаут	
Гл.спец.	Лифшиц	
Исполн.	Ушкевич	

708-73.92 КЖИ-129.00.0

Изделие закладное М3

Стадия	Масса	Масштаб
Р	20.1 кг	1:10
Лист	Листов 1	

Гипрокоммунстрой г. Москва