ТИПОВОЙ ПРОЕКТ

708-65.91

БЛОК МЕХАНИЗИРОВАННЫХ ПРИЕМНЫХ ПУНКТОВ ДЛЯ РАЗГРУЗКИ ЖЕЛЕЗНОДОРОЖНЫХ ВАГОНОВ И САМОСВАЛОВ С ГОДОВЫМ ГРУЗООБОРОТОМ 136 ТЫС. Т.

АЛЬБОМ 7

Устройства комплектные низковольтные.
Техническая документация, передаваемая
предприятию-изготовителю.

Ц00025-07

gost.e-ecolog.ru

ТИПОВОЙ ПРОЕКТ

708-65.91

БЛОК МЕХАНИЗИРОВАННЫХ ПРИЕМНЫХ ПУНКТОВ ДЛЯ РАЗГРУЗКИ ЖЕЛЕЗНОДОРОЖНЫХ ВАГОНОВ И САМОСВАЛОВ С ГОДОВЫМ ГРУЗООБОРОТОМ 136 ТЫС. Т.

АЛЬБОМ 7

ПЕРЕЧЕНЬ АЛЬБОМОВ

АЛЬБОМ 1	ПЗ	ПОЯСНИТЕЛЬНАЯ ЗАПИСКА
	ТХ	ТЕХНОЛОГИЯ ПРОИЗВОДСТВА
	ТХ.Н	ОБЩИЕ ВИДЫ НЕТИПОВЫХ ТЕХНОЛОГИЧЕСКИХ КОНСТРУКЦИЙ
	СС	СВЯЗЬ И СИГНАЛИЗАЦИЯ
АЛЬБОМ 2	АР	АРХИТЕКТУРНЫЕ РЕШЕНИЯ
	КМ	КОНСТРУКЦИИ МЕТАЛЛИЧЕСКИЕ
АЛЬБОМ 3	КЖ	КОНСТРУКЦИИ ЖЕЛЕЗОБЕТОННЫЕ
АЛЬБОМ 4	КЖИ	СТРОИТЕЛЬНЫЕ ИЗДЕЛИЯ
АЛЬБОМ 5	ОВ	ОТОПЛЕНИЕ И ВЕНТИЛЯЦИЯ
	ОВ.Н	ОБЩИЕ ВИДЫ НЕТИПОВЫХ КОНСТРУКЦИЙ
	ВК	ВОДОПРОВОД И КАНАЛИЗАЦИЯ
АЛЬБОМ 6	ЭМ	СИЛОВОЕ ЭЛЕКТРООБОРУДОВАНИЕ
	ЭО	ЭЛЕКТРИЧЕСКОЕ ОСВЕЩЕНИЕ
АЛЬБОМ 7		УСТРОЙСТВА КОМПЛЕКТНЫЕ НИЗКОВОЛЬТНЫЕ. ТЕХНИЧЕСКАЯ ДОКУМЕНТАЦИЯ, ПЕРЕДАВАЕМАЯ ПРЕДПРИЯТИЮ-ИЗГОТОВИТЕЛЮ
АЛЬБОМ 8	СО	СПЕЦИФИКАЦИИ ОБОРУДОВАНИЯ
АЛЬБОМ 9	ВМ	ВЕДОМОСТИ ПОТРЕБНОСТИ В МАТЕРИАЛАХ
АЛЬБОМ 10	С	СМЕТЫ ЧАСТЬ 1,2

РАЗРАБОТАН ИНСТИТУТАМИ:

ПРОМТРАНСНИИПРОЕКТ (ВЕДУЩИЙ)

ГЛАВНЫЙ ИНЖЕНЕР ИНСТИТУТА — В.И. ПОЛЯКОВ

ГЛАВНЫЙ ИНЖЕНЕР ПРОЕКТА — В.К. ВИНОГРАДОВ

ЛЕНИНГРАДСКИЙ ПРОМСТРОЙПРОЕКТ

ГЛАВНЫЙ ИНЖЕНЕР ИНСТИТУТА — В.А. СЕМЕНОВ

ГЛАВНЫЙ ИНЖЕНЕР ПРОЕКТА — Т.В. ЧЕРЕВАНЬ

УКРНИИПРОЕКТСТАЛЬКОНСТРУКЦИЯ

ГЛАВНЫЙ ИНЖЕНЕР ИНСТИТУТА — В.И. ГОРДЕЕВ

ГЛАВНЫЙ ИНЖЕНЕР ПРОЕКТА — А.Я. МЕЛЬНИЧЕНКО

ЧЕЛЯБИНСКОЕ ОТДЕЛЕНИЕ „ТЯЖПРОМЭЛЕКТРОПРОЕКТ"

ГЛАВНЫЙ ИНЖЕНЕР ИНСТИТУТА — В.В. ГОЛИКОВ

ГЛАВНЫЙ ИНЖЕНЕР ПРОЕКТА — Ю.Г. ЮФЕРОВ

УТВЕРЖДЕН:

Госстроем СССР
приказ 93 от 17.12.87г.

Введен в действие Промтрансниипроектом
приказ от 20.08.92г. № 68.

Альбом 7

Наименование	Кол. НКУ	Кол. прив. пан.	Обозначение чертежа общего вида	Примечание
Щит открытый однорядный одностороннего обслуживания Щ1	1	17	001 ВО	
Пульт управления П1	1	1	002 ВО	
Пульт управления П2	1	1	003 ВО	

Количество приведенных панелей определено в соответствии с „Инструкцией о порядке учета станций управления ОЛХ.684.002-90 стр. 128 щиты реечного исполнения пункт „а."

Изм.	Лист	№ докум.	Подп.	Дата
Разраб.		Петухова		
Провер.		Ялишкевич		
Гип		Юферов		
Н. контр.		Нестеренко		
Утв.		Никитин		

708-65.91 ООО ТБ1

Ведомость комплектных устройств

Лит | Лист 1 | Листов 1

ВНИПИ Тяжпромэлектропроект имени Ф.Б. Якубовского Челябинское отделение

Инв. № подл. | Подп. и дата | Взам. инв. № | Инв. № дубл. | Подп. и дата

формат А4

Обозначение	Наименование
РД 16.560-90	Устройства комплектные низковольтные. Требования к проектной документации, передаваемой изготовителю.
ОЛХ.684.002.90	Устройства комплектные низковольтные управления электроустановками. Руководящие материалы по проектированию.
ОЛХ.084.214-86	Нормализованная серия блоков управления асинхронными двигателями с короткозамкнутым ротором 65030
ОЛМ.684.000-87	Формализованный язык записи аппаратов и приборов.

Изм.	Лист	№ докум.	Подп.	Дата
Разраб.		Петухова		
Провер.		Ялишкевич		
Гип		Юферов		
Н. контр.		Нестеренко		
Утв.		Никитин		

708-65.91 ООО ВД

Ведомость ссылочных документов НКУ

Лит | Лист 1 | Листов 1

ВНИПИ Тяжпромэлектропроект имени Ф.Б. Якубовского Челябинское отделение

Инв. № подл. | Подп. и дата | Взам. инв. № | Инв. № дубл. | Подп. и дата

формат А4

Наименование	Обозначение	Стр.	Форм.	Примеч.
Пульт П1. Схема электрическая соединений	002 Э4	17	А2	
Пульт П1. Перечень надписей.	002 ТБ2	18	А4	лист 1,2
Пульт П2. Технические данные аппаратов	003 ТБ1	18	А4	лист 1,2
Пульт П2. Чертеж общего вида	003 ВО	19	А3	
Пульт П2. Схема электрическая соединений	003 Э4	20	А2	
Пульт П2. Перечень надписей	003 ТБ2	19	А4	лист 1,2

Изм.	Лист	№ докум.	Подп.	Дата

708-65.91 ООО ДС

Лист 2

Инв. № подл. | Подп. и дата | Взам. инв. № | Инв. № дубл. | Подп. и дата

формат А4

Наименование	Обозначение	Стр.	Форм.	Примеч.
Обложка				
Титульный лист		1	А2	
Содержание	ООО ДС	2	А4	лист 1,2
Ведомость комплектных устройств	ООО ТБ1	2	А4	
Ведомость ссылочных документов НКУ	ООО ВД	2	А4	
Щит открытый Щ1	001 ТБ1	3	А4	лист 1...4
Технические данные аппаратов		4	А4	лист 5...8
Щит открытый Щ1	001 ВО	5	А3	лист 1
Чертеж общего вида		5	А4	лист 2,3
		6	А4	лист 4...7
Щит открытый Щ1	001 Э4	7...13	А2	лист 1...7
Схема электрическая		14	А3	лист 8
соединений		14	А4	лист 9
Щит открытый Щ1	001 ТБ2	14	А4	лист 1
Перечень надписей		15	А4	лист 2...5
Пульт П1. Технические	002 ТБ1	16	А4	лист 1,2
данные аппаратов				
Пульт П1. Чертеж	002 ВО	16	А3	
общего вида				

Изм.	Лист	№ докум.	Подп.	Дата
Разраб.		Петухова		
Пров.		Ялишкевич		
Гип		Юферов		
Н. контр.		Нестеренко		
Утв.		Никитин		

708-65.91 ООО ДС

Содержание

Лит 1 | Лист 2 | Листов 2

ВНИПИ Тяжпромэлектропроект имени Ф.Б. Якубовского Челябинское отделение

Инв. № подл. | Подп. и дата | Взам. инв. № | Инв. № дубл. | Подп. и дата

Ц00025-07 3 Копировал Редькина

формат А4

Альбом 7

Формат	Зона	Поз	Обозначение	Наименование	Кол	Примечание
		13		ВА51-31-3400100-00УХЛ3		
				U~380В, Jр100А		17QF
				Jуст. 10Jр	2	18QF
				Реле		
		14		ПЭ-37-22У3		К13, К15...
				U~220В	24	К19, К21, К22
						К24...К39
		15		ПЭ-37-42У3		К1, К10...
				U~220В	5	К12, К14
		16		ПЭ-37-62У3		К20
				U~220В	2	К23
		17		ПЭ-37-80У3		К2...К6
				U~220В		К8, К9
		18		РКВ11-33-111УХЛ4		
				U~220В	1	КТ1
		19		ВС-43-32УХЛ4		КТ2, КТ4
				U~220В	3	КТ6
		20		ВС-43-62УХЛ4		КТ3
				U~220В	2	КТ5
		21		Аппарат контроля		Заводом не комплектуется, выполнить отверстия и монтаж проводов
				скорости		
				U~220В		
				(К17-U2, К18-U2)	2	

Подп. и дата | Инв. № дубл. | Взам. инв. № | Подп. и дата | Инв. № подл.

Изм | Лист | № докум | Подп. | Дата

708-65.91 001 ТБ1 Лист 3

Формат А4

Формат	Зона	Поз	Обозначение	Наименование	Кол.	Примечание
		22		Блок зажимов		Х1...Х13
				Б324-4П25-В/ВУ3-10		Х21...Х33
				Панель 3(5)		
				Блоки:		
		25		Б5130-3974УХЛ4	6	А1...А6
						(А9...А14)
		26		Блок зажимов		Х4...Х9
				Б324-4П25-В/ВУ3-10	6	(Х4...Х9)
				Панель 4		
				Блоки:		
		29		Б5130-2274УХЛ4	4	А19...А22
		30		Б5130-3974УХЛ4	2	А7, А8
				Н3 1		
		31		Выключатель		
				ВА52-39-3400100-20УХЛ3		
				U~380В, Jр250А		
				Jуст. 10Jр	1	QF24
		32		Пускатель		
				ПМА6100УХЛ4В		КМ3
				U~220В в.к. 2з. 2р	2	КМ4
		33		ПКЛ2004	1	К поз. 33КМ3
				Реле		
		34		РТТ-321ПУХЛ4		
				J160А	1	КК2

Подп. и дата | Инв. № дубл. | Взам. инв. № | Подп. и дата | Инв. № подл.

Изм | Лист | № докум | Подп. | Дата

708-65.91 001 ТБ1 Лист 4

Формат А4

Формат	Зона	Поз	Обозначение	Наименование	Кол	Примечание
		4		Трансформатор		ТА1
				Т-0,66-10-1-600/5У3		ТА2
				J600/5	3	ТА3
		5		Арматура		
				АС12015У2		
				U380В	1	HL1
		6		Блок зажимов		
				Б324-4П25-В/ВУ3-10	1	Х12
				Панель 2		
				Н2 1		
				Выключатели:		
		9		ВА51-25-3400100-00УХЛ3		
				U~380В, Jр.4А		
				Jуст. 10Jр	1	31QF
		10		ВА51-25-3400100-00УХЛ3		
				U~380В, Jр63А		SF
				Jуст. 10Jр	2	35QF
		11		ВА51-25-3400100-00УХЛ3		32QF
				U~380В, Jр. 10А		37QF
				Jуст. 10Jр	3	40QF
		12		ВА51-31-3400100-00УХЛ3		
				U~380В, Jр. 50А		QF8
				Jуст. 10Jр	2	QF9

Подп. и дата | Инв. № подл. | Взам. инв. № | Подп. и дата | Инв. № подл.

Изм | Лист | № докум | Подп. | Дата

708-65.91 001 ТБ1 Лист 2

Формат А4

Формат	Зона	Поз	Обозначение	Наименование	Кол.	Примечание
				Документация		
			001 ВО	Чертеж общего вида		
			001 Э4	Схема электрическая соединений		
			001 ТБ2	Перечень надписей		
				Сборочные единицы		
				Панель 1		
				Н1 1		
				Выключатели:		
		1		ВА51-31-3400100-00УХЛ3		
				U~380В, Jр 63А		
				Jуст 10Jр	1	QF3
		2		ВА52-39-3400100-20УХЛ3		
				U~380В Jр 630А		
				Jуст. 10Jр	1	QF1
		3		Выключатель		
				врубной		
				ВР32-39А31220-00УХЛ3		
				с дуг. камерами	1	Q1

Подп. и дата | Инв. № подл. | Взам. инв. № | Подп. и дата | Инв. № подл.

Изм | Лист | № докум | Подп. | Дата

708-65.91 001 ТБ1

Разраб	Петухова		
Пров	Филишкевич		
ГИП	Юферов		
Н. контр.	Нестеренко		
Утв	Никитин		

Щит открытый щ1
Технические данные аппаратов

Лит	Лист	Листов
	1	8

ВНИПИ ТЯЖПРОМЭЛЕКТРОПРОЕКТ имени Ф.Б. ЯКУБОВСКОГО Челябинское отделение

400025-07 4 Копировал Морозова

Формат А4

Альбом 7

Формат	Зона	Поз.	Обозначение	Наименование	Кол.	Примечание
		54		ВА51-25-3400100004УХЛ3		SF1, QF5
				U~380В, Iр. 6,3А		QF6, QF7
				Iуст. 10Iр	8	QF10, QF11
						28QF, 30QF
		55		ВА51-25-3400100004УХЛ3		
				U~380В, Iр 16А		44QF1
				Iуст 10Iр	2	45QF1
		57		ВА51-31-3400100-004УХЛ3		
				U~380В, Iр. 63А		
				Iуст. 10Iр	1	44QF
		58		ВА51-31-3400100-004УХЛ3		
				U~380В, Iр. 125А		
				Iуст. 10Iр	1	45QF
		59		Реле		
				ПЭ-37-22У3		
				U~220В	1	K41
		60		Зажимы набарные		
				63Н19	6	
		61		Блок зажимов		
				6324-4П25-В/ВУ3-10	4	X7...X10

Инв.№подл. | Подп. и дата | Взам. инв.№ | Инв.№дубл. | Подп. и дата

Изм.	Лист	№ докум.	Подп.	Дата	708-65.91 001 ТБ1	Лист 7

Формат А4

Формат	Зона	Поз.	Обозначение	Наименование	Кол.	Примечание
				Панель 8		
				Н6 1		
				Выключатели:		
		63		ВА51-31-3400100-004УХЛ3		
				U~380В, Iр. 31,5А		
				Iуст. 10Iр	1	QF4
		64		ВА52-39-340010-204УХЛ3		
				U~380В, Iр. 630А		
				Iуст. 10Iр.	1	QF2
		65		Выключатель		
				вакуумный		
				ВР32-39А31220-004УХЛ3		
				с дуг. камерами	1	Q2
		66		Трансформатор		TA4
				Т-0,66-10-1-600/5У3		TA5
				Iр 600/5	3	TA6
		67		Арматура		
				АС120154У2		
				U380В	1	HL2
		68		Блок зажимов		
				6324-4П25-В/ВУ3-10	1	X12

Инв.№подл. | Подп. и дата | Взам. инв.№ | Инв.№дубл. | Подп. и дата

Изм.	Лист	№ докум.	Подп.	Дата	708-65.91 001 ТБ1	Лист 8

Формат А4

Формат	Зона	Поз.	Обозначение	Наименование	Кол.	Примечание
				Реле		
		46		РТТ-321ПУХЛ4		
				Iр160А	1	KA1
		47		РКВ11-33-2124УХЛ4		
				U~220В	1	K78
		48		Предохранитель		
				ПТ10У3	1	FU1
		49		Плавкая вставка		
				ВТФ6У3	1	к поз.48
		50		Блок зажимов		
				6324-4П25-В/ВУ3-10	9	X3...X11
				Панель 7		
				Блок		
		52		65130-3774УХЛ4	1	
				Н5 1		
				Выключатели:		
		53		ВА51-25-3400100004УХЛ3		
				U~380В, Iр. 5А		
				Iуст 10Iр	1	43QF

Инв.№подл. | Подп. и дата | Взам. инв.№ | Инв.№дубл. | Подп. и дата

Изм.	Лист	№ докум.	Подп.	Дата	708-65.91 001 ТБ1	Лист 6

Формат А4

Формат	Зона	Поз.	Обозначение	Наименование	Кол.	Примечание
		35		РКВ11-33-2124УХЛ4		
				U~220В	1	K79
		36		Предохранитель		
				ПТ10У3	1	FU2
		37		Плавкая вставка		
				ВТФ6У3	1	к поз. 36
		38		Блок зажимов		
				6324-4П25-В/ВУ3-10	7	X4...X10
				Панель 6		
				Блоки:		
		41		65130-2474УХЛ4	3	A25...A27
		42		65130-3974УХЛ4	2	A15, A16
				Н4 1		
		43		Выключатель		
				ВА52-39-340010-204УХЛ3		
				U~380В, Iр 250А		
				Iуст 10Iр	1	QF23
		44		Пускатель		
				ПМА6100УХЛ4В		KM1
				U~220В, б.к. 2э, 2р	2	KM2
		45		ПКЛ2004	1	к поз. 44 KM1

Инв.№подл. | Подп. и дата | Взам. инв.№ | Инв.№дубл. | Подп. и дата

Изм.	Лист	№ докум.	Подп.	Дата	708-65.91 001 ТБ1	Лист 5

Формат А4

Альбом 7

001 ВО лист 2

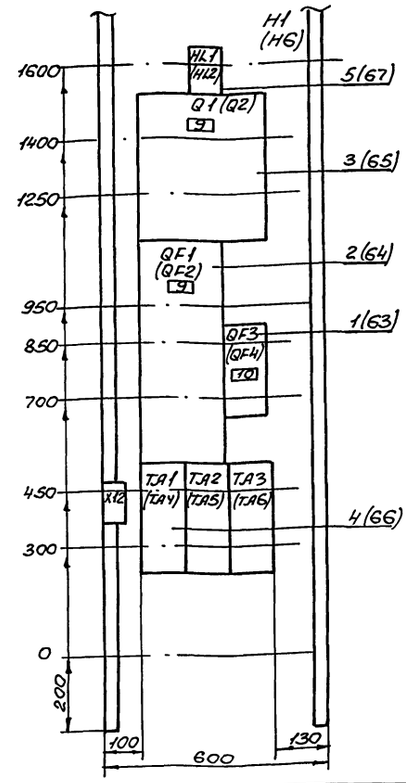

Панель 1 (8)
Набор 1(6)

Изм	Лист	№ докум	Подп.	Дата
Разраб	Копп			
Пров.	Лазебник			
Т. контр	Нестеренко			
Гип	Юферов			
Н. контр	Нестеренко			
Утв.	Никитин			

708-65.91 001 ВО

Щит открытый
Щ1
Чертеж общего вида

Лит	Масса	Масшт.

Лист 2 Листов 7

ВНИПИ
Тяжпромэлектропроект
имени Ф.Б. Якубовского
Челябинское отделение

Формат А4

Подп. и дата | Инв. № дубл. | Взам. инв. № | Подп. и дата | Инв. № подл.

001 ВО лист 3

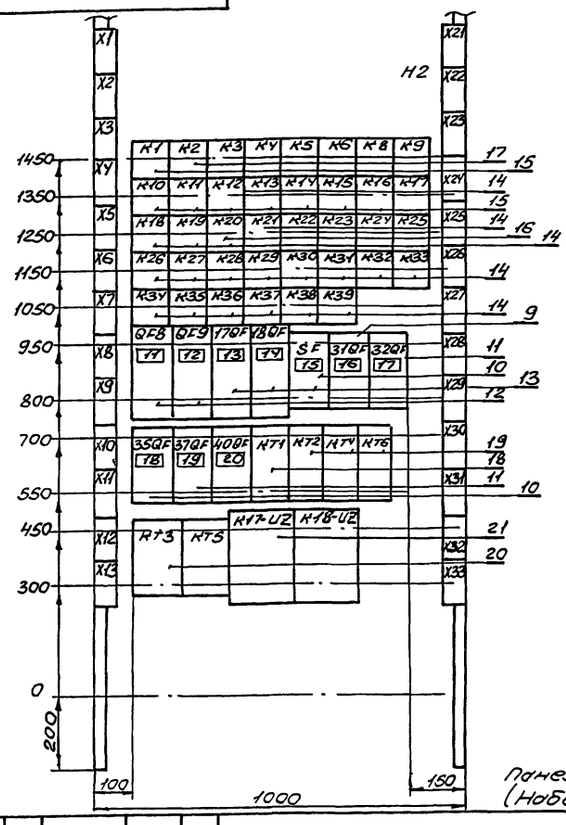

Панель 2
(Набор 2)

Изм	Лист	№ докум	Подп	Дата
Разраб	Копп			
Пров	Лазебник			
Т. контр	Нестеренко			
Гип	Юферов			
Н. контр	Нестеренко			
Утв.	Никитин			

708-65.91 001 ВО

Щит открытый
Щ1
Чертеж общего вида

Лит	Масса	Масшт.

Лист 3 Листов 7

ВНИПИ
Тяжпромэлектропроект
имени Ф.Б. Якубовского
Челябинское отделение

Формат А4

Подп. и дата | Инв. № дубл. | Взам. инв. № | Подп. и дата | Инв. № подл.

001 ВО лист 1

Вид спереди

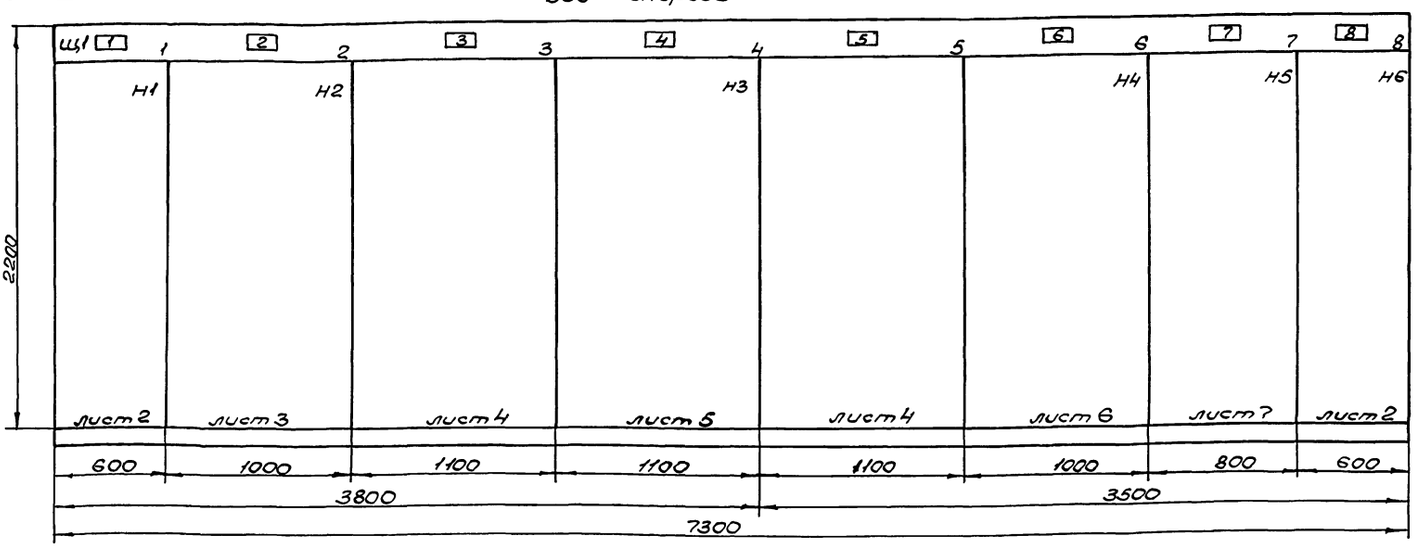

Вид сверху
М 1:50

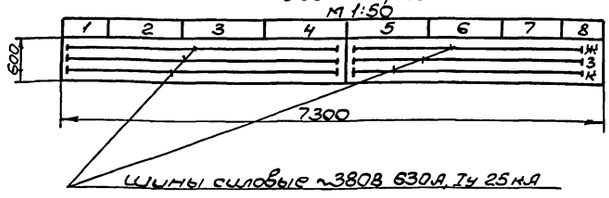

Щит открытый однорядный
одностороннего обслуживания.

Изм	Лист	№ докум	Подп.	Дата
Разраб	Копп			
Пров.	Лазебник			
Т. контр	Нестеренко			
Гип	Юферов			
Н. контр	Нестеренко			
Утв.	Никитин			

708-65.91 001-ВО

Щит открытый
Щ1
Чертеж общего вида

Лит	Масса	Масшт

Лист 1 Листов 7

ВНИПИ
Тяжпромэлектропроект
имени Ф.Б. Якубовского
Челябинское отделение

Формат А3

Ц00025-07 6

Копировал Морозова

Подп. и дата | Инв. № подл. | Взам. инв. № | Подп. и дата | Инв. № подл.

Альбом 7

001 ВО лист 6

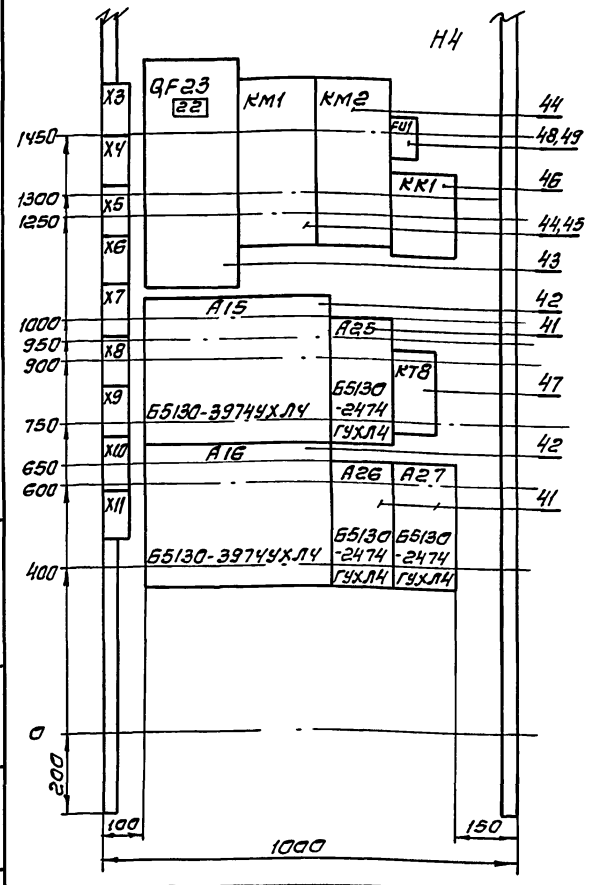

Панель 6 (Набор 4)

Изм	Лист	№ докум.	Подп.	Дата
Разраб.	Копп			
Пров.	Лазебник			
Т.контр.	Нестеренко			
Гип	Юферов			
Н.контр.	Нестеренко			
Утв.	Никитин			

708-65.91 001 ВО

Щит открытый щ1

Чертеж общего вида

Лит | Масса | Масшт

Лист: 6 | Листов: 7

ВНИПИ ТЯЖПРОМЭЛЕКТРОПРОЕКТ имени Ф.Б. ЯКУБОВСКОГО челябинское отделение

Формат А4

Подп. и дата | Инв. № дубл. | Взам. инв. № | Подп. и дата | Инв. № подл.

001 ВО лист 7

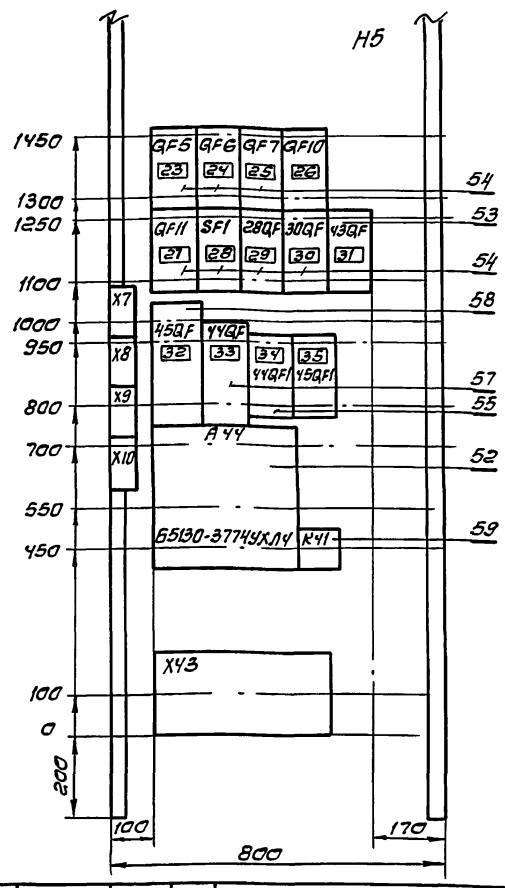

Панель 7 (Набор 5)

Изм	Лист	№ докум.	Подп.	Дата
Разраб.	Копп			
Пров.	Лазебник			
Т.контр.	Нестеренко			
Гип	Юферов			
Н.контр.	Нестеренко			
Утв.	Никитин			

708-65.91 001 ВО

Щит открытый щ1

Чертеж общего вида

Лит | Масса | Масшт.

Лист 7 | Листов: 7

ВНИПИ ТЯЖПРОМЭЛЕКТРОПРОЕКТ имени Ф.Б. ЯКУБОВСКОГО челябинское отделение

Формат А4

Подп. и дата | Инв. № дубл. | Взам. инв. № | Подп. и дата | Инв. № подл.

001 ВО лист 5

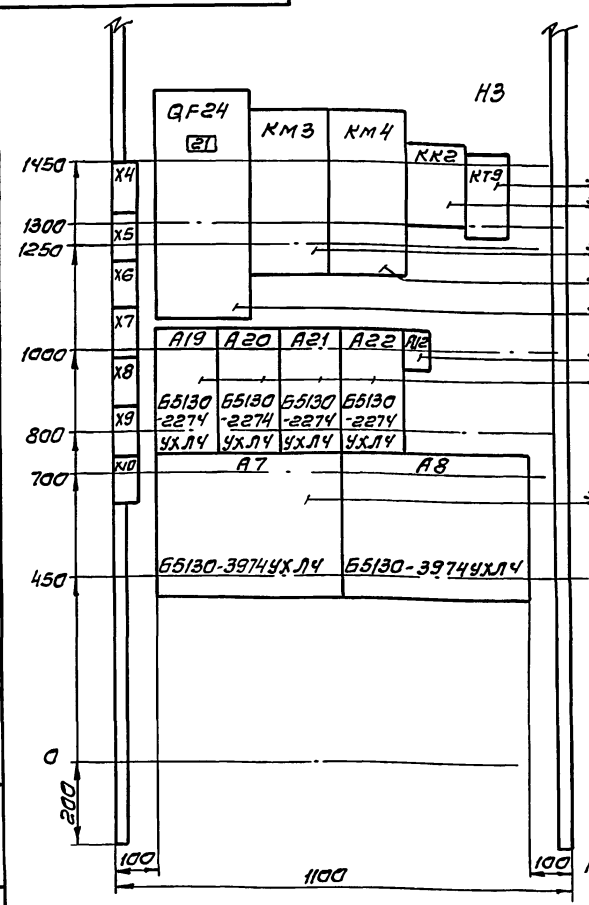

Панель 4 (Набор 3)

Изм	Лист	№ докум.	Подп.	Дата
Разраб.	Копп			
Пров.	Лазебник			
Т.контр.	Нестеренко			
Гип	Юферов			
Н.контр.	Нестеренко			
Утв.	Никитин			

708-65.91 001 ВО

Щит открытый щ1

Чертеж общего вида

Лит | Масса | Масшт.

Лист: 5 | Листов: 7

ВНИПИ ТЯЖПРОМЭЛЕКТРОПРОЕКТ имени Ф.Б. ЯКУБОВСКОГО челябинское отделение

Формат А4

Подп. и дата | Инв. № подл. | Взам. инв. № | Подп. и дата | Инв. № подл.

001 ВО лист 4

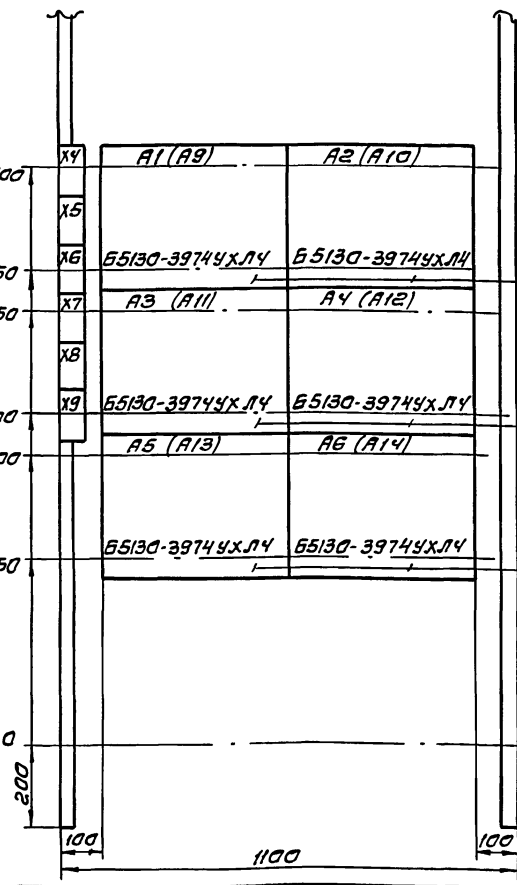

Панель 3(5)

Изм	Лист	№ докум.	Подп.	Дата
Разраб.	Копп			
Пров.	Лазебник			
Т.контр.	Нестеренко			
Гип	Юферов			
Н.контр.	Нестеренко			
Утв.	Никитин			

708-65.91 001 ВО

Щит открытый щ1

Чертеж общего вида

Лит. | Масса | Масшт.

Лист: 4 | Листов: 7

ВНИПИ ТЯЖПРОМЭЛЕКТРОПРОЕКТ имени Ф.Б. ЯКУБОВСКОГО челябинское отделение

Копировал Редькина Ц00025-07 7 формат А4

Подп. и дата | Инв. № подл. | Взам. инв. № | Подп. и дата | Инв. № подл.

Альбом 7

Вид спереди

001 ЭЧ лист 1

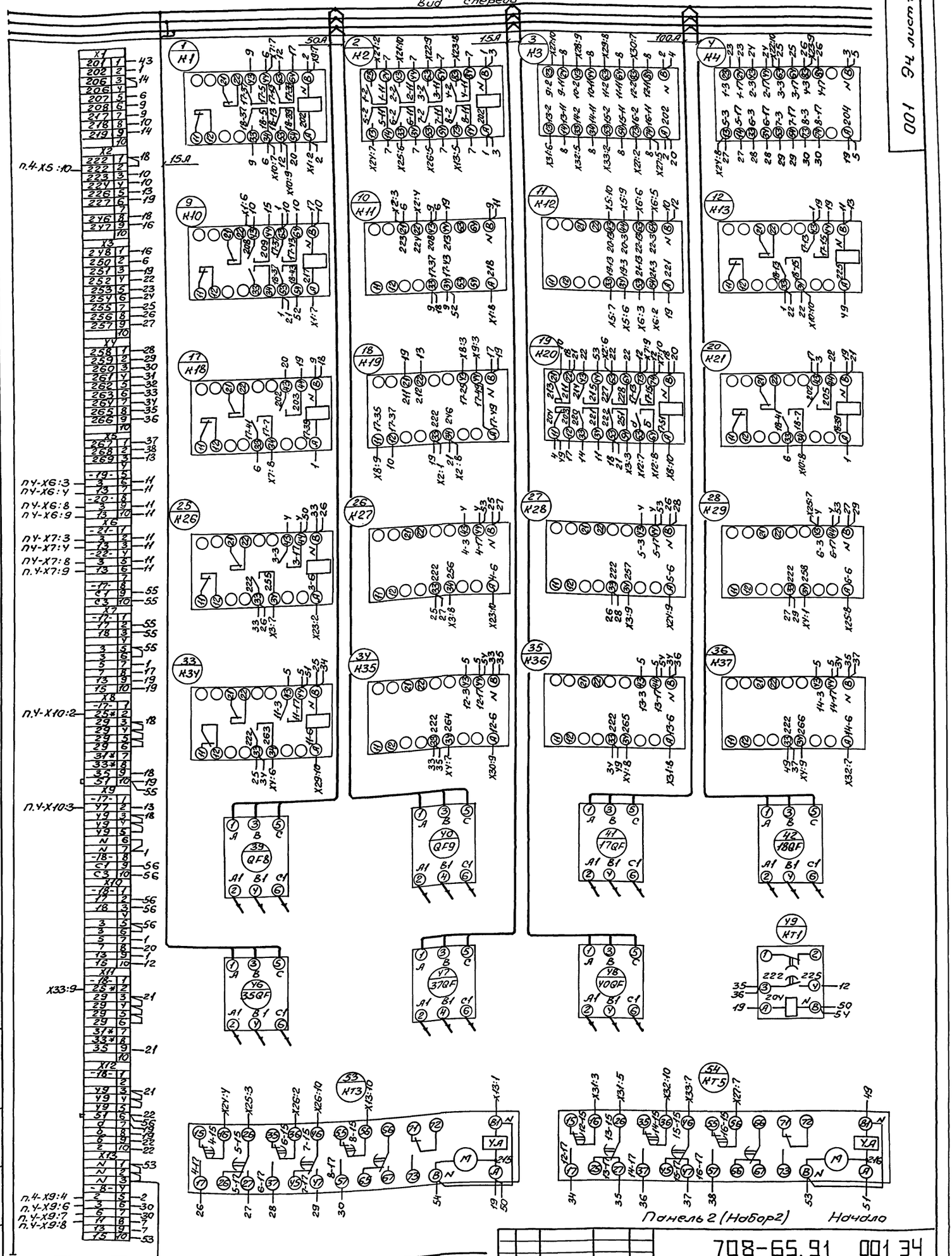

* транзит

Изм.	Лист	№докум.	Подп.	Дата	
Разраб.		Копп			
Пров.		Лозбинин			
Т.контр.		Нестеренко			
ГИП		Юферов			
Н.контр.		Нестеренко			
Утв.		Никитин			

708-65.91 001 ЭЧ

Щит открытый Щ1
Схема электрическая соединений

Лит.	Масса	Масштаб

Лист 1 Листов 9

ВНИПИ Тяжпромэлектропроект имени Ф.Б. Якубовского Челябинское отделение

Инв. № подл. | Подп. и дата | Взам. инв. № | Инв. № дубл. | Подп. и дата

Ц00025-07 8

Копировал Морозова

Формат А2

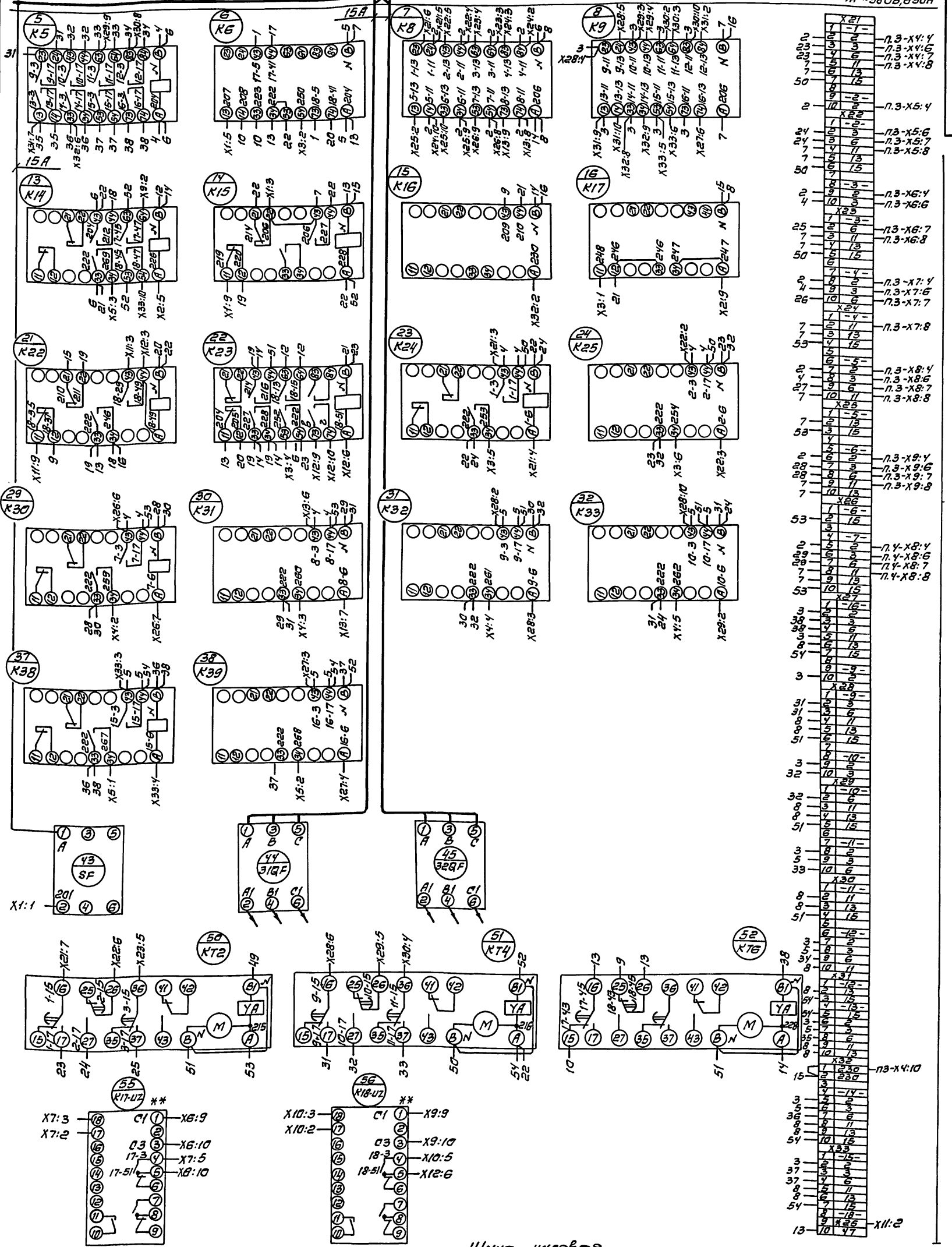

* транзит

** - аппарат устанавливается на монтаже. Провода (каждый $l = 2{,}5$ м) подключить к клеммнику, свернуть в кольцо.

Панель 2 (Набор 2) Окончание

Изм.	Лист	№ докум.	Подп.	Дата	708-65.91 001 34			
Разраб.		Копп			Щит открытый Щ1 Схема электрическая соединений	Лит	Масса	Масшт.
Пров.		Лазебник						
Т. контр.		Нестеренко				Лист: 2	Листов: 9	
Гип		Юферов				ВНИПИ Тяжпромэлектропроект имени Ф.Б. Якубовского Челябинское отделение		
Н. контр.		Нестеренко						
Утв.		Никитин						

Ц00025-07 9

Копировал Редькина

формат А2

Инв. № подл. | Подп. и дата | Взам. инв. № | Инв. № дубл. | Подп. и дата

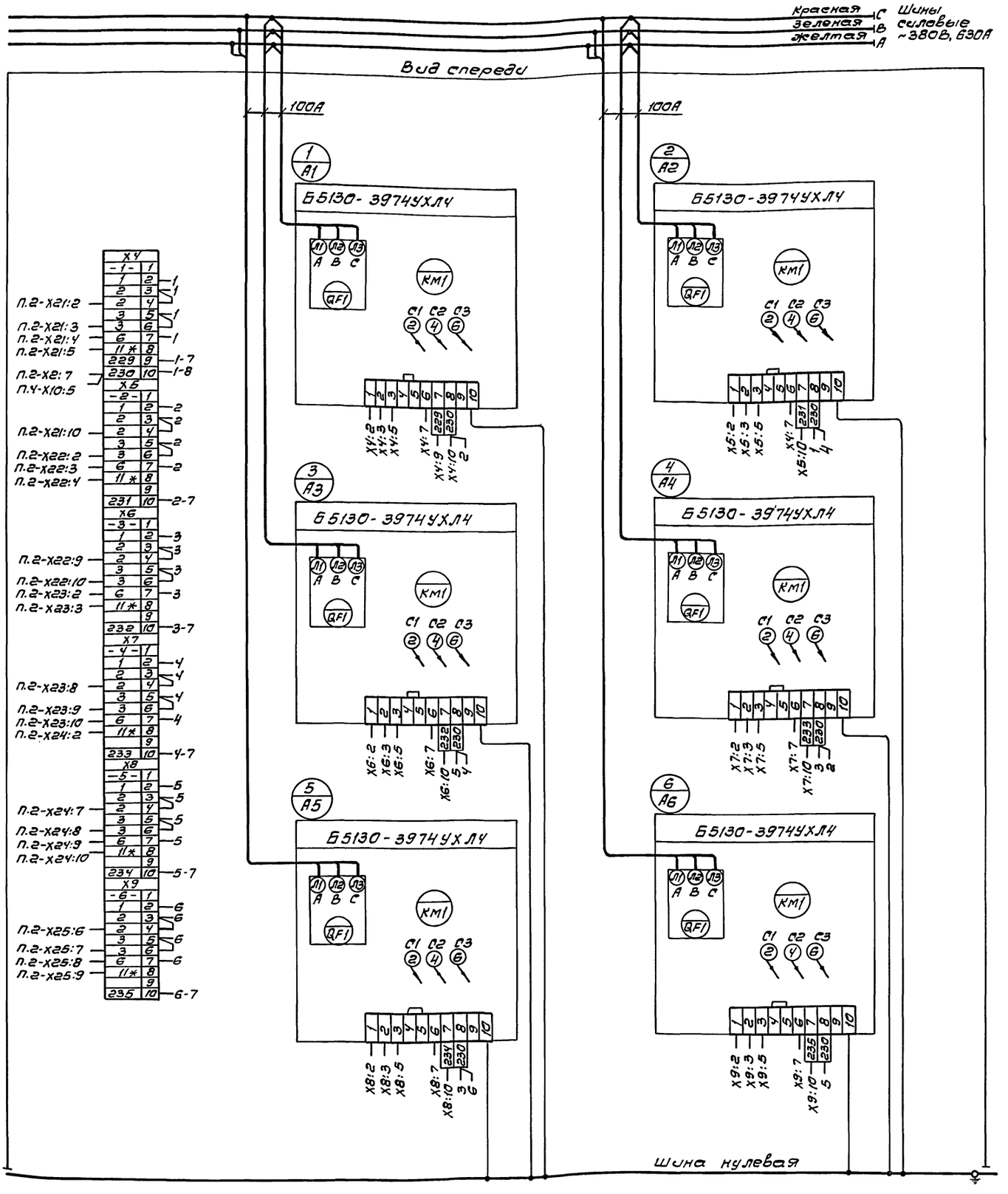

Панель 3

				708-65.91 001 34	
Изм.	Лист	№ докум.	Подп.	Дата	
Разраб.		Капп			Щит открытый Щ1 Схема электрическая соединений
Пров.		Лазебник			
Т.контр.		Нестеренко			
ГИП		Нефедов			
Н.контр.		Нестеренко			
Утв.		Никитин			

Лит.	Масса	Масшт.

Лист 3 Листов 9

ВНИПИ Тяжпромэлектропроект имени Ф.Б. Якубовского Челябинское отделение

Ц00025-07 10

Копировал Редькина

Формат А2

Инв. № подл. | Подп. и дата | Взам. инв. № | Инв. № дубл. | Подп. и дата

Альбом 7

001 Э4 лист 4

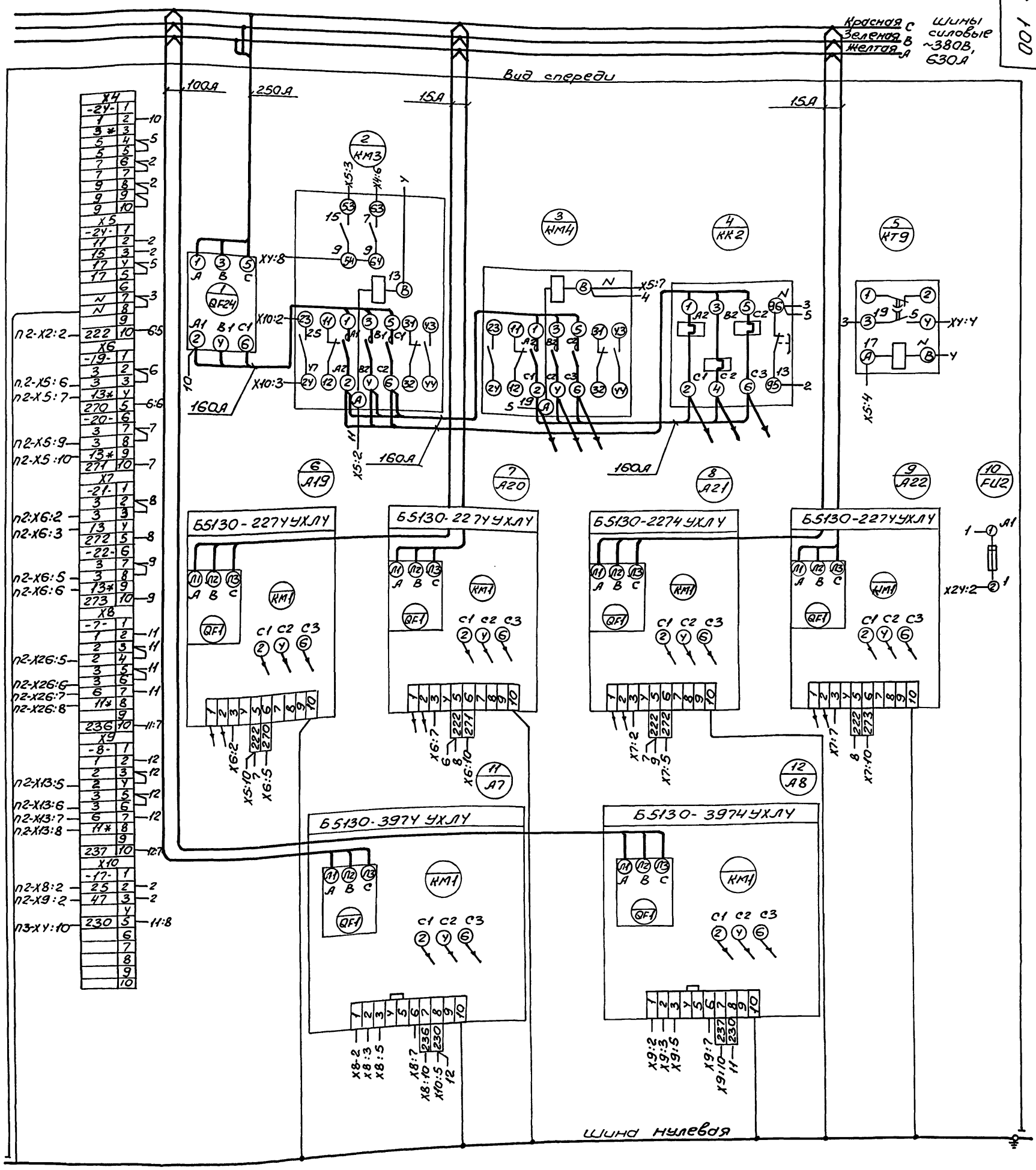

* транзит

Панель 4 (Набор 3)

					708-65.91 001 34			
Изм	Лист	№ докум.	Подп.	Дата	Щит открытый щ1 Схема электрическая соединений	Лит	Масса	Масштаб
Разраб		Копп						
Пров		Лазебник				Лист 4	Листов 9	
Т. контр.		Нестеренко				ВНИПИ ТЯЖПРОМЭЛЕКТРОПРОЕКТ имени Ф.Б. ЯКУБОВСКОГО Челябинское отделение		
ГИП		Юферов						
Н. контр		Нестеренко						
Утв.		Никитин						

Инв. № подл. | Подп. и дата | Взам. инв. № | Инв. № дубл. | Подп. и дата

400025-07 11

Копировал Морозова

Формат А2

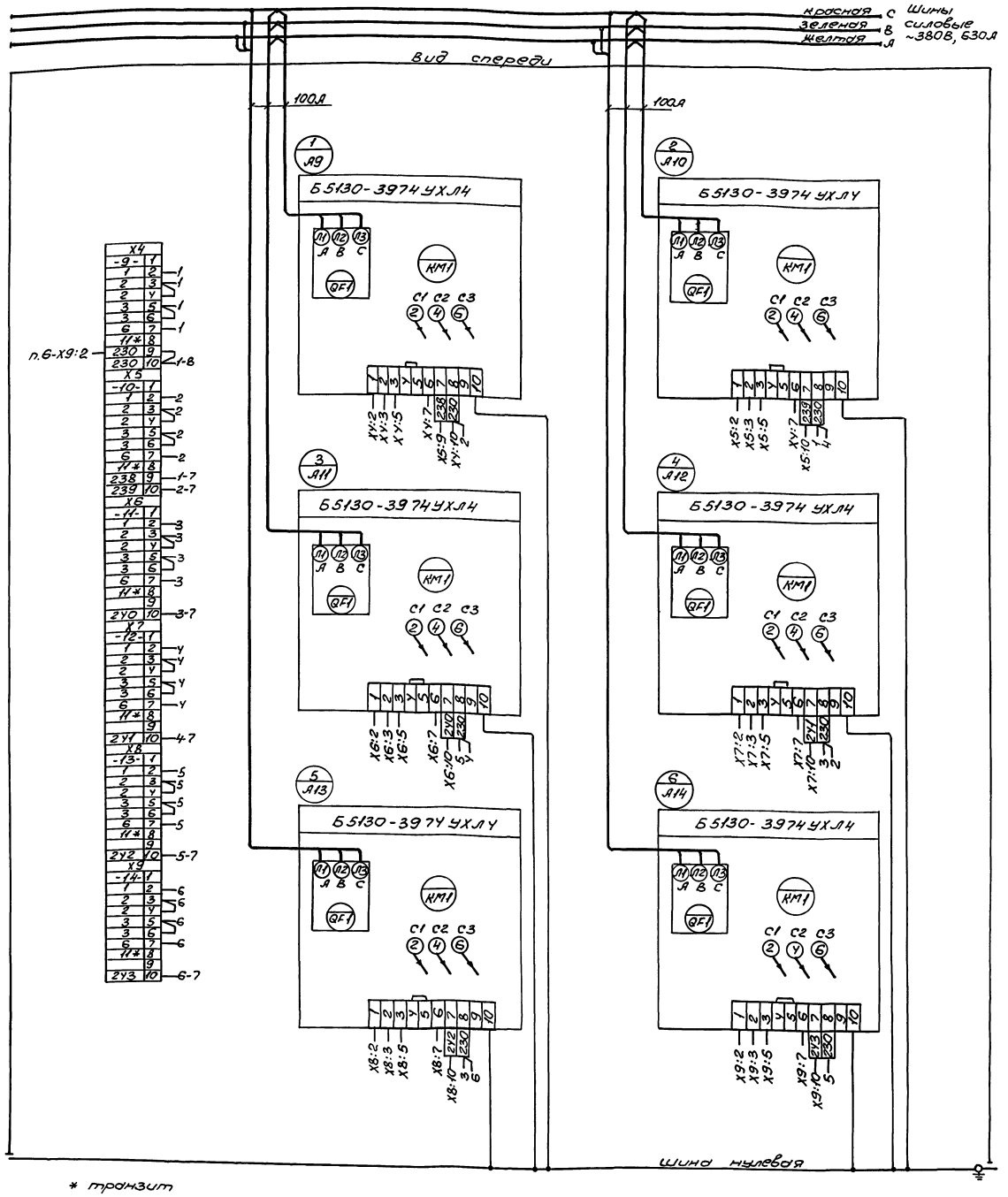

* транзит

Панель 5

						708-65.91 001 ЭЧ	
Изм.	Лист	№докум.	Подп.	Дата	Щит открытый ЩО	Лит	Масса	Масш.
Разраб.		Копп			Схема электрическая соединений			
Пров.		Лазебник				Лист 5	Листов 9	
Т.контр.		Нестеренко				ВНИПИ Тяжпромэлектропроект имени Ф.Б. Якубовского Челябинское отделение		
ГИП		Юдаров						
Н.контр.		Нестеренко						
Нач.отд.		Никитина						

Ц00025-07 12

Копировал Морозова

Формат А2

Инв.№подл. | Подп. и дата | Взам.инв.№ | Инв.№дубл. | Подп. и дата

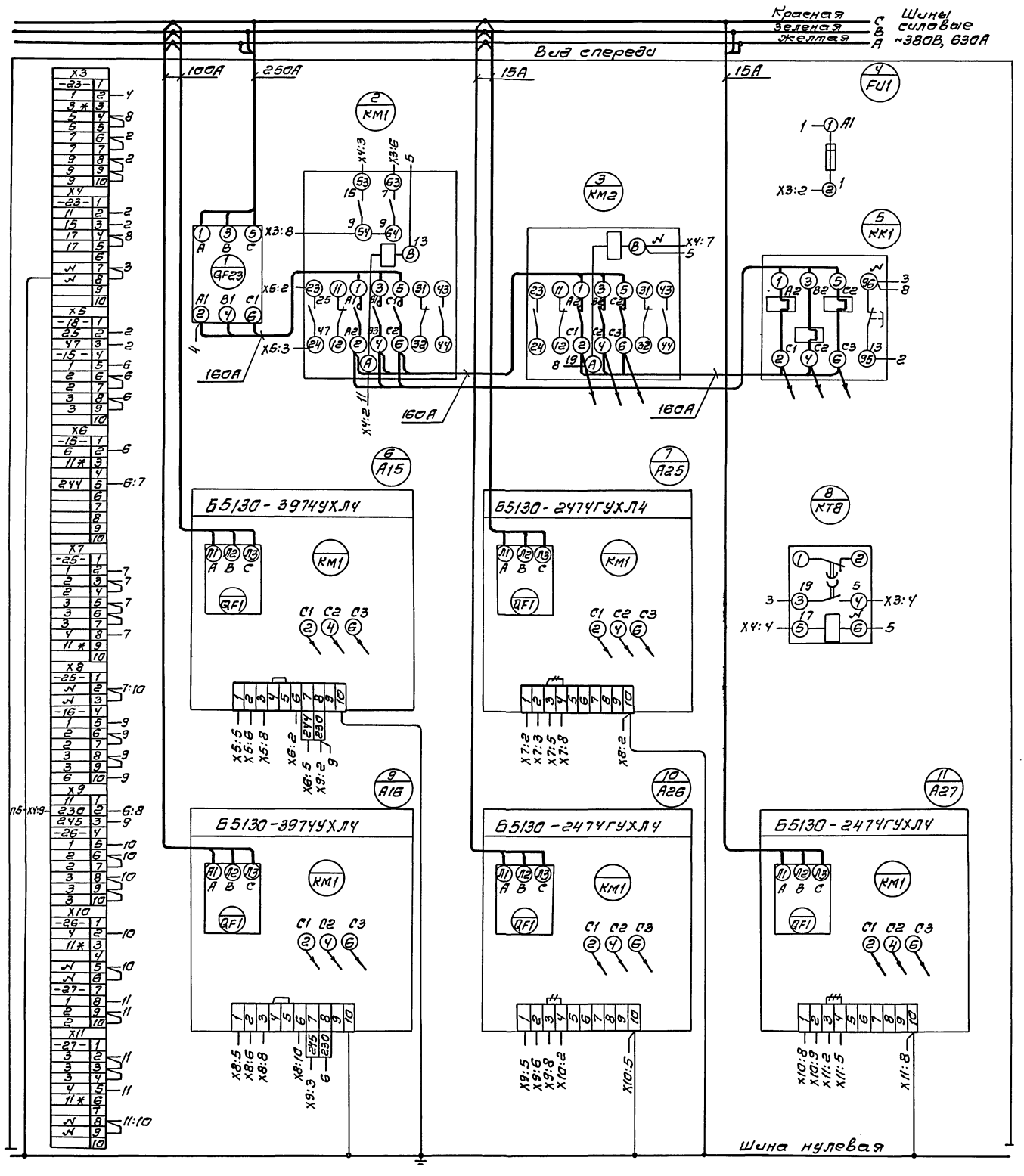

* транзит

Панель 6 (Набор 4)

						708-65.91 001 34	
Изм.	Лист	№ докум.	Подп.	Дата	Щит открытый Щ1 Схема электрическая соединений	Лит.	Масса	Масшт.
Разраб.		Копп						
Пров.		Лазебник				Лист 6	Листов 9	
Т. контр.		Нестеренко				ВНИПИ Тяжпромэлектропроект имени Ф.Б. Якубовского Челябинское отделение		
ГИП		Юферов						
Н. контр.		Нестеренко						
Утв.		Никитин						

Ц00025-07 13

Копировал Редекина

Формат А2

Инв. № подл. | Подп. и дата | Взам. инв. № | Инв. № дубл. | Подп. и дата

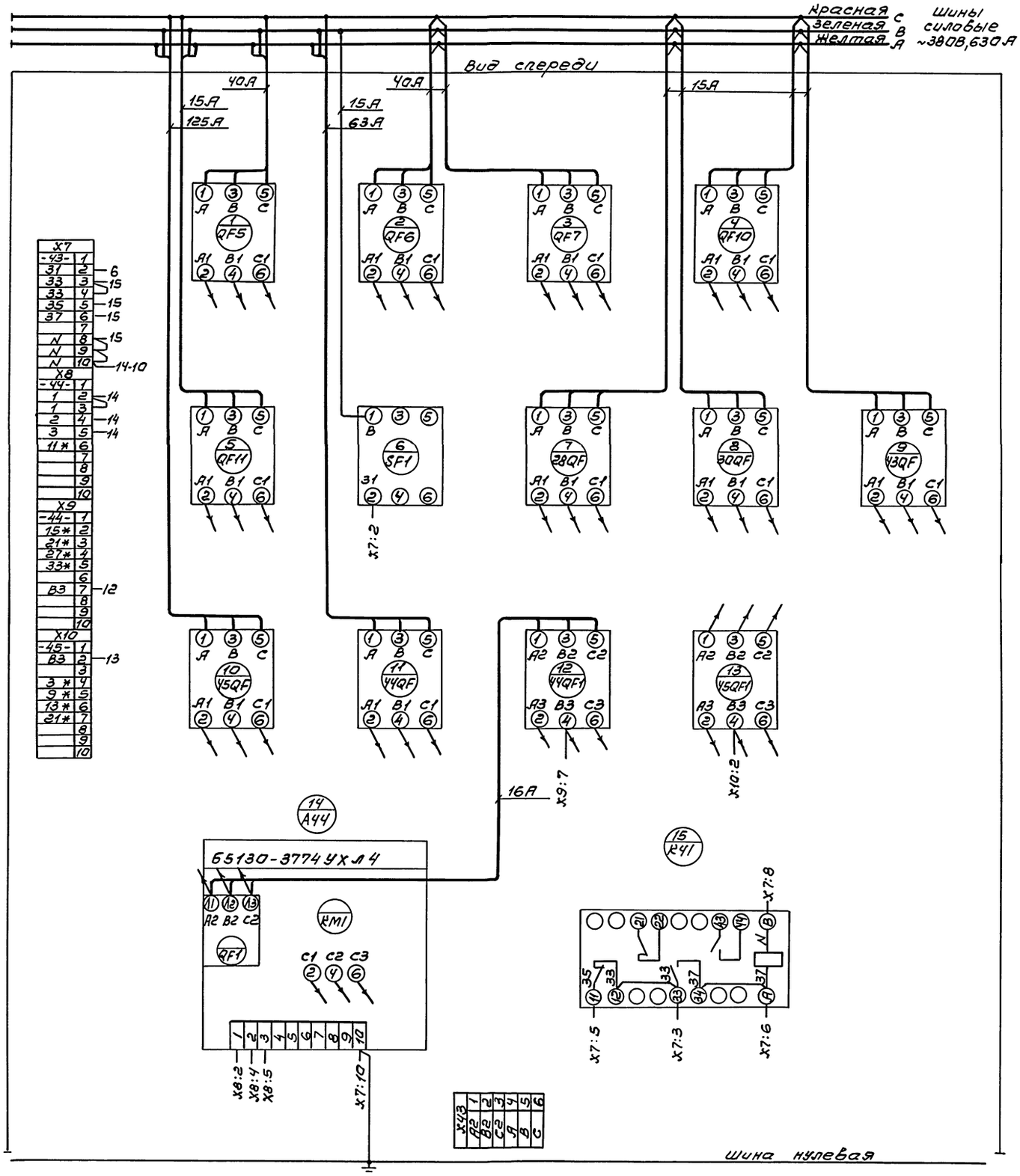

* транзит

Панель 7 (Набор 5)

Изм.	Лист	№ докум.	Подп.	Дата	708-65.91 001 34
Разраб		Капп			Щит открытый Щ1 Схема электрическая соединений
Пров		Лазебник			Лит / Масса / Масштаб
Т. контр		Нестеренко			Лист 7 / Листов 9
ГИП		Юферев			ВНИПИ Тяжпромэлектропроект имени Ф.Б. Якубовского Челябинское отделение
Н. контр		Нестеренко			
Утв		Никитин			

Инв. № подл. | Подп. и дата | Взам. инв. № | Инв. № дубл. | Подп. и дата

400025-07 14

Копировал Белоусова

Формат А2

Откуда идет: Панель	Блок зажимов: Номер зажима	Куда поступает: Панель	Блок зажимов: Номер зажима	Генеральная маркировка
2	X2/2	4	X5/10	222
2	X5/6	4	X6/3	3
2	X5/7	4	X6/4	13
2	X5/9	4	X6/8	3
2	X5/10	4	X6/9	13
2	X6/2	4	X7/3	3
2	X6/3	4	X7/4	13
2	X6/5	4	X7/8	3
2	X6/6	4	X7/9	13
2	X8/2	4	X10/2	25
2	X9/2	4	X10/3	47
2	X11/2	2	X33/9	25
2	X13/5	4	X9/4	2
2	X13/6	4	X9/6	3
2	X13/7	4	X9/7	6
2	X13/8	4	X9/8	11
2	X21/2	3	XУ/4	2
2	X21/3	3	XУ/6	3
2	X21/4	3	XУ/7	6
2	X21/5	3	XУ/8	11
2	X21/10	3	X5/4	2
2	X22/2	3	X5/6	3
2	X22/3	3	X5/7	6
2	X22/4	3	X5/8	11

Откуда идет: Панель	Блок зажимов: Номер зажима	Куда поступает: Панель	Блок зажимов: Номер зажима	Генеральная маркировка
2	X23/2	3	X6/7	6
2	X23/3	3	X6/8	11
2	X23/8	3	X7/4	2
2	X23/9	3	X7/6	3
2	X23/10	3	X7/7	6
2	X24/2	3	X7/8	11
2	X24/7	3	X8/4	2
2	X24/8	3	X8/6	3
2	X24/9	3	X8/7	6
2	X24/10	3	X8/8	11
2	X25/6	3	X9/4	2
2	X25/7	3	X9/6	3
2	X25/8	3	X9/7	6
2	X25/9	3	X9/8	11
2	X26/5	У	X8/4	2
2	X26/6	4	X8/6	3
2	X26/7	4	X8/7	6
2	X26/8	4	X8/8	11
2	X32/1	3	XУ/10	230
3	XУ/10	4	X10/5	230
5	XУ/9	6	X9/2	230
2	X22/9	3	X6/4	2
2	X22/10	3	X6/6	3

Изм.	Лист	№ докум.	Подп.	Дата
Разраб.		Копп		
Пров.		Лазебник		
Т.контр.		Нестеренко		
ГИП		Юферов		
Н.контр.		Нестеренко		
Утв.		Никитин		

708-65.91 001 34

Щит открытый щ1
Схема электрическая соединений

Лит	Масса	Масштаб

Лист 9	Листов 9

ВНИПИ Тяжпромэлектропроект имени Ф.Б. Якубовского Челябинское отделение

Формат А4

Альбом 7

Инв. № подл. | Подп. и дата | Взам. инв. № | Инв. № дубл. | Подп. и дата

Панель	Надпись	Позиционное обозначение	Место надписи	Текст	Кол.	Вид шрифта	Заготовок
1	1		Табличка	Ввод N 1 ~380/220В	1		
			—"—	Рабочее освещение			
2	2		—"—	П.18-Конвейеры-питатели N1, N2	1		
			—"—	31...42-Печи электрические			
			—"—	Маневровое устройство			
			—"—	Разгрузчик платформ			
3	3		—"—	1... 6- Комнорыхлители	1		
4	4		—"—	24- Дымосос	1		
			—"—	7,8 - Комнорыхлители			
			—"—	19...22- Вибраторы			
5	5		—"—	9... 14- Комнорыхлители	1		
6	6		—"—	23- Дымосос	1		
			—"—	15,16- Комнорыхлители			
			—"—	25...27-Вентиляторы крышные			
7	7		—"—	Ворота, люкоподъемники	1		
			—"—	Приточ. сист. П1 43-Дренаж. насос			
			—"—	44- Вибромашина			
			—"—	45-Виброразгрузчик			
8	8		—"—	Ввод N 2 ~380/220В	1		
			—"—	Освещение аварийное			
1	9	Q1, QF1	—"—	Ввод N 1 ~380/220В	2		
	10	QF3	—"—	Освещение рабочее	1		
			—"—	Т.А1	1		
			—"—	Т.А2	1		
			—"—	Т.А3	1		
2			На аппарате	К1			
			—"—	К2			

Изм.	Лист	№ докум.	Подп.	Дата
Разраб.		Петькова		
Пров.		Филимевич		
ГИП		Юферов		
Н.контр.		Нестеренко		
Утв.		Никитин		

708-65.91 001 ТБ2

Щит открытый щ1
Перечень надписей

Лит	Лист 1	Листов 5

ВНИПИ Тяжпромэлектропроект имени Ф.Б. Якубовского Челябинское отделение

Формат А4

Инв. № подл. | Подп. и дата | Взам. инв. № | Инв. № дубл. | Подп. и дата

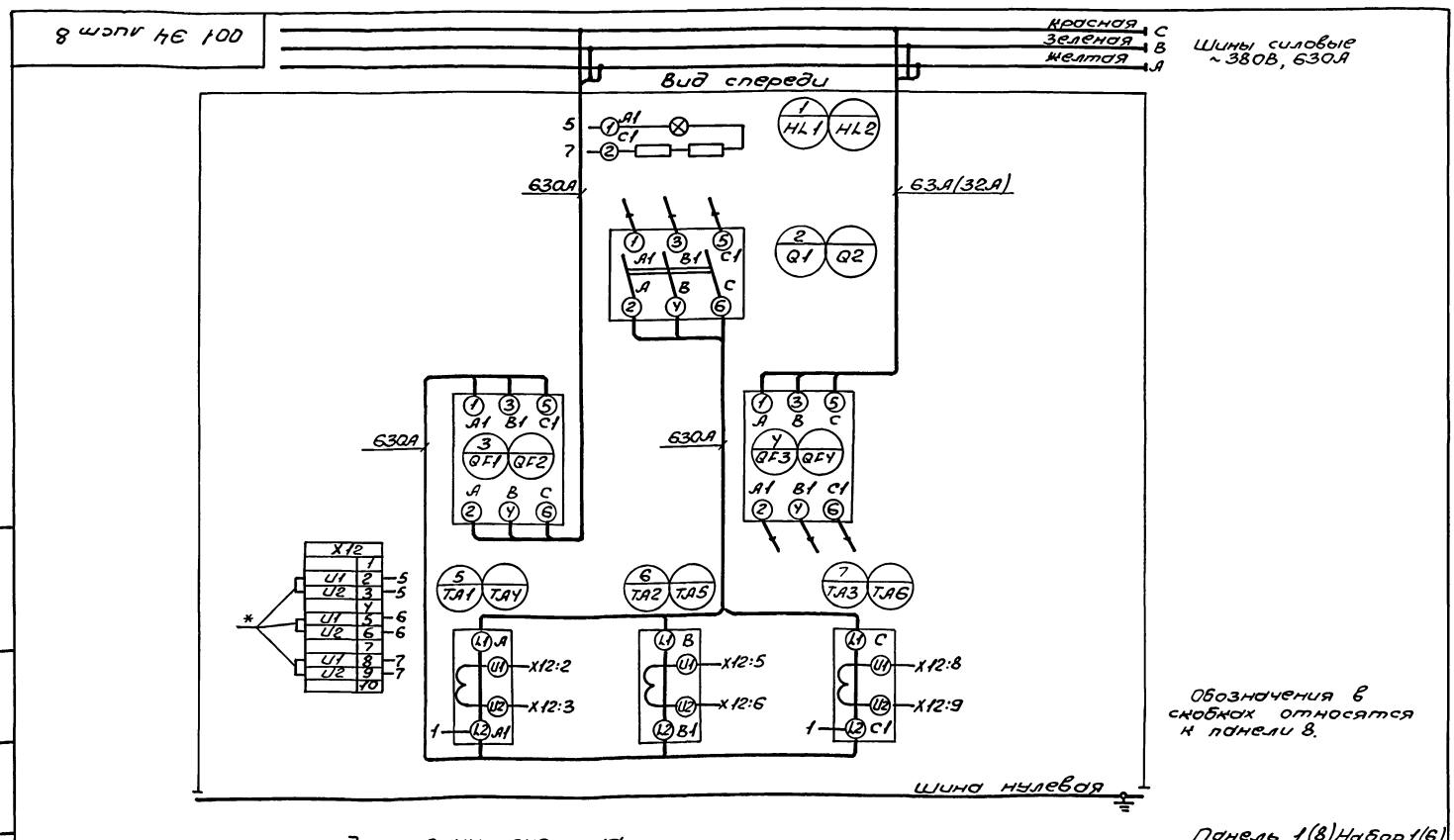

Обозначения в скобках относятся к панели 8.

*- при подключении счетчика провода снять

Панель 1(8) Набор 1(6)

Изм.	Лист	№ докум.	Подп.	Дата
Разраб.		Копп		
Пров.		Лазебник		
Т.контр.		Нестеренко		
ГИП		Юферов		
Н.контр.		Нестеренко		
Утв.		Никитин		

708-65.91 001 34

Щит открытый щ1
Схема электрическая соединений

Лит	Масса	Масштаб

Лист 8	Листов 9

ВНИПИ Тяжпромэлектропроект имени Ф.Б. Якубовского Челябинское отделение

Копировал Морозова

Альбом 7

Панель	Надпись	Позиционное обозначение	Место надписей	Текст	Кол.	Вид шрифта	Заготовка
3			Табличка	A1	1		
			—"—	A2	1		
			—"—	A3	1		
			—"—	A4	1		
			—"—	A5	1		
			—"—	A6	1		
4	21	QF24	—"—	24. Дымосос	1		
			На аппарате	KM3			
			—"—	KM4			
			—"—	KK2			
			—"—	KT9			
			Табличка	A19	1		
			—"—	A20	1		
			—"—	A21	1		
			—"—	A22	1		
			На аппарате	FU2			
			Табличка	A7	1		
			—"—	A8	1		
5			—"—	A9	1		
			—"—	A10	1		
			—"—	A11	1		
			—"—	A12	1		
			—"—	A13	1		
			—"—	A14	1		
6	22	QF23	—"—	23. Дымосос	1		
			На аппарате	KM1			
			—"—	KM2			

Инв.№подл. | Подп. и дата | Взам.инв.№ | Инв.№дубл. | Подп. и дата

Изм.	Лист	№докум.	Подп.	Дата	708-65.91 001 ТБ2	Лист 4

Формат А4

Панель	Надпись	Позиционное обозначение	Место надписей	Текст	Кол.	Вид шрифта	Заготовка
			На аппарате	FU1			
			—"—	KK1			
			Табличка	A15	1		
			—"—	A25	1		
			На аппарате	KT8			
			Табличка	A16	1		
			—"—	A26	1		
			—"—	A27	1		
7	23	QF5	—"—	Ворота въездн. 1	1		
	24	QF6	—"—	Ворота въездн. 2	1		
	25	QF7	—"—	Ворота выездн. 3	1		
	26	QF10	—"—	Люкоподъемник1	1		
	27	QF11	—"—	Люкоподъемник2	1		
	28	SF1	—"—	43BL. Датчик уровня	1		
	29	28QF	—"—	28. Вентилятор П1	1		
	30	30QF	—"—	30. Электронагреватель П1	1		
	31	43QF	—"—	43. Дренаж. насос	1		
	32	45QF	—"—	45. Виброразгрузчик	1		
	33	44QF	—"—	44. Вибромашина	1		
	34	44QF1	—"—	44. Таль вибромашины	1		
	35	45QF1	—"—	45. Таль виброразгрузчика	1		
8	36	Q2, QF2	—"—	Ввод№2 ~380/220В	1		
	37	QF4	—"—	Освещение авар.	1		
			—"—	TA4	1		
			—"—	TA5	1		
			—"—	TA6	1		

Инв.№подл. | Подп. и дата | Взам.инв.№ | Инв.№дубл. | Подп. и дата

Изм.	Лист	№докум.	Подп.	Дата	708-65.91 001 ТБ2	Лист 5

Формат А4

Панель	Надпись	Позиционное обозначение	Место надписей	Текст	Кол.	Вид шрифта	Заготовка
			На аппарате	K31			
			—"—	K32			
			—"—	K33			
			—"—	K34			
			—"—	K35			
			—"—	K36			
			—"—	K37			
			—"—	K38			
			—"—	K39			
	11	QF8	Табличка	Маневровое устройство	1		
	12	QF9	—"—	Разгрузчик платформ	1		
	13	17QF	—"—	17. Конв. - питатель№1	1		
	14	18QF	—"—	18. Конв. - питатель№2	1		
	15	SF	—"—	Цепи упр. трактом	1		
	16	31QF	—"—	31. Эл. печь венткамеры	1		
	17	32QF	—"—	32...34. Эл. печи электропомещ.	1		
	18	35QF	—"—	35,36. Эл. печи пультовой	1		
	19	37QF	—"—	37...39. Эл. печи пом. лебедок	1		
	20	40QF	—"—	40...42. Эл. печи пом. лебедок	1		
			На аппарате	KT1			
			—"—	KT2			
			—"—	KT4			
			—"—	KT6			
			—"—	KT3			
			—"—	KT5			
			—"—	K17-U2			
			—"—	K18-U2			

Инв.№подл. | Подп. и дата | Взам.инв.№ | Инв.№подл. | Подп. и дата

Изм.	Лист	№докум.	Подп.	Дата	708-65.91 001 ТБ1	Лист 3

Формат А4

Панель	Надпись	Позиционное обозначение	Место надписей	Текст	Кол.	Вид шрифта	Заготовка
			На аппарате	K3			
			—"—	K4			
			—"—	K5			
			—"—	K6			
			—"—	K8			
			—"—	K9			
			—"—	K10			
			—"—	K11			
			—"—	K12			
			—"—	K13			
			—"—	K14			
			—"—	K15			
			—"—	K16			
			—"—	K17			
			—"—	K18			
			—"—	K19			
			—"—	K20			
			—"—	K21			
			—"—	K22			
			—"—	K23			
			—"—	K24			
			—"—	K25			
			—"—	K26			
			—"—	K27			
			—"—	K28			
			—"—	K29			
			—"—	K30			

Инв.№подл. | Подп. и дата | Взам.инв.№ | Инв.№подл. | Подп. и дата

Ц00025-07 16

Изм.	Лист	№докум.	Подп.	Дата	708-65.91 001 ТБ2	Лист 2

Копировал Редькина

Формат А4

002 ВО

Альбом 7

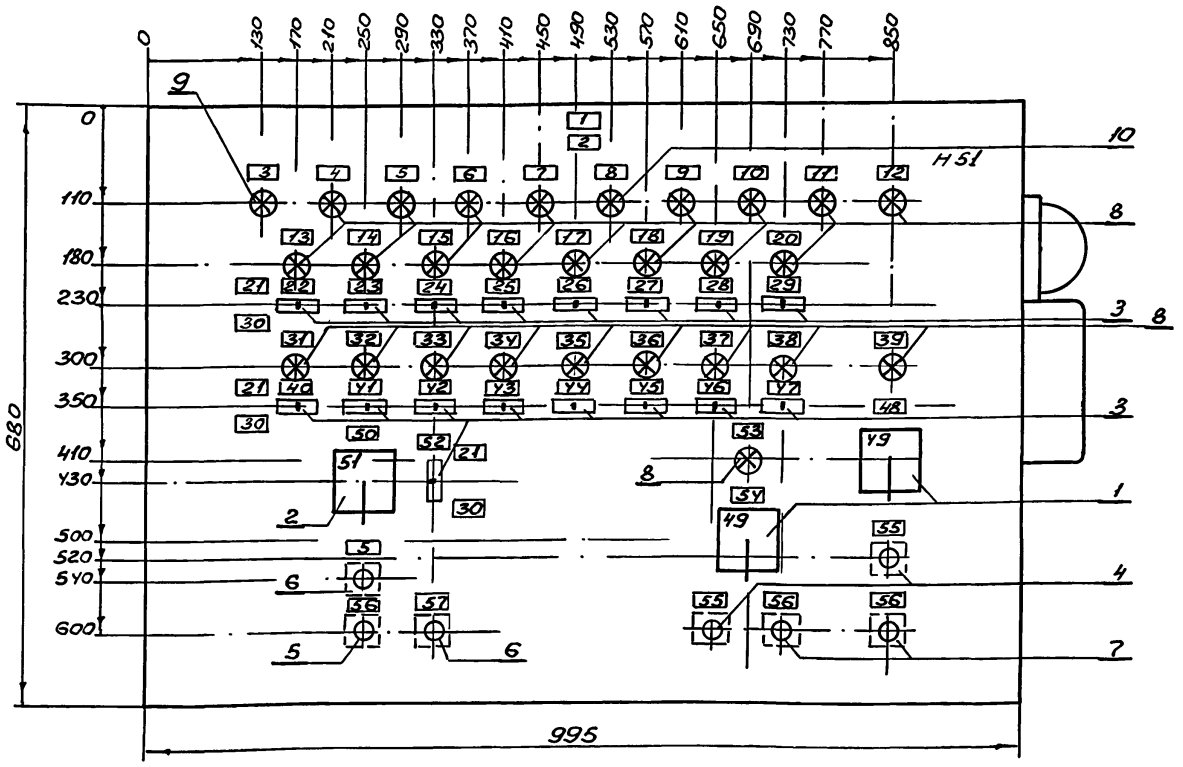

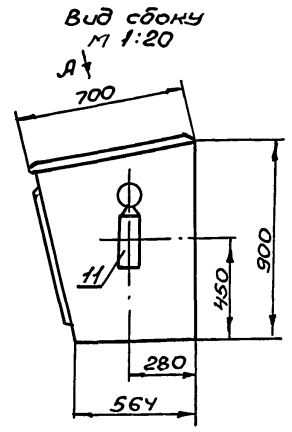

1. В контуре табличек и аппаратов указаны номера надписей по перечню надписей
2. Степень защиты IP41.

Изм	Лист	№ докум	Подп.	Дата
Разраб		Копп		
Пров		Лазебник		
Т.контр		Нестеренко		
ГИП		Юферов		
Н.контр		Нестеренко		
Утв.		Никитин		

708-65.91 002 ВО

Пульт П1
Чертеж общего вида

Лит	Масса	Масштаб

Лист | Листов 1

ВНИПИ Тяжпромэлектропроект имени Ф.Б. Якубовского Челябинское отделение

Формат А3

Формат	Зона	Поз.	Обозначение	Наименование	Кол.	Примечание
		5		КЕ011У3		
				исполн. 2		
				красн.	1	SB2
		6		КЕ011У3		
				исполн. 4		SB1
				черн.	2	SB3
		7		КЕ011У3		
				исполн. 5		SB5
				красн.	2	SB7
		8		Арматура		
				АС12013У2		HL2...
				U 220В	26	HL27
		9		АС12015У2		
				U220В	1	HL1
		10		АС12011У2		
				U220В	1	HL
		11		Звонок		
				ЗВП220-М4	1	HAH
		12		Блок зажимов	14	X1...X7
				Б324-4П25-В/ВУЗ-10		X11...X17

Изм	Лист	№ докум	Подп.	Дата

708-65.91 002 ТБ1 Лист 2

Формат А4

Формат	Зона	Поз.	Обозначение	Наименование	Кол.	Примечание
				Документация		
			002 ВО	Чертеж общего вида		
			002 Э4	Схема электрическая соединений		
			002 ТБ2	Перечень надписей		
				Сборочные единицы		
				H51 1		
				Переключатели:		
		1		ПКУЗ-12-С0102-У3Б		SA20
				рук. универс	2	SA21
		2		ПКУЗ-12-Ф4092-У3Б		
				рук. универс	1	SA1
		3		Тумблер		SA2...
				ПТ26-1УХЛ	17	SA18
				Выключатели		
		4		КЕ011У3		
				исполн. 1		SB6
				черн	2	SB8

Изм	Лист	№ докум	Подп.	Дата
Разраб		Петухова		
Пров.		Филишкевич		
ГИП		Юферов		
Н.контр		Нестеренко		
Утв.		Никитин		

708-65.91 002 ТБ1

Пульт П1
технические данные аппаратов

Лит	Лист	Листов
	1	2

ВНИПИ Тяжпромэлектропроект имени Ф.Б. Якубовского Челябинское отделение

Копировал Морозова Ц00025-07 17 Формат А4

Альбом 7

002 34

Вид со стороны монтажа
Крышка пульта подната

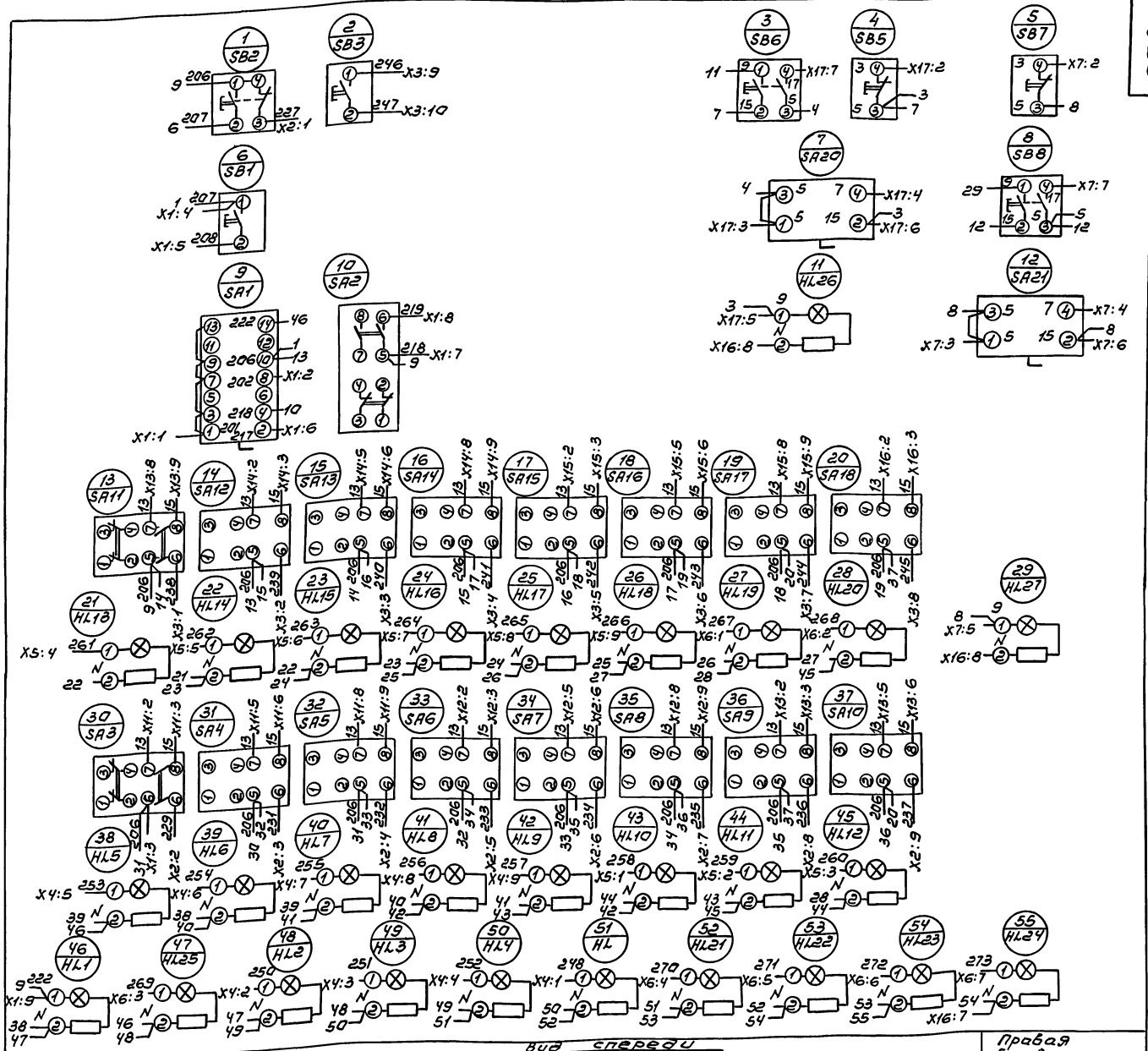

Вид спереди
Двери не показаны

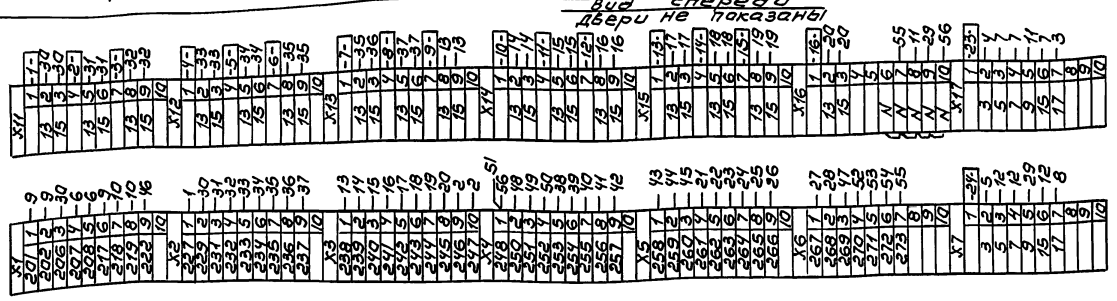

Правая боковина
Вид сзади

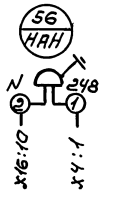

Изм.	Лист	№ докум.	Подп.	Дата	708-65.91 002 34
Разраб.		Лазебник			Пульт управления П1. Схема электрическая соединений
Пров.		Петухова			
Т.контр.		Нестеренко			
ГИП		Юферов			
Н.контр.		Нестеренко			
Утв.		Никитин			

Лит.	Масса	Масштаб
Лист	Листов 7	

ВНИПИ Тяжпромэлектропроект им. Ф.Б. Якубовского, Челябинское отделение

400025-07 18

Копировал Белоусова

Формат А2

Инв. № подл. | Подп. и дата | Взам. инв. № | Инв. № дубл. | Подп. и дата

Альбом 7

Формат	Зона	Поз.	Обозначение	Наименование	Кол.	Примечание
				Документация		
			003 ВО	Чертеж общего вида		
			003 Э4	Схема электрическая соединений		
			003.ТБ2	Перечень надписей		
				Сборочные единицы		
				HS1 1		
		1		Переключатель		1SA1
				УП5311-С225		2SA1
				рук. овал	3	3SA1
				Выключатели		
		2		КЕ011У3		1SB1...1SB3
				исполн. 2		2SB1...2SB3
				черн.	14	44SB1...
						44SB4
						45SB1...
						45SB4
		3		КЕ011У3		
				исполн. 2		3SB1...
				красн.	3	3SB3

Подп. и дата | Инв. № дубл. | Взам. инв. № | Подп. и дата | Инв. № подл.

Изм.	Лист	№ докум.	Подп.	Дата
Разраб.	Петухова			
Пров.	Филишкевич			
Гип	Юферов			
Н. контр.	Нестеренко			
Утв.	Никитин			

708-65.91 003 ТБ1

Пульт П2
Технические данные аппаратов

Лит.	Лист	Листов
	1	2

ВНИПИ ТЯЖПРОМЭЛЕКТРОПРОЕКТ имени Ф.Б. ЯКУБОВСКОГО Челябинское отделение

Формат А4

Формат	Зона	Поз.	Обозначение	Наименование	Кол.	Примечание
		4		КЕ011У3		SB10,SB12
				исполн. 4		SB14,44SB5
				черн.	5	SB3
		5		КЕ011У3		SB9,SB11
				исполн. 5		SB13
				красн	4	44SB6
				Арматура		
		6		АС12013У2		HL28,HL29
				U220B	4	HL30,44HL
		7		АС12014У2		
				U220B	1	44HL1
		8		Звонок		
				ЗВП220-М4	1	НАН
		9		Блок зажимов	8	X1...X4
				Б324-4П25-В/ВУЗ-10		X11...X14

Подп. и дата | Инв. № дубл. | Взам. инв. № | Подп. и дата | Инв. № подл.

Изм.	Лист	№ докум.	Подп.	Дата

708-65.91 003 ТБ1 Лист 2

Формат А4

Панель	Надпись	Позиционное обозначение	Место надписи	Текст	Кол.	Вид шрифта	Заготовка
	28	SA9	Табличка	SA9	1		
	29	SA10	—"—	SA10	1		
	30		—"—	Откл	3		
	31	HL13	—"—	9. Комкорыхлитель	1		
	32	HL14	—"—	10. Комкорыхлитель	1		
	33	HL15	—"—	11. Комкорыхлитель	1		
	34	HL16	—"—	12 Комкорыхлитель	1		
	35	HL17	—"—	13. Комкорыхлитель	1		
	36	HL18	—"—	14. Комкорыхлитель	1		
	37	HL19	—"—	15. Комкорыхлитель	1		
	38	HL20	—"—	16. Комкорыхлитель	1		
	39	HL27	—"—	24. Дымосос	1		
	40	SA11	—"—	SA11	1		
	41	SA12	—"—	SA12	1		
	42	SA13	—"—	SA13	1		
	43	SA14	—"—	SA14	1		
	44	SA15	—"—	SA15	1		
	45	SA16	—"—	SA16	1		
	46	SA17	—"—	SA17	1		
	47	SA18	—"—	SA18	1		
	48	SA21	—"—	SA21- Избир. упр	1		
	49	SA20,SA21	На ключе	„Мест 2 - 0 - Дист 1"	2		
	50	SA1	Табличка	SA1- Избир. упр. трактом	1		
	51	SA1	На ключе	„Откл. 0 - Дист 3 авт - Дист 1 ваг. - Местн 2"	1		
	52	SA2	Табличка	SA2- Вибраторы 19...22	1		
	53	HL26	—"—	23. Дымосос	1		
	54	SA20	Табличка	SA20- Избир. упр	1		
	55	SB6,SB8	—"—	Пуск	2		
	56	SB2,SB5,SB7	—"—	Стоп	3		
	57	SB3	—"—	Съем сигнала	1		

Подп. и дата | Инв. № подл. | Взам. инв. № | Подп. и дата | Инв. № подл.

Изм.	Лист	№ докум.	Подп.	Дата

708-65.91 002 ТБ2 Лист 2

Формат А4

Панель	Надпись	Позиционное обозначение	Место надписей	Текст	Кол.	Вид шрифта	Заготовка
	1		Табличка	П1	1		
	2		—"—	Тракт приема заполнит	1		
	3	HL1	—"—	Контр. напряж	1		
	4	HL25	—"—	Разреш на вкл.	1		
	5	HL2,SB1	—"—	Пуск тракта	2		
	6	HL3	—"—	17. Конвейер №1	1		
	7	HL4	—"—	18. Конвейер №2	1		
	8	HL	—"—	Неисправн. конв.	1		
	9	HL21	—"—	19. Вибратор	1		
	10	HL22	—"—	20. Вибратор	1		
	11	HL23	—"—	21. Вибратор	1		
	12	HL24	—"—	22. Вибратор	1		
	13	HL5	—"—	1. Комкорыхлитель	1		
	14	HL6	—"—	2. Комкорыхлитель	1		
	15	HL7	—"—	3. Комкорыхлитель	1		
	16	HL8	—"—	4. Комкорыхлитель	1		
	17	HL9	—"—	5. Комкорыхлитель	1		
	18	HL10	—"—	6. Комкорыхлитель	1		
	19	HL11	—"—	7. Комкорыхлитель	1		
	20	HL12	—"—	8. Комкорыхлитель	1		
	21		—"—	Вкл.	3		
	22	SA3	—"—	SA3	1		
	23	SA4	—"—	SA4	1		
	24	SA5	—"—	SA5	1		
	25	SA6	—"—	SA6	1		
	26	SA7	—"—	SA7	1		
	27	SA8	—"—	SA8	1		

Подп. и дата | Инв. № подл. | Взам. инв. № | Подп. и дата | Инв. № подл.

Изм.	Лист	№ докум.	Подп.	Дата
Разраб.	Петухова			
Пров.	Филишкевич			
Гип	Юферов			
Н. контр.	Нестеренко			
Утв.	Никитин			

708-65.91 002 ТБ2

Пульт П1
Перечень надписей

Лит.	Лист	Листов
	1	2

ВНИПИ ТЯЖПРОМЭЛЕКТРОПРОЕКТ имени Ф.Б. ЯКУБОВСКОГО Челябинское отделение

Копировал Морозова Ц00025-07 19 Формат А4

Альбом 7

Панель	Надпись	Позиционное обозначение	Места надписей	Текст	Кол.	Вид шрифта	Заго-товка
	1		Табличка	П2	1		
	2		—"—	44. Вибромашина	1		
	3		—"—	44. Вибратор	1		
	4	HL28	—"—	25. Вентилятор крышн.	1		
	5	HL29	—"—	26. Вентилятор крышн.	1		
	6	HL30	—"—	27. Вентилятор крышн.	1		
	7	44HL1	—"—	Разреш. на бкл.	1		
	8	44HL	—"—	Включен	1		
	9		—"—	Эл. таль	1		
	10	SB10, SB12	—"—	Пуск	4		
		SB14, 44SB5					
	11	44SB2, 45SB2	—"—	Вниз	2		
	12	44SB3, 45SB4	—"—	Рабочая зона	2		
	13	1SB3, 2SB3	—"—	Стоп	7		
		3SB3, SB9					
		SB11, SB13					
		44SB6					
	14	44SB1, 45SB1	—"—	Вверх	2		
	15	44SB4, 45SB3	—"—	Исходн. положен.	2		
	16		—"—	Ворота въезан. 1	1		
	17		—"—	Ворота въезан. 2	1		
	18		—"—	Ворота въезан. 3	1		
	19	1SA1	—"—	1SA1 - Избир. упр.	1		
	20	1SA1, 2SA1	На ключе	„Ручн. - О - Авт"	3		
		3SA1					

Панель	Надпись	Позиционное обозначение	Места надписи	Текст	Кол.	Вид шрифта	Заго-товка
	21		Табличка	2SA1 - Избир. упр	1		
	22		—"—	3SA1 - Избир. упр.	1		
	23		—"—	43. Дренаж. насос	1		
	24	HL1	—"—	Авар. ур.	1		
	25	1SB1, 2SB1	—"—	Открыть	3		
		3SB1					
	26	SB3	—"—	Съем сигнала	1		
	27	1SB2, 2SB2	—"—	Закрыть	3		
		3SB2					

Изм	Лист	№ докум	Подп	Дата
Разраб		Петухова		
Пров.		Филишкевич		
ГИП		Юферов		
Н.контр		Нестеренко		
Утв.		Никитин		

708-65.91 003 ТВ2

Пульт П2
Перечень надписей

Лит	Лист	Листов
	1	2

ВНИПИ Тяжпромэлектропроект имени Ф.Б. Якубовского Челябинское отделение

Инв.№ подл. | Подп. и дата | Инв.№ дубл. | Взам. инв.№ | Подп. и дата

Формат А4

Изм	Лист	№ докум	Подп.	Дата

708-65.91 003 ТВ2 Лист 2

Формат А4

008 003

Вид „А"

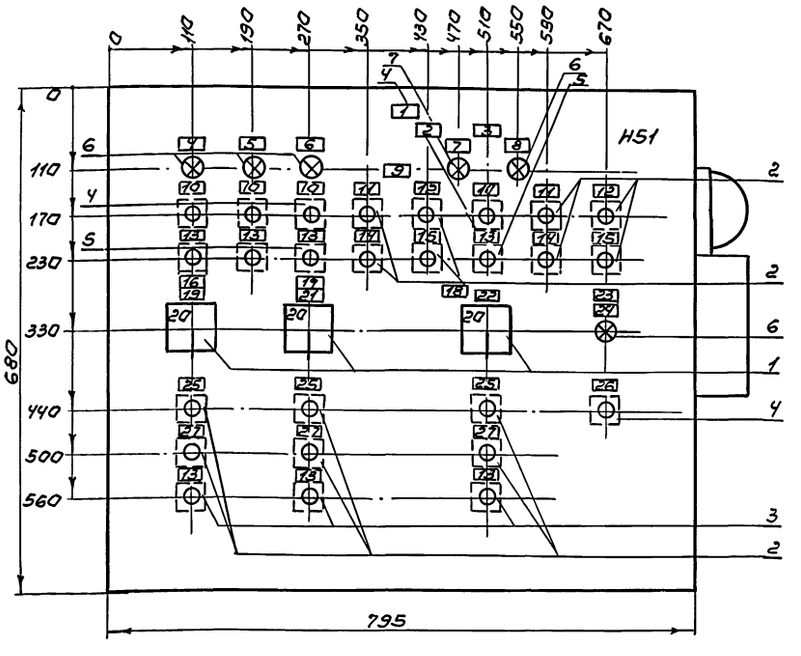

Вид сбоку
М 1:20

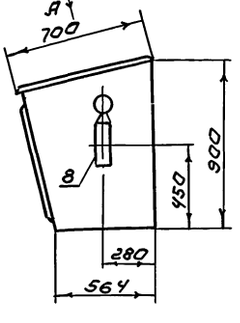

1. В контуре табличек и аппаратов указаны номера надписей по перечню надписей.
2. Степень защиты IP44.

Изм	Лист	№ докум	Подп	Дата
Разраб		Копп		
Пров.		Лазебник		
Т.контр.		Нестеренко		
ГИП		Юферов		
Н.контр		Нестеренко		
Утв.		Никитин		

708-65.91 003 ВО

Пульт П2
Чертеж общего вида

Лит	Масса	Масшт
Лист	Листов 1	

ВНИПИ Тяжпромэлектропроект имени Ф.Б. Якубовского Челябинское отделение

Ц00025-07 2.0

Копировал Белоусова

Формат А3

Инв.№ подл. | Подп. и дата | Инв.№ дубл. | Взам. инв.№ | Подп. и дата

Вид со стороны монтажа
Крышка пульта поднята

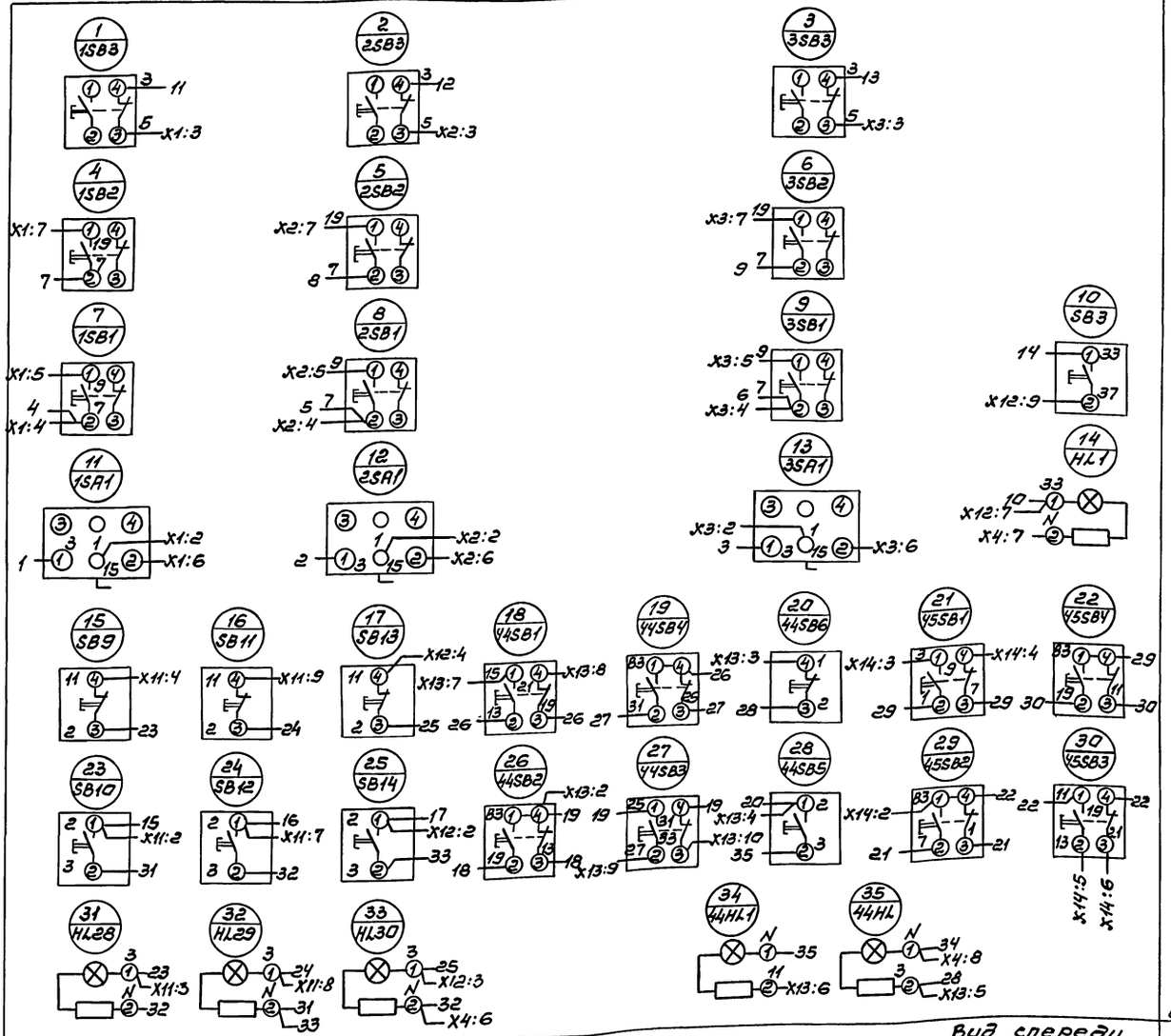

Правая боковина вид сзади

Вид спереди
Дверь не показана

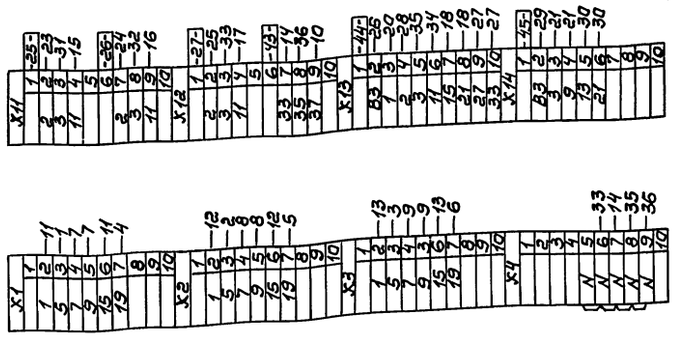

Изм.	Лист	№ докум.	Подп.	Дата	708-65.91-003 34
Разраб.		Лазебник			Пульт управления П2
Пров.		Петухова			Схема электрическая соединений
Т.контр.		Нестеренко			
ГИП		Каферов			
Н.контр.		Нестеренко			
Утв.		Никитин			

Лит. | Масса | Масштаб
Лист | Листов 1

ВНИИ Тяжпромэлектропроект имени Ф.Б. Якубовского Челябинское отделение

Ц00025-07 (21)

Копировал Белоусова

Формат А2

gost.e-ecolog.ru

Инв. № подл. | Подп. и дата | Взам. инв. № | Инв. № дубл. | Подп. и дата