ТИПОВОЙ ПРОЕКТ

708-65.91

БЛОК МЕХАНИЗИРОВАННЫХ ПРИЕМНЫХ ПУНКТОВ ДЛЯ РАЗГРУЗКИ ЖЕЛЕЗНОДОРОЖНЫХ ВАГОНОВ И САМОСВАЛОВ С ГОДОВЫМ ГРУЗООБОРОТОМ 136 ТЫС. Т.

АЛЬБОМ 6

ЭМ Силовое электрооборудование стр. 3...36

ЭО Электрическое освещение стр. 37...40

Ц00025-06

gost.e-ecolog.ru

ТИПОВОЙ ПРОЕКТ

708-65.91

БЛОК МЕХАНИЗИРОВАННЫХ ПРИЕМНЫХ ПУНКТОВ ДЛЯ РАЗГРУЗКИ ЖЕЛЕЗНОДОРОЖНЫХ ВАГОНОВ И САМОСВАПОВ С ГОДОВЫМ ГРУЗООБОРОТОМ 136 ТЫС. Т.

АЛЬБОМ 6

ПЕРЕЧЕНЬ АЛЬБОМОВ

АЛЬБОМ 1	ПЗ	ПОЯСНИТЕЛЬНАЯ ЗАПИСКА
	ТХ	ТЕХНОЛОГИЯ ПРОИЗВОДСТВА
	ТХ.Н	ОБЩИЕ ВИДЫ НЕТИПОВЫХ ТЕХНОЛОГИЧЕСКИХ КОНСТРУКЦИЙ
	СС	СВЯЗЬ И СИГНАЛИЗАЦИЯ
АЛЬБОМ 2	АР	АРХИТЕКТУРНЫЕ РЕШЕНИЯ
	КМ	КОНСТРУКЦИИ МЕТАЛЛИЧЕСКИЕ
АЛЬБОМ 3	КЖ	КОНСТРУКЦИИ ЖЕЛЕЗОБЕТОННЫЕ
АЛЬБОМ 4	КЖИ	СТРОИТЕЛЬНЫЕ ИЗДЕЛИЯ
АЛЬБОМ 5	ОВ	ОТОПЛЕНИЕ И ВЕНТИЛЯЦИЯ
	ОВ.Н	ОБЩИЕ ВИДЫ НЕТИПОВЫХ КОНСТРУКЦИЙ
	ВК	ВОДОПРОВОД И КАНАЛИЗАЦИЯ
АЛЬБОМ 6	ЭМ	СИЛОВОЕ ЭЛЕКТРООБОРУДОВАНИЕ
	ЭО	ЭЛЕКТРИЧЕСКОЕ ОСВЕЩЕНИЕ
АЛЬБОМ 7		УСТРОЙСТВА КОМПЛЕКТНЫЕ НИЗКОВОЛЬТНЫЕ. ТЕХНИЧЕСКАЯ ДОКУМЕНТАЦИЯ, ПЕРЕДАВАЕМАЯ ПРЕДПРИЯТИЮ-ИЗГОТОВИТЕЛЮ
АЛЬБОМ 8	СО	СПЕЦИФИКАЦИИ ОБОРУДОВАНИЯ
АЛЬБОМ 9	ВМ	ВЕДОМОСТИ ПОТРЕБНОСТИ В МАТЕРИАЛАХ
АЛЬБОМ 10	С	СМЕТЫ *ЧАСТЬ 1, 2*

РАЗРАБОТАН ИНСТИТУТАМИ:

ПРОМТРАНСНИИПРОЕКТ (ВЕДУЩИЙ)

ГЛАВНЫЙ ИНЖЕНЕР ИНСТИТУТА — В.И. ПОЛЯКОВ

ГЛАВНЫЙ ИНЖЕНЕР ПРОЕКТА — В.К. БИНОГРАДОВ

ЛЕНИНГРАДСКИЙ ПРОМСТРОЙПРОЕКТ

ГЛАВНЫЙ ИНЖЕНЕР ИНСТИТУТА — Б.А. СЕМЕНОВ

ГЛАВНЫЙ ИНЖЕНЕР ПРОЕКТА — Т.В. ЧЕРЕВАНЬ

УКРНИИПРОЕКТСТАЛЬКОНСТРУКЦИЯ

ГЛАВНЫЙ ИНЖЕНЕР ИНСТИТУТА — В.И. ГОРДЕЕВ

ГЛАВНЫЙ ИНЖЕНЕР ПРОЕКТА — А.Я. МЕЛЬНИЧЕНКО

ЧЕЛЯБИНСКОЕ ОТДЕЛЕНИЕ „ТЯЖПРОМЭЛЕКТРОПРОЕКТ"

ГЛАВНЫЙ ИНЖЕНЕР ИНСТИТУТА — В.В. ГОЛИКОВ

ГЛАВНЫЙ ИНЖЕНЕР ПРОЕКТА — Ю.Г. КОФЕРОВ

УТВЕРЖДЕН:

Утвержден Госстроем СССР
приказ 93 от 17.12.87 г.
Введен в действие Промтрансниипроектом
приказ от 20.08.92 г.

Альбом 6

Содержание альбома №

№№ листов	Наименование и обозначение документов. Наименование листа	стр.
	Обложка	
	Титульный лист	
	Содержание альбома	
	Чертежи основного комплекта ЭМ.	
1	Общие данные (начало)	3
2	Общие данные (окончание)	4
3	Щ1. Распределительная сеть ~380/220В. Схема электрическая принципиальная (начало)	5
4	Щ1. Распределительная сеть ~380/220В. Схема электрическая принципиальная (продолжение)	6
5	Щ1. Распределительная сеть ~380/220В. Схема электрическая принципиальная (окончание)	7
6	Тракт приема заполнителей. Схема электрическая принципиальная (начало)	8
7,8	Тракт приема заполнителей. Схема электрическая принципиальная (продолжение)	9,10
9	Тракт приёма заполнителей. Схема электрическая принципиальная (окончание)	11
10	Аспирационные системы ВА1, ВА2. Схема электрическая принципиальная	12
11	Вытяжные системы В1, В2, В3. Схема электрическая принципиальная	13
12	Приточная система П1. Схема электрическая принципиальная.	14
13	Дренажный насос. Схема электрическая принципиальная	15
14	Вибромашина накладная. Схема электрическая принципиальная	16
15	Виброразгрузчик. Схема электрическая принципиальная	17
16	Щит Щ1. Схема электрическая подключения (начало)	18
17...19	Щит Щ1. Схема электрическая подключения (продолжение)	19...21
20	Щит Щ1. Схема электрическая подключения (окончание)	22
21	Пульты П1, П2. Схема электрическая подключения	23
22	Тракт приема заполнителей. Схема электрическая подключения.	24
23	Системы ВА1 (ВА2), В1(В2,В3). Вибромашина накладная. Схема электрическая подключения.	25
24	Приточная система П1. Дренажный насос. Схема электрическая подключения	26
25	Виброразгрузчик. Ворота 1,2,3. Схема электрическая подключения	27
26	Печи электрические. Схема электрическая подключения	28
27	Кабельный журнал (начало)	29
28	Кабельный журнал (продолжение)	30
29	Кабельный журнал (окончание)	31
30	Установка оборудования. Прокладка кабелей (начало)	32
31,32	Установка оборудования. Прокладка кабелей (продолжение)	33,34
33	Установка оборудования. Прокладка кабелей (окончание)	35
34	Спецификация к листам 30... 33	36
	Чертежи основного комплекта ЭО.	
1	Общие данные	37
2	Планы расположения на отметках 4.200; 4.700; -0.150	38
3	Планы расположения на отметках -0.150; 1.000; 4.400; 8.000	39
4	Планы расположения на отметках 6.000; 8.000; -3.000; -5.500. Разрез 1-1.	40

Инв. № подл. | Подпись и дата | Взам. инв. №

Альбом 6

Ведомость рабочих чертежей основного комплекта

Лист	Наименование	Примечание
1	Общие данные (начало)	
2	Общие данные (окончание)	
3	Щ1. Распределительная сеть ~380/220В	
	Схема электрическая принципиальная (начало)	
4	Щ1. Распределительная сеть ~380/220В	
	Схема электрическая принципиальная (продолжение)	
5	Щ1. Распределительная сеть ~380/220В	
	Схема электрическая принципиальная (окончание)	
6	Тракт приема заполнителей. Схема электрическая принципиальная (начало)	
7	Тракт приёма заполнителей. Схема электрическая принципиальная (продолжение)	
8	Тракт приёма заполнителей. Схема электрическая принципиальная (продолжение)	
9	Тракт приема заполнителей. Схема электрическая принципиальная (окончание)	
10	Аспирационные системы ВА1, ВА2. Схема электрическая принципиальная	
11	Вытяжные системы В1, В2, В3. Схема электрическая принципиальная	
12	Приточная система П1. Схема электрическая принципиальная.	
13	Дренажный насос. Схема электрическая принципиальная	
14	Вибромашина накладная. Схема электрическая принципиальная	
15	Виброразгрузчик. Схема электрическая принципиальная	
16	Щит Щ1. Схема электрическая подключения (начало)	
17	Щит Щ1. Схема электрическая подключения (продолжение)	
18	Щит Щ1. Схема электрическая подключения (продолжение)	
19	Щит Щ1. Схема электрическая подключения (продолжение)	
20	Щит Щ1. Схема электрическая подключения (окончание)	
21	Пульты П1, П2. Схема электрическая подключения	
22	Тракт приема заполнителей. Схема электрическая подключения.	
23	Системы ВА1 (ВА2), В1 (В2, В3). Вибромашина накладная. Схема электрическая подключения.	
24	Приточная система П1. Дренажный насос. Схема электрическая подключения.	
25	Виброразгрузчик. Ворота 1, 2, 3. Схема электрическая подключения	
26	Печи электрические. Схема электрическая подключения	
27	Кабельный журнал (начало)	
28	Кабельный журнал (продолжение)	
29	Кабельный журнал (окончание)	
30	Установка оборудования. Прокладка кабелей (начало)	
31	Установка оборудования. Прокладка кабелей (продолжение)	
32	Установка оборудования. Прокладка кабелей (продолжение)	
33	Установка оборудования. Прокладка кабелей (окончание)	
34	Спецификация к листам 30... 33	

Ведомость ссылочных и прилагаемых документов

Обозначение	Наименование	Примечание
	Ссылочные документы	
5.407-65	Ящики с зажимами для присоединения проводников больших сечений к одиночным аппаратам	
5.407-145	Устройство комплектные гибкие токоподводов к электроталям 0,25 - 8 тонн	
Тип. пр. 5.407-11 1980	Заземление и зануление электроустановок	
	Прилагаемые документы	
708-65.91-ЭМ.СО	Спецификация оборудования к основному комплекту рабочих чертежей марки ЭМ	Альбом
708-65.91-ЭМ.ВМ	Ведомость потребности в материалах к основному комплекту рабочих чертежей марки ЭМ.	Альбом

Общие указания

Рабочая документация электрической части блока механизированных приемных пунктов выполнена на основании перечня работ по типовому проектированию на 1991 год

Исходными данными для проектирования послужили:

1. Технологическое задание и чертежи института „Промтрансниипроект" г. Москва.
2. Строительные, сантехнические чертежи и задания института „Промстройпроект" г. Ленинград.

Помещения со взрывоопасной средой отсутствуют.

Рабочие чертежи основного комплекта марки ЭМ выполнены в соответствии с действующими строительными нормами и правилами и предусматривают технические решения, обеспечивающие безопасность при соблюдении установленных правил безопасности эксплуатации здания

Главный инженер проекта Ю.Г. Юферов

Инв. № подл. | Подпись и дата | Взам. инв. №

Привязан

Инв. №

708-65.91 - ЭМ

Нач. отд.	Никитин		Блок механизированных приемных пунктов для разгрузки железорудных вагонов и самосвалов с годовым грузооборотом 1,5 Втыс.т
Гл. спец.	Нестеренко		
Н. контр.	Нестеренко		
Гл. инж. пр.	Юферов		
Зав. гр.	Ельчиков		
Инж.	Петухова		

Стадия	Лист	Листов
Р	1	34

Общие данные (начало)

ВНИПИ Тяжпромэлектропроект имени Ф.Б. Якубовского Челябинское отделение

Альбом 6

По надежности электроснабжения электроприёмники приёмного пункта относятся к III категории по ПУЭ

Силовое электрооборудование

Основными потребителями электроэнергии приёмного пункта являются асинхронные двигатели технологического оборудования, вентиляционных установок и электрическое освещение.

На щите Щ1 предусматривается два ввода 380/220В. На вводах установлены трансформаторы тока для подключения инвентарных переносных счетчиков контроля расхода электроэнергии.

Щиты устанавливаются в электропомещении приемного пункта.

В составе технологического оборудования применено нестандартизированное оборудование;

1. Разгрузчик платформ - выпуск 1002;
2. Люкоподъемник - выпуск 1003;
3. Маневровое устройство - выпуск 1004.

В проекте выполнены: установка щитов, пультов и отдельностоящего оборудования указанных механизмов, питание щитов напряжением ~380/220В, внешние кабельные связи.

Основные технико-экономические показатели

N п/п	Наименование	Количество
1	Напряжение электроприемников, В.	~380/220
2	Установленная мощность, кВт	1018
	в том числе:	
	а) силовое электрооборудование, кВт	986
	б) электрическое освещение, кВт	32
3	Потребляемая электрическая мощность	
	активная, кВт	499
	в том числе:	
	а) силовое электрооборудование, кВт	481
	б) электрическое освещение, кВт	18
	реактивная, кВАр	521
	полная, кВА	722
4	Средневзвешенный коэффициент мощности	0,68
5	Годовой расход электроэнергии, мВт ч/год	
	в том числе	166,346
	а) силовое электрооборудование, мВт ч/год	154,346
	б) электрическое освещение, мВт ч/год	12

В соответствии с заданием технологов в автомобильном приемном устройстве применяются ворота по типовому проекту серия 1.435.2-23 с исключением воздушно-тепловых завес.

Шкафы управления воротами устанавливаются в электропомещении приемного пункта. Дистанционное управление переносится на пульт оператора П2. Для этого на пульте П2 устанавливаются аппараты управления аналогичные аппаратам дистанционного управления на двери шкафа (SA1, SB1, SB2, SB3) и предусматривается контрольный кабель от П2 до шкафа.

Зануление

Для защиты людей от поражения электрическим током при повреждении изоляции в проекте предусматривается зануление всех нетоковедущих частей электрооборудования, которое должно быть выполнено в полном соответствии с „Правилами устройств электроустановок" (ПУЭ), СН и ПЗ. 05.06-85 и типовым проектом 5.407-11 (шифр А174).

В качестве нулевых защитных проводников используются: нулевые жилы питающих кабелей, осуществляющие связь с глухозаземленной нейтралью трансформатора на подстанции: нулевые рабочие жилы кабелей распределительной сети, сети освещения: а также естественные заземляющие проводники: стальные трубы электропроводки и кабельные конструкции.

Молниезащита

В соответствии с пунктом 7 „Инструкции по устройству молниезащиты зданий и сооружений" (РД34.21.122-87) для блока механизированных приемных пунктов с III А степенью огнестойкости строительных конструкций молниезащита не требуется.

В соответствии с пунктом 12 „Инструкции" выбросная металлическая труба аспирационной установки высотой 25м в местности со средней продолжительностью гроз 10 часов и более должна иметь устройство молниезащиты III категории, которая обеспечивается материалом трубы связанной с арматурой фундамента.

Указания по привязке

1. Разработать электроснабжение блока механизированных приемных пунктов двумя фидерами ~380/220В от источника напряжения с глухозаземленной нейтралью объекта в состав которого привязывается пункт приема. Марка, сечение и способ прокладки питающих линий должны определяться исходя из условий:

Ввод №1 (первый фидер) - установленная мощность 555 кВт; расчетный ток 589А; Коэффициент мощности 0,65; Допустимая потеря напряжения в питающей линии - 2%.

Ввод №2 (второй фидер) - установленная мощность 463 кВт; расчетный ток 532А; коэффициент мощности 0,69; допустимая потеря напряжения в питающей линии - 2%.

Указанные линии должны быть четырехпроводными, т.е с нулевым рабочим проводником.

2. Решить вопрос компенсации реактивной мощности в соответствии с техусловиями энергосистемы.
3. Определить необходимость молниезащиты трубы аспирационной установки в зависимости от количества часов грозовой деятельности в году местности, где предполагается строительство блока.
4. В случае агрессивности грунтов и защиты фундамента трубы эпоксидными или полимерными покрытиями, а также при влажности грунта менее 3% должны предусматриваться искусственные заземлители.

Привязан

Инв №

Инв N подл. | Подпись и дата | Взам. инв.

708-65.91 - ЭМ

Нач. отд.	Никитин		
Гл. спец.	Нестеренко		
Н. контр.	Нестеренко		
Гл. инж. пр.	Юферов		
Зав. гр.	Рилишкевич		
Вед. инж.	Скоболова		

Блок механизированных приемных пунктов для разгрузки железнодорожных вагонов и самосвалов с годовым грузооборотом 136 тыс т

Стадия	Лист	Листов
Р	2	

Общие данные (Окончание)

ВНИПИ ТЯЖПРОМЭЛЕКТРОПРОЕКТ имени Ф.Б. ЯКУБОВСКОГО Челябинское отделение

Копировал Морозова

Формат А2

Ц00026-06 5

Инв. № подл.	Подпись и дата	Взам. инв. №

Распределительное устройство	Аппарат отходящей линии (ввода) обозначение, тип; Iном; А; расцепитель или плавкая вставка, А	Пусковой аппарат, обозначение, тип Iном., А; расцепитель или плавкая вставка, А, уставка теплового реле, А	Участок сети 1	Участок сети 2	Кабель, провод: Обозначение	Марка	Количество, число жил и сечение	Длина, м	Труба: Обозначение на плане	Длина, м	Электроприемник: Обозначение	Руст. или Рном. кВт	Iрасч. или Iном. Iпуск А	Наименование, тип, обозначение чертежа принципиальной схемы
ЩА Ввод №1 ~380/220В	QF1 ВА52-39-3У0010-20УХЛ3 630 630	Q1 ВРЭ2-39А31220-20УХЛ3 630		2	*								555	589	Ввод №1 ~380/220В
	QF3 ВА51-31-3У0010-10УХЛ3 100 63	ШО1 Руст. 25кВт Iрасч. 40А		1	111	АВВГ	3×25+1×16	Уточнить по месту			Ктел30			Освещение рабочее
	Б5130-3974УХЛ4 Iр. 100А Iн.э. 68...92А	—		1	115	АВВГ	3×50+1×25	35			М1	37	68,8	Камкарыхлитель
	Б5130-3974УХЛ4 Iр. 100А Iн.э. 68...92А	—		1	116	АВВГ	3×50+1×25	33			М2	37	68,8	Камкарыхлитель
	Б5130-3974УХЛ4 Iр. 100А Iн.э. 68...92А	—		1	120	АВВГ	3×50+1×25	31			М3	37	68,8	Камкарыхлитель
	Б5130-3974УХЛ4 Iр. 100А Iн.э. 68...92А	—		1	121	АВВГ	3×50+1×25	29			М4	37	68,8	Камкарыхлитель
	Б5130-3974УХЛ4 Iр. 100А Iн.э. 68...92А	—		1	125	АВВГ	3×50+1×25	29			М5	37	68,8	Камкарыхлитель
	Б5130-3974УХЛ4 Iр. 100А Iн.э. 68...92А	—		1	126	АВВГ	3×50+1×25	31			М6	37	68,8	Камкарыхлитель
	Б5130-3974УХЛ4 Iр. 100А Iн.э. 68...92А	—		1	130	АВВГ	3×50+1×25	33			М7	37	68,8	Камкарыхлитель
	Б5130-3974УХЛ4 Iр. 100А Iн.э. 68...92А	—		1	131	АВВГ	3×50+1×25	35			М8	37	68,8	Камкарыхлитель
	17QF ВА51-31-3У0100-00УХЛ3 100 100	17ШУ РУС5115-238В2В Iр. 100А Iн.э. 80А		1	155	АВВГ	3×70+1×25	35			М17	45	82,6	Конвейер питатель №1
				2	157	АВВГ	3×70+1×25	6						
	18QF ВА51-31-3У0100-00УХЛ3 100 100	18ШУ РУС5115-238В2В. Iр. 100А Iн.э. 80А		1	164	АВВГ	3×70+1×25	35			М18	45	82,6	Конвейер-питатель №2
				2	166	АВВГ	3×70+1×25	6						
	Б5130-2274УХЛ4 Iр. 2А Iн.э. 0,95...1,6А	19КК		1	173	АКВВГ	10×2,5	30			М19	0,25	1,1	Вибратор
				2	174	КГ	3×1,5+1×1	5						
	Б5130-2274УХЛ4 Iр. 2А Iн.э. 0,95...1,6А	20КК		1	176	АКВВГ	10×2,5	27			М20	0,25	1,1	Вибратор
				2	177	КГ	3×1,5+1×1	5						
	Б5130-2274УХЛ4 Iр. 2А Iн.э. 0,95...1,6А	21КК		1	179	АКВВГ	10×2,5	35			М21	0,25	1,1	Вибратор
				2	180	КГ	3×1,5+1×1	5						
	Б5130-2274УХЛ4 Iр. 2А Iн.э. 0,95...1,6А	22КК		1	182	АКВВГ	10×2,5	35			М22	0,25	1,1	Вибратор
				2	183	КГ	3×1,5+1×1	5						
	QF24 ВА52-39-3У0010-20УХЛ3 630 250	24ЯК		1	196	АВВГ	3×95+1×35	45			М24	75	136	Дымосос
					197	АВВГ	3×95+1×35							
				2	198	КГ	3×70+1×25	5						
	31QF ВА51-25-3У0010РП05УХЛ3 25 4	31КВ КВ3-10УХЛ4 10		1	230	АВВГ	4×2,5	12			ЕК31	1	2,6	Печь электрическая
				2	231	АВВГ	4×2,5	3						
	32QF ВА51-25-3У0010РП04УХЛ3 25 10	32КВ КВ3-10УХЛ4 10		1	232	АВВГ	4×2,5	8			ЕК32	1	2,6	Печь электрическая
				2	233	АВВГ	4×2,5	3						
				2	234	АВВГ	4×2,5	15			ЕК33	1	2,6	Печь электрическая
				2	235	АВВГ	4×2,5	5			ЕК34	1	2,6	Печь электрическая

1. * Питающий кабель до щита определяется при привязке проекта.
2. ** Сечение кабеля принято по потере напряжения.
3. Потеря напряжения в линии от щита до наиболее удаленного электроприемника – ΔU 3%.
4. Данные о контрольных кабелях приведены в кабельном журнале листы 27...29

Привязан

Инв. №

Изм.	Кол. уч.	Лист	№ док.	Подпись	Дата
Нач. отд.	Д.инж.пр.	Н.контр.	Гл.инж.пр.		
Нач. сект.	Ст.техник	Ст.инж.	Техник		
Гл.спец.	Инж.	Техник			

Блок механизированных приемных пунктов для разгрузки хлопка-сырца с автосамосвалов и вагонов с самосвальным устройством (Узбекистан)

708-65.91 – ЭМ

Стадия	Лист	Листов
Р	3	

ЩА. Распределительная сеть ~380/220В. Схема электрическая принципиальная (начало)

ВНИПИ Тяжпромэлектропроект им. Н.С. Акбобекова Челябинское отделение

Копировал Редькина

Формат А2

400025-06 6

Распределительное устройство	Аппарат отходящей линии (ввода) обозначение тип Iном; А; расцепитель или плавкая вставка, А	Участок сети 1	Пусковой аппарат Обозначение, тип Iном, А; расцепитель или плавкая вставка, А, уставка теплового реле, А	Участок сети 2	Кабель, провод: Обозначение	Марка	Количество число жил и сечение	Длина, м	Труба: Обозначение на плане	Длина, м	Электроприемник: Обозначение	Руст или Рном, кВт	Iраб. или Iном Iпуск, А	Наименование, тип, Обозначение чертежа принципиальной схемы
Щ1 Ввод №2 ~380/220В	35QF ВА51-25Э3100 10Р 00УХЛ3 25 6,3		35КВ КВЭ-10УХЛ3 10	1	236	АВВГ	4×2,5	12			ЕК35	1	26	Печь электрическая
				2	237	АВВГ	4×2,5	5						
				1							ЕК36	1	2,6	Печь электрическая
				2	238	АВВГ	4×2,5	9						
	QF8 ВА51Э13 3100 100 00УХЛ3 100 50		–	1							1Щ	35,8	41,3	Маневровое устройство
				2	1а	АВВГ	3×16+1×10	10						
	QF9 ВА51Э13 4100 100 00УХЛ3 100 50		–	1							2Щ	22	40	Разгрузчик платформ
				2	71	АВВГ	3×16+1×10	10						
	37QF ВА51-25Э3100 10Р 00УХЛ3 25 10		37КВ КВЭ-10УХЛ3 10	1	239	АВВГ	4×2,5	28			ЕК37	1	2,6	Печь электрическая
				2	240	АВВГ	4×2,5	3						
				1							ЕК38	1	2,6	Печь электрическая
				2	241	АВВГ	4×2,5	7						
				1							ЕК39	1	2,6	Печь электрическая
				2	242	АВВГ	4×2,5	5						
	40QF ВА51-25Э3100 10Р 00УХЛ3 25 10		40КВ КВЭ-10УХЛ3 10	1	243	АВВГ	4×2,5	25			ЕК40	1	2,6	Печь электрическая
				2	244	АВВГ	4×2,5	3						
				1							ЕК41	1	2,6	Печь электрическая
				2	245	АВВГ	4×2,5	12						
				1							ЕК42	1	2,6	Печь электрическая
				2	246	АВВГ	4×2,5	5						
	QF2 ВА52Э33 3100 1000 20УХЛ3 630 630		Q2 ВР32Э39А3 1220-00УХЛ3 630	1								463	532	Ввод №2 ~380/220В
				2	*									
	QF4 ВА51Э13 3100 100 00УХЛ3 100 31,5		ЩО1д Руст 7кВт Iрасч 13А	1	112	АВВГ	3×10+1×6	Учтен в комплекте			ЭО			Освещение аварийное
	65Г30-3974УХЛ4 Iр 100А Iн.э 68...92А			1	135	АВВГ	3×50+1×25	28			М9	37	68,8	Компрессор
	65Г30-3974УХЛ4 Iр 100А Iн.э 68...92А			1	136	АВВГ	3×50+1×25	26			М10	37	68,8	Компрессор
	65Г30-3974УХЛ4 Iр 100А Iн.э 68...92А			1	140	АВВГ	3×50+1×25	23			М11	37	68,8	Компрессор
								23						
	65Г30-3974УХЛ4 Iр 100А Iн.э 68...92А			1	141	АВВГ	3×50+1×25				М12	37	68,8	Компрессор
	65Г30-3974УХЛ4 Iр 100А Iн.э 68...92А			1	145	АВВГ	3×50+1×25	26			М13	37	68,8	Компрессор
	65Г30 3974УХЛ4 Iр 100А Iн.э 68...92А			1	146	АВВГ	3×50+1×25	24			М14	37	68,8	Компрессор
	65Г30-3974УХЛ4 Iр 100А Iн.э 68...92А			1	150	АВВГ	3×50+1×25	26			М15	37	68,8	Компрессор
	65Г30-3974УХЛ4 Iр 100А Iн.э 68...92А			1	151	АВВГ	3×50+1×25	28			М16	37	68,8	Компрессор
	QF23 ВА52Э39 3100 1020 40УХЛ3 630 250		23ЯН	1	190	АВВГ	3×95+1×35				М23	75	136	Дымосос
					191	АВВГ	3×95+1×35	45						
				2	192	КГ	3×70+1×25	5						

Привязан

Инв. №

Изм. Кол.уч. Лист № док. Подпись Дата

Гип Ильюшин

Нач.отд. Шелепов

Нач.сект. Шарапов

Инж. Ильина

Техн. Кононова

Копировал Тарасова

Формат А2

708-65.91 - ЭМ

Блок технологических проектных решений для разгрузки железнодорожных вагонов-хопперов с использованием грейферного крана-перегружателя с грузоподъемностью 5 т

Стадия | Лист | Листов

Р | 4

ВНИПИ Тяжпромэлектропроект им. Ф.Э. Дзержинского г. Свердловск

Щ1. Распределительная сеть ~380/220В. Схема электрическая принципиальная (групповое включение)

Инв. № подл. | Подпись и дата | Взам. инв. №

4000-25-90 т

Инв. № подл.	Подпись и дата	Взам. инв. №

Распределительное устройство	Аппарат отходящей линии (ввода) обозначение, тип; Iном. А; расцепитель или плавкая вставка, А	Iуст. сраб.	Пусковой аппарат. Обозначение, тип Iном., А; расцепитель или плавкая вставка, А, уставка теплового реле, А	Участок цепи	Кабель, провод				Труба		Электроприемник			
					Обозначение	Марка	Количество число жил и сечение	Длина, м	Обозначение на плане	Длина, м	Обозначение	Руст. или Рном. кВт	Iрасч. или Iном. Iпуск. А	Наименование, тип. Обозначение чертежа принципиальной схемы
	55130 2474ГУХЛ4 Iр 3,15А Iн.э. 1,5... 2,6А		25КК	1	202	АВВГ	4×2,5	40			М25	0,75	2	Вентилятор крышной В1.
				2	203	ПВ1	4(1×1,5)	20						
	55130-2474ГУХЛ4 Iр. 3,15А Iн.э. 1,5... 2,6А		26КК	1	208	АВВГ	4×2,5	46			М26	0,75	2	Вентилятор крышной В2
				2	209	ПВ1	4(1×1,5)	20						
	55130-2474ГУХЛ4 Iр. 3,15А Iн.э. 1,5... 2,6А		27КК	1	214	АВВГ	4×2,5	50			М27	0,75	2	Вентилятор крышной В3
				2	215	ПВ1	4(1×1,5)	20						
	28QF ВА51-25-3Н0010Р00УХЛ3 25 6,3		28ШУ РУС5107-03В2В Iр. 4,5А Iн.э. 2А	1	220	АВВГ	4×2,5	10			М28	0,75	1,7	Вентилятор П1
				2	221	ПВ1	4(1×1,5)	12						
	30QF ВА51-25-3Н0010Р00УХЛ3 25 6,3		30ШУ РУС5107-03В2Е Iр 6,4А Iн.э. 4А	1	225	АВВГ	4×2,5	25			ЕК30	1,6	3,64	Электронагреватель П1
				2	226	АВВГ	4×2,5	6						
	43QF ВА51-25-3Н0010Р00УХЛ3 25 5		43ШУ РУС5115-03В2Г Iр 4А Iн.э. 2,5А	1	250	АКВВГ	10×2,5	38			М43	1,1	2,5	Насос дренажный
				2	251	АВВГ	4×2,5	5						
	44QF ВА51-31-3Н3400100-00УХЛ3 100 63		44Q ЯВЗ-31-1У2 100	1	260	АВВГ	3×35+1×16 **	45						Вибромашина
				2	261	АВВГ	3×35+1×16 **	45						
	55130-3774УХЛ4 а Iр. 63А Iн.э. 43,5...57,5А		44ЯК	1	270	АВВГ	3×35+1×16 **	48		1 а	М44	22	42	Вибратор
				2	271	КГ	3×4+1×2,5	25						
	44QF1 ВА51-25-3Н0010Р00УХЛ3 25 16		44КК	1	262	АВВГ	4×2,5	48				6,05	13	Электроталь
				2	264	НРШМ	10×2,5	10						
	45QF ВА51-33-3Н00-100-00УХЛ3 160 125		45Q ЯВЗ-31-1У2 100	1	275	АВВГ	3×70+1×25	36						Виброразгрузчик
				2	276	АВВГ	3×70+1×25	36						
				3	277	АВВГ	3×4+1×2,5	36						
	ЗН24-70П100-В/В4У3 б 100		45ЯК	1	287	АВВГ	3×70+1×25	42		6 4 в		34		Вибратор
				2	288	КГ	3×16+1×6	20						
	45QF1 ВА51-25-3Н0010Р00УХЛ3 25 16		45КК	1	280	АВВГ	3×4+1×2,5	42				8,05	15	Электроталь
	в			2	282	НРШМ	10×2,5	10						
	QF10 ВА51-25-3Н0010Р00УХЛ3 25 6,3			2	101	АВВГ	3×4+1×2,5	30			Q15	1,68	4,5	Ящик с рубильником люкоподъемник2
	QF11 ВА51-25-3Н0010Р00УХЛ3 25 6,3			2	105	АВВГ	3×4+1×2,5	40			Q16	1,68	4,5	Ящик с рубильником люкоподъемник1
	QF5 ВА51-25-3Н0010Р00УХЛ3 25 6,3			2	292	АВВГ	4×2,5	5			1Ш	2,2	5,4	Ворота въездные1
	QF6 ВА51-25-3Н0010Р00УХЛ3 25 6,3			2	294	АВВГ	4×2,5	6			2Ш	2,2	5,4	Ворота въездные2
	QF7 ВА51-25-3Н0010Р00УХЛ3 25 6,3			2	296	АВВГ	4×2,5	10			3Ш	2,2	5,4	Ворота выездные3

Привязан

Инв. №

Блок технологических проемов пунктов для разгрузки экскаваторов с емкостей бетоновозов с самосвалов с обеспечением разворотных площадок

Ш1. Распределительная сеть ~380/220В. Схема электрическая принципиальная (окончание)

Изм.	Кол. уч.	Лист	№ док.	Подпись	Дата
Разраб.	Нестеренко				
Пров.	Кабанов				
Т.контр.	Нестеренко				
Н.контр.	Никитин				
ГИП	Кабанов				
Гл.инж.	Потухова				

708-65.91 - ЭМ

Стадия: Р | Лист: 5 | Листов:

ВНИПИ Тяжпромэлектропроект им. Ф.Б. Якубовского

Челябинское отделение

Копировал Редькина

400025-06 8

Формат А2

Альбом 6

Диаграммы работы реле времени

ВС-43-32УХЛ4

Обозначение Реле	Контакта	Назначение включающих контакторы		Выдержка времени 0,15мин … 9мин
КТ2	15–16	1	9	10сек
	25–26	2	10	40сек
КТ4	35–36	3	11	70сек
	41–42			не используется

ВС-43-62УХЛ4

Обозначение Реле	Контакта	Назначение включающих контакторы		Выдержка времени 0,15мин … 9мин.
КТ3	15–16	4	12	100сек
	25–26	5	13	130сек
	35–36	6	14	160сек
КТ5	45–46	7	15	190сек
	55–56	8	16	220сек
	65–66			не используется
	71–72			не используется

ВС-43-32УХЛ4

Обозначение Реле	Контакта	Назначение отключающих конвейеров		Выдержка времени 0,15мин … 9мин
КТ6	15–16	№1		70сек
	25–26	№2		80сек
	35–36			не используется
	41–42			не используется

Поз. обозначение	Наименование	Кол	Примечание
	Щит Щ1		
SF	Выключатель ВА51-25-3400102000УХЛ3	1	
	380В, 6,3А; Iуст 10Iр, Iрод, ТУ16-522.157-83		
	Станции управления ОЛХ.084.214-86		
А1…А16	55130-3974УХЛ4	16	
	QF1-Iр.100А, КК1-Iн.э. 68…92А		
А19…	55130-2274УХЛ4	4	
А22	QF1-Iр.2А, КК1-Iн.э 0,95…1,6А		
	Реле ~220В, ТУ16-523.622-82		
К13, К15…	ПЭ-37-22У3	24	
К19, К21, К23			
К24…К39			
К1, К10…	ПЭ-37-42У3	5	
К12, К14			
К20, К23	ПЭ-37-62У3	2	
К2…К6	ПЭ-37-80У3	7	
К8, К9			
КТ1	Реле РКВ11-33-111УХЛ4, ~220В	1	
	Выд. вр. 30сек ТУ16-647.036-86		
КТ2, КТ4	Реле ВС-43-32УХЛ4, ~220В	3	
КТ6	ТУ16-647.026-86		
КТ3, КТ5	Реле ВС-43-62УХЛ4, ~220В	2	
	ТУ16-647.026-86		
К17-U2	Аппарат контроля	2	
К18-U2	скорости КС		
	Пульт П1		
SA1	Переключатель ПКУ3-12-Ф4092-У3Б	1	
	рук. универс. ТУ16-642.046-86		
SA2…SA18	тумблер П26-1УХЛ	17	
	АГО.360.046-86		
	Выключатели ТУ16-642.015-84		
SB1, SB3	КЕ011У3, исполн. 4, черн.	2	
SB2	КЕ011У3, исполн. 2, красн	1	
	Арматура И220В, ТУ16-535.930-76		
HL1	АС1201-5У2	1	
HL2…HL25	АС1201-3У2	24	
HL	АС1201-1У2	1	
HAH	Звонок ЗВП220-М4, ~220В	1	
	ТУ425.047-85		

Поз. обозначение	Наименование	Кол	Примечание
	У механизма		
М1…	Двигатель 4АМ200М4УЗ, ~380В,	16	
М16	37кВт, 68,8А; 1475об/мин		
М17	Двигатель 4А200L4УЗ, ~380В,	2	
М18	45кВт, 82,6А; 1475об/мин		Учтено в технологической части проекта
М19…	Вибратор ИВ-99А, ~380В,	4	
М22	0,25кВт; 1,1А		
17SQ1 17SQ3	Выключатель путевой	4	
18SQ1 18SQ3	ВП15D216221-54У2, ТУ16-526.470-80		
17SQ2	Выключатель путевой	2	
18SQ2	ВП16Л123А231-55У2.3, ТУ16-526.486-81		
К17-BY	Датчик скорости	2	
К18-BY	6КВ ТУ12.48.116-81		
1ПС	Пост сигнальный ПС-1У2 с	2	
2ПС	сиреной ~220В, ТУ16-535.194-75		
	Пост 1ПУ… 16ПУ		
	ПКУ15-21.121-54У2, ТУ16-526.333-83	16	
SB1	N1 – „КЕ081" „исп.4" „4" „Пуск"		
SB2	N2 – „КЕ141" „исп.5" „К" „Стоп"		
	Пост 19ПУ… 22ПУ		
	ПКУ15-21.131-54У2, ТУ15-526.333-83	4	
SB1	N1 – „КЕ081" „исп.4" „4" „Пуск"		
SB2	N2 – „КЕ081" „исп.5" „К" „Стоп"		
SA	N3 – „ПЕ081" „исп.1" „Мест.-О-Дист"		
	Шкаф 17ШУ, 18ШУ		
	Комплектное устройство РУС5115-23В2В	2	
	~380В, цепи упр. ~220В		
	Iр 100А, Iн.э. 80А, ТУ16-536.444-74		

Привязан

Инв.№

Инв.№подл. | Подпись и дата | Взам.инв.№

708-65.91 – ЭМ

Нач.отд	Никитин		Блок механизированных приемных бункеров для разгрузки железнодорожных вагонов и самосвалов с роторным грузоопрокидывателем 136тыс.т	Стадия	Лист	Листов
Гл.спец.	Нестеренко			Р	6	
Н.контр.	Нестеренко			ВНИПИ Тяжпромэлектропроект имени Ф.Б. Якубовского Челябинское отделение		
Гл.инж.пр.	Кферов		Тракт приема заполнителей			
Зав.гр.	Яличкевич		Схема электрическая принципиальная (начало)			
Инж.	Петухова					

400025-08 9

Копировал Белоусова Формат А2

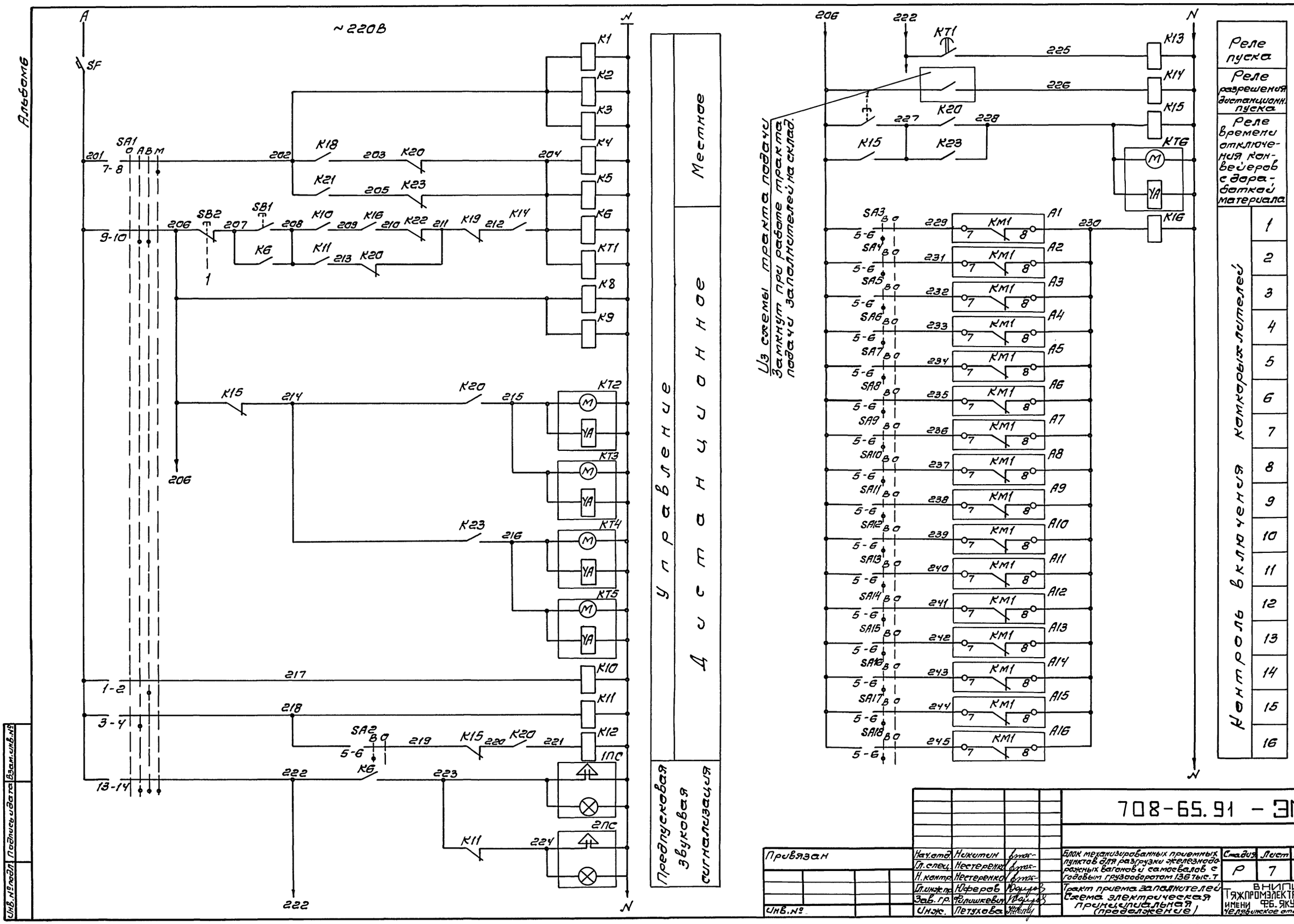
Альбомъ
~220В
A
N
SF
SA1
SB1
SB2
SA2
SA3
SA4
SA5
SA6
SA7
SA8
SA9
SA10
SA11
SA12
SA13
SA14
SA15
SA16
SA17
SA18
K1
K2
K3
K4
K5
K6
KT1
K8
K9
K10
K11
K12
K13
K14
K15
K16
K18
K19
K20
K21
K22
K23
KT2
KT3
KT4
KT5
KT6
1ПС
2ПС
KM1
Управление
Местное
Дистанционное
Предпусковая звуковая сигнализация
Из схемы тракта подачи замкнут при работе тракта подачи заполнителей на склад.
Реле пуска
Реле разрешения дистанционн. пуска
Реле времени отключения конвейеров с доработкой материала
Контроль включения комкорыхлителей
1
2
3
4
5
6
7
8
9
10
11
12
13
14
15
16
708-65.91 - ЭМ
Привязан
Инв. №
Нач.отд. Никитин
Гл.спец. Нестеренко
Н.контр. Нестеренко
Гл.инж.пр. Юферов
Зав.гр. Филишкевич
Инж. Петухова
Блок механизированных приемных пунктов для разгрузки железнодорожных вагонов и самосвалов с годовым грузооборотом 136 тыс. т
Тракт приема заполнителей
Схема электрическая принципиальная (продолжение)
Стадия Р
Лист 7
Листов
ВНИПИ ТЯЖПРОМЭЛЕКТРОПРОЕКТ ИМЕНИ Ф.Б. ЯКУБОВСКОГО
Челябинское отделение
Инв. № подл.
Подпись и дата
Взам. инв. №
400025-06 10
Копировал Редькина
формат А2

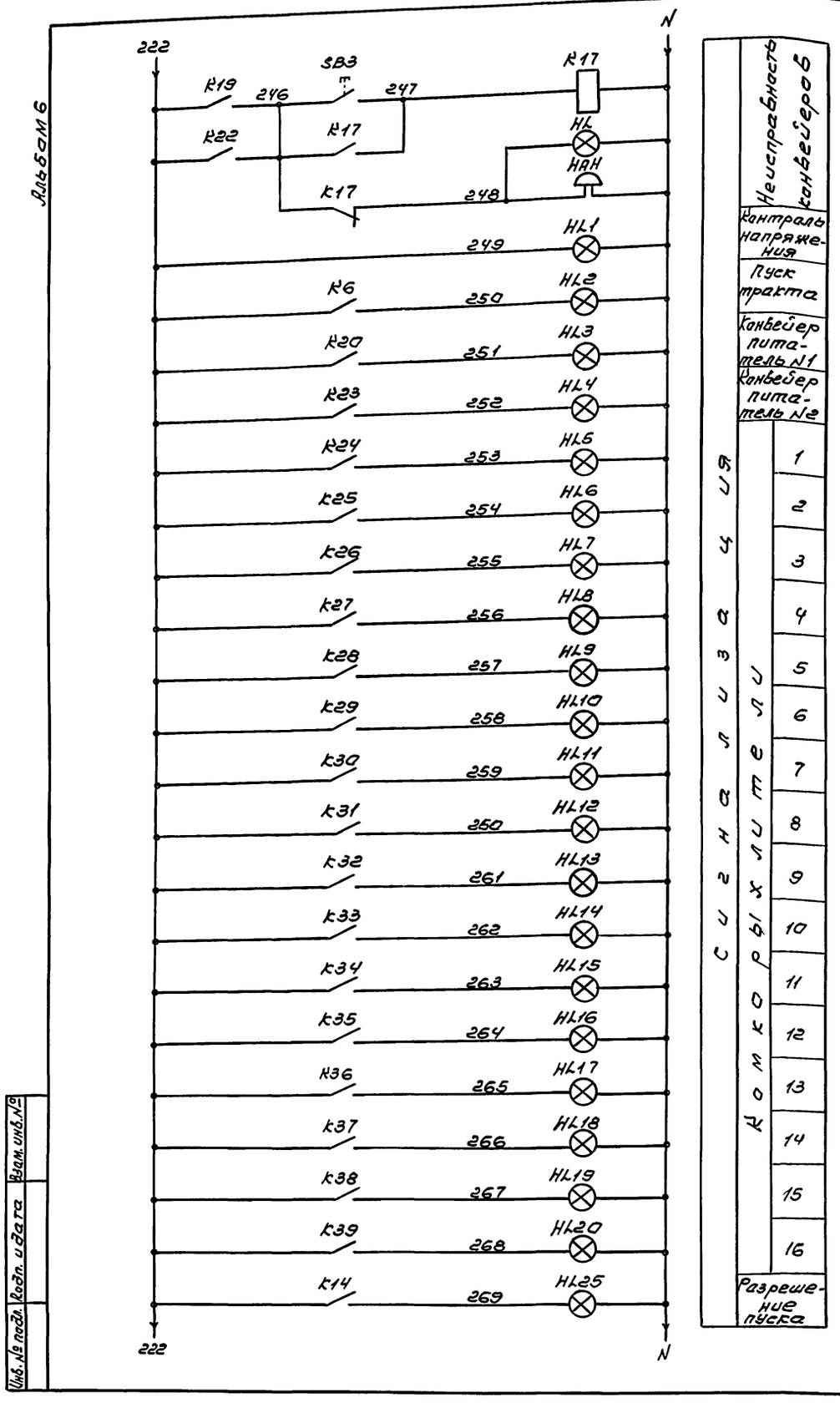

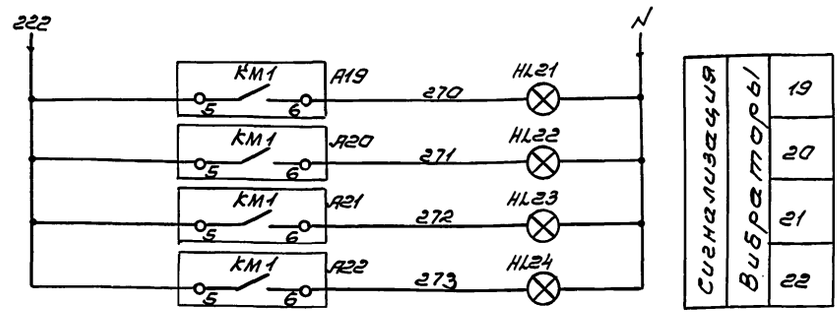

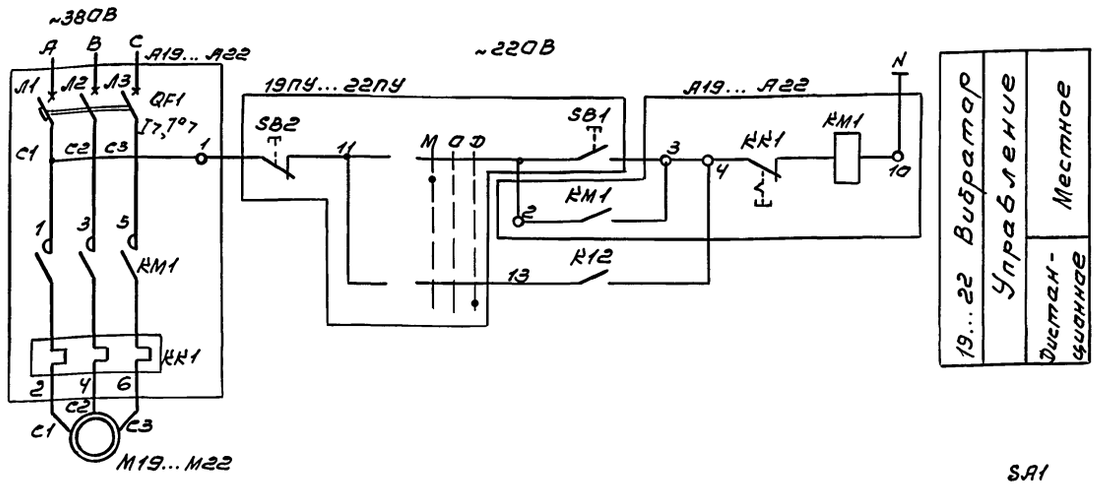

17SQ1, 17SQ3, 18SQ1, 18SQ3
Выключатель конечный

ВП15Д216221-54У2			
Обозначение цепи	Положение рычага: Нажат	Положение рычага: Свобод	Назначение цепи
1		X	Запрет включения конвейера
2	X		Сигнализация

17SQ2, 18SQ2
Выключатель конечный

ВП16ЛГ23А231-55У2.3			
Обозначение цепи	Положение рычага: Нажат	Положение рычага: Свобод	Назначение цепи
1		X	Аварийное отключение конвейера
2	X		Сигнализация

SA2...SA18
Ключ управления

ПТ26-1		
№ контакта	Вкл.	Откл.
1-2		X
3-4		X
5-6	X	
7-8	X	

SA1
Избиратель управления

ПКУЗ-12-Ф4092					
№ секции	№ контакта	Откл.	Дист. А	Дист. В	Мест.
1	1-2			X	
	3-4		X		
2	5-6			X	
	7-8				X
3	9-10		X	X	
	11-12			X	
4	13-14		X	X	X

708-65.91 - ЭМ

Нач.отд.	Никитин		
Гл.спец.	Нестеренко		
Н.контр.	Нестеренко		
Гл.инж.пр.	Юферов		
Зав.гр.	Филишкевич		
Инж.	Петухова		

Блок механизированных приемных пунктов для разгрузки железнодорожных вагонов и самосвалов с годовым грузооборотом 136 тыс.т
Тракт приема заполнителей. Схема электрическая принципиальная (продолжение)

Стадия	Лист	Листов
Р	8	

ВНИПИ Тяжпромэлектропроект имени Ф.Б. Якубовского Челябинское отделение

Привязан

Инв. №

Инв. № подл. | Подп. и дата | Взам. инв. №

400025-06 11

Копировал Белоусова

Формат А2

Альбомъ

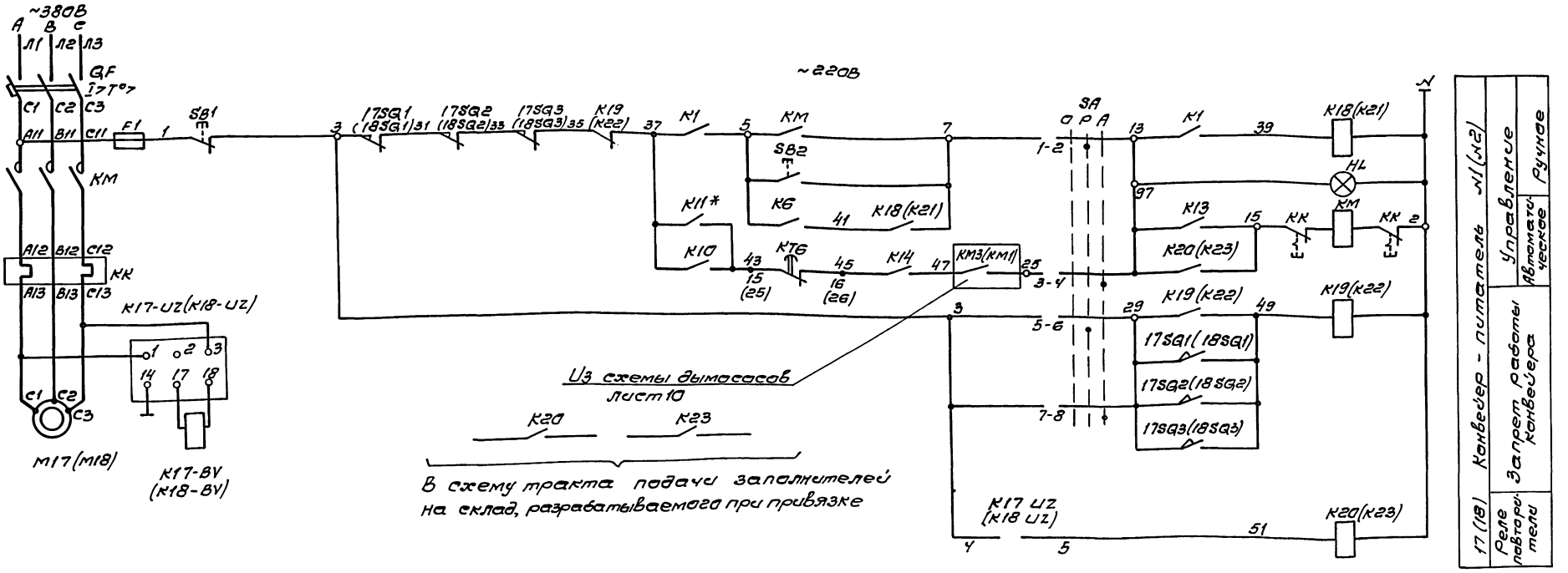

17 (18)	Конвейер - питатель №1 (№2)		
Реле повторители	Запрет работы конвейера	Управление	
		Автоматическое	Ручное

Таблица соответствия

Двигатель	Обозначение аппаратов схемы							
	Блок упр. А	Пост Кнопочн. SB1, SB2	K I	K II	K III	K IV	SA I	KT I
M1	1A	1ПУ	K8	K2	K4	K24	SA3	KT2 16 17
M2	2A	2ПУ	K8	K2	K4	K25	SA4	KT2 26 27
M3	3A	3ПУ	K8	K2	K4	K26	SA5	KT2 36 37
M4	4A	4ПУ	K8	K2	K4	K27	SA6	KT3 16 17
M5	5A	5ПУ	K8	K2	K4	K28	SA7	KT3 26 27
M6	6A	6ПУ	K8	K2	K4	K29	SA8	KT3 36 37
M7	7A	7ПУ	K8	K2	K4	K30	SA9	KT3 46 47
M8	8A	8ПУ	K8	K2	K4	K31	SA10	KT3 56 57
M9	9A	9ПУ	K9	K3	K5	K32	SA11	KT4 16 17
M10	10A	10ПУ	K9	K3	K5	K33	SA12	KT4 26 27
M11	11A	11ПУ	K9	K3	K5	K34	SA13	KT4 36 37
M12	12A	12ПУ	K9	K3	K5	K35	SA14	KT5 16 17
M13	13A	13ПУ	K9	K3	K5	K36	SA15	KT5 26 27
M14	14A	14ПУ	K9	K3	K5	K37	SA16	KT5 36 37
M15	15A	15ПУ	K9	K3	K5	K38	SA17	KT5 46 47
M16	16A	16ПУ	K9	K3	K5	K39	SA18	KT5 56 57

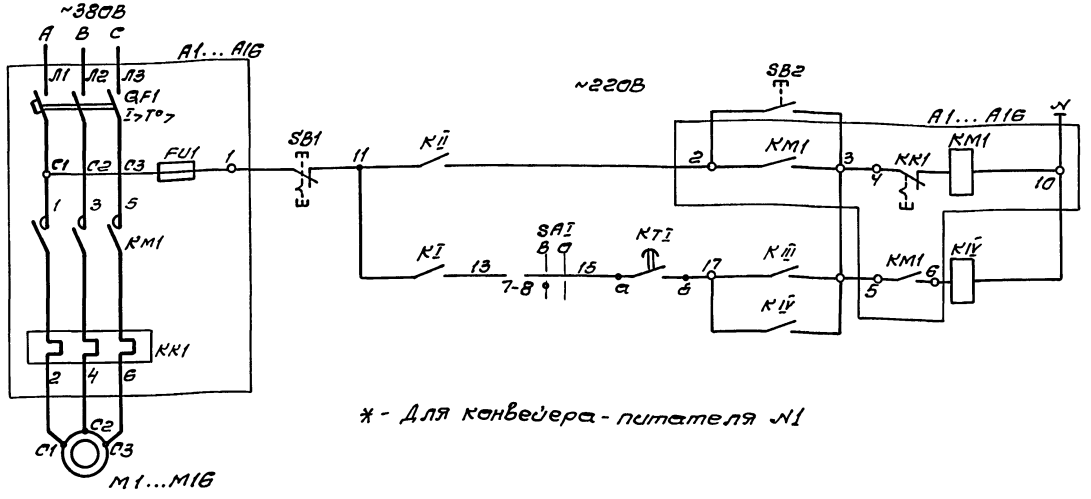

1...16 комкорыхлитель	Управление	
	Дистанционное	местное

* - Для конвейера - питателя №1

Инв. № подл.	Подпись и дата	Взам. инв. №

708-65.91 - ЭМ

Привязан			
Инв. №	Нач. отд.	Никитин	
	Гл. спец.	Нестеренко	
	Н. контр.	Нестеренко	
	Гл. инж. пр.	Юферов	
	Зав. гр.	Филишкевич	
	Инж.	Петухова	

Блок механизированных приемных пунктов для разгрузки железнодорожных вагонов и самосвалов с годовым грузооборотом 136 тыс. т

Тракт приема заполнителей. Схема электрическая принципиальная (окончание)

Стадия	Лист	Листов
Р	9	

ВНИПИ Тяжпромэлектропроект имени Ф.Б. Якубовского Челябинское отделение

400025-06 12

Копировал Редькина формат А

Альбом 6

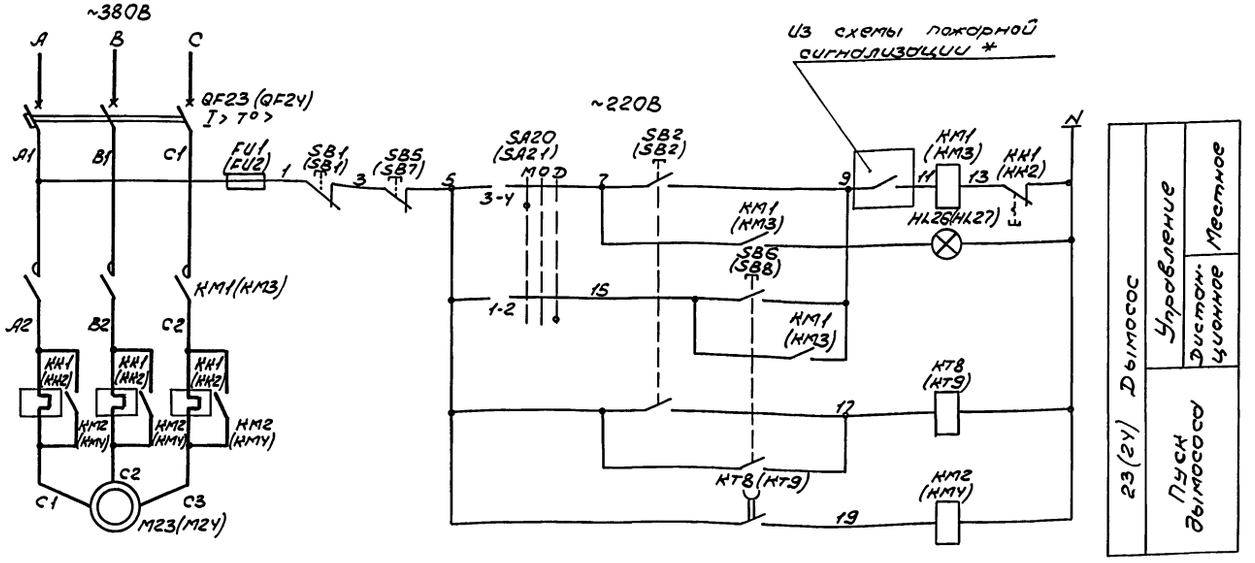

Поз. обозначение	Наименование	Кол.	Примечание
	У механизма		
M23(M24)	Двигатель 4А250SУ3, ~380В	1	
	75кВт, 136А, 1480 об/мин		
	Пост 23ПУ, 24ПУ		
	ПКУ15-21.121-54У2. ТУ16-526.333-83	1	
SB2(SB2)	N1- „НЕ081" „исп1" „4" „Пуск"		
SB1(SB1)	N2 - „НЕ081" „исп.5" „К" „Стоп"		
	Щит Щ1		
QF23	Выключатель ВА52-39-340010-20УХЛ3	1	
(QF24)	~380В, Iр 250А, Iуст 10Iр ТУ16-641.020-84		
KM1(KM3)	Пускатель ПМА6100УХЛ4В ~380В,	1	
	в.к 2з, 2р ТУ16-644.005-84		
	Приставка контактная	1	
	ПКЛ2004 ТУ16-523.554-82		
KM2(KM4)	Пускатель ПМА6100УХЛ4В, ~380В	1	
	в.к. 2з 2р ТУ16-644.005-84		
KH1(KH2)	Реле РТТ-321ПУХЛ4 ~380В, 160А	1	
	ТУ16-647.024-85		
KT8(KT9)	Реле РКВ11-33-212УХЛ4, ~220В	1	
	выд. вр. 30сек, ТУ16-647.036-86		
FU1(FU2)	Предохранитель ППТ-10У3 с	1	
	ВТФ-6У3 ТУ16-521.037-74		
	Пульт П1		
SA20	Переключатель ПКУ3-12-С0102	1	
(SA21)	рук. универс. ТУ16-642.046-86		
	Выключатели КЕ011У3 ТУ16-642.015-84		
SB6(SB2)	исполн. 1 черн	1	
SB5(SB7)	исполн. 5, красн	1	
HL26	Арматура АС120137У2. U220В	1	
(HL27)	ТУ16-535.930-76		

SA20(SA21)
Избиратель управления

ПКУ3-12-С0102			
№ контакта	Мест	0	Дист
1-2			X
3-У	X		

47 — KM1 — 25
В схему конвейера N2 лист 9

47 — KM3 — 25
В схему конвейера N1 лист 9

Схема дана для привода 23. Для привода 24 схема аналогична. Обозначения в скобках даны для привода 24.
* Система пожаротушения и пожарная сигнализация разрабатываются при привязке типового проекта.

Инв. № подл. | Подпись и дата | Взам. инв. №

Привязан			
Инв. №			

Нач. отд	Никитин		
Гл. инж. пр	Нестеренко		
Н. контр	Нестеренко		
Гл. инж. пр	Юферов		
Зав. гр.	Филишкевич		
Инж.	Петухова		

708-65.91 - ЭМ

Блок механизированных приемных пунктов для разгрузки железнодорожных вагонов и самосвалов с годовым грузооборотом 135 тыс.т

Аспирационные системы ВА1 ВА2
Схема электрическая принципиальная

Стадия	Лист	Листов
Р	10	

ВНИПИ Тяжпромэлектропроект имени Ф.Б. Якубовского Челябинское отделение

Копировал Морозова Формат А2

Альбом 6

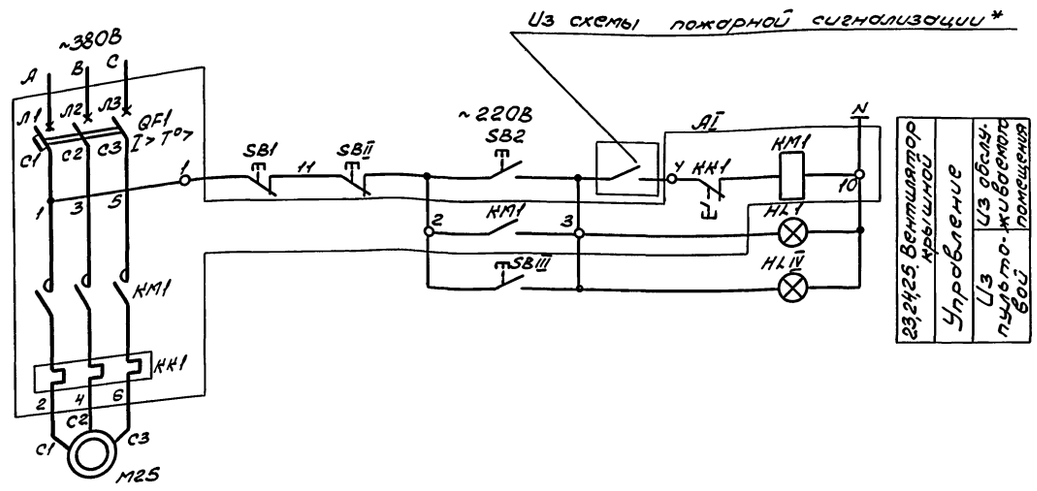

Поз. обозначение	Наименование	Кол.	Примечание
	Механизмы		
M25, M26	Двигатель АИР80А6У2, ~380В	3	
M27	0,75кВт; 2А; 920об/мин		
	Автомобильное приемное устройство		
	Пост 25ПУ, 26ПУ, 27ПУ		
	ПКУ15-21.131-54У2, ТУ16-526.333-83	3	
HL1	N1 – „АЕ123121" „220В" „Включено"		
SB2	N2 – „КЕ081" „исп.4" „↻" „Пуск"		
SB1	N3 – „КЕ081" „исп.5" „Ж" „Стоп"		
	Щит Щ1		
A25, A26	Станция управления Б5130-2474ХЛ4У	3	
A27	КМ1 – Iн.э 1,5...2,6А; QF1 – Iр. 3,15А		
	ОЛХ.084.214-86		
	Пульт П2		
	Выключатели КЕ081У3, ТУ16-642.015-84		
SB10, SB12, SB14	исполн. 4, черн.	3	
SB9, SB11, SB13	исполн. 5, красн.	3	
HL28, HL29	Арматура АС1201У2, U 220В	3	
HL30	ТУ16-535.930-76		

Таблица соответствия

№ привода	Пост управления SB1, SB2 HL1	Обозначение			
		A1	SB II	SB III	HL IV
M25	25ПУ	A25	SB9	SB10	HL 28
M26	26ПУ	A26	SB11	SB12	HL 29
M27	27ПУ	A27	SB13	SB14	HL 30

*Система пожаротушения и пожарная сигнализация разрабатываются при привязке типового проекта.

Привязан

Инв. №

Инв. № подл. | Подпись и дата | Взам. инв. №

				708-65.91 – ЭМ	
Нач. отд.	Никитин			Блок механизированных приемных пунктов для разгрузки железнодорожных вагонов и самосвалов с годовым грузооборотом 1367тыс.т	Стадия: Р; Лист: 11; Листов:
Гл. спец.	Нестеренко				
Н. контр.	Нестеренко				
Рук. инж. пр.	Жеребов			Вытяжные системы В1, В2, В3 Схема электрическая принципиальная	ВНИПИ Тяжпромэлектропроект имени Ф.Б. Якубовского Челябинское отделение
Зав. гр.	Пилишкин				
Инж.	Петухова				

Копировал Морозова Формат А2

Альбом 6

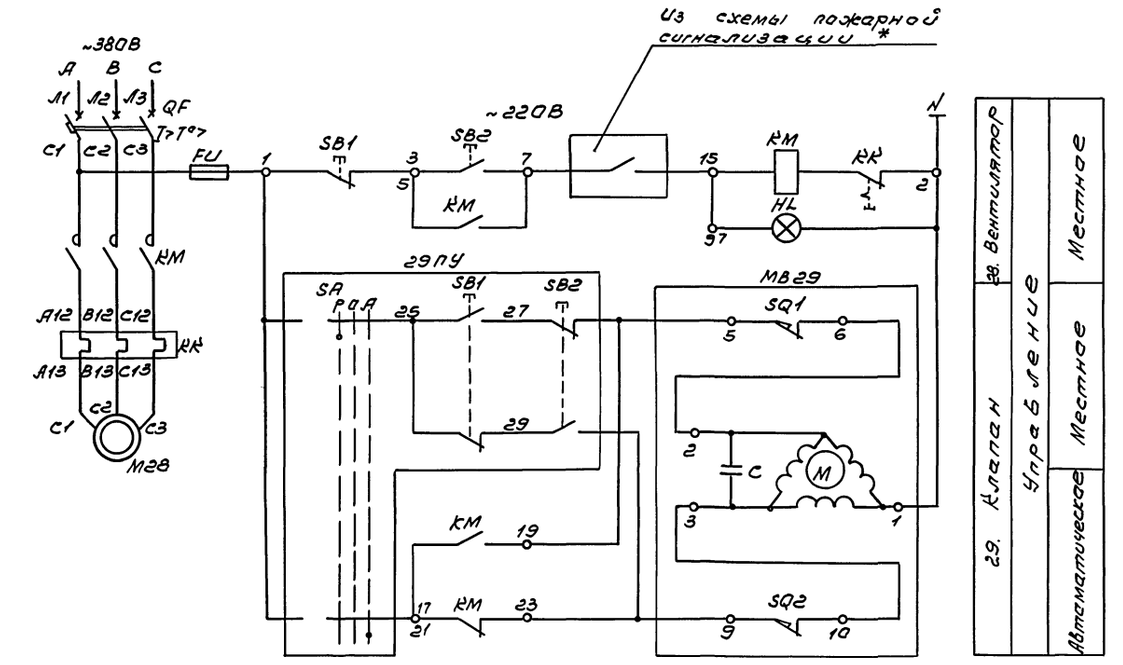

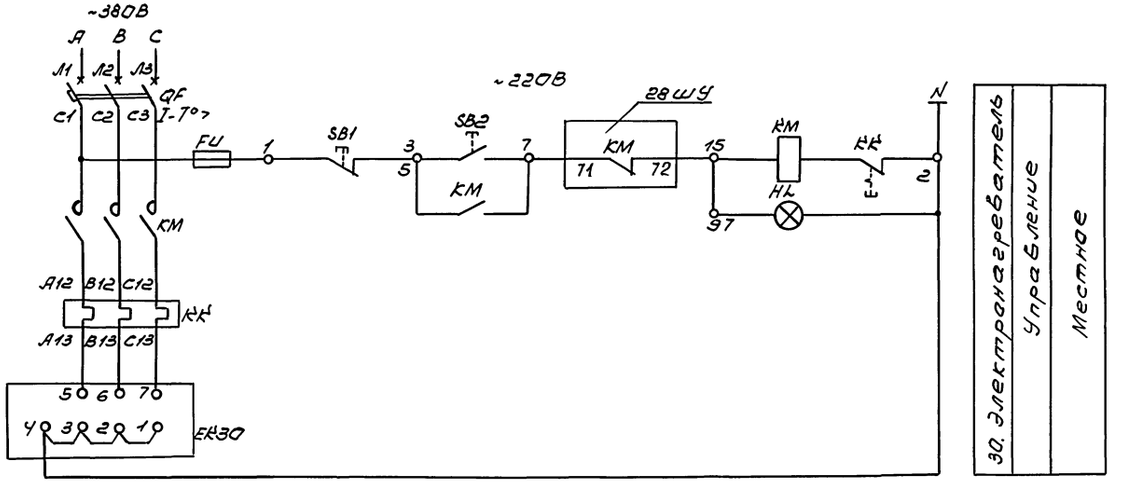

Поз обозначение	Наименование	Кол.	Примечание
	У механизма		
М28	Двигатель 4А71А2У3, ~380В, 0,75кВт	1	
	1,7А; 2840 об/мин		
МВ29	Исполнительный механизм	1	
	МЭО-16/63-0,25-90, ~220В, 0,06кВт		
ЕК30	Электронагреватель ~380В	1	
	0,4кВт×4; 3,64А		
	Шкаф управления 28ШУ		
QF, FU	Комплектное устройство РУС5107-03В28	1	
КМ, КК	~380В, цепи упр. ~220В, Iн.э 2А Iр 4,5А		
SB1,2; HL	ТУ16-536.444-14		
	Шкаф управления 30ШУ		
QF, FU	Комплектное устройство РУС5107-03В28	1	
	~380В, цепи упр. ~220В, Iн.э. 4А Iр 6,4А		
SB1,2, HL	ТУ16-536.444-14		
	Пост 29ПУ		
	ПКУ15-21.131-54У2. ТУ16-526.333-83	1	
SB1	№1 - КЕ081 „исп.2" „Ч" „Открыть"		
SB2	№2 - КЕ081 „исп.2" „Ч" „Закрыть"		
SA	№3 - ПЕ081 „исп.1" „Ручн.-0-Авт."		

*. Система пожаротушения и пожарная сигнализация разрабатываются при привязке типового проекта.

Привязан

Инв. №

Инв. № подл. | Подп. и дата | Взам. инв. №

Нач.отд	Никитин		
Гл.спец.	Нестеренко		
Н.контр.	Нестеренко		
Гл.инж.пр.	Кафаров		
Зав.гр.	Филиппович		
Инж.	Петухова		

708-65.91 - ЭМ

Блок механизированных приемных пунктов для разгрузки железнодорожных вагонов-самосвалов с задвижным затвором 1961 г.г.

Стадия	Лист	Листов
Р	12	

Приточная система П1. Схема электрическая принципиальная

ВНИИГПИ Тяжпромэлектропроект им. Ф.Б. Якубовского Челябинское отделение

Ц00025-06 15

Копировал Белоусова Формат А2

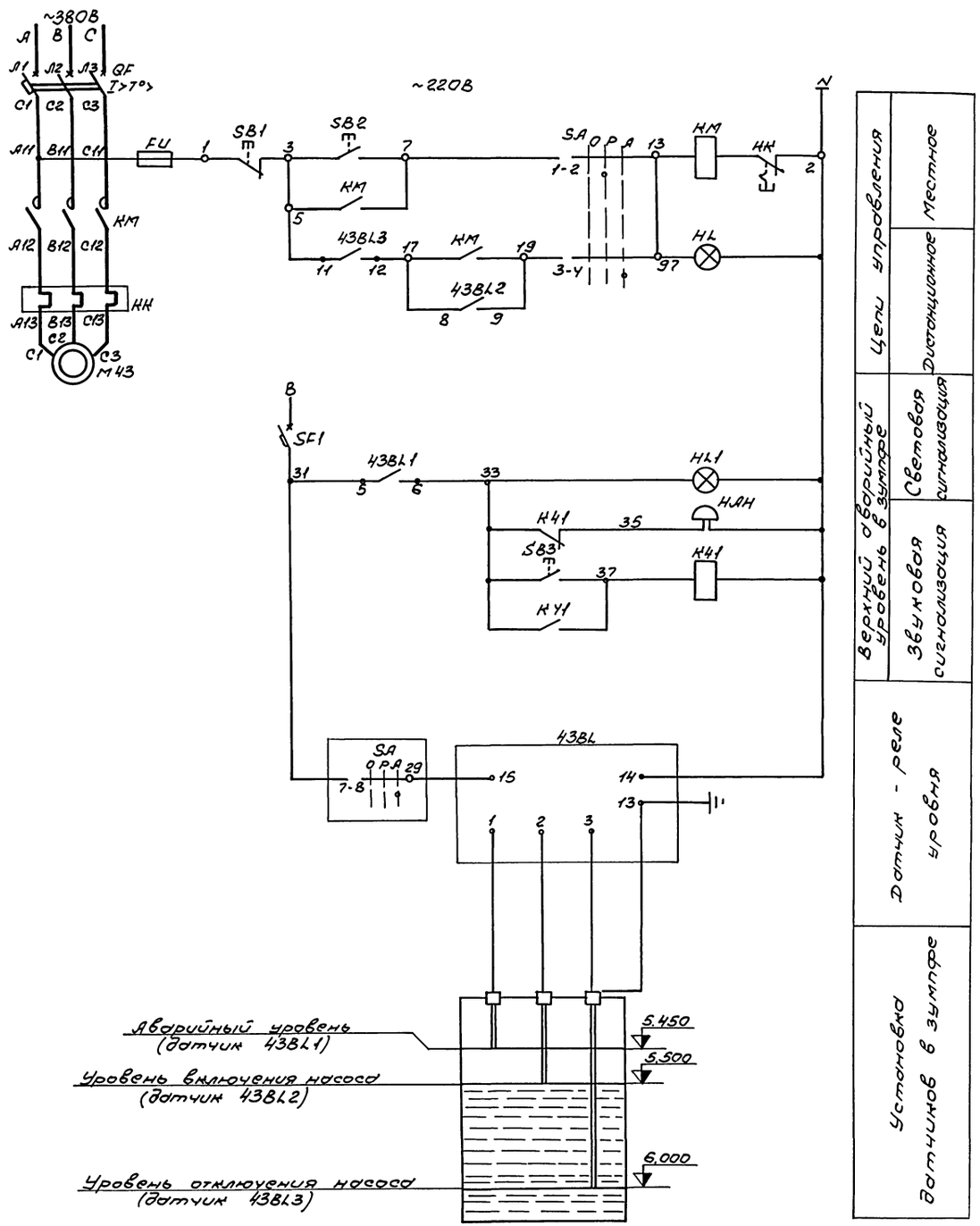

Поз. обозначение	Наименование	Кол.	Примечание
	У механизма		
MY3	Двигатель, ~380В, 1,1кВт; 2,5А	1	Поставляется комплектно с насосом
Y3BL	Датчик-реле уровня РОС-301УХЛ2	1	
	4В1.430.456ТО		
	Шкаф управления 43ШУ		
QF, FU	Комплектное устройство РУС5115-03В2Г	1	
KM, KK, SA	~380В, цепи упр 220В, Jн.э.2,5А Jр4А		
SB1,2; HL	ТУ16-536.444-74		
	Щит Щ1		
SF1	Выключатель ВА51-25-3У0010Р00УХЛ3	1	
	~380В, 6,3А; Jуст 10Jр ТУ16-522.157-83		
KY1	Реле ПЭ-37-22У3, ~220В	1	
	ТУ16-523.622-82		
	Пульт П2		
SB3	Выключатель КЕ011У3 исполн. 4	1	
	черн. ТУ16-642.015-84		
HL1	Арматура АС12011У3, 220В	1	
	ТУ16-535.930-76		
HAU	Звонок ЗВП220-МУ, ~220В	1	
	ТУ16-425.047-85		

Альбом 6

Инв. № подл. | Подпись и дата | Взам. инв. №

Привязан

Инв. №

708-65.91 - ЭМ

Нач.отд	Никитин		
Гл.спец	Нестеренко		
Н.контр	Нестеренко		
Гл.инж.пр	Юферов		
Зав.гр.	Филишкевич		
Инж	Петухова		

Блок механизированных приемных пунктов для разгрузки железнодорожных вагонов и самосвалов с годовым грузооборотом 136тыс.т

Дренажный насос
Схема электрическая принципиальная

Стадия	Лист	Листов
Р	13	

ВНИПИ ТЯЖПРОМЭЛЕКТРОПРОЕКТ имени Ф.Б.ЯКУБОВСКОГО
Челябинское отделение

Копировал Морозова

Формат А2

Ц00025-06 16

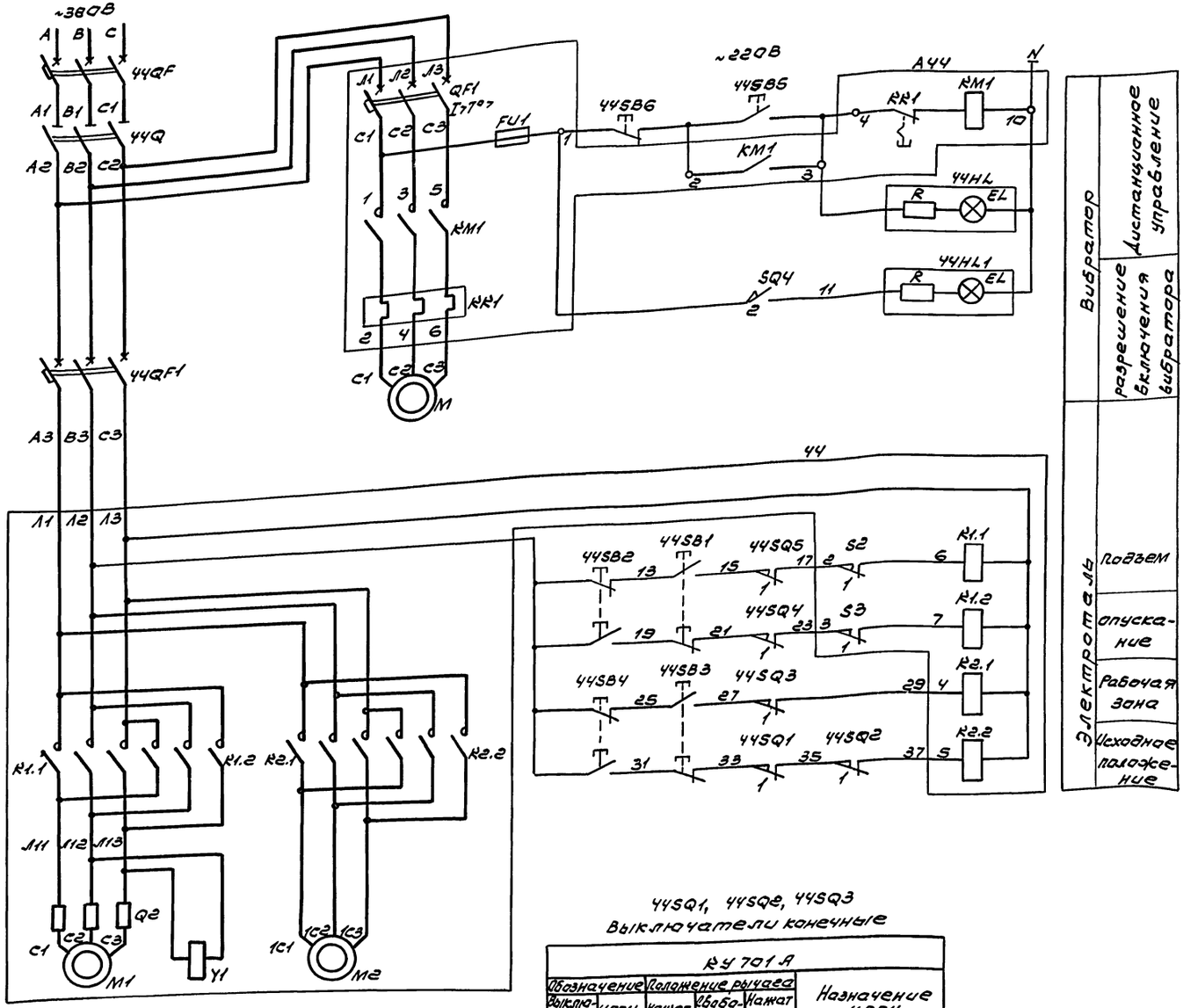

Вибратор	Дистанционное управление
	разрешение включения вибратора
Электроталь	Подъем
	опускание
	Рабочая зона
	Исходное положение

Поз. обозначение	Наименование	Кол	Примечание
	У механизма		
44	Электроталь ТЭ-320-52М02-01; 5,5кВт+0,55кВт	1	Учтено в технологической части проекта
М44	Двигатель вибратора ~380В	1	
	22кВт, 42А 1500 об/мин		
	Выключатель путевой ТУ15-526.059-75		
44SQ1... 44SQ3	КУ701АУ2	3	
44SQ5	КУ703АУ3	1	
44SQ4	Выключатель путевой	1	
	ВП16Г23А231-55У2.3 ТУ16-526.486-81		
44Q	Ящик с рубильником 883-31-1У2	1	
	~500В, 100А, ТУ16-526.052-78		
	Щит Щ1		
А44	Станция управления 65130-3774УХЛ4	1	
	QF1-Iр 63А, КМ1-Iн.э 42,5...57,5А 0ЛХ084.214-86		
44QF	Выключатель ВА51-31-3400100-00УХЛ3		
	~380В Iр 63А, Iуст 10, Iр, ТУ16-641.002-83		
44QF1	Выключатель ВА51-25-340010Р00УХЛ3	1	
	~380В, Iр 16А Iуст 10 Iр, ТУ16-522.157-83	1	
	Пульт П2		
	Выключатель КЕ011У3 ТУ16-642.015-84		
44SB1... 44SB4	исполн. 2 черн	4	
44SB5	исполн 4 черн	1	
44SB6	исполн. 5 красн	1	
	Арматура 220В ТУ16-535.930-76		
44HL	АС12013У2	1	
44HL1	АС12014У2	1	

44SQ4
Выключатель конечный

ВП16Г23А231-55У2.3			
Обознач. цепи	Положение рычага: Нажат	Положение рычага: Свобод	Назначение цепи
1	X		откл. тали при опущенной виброплите
2		X	разрешение включения вибратора

44SQ5
Выключатель конечный

КУ703А			
Обознач. цепи	Положение рычага: Нажат	Положение рычага: Свобод	Назначение цепи
1	X		откл. тали в крайнем верхнем положении
2		X	Не используется

44SQ1, 44SQ2, 44SQ3
Выключатели конечные

КУ701А					
Обозначение: Выключателя	Обозначение: цепи	Положение рычага: Нажат	Положение рычага: Свободен	Положение рычага: Нажат	Назначение цепи
44SQ1	1		X		Откл. тали в аварийном положении
	2			X	Не используется
44SQ2	1		X		Откл. тали в исходном положении
	2			X	Не используется
44SQ3	1		X		Отк. тали в рабочей зоне
	2	X			Не используется

Схема управления электроталью выполнена на основании чертежа ТЭ551Э3 Харьковского завода ПТО.

708-65.91 - ЭМ

Нач. отд.	Никитин		
Гл. спец.	Нестеренко		
Н. контр.	Нестеренко		
Гл. инж. пр.	Юферов		
Зав. гр.	Филишкевич		
Инж.	Петухова		

Блок механизированных приемных пунктов для разгрузки железнодорожных вагонов и самосвалов с годовым грузооборотом 136 тыс. т

Стадия: Р | Лист: 14 | Листов:

Вибромашина накладная
Схема электрическая принципиальная

ВНИПИ ТЯЖПРОМЭЛЕКТРОПРОЕКТ имени Ф.Б. ЯКУБОВСКОГО Челябинское отделение

Привязан

Инв. №

Инв. № подл. | Подпись и дата | Взам. инв. №

Копировал Белоусова Формат А2

400025-06 17

Альбом 6

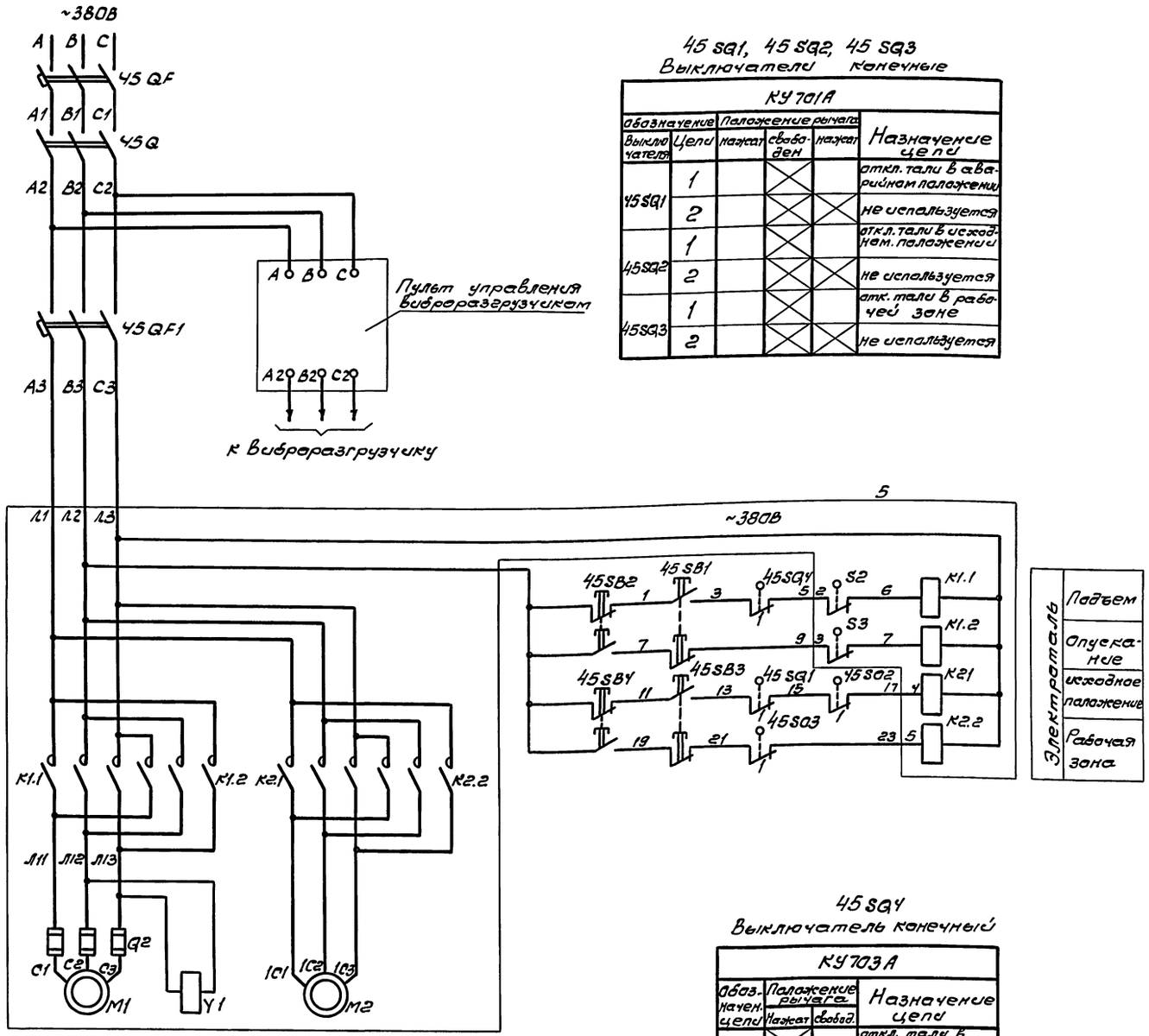

45 SQ1, 45 SQ2, 45 SQ3
Выключатели конечные

КУ701А					
Обозначение		Положение рычага			Назначение цепи
Выключателя	Цепи	нажат	свободен	нажат	
45SQ1	1		X		откл. тали в аварийном положении
	2		X	X	не используется
45SQ2	1		X		откл. тали в исходном положении
	2		X	X	не используется
45SQ3	1		X		отк. тали в рабочей зоне
	2		X	X	не используется

45 SQ4
Выключатель конечный

КУ703А			
Обозначен. цепи	Положение рычага		Назначение цепи
	Нажат	свобод.	
1	X		откл. тали в крайнем верхнем положении
2		X	не используется

Поз. обозначение	Наименование	Кол.	Примечание
	У механизма		
45	Электроталь ТЭ-500-92120-01, 7,5кВт+0,55кВт	1	Учтено
45 SQ1 45 SQ2	Выключатель путевой КУ701АУ2	3	в технологической
45 SQ3	ТУ16-526.059-75		части
45 SQ4	Выключатель путевой КУ703-АУ2	1	проекта
	ТУ16-526.059-75		
45Q	Ящик с рубильником ЯВ3-31-1У2	1	
	U~500В, 100А, ТУ16-526.052-78		
	Щит Щ1		
45QF	Выключатель ВА51-33-3400100-00УХЛ3	1	
	~380В, Jр125А, Jуст.10Jр, ТУ16-641.002-83		
45QF1	Выключатель ВА51-25-340010Р00УХЛ3	1	
	~380В, Jр16А, Jуст.10Jр, ТУ16-522.157-83		
	Пульт П2		
45SB1...	Выключатель КЕ011У3, исполн. 2	4	
45SB4	черн. ТУ16-526.407-79		

Схема управления электроталью выполнена на основании чертежа Т355133 Харьковского завода ПТО.

Привязан

Инв. №

708-65.91 - ЭМ

Нач.отд.	Никитин		
Гл.спец.	Нестеренко		
Н.контр.	Нестеренко		
Гл.инж.пр.	Юферов		
Зав.гр.	Филимкевич		
Инж.	Петухова		

Блок механизированных приемных пунктов для разгрузки железнодорожных вагонов и самосвалов с годовым грузооборотом 136 тыс. т

Виброразгрузчик
Схема электрическая принципиальная

Стадия	Лист	Листов
Р	15	

ВНИПИ ТЯЖПРОМЭЛЕКТРОПРОЕКТ ИМЕНИ ФБ ЯКУБОВСКОГО
Челябинское отделение

Инв. № подл. | Подпись и дата | Взам. инв. №

400025-06 18

Копировал Редькина формат А2

Альбом 6

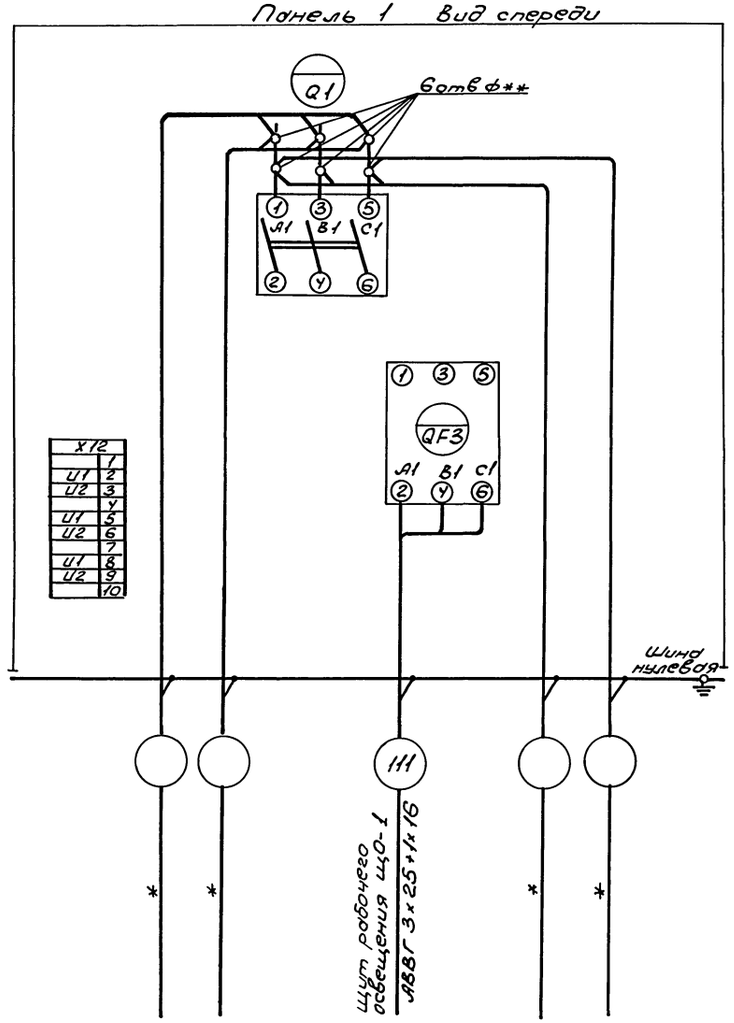

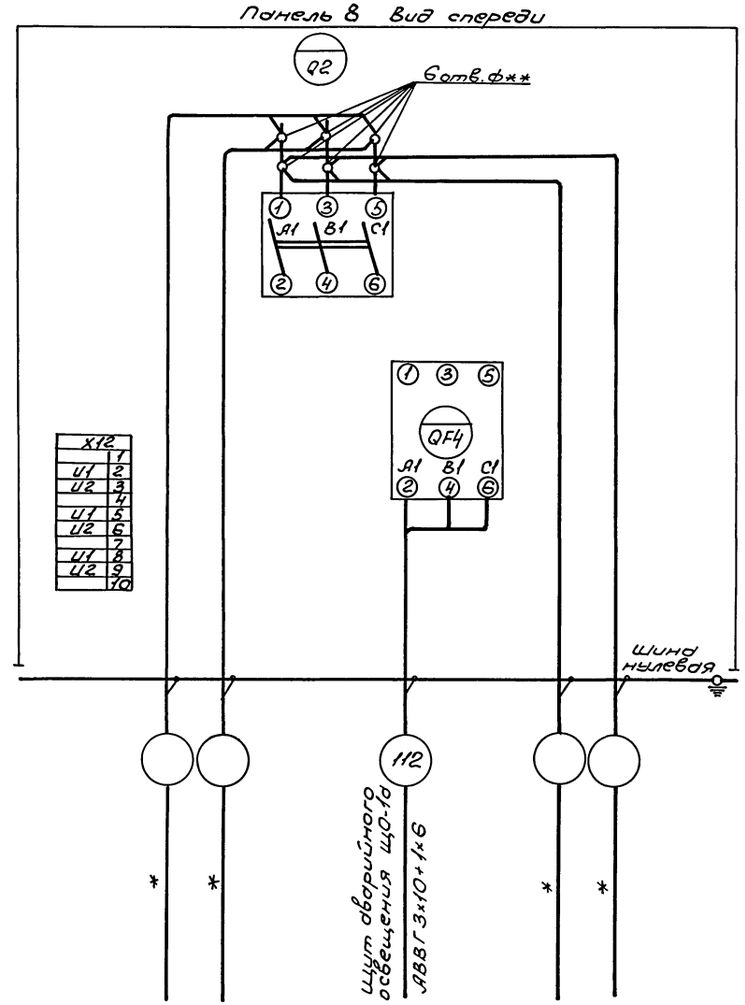

* - Питающий кабель определяется при привязке проекта

** - Диаметр отверстий на шинках рубильника для питающего кабеля уточняется при привязке проекта

Привязан				Нач.отд	Никитин		
				Гл.спец	Нестеренко		
				Н.контр.	Нестеренко		
				Гл.инж.пр	Юферов		
				Инж	Петухова		
				Инж.	Лазебник		
Инв №				Инж	Копп		

708-65.91 - ЭМ

Блок механизированных приемных пунктов для разгрузки железнодорожных вагонов и самосвалов с годовым грузооборотом 136 тыс.т

Щит Щ1

Схема электрическая подключения (Начало)

Стадия	Лист	Листов
Р	16	

ВНИПИ ТЯЖПРОМЭЛЕКТРОПРОЕКТ имени Ф.Е. ЯКУБОВСКОГО Челябинское отделение

Копировал Морозова

Формат А2

Инв № подл. | Подпись и дата | Взам. инв №

400025-06 19

Альбом 6

Панель 2 Вид спереди

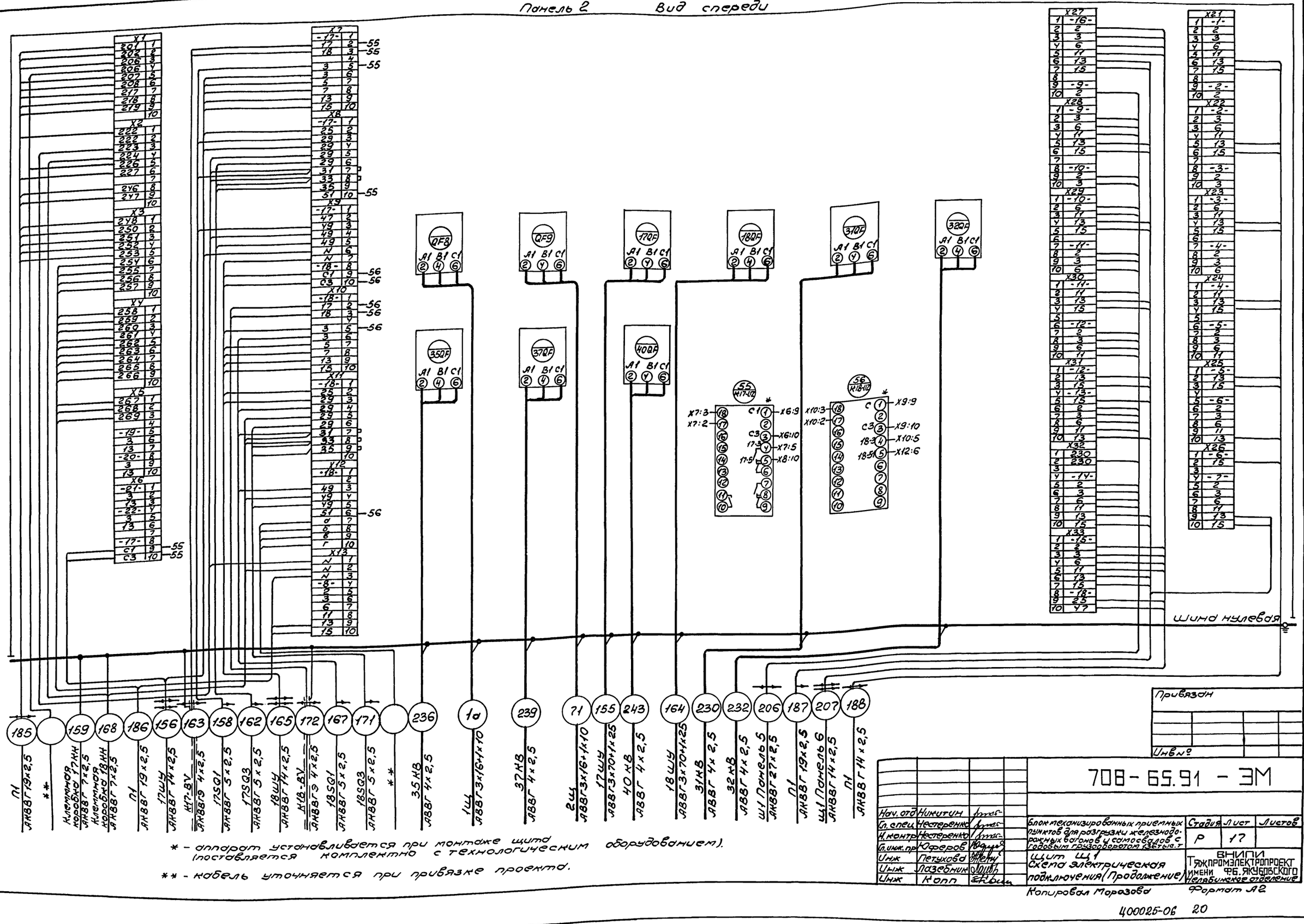

* - аппарат устанавливается при монтаже щита (поставляется комплектно с технологическим оборудованием).

** - кабель уточняется при привязке проекта.

Привязан

Инв.№

				708-65.91 - ЭМ	
Нач. отд	Никитин				
Гл. спец	Нестеренко			Блок механизированных приемных пунктов для разгрузки железнодорожных вагонов и самосвалов с годовым грузооборотом 1365 тыс.т	Стадия: Р; Лист: 17; Листов:
Н. контр	Нестеренко				
Гл. инж. пр	Куферов				
Инж	Петухова			Щит Щ1 Схема электрическая подключения (Продолжение)	ВНИПИ Тяжпромэлектропроект имени Ф.Б. Якубовского Челябинское отделение
Инж	Лозебник				
Инж	Копп				

Копировал Морозова Формат А2

Инв.№ подл. | Подпись и дата | Взам.инв.№

Альбом 6

Панель 3 Вид спереди

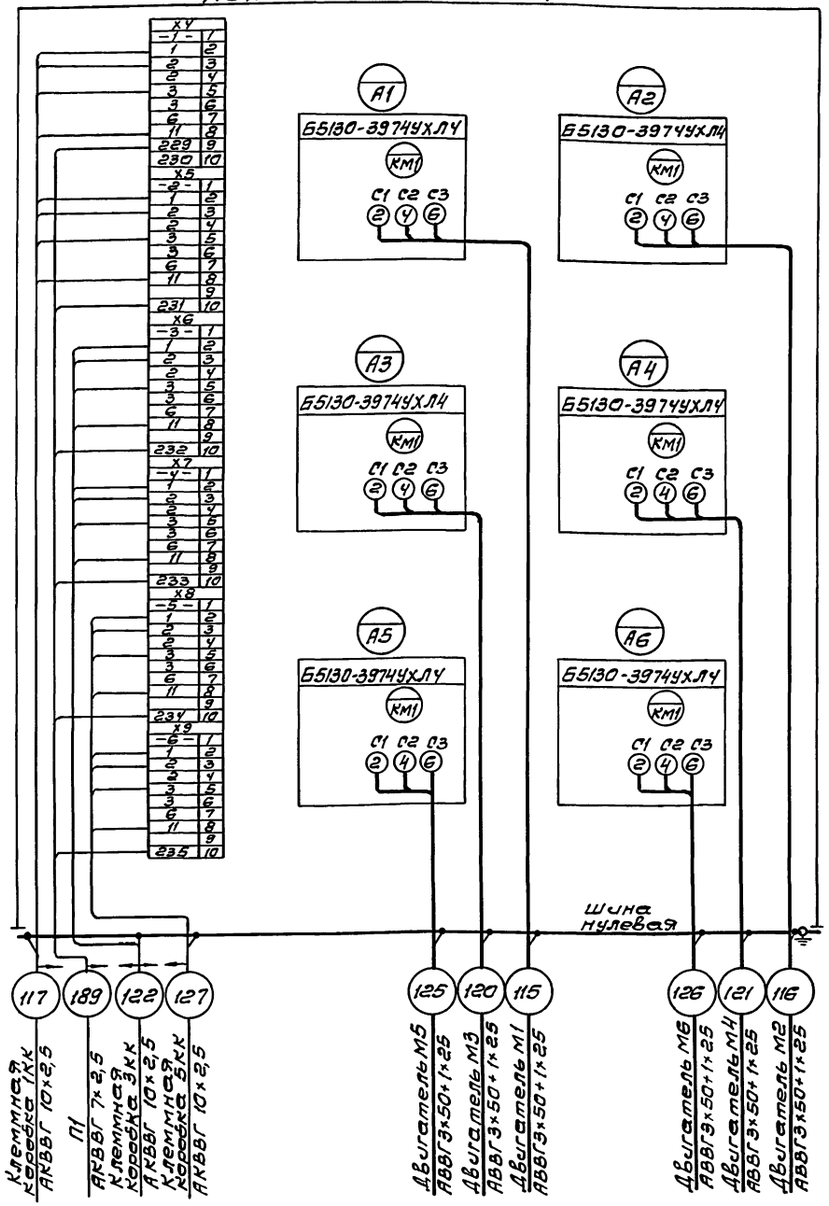

Панель 5 Вид спереди

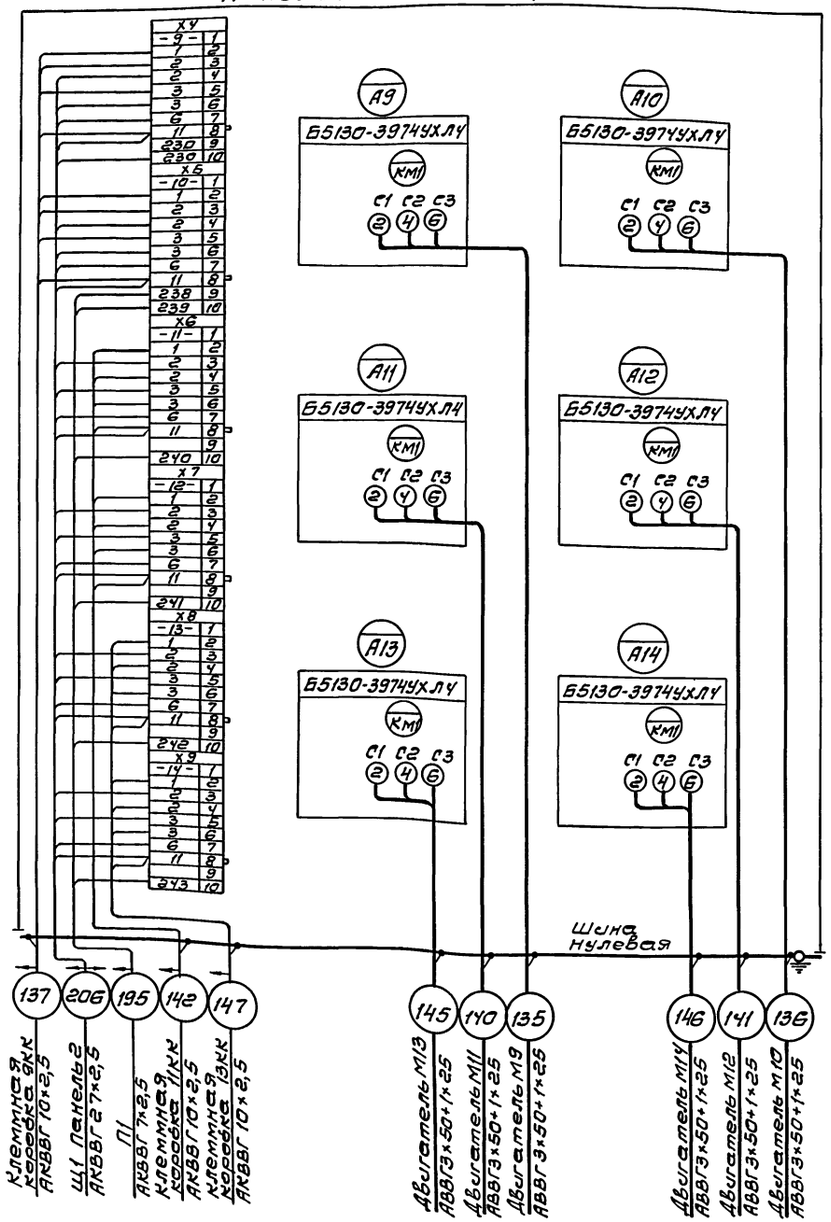

Инв.№ подл. | Подпись и дата | Взам.инв.№

Привязан	Нач.отд.	Нихитин	
	Гл.спец.	Нестеренко	
	Н. контр.	Нестеренко	
	Гл.инж.пр.	Кферов	
	Инж.	Петухова	
	Инж.	Лазебник	
Инв.№	Инж.	Капп	

708-65.91-ЭМ

Блок механизированных приемных пунктов для разгрузки железнодорожных вагонов и самосвалов с гидравлическим грузоопрокидывателем (Вагнер)	Стадия	Лист	Листов
	Р	18	
Щит Щ1 Схема электрическая подключения (продолжение)	ВНИПИ Тяжпромэлектропроект имени Ф.Б. Якубовского Челябинское отделение		

Копировал Редькина Формат А2

400025-06 21

Альбом 6

Панель 4 Вид спереди

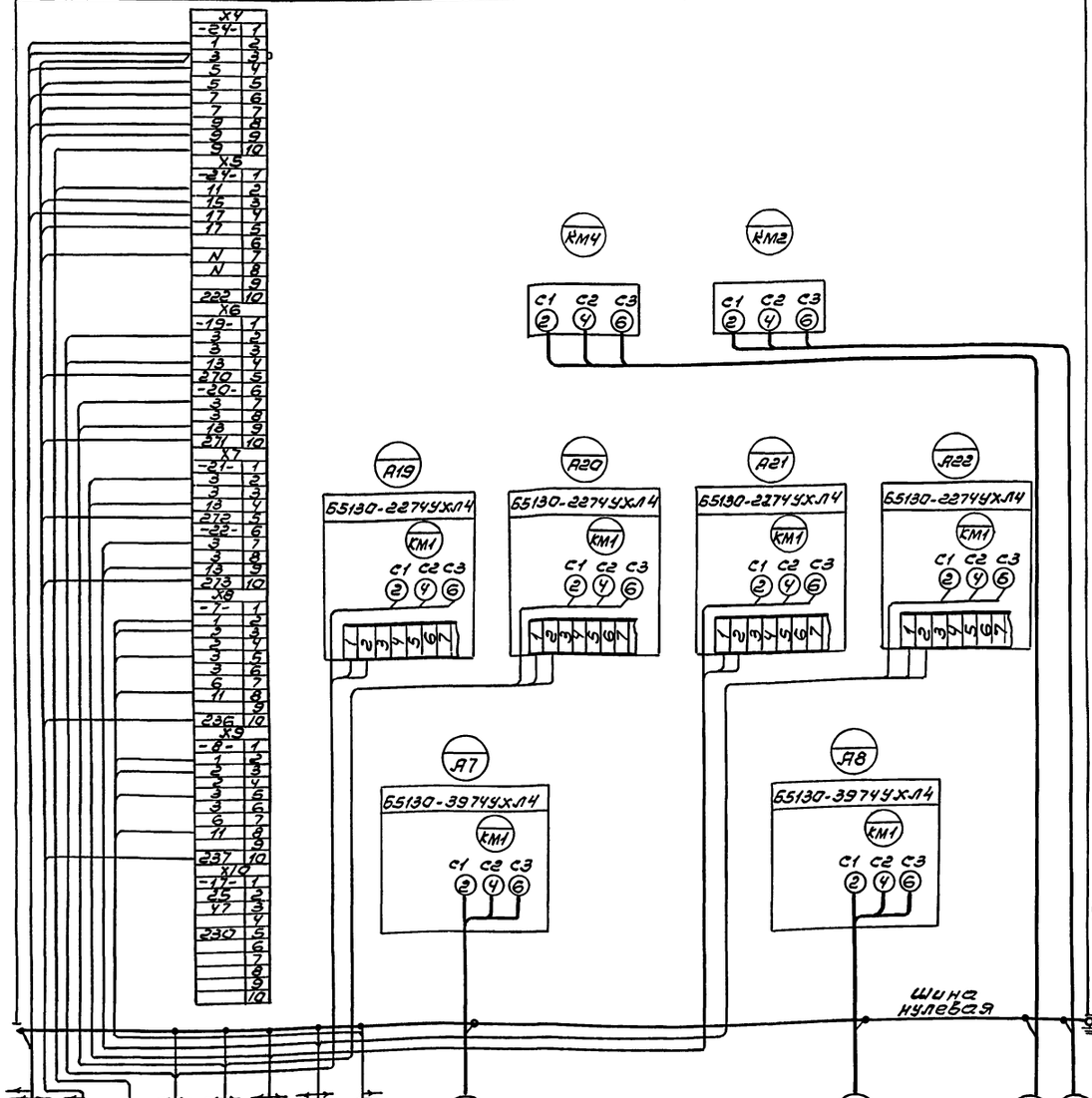

Панель 7 Вид спереди

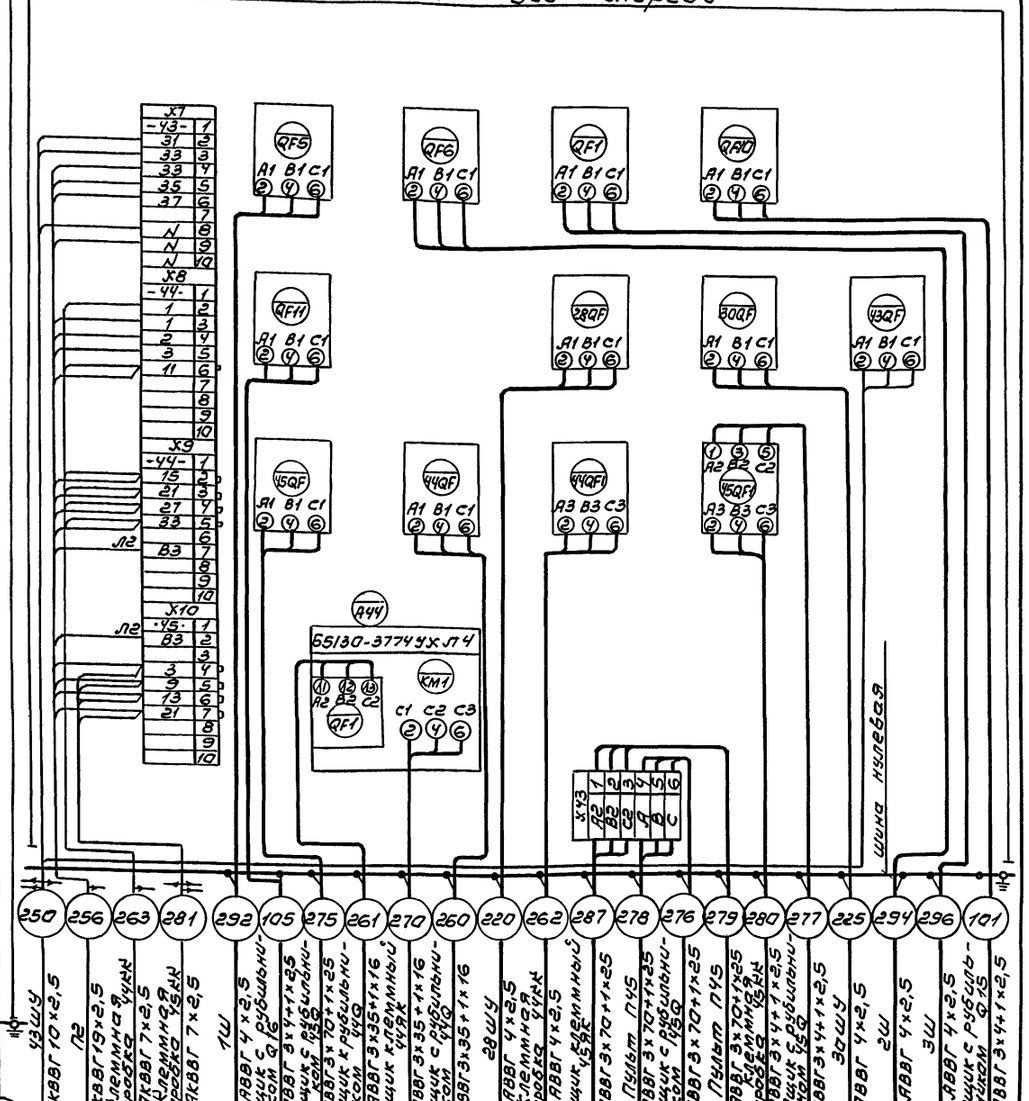

** - кабель уточняется при привязке проекта

			708-65.91 - ЭМ	
Привязан	Нач.отд	Никитин		
	Гл.спец.	Нестеренко	Блок механизированных приемных пунктов для разгрузки железнодорожных вагонов и самосвалов с годовым грузооборотом 1365 тыс.т	Стадия Р; Лист 19; Листов
	Н.контр.	Нестеренко		
	Гл.инж.пр.	Юферов		
	Инж.	Петухова	Щит Щ1	ВНИПИ Тяжпромэлектропроект имени Ф.Б. Якубовского Челябинское отделение
	Инж.	Лазебник	Схема электрическая подключения (Продолжение)	
Инв.№	Инж.	Капп		

Инв.№подл. | Подпись и дата | Взам.инв.№

400025-06 22

Копировал Белоусова Формат А2

Альбом 6

Панель 6 вид спереди

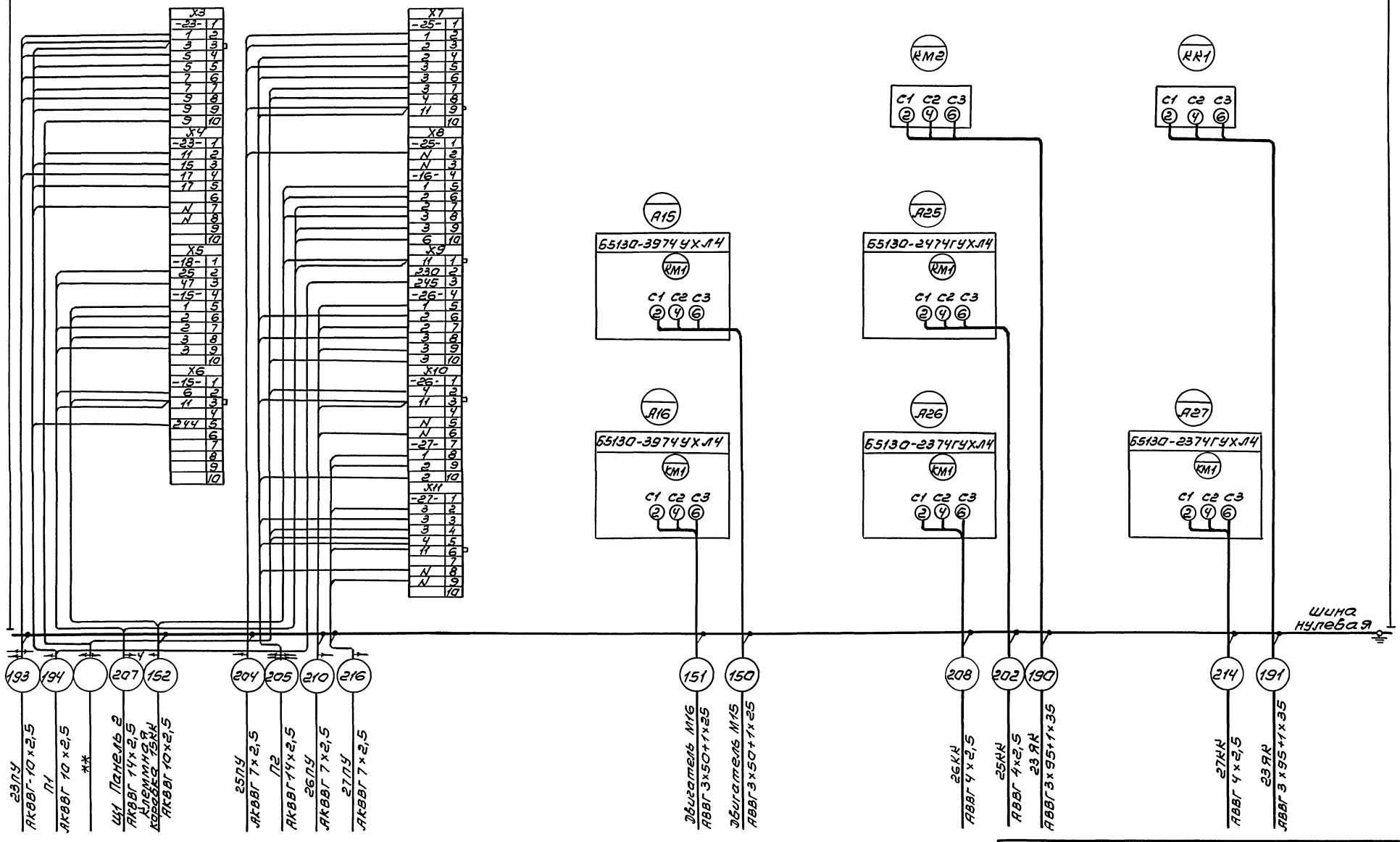

** - кабель уточняется при привязке проекта

Инв.№ подл. | Подпись и дата | Взам.инв.№

Нач.отд.	Никитин		
Гл.спец.	Нестеренко		
Н.контр.	Нестеренко		
Гл.инж.пр.	Юферов		
Инж.	Петухова		
Инж.	Газебник		
Инж.	Капп		

Привязан

Инв.№

708-65.91 - ЭМ

Блок механизированных приемных пунктов для разгрузки железнодорожных вагонов и самосвалов с годовым грузооборотом 1367 тыс.т

Стадия	Лист	Листов
Р	20	

Щит Щ1
Схема электрическая подключения (окончание)

ВНИИПИ Тяжпромэлектропроект имени Ф.Б. Якубовского Челябинское отделение

400025-06 23

Копировал Белоусова

Формат А2

Альбом 6

Пульт управления П1

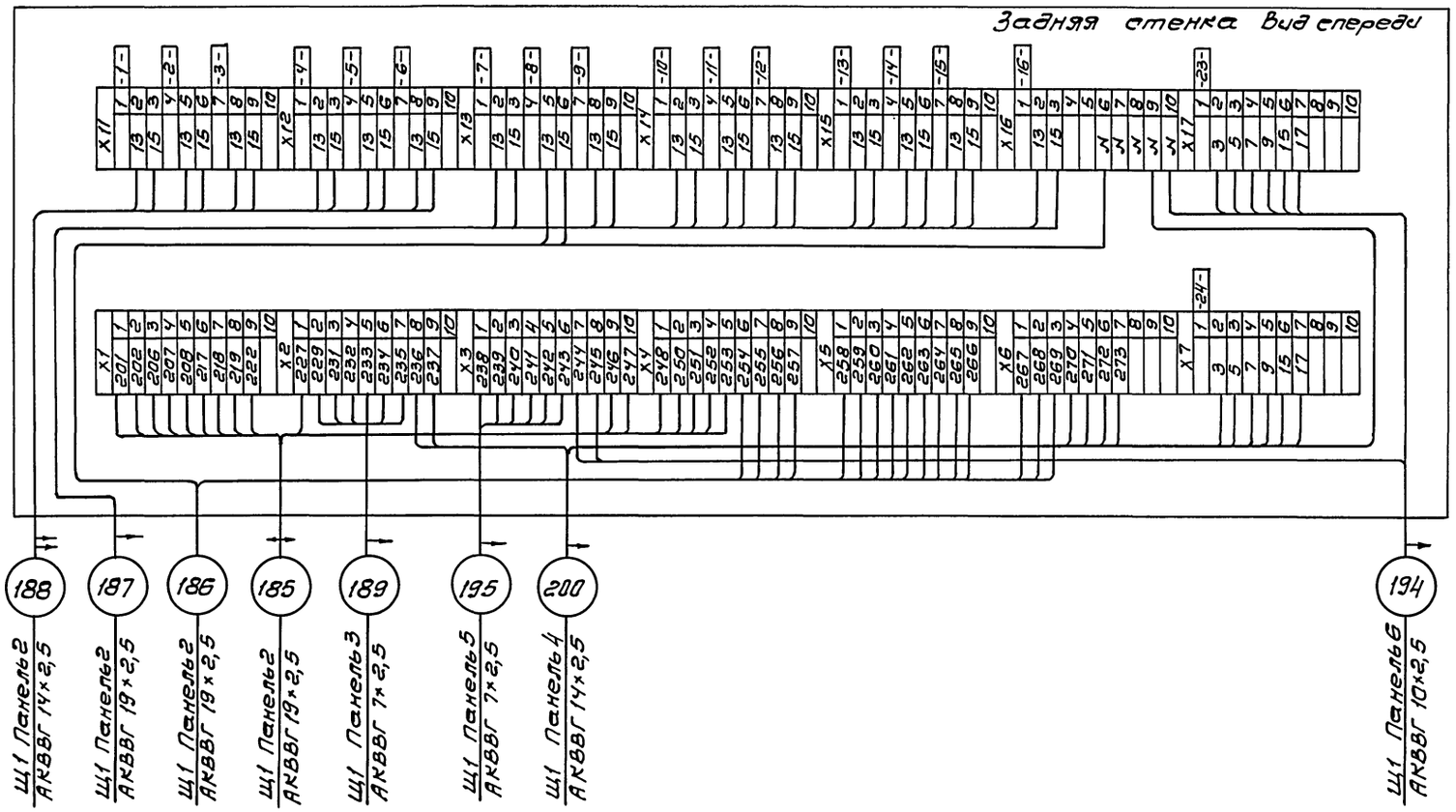

Пульт управления П2

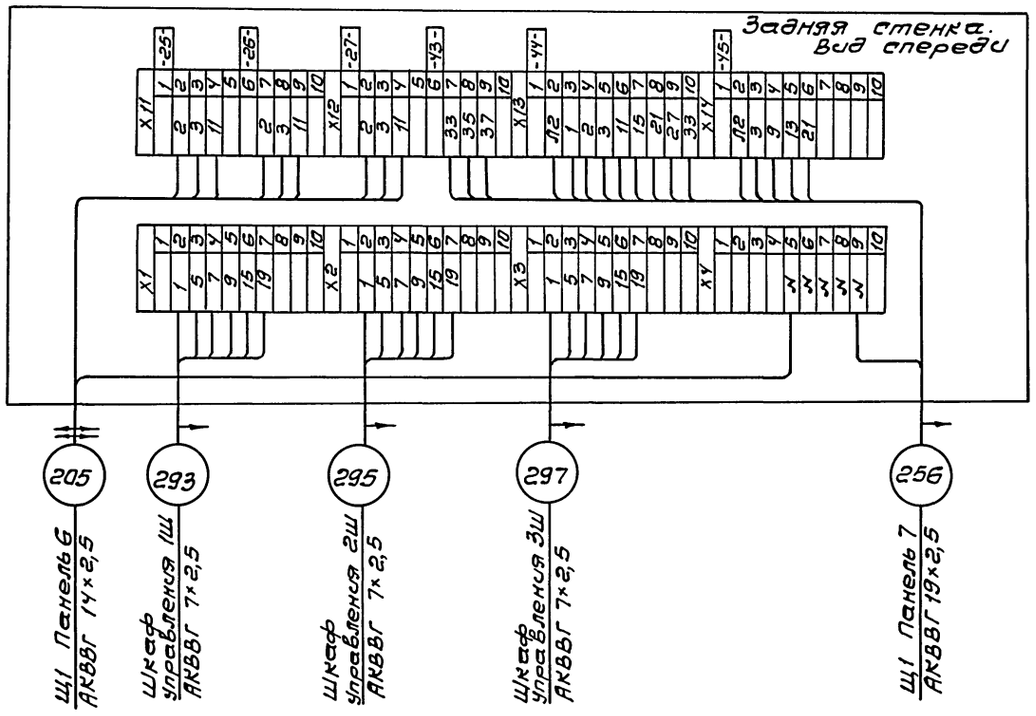

Привязан

Инв.№

				708-65.91. – ЭМ			
Нач.отд.	Никитин			Блок механизированных приемных пунктов для разгрузки железнодорожных вагонов и самосвалов с годовым грузооборотом 1Збтыс.т	Стадия	Лист	Листов
Гл.спец.	Нестеренко				Р	21	
Н.контр.	Нестеренко				ВНИПИ Тяжпромэлектропроект имени Ф.Б. Якубовского Челябинское отделение		
Гл.инж.пр.	Юферов			Пульты управления П1, П2 Схема электрическая подключения			
Инж.	Петухова						
Инж.	Лазебник						

Инв.№подл. | Подпись и дата | Взам.инв.№

400025-06 24

Копировал Редькина Формат А2

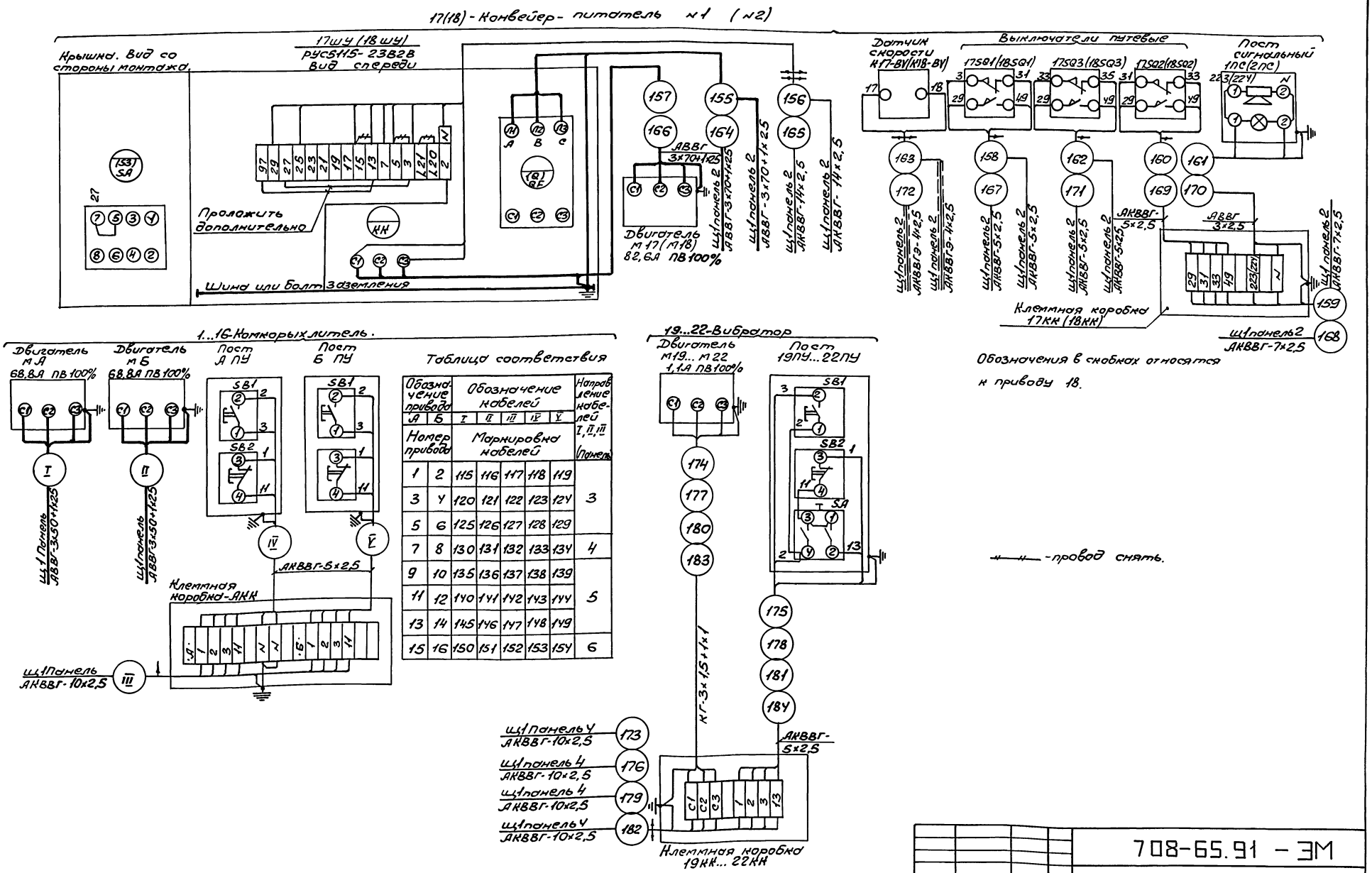

Таблица соответствия

Обозначение привода А	Обозначение привода Б	Обозначение кабелей I	II	III	IV	V	Направление кабелей I, II, III (Панель)
Номер привода		Маркировка кабелей					
1	2	115	116	117	118	119	3
3	4	120	121	122	123	124	
5	6	125	126	127	128	129	
7	8	130	131	132	133	134	4
9	10	135	136	137	138	139	5
11	12	140	141	142	143	144	
13	14	145	146	147	148	149	
15	16	150	151	152	153	154	6

Привязан

Инв №

Нач.отд	Никитин	
Гл.спец	Нестеренко	
Н.контр	Нестеренко	
Гл.инж.пр	Юферов	
Инж.	Петухова	
Инж	Лазебник	
Инж	Михайлова	

708-65.91 - ЭМ

Блок механизированных приемных пунктов для разгрузки железнодорожных вагонов и самосвалов с годовым грузооборотом 136 тыс.т

Тракт приема заполнителей
Схема электрическая подключения

Стадия	Лист	Листов
Р	22	

ВНИПИ ТЯЖПРОМЭЛЕКТРОПРОЕКТ ИМЕНИ Ф.Б. ЯКУБОВСКОГО
Челябинское отделение

Копировал Морозова

Формат А2

Инв.№ подл. | Подпись и дата | Взам.инв.№

Ц00025-06 25

Альбом 6

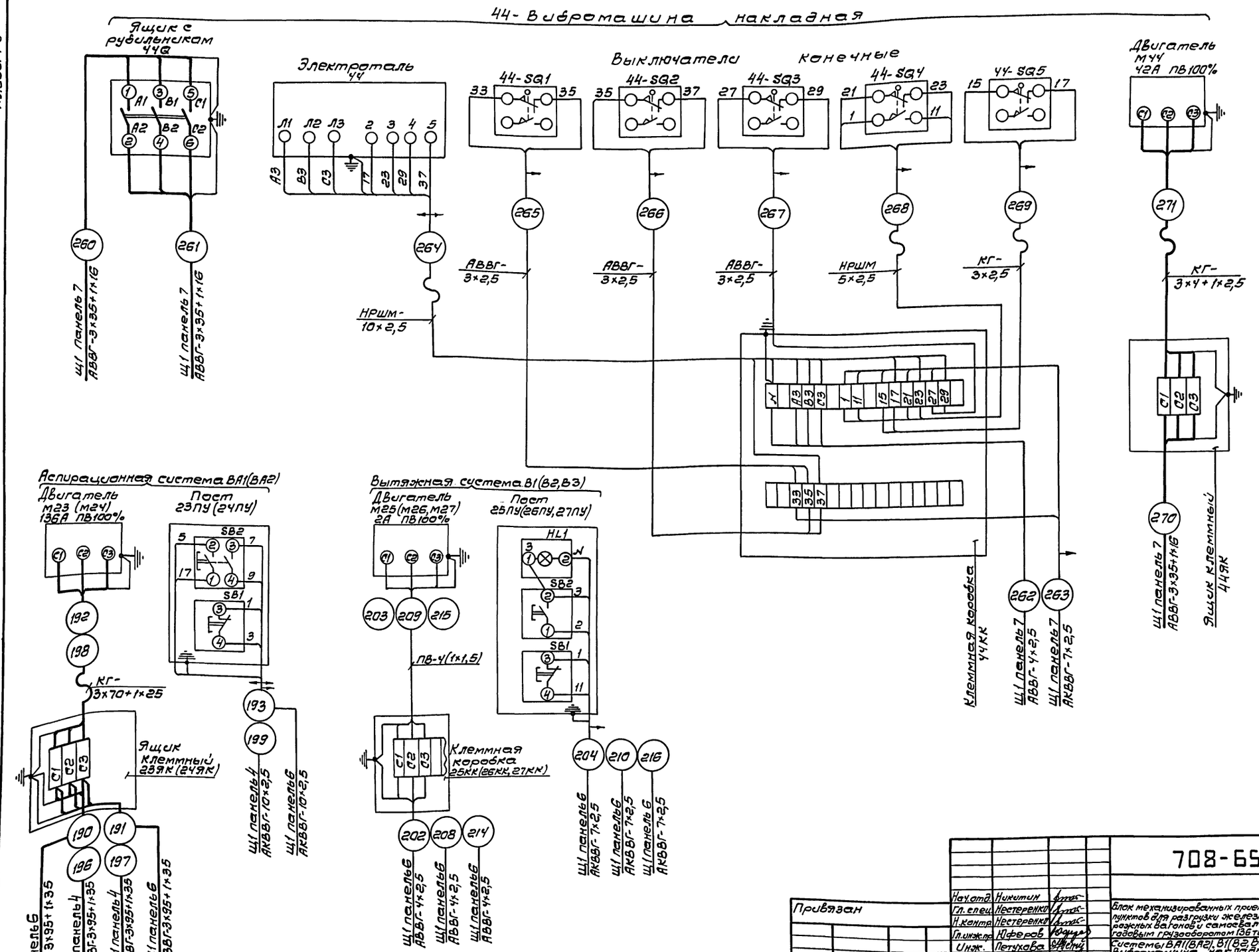

Инв. № подл. | Подпись и дата | Взам. инв. №

Нач. отд.	Никитин		
Гл. спец.	Нестеренко		
Н. контр.	Нестеренко		
Гл. инж. пр.	Юферов		
Инж.	Петухова		
Инж.	Лазебник		
Инж.	Михайлова		

Привязан

Инв. №

708-65.91 – ЭМ

Блок механизированных приемных пунктов для разгрузки железнодорожных вагонов и самосвалов с годовым грузооборотом 136 тыс. т

Системы ВА1(ВА2), В1(В2,В3). Вибромашина накладная. Схема электрическая подключения.

Стадия	Лист	Листов
Р	23	

ВНИПИ ТЯЖПРОМЭЛЕКТРОПРОЕКТ имени Ф.Б. ЯКУБОВСКОГО Челябинское отделение

400025-06 26

Копировал Редькина

формат А2

Альбом 6

43 - Дренажный насос

Крышка. Вид со стороны монтажа.

43шу
РУС5115 - 03В2Г
Вид спереди

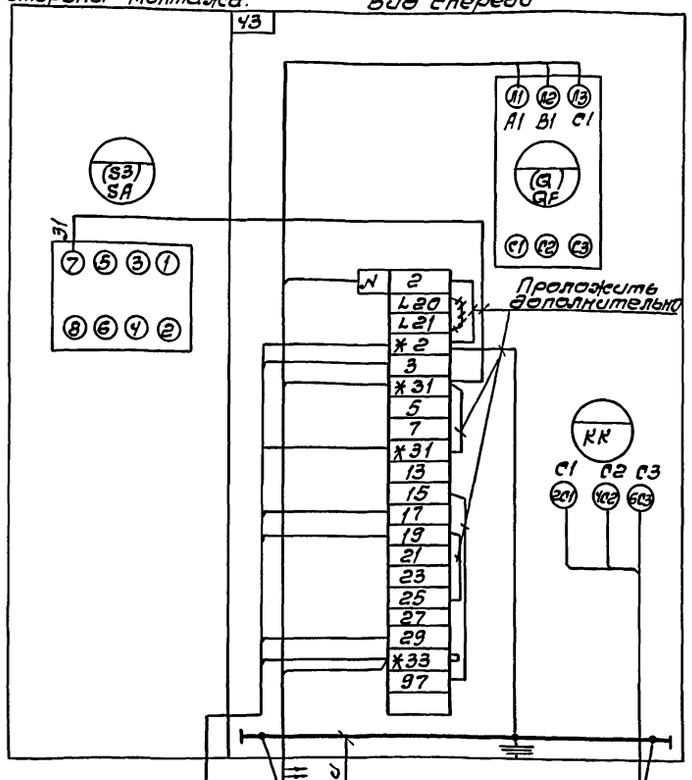

П1 - Приточная система

28шу
РУС5107-03В2В
Вид спереди

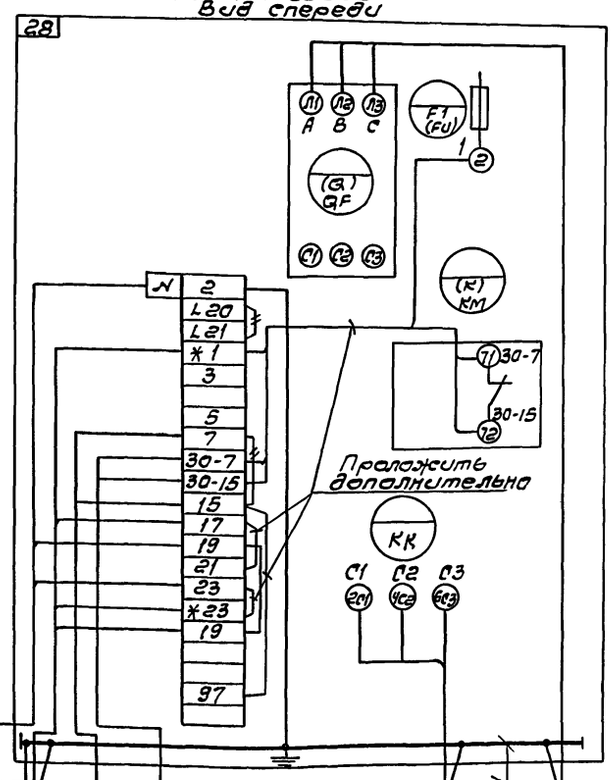

30шу
РУС5107-03В2Е
Вид спереди

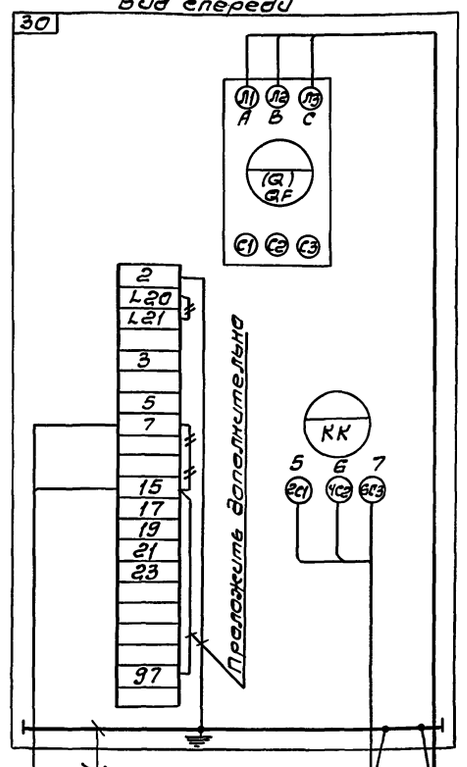

* - домаркировать.

-#- - провод снять

** - уточните при привязке проекта.

Двигатель М43
2,5А ПВ100%

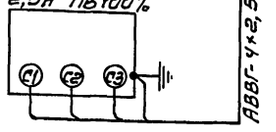

Двигатель М28
1,7А ПВ100%

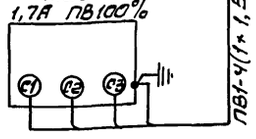

Блок электронный 43В4

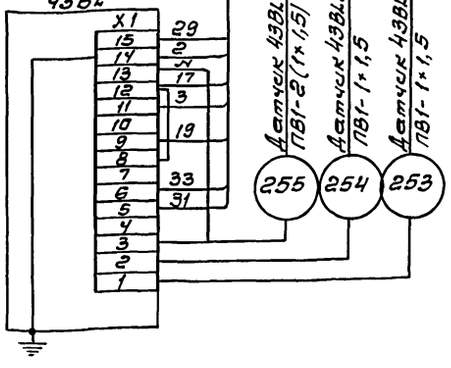

Клапан МВ29

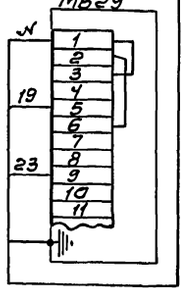

Пост 29ПУ

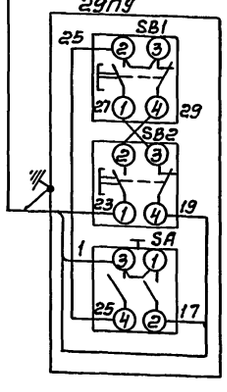

Привязан

Инв.№

Нач.отд.	Никитин		
Гл.спец.	Нестеренко		
Н.контр.	Нестеренко		
Гл.инж.пр.	Юферев		
Инж.	Летучова		
Инж.	Лазебник		
Инж.	Михайлова		

708-65.91 - ЭМ

Блок механизированных приемных пунктов для разгрузки железнодорожных вагонов и самосвалов с годовым грузооборотом 136тыс.т
Приточная система П1. Дренажный насос. Схема электрическая подключения.

Стадия	Лист	Листов
Р	24	

ВНИПИ Тяжпромэлектропроект имени Ф.Б. Якубовского Челябинское отделение

400025-06 27

Копировал Редькина формат А2

Инв.№подл. | Подпись и дата | Взам.инв.№

Альбом 6

45- Виброразгрузчик

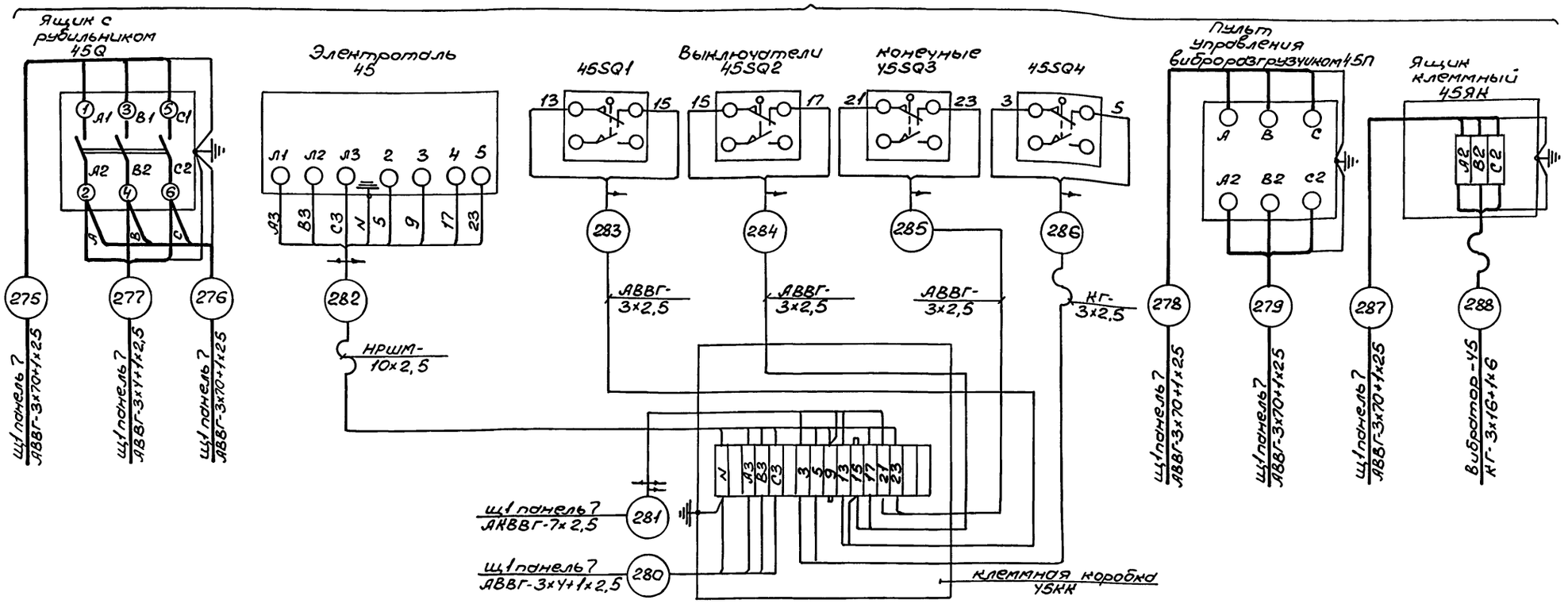

Ворота въездные 1,2 - Ворота выездные 3.

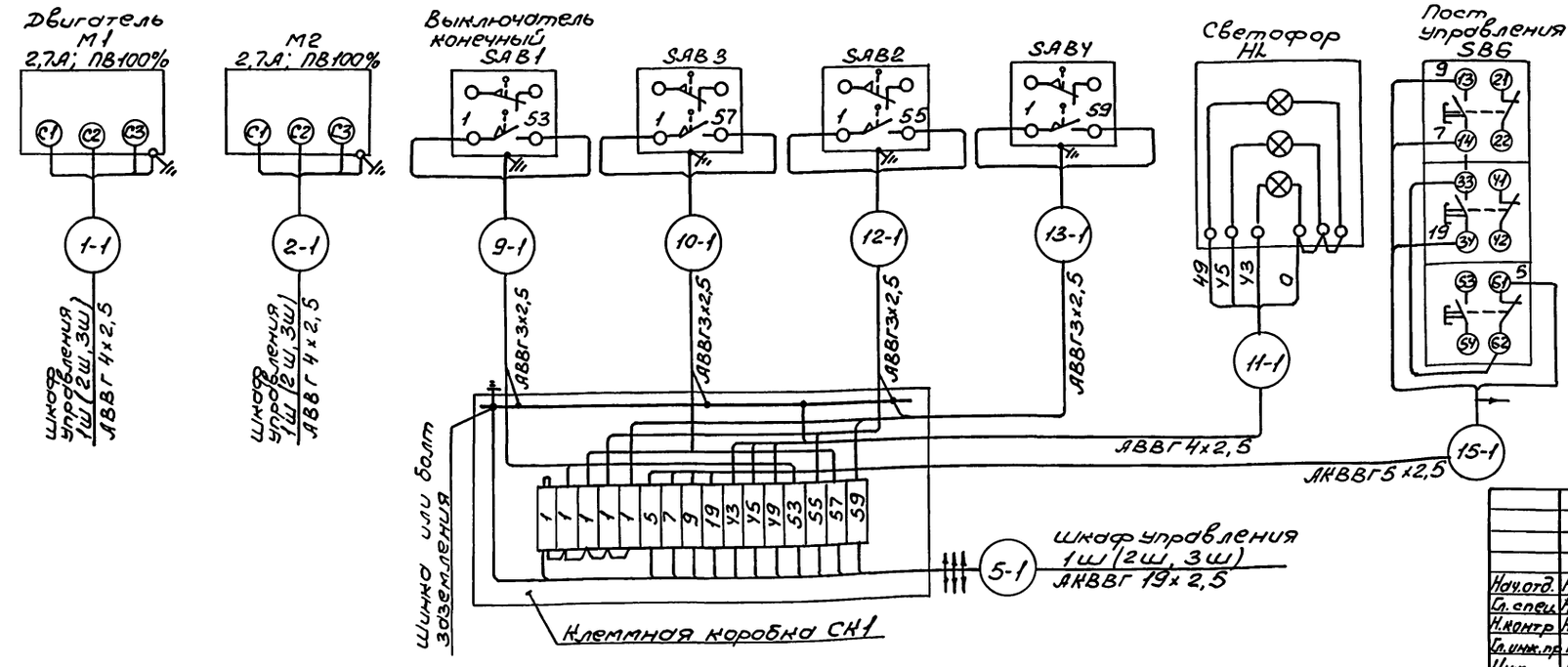

Маркировка кабелей дана для ворот 1. Для ворот 2,3 маркировка соответственно 1-2, 2-2... 1-3, 2-3....

Привязан

Инв.№

Нач.отд.	Никитин		
Гл.спец.	Нестеренко		
Н.контр.	Нестеренко		
Гл.инж.пр.	Юферов		
Инж.	Петухова		
Инж.	Лазебник		
Инж.	Михайлова		

708-65.91 - ЭМ

Блокированных приемных пунктов для разгрузки железнодорожных вагонов и самосвалов с годовым грузооборотом 1367 тыс.т

Виброразгрузчик. Ворота 1,2,3 Схема электрическая подключения.

Стадия	Лист	Листов
Р	25	

ВНИПИ Тяжпромэлектропроект имени Ф.Б. Якубовского Челябинское отделение

Копировал Морозова

Формат А2

Инв.№ подл. | Подпись и дата | Взам. инв.№

Альбом 6

31... 42 Печи электрические

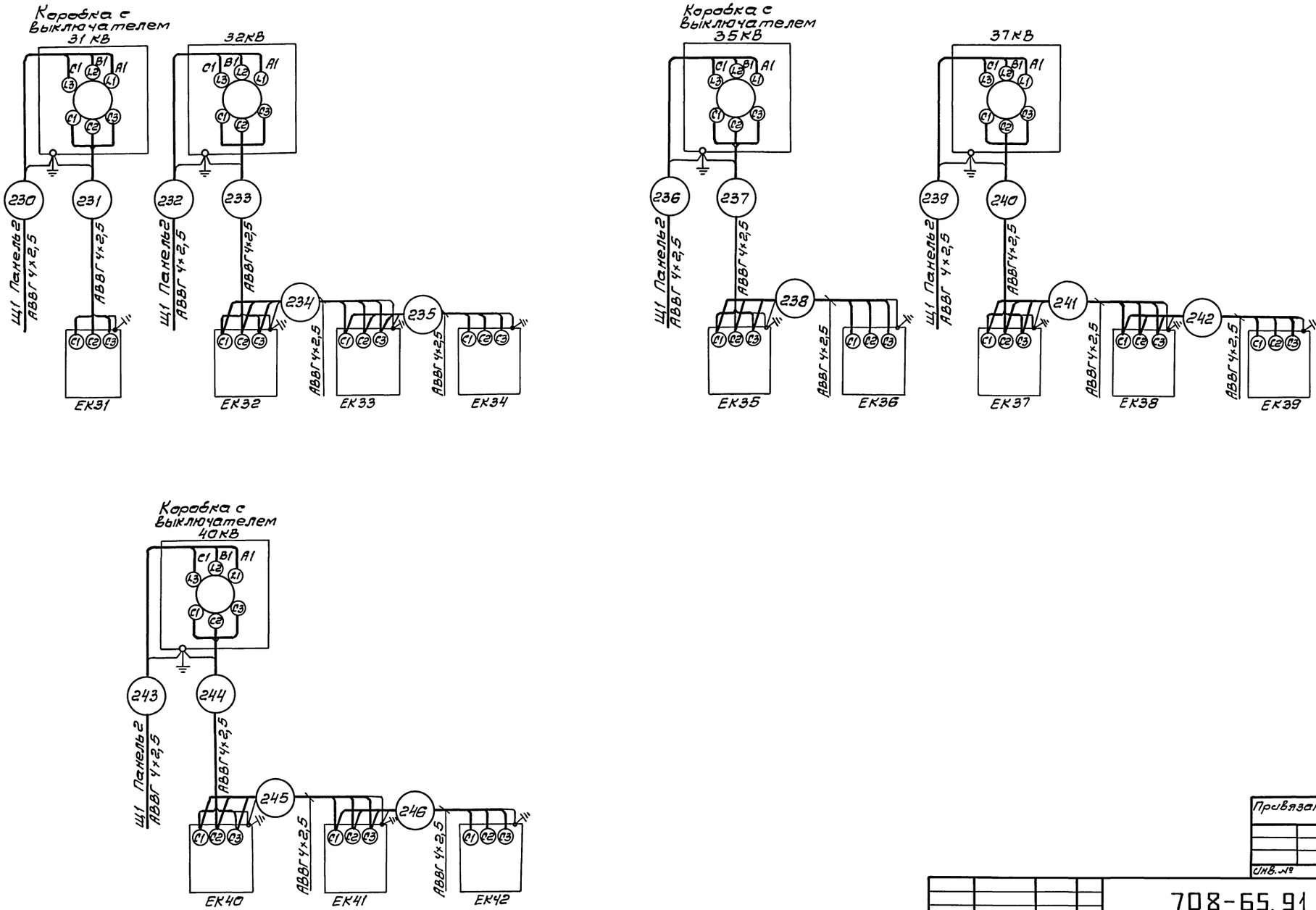

Привязан

Инв. №

			708-65.91 - ЭМ
Нач.отд.	Никитин		
Гл.спец.	Нестеренко		Блок механизированных приемных пунктов для разгрузки железнодорожных вагонов-самосвалов с годовым грузооборотом 1365тыс.т.
Н.контр.	Нестеренко		
Гл.инж.пр.	Юферов		
Инж.	Петухова		Печи электрические Схема электрическая подключения.
Инж.	Лазебник		
Инж.	Михайлова		

Стадия	Лист	Листов
Р	26	

ВНИПИ Тяжпромэлектропроект имени Ф.Б. Якубовского уфимское отделение

Инв. № подл. | Подпись и дата | Взам. инв. №

400025-06 29

Копировал Редькина формат А2

Альбом 6

Маркировка кабеля	Трасса: Начало	Трасса: Конец	Кабель по проекту: Марка	Кабель по проекту: Количество кабелей и сечение жил, напряжение	Кабель по проекту: Длина, м	Кабель проложен: Марка	Кабель проложен: Количество кабелей и сечение жил, напряжение	Кабель проложен: Длина, м
		Тракт приема заполнителей						
117	Щит открытый Щ1, пан. 3	Коробка клеммная 1КК	АКВВГ	10×2,5	34			
118	1КК	Пост управления 1ПУ	АКВВГ	5×2,5	3			
119	1КК	2ПУ	АКВВГ	5×2,5	3			
122	Щ1, пан. 3	3КК	АКВВГ	10×2,5	30			
123	3КК	3ПУ	АКВВГ	5×2,5	3			
124	3КК	4ПУ	АКВВГ	5×2,5	3			
127	Щ1, пан. 3	5КК	АКВВГ	10×2,5	32			
128	5КК	5ПУ	АКВВГ	5×2,5	3			
129	5КК	6ПУ	АКВВГ	5×2,5	3			
132	Щ1, пан. 4	7КК	АКВВГ	10×2,5	34			
133	7КК	7ПУ	АКВВГ	5×2,5	2			
134	7КК	8ПУ	АКВВГ	5×2,5	2			
137	Щ1, пан. 5	9КК	АКВВГ	10×2,5	25			
138	9КК	9ПУ	АКВВГ	5×2,5	3			
139	9КК	10ПУ	АКВВГ	5×2,5	3			
142	Щ1, пан. 5	11КК	АКВВГ	10×2,5	24			
143	11КК	11ПУ	АКВВГ	5×2,5	3			
144	11КК	12ПУ	АКВВГ	5×2,5	3			
147	Щ1, пан. 5	13КК	АКВВГ	10×2,5	25			
148	13КК	13ПУ	АКВВГ	5×2,5	3			
149	13КК	14ПУ	АКВВГ	5×2,5	3			
152	Щ1, пан. 6	15КК	АКВВГ	10×2,5	28			
153	15КК	15ПУ	АКВВГ	5×2,5	3			
154	15КК	16ПУ	АКВВГ	5×2,5	3			
156	Щ1, пан. 2	Шкаф управления 17ШУ	АКВВГ	10×2,5	35			
158	Щ1, пан. 2	Выключ. концевой 17SQ1	АКВВГ	5×2,5	35			
159	Щ1, пан. 2	17КК	АКВВГ	7×2,5	29			
160	17КК	17SQ2	АКВВГ	5×2,5	6			
161	17КК	Пост сигнальный 1ПС	АВВГ	3×2,5	3			
162	Щ1, пан. 2	17SQ3	АКВВГ	5×2,5	35			
163	Щ1, пан. 2	Датчик К17-ВУ	АКВВГэ	4×2,5	40			
165	Щ1, пан. 2	18ШУ	АКВВГ	10×2,5	35			
167	Щ1, пан. 2	18SQ1	АКВВГ	5×2,5	28			
168	Щ1, пан. 2	18КК	АКВВГ	7×2,5	23			
169	18КК	18SQ2	АКВВГ	5×2,5	6			
170	18КК	Пост сигнальный 2ПС	АВВГ	3×2,5	3			
171	Щ1, пан. 2	18SQ3	АКВВГ	5×2,5	28			
172	Щ1, пан. 2	Датчик К18-ВУ	АКВВГэ	4×2,5	35			
175	19КК	19ПУ	АКВВГ	5×2,5	3			
178	20КК	20ПУ	АКВВГ	5×2,5	3			
181	21КК	21ПУ	АКВВГ	5×2,5	3			
184	22КК	22ПУ	АКВВГ	5×2,5	3			
185	Щ1, пан. 2	Пульт П1	АКВВГ	19×2,5	10			
186	Щ1, пан. 2	П1	АКВВГ	19×2,5	10			
187	Щ1, пан. 2	П1	АКВВГ	19×2,5	10			
188	Щ1 пан. 2	П1	АКВВГ	14×2,5	10			
189	Щ1, пан. 3	П1	АКВВГ	7×2,5	10			
195	Щ1, пан. 5	П1	АКВВГ	7×2,5	12			
206	Щ1, пан. 2	Щ1, пан. 5	АКВВГ	27×2,5	5			
207	Щ1, пан. 2	Щ1, пан. 6	АКВВГ	14×2,5	6			
		Аспирационная система В.А1						
193	Щ1, пан. 6	Пост управления 23ПУ	АКВВГ	10×2,5	45			
194	Щ1, пан. 6	Пульт П1	АКВВГ	10×2,5	12			
		Аспирационная система В.А2						
199	Щ1, пан. 4	Пост управления 24ПУ	АКВВГ	10×2,5	45			
200	Щ1, пан. 4	Пульт П1	АКВВГ	14×2,5	10			
		Вытяжная система В1						
204	Щ1, пан. 6	Пост управления 25ПУ	АКВВГ	7×2,5	42			
205	Щ1, пан. 6	Пульт П2	АКВВГ	14×2,5	15			

В графе „длина" кабеля (по проекту) сделана надбавка 6% (на изгибы, повороты и отходы) согласно письму Госстроя СССР от 17.12.79- №89Д.
В сводке кабелей учтена кабельная продукция распределительной сети листы 3, 4, 5.

Инв. № подл. | Подпись и дата | Взам. инв. №

Привязан

Инв. №

Нач. отд	Никитин		
Гл. спец	Нестеренко		
Н. контр	Нестеренко		
Гл. инж. пр	Юферов		
Ведущ.	Волосников		
Инж.	Шишкина		
Инж.	Петухова		

708-65.91 - ЭМ

Блок механизированных приемных пунктов для разгрузки железнодорожных вагонов и самосвалов с годовым грузооборотом 1367 тыс. т

Стадия	Лист	Листов
Р	27	

Кабельный журнал (начало)

ВНИПИ Тяжпромэлектропроект имени Ф.Б. Якубовского Челябинское отделение

Копировал Морозова

Формат А2

Альбом 6

Маркировка кабеля	Трасса: Начало	Трасса: Конец	Кабель по проекту: Марка	Кабель по проекту: Количество кабелей и сечение жил, напряжение	Кабель по проекту: Длина, м	Кабель проложен: Марка	Кабель проложен: Количество кабелей и сечение жил, напряжение	Кабель проложен: Длина, м
		Вытяжная система В2.						
210	Щ1, пан.6	Пост управления 26ПУ	АКВВГ	7×2,5	48			
		Вытяжная система В3						
216	Щ1, пан.6	Пост управления 27ПУ	АКВВГ	7×2,5	52			
		Приточная система П1.						
222	Шкаф управления 28ШУ	Клапан МВ29	ПВ1	4(1×1,5)	40			
223	28 ШУ	Пост управления 29ПУ	АКВВГ	5×2,5	12			
224	28 ШУ	30ШУ	АВВГ	2×2,5	12			
		Дренажный насос.						
252	Шкаф управления 43ШУ	Блок электронный 43BL	ПВ1	7(1×1,5)	21			
253	43BL	Датчик 43BL1	ПВ1	1×1,5	3			
254	43BL	Датчик 43BL2	ПВ1	1×1,5	3			
255	43BL	Датчик 43BL3	ПВ1	2(1×1,5)	6			
256	Щ1, пан.7	Пульт П2	АКВВГ	19×2,5	18			
		Вибромашина накладная						
263	Щ1, пан.7	Коробка клеммная 44КК	АКВВГ	7×2,5	48			
265	44КК	Выключ. конечн. 44SQ1	АВВГ	3×2,5	3			
266	44КК	44SQ2	АВВГ	3×2,5	5			
267	44КК	44SQ3	АВВГ	3×2,5	20			
268	44КК	44SQ4	НРШМ	5×2,5	25			
269	44КК	44SQ5	КГ	3×2,5	12			
		Виброразгрузчик.						
278	Щ1, пан.7	Пульт 45П	АВВГ	3×70+1×25	12			
279	Щ1, пан.7	45П	АВВГ	3×70+1×25	12			
281	Щ1, пан.7	Коробка клеммная 45КК	АКВВГ	7×2,5	42			
283	45КК	Выключ. конечн. 45SQ1	АВВГ	3×2,5	5			
284	45КК	45SQ2	АВВГ	3×2,5	7			
285	45КК	45SQ3	АВВГ	3×2,5	13			
286	45КК	45SQ4	КГ	3×2,5	20			
		Ворота Въездные 1.						
1-1	Шкаф управления 1Ш	Двигатель М1	АВВГ	4×2,5	45			
2-1	1Ш	Двигатель М2	АВВГ	4×2,5	48			
5-1	1Ш	Коробка клеммная СК1	АКВВГ	19×2,5	46			
9-1	СК1	Выключ. конечн. SAB1	АВВГ	3×2,5	5			
12-1	СК1	SAB2	АВВГ	3×2,5	7			
10-1	СК1	SAB3	АВВГ	3×2,5	6			
13-1	СК1	SAB4	АВВГ	3×2,5	8			
11-1	СК1	Светофор HL	АВВГ	4×2,5	5			
15-1	СК1	Пост управления SB6	АКВВГ	5×2,5	5			
293	1Ш	Пульт П2	АКВВГ	7×2,5	20			
		Ворота Въездные 2.						
1-2	Шкаф управления 2Ш	Двигатель М1	АВВГ	4×2,5	51			
2-2	2Ш	Двигатель М2	АВВГ	4×2,5	54			
5-2	2Ш	Коробка клеммная СК1	АКВВГ	19×2,5	52			
9-2	СК1	Выключ. конечн. SAB1	АВВГ	3×2,5	5			
12-2	СК1	SAB2	АВВГ	3×2,5	7			
10-2	СК1	SAB3	АВВГ	3×2,5	6			
13-2	СК1	SAB4	АВВГ	3×2,5	8			
11-2	СК1	Светофор HL	АВВГ	4×2,5	5			
15-2	СК1	Пост управления SB6	АКВВГ	5×2,5	5			
295	2Ш	Пульт П2	АКВВГ	7×2,5	21			
		Ворота Выездные 3.						
1-3	Шкаф управления 3Ш	Двигатель М1	АВВГ	4×2,5	57			
2-3	3Ш	Двигатель М2	АВВГ	4×2,5	60			
5-3	3Ш	Коробка клеммная СК1	АКВВГ	19×2,5	58			
9-3	СК1	Выключ. конечн. SAB1	АВВГ	3×2,5	5			

Взам. инв. №

Подпись и дата

Инв. № подл.

Привязан

Инв. №

Нач.отд.	Никитин		
Гл.спец.	Нестеренко		
Н.контр.	Нестеренко		
Гл.инж.пр.	Кафаров		
Ведущий	Волосников		
Инж.	Шишкина		
Инж.	Петрохова		

708-65.91 - ЭМ

Блок механизированных приемных пунктов для разгрузки железнодорожных вагонов и самосвалов с гидравлическим грузоподъемником 13618ЦС.7

Кабельный журнал (продолжение)

Стадия	Лист	Листов
Р	28	

ВНИИПТИ ТЯЖПРОМЭЛЕКТРОПРОЕКТ имени Ф.Б. ЯКУБОВСКОГО Челябинское отделение

400025-06 31

Копировал Белоусова

Формат А2

Альбом 6

Маркировка кабеля	Трасса: Начало	Трасса: Конец	Кабель по проекту: Марка	Кабель по проекту: Количество кабелей и сечение жил, напряжение	Кабель по проекту: Длина, м	Кабель проложен: Марка	Кабель проложен: Количество кабелей и сечение жил, напряжение	Кабель проложен: Длина, м
12-3	Клеммная коробка СК1	Выключ. конечн. SAB2	АВВГ	3×2,5	7			
10-3	СК1	SAB3	АВВГ	3×2,5	6			
13-3	СК1	SAB4	АВВГ	3×2,5	8			
11-3	СК1	Светофор HL	АВВГ	4×2,5	5			
15-3	СК1	Пост управления SB6	АКВВГ	5×2,5	5			
297	ЗШ	Пульт П2	АКВВГ	7×2,5	18			
		Маневровое устройство.						
14	Щит открытый 1Щ, п.2	Двигатель М8	АВВГ	3×16+1×10	21			
15	1Щ, пан.2	Тормоз YB8	АВВГ	3×4+1×2,5	21			
16	1Щ, пан.2	Эл.магн. муфта YC8	АВВГ	2×4	18			
17	1Щ, пан.2	Двигатель М9	АВВГ	3×4+1×2,5	18			
18	1Щ, пан.2	Двигатель М9	АВВГ	3×4+1×2,5	18			
19	1Щ, пан.2	Двигатель М9	АВВГ	3×4+1×2,5	18			
20	1Щ, пан.2	Двигатель М9	АВВГ	3×4+1×2,5	18			
21	1Щ, пан.2	Коробка клеммная ЯК8	АКВВГ	7×2,5	12			
22	1Щ, пан.3	ЯК9	АКВВГ	7×2,5	48			
23	ЯК8	Выключ. безопасн. 8-SA21	АКВВГ	4×2,5	5			
24	ЯК8	Сирена НА3	АВВГ	2×2,5	5			
25	ЯК9	Датчик ВНД2	АКВВГ	5×2,5	5			
26	1Щ, пан.3	ЯК10	АКВВГ	14×2,5	135			
27	1Щ, пан.2	Ящик с рубильн. Q10	АВВГ	3×4+1×2,5	135			
33	1Щ, пан.2	Пульт 2П	АКВВГ	19×2,5	10			
34	1Щ, пан.2	2П	АКВВГ	14×2,5	10			
35	1Щ, пан.3	2П	АКВВГ	10×2,5	10			
65	ЯК10	Датчик ВНД1	АКВВГ	4×2,5	15			
		Разгрузчик платформ						
72	Щит открытый 2Щ	Двигатель М12	АВВГ	3×16+1×10	27			
73	Двигатель М12	Тормоз YB12	АВВГ	3×2,5	5			
74	2Щ	Коробка клеммная ЯК1	АВВГ	3×4+1×2,5	20			
75	2Щ	ЯК1	АВВГ	3×4+1×2,5	20			
76	2Щ	Пульт 3П	АКВВГ	14×2,5	10			
77	2Щ	Пульт 3П	АКВВГ	27×2,5	10			
79	2Щ	ЯК1	АКВВГ	14×2,5	20			
80	2Щ	ЯК1	АКВВГ	10×2,5	20			
81	2Щ	ЯК3	АКВВГ	5×2,5	25			
82	ЯК3	Выключ. безопасн. 12-SA21	АВВГ	2×2,5	5			
83	ЯК3	Сирена НА1	АВВГ	2×2,5	5			
85	ЯК1	Электромагнит YA13-2	ПВ3	4(1×1)	20			

Инв. № подл. | Подпись и дата | Взам. инв. №

Сводка кабелей и проводов (длина, м)

Число и сечение жил, напряжение	Марка: АВВГ	АКВВГ	АКВВГЭ	КГ	КРШМ	ПВ3	ПВ1
2×2,5-0,66	27						
2×4-0,66	18						
3×2,5-0,66	148			32			
4×2,5-0,66	741						
3×4+1×2,5-0,66	416			25			
3×16+1×10-0,66	68						
3×35+1×16-0,66	138						
3×50+1×25-0,66	460						
3×70+1×25-1	220			10			
3×95+1×35-1	180						
4×2,5		20	85				
5×2,5		253					
7×2,5		425					
10×2,5		599					
14×2,5		216					
19×2,5		214					
27×2,5		15					
3×1,5+1×1-0,66				20			
3×16+1×6-0,66				20			
5×2,5-0,69					25		
10×2,5-0,69					20		
1×1-380						20	
1×1,5-380							145

Привязан

Инв. №

Нач. отд.	Никитин		
Гл. спец.	Нестеренко		
Н. контр.	Нестеренко		
Гл. инж. пр.	Юферев		
Ведущ. инж.	Волосников		
Инж.	Шишкина		
Инж.	Петухова		

708-65.91 - ЭМ

Блок механизированных приемных пунктов для разгрузки железнодорожных вагонов и самосвалов с годовым грузооборотом 13 млн. т

Стадия	Лист	Листов
Р	29	

Кабельный журнал (окончание)

ВНИПИ Тяжпромэлектропроект имени Ф.Б. Якубовского Челябинское отделение

400025-06 32

Копировал Редькина формат А2

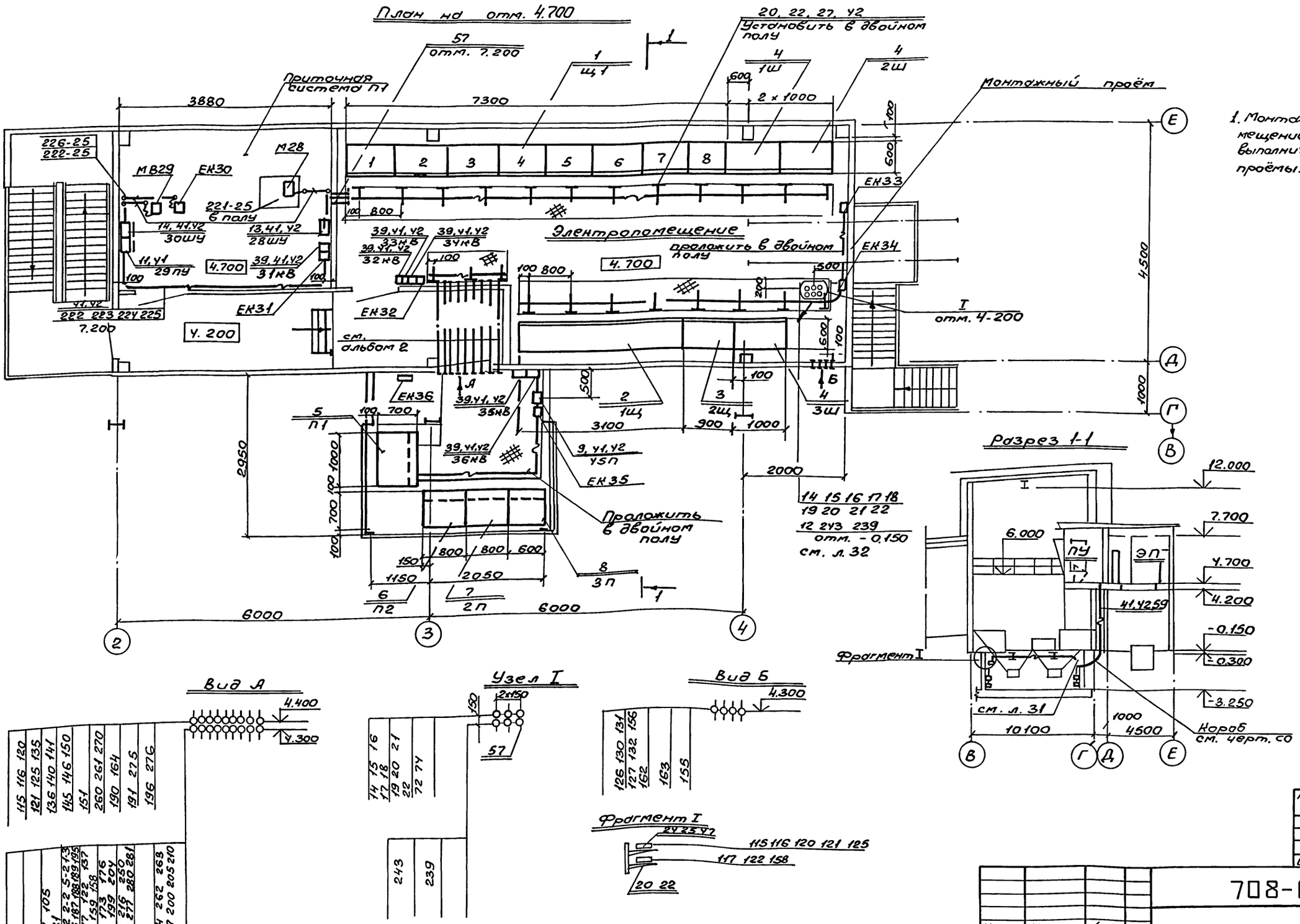

1. Монтаж пультов в помещение управления ПУ выполнить через дверные проёмы.

Альбом 6

Инв № подл. | Подпись и дата | Взам. инв №

Привязан

Инв №

708-65.91-ЭМ

Нач. отд.	Никитин	
Гл. спец.	Фролов	
Н. контр.	Фролов	
Гл. инж. пр.	Юферов	
Вед. инж.	Волосников	
Инж.	Петухова	
Инж.	Шишкина	

Блок механизированных приемных пунктов для разгрузки железнодорожных вагонов и самосвалов с годовым грузооборотом 136 тыс. т

Установка оборудования. Прокладка кабелей (начало)

Стадия	Лист	Листов
Р	30	

ВНИПИ ТЯЖПРОМЭЛЕКТРОПРОВКТ имени Ф.Б. ЯКУБОВСКОГО Челябинское отделение

Копировал Морозова

Формат А2

400025-06 33

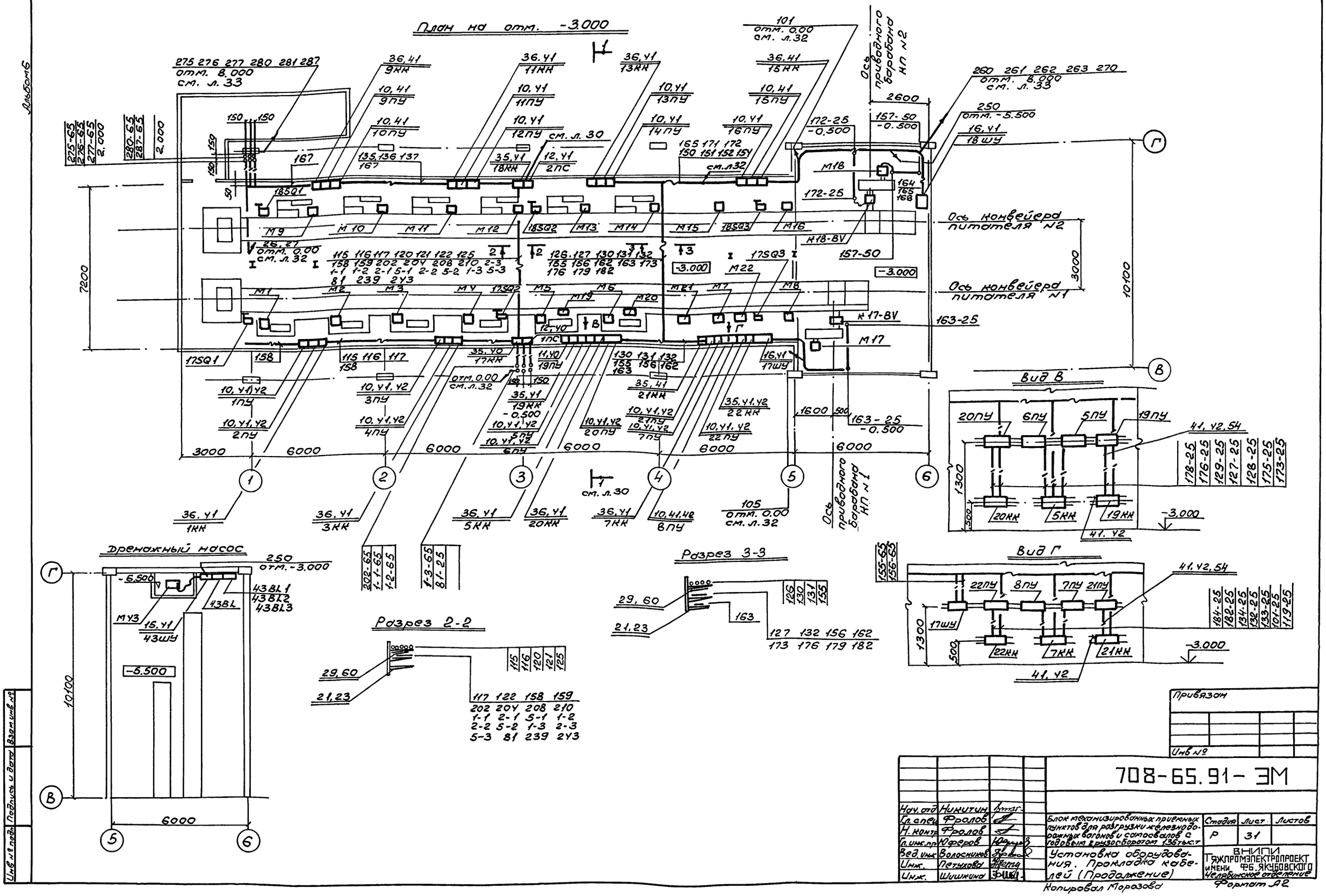
План на отм. -3.000
Ось приводного барабана КП №2
Ось конвейера питателя №2
Ось конвейера питателя №1
Ось приводного барабана КП №1
Вид В
Вид Г
Дренажный насос
Разрез 2-2
Разрез 3-3
Привязан
Инв №
708-65.91-ЭМ
Нач. отд. Никитин
Гл. спец. Фролов
Н. контр. Фролов
Гл. инж. пр. Юферов
Вед. инж. Волосников
Инж. Петухова
Инж. Шишкина
Блок механизированных приемных пунктов для разгрузки железнодорожных вагонов и самосвалов с годовым грузооборотом 135 тыс. т
Установка оборудования. Прокладка кабелей (Продолжение)
Стадия Р
Лист 31
Листов
ВНИПИ ТЯЖПРОМЭЛЕКТРОПРОЕКТ имени Ф.Б. ЯКУБОВСКОГО Челябинское отделение
Копировал Морозова
Формат А2
Инв № подл.
Подпись и дата
Взам. инв. №

Альбом 6

План на отм. 0.000

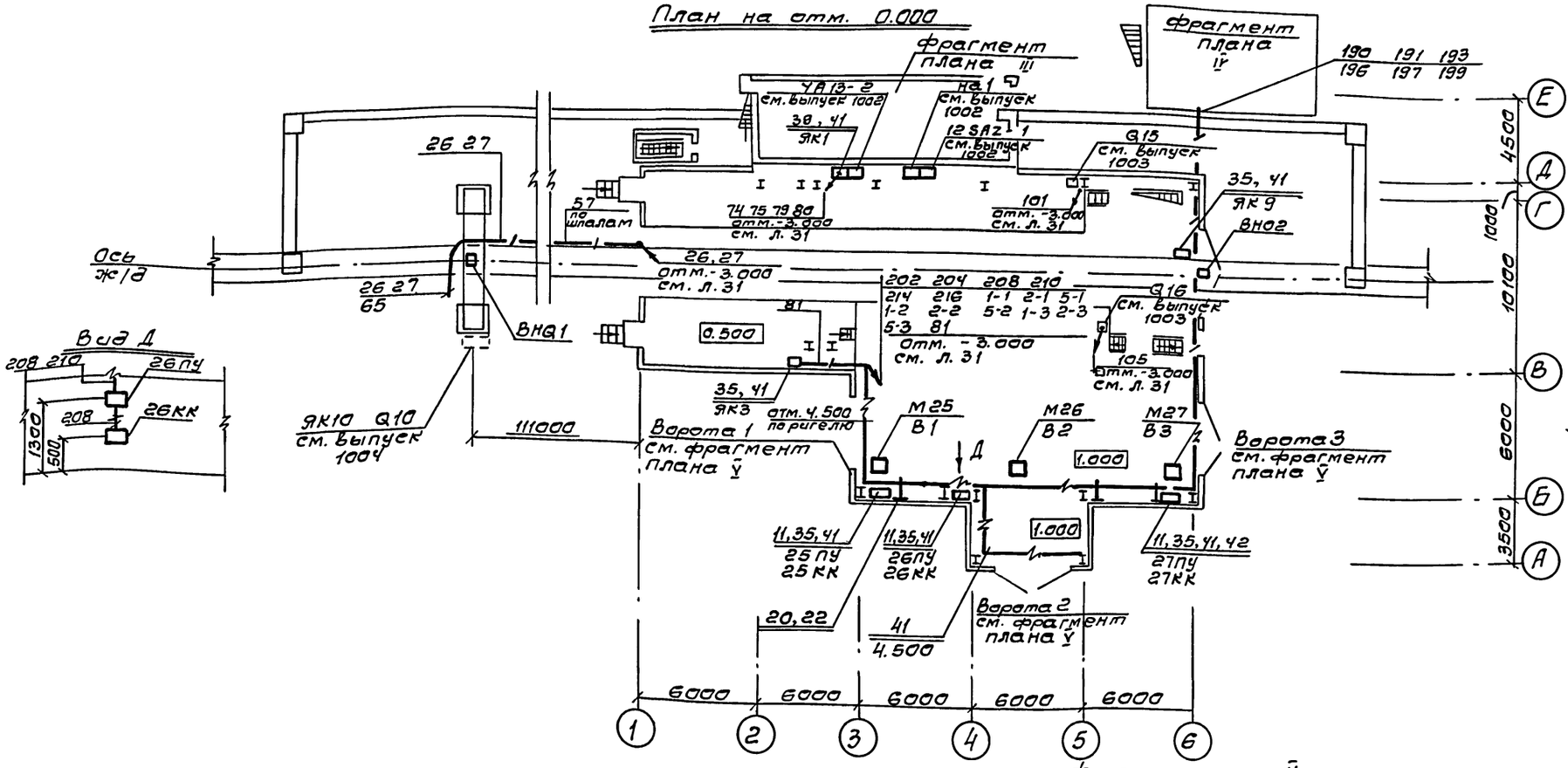

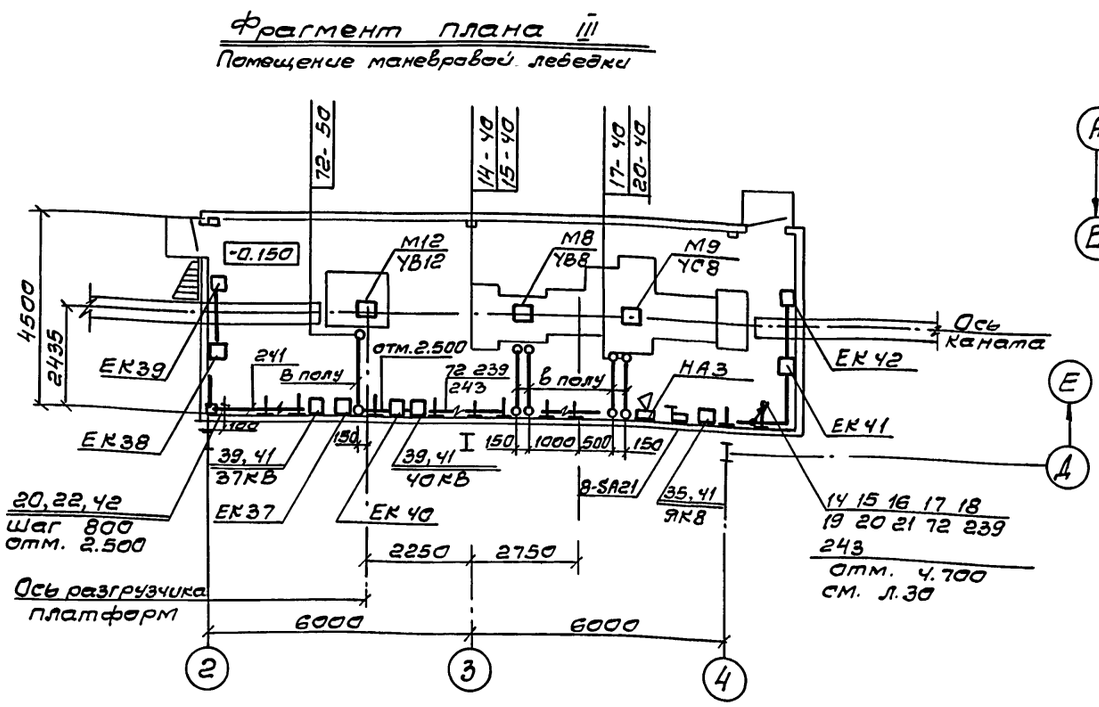

Привязан

Инв. №

				708-65.91-ЭМ	
Нач. отд.	Никитин				
Гл. спец.	Фролов			Блок механизированных приемных пунктов для разгрузки железнодорожных вагонов и самосвалов, с годовым грузооборотом 1,35 тыс. т	Стадия: Р; Лист: 32; Листов:
Н. контр.	Фролов				
Гл. инж. пр.	Юферов				
Вед. инж.	Белоусенко			Установка оборудования. Прокладка кабелей. (продолжение)	ВНИИПТЯЖПРОМЭЛЕКТРОПРОЕКТ имени Ф.Б. ЯКУБОВСКОГО Челябинское отделение
Инж.	Петухова				
Инж.	Шишкина				

Инв. № подл. | Подпись и дата | Взам. инв. №

Ц00025-06 35

Копировал Редькина

Формат А2

Альбом 6

План на отм. 6.000; 8.000; 10.000

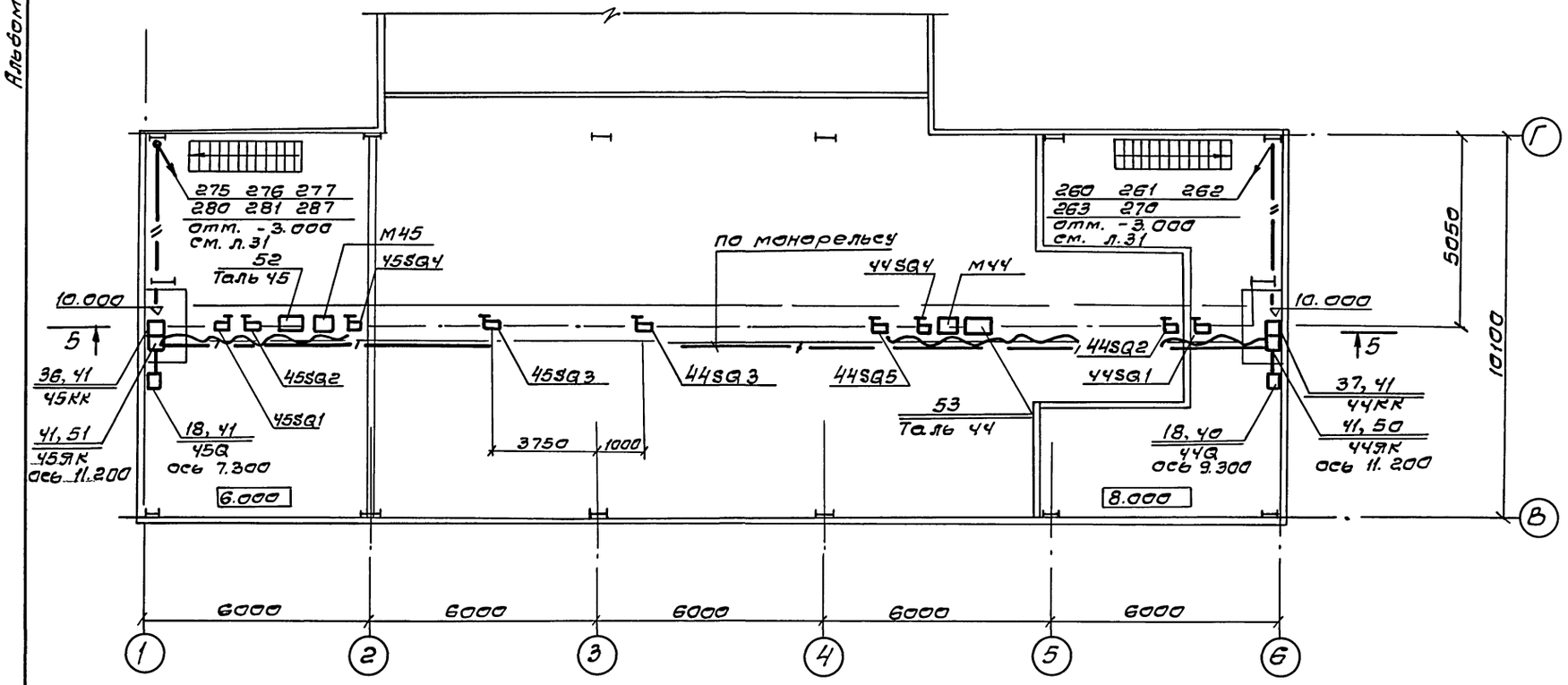

Разрез 5-5

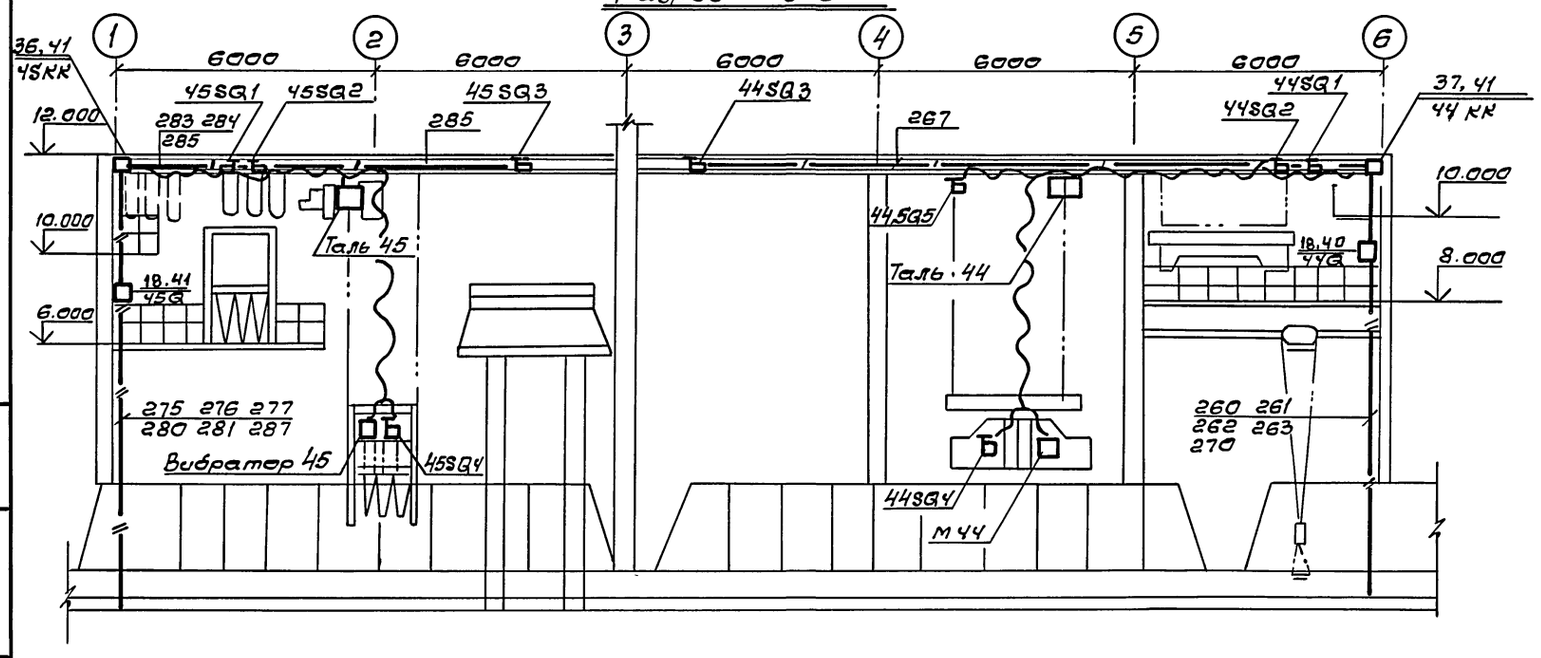

Привязан

Инв.№

Нач.отд	Никитин		
Гл.спец	Фролов		
Н.контр	Фролов		
Гл.инж.	Куферов		
Вед.инж.	Волосников		
Инж.	Петухова		
Инж.	Шишкина		

708-65.91-ЭМ

Блок механизированных приемных пунктов для разгрузки железнодорожных вагонов и самосвалов с годовым грузооборотом 36 тыс.т

Установка оборудования. Прокладка кабелей (окончание)

Стадия	Лист	Листов
Р	33	

ВНИПИ Тяжпромэлектропроект имени Ф.Б.Якубовского Челябинское отделение

400025-06 36

Копировал Редькина формат А2

Инв.№ подл. | Подпись и дата | Взам. инв.№

Альбом 6

Марка, поз.	Обозначение	Наименование	Кол.	Масса ед,кг	Примечание
		У1097УЗ	8		
48		Сальники привертные У262У2	50		
49		Сальники привертные У263У2	20		
		Изделия по чертежам			
50	5.407-65,60СБ	Ящик с зажимами для проводников до 50кв мм			
		44ЯК	1		
51	5.407-65.150СБ	Ящик с зажимами для проводников до 95кв мм			
		45ЯК, 23ЯК, 24ЯК	3		
52	5.407-115.1.90	Гибкий токовод	1		
53	5.407-115.1.90	Гибкий токовод исп.05	1		
		Материалы			
		Труба электросварная Гост 10704-76			
54		Т32×2,0	80		м
55		Т48×2,8	20		м
56		Т60×2,8	30		м
		Труба Вдгазопроводная Гост 3262-75			
57		МР75,5×3,2	400		м
58		Лента Гост 6009-74 3×25	20		м для заземл
59		Лист Гост 19903-74 δ=1,5	100		кг
60		Лист асбестоцементный Гост 18124-75 1200×400×8	15		

Марка поз.	Обозначение	Наименование	Кол.	Масса ед,кг	Примечание
		ком ЯВ3-31-1УЗ			
		44Д; 45Д	2		
19		Сирена СС-1У5			
		НАЗ, НА1	2		
		Изделия НПО „Электромонтаж"			
20		Стойка К1150Ц УТ1,5	105		
21		Стойка К1151Ц УТ1,5	50		
22		Полка К1161Ц УТ1,5	330		
23		Полка К1163Ц УТ1,5	60		
24		Короб У1090УЗ	50		
25		Зажим У1116УТ2,5	150		
26		Скоба У1059УЗ	100		
27		Скоба У1157Ц УТ1,5	300		
28		Подвеска К1167Ц УТ1,5	200		
29		Соединитель переходов К168Ц УТ1.5	100		
30		Гибкий ввод К1082УЗ	25		
31		Гибкий ввод К1087УЗ	5		
32		Гибкий ввод К1088УЗ	5		
33		Хомутик С433УЗ	20		
34		Монтажная лента ЛМ10УХЛ2 и кнопки	80		м
35		Клеммная коробка КЗН08У2 17КК...22КК			
		25КК...27КК; ЯК3, ЯК8, ЯК9	12		
36		Клеммная коробка КЗН16У2 1КК, 3КК, 5КК			
		7КК, 9КК, 11КК, 13КК;			
		15КК, 45КК, ЯК10, СК1	13		
37		Клеммная коробка КЗН32У2 4КК	1		
38		Клеммная коробка КЗН48У2 ЯК1	1		
39		Коробка КВЗ-10УХЛ4 31КВ, 32КВ, 35КВ...37КВ			
		40КВ	6		
40		Профиль К239У2	10		
41		Профиль К241У2	60		
42		Дюбель У658УЗ	500		
43		Перемычка заземляющая ПГС25-900У2,5	15		
44		Перемычка заземляющая ПГС50-900У2,5	5		
45		Флажок Ф25У2,5	30		
46		Флажок Ф50У2,5	10		
47		Заглушка торцовая			

Марка, поз.	Обозначение	Наименование	Кол.	Масса ед,кг	Примечание
		Электрооборудование			
1	001 ВО	Щит Щ1	1		
2	Выпуск 1004	Щит 1Щ	1		
3	Выпуск 1002	Щит 2Щ	1		
4	Серия 1.435.2-23	Шкафы			
	Выпуск 6	1Ш, 2Ш, 3Ш	3		
5	002 ВО	Пульт П1	1		
6	003 ВО	Пульт П2	1		
7	Выпуск 1004	Пульт 2П	1		
8	Выпуск 1002	Пульт 3П	1		
9		Пульт 45П	1		
10		Пульт управления ПКУ15-21-121-54У2			
		1ПУ...16ПУ; 23ПУ, 24ПУ	18		
11		Пульт управления ПКУ15-21-131-54У2			
		19ПУ...22ПУ; 29ПУ			
		25ПУ...27ПУ	8		
12		Пост сигнальный ПС-1У2 1ПС, 2ПС	2		
13		Шкаф управления РУС5107-03В2В 28ШУ	1		
14		Шкаф управления РУС5107-03В2Е 30ШУ	1		
15		Шкаф управления РУС5115-03В2Г 13ШУ	1		
16		Шкаф управления РУС5115-23В2В 17ШУ; 18ШУ	2		
17		Пульт управления ПКЕ-222-3У3 SB6	3		
18		Ящик с рубильни-			

Привязан

Инв.№

Нач.отд.	Никитин	
Гл.спец.	Фролов	
Н.конт.	Фролов	
Гл.инж.пр.	Юферев	
Вед.инж.	Волосенко	
Инж.	Петуренко	
Инж.	Шишкина	

708-65.91 - ЭМ

Блок механизированных приемных пунктов для разгрузки железнодорожных вагонов и самосвалов с говейным грузооборотом 1367 тыс.т.

Стадия	Лист	Листов
Р	34	

Спецификация к листам 30...33

ВНИПИ Тяжпромэлектропроект имени Ф.Б.Якубовского Челябинское отделение

Инв.№ подл. | Подпись и дата | Взам.инв.№

400025-06 37

Копировал Редькина формат А2

Альбом 6

Ведомость рабочих чертежей основного комплекта

Лист	Наименование	Примечание
1	Общие данные	
2	Планы расположения на отметках 4.200; 4.700; -0.150	
3	Планы расположения на отметках -0.150; 1.000; 4.400; 8.000	
4	Планы расположения на отметках 6.000; 8.000; -3.000; -5.500. Разрез 1-1.	

Ведомость ссылочных и прилагаемых документов

Обозначение	Наименование	Примечание
	Прилагаемые документы	
708-65.91-ЭО.СО	Спецификация оборудования к основному комплекту рабочих чертежей марки ЭО	Альбом 8
708-65.91-ЭО.ВМ	Ведомость потребности в материалах к основному комплекту рабочих чертежей марки ЭО	Альбом 9

Рабочие чертежи основного комплекта марки ЭО выполнены в соответствии с действующими строительными нормами и правилами и предусматривают технические решения, обеспечивающие безопасность при соблюдении установленных правил безопасности эксплуатации здания.

Главный инженер проекта Юферов Ю.Г.

Инв. № подл. | Подпись и дата | Взам. инв. №

Общие указания

Проектом предусматривается электрическое освещение всех помещений, входящих в состав блока механизированных приемных пунктов.

Величины освещенностей приняты на основании СНиП-II-4-79 „Естественное и искусственное освещение. Нормы проектирования."

В качестве источников света приняты светильники:

ПСХ; НСП11; НСП21; НСУ - с лампами накаливания, ЛСПО2; ЛВ001 - с люминесцентными лампами; РКУ01 - с лампами ДРЛ.

В проекте предусматривается общее и переносное электроосвещение.

Напряжение сети общего освещения 380/220В, переносного - 36В.

Щитки осветительные групповые типа ЯОУ-8500 устанавливаются в электропомещении (отметка 4.700)

Питание сети переносного освещения осуществляется от понижающих трансформаторов типа ЯТП - 0,25 кВА.

Питание щитков освещения предусматривается:

ЩО-1 от Щ1, панель QF3 (ввод1);

ЩО-1а от Щ1, панель QF4 (ввод2).

Схему питающей сети см. ЭМ листы 3,4.

Управление светильниками электрического освещения осуществляется выключателями, установленными у входов в помещения.

Сеть электрического освещения выполняется: кабелем АВВГ, прокладываемым по стенам и перекрытиям на монтажном профиле, полосе, на тросе; проводом АПВ - в металлических трубах (площадка для циклонов).

Светильники электрического освещения устанавливаются на высоте, доступной для обслуживания с лестниц - стремянок.

Все металлические нетоковедущие части осветительной установки подлежат заземлению.

Для зануления элементов электрооборудования использовать нулевой рабочий провод.

Основные показатели осветительной установки:

освещаемая площадь - 1155кВ.мм.

Установленная мощность освещения:

Рабочего - 30кВт

аварийного - 8кВт

Число светильников:

с лампами накаливания - 134шт.

с люминесцентными лампами - 10шт.

с лампами ДРЛ - 4шт

Число штепсельных розеток - 34шт.

Инв. №			Привязан	
Нач. отд	Кринский		708-65.91-ЭО	
Гл. инж. пр	Юферов		Блок механизированных приемных пунктов для разгрузки железнодорожных вагонов и самосвалов с годовым грузооборотом 136 тыс. т	Стадия: Р; Лист: 1; Листов:
Н. контр	Кринский		Общие данные	ВНИПИ Тяжпромэлектропроект имени Ф.Б. Якубовского Челябинское отделение
Вед. инж	Крамкова			
Инжен	Хуснеева			

Ц00025-06 38

Копировал Белоусова Формат А2

Альбом 6

План на отм. 4.200; 4.700

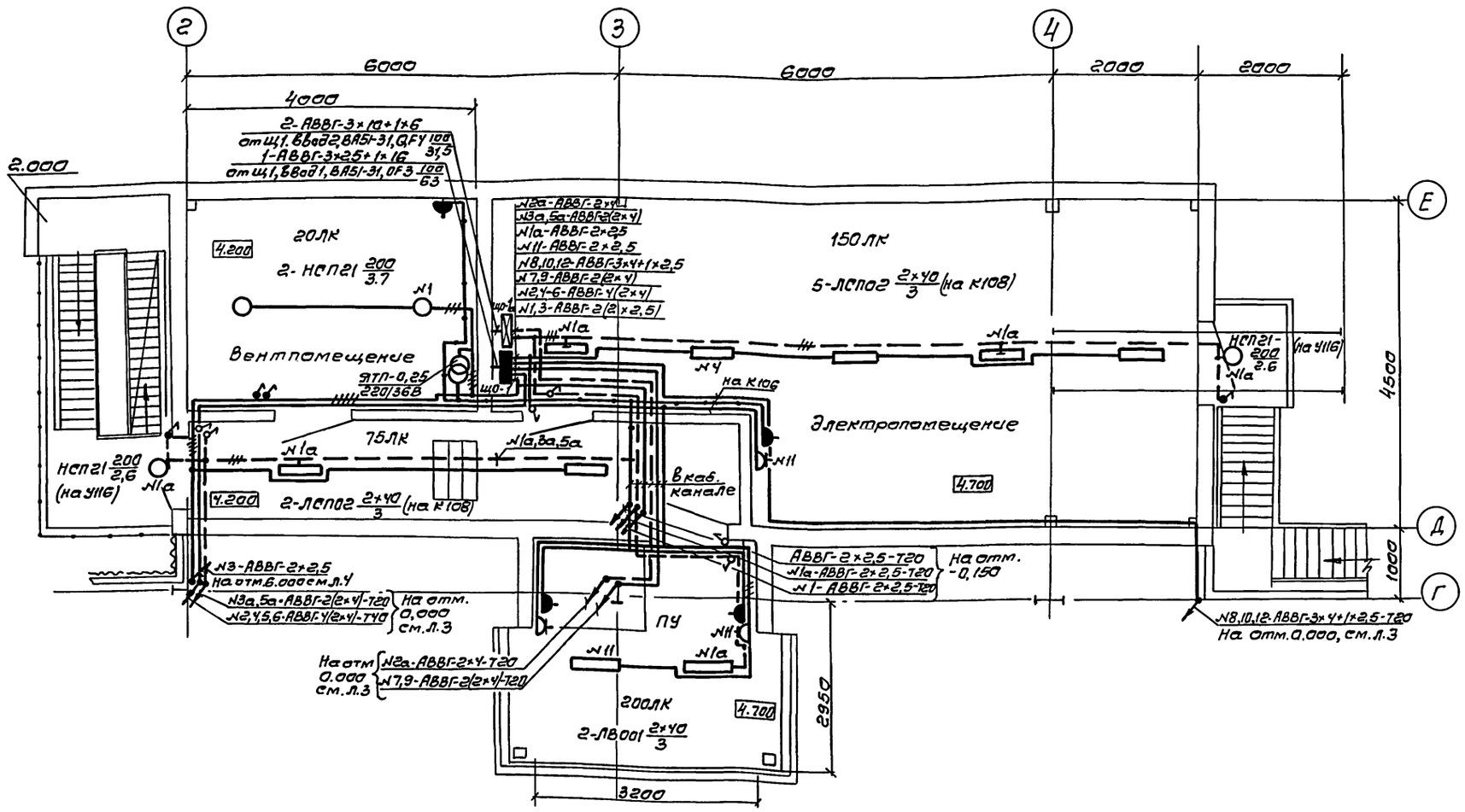

План на, отм.-0,150

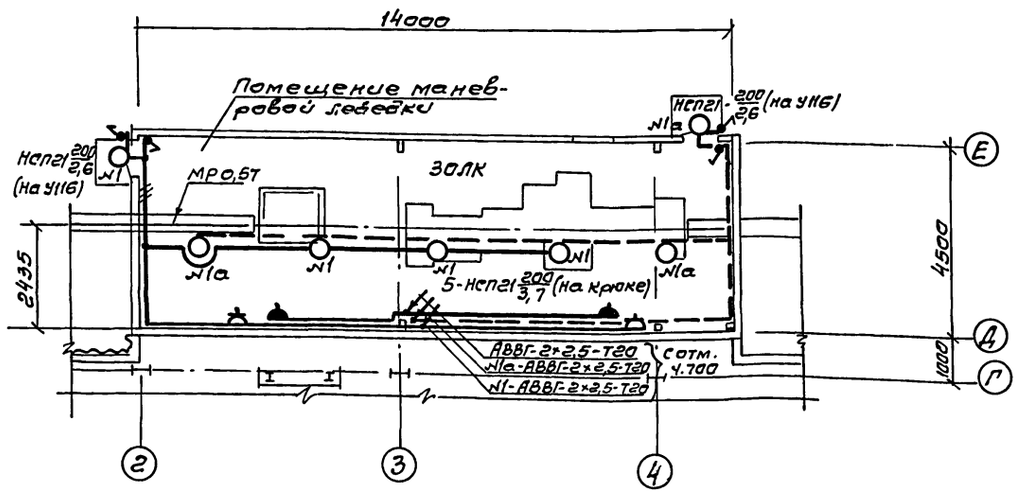

Данные о групповых щитках

Номер щитка	Тип	Установленная мощность кВт	Номера автоматических выключателей: однополюсные, занятые	однополюсные, резервные	трехполюсные, занятые	трехполюсные, резервные	Ток расцепителя, А: на вводе	на линиях
щ0-1	ЯОУ-8502 У3	25	1÷12	—	—	—	100	20
щ0-1а	ЯОУ-8501 У3	7	1а, 2а, 3а, 5а	4а, 6а	—	—	63	20

Привязан

Инв. №

708-65.91-30

Нач. отд.	Кринский	
Гл. инж. пр.	Юферов	
Н. контр.	Кринский	
Вед. инж.	Храмкова	
Инж.	Хуснеева	

Блок механизированных приемных пунктов для разгрузки железнодорожных вагонов и самосвалов с годовым грузооборотом 136 тыс. т

Планы расположения на отметках 4.200; 4.700; -0.150

Стадия	Лист:	Листов:
Р	2	

ВНИПИ ТЯЖПРОМЭЛЕКТРОПРОЕКТ имени Ф.Б. ЯКУБОВСКОГО Челябинское отделение

Инв. № подл. | Подпись и дата | Взам. инв. №

Ц00025-06 39

Копировал Редькина формат А2

Альбом 6

Кронштейн

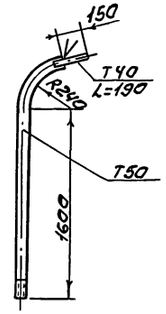

Эскиз установки РКУ01-250

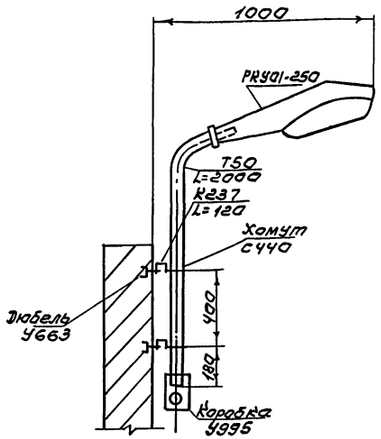

Конструкцию для установки светильника окрасить серой масляной краской два раза

План на отм.-0.150; 1.000

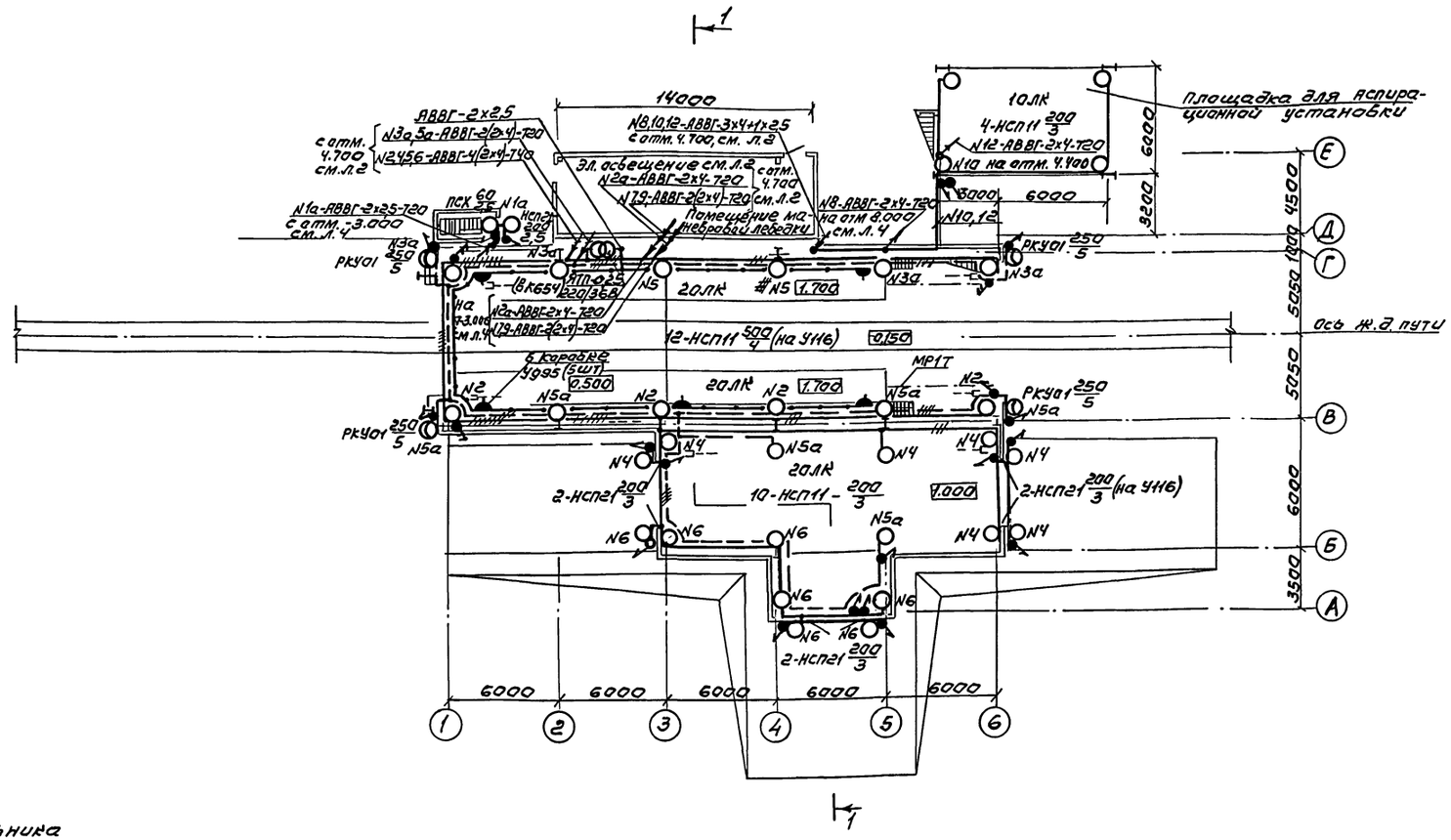

План на отм. 4.400

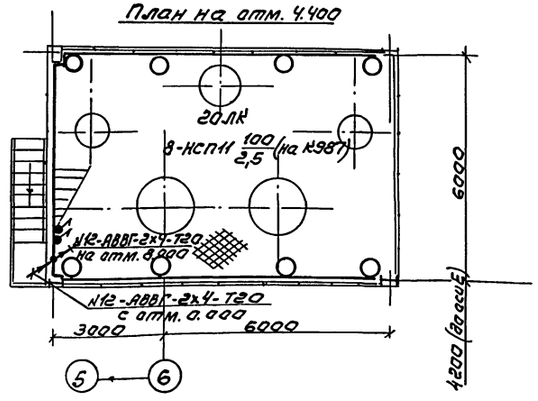

План на отм. 8.000

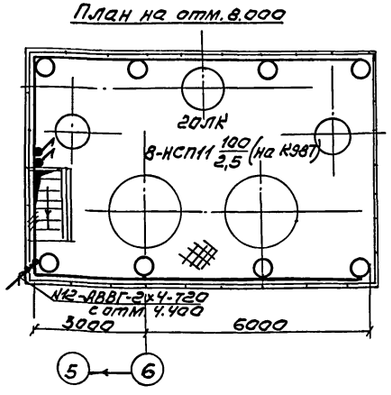

Привязан

Инв. №

Нач.отд	Кринский		
Гл.инж.пр	Юферов		
Н.контр	Кринский		
Вед.инж	Кромкова		
Инженер	Хуснеева		

708-65.91-30

Блок механизированных приемных пунктов для разгрузки железнодорожных вагонов и самосвалов с годовым грузооборотом 136 тыс. т

Планы расположения на отметках - 0.150; 1.000; 4.400; 8.000

Стадия	Лист	Листов
Р	3	

ВНИПИ Тяжпромэлектропроект имени Ф.Б. Якубовского Челябинское отделение

400025-06 40

Копировал Белоусова Формат А2

Инв. № подл. | Подпись и дата | Взам. инв. №

Альбом 6

План на отм. -3.000

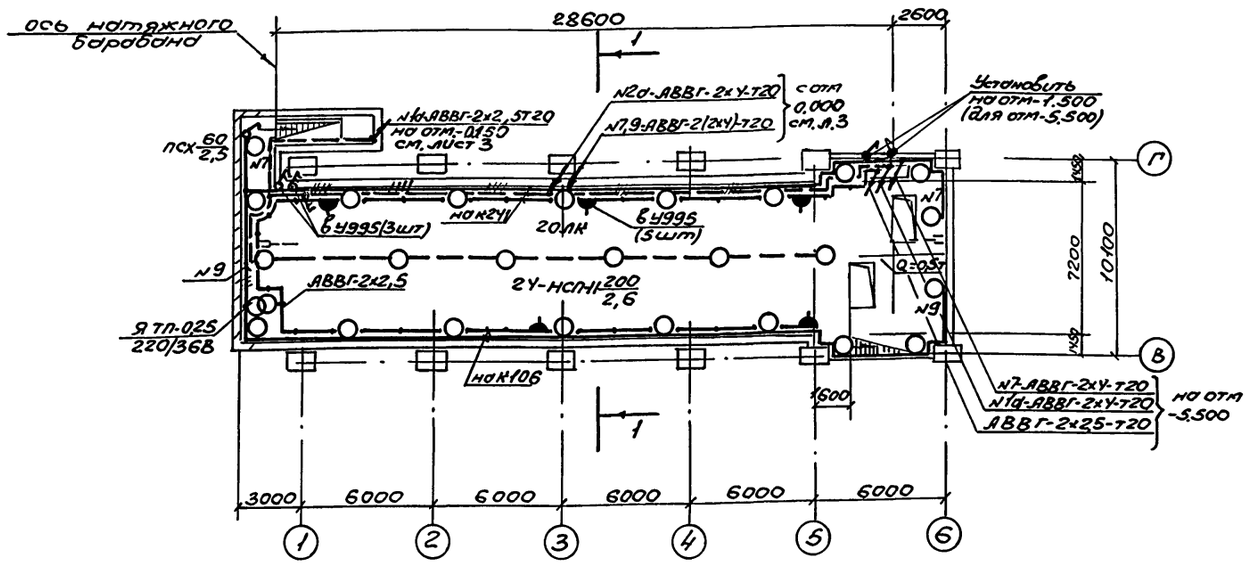

План на отм. -5.550

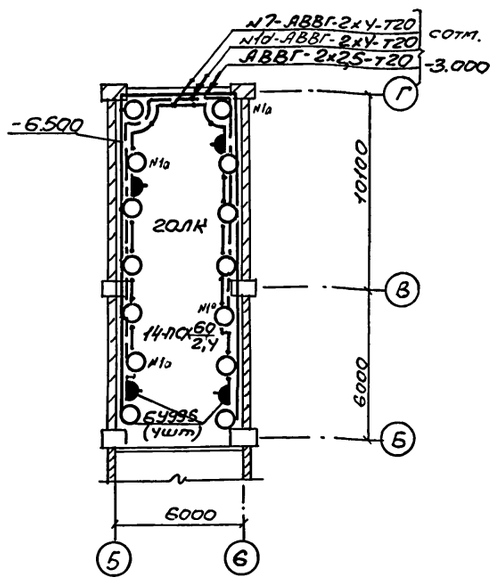

План на отм. 8.000

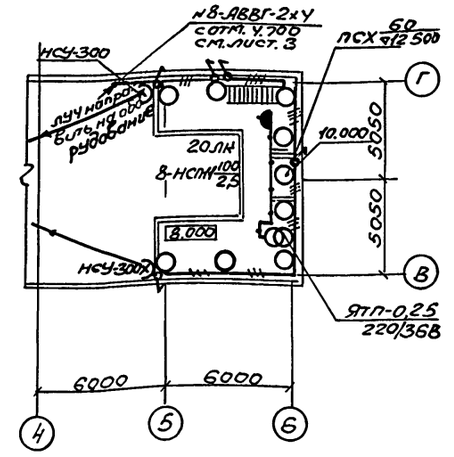

Эскиз установки НСУ-300

План на отм. 6.000

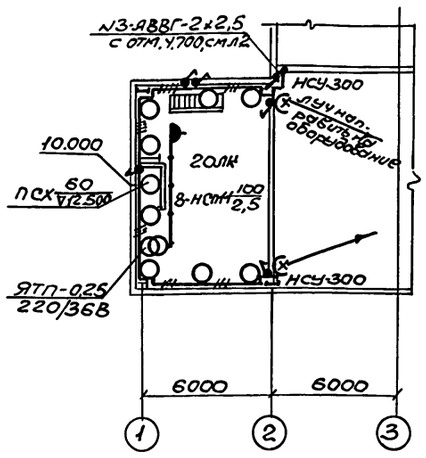

Разрез 1-1

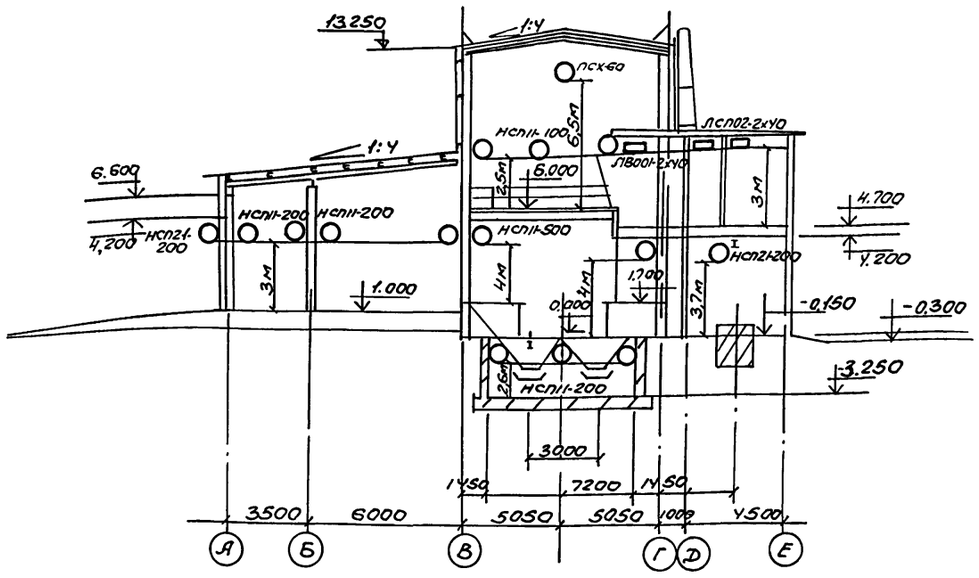

Привязан

Инв №

				708-65.91-ЭО	
Начотд	Кринский			Блок механизированных приемных бункеров для разгрузки железнодорожных вагонов и самосвалов с годовым грузооборотом 1367 тыс.т	Стадия: Р; Лист: 4; Листов:
Гл.инж.пр	Юферов				
Н.контр	Кринский			Планы расположения на отметках 6,000; 8,000; -3,000; -5,500. Разрез 1-1	ВНИПИ Тяжпромэлектропроект имени Ф.Б. Якубовского Челябинское отделение
Вединж	Храмова				
Инжен	Хуснеева				

Копировал Морозова Формат А2

Подпись и дата | Взам.инв.№ | Инв.№ подл.

gost.e-ecolog.ru