ТИПОВОЙ ПРОЕКТ

708 – 65.91

БЛОК МЕХАНИЗИРОВАННЫХ ПРИЕМНЫХ ПУНКТОВ ДЛЯ РАЗГРУЗКИ ЖЕЛЕЗНОДОРОЖНЫХ ВАГОНОВ И САМОСВАЛОВ С ГОДОВЫМ ГРУЗООБОРОТОМ 136 ТЫС.Т.

АЛЬБОМ 5

ОВ ОТОПЛЕНИЕ И ВЕНТИЛЯЦИЯ	СТР 3 - 9
ОВН ОБЩИЕ ВИДЫ НЕТИПОВЫХ КОНСТРУКЦИЙ	СТР 10 - 11
ВК ВОДОПРОВОД И КАНАЛИЗАЦИЯ	СТР 12 - 13

Ц 00025-05

gost.e-ecolog.ru

ТИПОВОЙ ПРОЕКТ

708 - 65.91

БЛОК МЕХАНИЗИРОВАННЫХ ПРИЕМНЫХ ПУНКТОВ ДЛЯ РАЗГРУЗКИ ЖЕЛЕЗНОДОРОЖНЫХ ВАГОНОВ И САМОСВАЛОВ С ГОДОВЫМ ГРУЗООБОРОТОМ 136 ТЫС.Т.

АЛЬБОМ 5

Перечень альбомов

АЛЬБОМ	1	ПЗ	ПОЯСНИТЕЛЬНАЯ ЗАПИСКА
		ТХ	ТЕХНОЛОГИЯ ПРОИЗВОДСТВА
		ТХН	ОБЩИЕ ВИДЫ НЕТИПОВЫХ ТЕХНОЛОГИЧЕСКИХ КОНСТРУКЦИЙ
		СС	СВЯЗЬ И СИГНАЛИЗАЦИЯ
АЛЬБОМ	2	АР	АРХИТЕКТУРНЫЕ РЕШЕНИЯ
		КМ	КОНСТРУКЦИИ МЕТАЛЛИЧЕСКИЕ
АЛЬБОМ	3	КЖ	КОНСТРУКЦИИ ЖЕЛЕЗОБЕТОННЫЕ
АЛЬБОМ	4	КЖИ	СТРОИТЕЛЬНЫЕ ИЗДЕЛИЯ
АЛЬБОМ	5	ОВ	ОТОПЛЕНИЕ И ВЕНТИЛЯЦИЯ
		ОВН	ОБЩИЕ ВИДЫ НЕТИПОВЫХ КОНСТРУКЦИЙ
		ВК	ВОДОПРОВОД И КАНАЛИЗАЦИЯ
АЛЬБОМ	6	ЭМ	СИЛОВОЕ ЭЛЕКТРООБОРУДОВАНИЕ
		ЭО	ЭЛЕКТРИЧЕСКОЕ ОСВЕЩЕНИЕ
АЛЬБОМ	7		УСТРОЙСТВО КОМПЛЕКТНОЕ,НИЗКОВОЛЬТНОЕ. ТЕХНИЧЕСКАЯ ДОКУМЕНТАЦИЯ,ПЕРЕДАВАЕМАЯ ПРЕДПРИЯТИЮ - ИЗГОТОВИТЕЛЮ
АЛЬБОМ	8	СО	СПЕЦИФИКАЦИИ ОБОРУДОВАНИЯ
АЛЬБОМ	9	ВМ	ВЕДОМОСТИ ПОТРЕБНОСТИ В МАТЕРИАЛАХ
АЛЬБОМ	10	С	СМЕТЫ ЧАСТЬ 1,2

РАЗРАБОТАН:
ИНСТИТУТАМИ

"ПРОМТРАНСНИИПРОЕКТ"
ГЛАВНЫЙ ИНЖЕНЕР ИНСТИТУТА — В.И.ПОЛЯКОВ
ГЛАВНЫЙ ИНЖЕНЕР ПРОЕКТА — В.К.ВИНОГРАДОВ

"ЛЕНИНГРАДСКИЙ ПРОМСТРОЙПРОЕКТ"
* ГЛАВНЫЙ ИНЖЕНЕР ИНСТИТУТА — В.А.СЕМЕНОВ
ГЛАВНЫЙ ИНЖЕНЕР ПРОЕКТА — Т.В.ЧЕРЕВАНЬ

"УКРНИИПРОЕКТСТАЛЬКОНСТРУКЦИЯ"
ГЛАВНЫЙ ИНЖЕНЕР ИНСТИТУТА — В.И.ГОРДЕЕВ
ГЛАВНЫЙ ИНЖЕНЕР ПРОЕКТА — А.Я.МЕЛЬНИЧЕНКО

ЧЕЛЯБИНСКОЕ ОТДЕЛЕНИЕ
"ТЯЖПРОМЭЛЕКТРОПРОЕКТ"
ГЛАВНЫЙ ИНЖЕНЕР ИНСТИТУТА — В.В.ГОЛИКОВ
ГЛАВНЫЙ ИНЖЕНЕР ПРОЕКТА — Э.Ц.ФИЛИШКЕВИЧ

УТВЕРЖДЕН Госстроем СССР
ПРОТОКОЛ 93 от 17.12.87г
ВВЕДЕН В ДЕЙСТВИЕ Промтрансниипроектом
ПРИКАЗ 68 от 20.08.93г.

* С учетом письма Ленпромстройпроекта №21-16-22 от 25.05.92г

СОДЕРЖАНИЕ АЛЬБОМА 5

Марка	Наименование	Стр.
ОВ-1	Общие данные (начало)	3
ОВ-2	Общие данные (окончание)	4
ОВ-3	Установка систем ВА-1, ВА-2, Планы на отм. -5.300, -3.000. Разрез 1-1.	5
ОВ-4	Установка систем ВА-1, ВА-2, В1-В3. План на отм. -0.150. 1.700. 8.000.	6
ОВ-5	Схемы систем ВА-1, ВА-2, В1-В3.	7
ОВ-6	План на отм. 4.200. Установка III. Спецификации.	8
ОВ-7	Установка III. Разрез 1-1. Схемы систем П1, В1	9
ОВН-1	Лючок для чистки воздуховодов.	10
ОВН-2	Отсос	10
ОВН-3	Секция фильтрования	11
ВК-1	Общие данные	12
ВК-2	Планы на отм. -0.150. 0.500. 1.700, -3.000, 5.500. Схемы В-3, К-3	13

Инв.№ подл. | Подпись и дата | Взам. инв.№

ТП 708-65.91 АЛЬБОМ 5

ОСНОВНЫЕ ПОКАЗАТЕЛИ ПО ЧЕРТЕЖАМ ОТОПЛЕНИЯ И ВЕНТИЛЯЦИИ

Наименование здания (сооружения), помещения	Объём м³	Периоды года при tн, °С	Расход тепла, Вт (ккал/ч)				Расход холода, Вт (ккал/ч)	Установленная мощность электродвигателей, квт
			на отопление	на вентиляцию	на горячее водоснабжение	Общий		
Блок механи-		-30	–	–	–	–	–	I53
зированных		+22	–	–	–	–	1750 / 1500	I53
приёмных								
пунктов для								
разгрузки ж/д								
вагонов и								
самосвалов с								
годовым грузо								
оборотом								
I36 тыс.т.								

ВЕДОМОСТЬ ССЫЛОЧНЫХ И ПРИЛАГАЕМЫХ ДОКУМЕНТОВ

Обозначение	Наименование	Примечание
	ССЫЛОЧНЫЕ ДОКУМЕНТЫ	
5.904-I,в.0,I	Детали крепления воздуховодов	
7.903.9-2	Тепловая изоляция трубопроводов с положительными температурами	
5.904-45	Узлы прохода вентиляционных вытяжных шахт через покрытия зданий	
5.904-38	Гибкие вставки для центробежных вентиляторов	
5.904-50,в.0,I	Решётки вентиляционные регулируемые типа РВ	
5.904-49	Заслонки воздушные унифицированые различного назначения	
5.904-5I,В.I	Зонты и дефлекторы вентиляционных систем	
5.904-I7,в.I-I	Глушители шума вентиляционных систем	
5.904-4	Двери и люки для вентиляционных камер	
5.904-I3,в.0,I-I,2-2	Заслонки воздушные унифицированые для систем вентиляции	
I.494-2I	Крепление решоток воздухоприточных типа РР к воздуховодам и строительным конструкциям	

ВЕДОМОСТЬ ССЫЛОЧНЫХ И ПРИЛАГАЕМЫХ ДОКУМЕНТОВ

Обозначение	Наименование	Примечание
	ПРИЛАГАЕМЫЕ ДОКУМЕНТЫ	
ТП.708-65.9I-ОВ СО,Ал.8	Спецификация оборудования по основному комплекту чертежей марки ОВ	
ТП.708-65.9I-ОВ ВМ,Ал.9	Ведомость потебности в материалах по основному комплекту чертежей марки ОВ	
ТП.708-65.9I-ОВ НI	Лючок для чистки воздуховодов ЛВ	
ТП.708-65.9I-ОВН2	Отсос	
ТП.708-65.9I-ОВН3	Секция фильтровальная	

ВЕДОМОСТЬ РАБОЧИХ ЧЕРТЕЖЕЙ ОСНОВНОГО КОМПЛЕКТА

Лист	Наименование	Примечание
I	Общие данные (начало)	
2	Общие данные (окончание)	
3	План на отм. -5.300, -3.000 . Разрез I-I	
4	Установки систем ВАI, ВА2, ВI÷В3. План на отм.-0.15; 1.700; 8.00	
5	Схемы систем ВАI, ВА2, ВI÷В3	
6	План на отметке 4.200. Установка ПI. Спецификация.	
7	Устачовка ПI. Разрез I-I. Схемы систем ПI, ВЕI.	

МЕСТНЫЕ ОТСОСЫ ОТ ТЕХНОЛОГИЧЕСКОГО ОБОРУДОВАНИЯ

Технологическое оборудование			Характеристика	Объём вытяжки м³/ч		Характеристика местного отсоса		Обозначение системы	Примечание
Поз.	Наименование	Кол.		на ед. оборуд.	Всего	Обозначение	Применяемые документы		
	Узел перегрузки бункера	4	Пыль щебня ,гравия,песка	2700	10800	Отсосы	ТП.708-65.91 КМ	ВА1	
	на конвеер -питатель№I					1÷4			
	Узел перегрузки из бункера на конвейр-питатель№2	4	Пыль щебня,гравия,песка	2700	10800	Отсосы 5÷8	ТП.708-65.91 КМ	ВА2	
	Узел пересыпки с конвейра питателя№I на конвейр тракта подачи	I	Пыль щебня,гравия,песка	7200	7200	Отсос 9	ТП.708-65.91 ОВН2	ВА1	
	Узел пересыпки с конвейра питателя№2 на конвейр тракта подачи	I	Пыль щебня,гравия,песка	7200	7200	Отсос 10	ТП.708-65.91 ОВН2	ВА2	

Типовой проект разработан в соответствии с действующими нормами и правилами и предусматривает мероприятия, обеспечивающие взрывную, взрывопожарную и пожарную безопасность при эксплуатации здания.

Главный инженер проекта Черевань Т.В.

Согласовано

Инв. № подл. | Подпись и дата | Взам. инв. №

Привязан

Инв. №

ГИП	Черевань	
Нач. отд	Абрамович	
Н. контр.	Критер	
Гл. спец.	Покидов	
Инженер.	Григорьева	
Техн. Екат	Глобина	

ТП 708-65.91 ОВ

Блок механизированных приемных пунктов для разгрузки железнодорожных вагонов и самосвалов с годовым грузооборотом 136тыс.т

СТАДИЯ	ЛИСТ	ЛИСТОВ
Р	1	

ОБЩИЕ ДАННЫЕ (НАЧАЛО)

ИНСТИТУТ ЛЕНИНГРАДСКИЙ ПРОМСТРОЙПРОЕКТ

ТП 708-65.91 АЛЬБОМ 5

ХАРАКТЕРИСТИКА ОТОПИТЕЛЬНО-ВЕНТИЛЯЦИОННЫХ СИСТЕМ

Обозначение системы	Кол систем	Наименование обслуживаемого помещения (технологического оборудования)	Тип установки, агрегата	Вентилятор: Тип исполнение по взрывозащите	№	Схема исполнения	Положение	L, м³/ч	ΔP, Па (кгс/м²)	об./мин	Электродвигатель: Тип исполнение по взрывозащите	N, квт	n, об./мин	Фильтр: Тип	№	Кол	ΔP, Па (кгс/м²)	Концентрация мг/м³: начальная	конечная	Примечание
П1	1	Помещение операто-	В-Ц4 -	75 -	2,5	05	Л0°	1500	1000 (102)	2840	4А71А2	0,75	2840	ФяУБ		1	300 (30)	50	6	
		ра, электрощитовая,	Д =	1,1Дн																
		в/к																		
В1÷	3	Помещение для мане-																		
В3		врирования авто-	ВКР -	5				2500	250 (25)	915	АИР80А6У2	0,75	915	-		-				
		транспорта																		
ВА1, ВА2	2	Места пересыпки	Дн-	12,5у				19800	5540 (554)	1500	4А-250S-4-У3	75	1500	СК-Ц Н-	34Б-	2000				
К1	1	Кабина оператора	БК-	1500																
		Помещение опера-	эл.	печь	ПЭТ	2	(2шт.) N=1кВт													
		тора																		
		Помещение электро-	эл.	печь	ПЭТ	2	(3шт.) N=1кВт													
		щитов																		
		Помещение лебё-	эл.	печь	ПЭТ	2	(6шт.) N=1кВт													
		док																		
		Венткамера	эл.	печь	ПЭТ	2	(1шт.) N=1кВт													

Вращение вентилятора принято со стороны всасывания по ГОСТ 10616-73 положение кожуха по ГОСТ 5976-73.
Производительность вентилятора указана с учётом подсосов в сети воздуховодов.

ПЛАН - СХЕМА

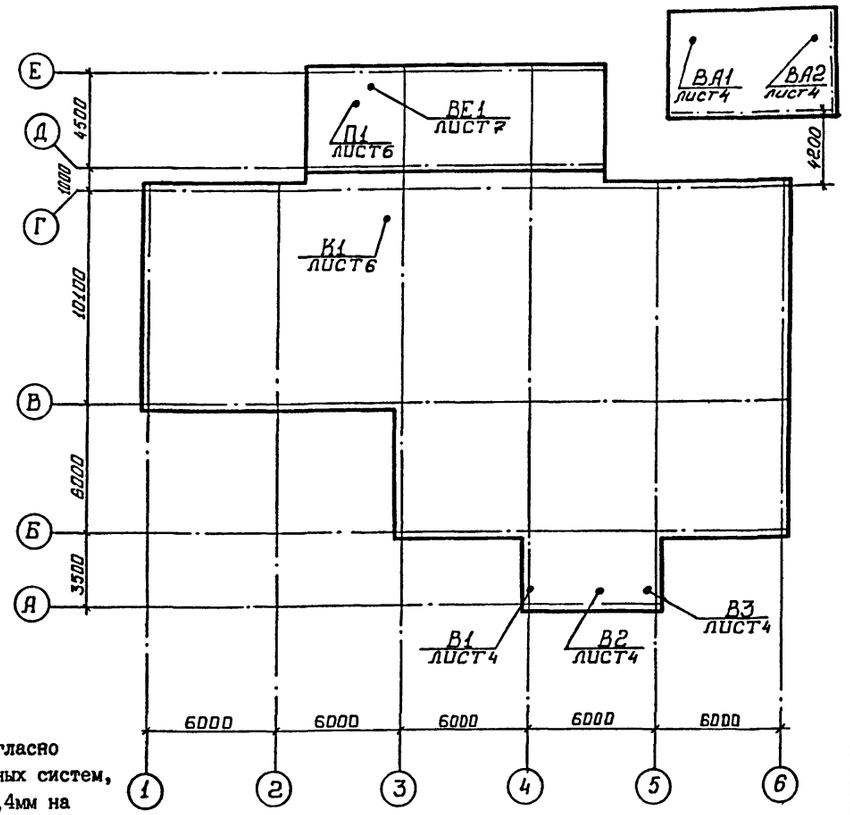

ОБЩИЕ УКАЗАНИЯ

1. Настоящий проект выполнен на основании технологического задания института "Промтрансниипроект", г. Москва, строительных чертежей в соответствии со СНиП 2.04.05.86 и "инструкцией по типовому проектированию" СН-227-82.

2. Категории производственных помещений по взрыво-пожарной опасности по технологическому заданию и указаны на чертеже планов здания.

3. В соответствии с технологическим заданием по типовому проектированию рабочие чертежи разработаны для расчётной зимней наружной температуры -30С, для вентиляции летом - +22С.

4. Расчётные внутренние температуры приняты по технологическим заданиям:

- электропомещения +5С
- пост управления +18С
- помещение лебёдки +5С

5. В отапливаемых помещениях установлены электронагревательные печи ПЭТ-2, установка в электротехнической части проекта.

6. Проектом предусмотрена приточно-рециркуляционная вентиляция с механическим побуждением и аспирация мест пересыпки транспортируемого материала. Для поддержания требуемых условий воздушной среды в помещении поста управления установлен кондиционер БК-1500. В помещении лебёдок вентиляция запроектирована приточно-вытяжная с естественным побуждением. Аспирационные системы рассчитаны с учётом одновременности работы обоих конвейров при разгрузке ж/д вагонов.

7. Все работы по монтажу систем вентиляции выполнить согласно СНиП 3.05.01-85 и настоящими указаниями. Воздуховоды приточных систем, подлежащих тепловой изоляции, выполнить из стали толщиной 1,4мм на сварке без разъёмных соединений. Воздуховоды для систем аспирации выполнить по "Временной нормали на металлические воздуховоды круглого сечения для систем аспирации", толщину стали принять 2мм. Остальные воздуховоды принять по СНиП 2.04.05.-86.
Воздухозаборную часть приточной камеры теплоизолировать по типовой серии 7.906.9-2.1 стр.126-131 матами минераловатными прошивными без обкладок 1м125 толщиной 70мм ГОСТ 21880-76 с покровным слоем из стали тонколистовой оцинкованной толщиной 0,8мм ГОСТ 14918-80 и пароизоляционным слоем
из плёнки полиэтиленовой толщиной 0,15мм ГОСТ 10354-82 (стр.164-167)
Оборудование и наружную поверхность воздуховодов, не подлежащих изоляции, после монтажа окрасить масляной краской за 2раза

8. Системы вентиляции после монтажа отрегулировать на заданную проектом производительность.

9. Укрытия бункеров см. чертёж марки КМ, укрытия конвейеров тракта подачи - марки ТХ.

10. Проектирование установки дымососов, выхлопной трубы, циклонов выполняется при привязке проекта.

ОХРАНА ОКРУЖАЮЩЕЙ СРЕДЫ

1. Аспирационный воздух, подаваемый системами ВА1, ВА2 перед выбросом в атмосферу через дымососы подвергается очистке в циклонах СКЦИ-34, устанавливаемых при привязке проекта.

2. ПДК вредных веществ в воздухе рабочей зоны приняты 6м/м³. Расчёт по защите атмосферного бассейна выполняется при привязке проекта.

Привязан

Инв. №

ГИП	Червяль		ТП 708-65.91 ОВ
Нач. отд.	Авраамович		
Н. контр.	Кригер		Блок механизированных приемных пунктов для разгрузки железнодорожных вагонов и самосвалов с годовым грузооборотом 136тыс.т
Гл. спец.	Покидов		Стадия Р; Лист 2; Листов
Инженер	Григорьева		ОБЩИЕ ДАННЫЕ (ОКОНЧАНИЕ)
Техн II кат.	Глобина		ИНСТИТУТ ЛЕНИНГРАДСКИЙ ПРОМСТРОЙПРОЕКТ

Согласовано

Взамен инв. № | Подпись и дата | Инв. № подл.

План на отм. -5.300

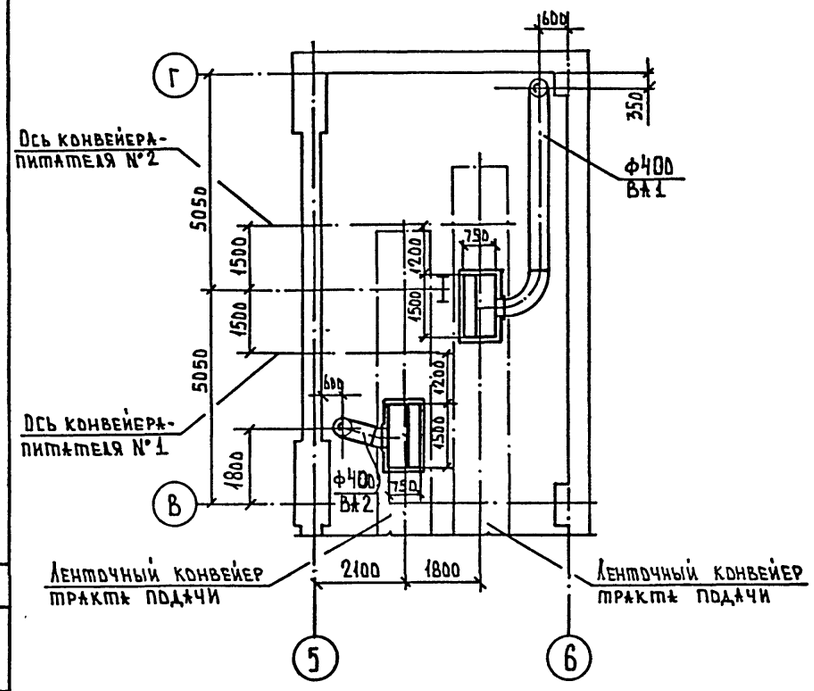

План на отм. -3.000

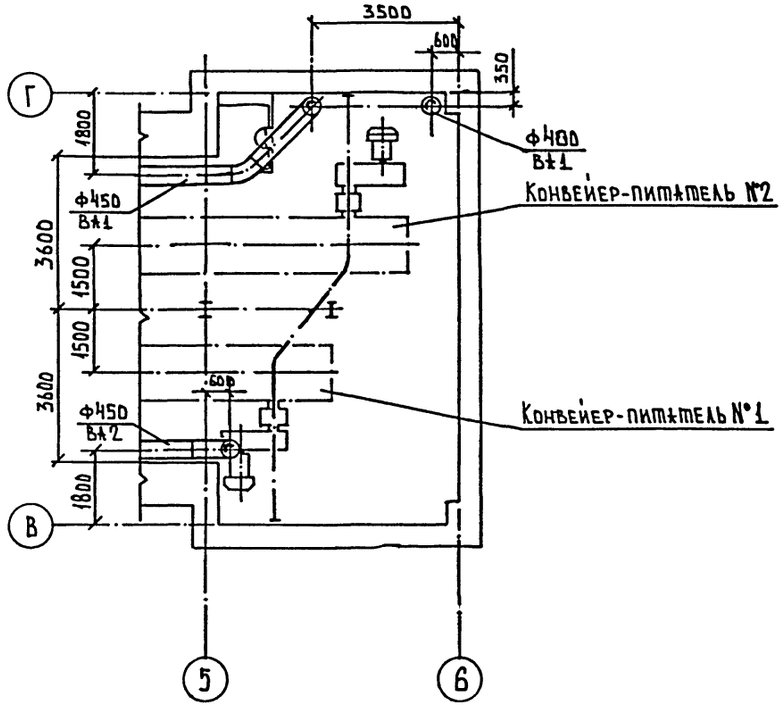

Разрез 1-1

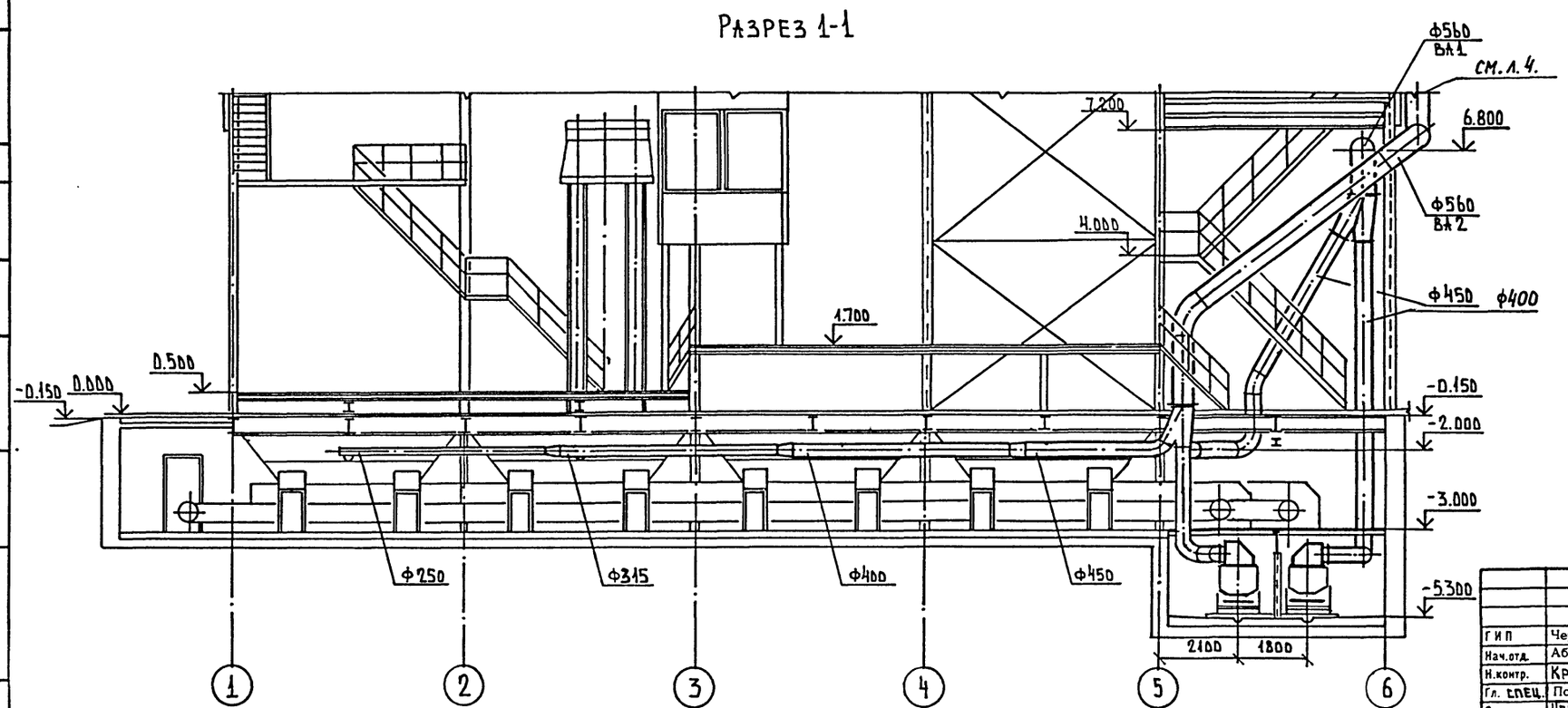

Привязан:

Инв. №

ТП 708-65.91 ОВ			
Гип	Черевань		
Нач.отд.	Абрамович		
Н.контр.	Кригер		
Гл. спец.	Покидов		
Зав.гр.	Чепурной		
Инж.	Григорьева		
Вед. инж.	Волкова		

Блок механизированных приемных пунктов для разгрузки железнодорожных вагонов и самосвалов с годовым грузооборотом 136тыс.т

Стадия	Лист	Листов
Р	3	

Установки систем Вт1, Вт2
Планы на отм. -5.300 и -3.000
Разрез 1-1.

ИНСТИТУТ ЛЕНИНГРАДСКИЙ ПРОМСТРОЙПРОЕКТ

Ц00025-05 6

Типовой проект 708-65.91 Альбом 5

Инв. № подл. | Подпись и дата | Взам. инв. №

ТП 708-65.91 АЛЬБОМ 5

План на отм. -0.150; 1.700; 8.000

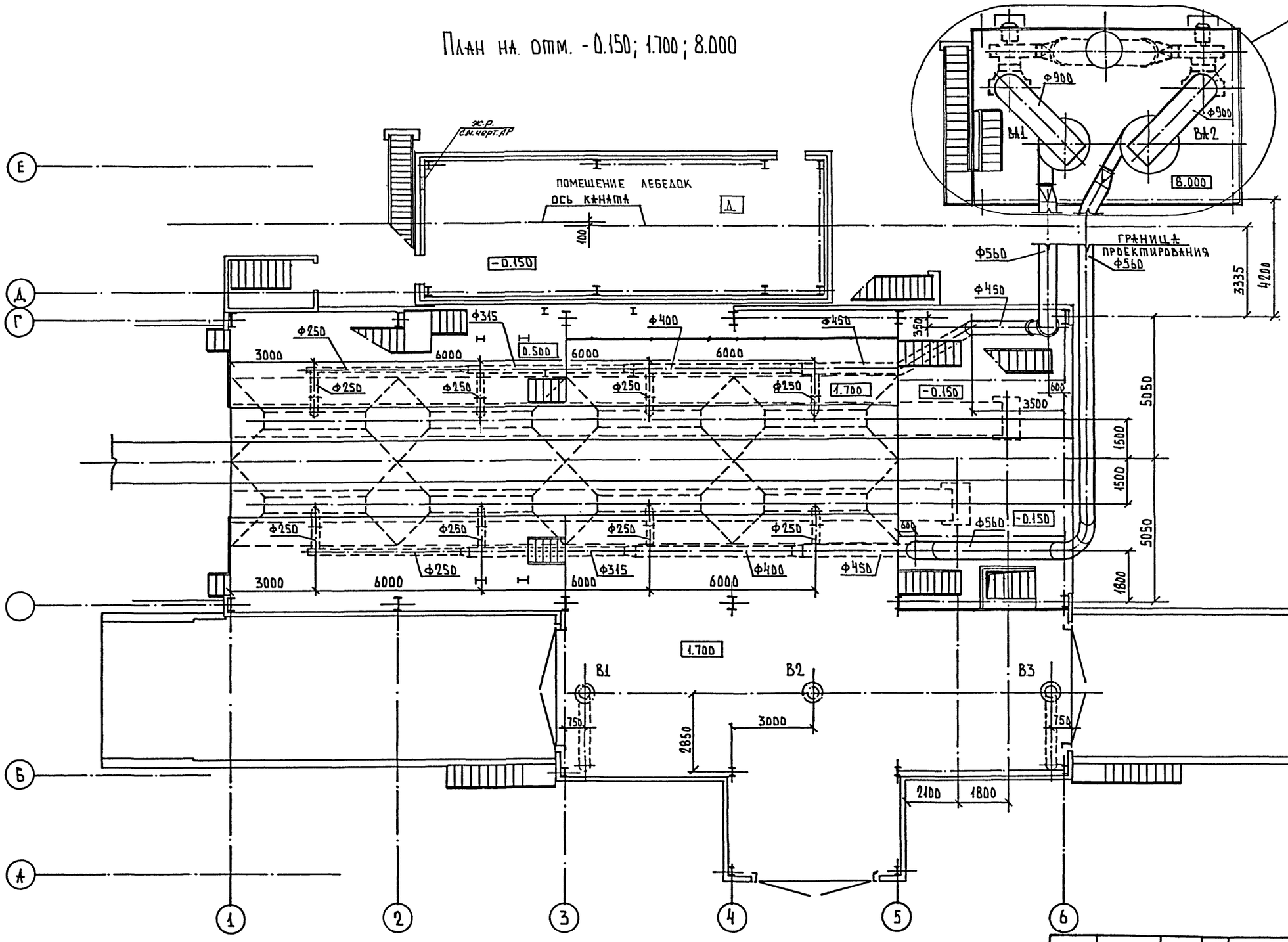

Размещение установок очистки газа, дымососов, выбросной трубы и площадок для обслуживания выполняется при привязке проекта

Привязан:

Инв. №

ТП 708-65.91			ОВ
ГИП	Черевань		
Нач.отд.	Абрамович		
Н.контр.	КРИГЕР		
Гл. спец.	Покидов		
Зав.гр.	ЧЕПУРНОЙ		
Инж.	Григорьева		
Вед.инж.	Волкова		

Блок механизированных приемных пунктов для разгрузки железнодорожных вагонов и самосвалов с годовым грузооборотом 136тыс.т

Стадия	Лист	Листов
Р	4	

Установки систем ВА1, ВА2, В1÷В3. План на отм. -0.150; 1.700; 8.000

ИНСТИТУТ ЛЕНИНГРАДСКИЙ ПРОМСТРОЙПРОЕКТ

400025-05 7

Согласовано

Инв.№ подл. | Подпись и дата | Взам.инв.№

ТП 708-65.91 АЛЬБОМ 5

ВА 1

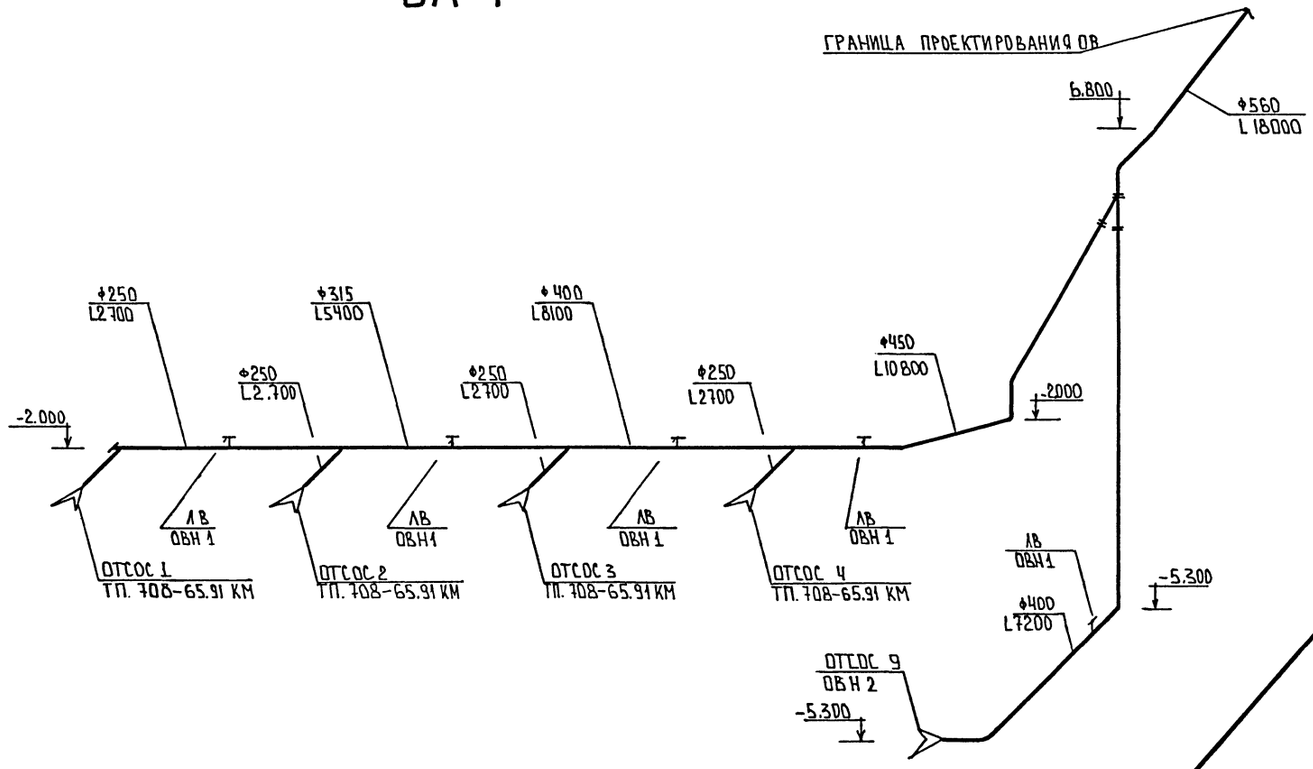

ВА 2

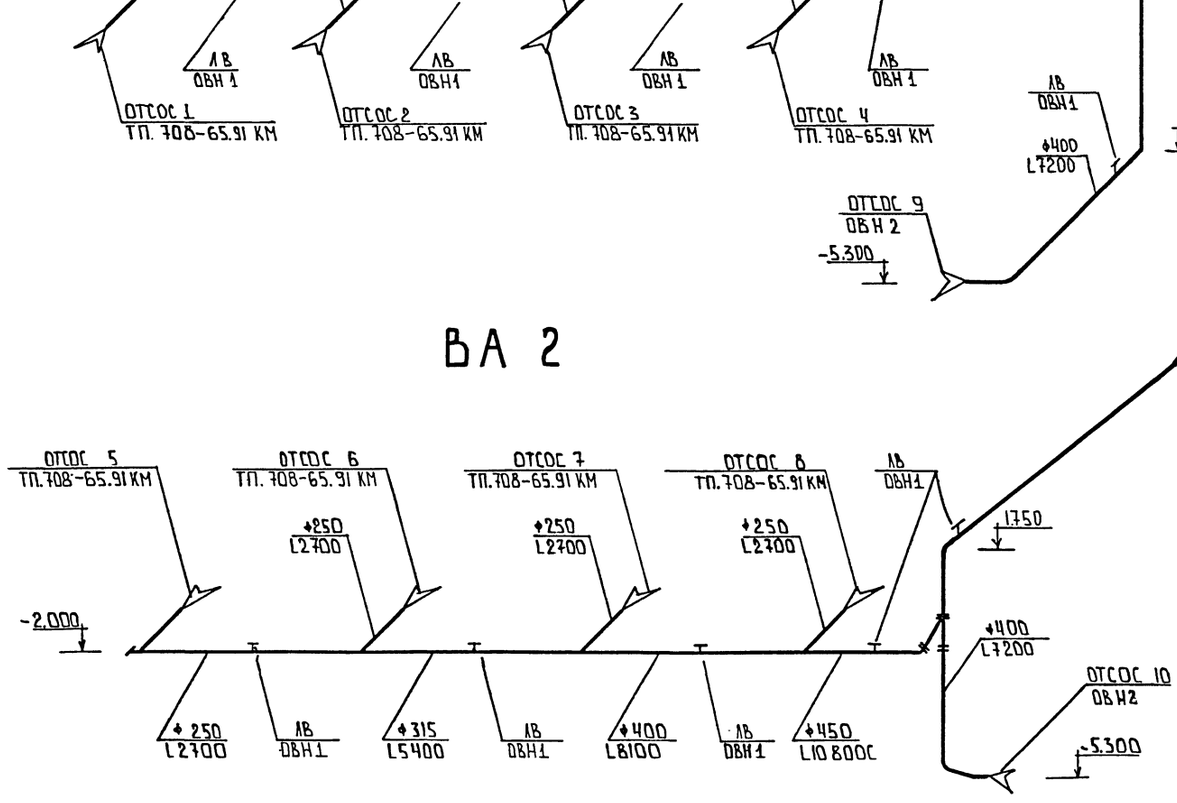

В1, В3

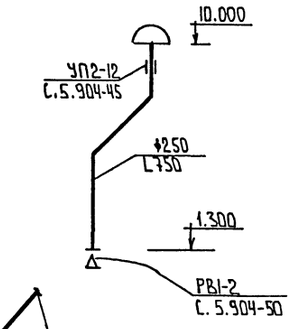

В2

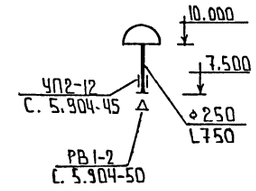

Привязан

Инв.№

ТП. 708-65.91 ОВ			
ГИП	Черевань		
Нач.отд.	Абрамович		
Н.контр.	Кригер		
Гл. спец.	Покидов		
Инженер	Григорьева		
Техник	Симонова		
Блок механизированных приемных пунктов для разгрузки железнодорожных вагонов и самосвалов с годовым грузооборотом 136тыс.т	Стадия: Р	Лист: 5	Листов:
Схемы систем ВА1, ВА2; В1-В3	ИНСТИТУТ ЛЕНИНГРАДСКИЙ ПРОМСТРОЙПРОЕКТ		

Инв. № подл. | Подпись и дата | Взам. инв. №

План на отм. 4,200; 4,700

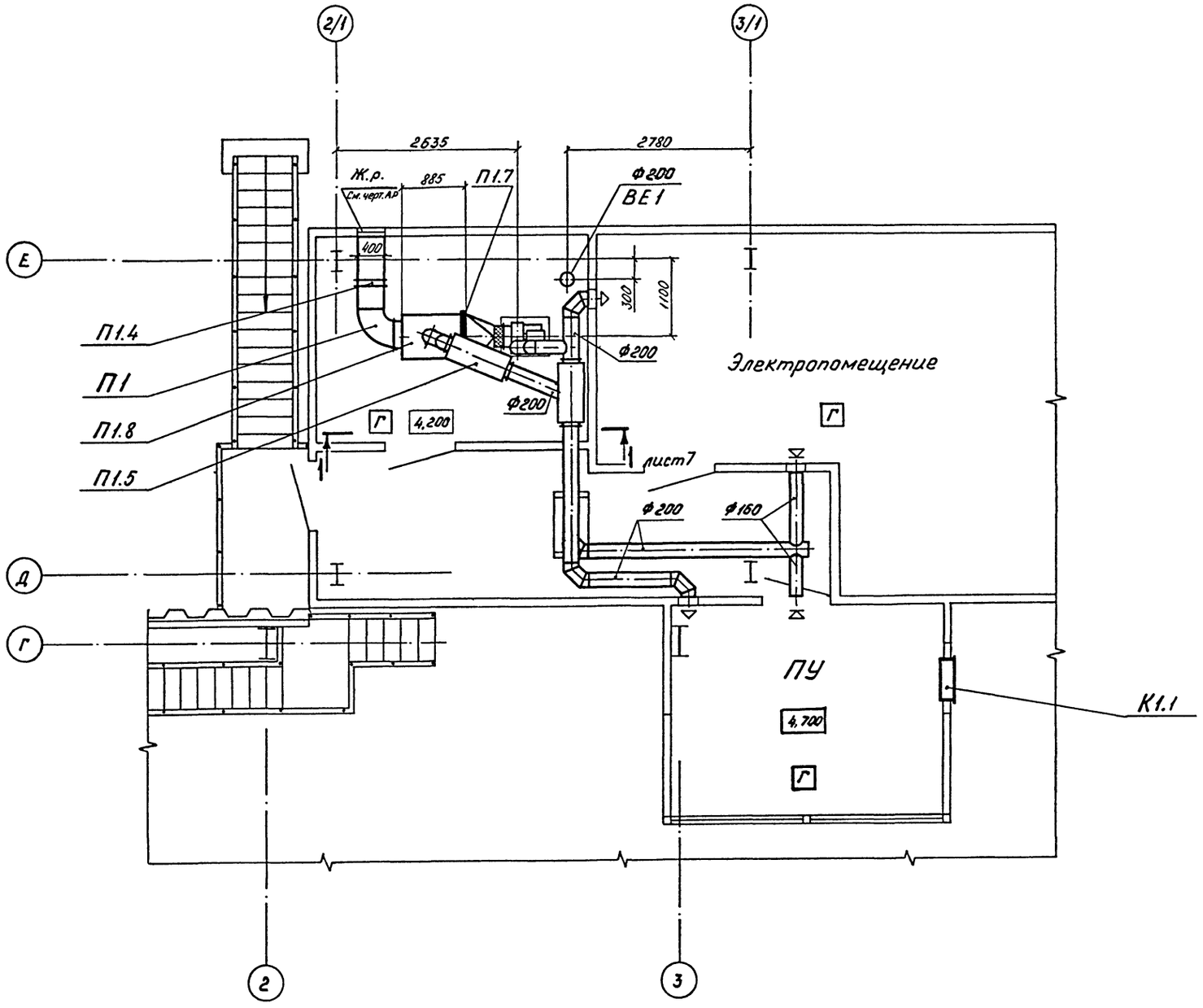

СПЕЦИФИКАЦИЯ

Марка, поз.	Обозначение	Наименование	Кол.	Масса ед., кг	Примечание
		П1			
П1.1	ТУ 22-5933-85	Вентилятор радиальный В-Ц4-75-2,5-Л.05			
		Положение ЛО°, исп. 1,			
		на виброизоляторах			
		комплектно с электродвигателем 4А71А2			
		N=0,75кВт; n=2840об/мин	1	36,3	
П1.2	5.904-38	Вставка гибкая			
		В.00.00-03	1	0,91	
П1.3	5.904-38	Вставка гибкая			
		Н.00.00-03	1	0,86	
П1.4	5.904-49 Вып.0,1	Заслонка воздушная			
		унифицированная			
		Р400×400 ЭсМ3016(63-0,25	1	19,0	
П1.5	5.904-17 Вып.0	Глушитель трубчатый ГТК 1-2 (Ф200)			
		АТЕ 187.000-01	2	17,9	
П1.6	5.904-13 Вып.1-2	Заслонка круглого			
		сечения Р 200 Р	1	4,85	
П1.7	ТУ 22-6119-85	Фильтр ячейковый			
		ФЯУБ	1	2,8	
П1.8	ОВН 2	Секция фильтровальная с одной ячейкой	1	115	
		К1			
К1.1	ТУ 16-579.037-80	Бытовой кондиционер			
		БК-1500	1	51	

Привязан

Инв.№

ТП 708-65.91 ОВ			
ГИП	Череванъ		
Нач.отд.	Абрамович		
Н.контр.	Волкова		
Гл.спец.	Покидов		
Зав.гр.	Чепурной		
Инж.1 кат	Григорьева		
Инженер	Усанова		
Блок механизированных приемных пунктов для разгрузки железнодорожных вагонов и самосвалов с годовым грузооборотом 136тыс.т	Стадия: Р	Лист: 6	Листов:
План на отм. 4,200 Установка П1. Спецификация.	ИНСТИТУТ ЛЕНИНГРАДСКИЙ ПРОМСТРОЙПРОЕКТ		

СОГЛАСОВАНО
Инв. № подл. | Подпись и дата | Взам. инв. №

Разрез 1-1

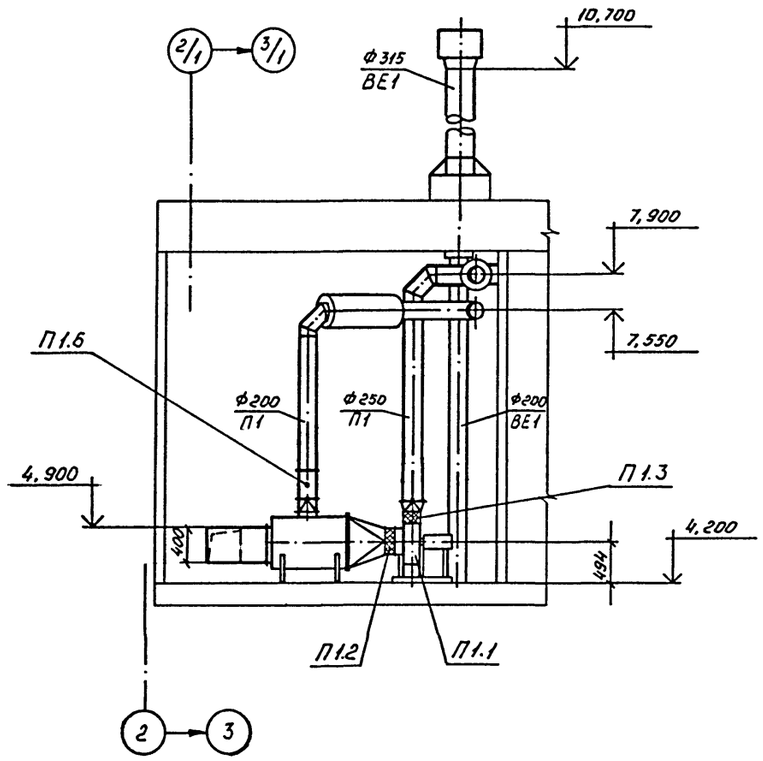

П1

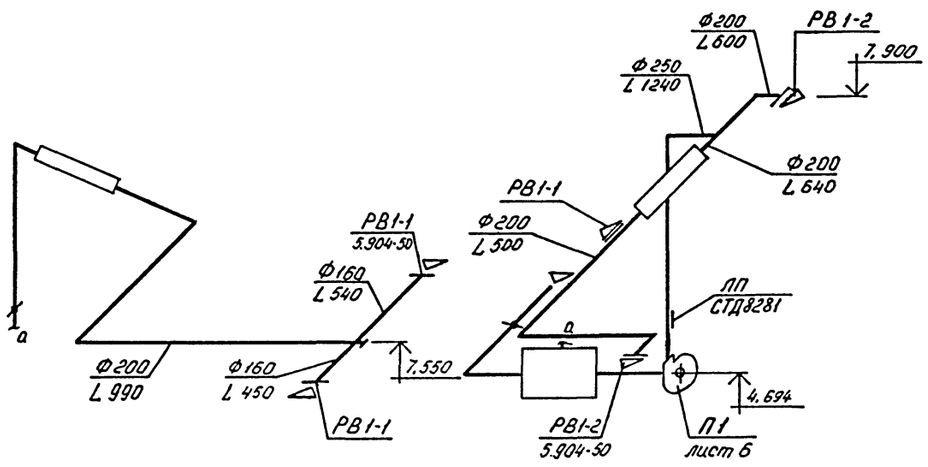

ВЕ1

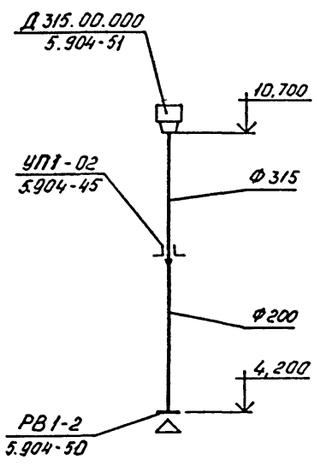

Привязан

Инв.№

				ТП 708-65.91 ОВ			
Г.И.П	Черевань						
Нач.отд.	Абрамович			Блок механизированных приемных пунктов для разгрузки железнодорожных вагонов и самосвалов с годовым грузооборотом 136тыс.т	Стадия	Лист	Листов
Н.контр.	Кригер				Р	7	
Гл.спец.	Покидов						
Зав.гр.	Чепурной			Установка П1. Разрез 1-1 Схемы систем П1; ВЕ1	ИНСТИТУТ ЛЕНИНГРАДСКИЙ ПРОМСТРОЙПРОЕКТ		
Инженер	Григорьева						
Инженер	Усанова						

Инв. №: подл. | Подпись и дата | Взам. инв. №

ТП 708-65.91 Альбом 5

ТИПОВОЙ ПРОЕКТ

Блок механизированных приёмных пунктов для разгрузки железнодорожных вагонов и самосвалов с годовым грузооборотом 136 тыс. т.

АЛЬБОМ 5

ЧЕРТЕЖИ ОБЩИХ ВИДОВ НЕТИПОВЫХ КОНСТРУКЦИЙ

Взам. инв. № | Подпись и дата | Инв. № подл.

Привязан

Инв. №

ИНСТИТУТ ЛЕНИНГРАДСКИЙ ПРОМСТРОЙПРОЕКТ

Обозначение	Наименование	Примечание
ОВН 1	Лючок для чистки воздуховодов.	
ОВН 2	Отсос.	
ОВН 3	Секция фильтровальная.	

Взам. инв. № | Подпись и дата | Инв. № подл.

Привязан

ИНСТИТУТ ЛЕНИНГРАДСКИЙ ПРОМСТРОЙПРОЕКТ

Инв. №

ТП 708-65.91 ОВН

Разраб.	Усанова	
Провер.	Волкова	
Рук. гр.	Чепурной	
Гл. спец.	Покидов	
Н. контр.	Волкова	
Утвердил	Абрамович	

Содержание.

Стадия	Лист	Листов
Р		

ИНСТИТУТ ЛЕНИНГРАДСКИЙ ПРОМСТРОЙПРОЕКТ

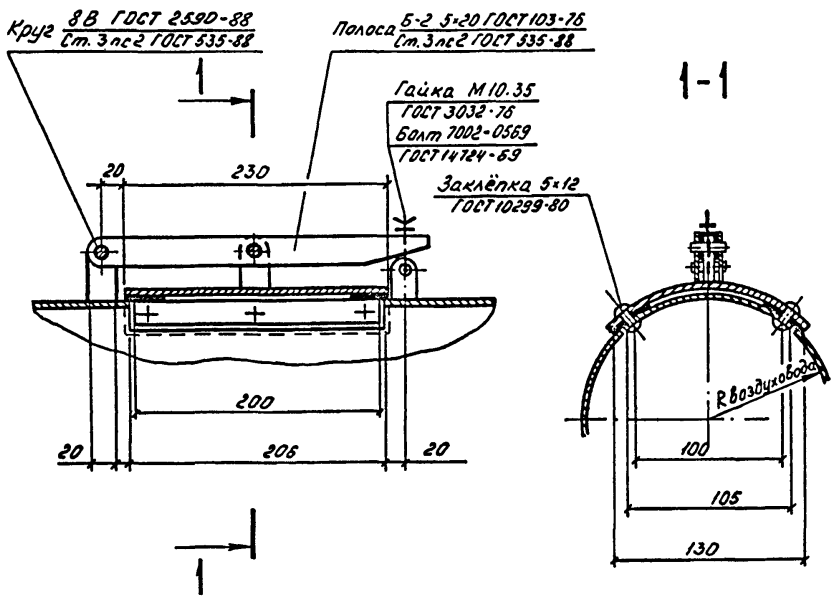

Сварные швы по ГОСТ 5264-80

Взам. инв. № | Подпись и дата | Инв. № подл.

Привязан

Инв. №

ТП 708-65.91 ОВН 1

Разраб.	Усанова	
Провер.	Волкова	
Рук. гр.	Чепурной	
Гл. спец.	Покидов	
Н. контр.	Волкова	
Утвердил	Абрамович	

Лючок для чистки воздуховодов.

Стадия	Лист	Листов
Р		

ИНСТИТУТ ЛЕНИНГРАДСКИЙ ПРОМСТРОЙПРОЕКТ

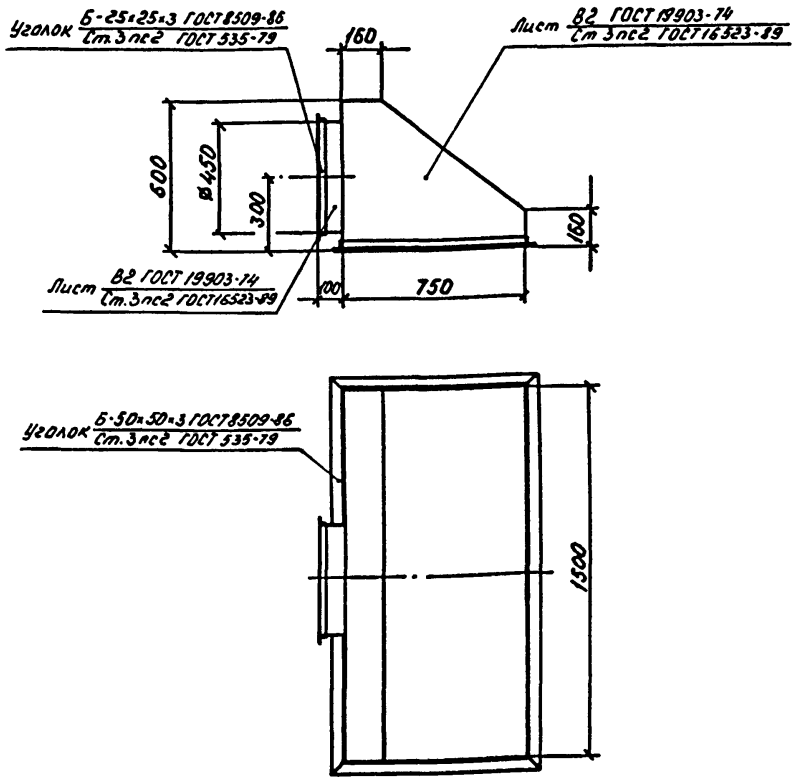

Сварные швы по ГОСТ 5264-80

Взам. инв. № | Подпись и дата | Инв. № подл.

Привязан

Инв. №

ТП 708-65.91 ОВН 2

Разраб.	Усанова	
Провер.	Волкова	
Рук. гр.	Чепурной	
Гл. спец.	Покидов	
Н. контр.	Волкова	
Утвердил	Абрамович	

Отсос.

Стадия	Лист	Листов
Р		

ИНСТИТУТ ЛЕНИНГРАДСКИЙ ПРОМСТРОЙПРОЕКТ

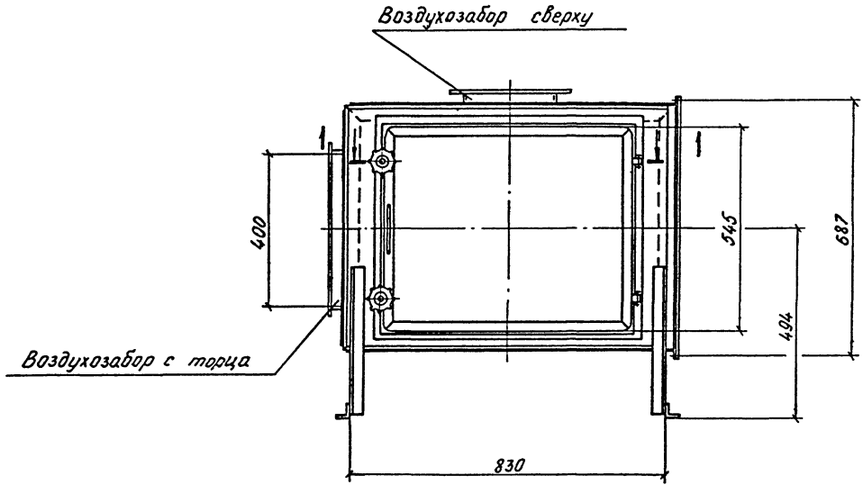

1-1 (1:2)

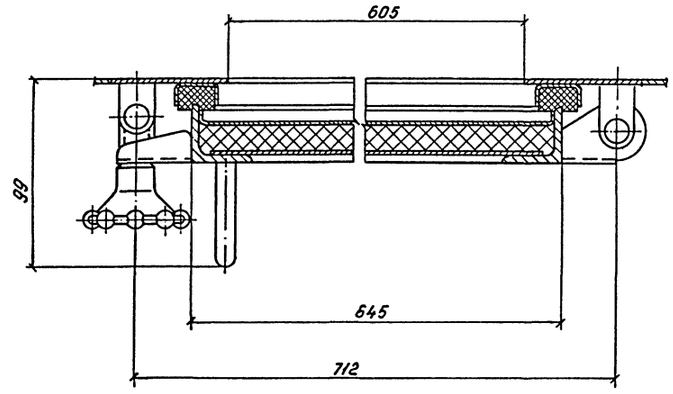

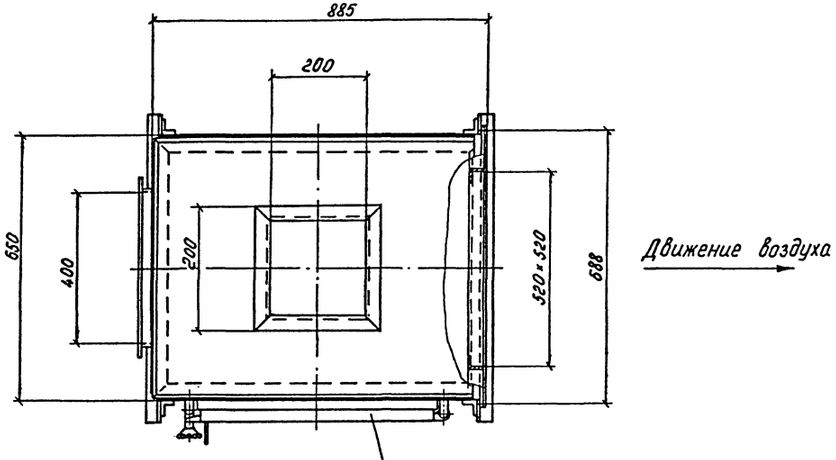

Люк утеплённый ЛУс 0,6×0,5
Серия 5.904-4

Привязан

Инв.№

Разраб.	Усанова		ТП 708-65.91 ОВН3		
Провер.	Волкова				
Рук.гр.	Чепурной		Секция фильтровальная.	Стадия	Лист	Листов
Гл.спец.	Лукидов			Р		
Н.контр.	Волкова			ИНСТИТУТ ЛЕНИНГРАДСКИЙ ПРОМСТРОЙПРОЕКТ		
Утвердил	Абрамович					

Инв. № подл. | Подпись и дата | Взам инв. №

ТП 708—65.91 Альбом 5

Общие указания

1. Рабочая документация разработана на основании:

— технологического задания института Промтрансниипроект г. Москва;

— архитектурно-строительных чертежей Ленинградского института Промстройпроект.

2. Подключение производственного водопровода и производственной канализации блока предусматривается к одноименным сетям предприятия, на котором намечено строительство. Наружные сети обеспечивают потребителей расходами и напорами.

3. В здании запроектированы следующие сети:

а) производственный водопровод;

б) производственная канализация (напорная).

4. Производственный водопровод запроектирован для периодической влажной уборки пола в теплое время года. Расчетный расход на гидросмыв составляет 1,2 л/с. Потребный напор на вводе 10,0 м.

5. Производственная канализация запроектирована для удаления случайных вод из заглубленной части приемного устройства, для чего предусматриваются лотки и зумф с насосом марки ГНОМ 10-10т производительностью Q=10 м³/ч и напором H=10м. Работа насоса автоматическая в зависимости от уровней воды в зумфе. Лотки и зумф смотрите чертежи марки КЖ и АР.

6. При привязке проекта:

а) откорректировать направление вводов водопровода и выпусков канализации и определить их отметки;

б) при наличии в воде производственного водопровода механических примесей более 50 мг/л, на вводе установить сетчатые фильтры.

7. Мероприятия наружного пожаротушения выполняются при привязке проекта. Расход на наружное пожаротушение — 10 л/с.

Согласовано: Гл. инж. проекта Лисина; Отдел №5 АР Лисина; Гл. инж. ПТМ Боженевский; Зав. инж. по ПТМ

Инв.№ подл. | Подпись и дата | Взам. инв.№

„Рабочие чертежи выполнены в соответствии с действующими нормами и правилами проектирования."

Главный инженер проекта Черевань

Основные показатели по чертежам водопровода и канализации

Наименование системы	Потребный напор на вводе м.водст.	Расчетный расход м³/сут	м³/ч	л/с	при пожаре	Установленная мощность электродвиг. квт	Примечание
Производственный водопровод	10,0	1,0	1,0	1,2	—		
Производственная канализация (напорная)	—	1,0	1,0	1,2			

Ведомость рабочих чертежей основного комплекта

Лист	Наименование	Примечание
1	Общие данные	
2	Планы на отм. -0,150, 0.500, 1.700; -3.000; -5.550.	
	Схемы ВЗ, КЗ.	

Ведомость ссылочных и прилагаемых документов

Обозначение	Наименование	Примечание
	Ссылочные документы	
Серия 3.900-9 выпуск 3	Опорные конструкции и средства крепления трубопроводов к металлическим колоннам.	
Серия 3.900-9 выпуск 4	Опорные конструкции и средства крепления к стенам, перекрытиям и полам.	
	Прилагаемые документы	
ТП альбом	Спецификация оборудования	
ТП альбом	Ведомость потребности в материалах	

Привязан

ИНСТИТУТ ЛЕНИНГРАДСКИЙ ПРОМСТРОЙПРОЕКТ

Инв.№

ТП 708—65.91 ВК

ГИП	Черевань	
Нач.отд.	Пантелеев	
Н.контр.	Сиротенко	
Гл.констр.	Сиротенко	
Зав.гр.	Антилогова	
Инж.1кат	Доронина	
Инженер		
Инженер		

Блок механизированных приемных пунктов для разгрузки железнодорожных вагонов и самосвалов с годовым грузооборотом 136тыс.т

Стадия	Лист	Листов
Р	1	

Общие данные

ИНСТИТУТ ЛЕНИНГРАДСКИЙ ПРОМСТРОЙПРОЕКТ

ТП 708—65.91 Альбом 5

ПЛАН НА ОТМ. -0.150, 0.500, 1.700.

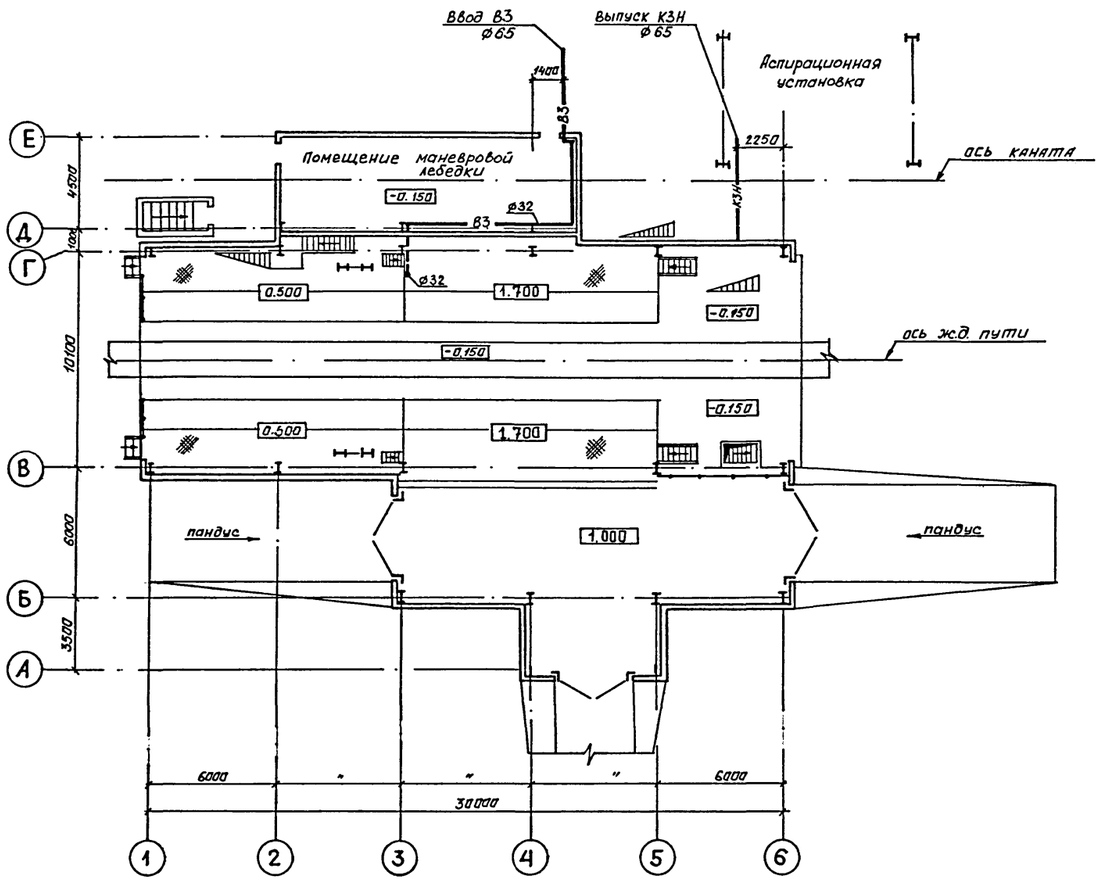

ПЛАН НА ОТМ. -3.000

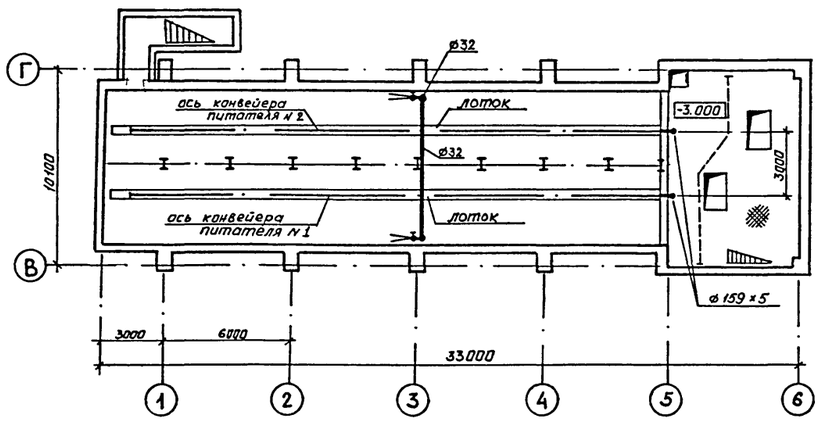

ПЛАН НА ОТМ. -5.550

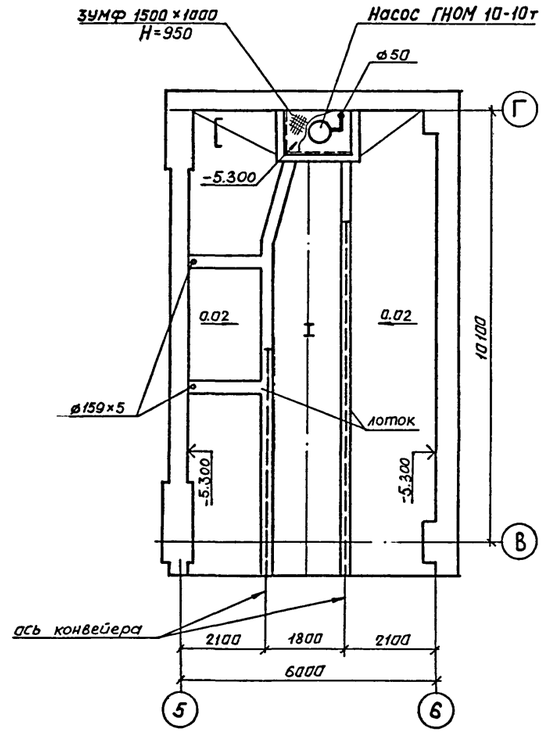

К3

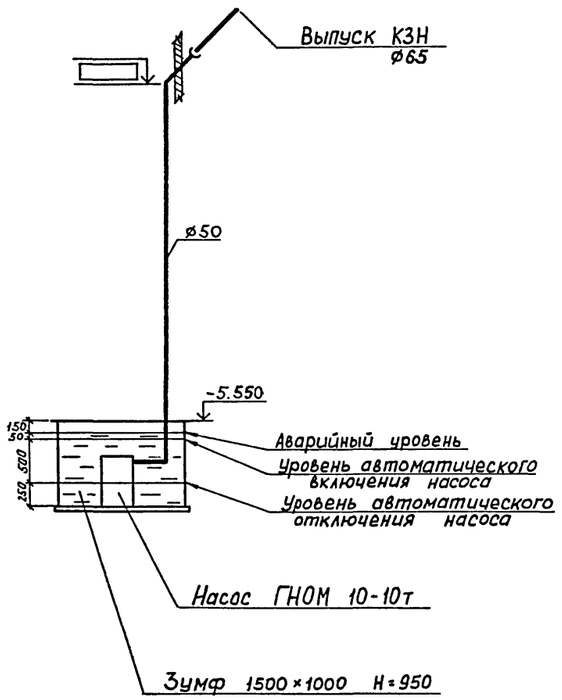

В3

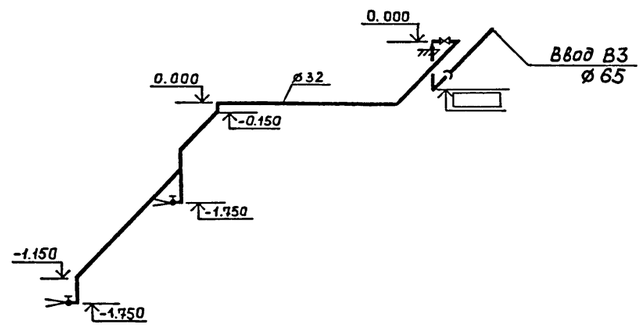

Привязан

Инв.№

ГИП	Черевань	
Нач.отд.	Пантелеев	
Н.контр.	Сиротенко	
Гл.констр.	Сиротенко	
Зав.гр.	Анпилогова	
Инж.1 кат	Доронина	

ТП 708—65.91 ВК

Блок механизированных приемных пунктов для разгрузки железнодорожных вагонов и самосвалов с годовым грузооборотом 136тыс.т

Стадия	Лист	Листов
Р	2	

Планы на отм. -0.150, 0.500, 1.700; -3.000; -5.550. Схемы В3, К3

ИНСТИТУТ ЛЕНИНГРАДСКИЙ ПРОМСТРОЙПРОЕКТ

Инв.№ подл. | Подпись и дата | Взам. инв.№

gost.e-ecolog.ru