ТИПОВОЙ ПРОЕКТ

708 – 65.91

БЛОК МЕХАНИЗИРОВАННЫХ ПРИЕМНЫХ ПУНКТОВ ДЛЯ РАЗГРУЗКИ ЖЕЛЕЗНОДОРОЖНЫХ ВАГОНОВ И САМОСВАЛОВ С ГОДОВЫМ ГРУЗООБОРОТОМ 136 ТЫС.Т.

АЛЬБОМ 3

КЖ КОНСТРУКЦИИ ЖЕЛЕЗОБЕТОННЫЕ

Ц 00025-03

gost.e-ecolog.ru

ТИПОВОЙ ПРОЕКТ

708 - 65.91

БЛОК МЕХАНИЗИРОВАННЫХ ПРИЕМНЫХ ПУНКТОВ ДЛЯ РАЗГРУЗКИ ЖЕЛЕЗНОДОРОЖНЫХ ВАГОНОВ И САМОСВАЛОВ С ГОДОВЫМ ГРУЗООБОРОТОМ 136 ТЫС.Т.

АЛЬБОМ 3

Перечень альбомов

АЛЬБОМ	1	ПЗ	ПОЯСНИТЕЛЬНАЯ ЗАПИСКА
		ТХ	ТЕХНОЛОГИЯ ПРОИЗВОДСТВА
		ТХН	ОБЩИЕ ВИДЫ НЕТИПОВЫХ ТЕХНОЛОГИЧЕСКИХ КОНСТРУКЦИЙ
		СС	СВЯЗЬ И СИГНАЛИЗАЦИЯ
АЛЬБОМ	2	АР	АРХИТЕКТУРНЫЕ РЕШЕНИЯ
		КМ	КОНСТРУКЦИИ МЕТАЛЛИЧЕСКИЕ
АЛЬБОМ	3	КЖ	КОНСТРУКЦИИ ЖЕЛЕЗОБЕТОННЫЕ
АЛЬБОМ	4	КЖИ	СТРОИТЕЛЬНЫЕ ИЗДЕЛИЯ
АЛЬБОМ	5	ОВ	ОТОПЛЕНИЕ И ВЕНТИЛЯЦИЯ
		ОВН	ОБЩИЕ ВИДЫ НЕТИПОВЫХ КОНСТРУКЦИЙ
		ВК	ВОДОПРОВОД И КАНАЛИЗАЦИЯ
АЛЬБОМ	6	ЭМ	СИЛОВОЕ ЭЛЕКТРООБОРУДОВАНИЕ
		ЭО	ЭЛЕКТРИЧЕСКОЕ ОСВЕЩЕНИЕ
АЛЬБОМ	7		УСТРОЙСТВО КОМПЛЕКТНОЕ, НИЗКОВОЛЬТНОЕ. ТЕХНИЧЕСКАЯ ДОКУМЕНТАЦИЯ, ПЕРЕДАВАЕМАЯ ПРЕДПРИЯТИЮ - ИЗГОТОВИТЕЛЮ
АЛЬБОМ	8	СО	СПЕЦИФИКАЦИИ ОБОРУДОВАНИЯ
АЛЬБОМ	9	ВМ	ВЕДОМОСТИ ПОТРЕБНОСТИ В МАТЕРИАЛАХ
АЛЬБОМ	10	С	СМЕТЫ ЧАСТЬ 1, 2

РАЗРАБОТАН:
ИНСТИТУТАМИ

"ПРОМТРАНСНИИПРОЕКТ"

ГЛАВНЫЙ ИНЖЕНЕР ИНСТИТУТА — В.И.ПОЛЯКОВ
ГЛАВНЫЙ ИНЖЕНЕР ПРОЕКТА — В.К.ВИНОГРАДОВ

"ЛЕНИНГРАДСКИЙ ПРОМСТРОЙПРОЕКТ"

ГЛАВНЫЙ ИНЖЕНЕР ИНСТИТУТА — В.А.СЕМЕНОВ
ГЛАВНЫЙ ИНЖЕНЕР ПРОЕКТА — Т.В.ЧЕРЕВАНЬ

"УКРНИИПРОЕКТСТАЛЬКОНСТРУКЦИЯ"

ГЛАВНЫЙ ИНЖЕНЕР ИНСТИТУТА — В.И.ГОРДЕЕВ
ГЛАВНЫЙ ИНЖЕНЕР ПРОЕКТА — А.Я.МЕЛЬНИЧЕНКО

ЧЕЛЯБИНСКОЕ ОТДЕЛЕНИЕ "ТЯЖПРОМЭЛЕКТРОПРОЕКТ"

ГЛАВНЫЙ ИНЖЕНЕР ИНСТИТУТА — В.В.ГОЛИКОВ
ГЛАВНЫЙ ИНЖЕНЕР ПРОЕКТА — Э.Ц.ФИЛИШКЕВИЧ

УТВЕРЖДЕН Госстроем СССР
ПРОТОКОЛ 93 от 17.12.87 г.
ВВЕДЕН В ДЕЙСТВИЕ Промтрансниипроектом
ПРИКАЗ 68 от 20.08.93 г.

С учетом письма Ленпромстройпроекта
№ 21-16-22 от 25.05.92 г.

ТП 708-65.91 альбом 3

ВЕДОМОСТЬ РАБОЧИХ ЧЕРТЕЖЕЙ ОСНОВНОГО КОМПЛЕКТА КЖ

Лист	Наименование	Примечание
I	Общие данные.	
2	Схема расположения конструкций нулевого цикла.Лист I.	
3	Схема расположения конструкций нулевого цикла.Лист 2.	
4	Схема расположения конструкций нулевого цикла.Лист 3.	
5	Схема расположения конструкций нулевого цикла.Лист 4.	
6	Подбункерный тоннель ТмI. План на отметке -0,I50.	
7	Подбункерный тоннель ТмI. План на отметках -3,250; -5,550.	
8	Подбункерный тоннель ТмI. Разрезы I-I,2-2,5-5.Узел I.	
9	Подбункерный тоннель ТмI. Разрезы 3-3,4-4,8-8,I2-I2. Узлы II, III, IУ.	
I0	Подбункерный тоннель ТмI. Разрезы 6-6,9-9 + II-II. Спецификация.	
II	Подбункерный тоннель ТмI. Схемы армирования и расположения поддерживающих каркасов в днище. Узлы I, II.	
I2	Подбункерный тоннель ТмI. Схема раскладки поперечной нижней арматуры днища. Разрез 9-9.	
I3	Подбункерный тоннель ТмI. Схема раскладки продольной нижней арматуры днища. Разрезы I0-I0, I7-I7.	
I4	Подбункерный тоннель ТмI. Схема раскладки верхней арматуры днища. Разрезы II-II, I6-I6.	
I5	Подбункерный тоннель ТмI. Схема армирования. Разрезы I-I,2-2,7-7,8-8.	
I6	Подбункерный тоннель ТмI. Схема армирования. Разрезы 3-3,4-4,5-5,6-6,I5-I5.	
I7	Подбункерный тоннель ТмI. Схема армирования. Разрезы I2-I2 + I4-I4, 25-25, 27-27 + 29-29.	
I8	Подбункерный тоннель ТмI. Схема армирования. Разрезы I8-I8 + 24-24.	
I9	Подбункерный тоннель ТмI. Схема армирования. Разрезы 26-26, 37-37 + 4I-4I.	
20	Подбункерный тоннель ТмI. Схема армирования. Разрезы 30-30 + 36-36.	
2I	Подбункерный тоннель ТмI. Спецификация арматуры. Лист I.	
22	Подбункерный тоннель ТмI. Спецификация арматуры. Лист 2.	
23	Подбункерный тоннель ТмI. Плита перекрытия ПмI на отметке 0,I80.	
24	Подбункерный тоннель ТмI. Плита перекрытия Пм2 на отметке 0,I80.	
25	Фундамент под лебедку ФОмI. Лист I.	
26	Фундамент под лебедку ФОмI. Лист 2.	
27	Фундамент под лебедку ФОмI. Схема армирования.	
28	Фундаменты ФОм2, ФОм3. Лист I.	
29	Фундаменты ФОм2,ФОм3,ФОм4. Лист 2.	
30	Фундаменты ФОм5, ФОм6.	
3I	Фундаменты ФОм7, ФОм8, Фм6.	
32	Подпорные стены ПСI, ПС4.	
33	Подпорные стены ПС2, ПС3.	
34	Подпорные стены ПСмI, ПСм2. Фундаменты Фм2, Фм3.	
35	Фундаменты ФмI, Фм4, Фм5.	
36	Приямок ПрмI. Лист I.	
37	Приямок ПрмI. Лист 2.	

Типовой проект разработан в соответствии с действующими нормами и правилами и предусматривает мероприятия, обеспечивающие взрывную, взрывопожарную и пожарную безопасность при эксплуатации здания.

Главный инженер проекта Т.В.Черевань

ВЕДОМОСТЬ ССЫЛОЧНЫХ И ПРИЛАГАЕМЫХ ДОКУМЕНТОВ

Обозначение	Наименование	Примечание
	ССЫЛОЧНЫЕ ДОКУМЕНТЫ	
Серия I.4I0-3	Сетки сварные для армирования железобетонных конструкций	
Серия I.400-I5	Унифицированные закладные изделия железобетонных конструкций для крепления технологических коммуникаций и устройств	
Серия 3.900.I-I2	Изделия железобетонные для лотков канализации	
ГОСТ 24379.I-80	Болты фундаментные. Общие технические условия. Конструкция и размеры.	
ГОСТ I3579-78*	Блоки бетонные для стен подвалов	
	ПРИЛАГАЕМЫЕ ДОКУМЕНТЫ	
ТП 708-65.9I - -КЖ ВМI	Ведомость потребности в материалах к основному комплекту рабочих чертежей марки "КЖ" Монолитные конструкции.	
ТП 708-65.9I - -КЖ ВМ2	Ведомость потребности в материалах к основному комплекту рабочих чертежей марки "КЖ" Сборные конструкции.	

ВЕДОМОСТЬ СПЕЦИФИКАЦИЙ

Лист	Наименование	Примечание
5	Спецификация к схеме расположения конструкций нулевого цикла.	
I0	Спецификация сборочных единиц подбункерного тоннеля.	
2I	Спецификация арматуры подбункерного тоннеля.	
22	Спецификация арматуры подбункерного тоннеля.	
23	Спецификация сборочных единиц и деталей плиты перекрытия ТмI.	
24	Спецификация арматуры плиты Тм2.	
26	Спецификация сборочных единиц фундамента ФОмI.	
27	Спецификация арматуры фундамента ФОмI.	
29	Спецификация сборочных единиц и деталей фундаментов ФОм2, ФОм3, ФОм4.	
30	Спецификация сборочных единиц и деталей фундаментов ФОм5, ФОм6.	
3I	Спецификация сборочных единиц и деталей фундаментов ФОм7, ФОм8, Фм6.	
33	Спецификация сборочных элементов подпорных стен ПСI, ПС2, ПС3, ПС4.	
34	Спецификация сборочных элементов и деталей подпорных стен ПСмI, ПСм2, фундаментов Фм2, Фм3.	
35	Спецификация сборочных элементов и деталей фундаментов ФмI, Фм4, Фм5.	
37	Спецификация арматуры приямка ПРмI.	

ОБЩИЕ УКАЗАНИЯ

I. Проект разработан для строительства в следующих природных условиях:
   а) сейсмичность района не выше 6 баллов;
   б) территория без подработок горными выработками;
   в) нормативное значение ветрового давления - 0,23 кПА (23 кг/м^2);
   г) нормативное значение веса снегового покрова- I,0кПА (I00кг/м^2);
   д) расчетная зимняя температура наружного воздуха минус 30^{0}С;
   е) рельеф территории спокойный, грунтовые воды отсутствуют.
2. Грунты в основаниях фундаментов сооружений непучинистые, непросадочные со следующими нормативными характеристиками:
   а) плотность - γ = I800 кг/м^3;
   б) угол внутреннего трения - φ = 28^0;
   в) удельное сцепление - С = 2 кПА (0,02 кгс/см^2);
   г) модуль деформации - Е = I4,7 мПА (I50 кгс/см^2).
3. Под монолитными железобетонными конструкциями предусматривается бетонная подготовка из бетона класса В3,5 толщиной I00 мм, превышающая габарит подошвы на I00 мм в каждую сторону.
4. Класс бетона и характеристики сталей приведены на листах проекта или указаны в соответствующих сериях.
5. строительные работы должны выполняться в соответствии с действующими правилами производства и приемки работ.
6. Все закладные и соединительные изделия защищаются от коррозии лакокрасочным покрытием: эмаль ПФ-II5 или ПФ-I33 в два слоя по слою грунтовки.
7. Класс ответственности сооружения в соответствии со СНиП 2.0I.07-85 принят III.

ВЕДОМОСТЬ ОБЪЕМОВ СБОРНЫХ БЕТОННЫХ И ЖЕЛЕЗОБЕТОННЫХ КОНСТРУКЦИИ

Наименование группы элементов конструкции	Код.	Кол.,м^3	Примечание
Блоки бетонные	58II00	I8,2	
Элементы подпорных стен		64,0	
Лотки		8,I	
Плиты лотков		2,5	

Привязан

Инв.№

ГИП	Черевань		ТП 708—65.91 КЖ
Нач.отд.	Костючик		
Н.контр.	Шурмин		Блок механизированных приемных пунктов для разгрузки железнодорожных вагонов и самосвалов с годовым грузооборотом 136тыс.т
Гл.констр.	Шатов		Стадия: Р; Лист: I; Листов:
Зав.гр.	Ганзбург		Общие данные
Инж.1 кат	Бродская		ИНСТИТУТ ЛЕНИНГРАДСКИЙ ПРОМСТРОЙПРОЕКТ
Инженер	Иванова		
Инженер			

СОГЛАСОВАНО

Инв.№ подл. | Подпись и дата | Взам. инв.№ | Инв.№ дубл. | Зав. гр. АР

ТП 708-65.91 альбом 3

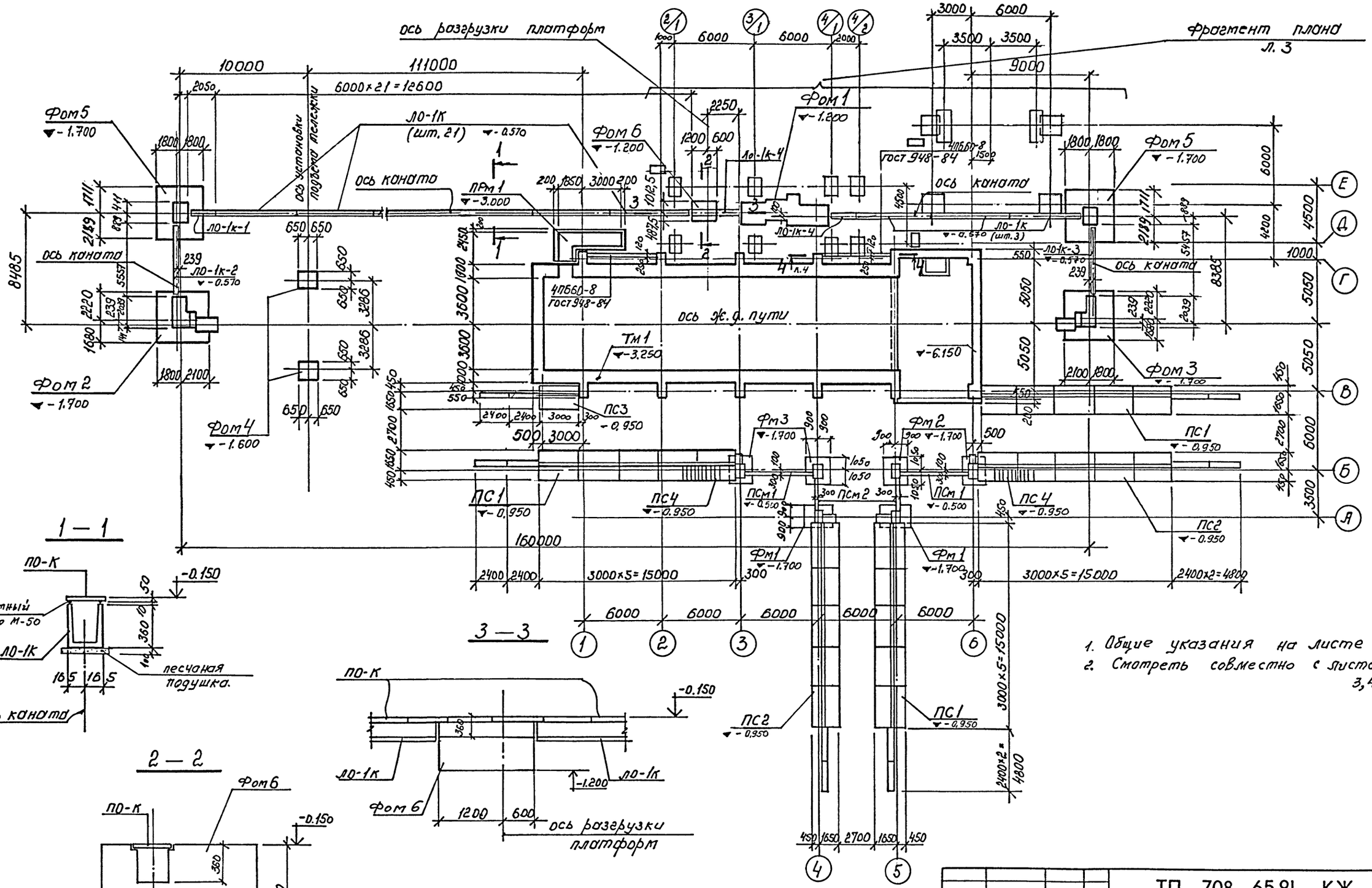

ГИП	Черевань		
Нач.отд.	Костючик		
Н.контр.	Шурмин		
Гл.констр.	Шатов		
Зав.гр.	Ганзбург		
Инж.1 кат	Бродская		
Инженер	Иванова		
Инженер	Шеглова		

ТП 708—65.91 КЖ

Блок механизированных приемных пунктов для разгрузки железнодорожных вагонов и самосвалов с годовым грузооборотом 136тыс.т

Стадия	Лист	Листов
Р	2	

Схема расположения конструкций нулевого цикла. лист 1

ИНСТИТУТ ЛЕНИНГРАДСКИЙ ПРОМСТРОЙПРОЕКТ

Привязан

Инв.№

СОГЛАСОВАНО

Инв.№ подл. | Подпись и дата | Взам. инв.№

Ц00025-03 4

ТП 708-65.91 альбом 3

Фрагмент плана

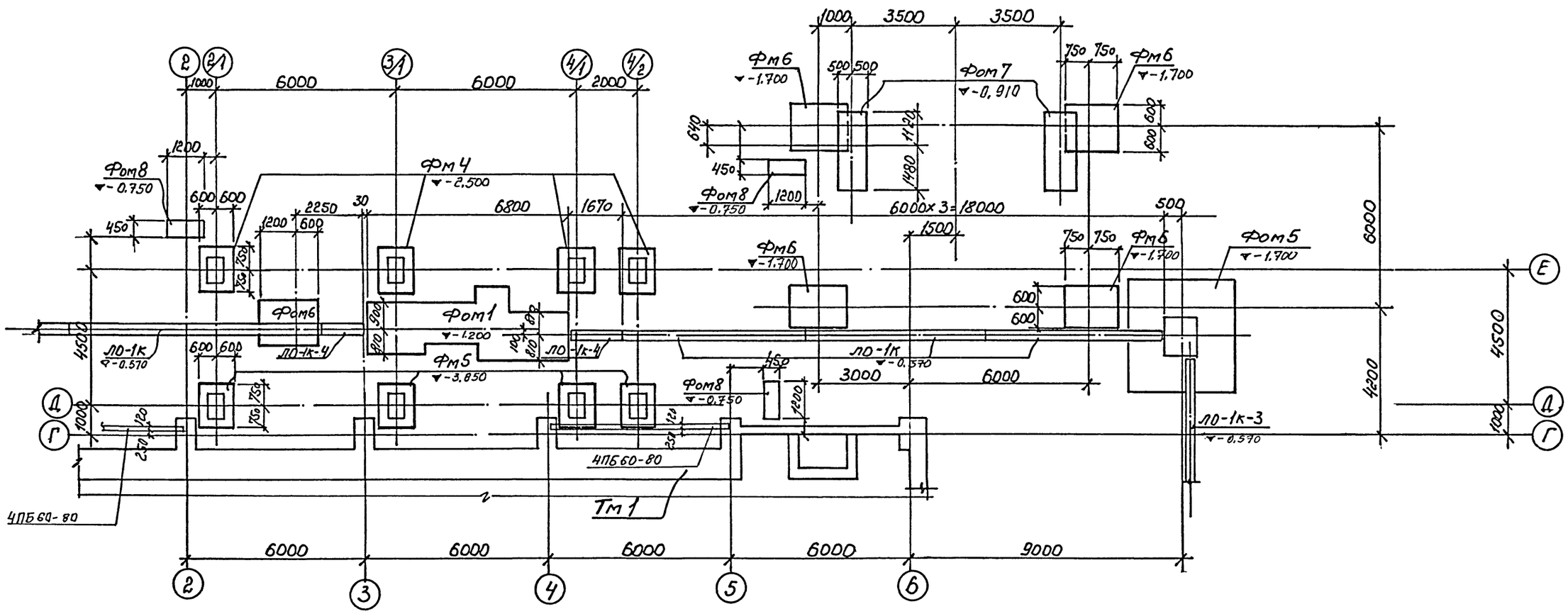

смотреть совместно с листом 2.

Привязан			
Инв.№			

ГИП	Черевань	
Нач.отд.	Костючик	
Н.контр.	Шурмин	
Гл.конструктор	Шатов	
Зав.гр.	Ганзбург	
Инж.1 кат	Бродская	
Инженер	Иванова	
Инженер	Шеглова	

ТП 708—65.91 КЖ

Блок механизированных приемных пунктов для разгрузки железнодорожных вагонов и самосвалов с годовым грузооборотом 136тыс.т

Стадия	Лист	Листов
Р	3	

Схемы расположений конструкций нулевого цикла. лист 2

ИНСТИТУТ ЛЕНИНГРАДСКИЙ ПРОМСТРОЙПРОЕКТ

Ц00025-03 5

СОГЛАСОВАНО

Инв.№ подл. | Подпись и дата | Взам. инв.№

ТП 708-65.91 альбом 3

Схема расположения плит перекрытия лотков

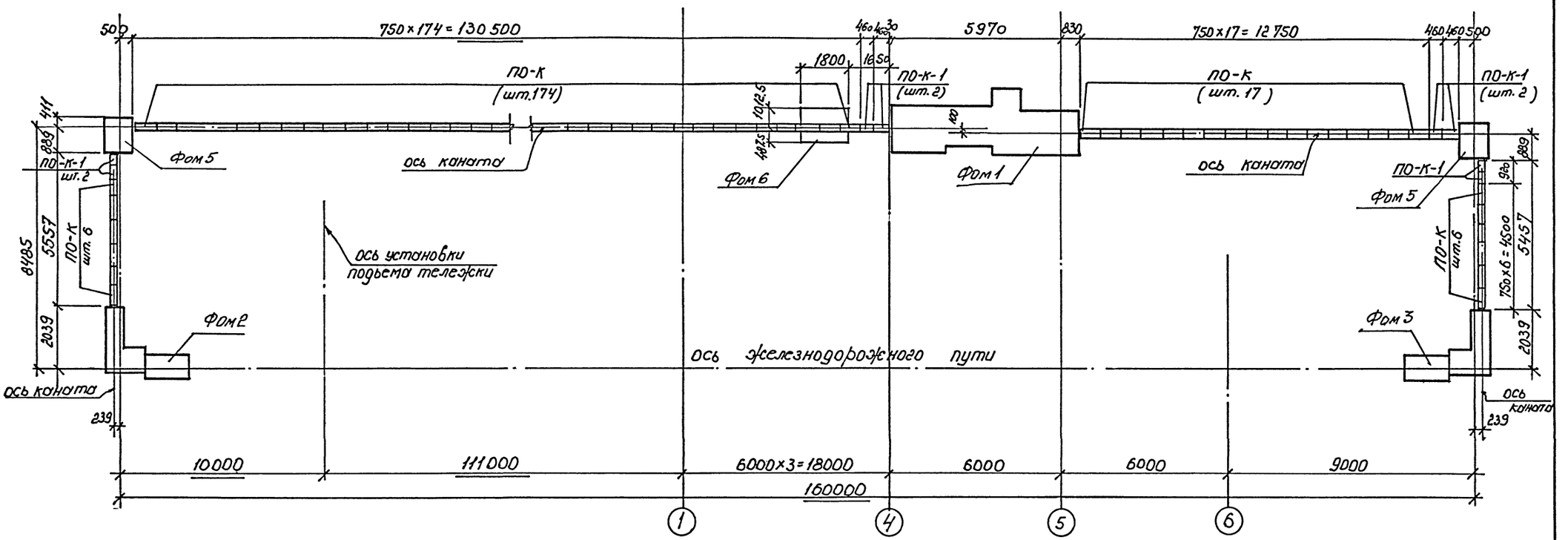

4—4

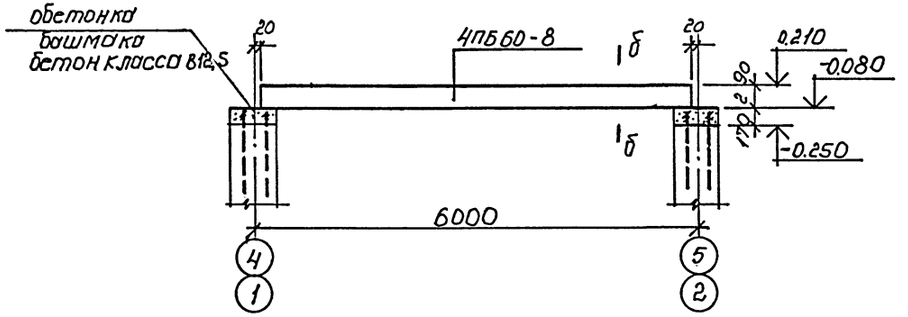

б—б

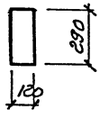

Смотреть совместно с листами 2, 3, 5.

ГИП	Черевань		ТП 708—65.91 КЖ
Нач.отд.	Костючик		
Н.контр.	Шурмин		Блок механизированных приемных пунктов для разгрузки железнодорожных вагонов и самосвалов с годовым грузооборотом 136тыс.т — Стадия: Р; Лист: 4; Листов:
Гл.констр.	Шатов		
Зав.гр.	Ганзбург		
Инж.1 кат	Бродская		Схема расположения конструкций нулевого цикла лист 3 — ИНСТИТУТ ЛЕНИНГРАДСКИЙ ПРОМСТРОЙПРОЕКТ
Инженер	Иванова		
Инженер	Шеглова		

Привязан

Инв.№

Инв.№ подл. | Подпись и дата | Взам. инв.№

СОГЛАСОВАНО

Ц00025-03 6

ТП 708-65.91 альбом 3

Схема набетонок на фундаментах Фм1, 2, 3.

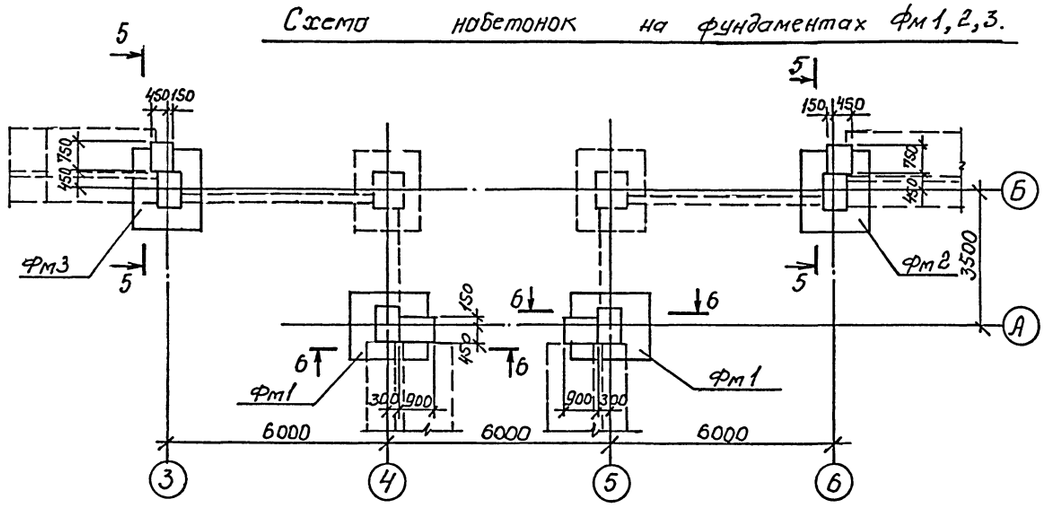

Марка, поз	Обозначение	Наименование	Кол.	Масса ед., кг	Примечание
ЛО-1К	серия 3.900.1-12	лоток ЛО-1К	24	750	
ЛО-1К-1	ТП 708-65.91 КЖСИ-ЛО-1К-1	ЛО-1К-1	1		
ЛО-1К-2	ТП 708-65.91 КЖСИ-ЛО-1К-2	ЛО-1К-2	1		
ЛО-1К-3	ТП 708-65.91 КЖСИ-ЛО-1К-2	ЛО-1К-3	1		
ЛО-1К-4	ТП 708-65.91 КЖСИ-ЛО-1К-1	ЛО-1К-4	2		
ПО-К	серия 3.900.1-12	ПО-К	203	30	
ПО-К-1	ТП 708-65.91 КЖСИ-ПОК-1	ПО-К-1	8		
4ПБ60-8	ГОСТ 948-84	перемычка 4ПБ60-8	2		
		набетонки			
		бетон класса В12.5	6.2	м³	

Марка, поз	Обозначение	Наименование	Кол.	Масса ед., кг	Примечание
Тм1	ТП 708-65.91 л.	тоннель Тм1	1		
Фом1	л.25,26	фундамент Фом1	1		
Фом2	л.28,29	Фом2	1		
Фом3	л.28,29	Фом3	1		
Фом4	л.29	Фом4	2		
Фом5	л.30	Фом5	2		
Фом6	л.30	Фом6	1		
Фом7	л.31	Фом7	4		
Фом8	л.31	Фом8	3		
Фм1	л.35	фундамент Фм1	2		
Фм2	л.34	Фм2	2		
Фм3	л.34	Фм3	2		
Фм4	л.35	Фм4	4		
Фм5	л.35	Фм5	4		
Фм6	л.31	Фм6	4		
ПС1	ТП 708-65.91 л.32	подпорная стена ПС1	3		
ПС2	л. 33	ПС2	2		
ПС3	л. 33	ПС3	1		
ПС4	л.32	ПС4	2		
ПСм1	л.34	ПСм1	2		
ПСм2	л.34	ПСм2	2		
Прм1	ТП 708-65.91 л.36,37	приямок Прм1	1		

5—5

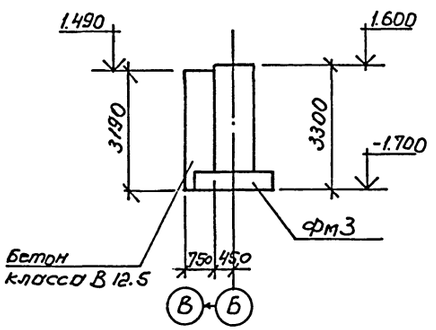

6—6

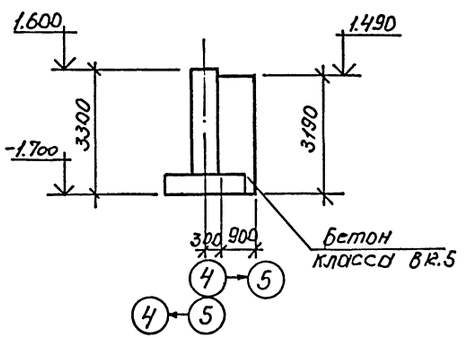

Привязан

Инв.№

Инв.№ подл. | Подпись и дата | Взам. инв.№

ГИП	Черевань		
Нач.отд.	Костючик		
Н.контр.	Шурмин		
Гл.констр.	Шатов		
Зав.гр.	Ганзбург		
Инж.1 кат	Бродская		
Инженер	Иванова		
Инженер	Щеглова		

ТП 708—65.91 КЖ

Блок механизированных приемных пунктов для разгрузки железнодорожных вагонов и самосвалов с годовым грузооборотом 136тыс.т

Стадия	Лист	Листов
Р	5	

Схема расположения конструкций нулевого цикла лист 4

ИНСТИТУТ ЛЕНИНГРАДСКИЙ ПРОМСТРОЙПРОЕКТ

ТП 708-65.91 альбом 3

СОГЛАСОВАНО

Инв.№ подл. | Подпись и дата | Взам. инв.№

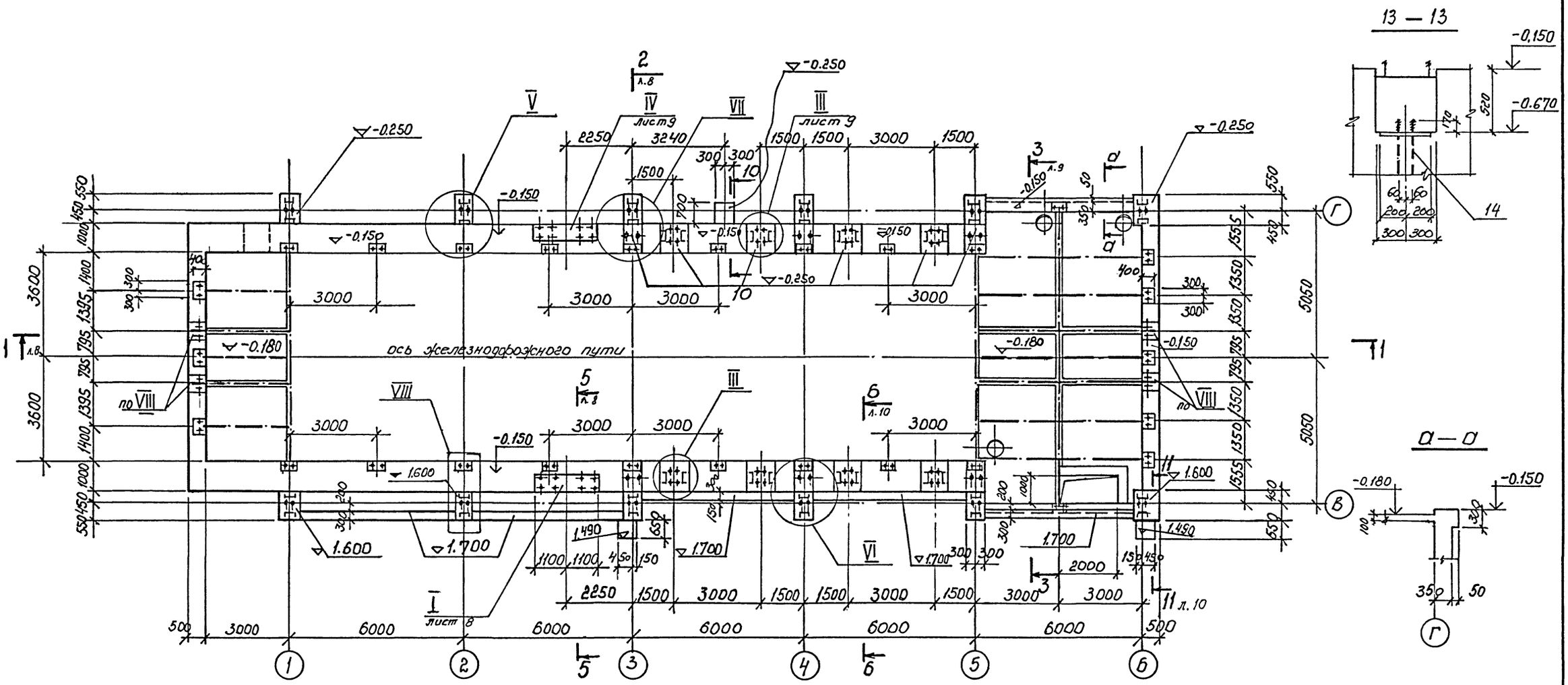

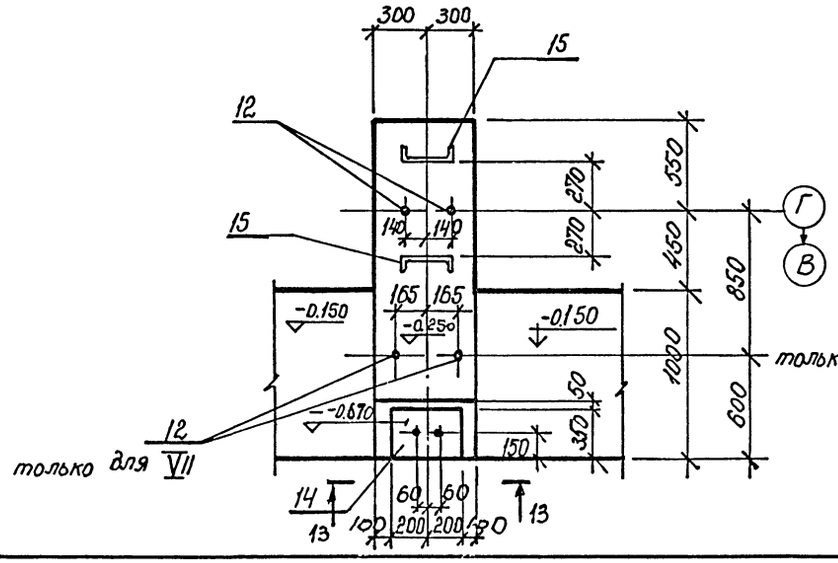

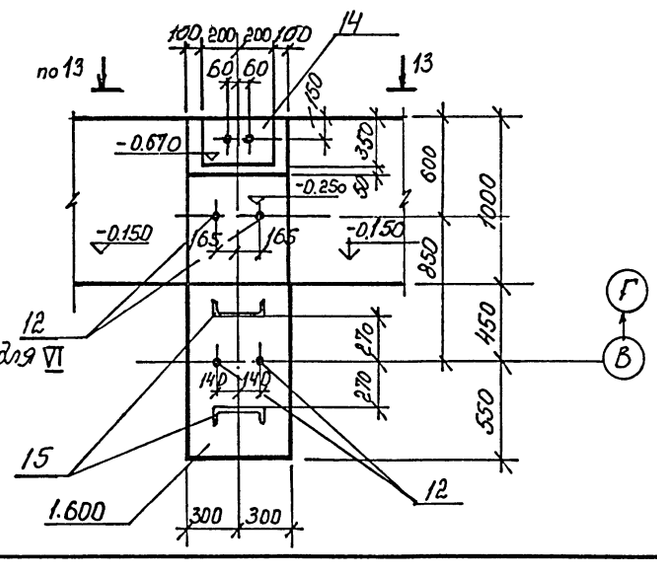

1. Спецификацию закладных элементов смотрите на листе 10.
2. После монтажа металлических балок гнезда забетонировать бетоном класса В15 на мелком заполнителе.
3. Смотреть совместно с листами 8; 9; 10.
4. Наружные поверхности стен тоннеля окрасить горячим битумом за 2 раза.

Привязан

Инв.№

ТП 708—65.91 КЖ					
Гип	Черевань				
Нач.отд.	Костючик				
Н.контр.	Шурмин				
Гл.констр.	Шатов				
Зав.гр.	Ганзбург				
Инж.1 кат	Бродская				
Инженер	Иванова				
Инженер	Щеглова				
Блок механизированных приемных пунктов для разгрузки железнодорожных вагонов и самосвалов с годовым грузооборотом 136тыс.т			Стадия	Лист	Листов
			Р	6	
Подбункерный тоннель ТМ1. План на отм. -0.150			ИНСТИТУТ ЛЕНИНГРАДСКИЙ ПРОМСТРОЙПРОЕКТ		

ТП 708-65.91 альбом 3

СОГЛАСОВАНО

Инв.№ подл. | Подпись и дата | Взам. инв.№

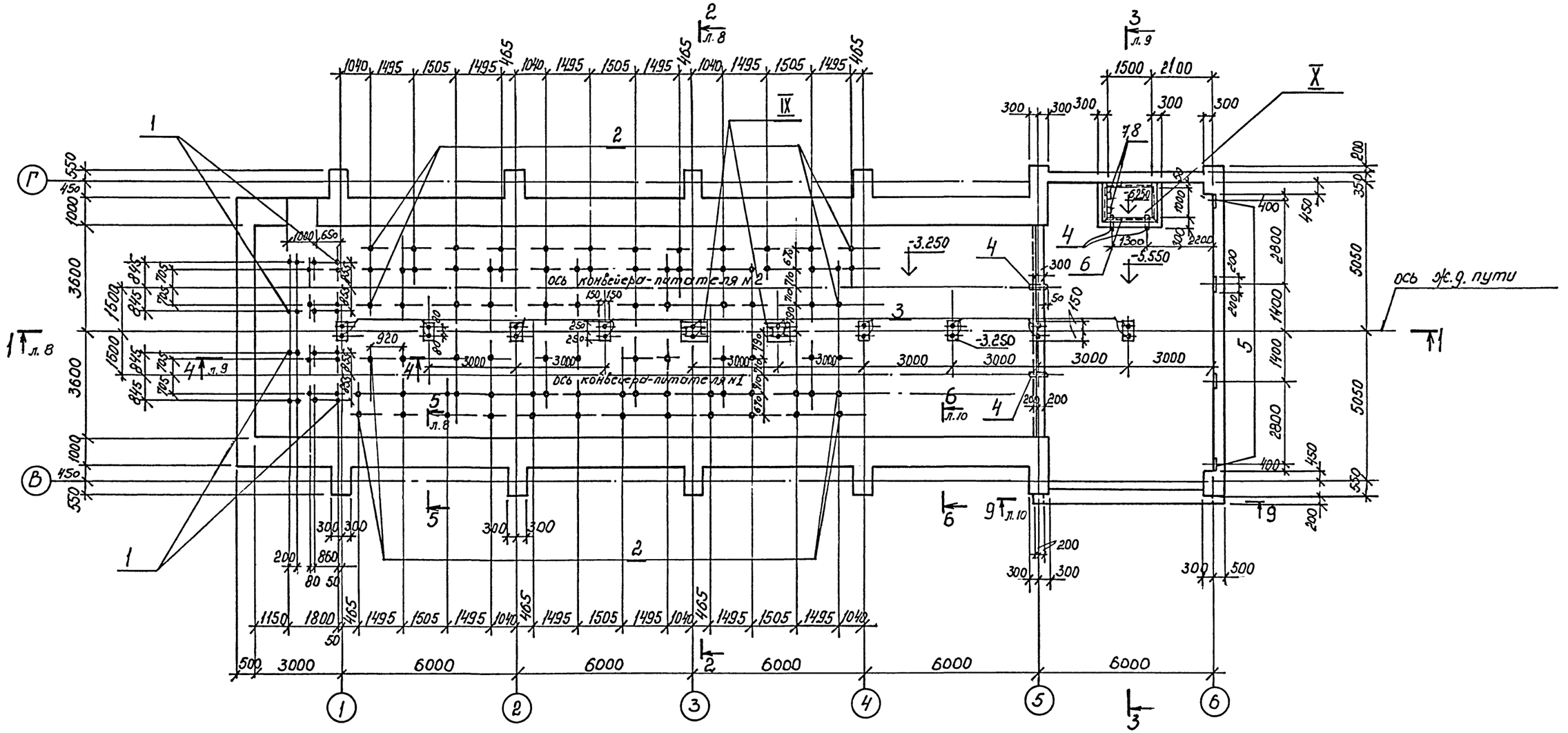

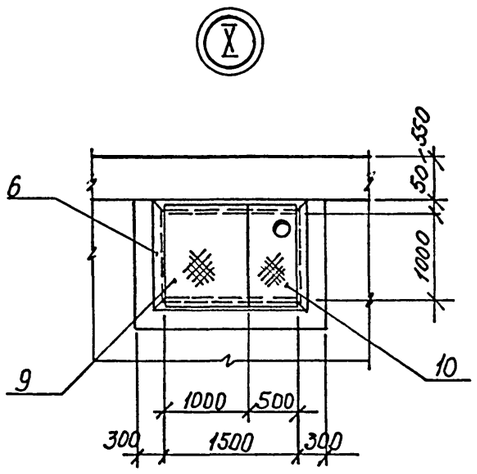

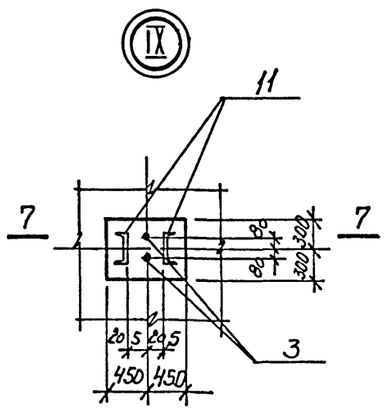

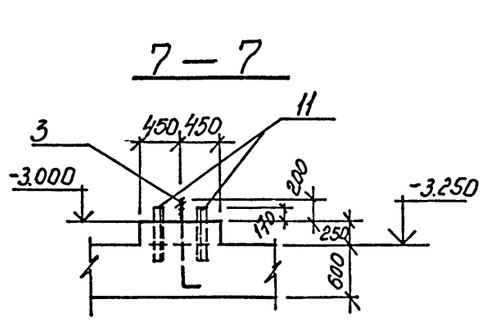

1. Спецификацию закладных изделий смотрите на листе 10.
2. Смотрите совместно с листами 8; 9; 10

				ТП 708—65.91 КЖ		
Г И П	Черевань					
Нач.отд.	Костючик					
Н.контр.	Шурмин			Блок механизированных приемных пунктов для разгрузки железнодорожных вагонов и самосвалов с годовым грузооборотом 136тыс.т	Стадия	Лист	Листов
Гл.констр.	Шатов				Р	7	
Зав.гр.	Ганзбург						
Инж.1 кат	Бродская			Подбункерный тоннель. Тм 1. План на отм. -3,250; -5,550	ИНСТИТУТ ЛЕНИНГРАДСКИЙ ПРОМСТРОЙПРОЕКТ		
Инженер	Иванова						
Инженер	Щеглова						
Привязан							
Инв.№							

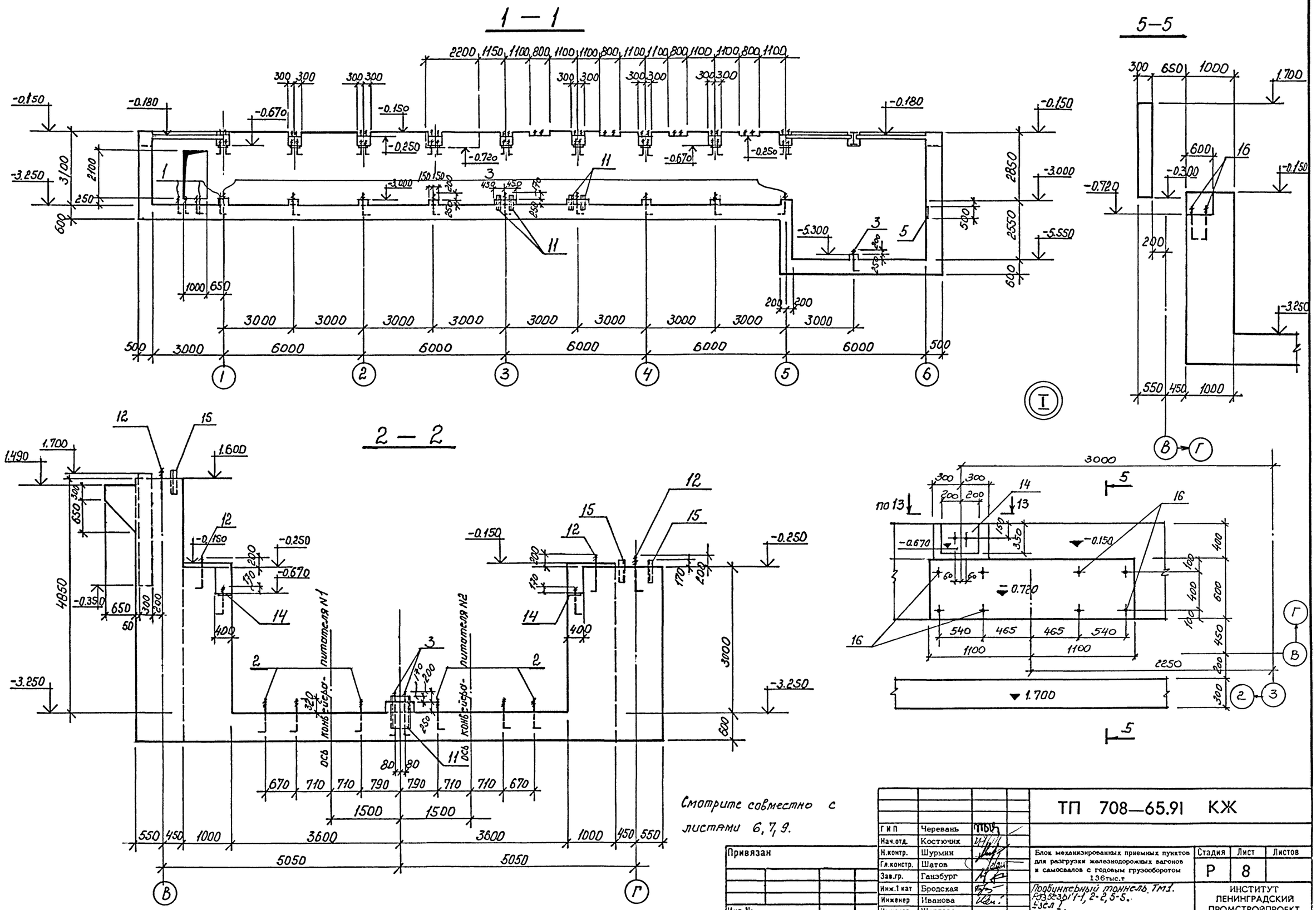

ТП 708 - 65.91 альбом 3

Г И П	Черевань		
Нач.отд.	Костючик		
Н.контр.	Шурмин		
Гл.констр.	Шатов		
Зав.гр.	Ганзбург		
Инж.1 кат	Бродская		
Инженер	Иванова		
Инженер	Щеглова		

Привязан

Инв.№

ТП 708—65.91 КЖ

Блок механизированных приемных пунктов для разгрузки железнодорожных вагонов и самосвалов с годовым грузооборотом 136тыс.т

Подбункерный тоннель. Тм1. Разрезы 1-1, 2-2, 5-5. Узел I.

Стадия	Лист	Листов
Р	8	

ИНСТИТУТ ЛЕНИНГРАДСКИЙ ПРОМСТРОЙПРОЕКТ

СОГЛАСОВАНО

Инв.№ подл. | Подпись и дата | Взам. инв.№

Ц00025-03 10

ТП 708-65.91 альбом 3

СОГЛАСОВАНО

Инв.№ подл. | Подпись и дата | Взам. инв.№

3 — 3

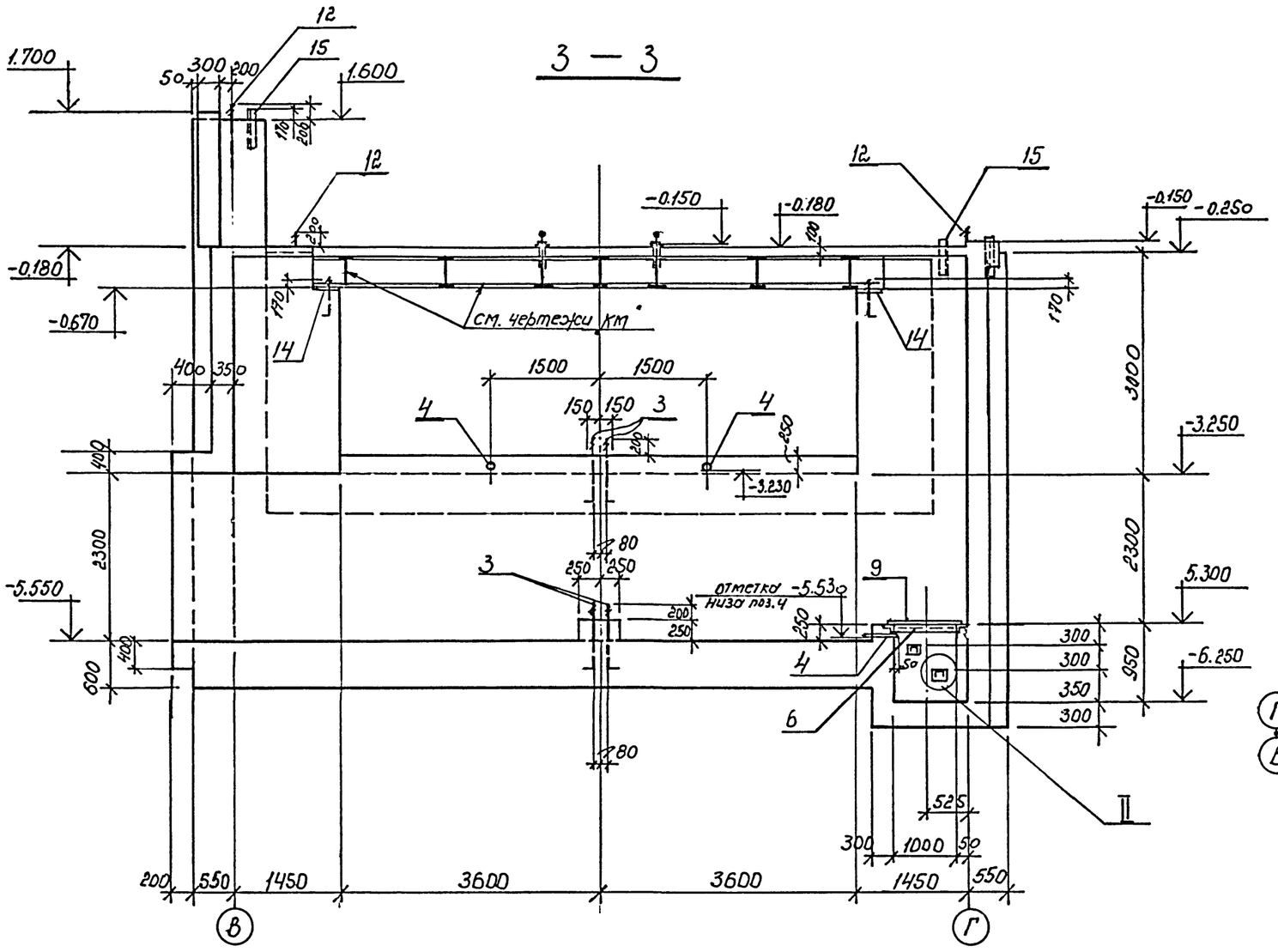

12 — 12

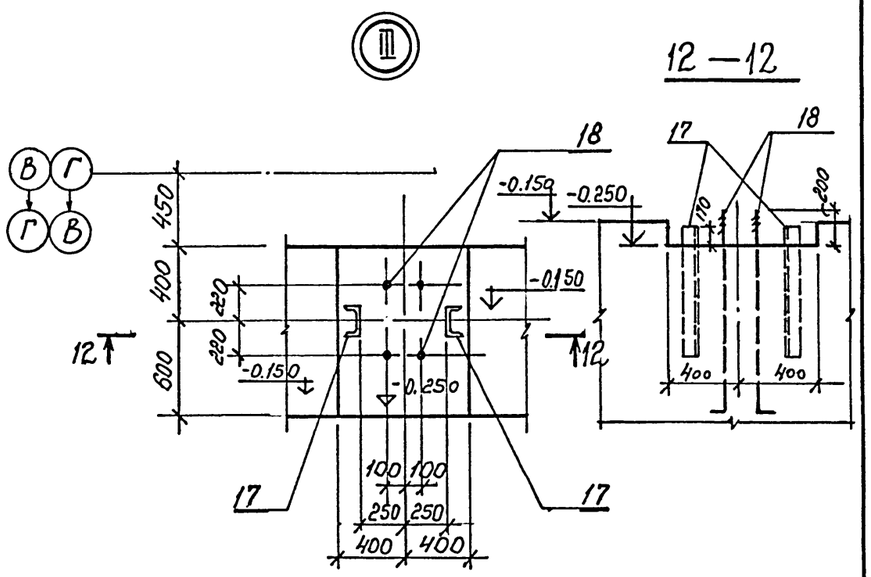

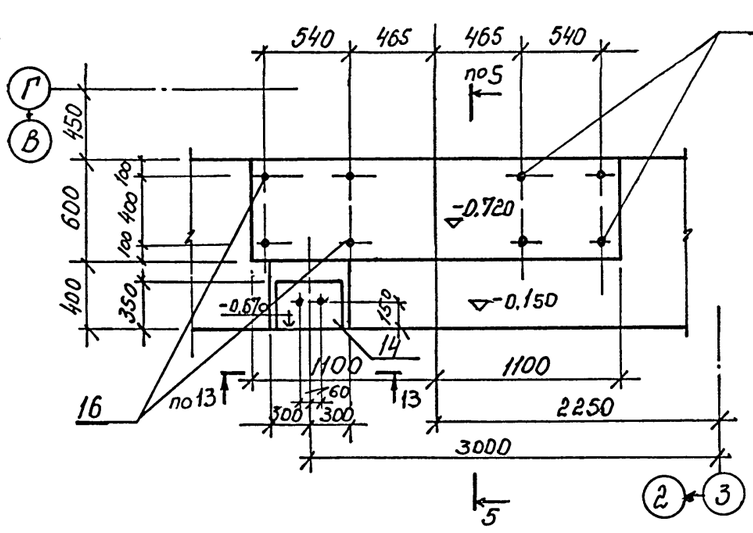

8 — 8

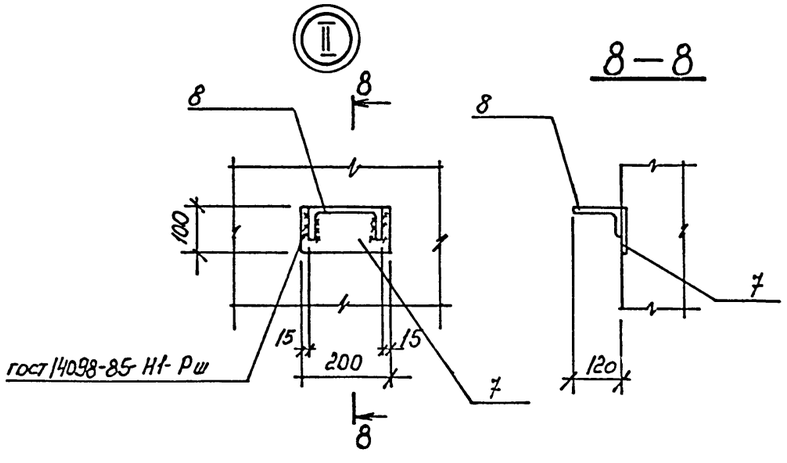

4 — 4

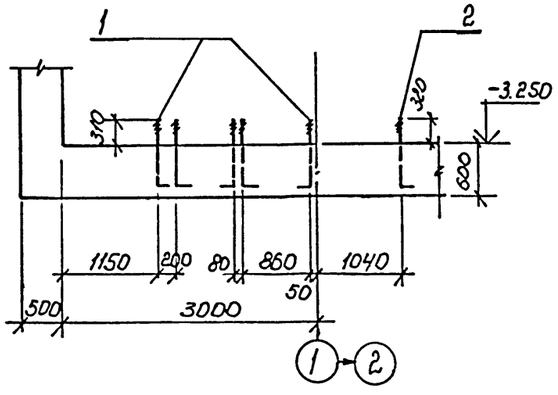

Привязан

Инв.№

ТП 708—65.91 КЖ			
Г И П	Черевань		
Нач.отд.	Костючик		
Н.контр.	Шурмин		
Гл.констр.	Шатов		
Зав.гр.	Ганзбург		
Инж.1 кат	Бродская		
Инженер	Иванова		
Инженер	Щеглова		
Блок механизированных приемных пунктов для разгрузки железнодорожных вагонов и самосвалов с годовым грузооборотом 136тыс.т	Стадия: Р	Лист: 9	Листов:
Подбункерный тоннель Тм1. Разрезы 3-3, 4-4. Узлы II, III, IV 8-8; 12-12.	ИНСТИТУТ ЛЕНИНГРАДСКИЙ ПРОМСТРОЙПРОЕКТ		

ТП 708-65.91 альбом 3

Поз.	Наименование	Кол.	Обозначение документа
1	Болт 1.1 М24×900 8сг3пс2	24	ГОСТ 24379.1-80
2	Болт 1.1 М20×900 8сг3пс2	84	
3	Болт 1.1 М30×1000 8сг3пс 2	20	
4	Изделие закладное МН1	4	ТП 708-65.91 КЖИ-МН1
5	МН160-2	4	серия 1.400-15 81. 180-07
6	МН3	1	ТП 708-65.91 КЖИ-МН1-17
7	МН 107-6	2	серия 1.400-15 81. 120-17
8	МН 801	2	серия 1.400-15 81. 810
9	МС 4	1	ТП 708-65.91 КЖИ-МС4
10	МС5	1	ТП 708-65.91 КЖИ-МС4
11	МН7	4	ТП 708-65.91 КЖИ-МН6
12	Болт 1.1 М30×112о 8сг3кл2	12	ГОСТ 24379.1-80
14	Изделие закладное МН2	28	ТП 708-65.91 КЖИ-МН1
15	МН6	24	ТП 708-65.91 КЖИ-МН6
16	Болт 1.1 М24×1250 8сг3кл2	16	ГОСТ 24379.1-80
17	Изделие закладное МН8	16	ТП 708-65.91 КЖИ-МН6
18	Болт 1.1 М42×1400 8сг3кл2	32	ГОСТ 24379.1-80

9—9

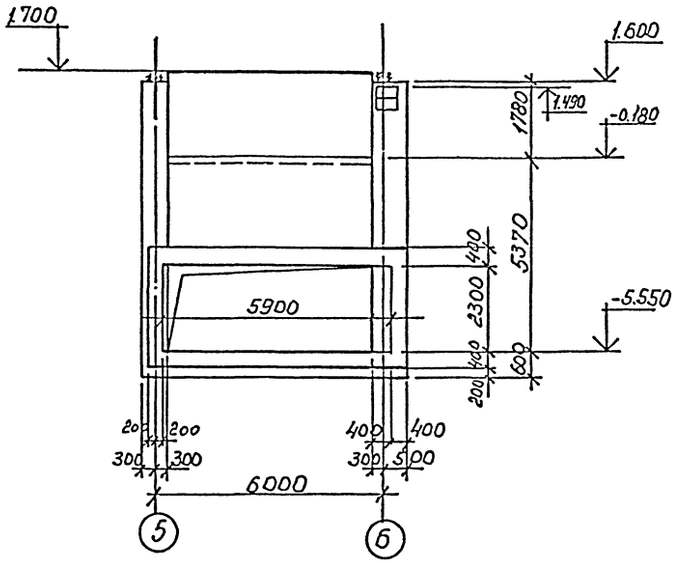

6—6

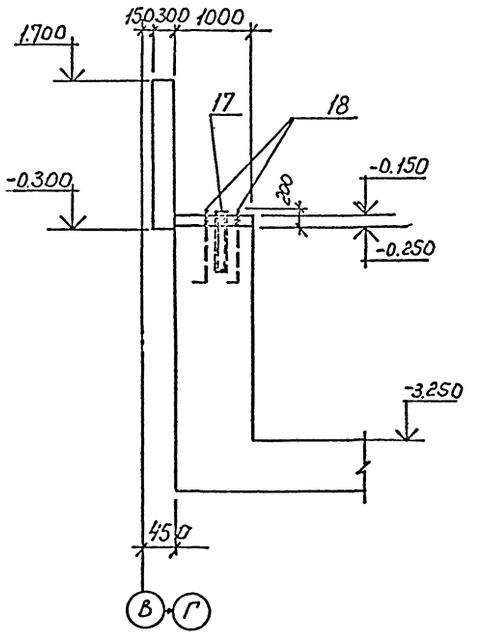

10—10

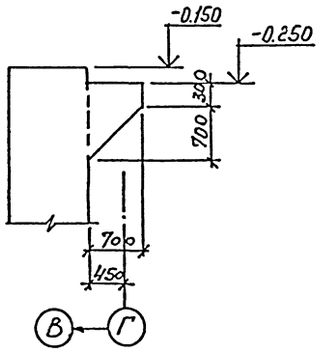

11—11

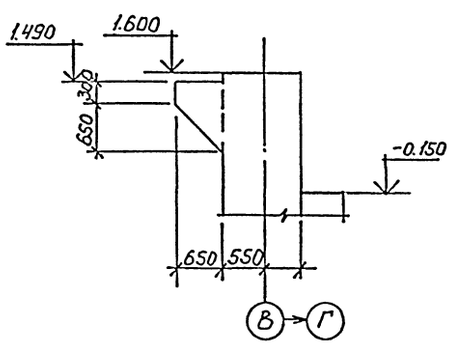

Смотреть совместно с листами 6, 7, 9.

Гип	Черевань		ТП 708—65.91 КЖ
Нач.отд.	Костючик		
Н.контр.	Шурмин		Блок механизированных приемных пунктов для разгрузки железнодорожных вагонов и самосвалов с годовым грузооборотом 1,0 млн.т.
Гл.констр.	Шатов		Стадия: Р; Лист: 10; Листов:
Зав.гр.	Ганзбург		Подземный тоннель Тм1. Разрезы 6-6, 9-9, 11-11. Спецификация закладных деталей.
Инж.1 кат	Бродская		ИНСТИТУТ ЛЕНИНГРАДСКИЙ ПРОМСТРОЙПРОЕКТ
Инженер	Иванова		
Инженер	Шеглова		

Привязан

Инв.№

Инв.№ подл. | Подпись и дата | Взам. инв.№

СОГЛАСОВАНО

ТП 708-65.91 альбом 3

Схема армирования тоннеля Тм 1

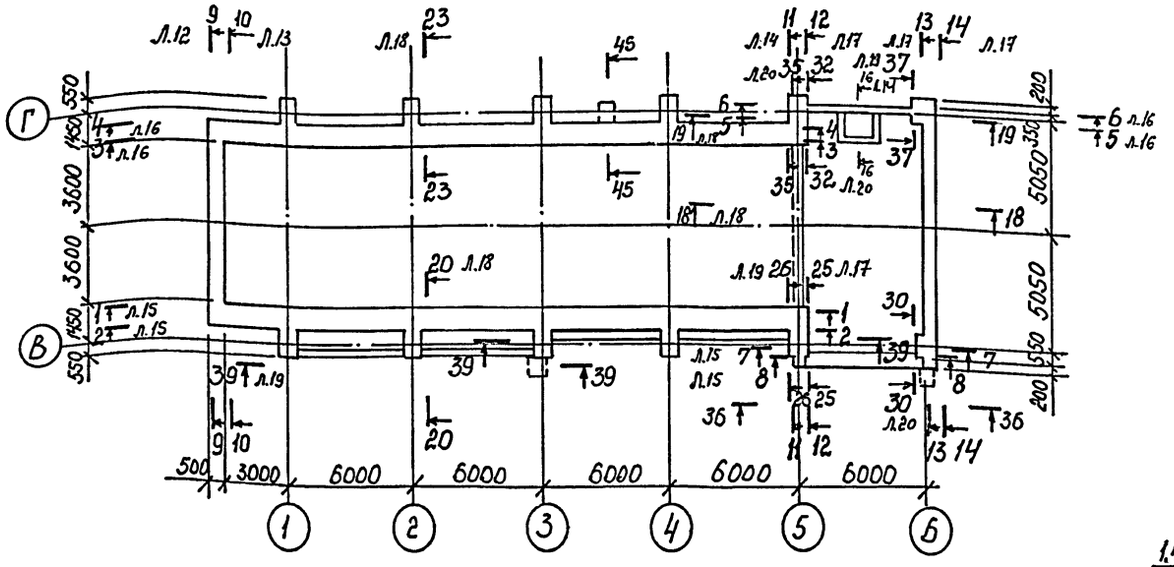

Схема расположения поддерживающих каркасов в днище

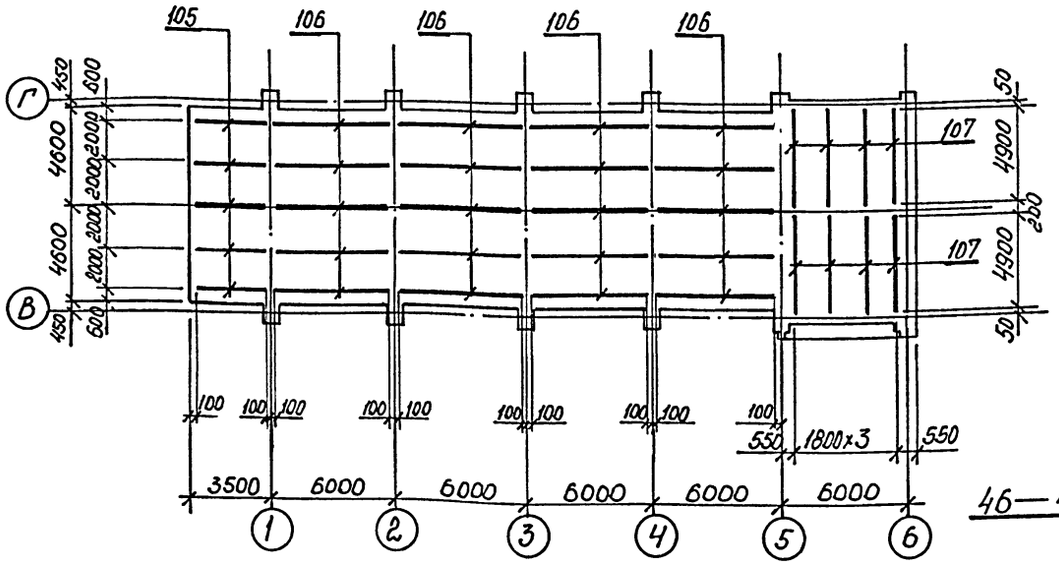

1. Спецификация арматуры на листах 21; 22
2. Армирование углов стен, за исключением оговоренных в разрезах, выполнять по детали на листе 13.
3. Защитный слой рабочей арматуры 30 мм.

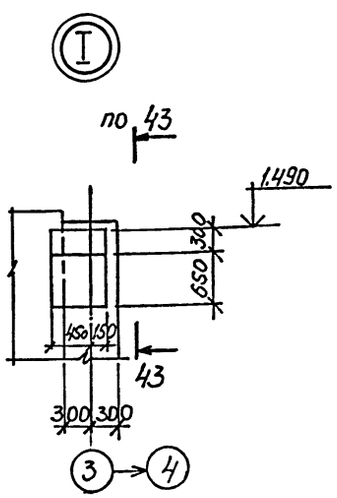

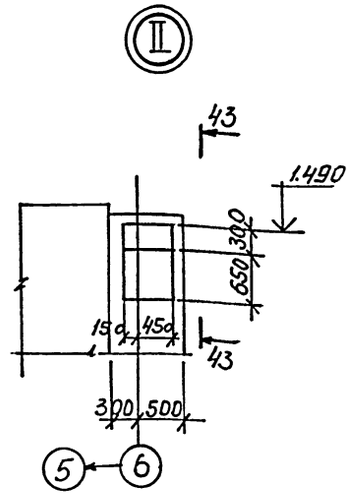

43 – 43

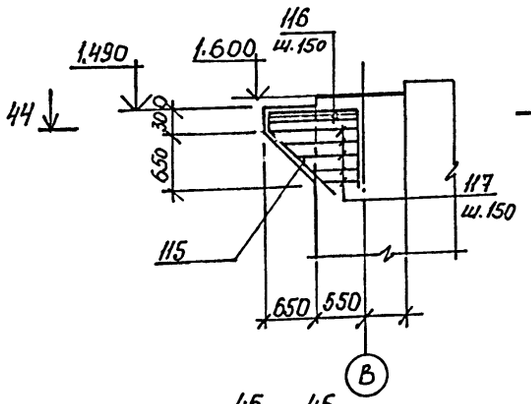

44 – 44 (для узла I)

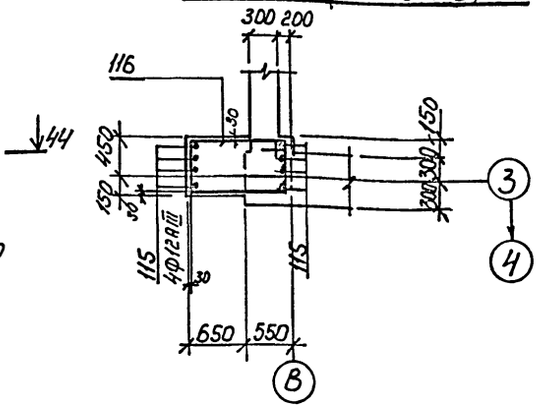

45 – 45

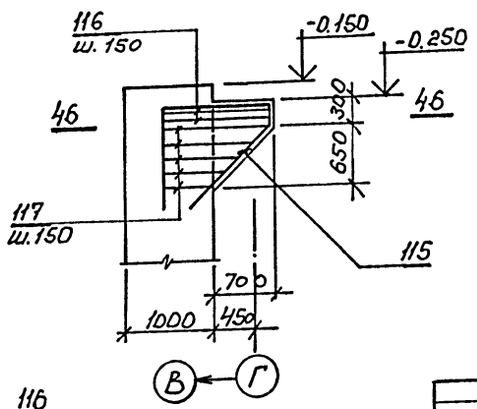

44 – 44 (для узла II)

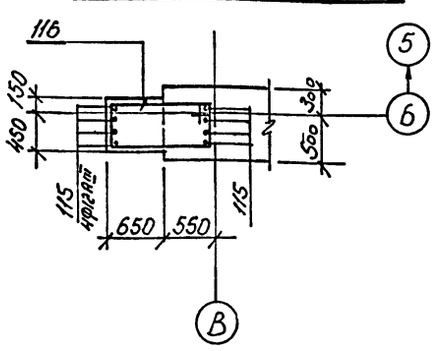

46 – 46

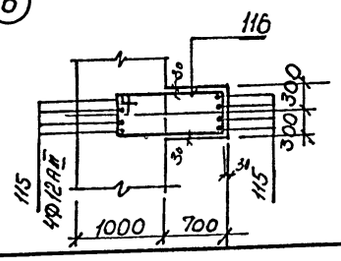

ГИП	Черевань		
Нач.отд.	Костючик		
Н.контр.	Шурмин		
Гл.констр.	Шатов		
Зав.гр.	Ганзбург		
Инж.1 кат	Бродская		
Инженер	Иванова		
Инженер	Шеглова		

Привязан

Инв.№

ТП 708—65.91 КЖ

Блок механизированных приемных пунктов для разгрузки железнодорожных вагонов и самосвалов с годовым грузооборотом 136тыс.т

Стадия Р | Лист 11 | Листов

Подвижной тоннель Тм1. Схемы армирования трехслойных каркасов в днище. Узлы I; II

ИНСТИТУТ ЛЕНИНГРАДСКИЙ ПРОМСТРОЙПРОЕКТ

Инв. № подл. | Подпись и дата | Взам. инв. №

ТП 708-65.91 альбом 3

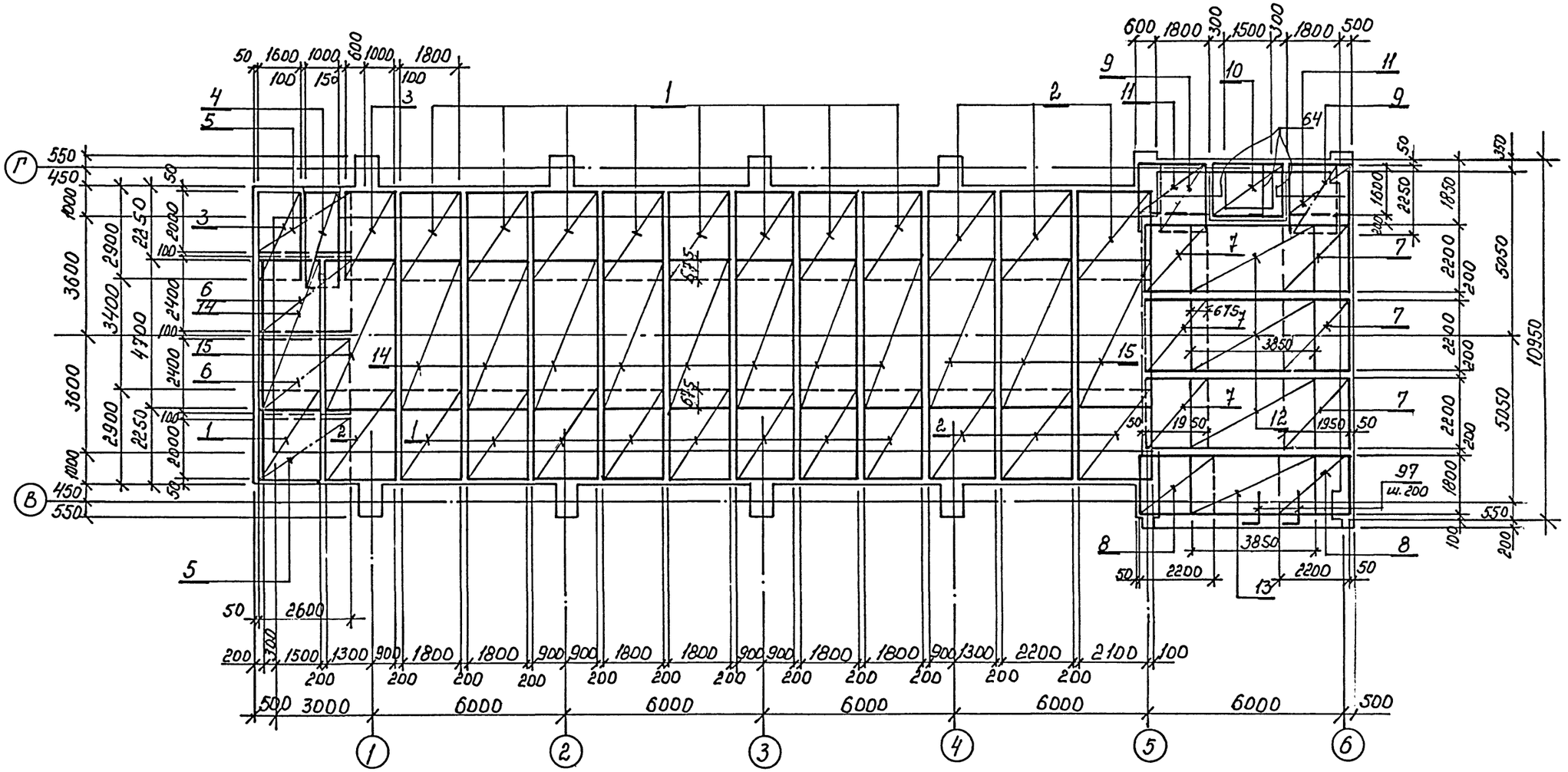

9—9

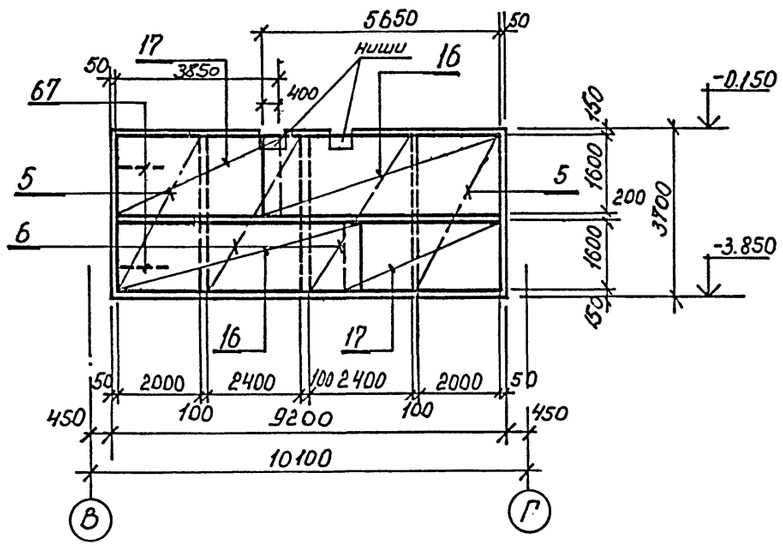

1. Стержни сеток, попадающие в ниши для опор металлических балок, вырезать по месту.
2. Спецификация арматуры на листах 21, 22
3. Защитный слой рабочей арматуры днища 35 мм.

Гип	Черевань		
Нач.отд.	Костючик		
Н.контр.	Шурмин		
Гл.констр.	Шатов		
Зав.гр.	Ганзбург		
Инж.1 кат	Бродская		
Инженер	Иванова		
Инженер	Шеглова		

ТП 708—65.91 КЖ

Блок механизированных приемных пунктов для разгрузки железнодорожных вагонов и самосвалов с годовым грузооборотом 136тыс.т

Стадия	Лист	Листов
Р	12	

Подбункерный тоннель тм1. Сетка раскладки поперечной нижней арматуры днища. Разрез 9-9.

ИНСТИТУТ ЛЕНИНГРАДСКИЙ ПРОМСТРОЙПРОЕКТ

Привязан

Инв.№

Инв. № подл. | Подпись и дата | Взам. инв. №

ТП 708-65.91 альбом 3

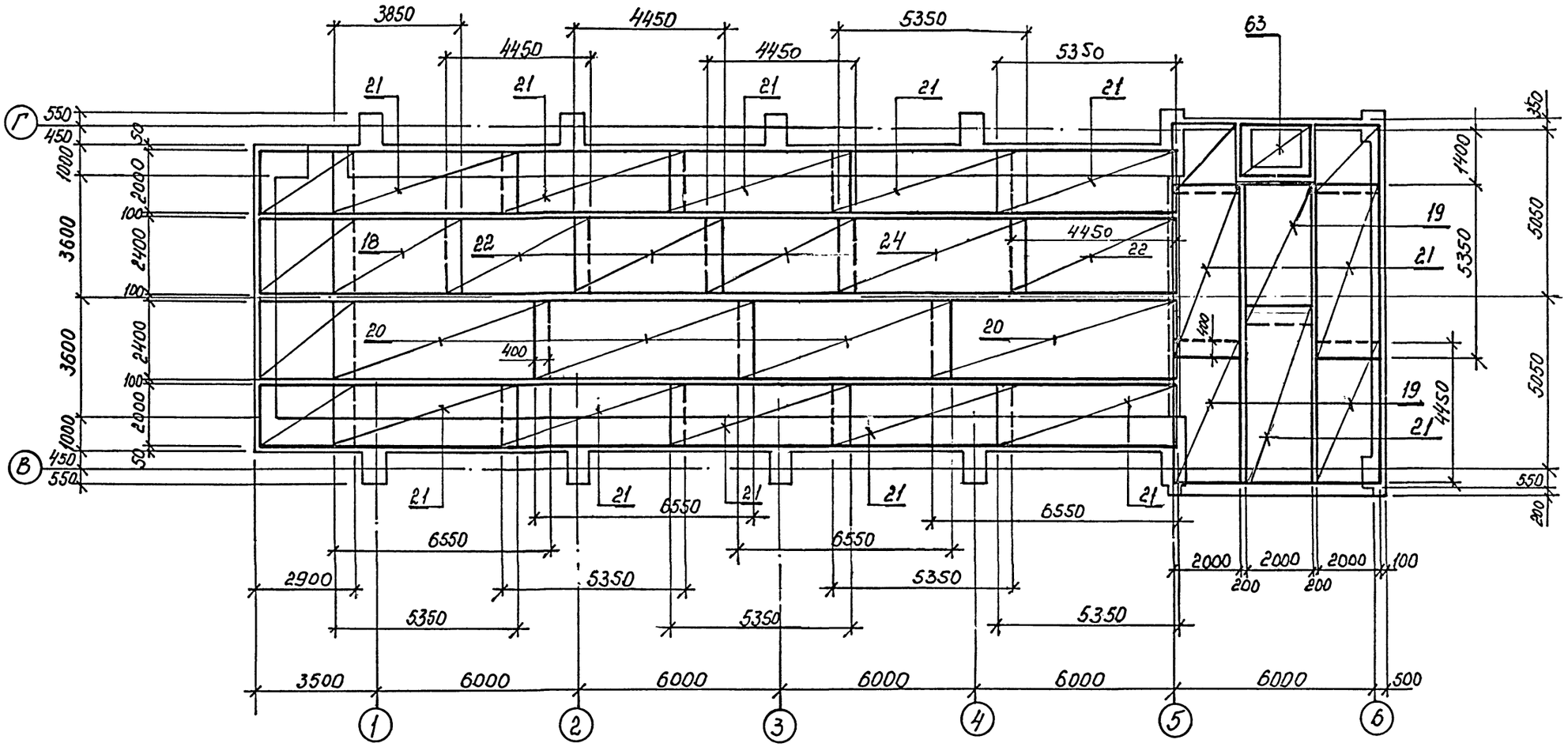

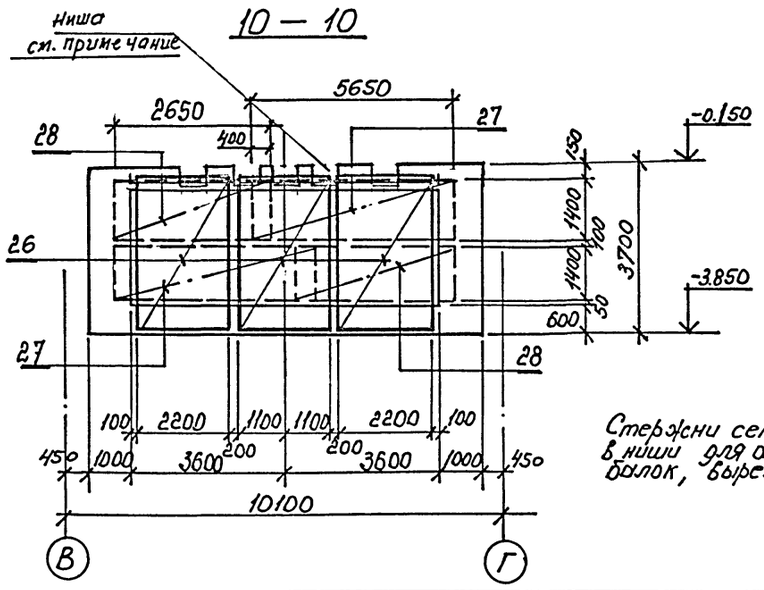

Стержни сеток, попадающие в ниши для опор металлических балок, вырезать по месту.

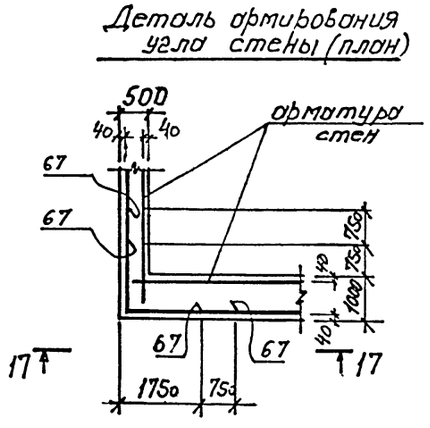

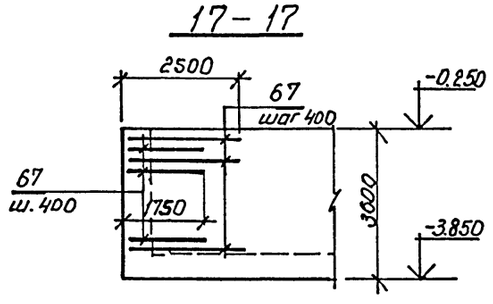

Привязан				
Инв.№				

ГИП	Черевань	
Нач.отд.	Костючик	
Н.контр.	Шурмин	
Гл.констр.	Шатов	
Зав.гр.	Ганзбург	
Инж.1 кат	Бродская	
Инженер	Иванова	
Инженер	Щеглова	

ТП 708—65.91 КЖ

Блок механизированных приемных пунктов для разгрузки железнодорожных вагонов и самосвалов с годовым грузооборотом 136тыс.т

Подбункерный тоннель Тм1. Схема раскладки продольной нижней арматуры днища. Разрез 10-10, 17-17

Стадия	Лист	Листов
Р	13	

ИНСТИТУТ ЛЕНИНГРАДСКИЙ ПРОМСТРОЙПРОЕКТ

Инв. № подл. | Подпись и дата | Взам. инв. №

ТП 708-65.91 альбом 3

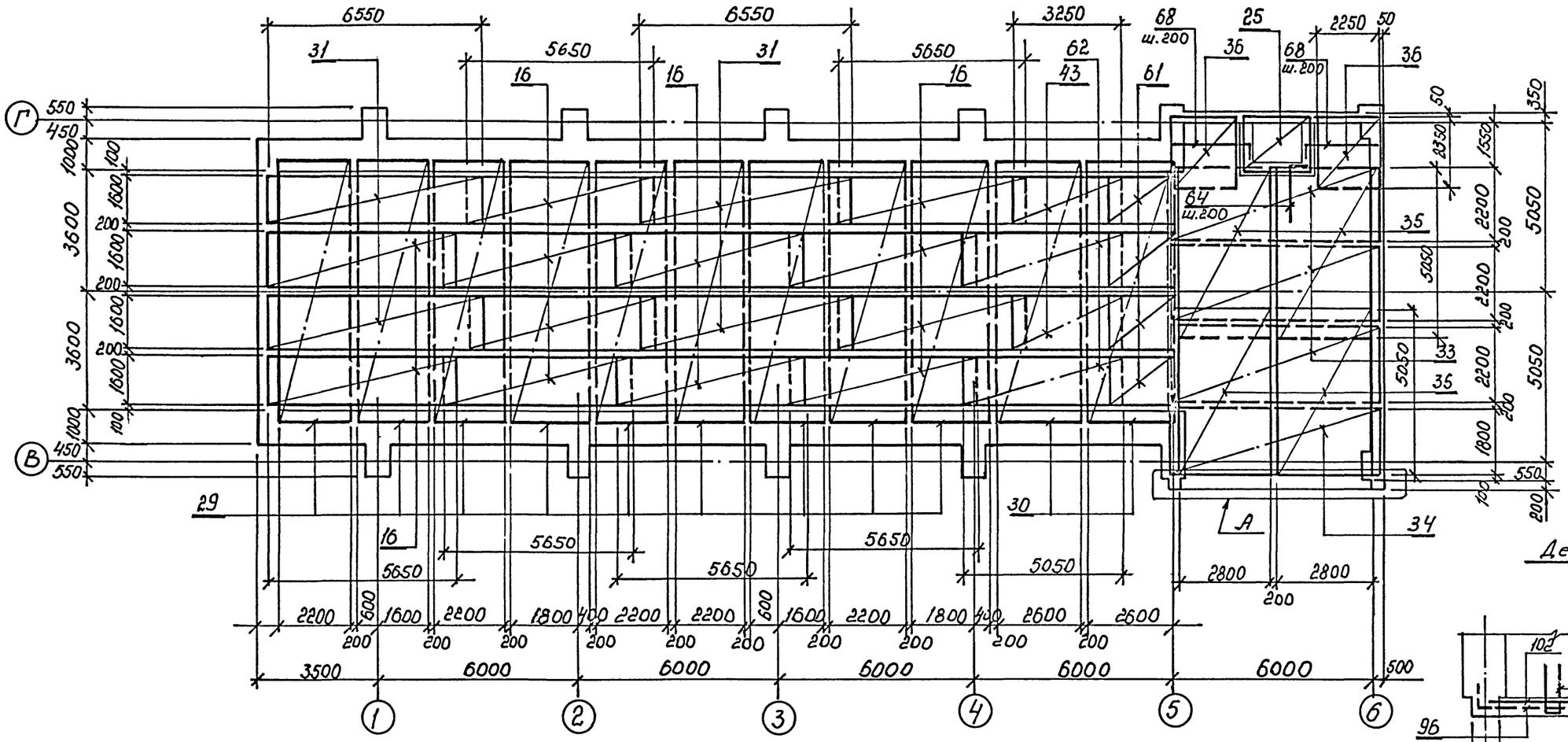

1. Спецификация арматуры на листах 21, 22
2. Защитный слой рабочей арматуры днища 35 мм.

Привязан

Инв.№

Гип	Черевань		
Нач.отд.	Костючик		
Н.контр.	Шурмин		
Гл.констр.	Шатов		
Зав.гр.	Ганзбург		
Инж.1 кат	Бродская		
Инженер	Иванова		
Инженер	Щеглова		

ТП 708—65.91 КЖ

Блок механизированных приемных пунктов для разгрузки железнодорожных вагонов и самосвалов с годовым грузооборотом 136тыс.т

Стадия	Лист	Листов
Р	14	

Подбункерный тоннель. Тм1. Схема раскладки верхней арматуры днища. Разрезы 11-11, 16-16

ИНСТИТУТ ЛЕНИНГРАДСКИЙ ПРОМСТРОЙПРОЕКТ

Инв. № подл. | Подпись и дата | Взам. инв. №

ТП 708-65.91 альбом 3

1 — 1

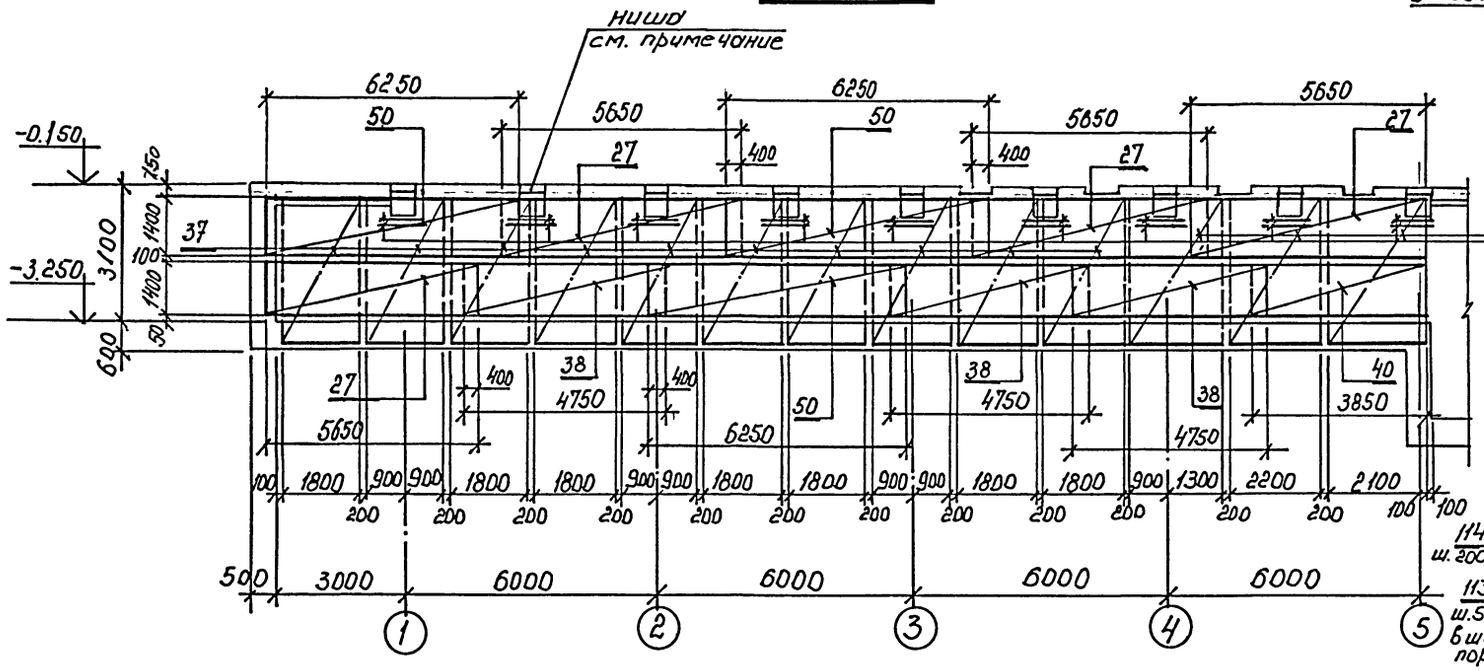

2 — 2

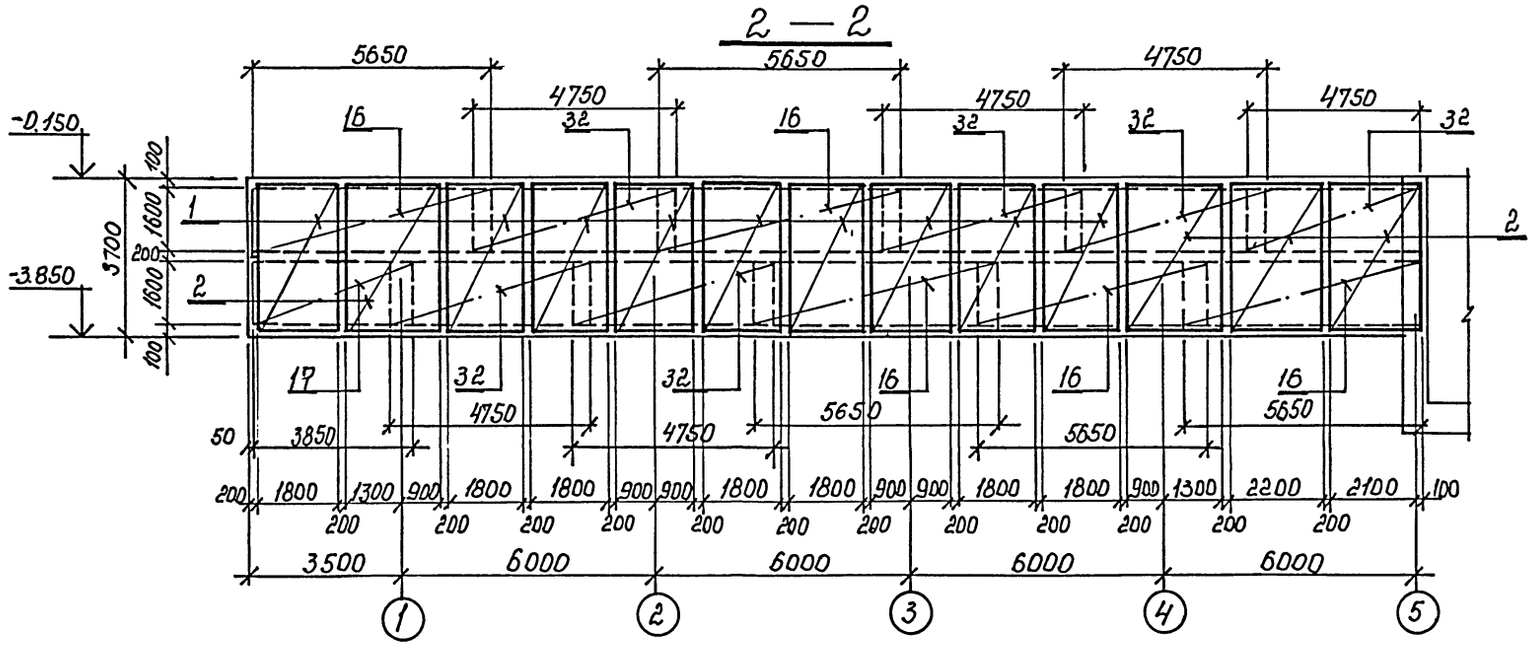

42 — 42

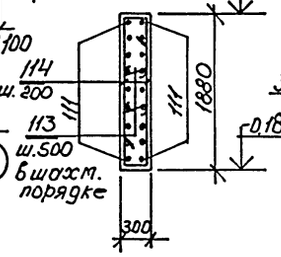

арматура стены условно не показана

7 — 7

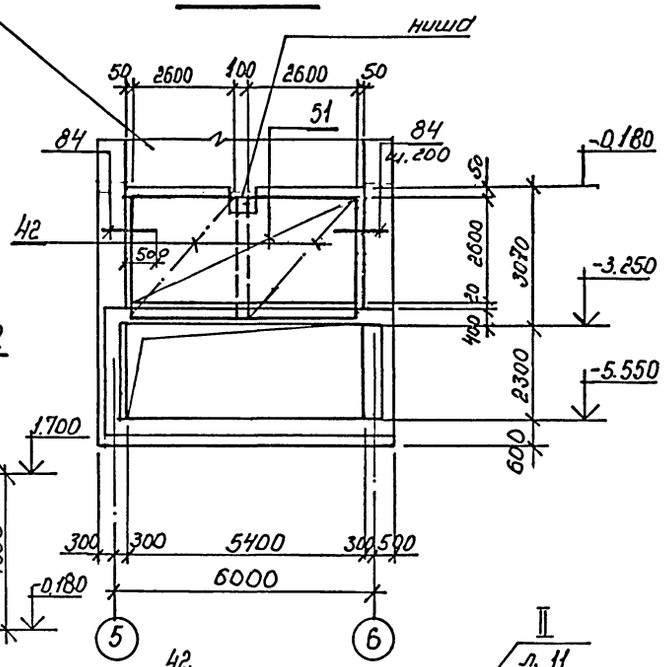

8 — 8

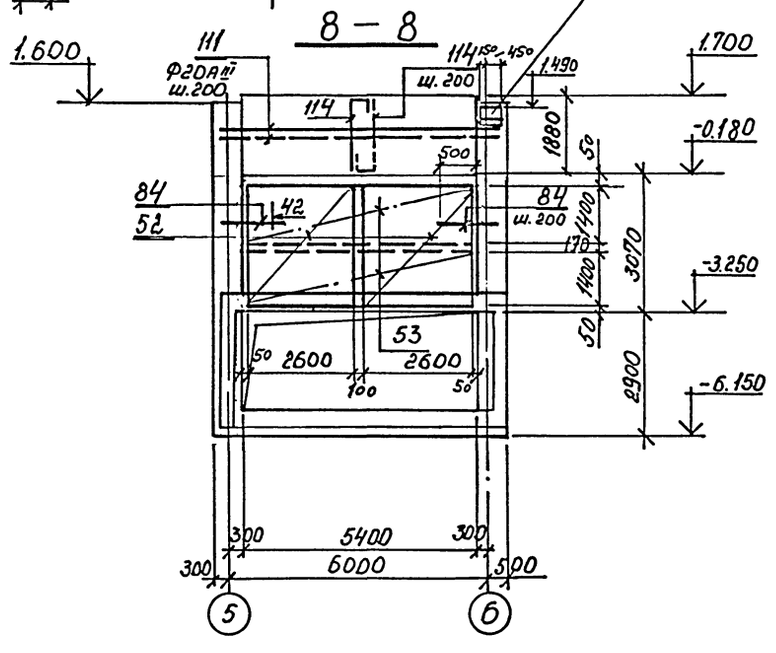

1. Стержни сеток, попадающие в ниши для опор металлических балок, вырезать по месту.
2. Спецификация арматуры на листах 21, 22.
3. Защитный слой рабочей арматуры стен 40 мм.

Привязан

Инв. №

ГИП	Черевань	
Нач.отд.	Костючик	
Н.контр.	Шурмин	
Гл.конструктор	Шатов	
Зав.гр.	Ганзбург	
Инж.1 кат	Бродская	
Инженер	Иванова	
Инженер	Шеглова	

ТП 708—65.91 КЖ

Блок механизированных приемных пунктов для разгрузки железнодорожных вагонов и самосвалов с годовым грузооборотом 136тыс.т

Подбункерный тоннель. ТМ1. Схемо армирования Разрезы 1-1; 2-2; 7-7; 8-8

Стадия	Лист	Листов
Р	15	

ИНСТИТУТ ЛЕНИНГРАДСКИЙ ПРОМСТРОЙПРОЕКТ

Взам. инв. № | Подпись и дата | Инв. № подл.

ТП 708-65.91 альбом 3

3 — 3

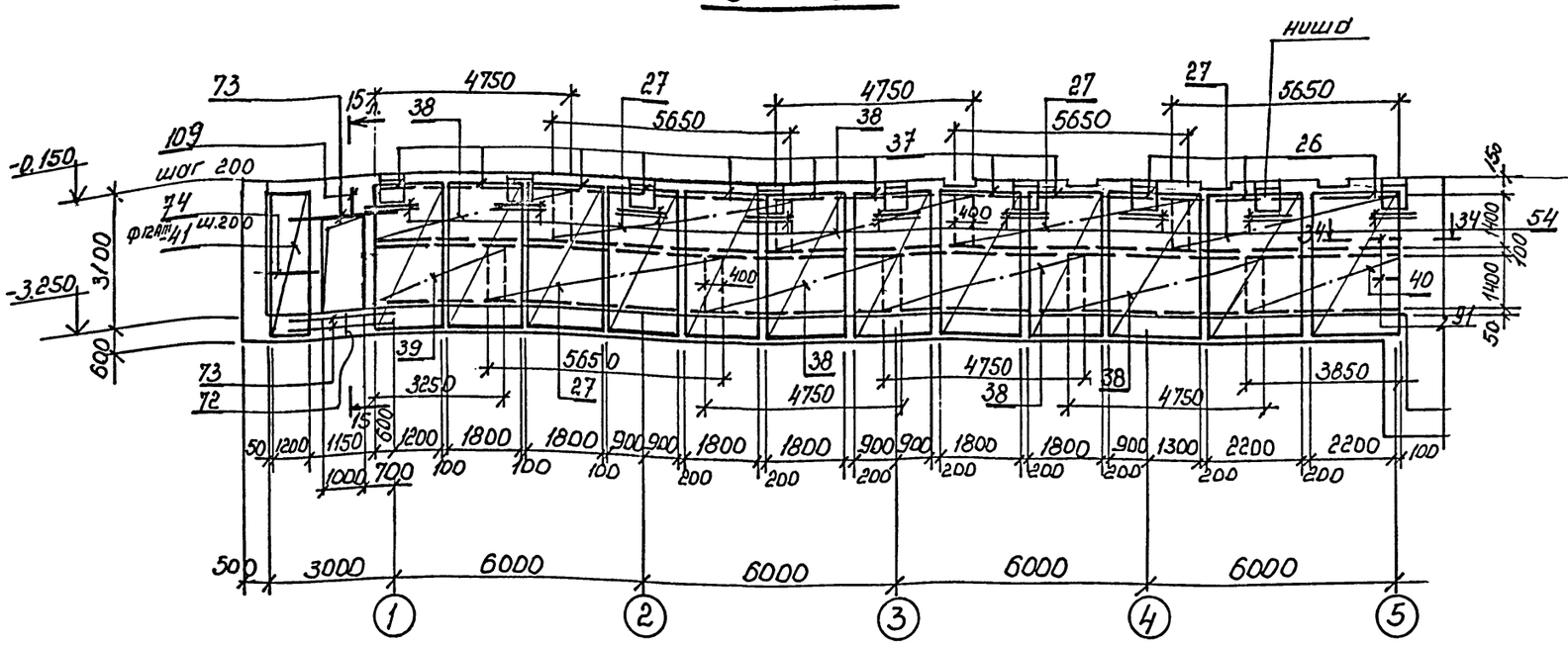

5 — 5

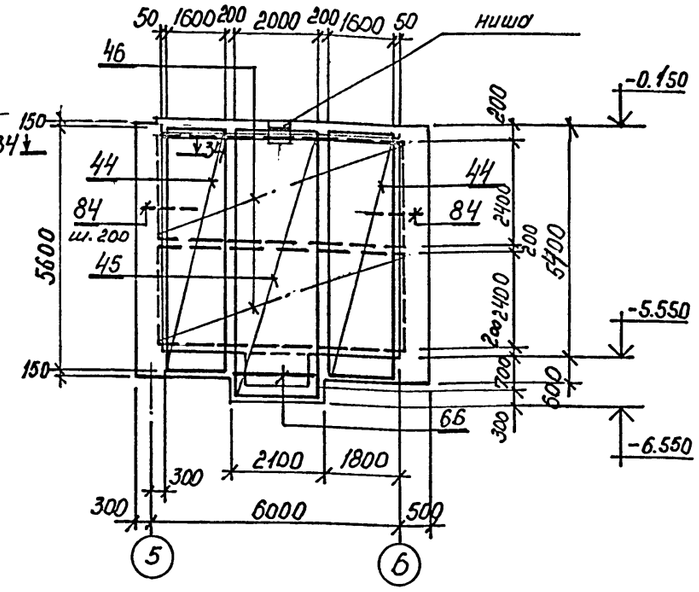

4 — 4

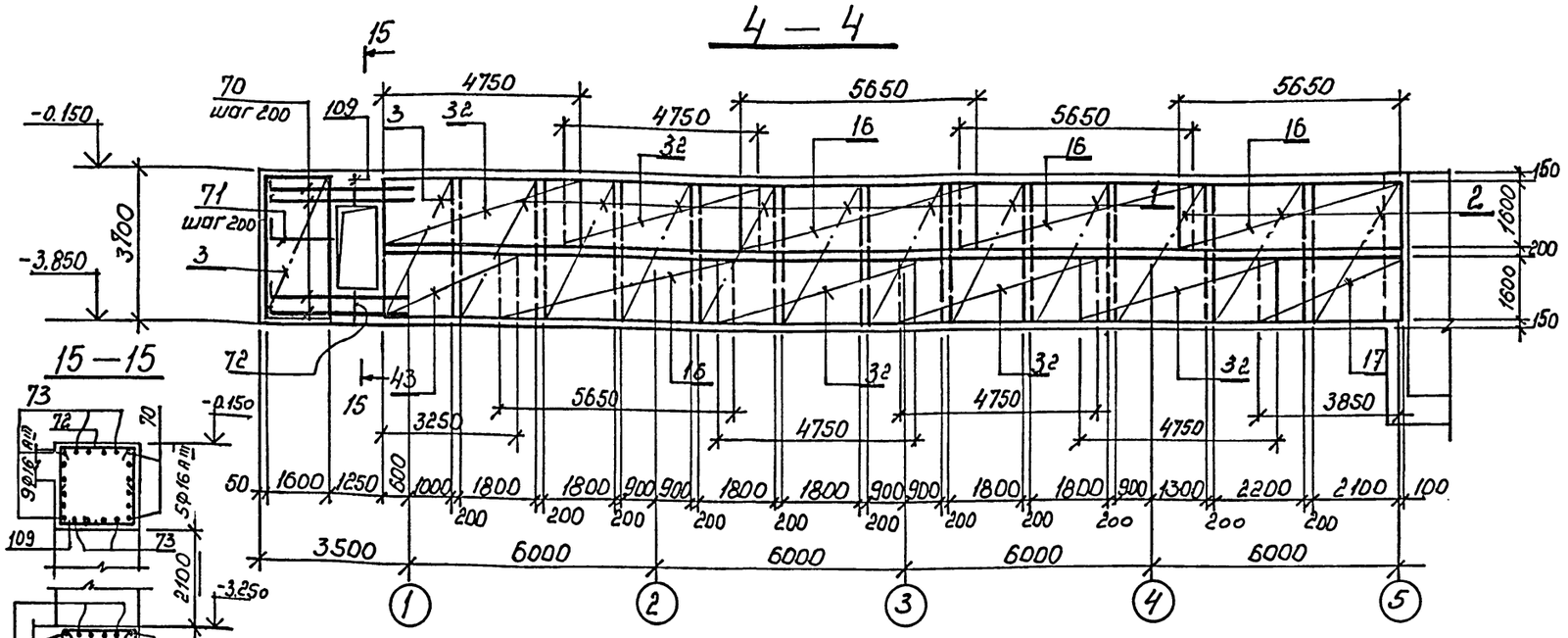

6 — 6

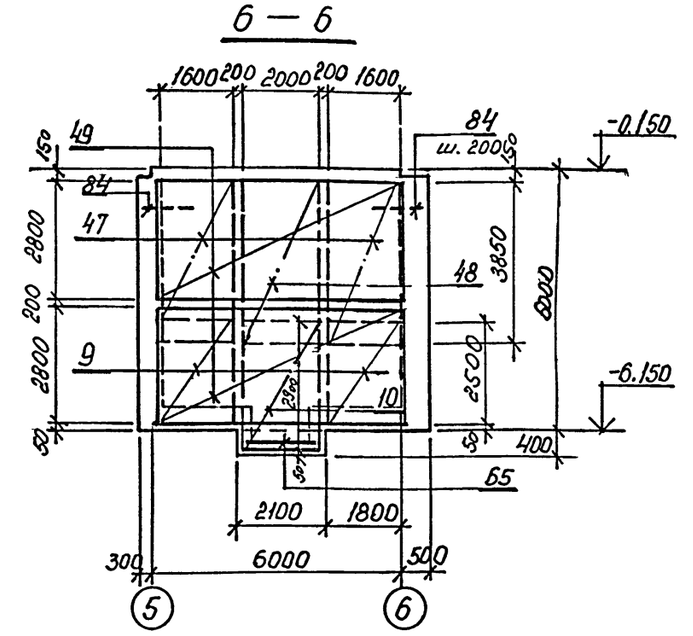

15 — 15

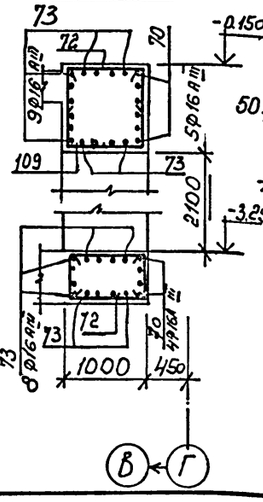

1. Стержни сеток, попадающие в ниши для опор металлических балок, вырезать по месту
2. Спецификация арматуры на листах 21,22.
3. Защитный слой рабочей арматуры стен 40 мм.

Привязан

Инв.№

ИП	Черевань		
Гл.спец.	Костючик		
Н.контр.	Шурмин		
Гл.констр.	Шатов		
Зав.гр.	Ганзбург		
Инж.1 кат	Бродская		
Инженер	Иванова		
Инженер	Щеглова		

ТП 708—65.91 КЖ

Блок механизированных приемных пунктов для разгрузки железнодорожных вагонов и самосвалов с годовым грузооборотом 136тыс.т

Подземный тоннель тип1. Схема армирования. Разрезы 3-3, 4-4, 5-5, 6-6, 15-15

Стадия	Лист	Листов
Р	16	

ИНСТИТУТ ЛЕНИНГРАДСКИЙ ПРОМСТРОЙПРОЕКТ

Взам. инв. № | Подпись и дата | Инв. № подл.

ТП 708-65.91 альбом 3

14—14

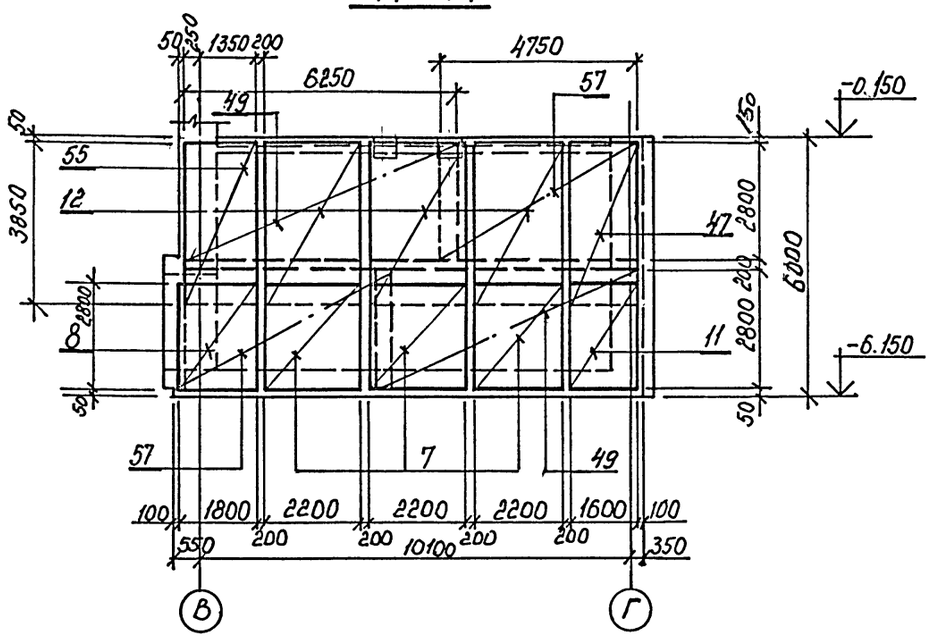

13 — 13

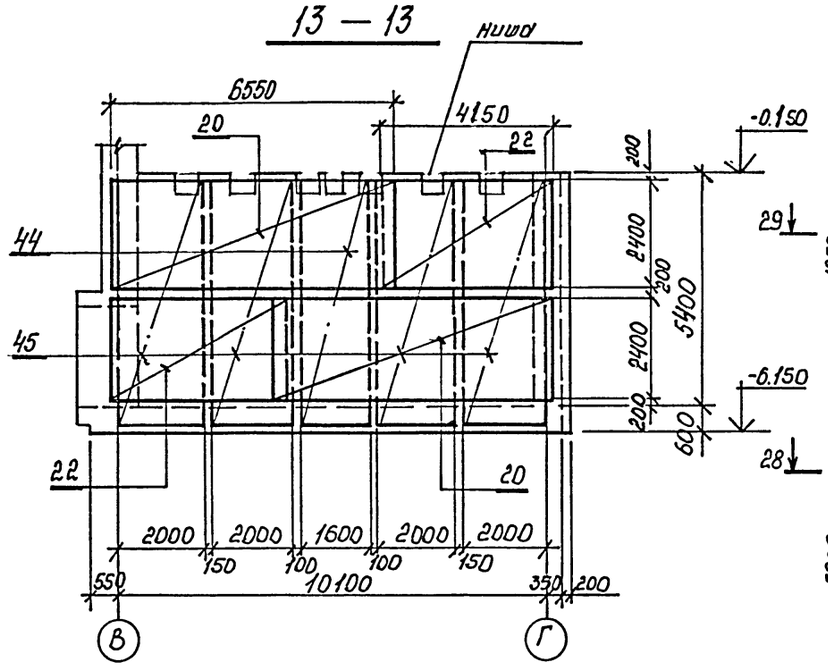

25 — 25

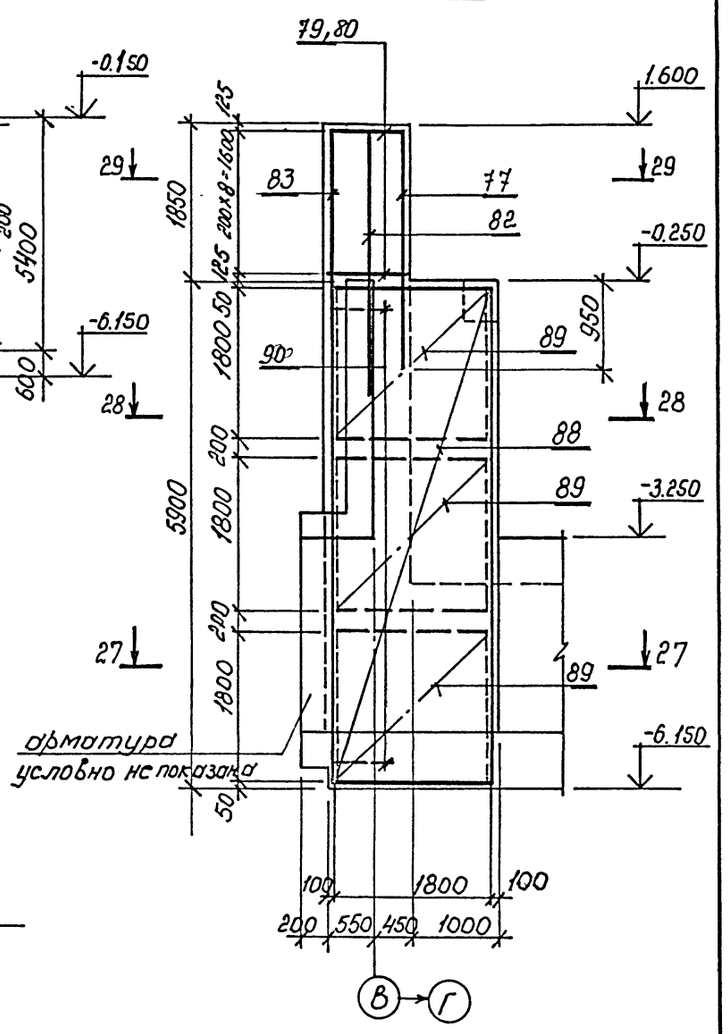

арматура условно не показана

12—12

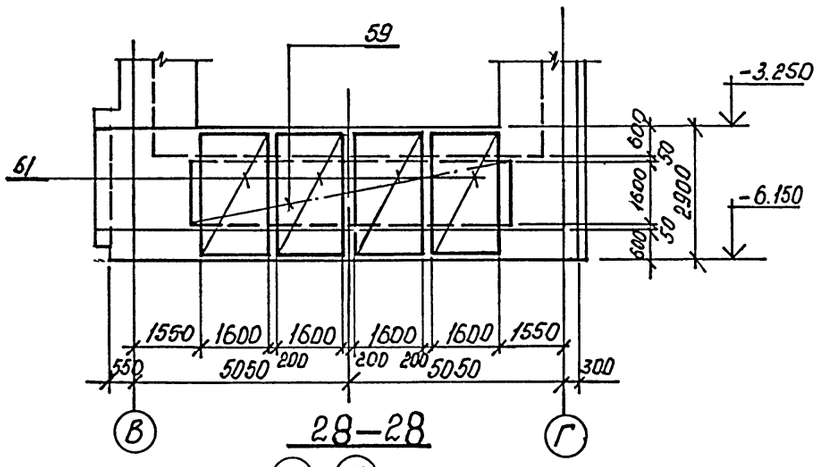

27 — 27

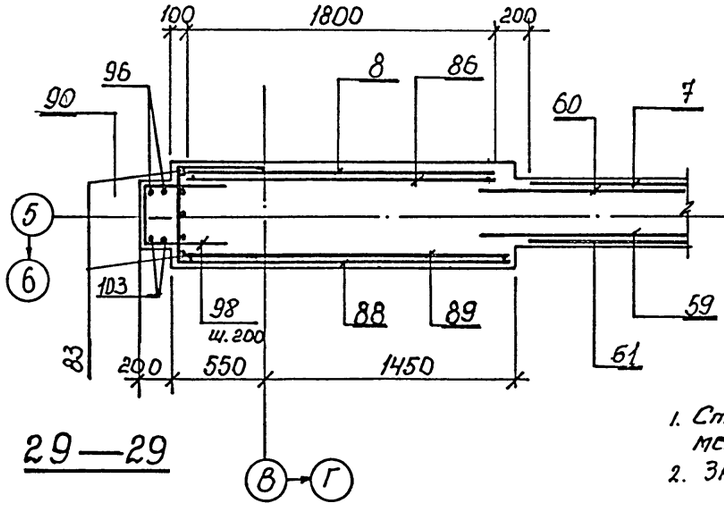

28—28

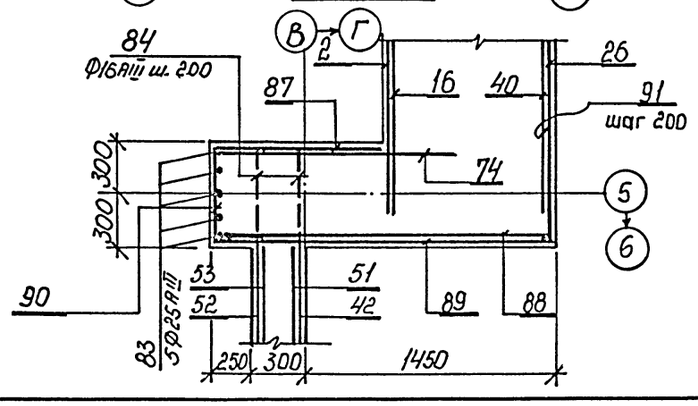

29—29

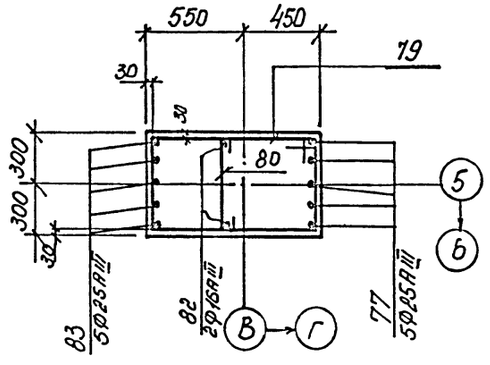

1. Стержни сеток, попадающие в ниши для опор металлических балок, вырезать по месту.
2. Защитный слой рабочей арматуры стен 40 мм.

Привязан

Инв.№

Гип	Черевань		
Нач.отд.	Костючик		
Н.контр.	Шурмин		
Гл.констр.	Шатов		
Зав.гр.	Ганзбург		
Инж.1 кат	Бродская		
Инженер	Иванова		
Инженер	Шеглова		

ТП 708—65.91 КЖ

Блок механизированных приемных пунктов для разгрузки железнодорожных вагонов и самосвалов с годовым грузооборотом 136тыс.т

Стадия	Лист	Листов
Р	17	

Пробивательный тоннель тм1. Схема армирования. Разрезы 12-12÷14-14; 25-25; 27-27÷29-29.

ИНСТИТУТ ЛЕНИНГРАДСКИЙ ПРОМСТРОЙПРОЕКТ

Инв. № подл. | Подпись и дата | Взам. инв. №

ТП 708-65.91 альбом 3

18—18

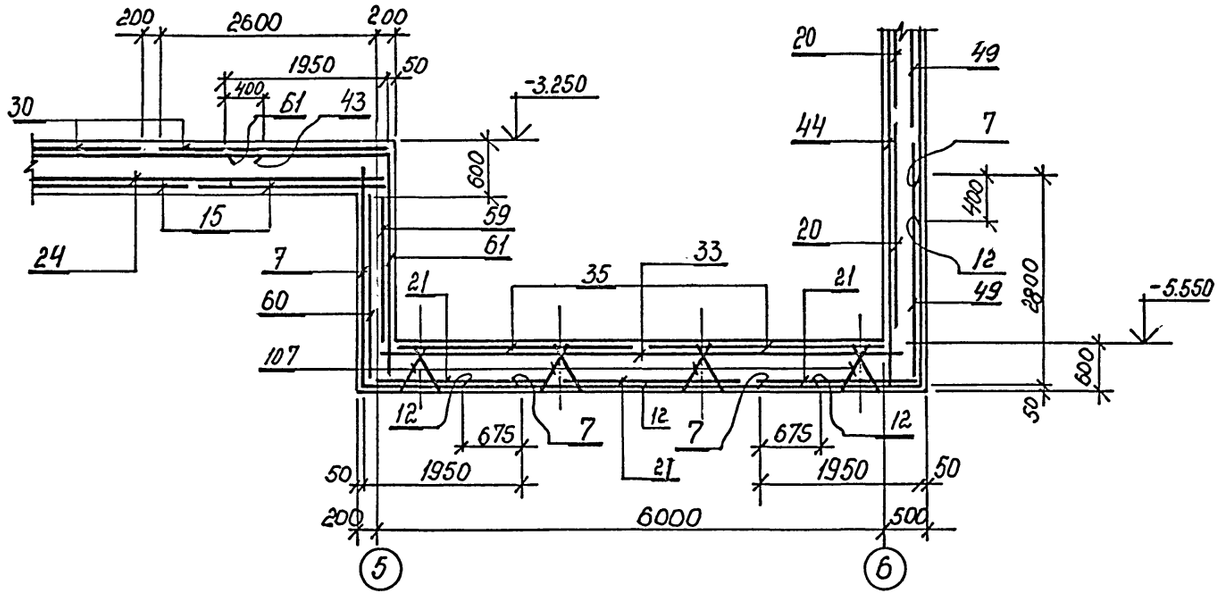

19 — 19

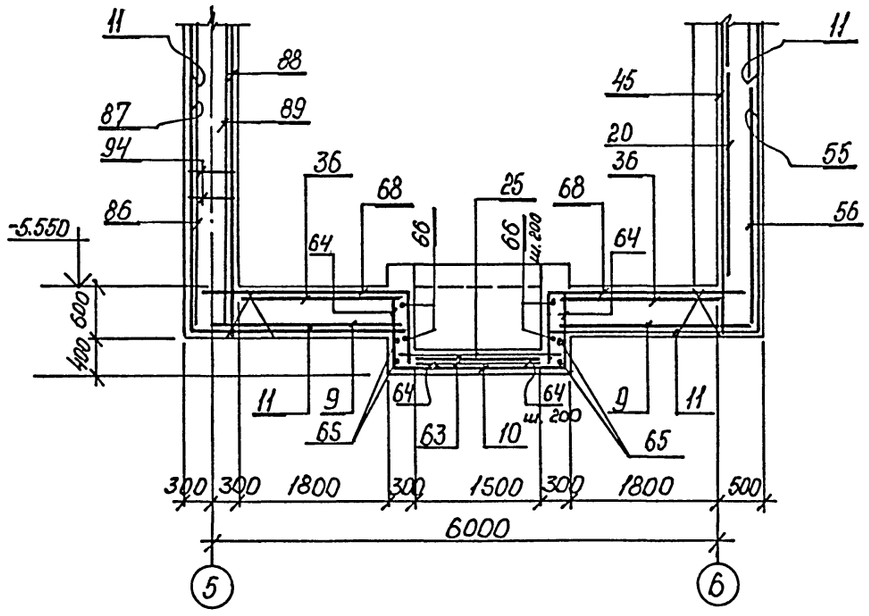

20—20

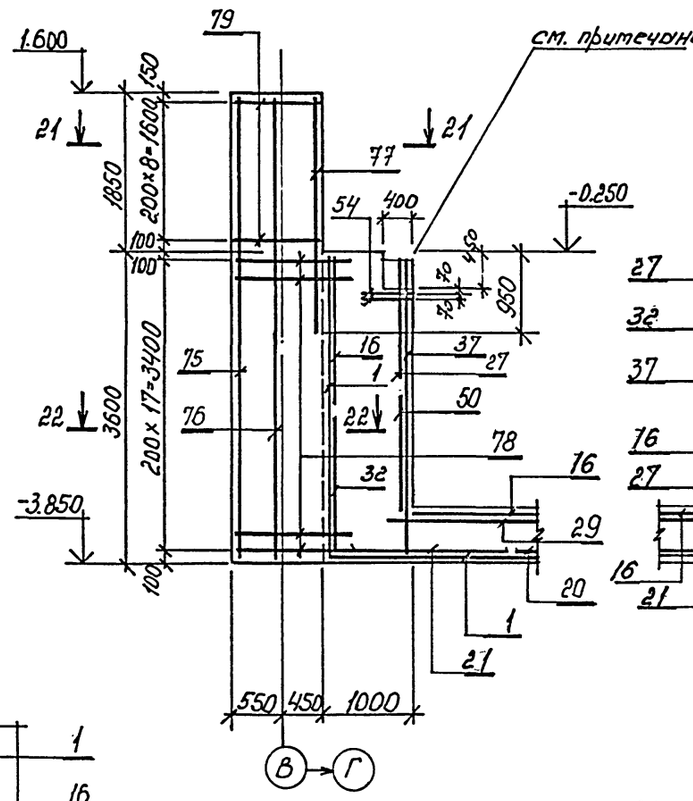

23—23

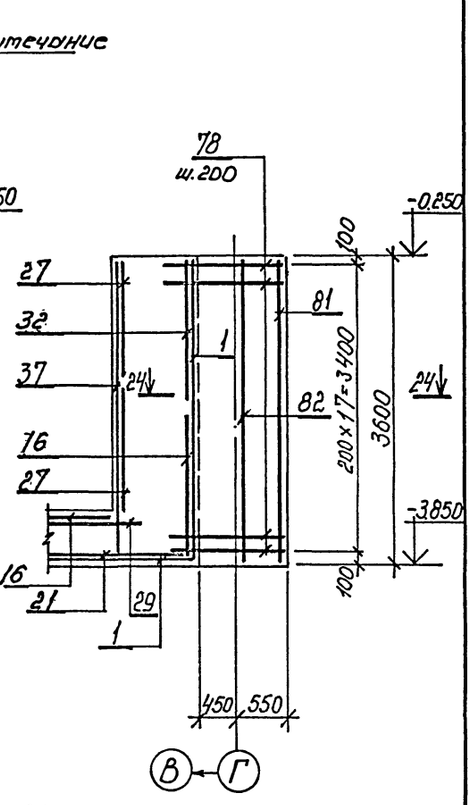

22—22

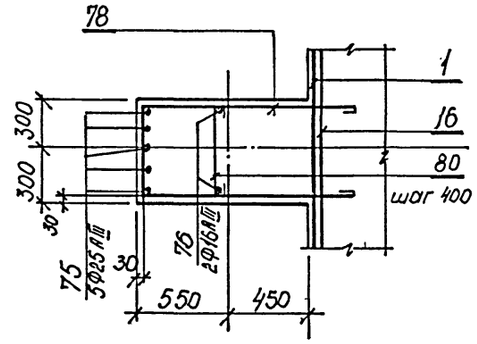

21—21

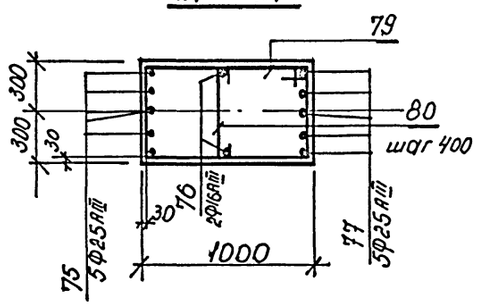

24—24

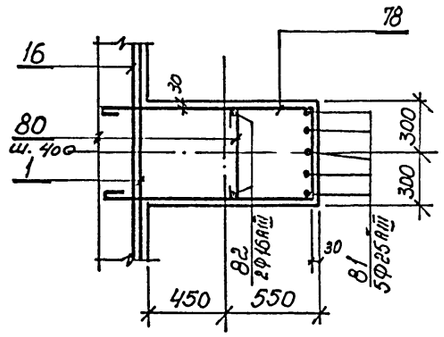

Арматуру сеток, попадающих в нишу для опоры металлических балок, вырезать по месту.

Привязан			
Инв.№			

ГИП	Черевань	
Нач.отд.	Костючик	
Н.контр.	Шурмин	
Гл.констр.	Шатов	
Зав.гр.	Ганзбург	
Инж.1 кат	Бродская	
Инженер	Иванова	
Инженер	Шеглова	

ТП 708—65.91 КЖ

Блок механизированных приемных пунктов для разгрузки железнодорожных вагонов и самосвалов с годовым грузооборотом 136тыс.т

Подбункерный тоннель Тм1. Схема армирования. Разрезы 18-18 ÷ 24-24

Стадия	Лист	Листов
Р	18	

ИНСТИТУТ ЛЕНИНГРАДСКИЙ ПРОМСТРОЙПРОЕКТ

Инв. № подл. | Подпись и дата | Взам. инв. №

ТП 708-65.91 альбом 3

26 — 26

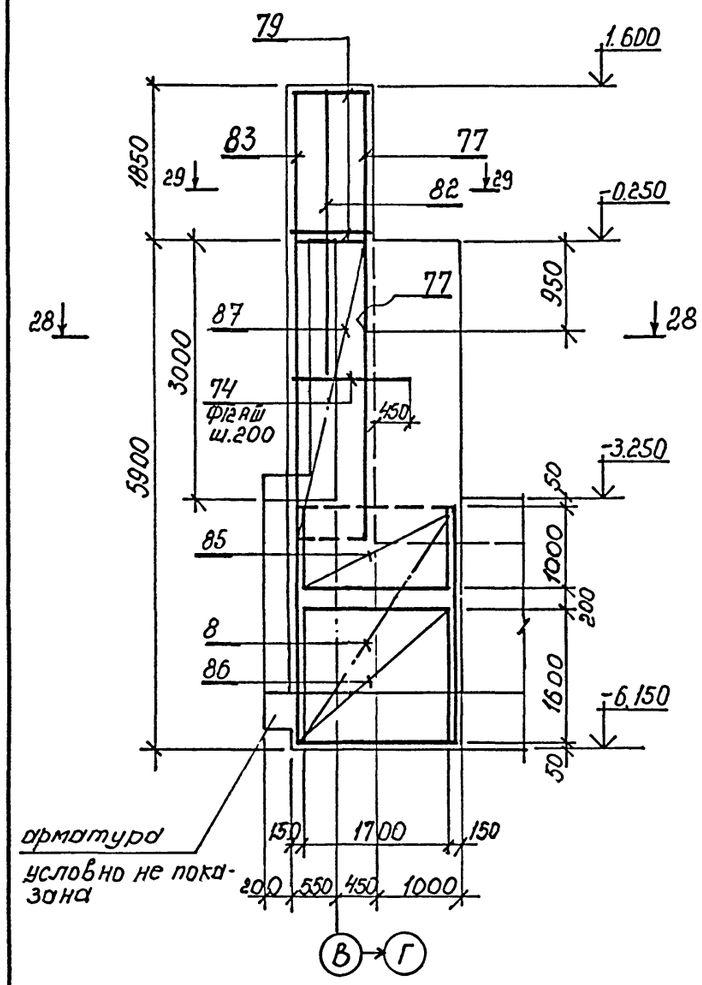

37 — 37

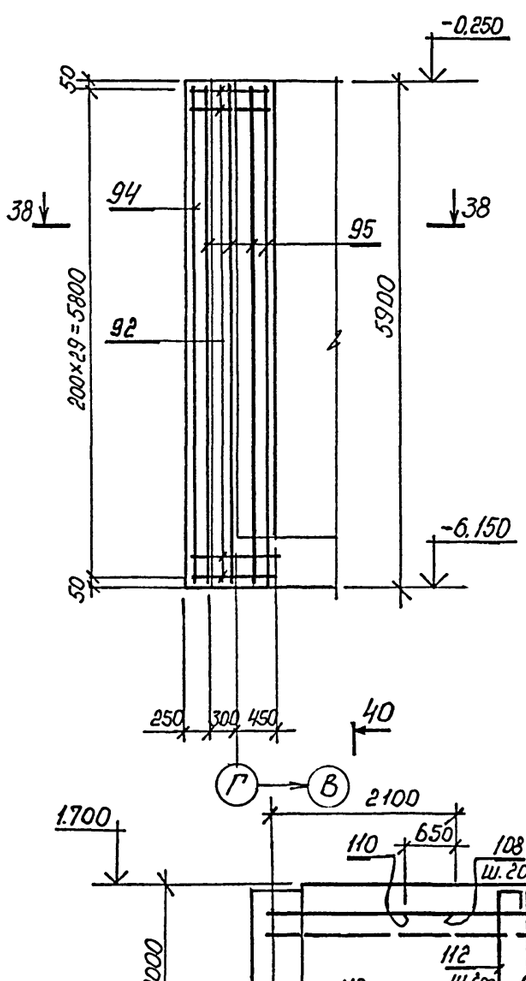

40 — 40

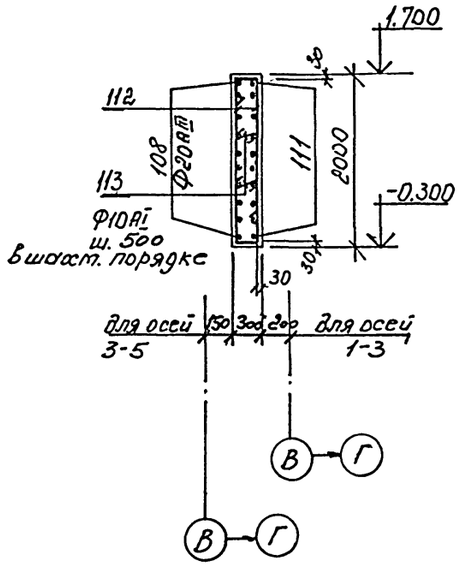

39 — 39

41 — 41

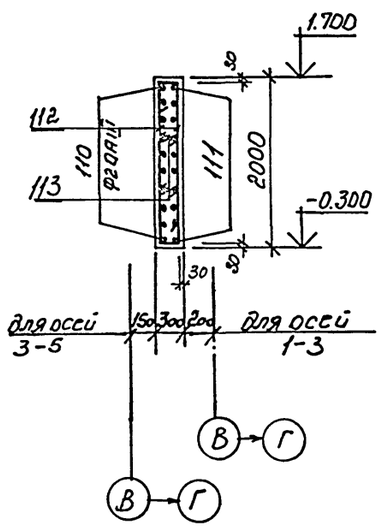

38 — 38

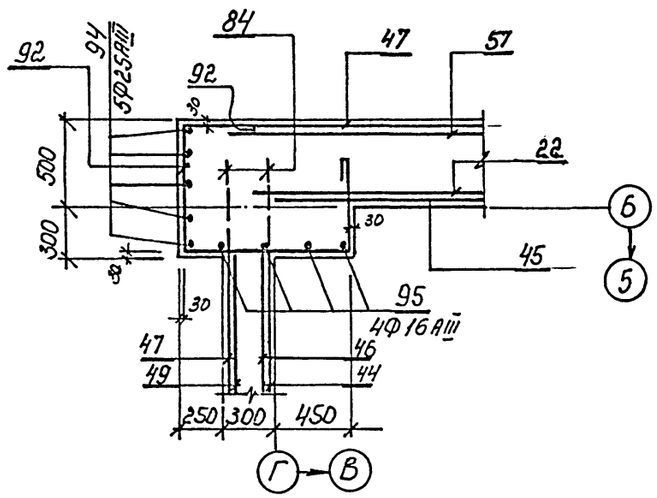

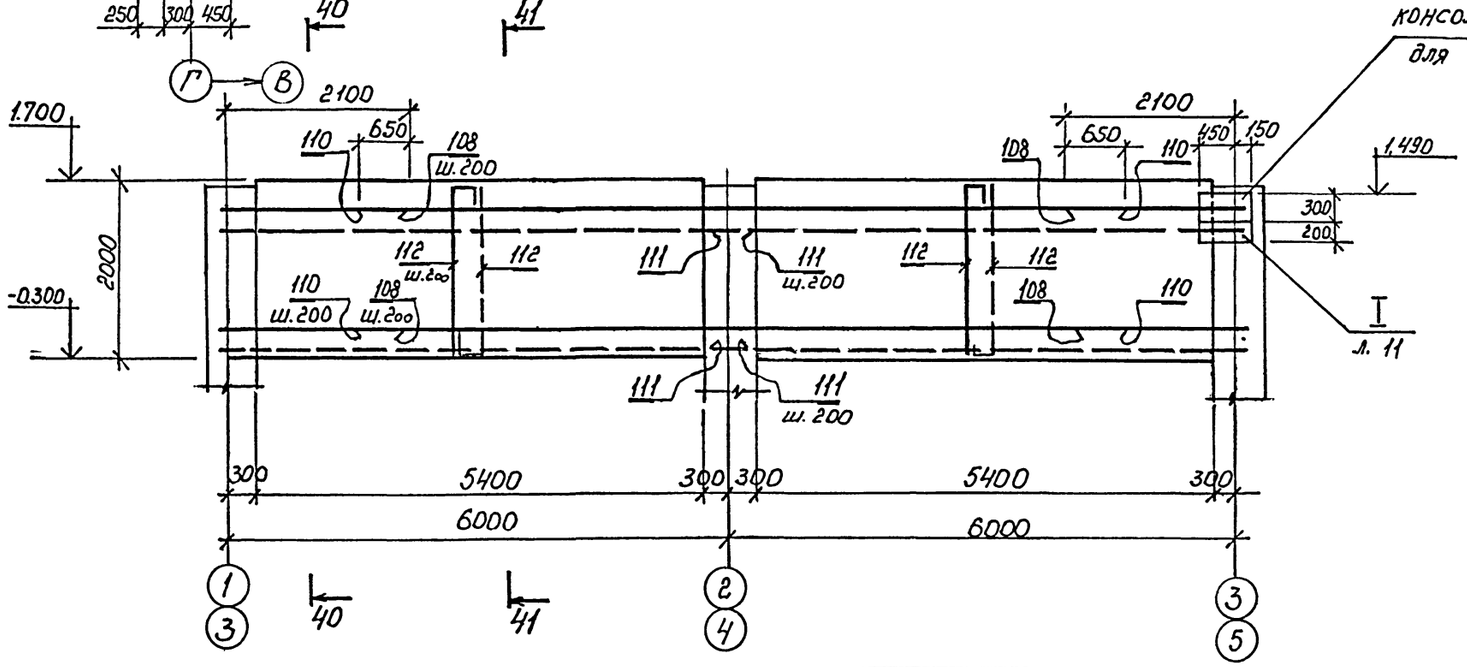

Привязан			
Инв.№			

Гип	Черевань	
Нач.отд.	Костючик	
Н.контр.	Шурмин	
Гл.констр.	Шатов	
Зав.гр.	Ганзбург	
Инж.1 кат	Бродская	
Инженер	Иванова	
Инженер	Щеглова	

ТП 708—65.91 КЖ

Блок механизированных приемных пунктов для разгрузки железнодорожных вагонов к самосвалов с годовым грузооборотом 1,36тыс.т

Стадия	Лист	Листов
Р	19	

Подбункерный тоннель. 7м1. Схема армирования. Разрезы 26-26; 37-37 ÷ 41-41

ИНСТИТУТ ПЕНИНГРАДСКИЙ ПРОМСТРОЙПРОЕКТ

Инв. № подл. | Подпись и дата | Взам. инв. №

ТП 708-65.91 альбом 3

30—30

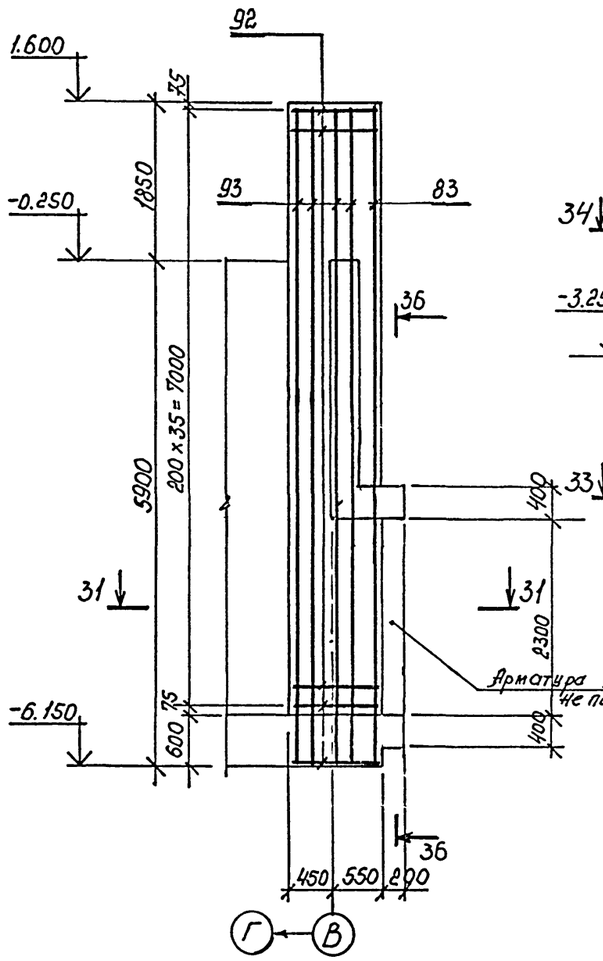

32—32

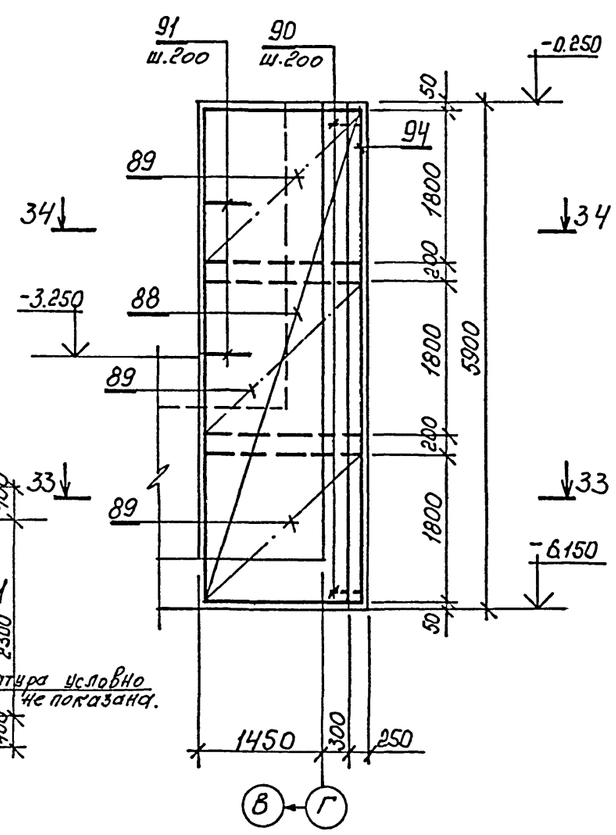

35— 35

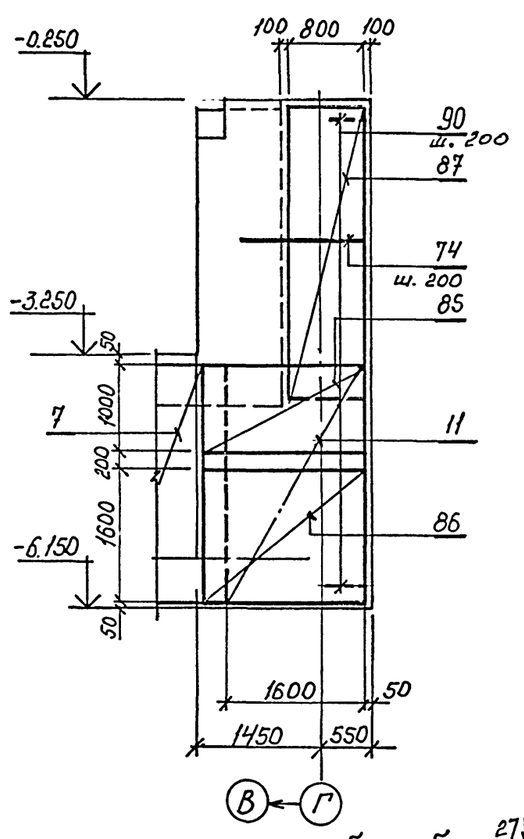

34 — 34

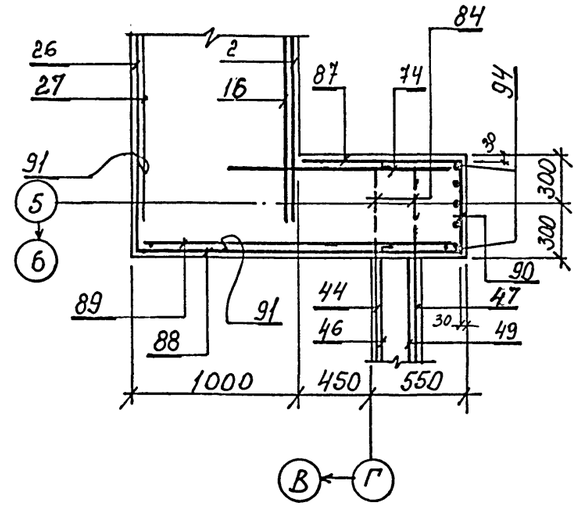

36 —36

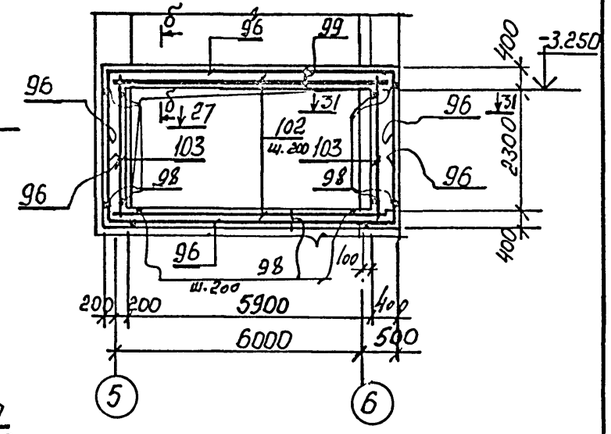

б — б

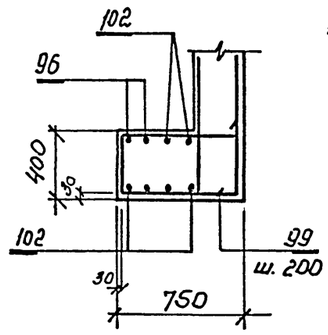

33—33

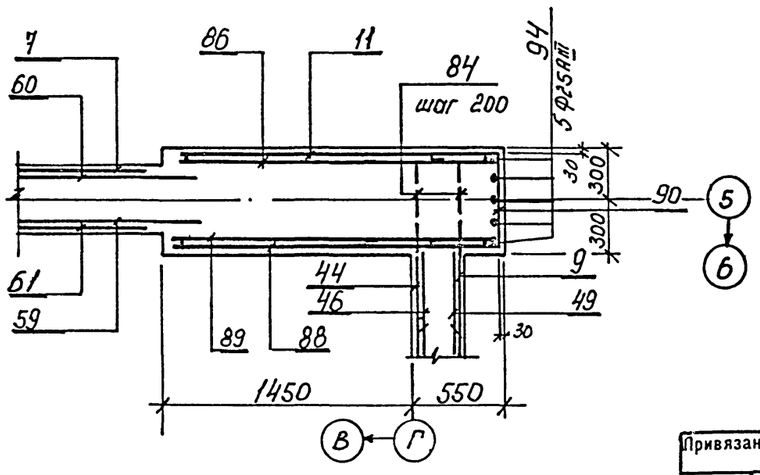

31—31

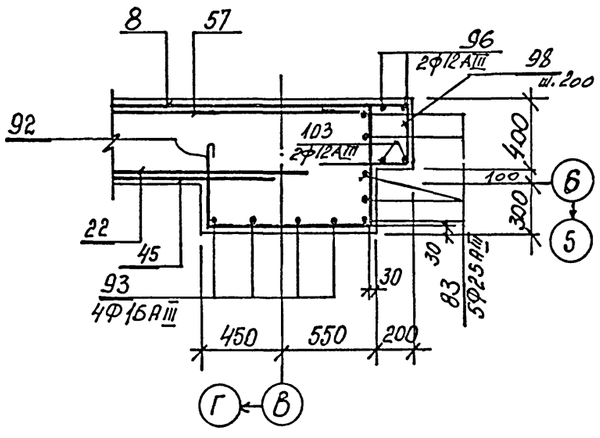

Привязан

Инв.№

ГИП	Черевань	
Нач.отд.	Костючик	
Н.контр.	Шурмин	
Гл.констр.	Шатов	
Зав.гр.	Ганзбург	
Инж.1 кат	Бродская	
Инженер	Иванова	
Инженер	Щеглова	

ТП 708—65.91 КЖ

Блок механизированных приемных пунктов для разгрузки железнодорожных вагонов и самосвалов с годовым грузооборотом 136тыс.т

Стадия	Лист	Листов
Р	20	

Подбункерный тоннель тм1
Схема армирования разрезы 30-30÷36-36

ИНСТИТУТ ЛЕНИНГРАДСКИЙ ПРОМСТРОЙПРОЕКТ

Инв. № подл. | Подпись и дата | Взам. инв. №

ТП 708-65.91 альбом

Поз.	Наименование	Кол.	Обозначение документа
	сетки		
1	С1	17	ТП708-65.91 КЖКИ-С1
2	С2	7	ТП708-65.91 КЖКИ-С1
3	С3	2	ТП708-65.91 КЖКИ-С1
4	1с 25АIII/8АIII 105×295	1	1.400-3.1
5	С5	2	ТП708-65.91 КЖКИ-С5
6	С6	2	ТП708-65.91 КЖКИ-С5
7	С7	6	ТП708-65.91 КЖКИ-С7
8	С8	2	ТП708-65.91 КЖКИ-С7
9	С9	2	ТП708-65.91 КЖКИ-С7
10	С10	1	ТП708-65.91 КЖКИ-С10
11	С11	2	ТП708-65.91 КЖКИ-С10
12	1с 16АIII/10АIII 225×385	6	серия 1.410-3.1
13	1с 12АIII/8АIII 185×385	1	
14	1с 16АIII/8АIII 185×475	9	
15	1с 16АIII/10АIII 225×475	4	
16	1с 12АIII/6АIII 165×565	21	
17	1с 12АIII/6АIII 165×385	3	
18	1с 12АIII/8АIII 245×385	1	
19	1с 12АIII/8АIII 205×445	3	
20	1с 12АIII/8АIII 245×655	6	
21	1с 12АIII/8АIII 205×535	13	
22	1с 12АIII/8АIII 245×445	4	
24	1с 12АIII/8АIII 245×535	1	
25	1с 12АIII/6АIII 165×205	1	
26	С12	9	ТП708-65.91 КЖКИ-С10

Поз.	Наименование	Кол.	Обозначение документа
27	1с 12АIII/6АIII 145×565	10	серия 1.410-3.1
28	1с 12АIII/6АIII 145×265	2	
29	1с 20АIII/10АIII 225×775	9	
30	1с 20АIII/10АIII 265×775	2	
31	1с 12АIII/6АIII 165×655	4	
32	1с 12АIII/6АIII 165×475	11	
33	1с 16АIII/8АIII 225×625	3	
34	1с 16АIII/8АIII 185×625	1	
35	1с 12АIII/8АIII 285×505	4	
36	1с 12АIII/8АIII 225×235	2	
37	С13	19	ТП708-65.91 КЖКИ-С13
38	1с 12АIII/6АIII 145×475	8	серия 1.410-3.1
39	1с 12АIII/6АIII 145×325	1	
40	1с 12АIII/6АIII 145×385	2	
41	С14	1	ТП708-65.91 КЖКИ-С13
42	1с 12АIII/8АIII 265×295	2	серия 1.410-3.1
43	1с 12АIII/6АIII 165×325	2	
44	С15	3	ТП708-65.91 КЖКИ-С13
45	С16	5	ТП708-65.91 КЖКИ-С13
46	1с 12АIII/8АIII 245×625	2	серия 1.410-3.1
47	1с 16АIII/8АIII 165×385	3	

Поз.	Наименование	Кол.	Обозначение документа
48	1с 16АIII/8АIII 205×385	1	серия 1.410-3.1
49	1с 12АIII/8АIII 285×625	4	
50	1с 12АIII/6АIII 145×625	3	
51	1с 16АIII/10АIII 265×535	1	
52	1с 16АIII/10АIII 265×295	2	
53	1с 12АIII/6АIII 145×535	2	
54	С26	36	ТП708-65.91 КЖКИ-С13
55	1с 16АIII/8АIII 185×385	1	
57	1с 12АIII/8АIII 285×475	2	
59	1с 12АIII/6АIII 165×745	1	
60	1с 12АIII/8АIII 225×745	1	
61	С17	4	ТП708-65.91 КЖКИ-С17

Поз.	Наименование	Кол.	Обозначение документа
62	1с 12АIII/6АIII 165×505	2	серия 1.410-3.1
63	2с 10АIII/10АIII 115×115	2	
64	*Ф12АIII ℓ=1930, 1.7кг	36	
65	*Ф12АIII ℓ=4030, 3.6кг	4	
66	Ф8АIII ℓ=2030, 0.8кг	12	
67	*Ф16АIII ℓ=4250, 6.7кг	18	
68	*Ф12АIII ℓ=3230, 2.9кг	18	
69	Ф16АIII ℓ=3530, 5.6кг	4	
70	*Ф16АIII ℓ=5850, 9.2кг	9	
71	*Ф16АIII ℓ=4080, 6.4кг	11	
72	*Ф12АIII ℓ=1990, 1.8кг	18	ГОСТ 5781-82*
73	Ф16АIII ℓ=2000, 3.2кг	26	
74	Ф12АIII ℓ=1450, 1.3кг	32	
75	Ф25АIII ℓ=5400, 20.8кг	20	
76	Ф16АIII ℓ=5400, 8.5кг	8	
77	Ф25АIII ℓ=2750, 10.6кг	30	
78	*Ф8АI ℓ=3260, 1.3кг	144	
79	*Ф8АI ℓ=3120, 1.2кг	45	
80	*Ф8АI ℓ=640, 0.25кг	100	
81	Ф25АIII ℓ=3550, 13.7кг	20	
82	Ф16АIII ℓ=3550, 5.6кг	10	
83	Ф25АIII ℓ=7700, 29.6кг	20	
84	Ф16АIII ℓ=1100, 1.7кг	188	

Взам. инв. №

Подпись и дата

Инв. № подл.

Привязан

Инв. №

ГИП	Черевань	
Нач.отд.	Костючик	
Н.контр.	Шурмин	
Гл.констр.	Шатов	
Зав.гр.	Ганзбург	
Инж.1 кат	Бродская	
Инженер	Иванова	
Инженер	Щеглова	

ТП 708—65.91 КЖ

Блок механизированных приемных пунктов для разгрузки железнодорожных вагонов и самосвалов с годовым грузооборотом 136тыс.т

Подвинтельный тоннель Тип1. Спецификация арматуры лист 1

Стадия	Лист	Листов
Р	21	

ИНСТИТУТ ЛЕНИНГРАДСКИЙ ПРОМСТРОЙПРОЕКТ

ТП708-65.91 альбом 3

Поз.	Наименование	Кол.	Обозначение документа
85	1с $\frac{12АIII}{8АIII}$ 105×175	1	серия 1.410-3.1
86	1с $\frac{12АIII}{6АIII}$ 165×175	2	
87	1с $\frac{20АIII}{6АIII}$ 85×355	2	
88	С18	2	ТП708-65.91 кжи-С17
89	1с $\frac{12АIII}{8АIII}$ 185×175	6	серия 1.410-3.1
90	*Ф8АI ℓ=1340, 0,5кг	60	
91	*Ф16АIII ℓ=1300, 2.0кг	16	
92	*Ф8АI ℓ=2480, 1.0кг	67	
93	Ф16АIII ℓ=7700, 12,1кг	4	
94	Ф25АIII ℓ=5850, 22.5кг	10	
95	Ф16АIII ℓ=5850, 9,2кг	4	
96	*Ф12АIII ℓ=10230, 9.1кг	4	ГОСТ 5781-82*
97	*Ф12АIII ℓ=1100, 1,0кг	30	
98	*Ф12АIII ℓ=1540, 1,4кг	54	
99*	Ф12АIII ℓ=2260, 2,0кг	30	
101	Ф8АIII ℓ=700, 0.3кг	48	
102	Ф12АIII ℓ=6630, 35,3кг	8	
103	Ф12АIII ℓ=3030, 2.7кг	4	
	каркасы		
105	КП1	5	ТП708-65.91 кжи-КП1
106	КП2	20	ТП708-65.91 кжи-КП1
107	КП3	8	ТП708-65.91 кжи-КП1
108	Ф20АIII ℓ=2350, 5,8кг	40	
109*	Ф12АIII ℓ=2790, 2,5кг	6	
110	Ф20АIII ℓ=9100, 22.4кг	20	
111	Ф20АIII ℓ=6500, 16.0кг	60	
112*	Ф10АIII ℓ=2330, 1,4кг	224	
113*	Ф10АI ℓ=440, 0,27кг	84	ГОСТ 5781-82*
114*	Ф10АIII ℓ=2210, 1.36кг	54	
115*	Ф12АIII ℓ=3520, 3.1кг	12	
116*	Ф8АI ℓ=3540, 1.5кг	6	
117*	Ф8АI $ℓ_{ср}$=2890, 1.2кг	15	

Поз.	Наименование	Кол.	Обозначение документа
	Бетон класса В15	461.5 м³	

Ведомость деталей

N поз.	Эскиз
64	1000 / 930
65	2030 / 1000 / 1000
67	1750 / 2500
70	2500 / 3350
71	2500 / 1580
72	530 / 930 / 530
97	550 / 550
109	930 / 930 / 930

Ведомость деталей

N поз.	Эскиз
78	1300 / 540 / 1300
79	1020 / 620 / 940 / 540
80	540
90	350 / 540 / 350
91	650 / 650
92	150 / 550 / 740 / 940
96	6630 / 1800 / 1800
98	340 / 600 / 600

Ведомость деталей

N поз.	Эскиз
112	1940 / 150 / 240
113	100 / 240 / 100
114	1820 / 150 / 240
68	2300 / 930
115	1150 / 270 / 750 / 1050 / 750 / 1050
116	1230 / 540 / 620 / 1150
117	1230÷580 / 540 / 620 / 1150÷500

Ведомость деталей

N поз.	Эскиз
99	700 / 340 / 500 / 720

ВЕДОМОСТЬ РАСХОДА СТАЛИ НА ЭЛЕМЕНТ, кг

Марка элемента	Изделия арматурные													Всего	Изделия закладные																	Общий расход
	Арматура класса														Арматура класса				Прокат марки													
	АI					АIII									АIII																	
	ГОСТ 5781-82*														ГОСТ 5781-82*				ГОСТ 24379.1-80; 8510-72*; 19903-74*; 8240-72*													
	Ф8	10	12	16	Итого	6	8	10	12	16	20	25	Итого		Ф8	16		Итого	Болт М20	М24	М30	М42	Трубы Ф152	50×5	δ=30	С16	С24	С30	δ=5	δ=6	Итого		
Тм1	384	23	148	2060	2615	243	494	1197	6838	4000	9860	8440	31072	33687	2.8	143.2		146	276	388	292	755.2	29.2	24.0	509.4	227.2	48	382	69.1	11.2	3011.3	3157.3	36844.3

Взам. инв. №

Подпись и дата

Инв. № подл.

Привязан

Инв. №

Г.И.П.	Черевань	
Нач.отд.	Костючик	
Н.контр.	Шурмин	
Гл.констр.	Шатов	
Зав.гр.	Ганзбург	
Инж.1 кат	Бродская	
Инженер	Иванова	
Инженер	Щеглова	

ТП 708—65.91 КЖ

Блок механизированных приемных пунктов для разгрузки железнодорожных вагонов и самосвалов с годовым грузооборотом 136тыс.т

Подбункерный тоннель Тм1. Спецификация арматуры лист 2.

Стадия	Лист	Листов
Р	22	

ИНСТИТУТ ЛЕНИНГРАДСКИЙ ПРОМСТРОЙПРОЕКТ

400025 03 24

ТП 708-65.91 альбом 3

СОГЛАСОВАНО

Взам. инв.№ | Подпись и дата | Инв.№ подл.

Пм1

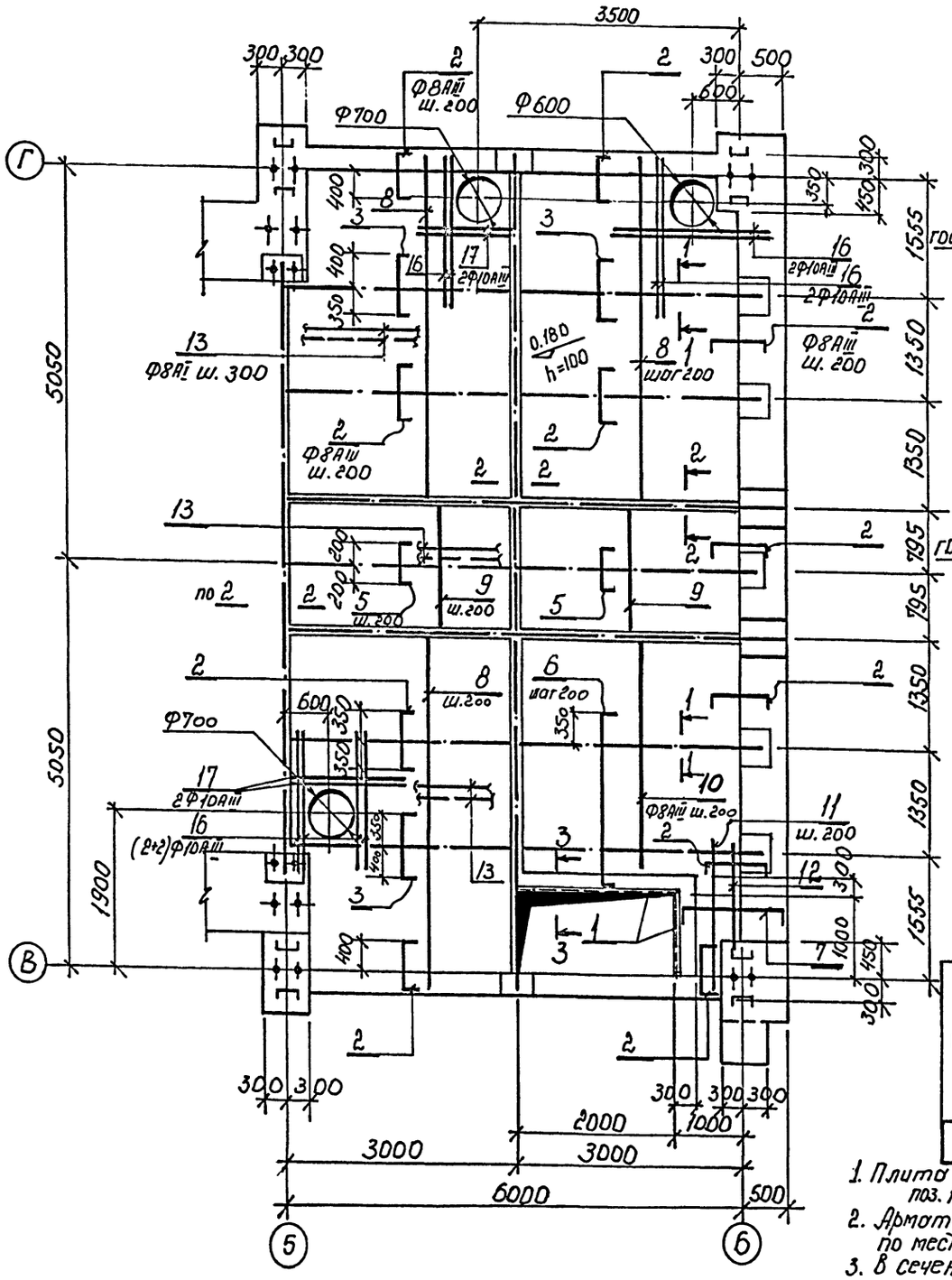

1 – 1

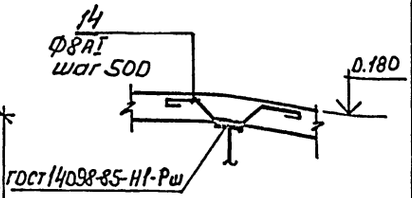

2 – 2

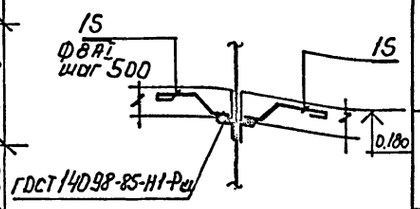

3 – 3

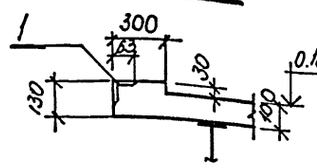

Ведомость деталей

N поз.	Эскиз
2	700, 90, 90
3	750, 90, 90
5	400, 90, 90
6	2220, 90, 90
7	1450, 90, 90
14	100, 110, 100, 110, 100, 80, 80
15	110, 100, 80, 80

Поз.	Наименование	Кол.	Обозначение документа
1	Изделие закладное МН540	3.0	1.400-15 В.1 540-01
2*	ФВАIII ℓ=880, 0.3	137	
3*	ФВАIII ℓ=930, 0.4	42	
5*	ФВАIII ℓ=580, 0.2	28	
6*	ФВАIII ℓ=2400, 0.9	14	
7*	ФВАIII ℓ=1630, 0.6	6	
8	ФВАIII ℓ=4470, 1.8	42	
9	ФВАIII ℓ=1550, 0.6	28	
10	ФВАIII ℓ=2850, 1.1	14	ГОСТ 5781-82*
11	ФВАIII ℓ=1800, 0.7	4	
12	ФВАIII ℓ=1350, 0.5	2	
13	ФВАI 6 п.м, 0.4	370	
14	*ФВАI ℓ=620, 0.2	70	
15	*ФВАI ℓ=330, 0.13	56	
16	Ф10АIII ℓ=1800, 1.1	10	
17	Ф10АIII ℓ=1250, 0.8	4	
	Бетон класса В15	5.8	м³

Поз. * см. ведомость деталей

ВЕДОМОСТЬ РАСХОДА СТАЛИ НА ЭЛЕМЕНТ, кг

Марка элемента	Изделия арматурные								Изделия закладные								Общий расход
	Арматура класса							Всего	Арматура класса				Прокат марки			Всего	
	AI			AIII					AIII				Вст3кп2				
	ГОСТ 5781-82*								ГОСТ 5781-82*				ГОСТ 8510-72*				
	Ф8		Итого	8	10			Итого	Ф8			Итого	∟100×63×6			Итого		
Пм1	172.4		172.4	167.5	14.1			181.6	354.0	3.0			3.0	22.5			22.5	25.5	379.5

1. Плита крепится к стальным балкам путем приварки поз. 14 и 15 по сечениям 1-1; 2-2.
2. Арматуру, попадающую в отверстия, разрезать по месту и отогнуть в тело плиты.
3. В сечениях 1-1 ÷ 3-3 арматура условно не показана.
4. Защитный слой рабочей арматуры 10 мм.

Привязан

Инв.№

ГИП	Черевань	
Нач.отд.	Костючик	
Н.контр.	Шурмин	
Гл.констр.	Шатов	
Зав.гр.	Ганзбург	
Инж.1 кат	Бродская	
Инженер	Иванова	
Инженер	Щеглова	

ТП 708—65.91 КЖ

Блок механизированных приемных пунктов для разгрузки железнодорожных вагонов к самосвалов с годовым грузооборотом 136тыс.т

Продукерный тоннель тм1. Плита перекрытия пм1 на отметке 0.180

Стадия	Лист	Листов
Р	23	

ИНСТИТУТ ЛЕНИНГРАДСКИЙ ПРОМСТРОЙПРОЕКТ

ТП 708-65.91 альбом 3

ПМ2

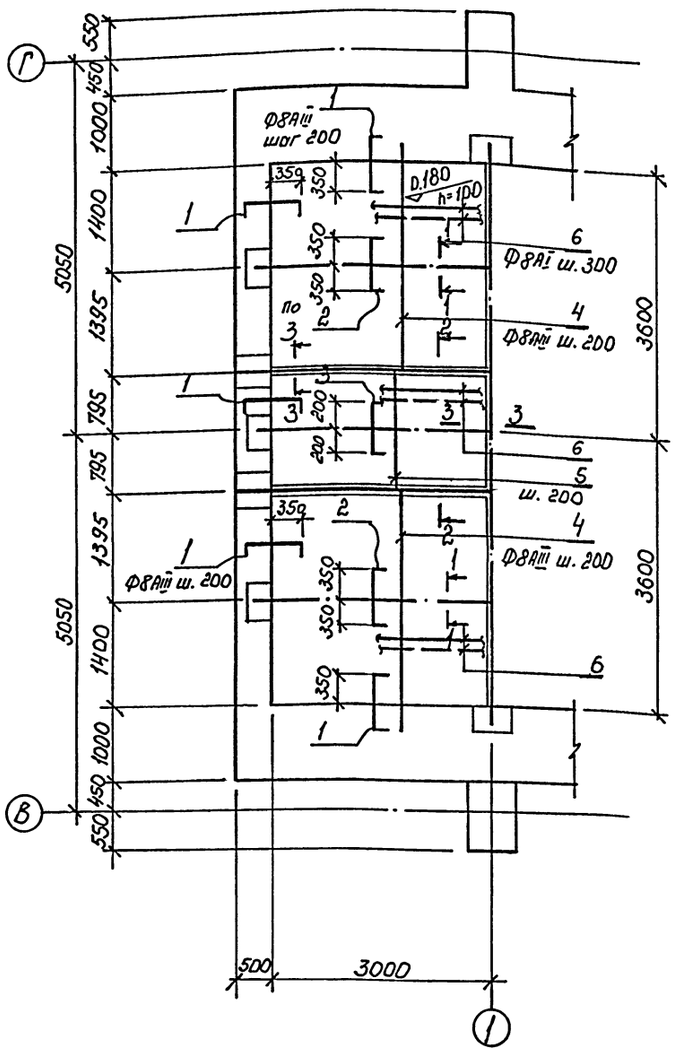

2 — 2

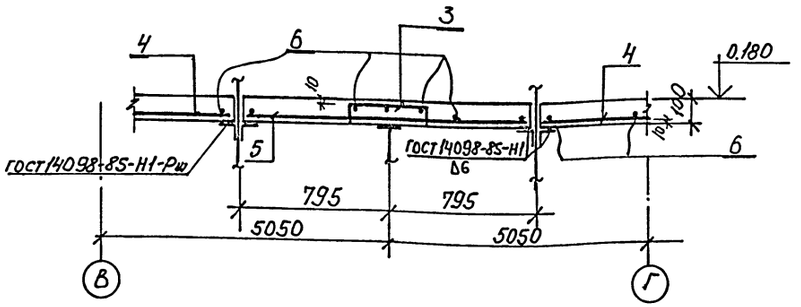

1 — 1

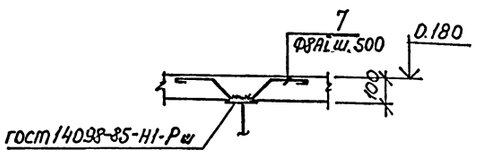

3 — 3

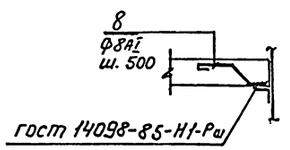

Ведомость деталей

Поз.	Эскиз
1	600, 90, 90
2	700, 90, 90
3	400, 90, 90
7	100, 110, 100, 110, 100, 80, 80
8	70, 110, 100, 80, 80

Поз.	Наименование	Кол.	Обозначение документа
1*	Ф8AIII ℓ = 780, 0,3 кг	70	ГОСТ 5781-82*
2*	Ф8AIII ℓ = 880, 0,3	32	
3*	Ф8AIII ℓ = 580, 0,2	16	
4	Ф8AIII ℓ = 2950, 1,2	32	
5	Ф8AIII ℓ = 1560, 0,6	16	
6	Ф8AI 6 п.м 0,4	1800	
7*	Ф8AI ℓ = 620, 0,2	21	
8*	Ф8AI ℓ = 330, 0,1	42	
	Бетон класса В15	2.2 м³	

Поз. 4 см. ведомость деталей

ВЕДОМОСТЬ РАСХОДА СТАЛИ НА ЭЛЕМЕНТ, кг

Марка элемента	Изделия арматурные									Всего
	Арматура класса									
	AI					AIII				
	ГОСТ 5781-82*					5781-82				
	Ф8				Итого	8			Итого	
ПМ2	80.4				80.4	82.0			82.0	162.4

1. Плита крепится к стальным балкам путем приварки поз. 7 и 8 по сечению 1-1; 3-3.
2. В сечениях 1-1, 3-3 арматура условно не показана.

Привязан

Инв.№

ГИП	Чоревань	
Нач.отд.	Костючик	
Н.контр.	Шурмин	
Гл.констр.	Шатов	
Зав.гр.	Ганзбург	
Инж.1 кат	Бродская	
Инженер	Иванова	
Инженер	Щеглова	

ТП 708—65.91 КЖ

Блок механизированных приемных пунктов для разгрузки железнодорожных вагонов и самосвалов с годовым грузооборотом 136тыс.т

Стадия	Лист	Листов
Р	24	

Подбункерный тоннель ТП1
Плита перекрытия ПМ2 на отметке 0.180

ИНСТИТУТ ЛЕНИНГРАДСКИЙ ПРОМСТРОЙПРОЕКТ

Инв.№ подл. | Подпись и дата | Взам. инв.№

ТП 708-65.91 альбом 3

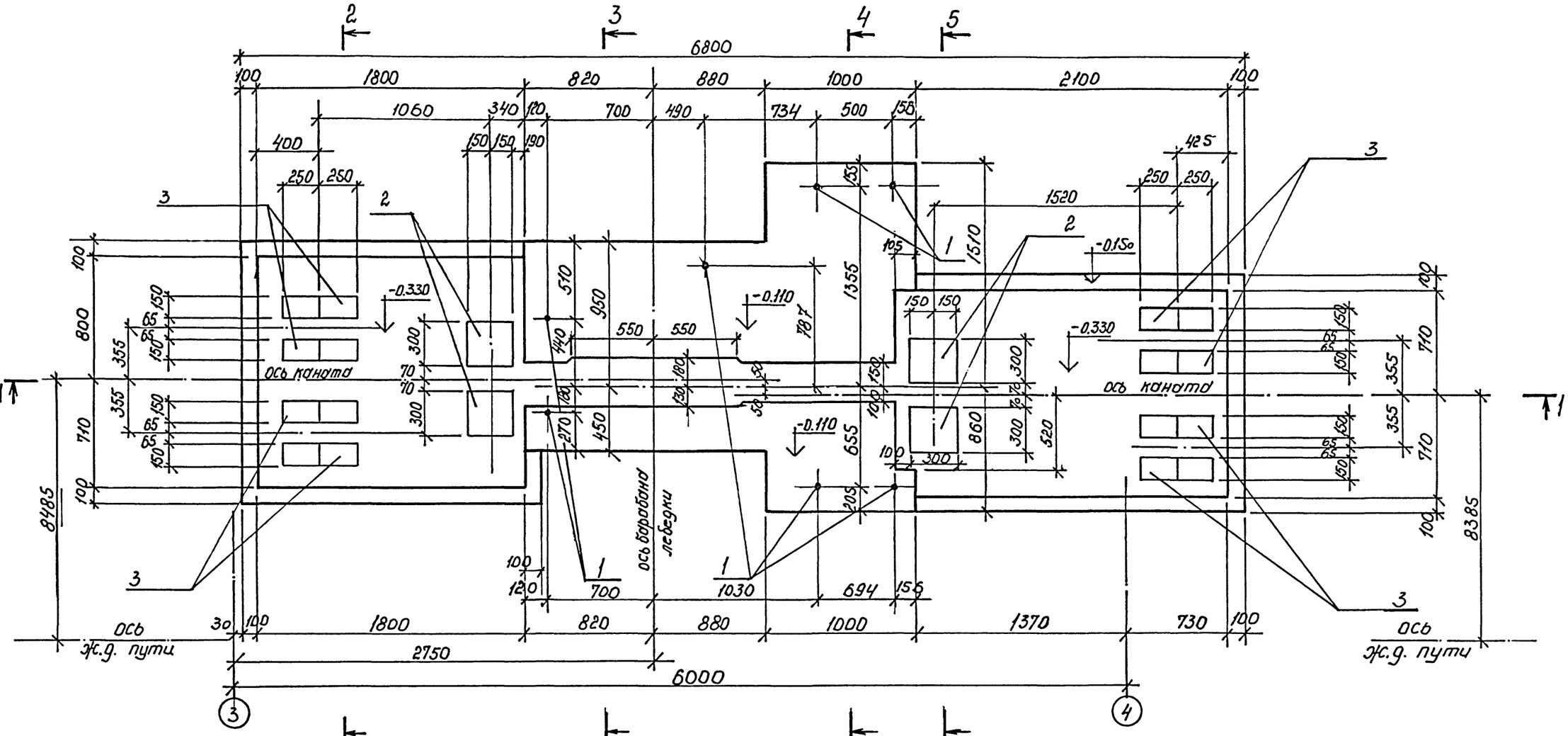

4—4

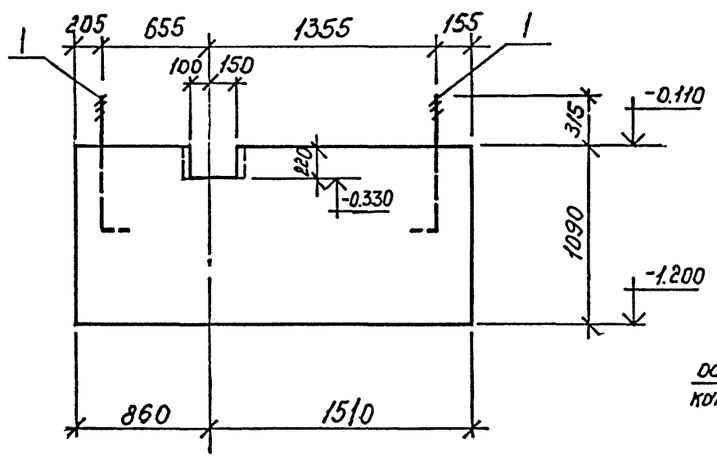

5—5

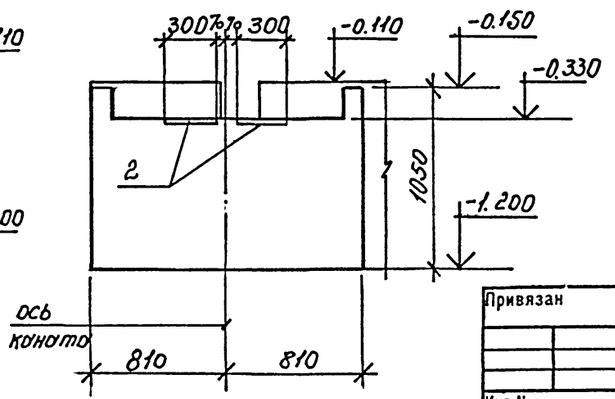

Смотреть совместно с листом 26.

Привязан

Инв.№

ГИП	Черевань	
Нач.отд.	Костючик	
Н.контр.	Шурмин	
Гл.конструктор	Шатов	
Зав.гр.	Ганзбург	
Инж.1 кат	Бродская	
Инженер	Иванова	
Инженер	Щеглова	

ТП 708—65.91 КЖ

Блок механизированных приемных пунктов для разгрузки железнодорожных вагонов к самосвалов с годовым грузооборотом 136тыс.т

Стадия	Лист	Листов
Р	25	

Фундамент под лебедку Фом1. лист 1.

ИНСТИТУТ ЛЕНИНГРАДСКИЙ ПРОМСТРОЙПРОЕКТ

Согласовано

Инв.№ подл. | Подпись и дата | Взам. инв.№

1 — 1

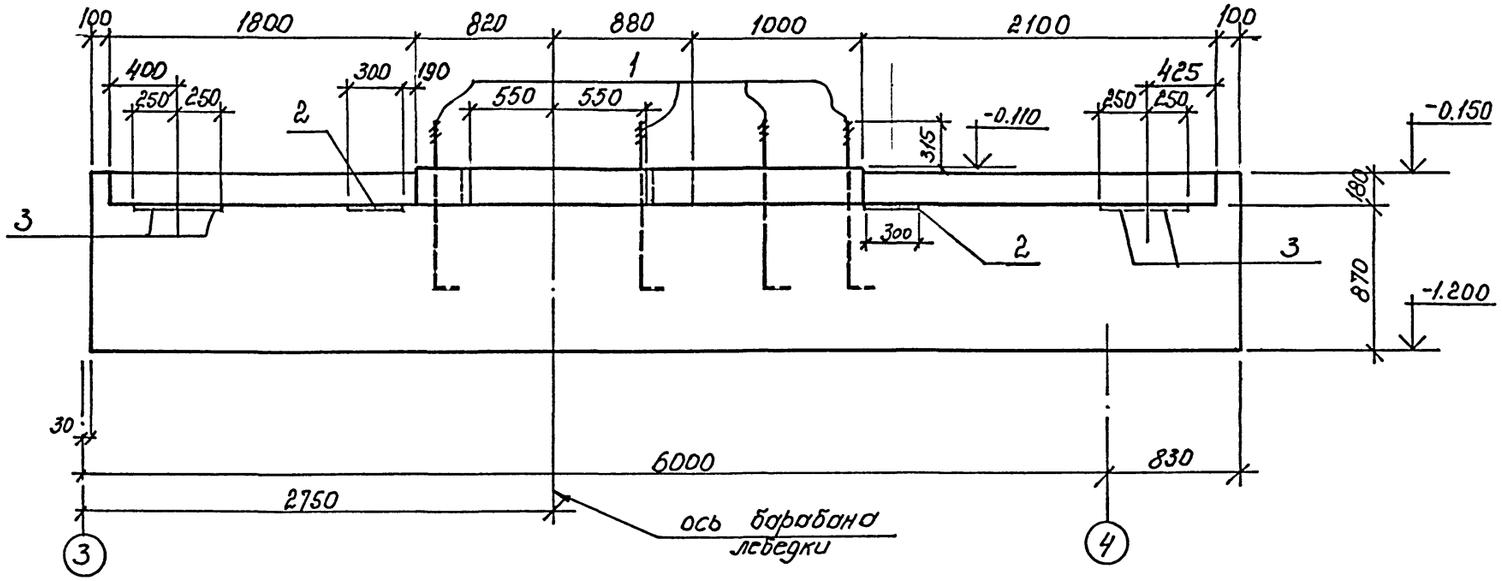

2 — 2

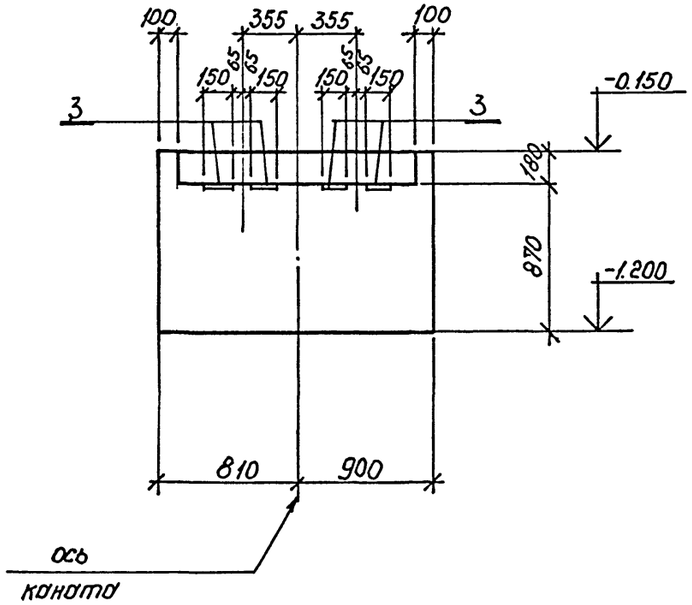

3 — 3

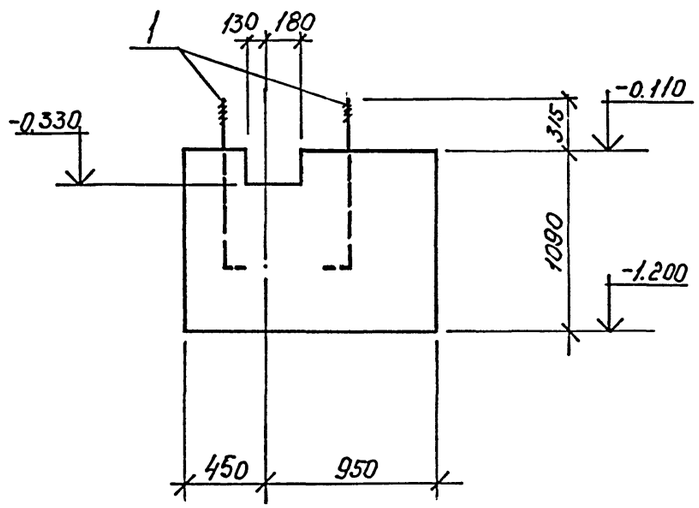

Поз.	Наименование	Кол.	Обозначение документа
	Изделия закладные		
1	Болт 1.1М30х1120 Вст3кп2	7	ГОСТ 24379.1-80
2	МН126-2	4	серия 1.400-15 В1. 130-55
3	МН116-2	16	120-67

Смотреть совместно с листом 25.

ГИП	Черевань		
Нач.отд.	Костючик		
Н.контр.	Шурмин		
Гл.констр.	Шатов		
Зав.гр.	Ганзбург		
Инж.1 кат	Бродская		
Инженер	Иванова		
Инженер	Шеглова		

ТП 708—65.91 КЖ

Блок механизированных приемных пунктов для разгрузки железнодорожных вагонов и самосвалов с годовым грузооборотом 136тыс.т

Стадия	Лист	Листов
Р	26	

фундамент под лебедку Фом 1 листа

ИНСТИТУТ ЛЕНИНГРАДСКИЙ ПРОМСТРОЙПРОЕКТ

Привязан

Инв.№

СОГЛАСОВАНО

Инв.№ подл. | Подпись и дата | Взам. инв.№

ТП 708-65.91 альбом 3

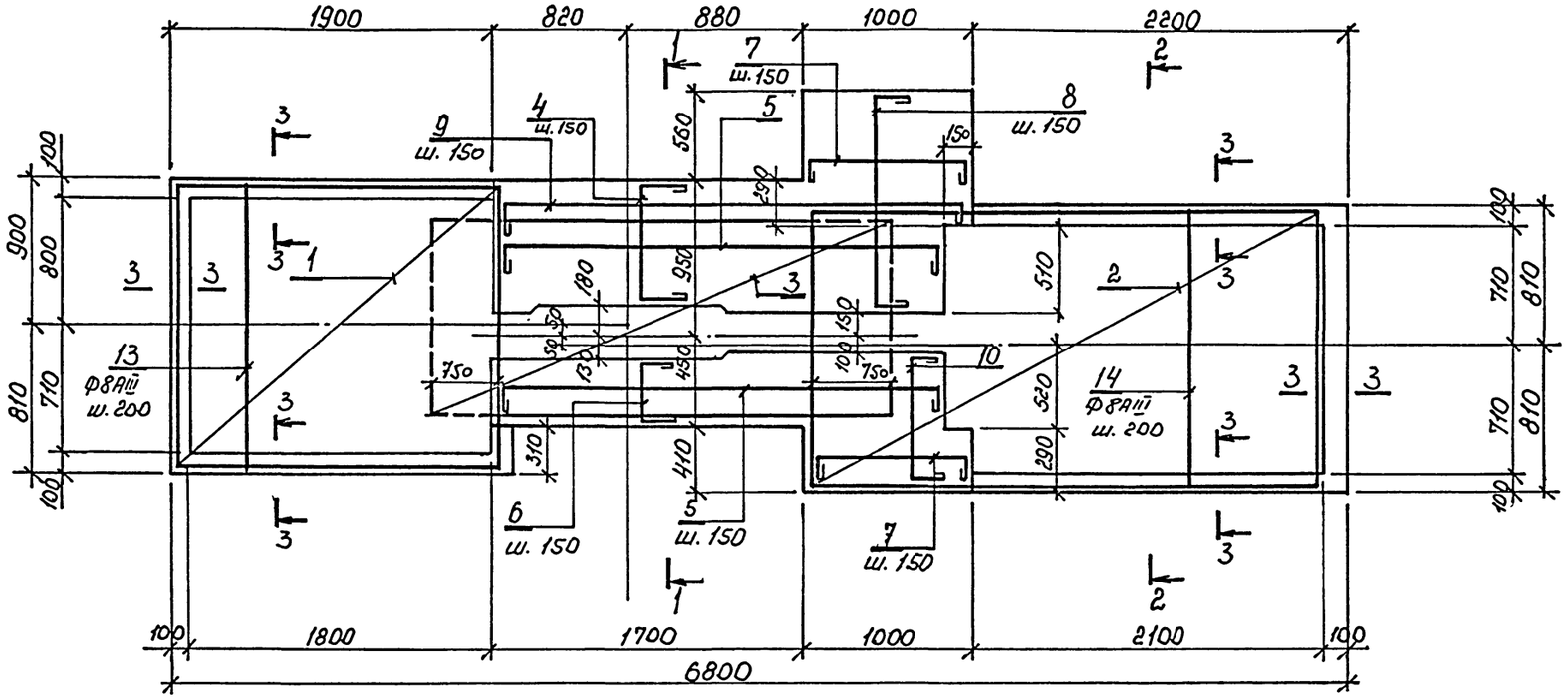

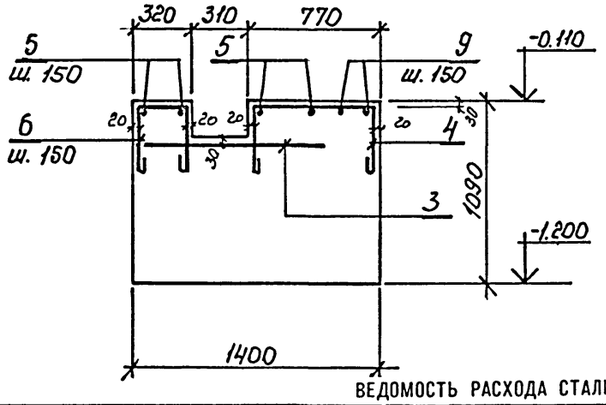

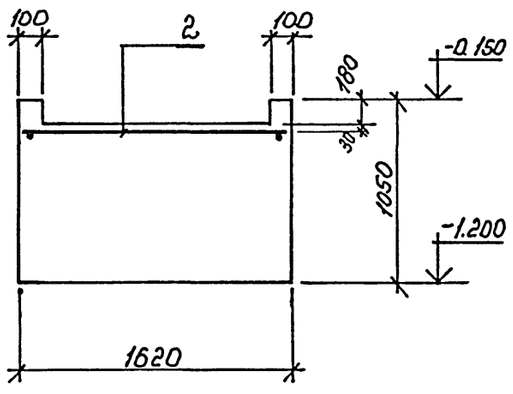

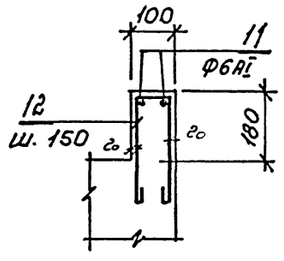

Поз.	Наименование	Кол.	Обозначение документа
	сетки		
1	1с 16AIII/8AIII 165×175	1	серия 1.410-3 в.1
2	1с 16AIII/8AIII 145×295	1	
3	1с 16AIII/6AIII 105×355	1	
4*	Ф8AI, ℓ=1730, 0.7кг	12	
5*	Ф8AI ℓ=3500, 1.4	7	
6*	Ф8AI ℓ=1280, 0.5	12	
7*	Ф8AI ℓ=1950, 0.8	7	
8*	Ф8AI, ℓ=2300, 0.9	7	ГОСТ 5781-82*
9*	Ф8AI ℓ=3650, 1.4	3	
10*	Ф8AI ℓ=1740, 0.7	7	
11	Ф6AI Б п.м 0.22	23,0	
12*	Ф8AI ℓ=950, 0.4	78	
13	Ф8AIII ℓ=1650, 0.7	9	
14	Ф8AIII ℓ=1570, 0.6	9	
	бетон класса В15	11.5	м³

поз. * см. ведомость деталей.

Ведомость деталей

N поз.	Эскиз
4	730 (450 + 450)
5	2500 (450 + 450)
6	280 (450 + 450)
7	950 (450 + 450)

Ведомость деталей

N поз.	Эскиз
8	1300 (450 + 450)
9	2650 (450 + 450)
10	740 (450 + 450)
12	60 (400 + 400)

ВЕДОМОСТЬ РАСХОДА СТАЛИ НА ЭЛЕМЕНТ, кг

Марка элемента	Изделия арматурные										Изделия закладные								Общий расход
	Арматура класса										Арматура класса				Прокат марки				
	AI				AIII						AIII				Ст3пс2				
	ГОСТ 5781-82*										ГОСТ 5781-82*				ГОСТ 24379.1-80 19903-74				
	Ф6	8		Итого	8	16			Итого	Всего	Ф12			Итого	М30	Б-8		Итого	Всего	
Фом 1	5.1	74		79.1	17.8	95.7			113.5	192.6	26			26	66.7	61.2		127.9	153.9	346.5

Привязан

Инв.№

Гип	Черевань	
Нач.отд.	Костючик	
Н.контр.	Шурмин	
Гл.констр.	Шатов	
Зав.гр.	Ганзбург	
Инж.1 кат	Бродская	
Инженер	Иванова	
Инженер	Щеглова	

ТП 708—65.91 КЖ

Блок механизированных приемных пунктов для разгрузки железнодорожных вагонов и самосвалов с годовым грузооборотом 136тыс.т

Стадия	Лист	Листов
Р	27	

Фундамент под лебедку Фом 1. Схема армирования

ИНСТИТУТ ЛЕНИНГРАДСКИЙ ПРОМСТРОЙПРОЕКТ

Взам. инв.№ | Подпись и дата | Инв.№ подл.

ТП 708-65.91 альбом 3

СОГЛАСОВАНО

Инв.№ подл. | Подпись и дата | Взам. инв.№

1—1

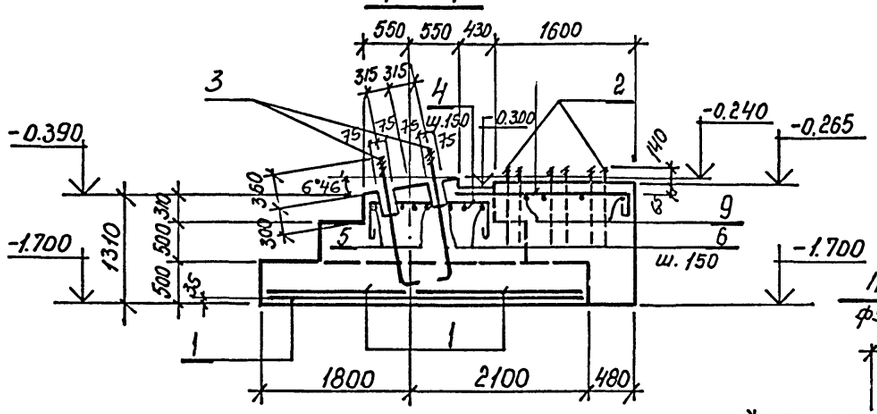

3—3

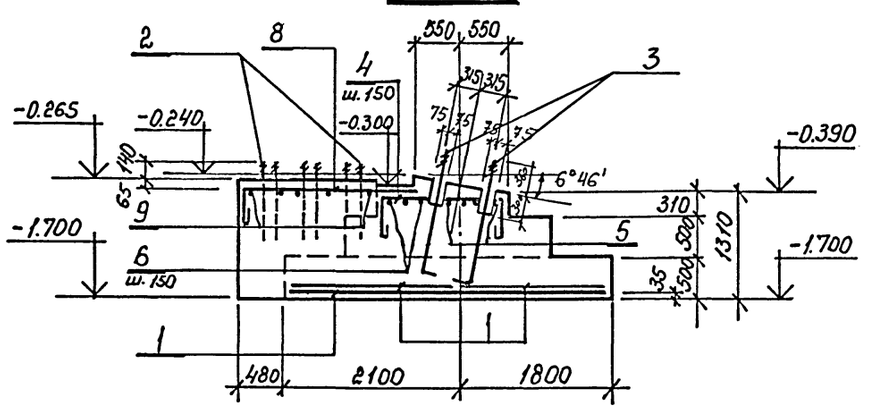

План верхней арматуры фундаментов Фом2, Фом3

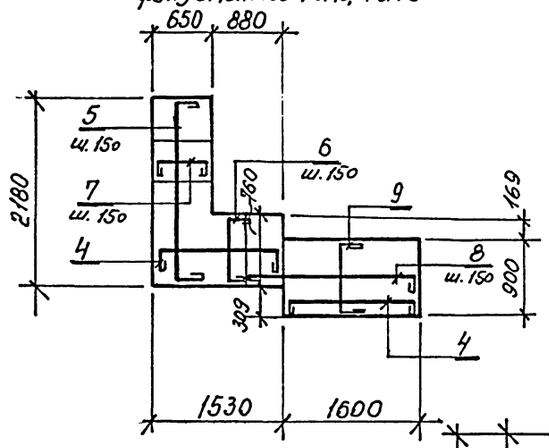

Фом 2

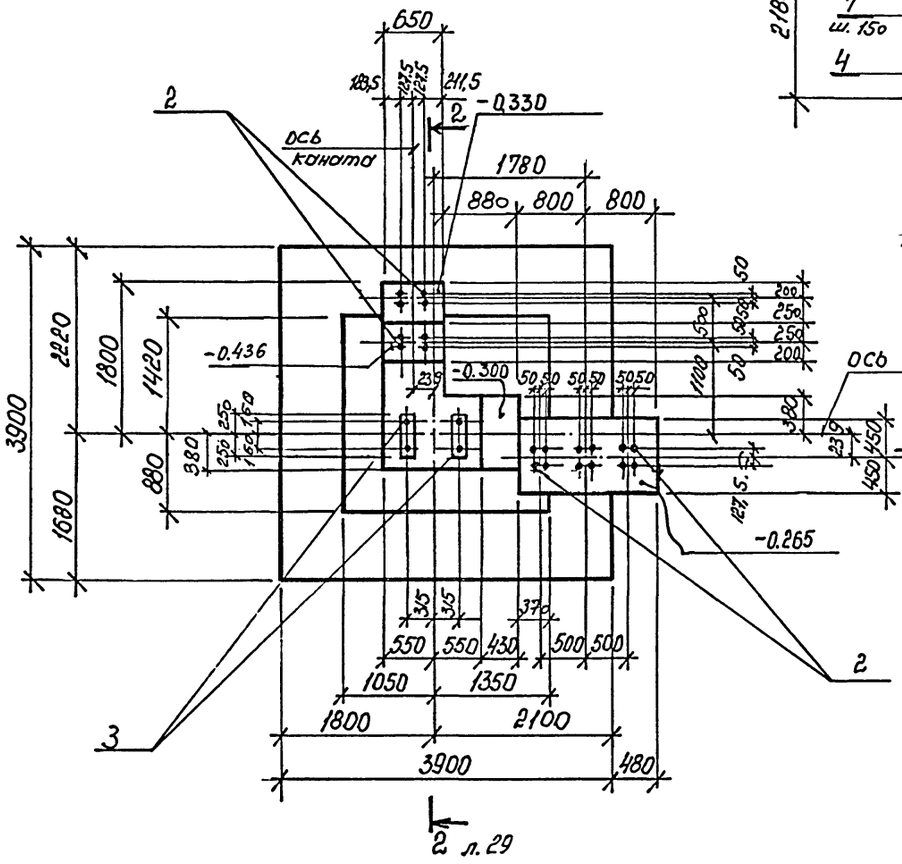

Фом 3

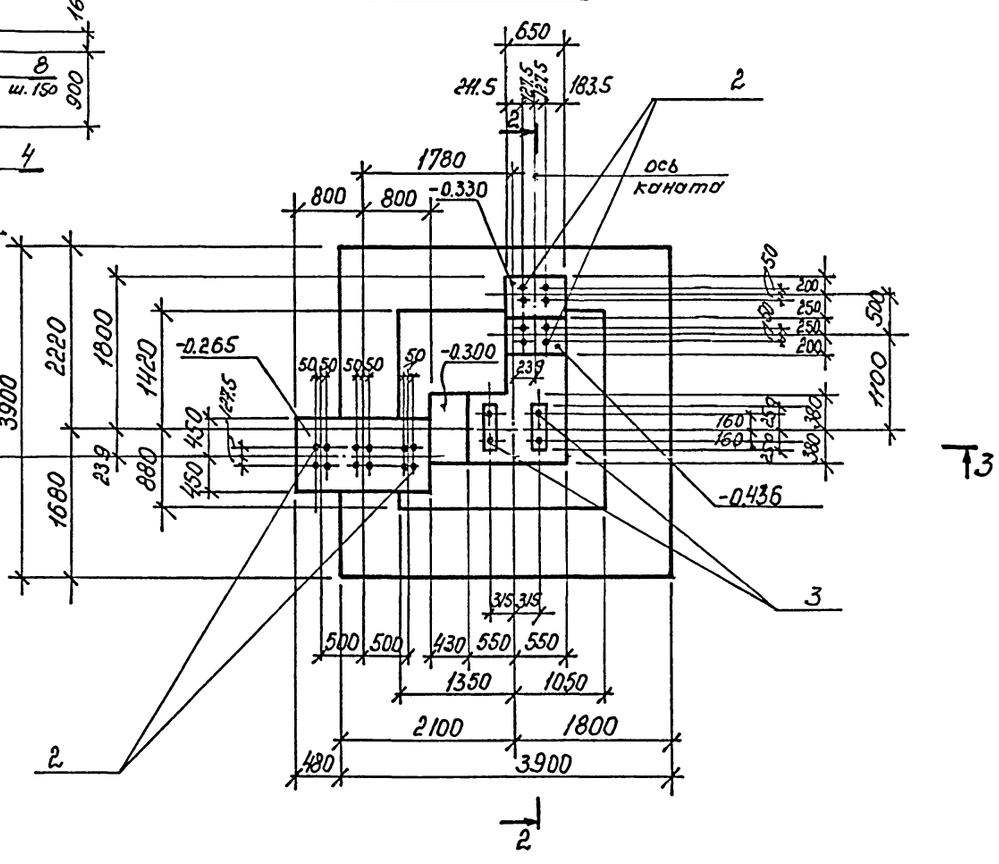

1 л. 29

2 л. 29

1. Схему расположения фундаментов смотрите на листе 2
2. В пределах шонцев верхнюю арматуру вырезать по месту.
3. Шаг арматуры принимать 150 мм.

ТП 708—65.91 КЖ			
ГИП	Черевань		
Нач.отд.	Костючик		
Н.контр.	Шурмин		
Гл.констр.	Шатов		
Зав.гр.	Ганзбург		
Инж.1 кат	Бродская		
Инженер	Иванова		
Инженер	Щеглова		

Привязан

Инв.№

Блок механизированных приемных пунктов для разгрузки железнодорожных вагонов и самосвалов с годовым грузооборотом 136тыс.т

Стадия	Лист	Листов
Р	28	

Фундаменты Фом2, Фом3 лист 1.

ИНСТИТУТ ЛЕНИНГРАДСКИЙ ПРОМСТРОЙПРОЕКТ

ТП 708-65.91 альбом 3

2—2

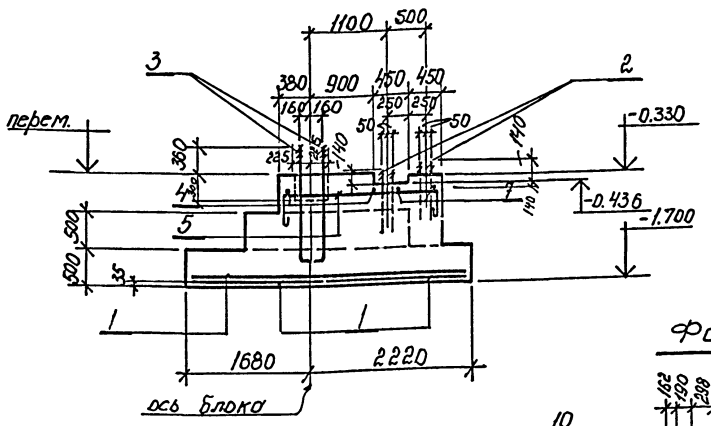

Схема раскладки арматурных сеток подошвы Фом2; Фом3

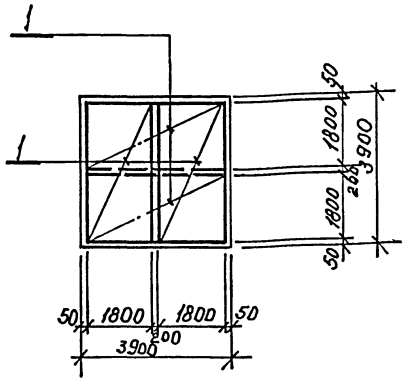

Фом 4

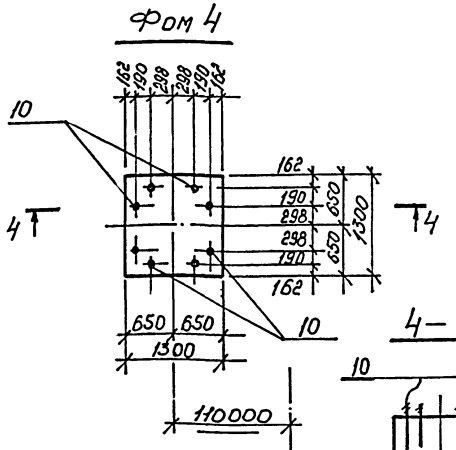

4—4

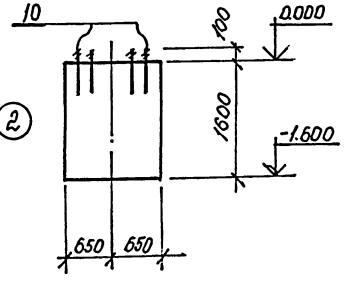

Ведомость деталей

Поз.	Эскиз
4	1460; 550; 550
5	2110; 550; 550
6	690; 550; 550
7	580; 550; 550
8	2000; 300
9	830; 200; 200

Марка	Поз.	Наименование	Кол.	Обозначение документа
Фом 2,3		сетка арматурная		
	1	1с $\frac{16Aш}{BAm}$ · 185×385	4	серия 1.410-3 в.1
		Изделия закладные		
	2	Болт 1.1 М24×800 Вст3кп2	20	ГОСТ 23379.1-80
	3	Болт 1.1 М36×1320 Вст3кп2	4	
		Отдельные стержни		
	4*	Ф8АI ℓ=2660 1,0 кг	8	ГОСТ 5781-82*
	5*	Ф8АI ℓ=3310 1,3 кг	5	
	6*	Ф8АI ℓ=1890 0,75 кг	6	
	7*	Ф8АI ℓ=1780 0,7 кг	10	
	8*	Ф8АI ℓ=2400 1,0 кг	5	
	9*	Ф8АI ℓ=1330 0,5 кг	12	
		Бетон класса В12,5	12,8	м³
Фом 4		Изделие закладное		
	10	Болт 1.1 М20×600 Вст3кп2	8	ГОСТ 23379.1-80
		Бетон класса В12,5	2,7	м³

Позиции со знаком * смотрите Ведомость деталей

1. Шаг арматуры принять 150 мм
2. Смотреть совместно с листом 28.

ВЕДОМОСТЬ РАСХОДА СТАЛИ НА ЭЛЕМЕНТ, кг

Марка элемента	Изделия арматурные								Всего	Изделия закладные							Общий расход
	Арматура класса									Арматура класса				Прокат марки			
	AI				AIII									Ст3пс2			
	ГОСТ 5781-82*									ГОСТ				ГОСТ 23379.1-80			
	Ф6	8		Итого	Ф16	8		Итого		Ф			Итого	болт М24	болт М36	балт М20	Итого		
Фом 2,3		37.3		37.3	243.0	20.5		263.5	300.8					68.4	49.7		118.1	118.1	418.9
Фом 4																14.5	14.5	14.5	14.5

Гип	Черевань		ТП 708—65.91 КЖ
Нач.отд.	Костючик		
Н.контр.	Шурмин		Блок механизированных приемных пунктов для разгрузки железнодорожных вагонов и самосвалов с годовым грузооборотом 136тыс.т
Гл.констр.	Шатов		Стадия Р; Лист 29; Листов
Зав.гр.	Гансбург		Фундаменты Фом2, Фом3 Фом4
Инж.1 кат	Бродская		ИНСТИТУТ ЛЕНИНГРАДСКИЙ ПРОМСТРОЙПРОЕКТ
Инженер	Иванова		
Инженер	Шеглова		

Привязан

Инв.№

Согласовано

Инв.№ подл. | Подпись и дата | Взам. инв.№

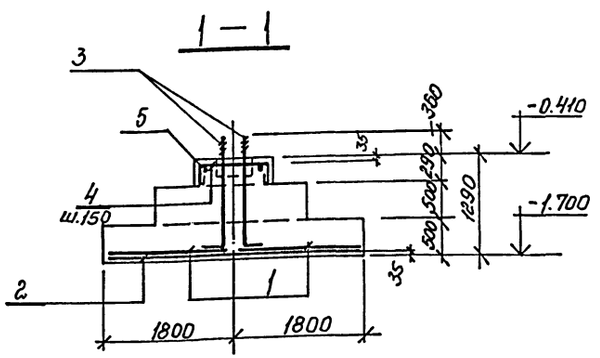

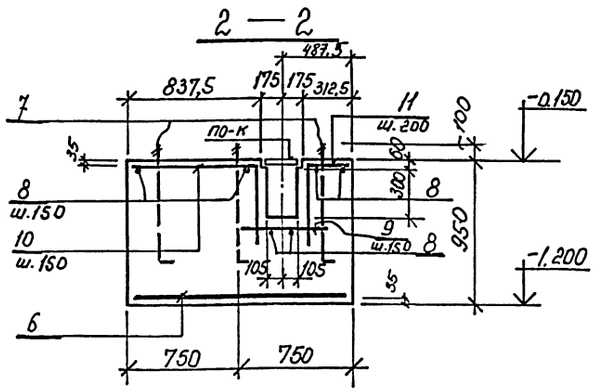

Фом 5

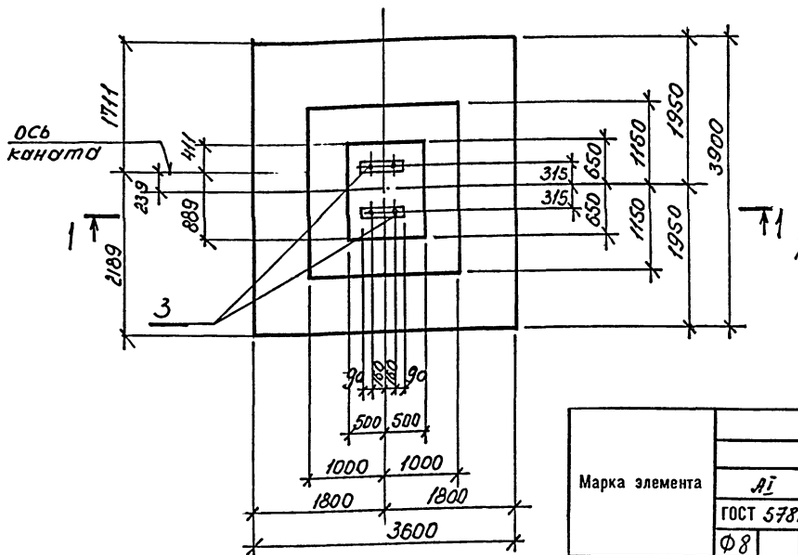

Фом 6

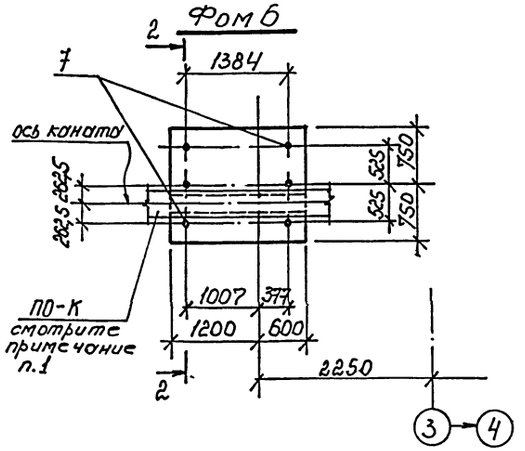

Марка	Поз.	Наименование	Кол.	Обозначение документа
Фом5		сетка арматурная		
	1	1с 16 AIII / 8 AIII 165×385	2	серия 1.410-3 в.1
	2	1с 16 AIII / 8 AIII 185×365	2	
		Изделие закладное		
	3	Болт 1.1 М36×1320 Вст3кп2	4	ГОСТ 24379.1-80
		стержни отдельные		
	4	* Ф8 AI l=1430, 0.57 кг	10	ГОСТ 5781-82*
	5	* Ф8 AI l=1730, 0.68 кг	8	
		Бетон класса В12.5	9.8	м³
Фом6		сетка арматурная		
	6	2с 12 AIII / 12 AIII 145×175	1	серия 1.410-3 в.1
		Изделие закладное		
	7	Болт 1.1 М30×900 Вст3кп2	6	ГОСТ 24379.1-80
		стержни отдельные		
	8*	Ф10 AI l=1600, 1.0 кг	12	ГОСТ 5781-82*
	9*	Ф10 AI l=680, 0.4 кг	11	
	10*	Ф10 AI l=1510, 0.9 кг	11	
	11*	Ф10 AI l=990, 0.6 кг	11	
		Бетон класса В12.5	2.4	м³

Позиции со знаком * см. ведомость деталей

1. Плиты покрытия лотка по-к под канат заказаны на листе 5

ВЕДОМОСТЬ РАСХОДА СТАЛИ НА ЭЛЕМЕНТ, кг

Марка элемента	Изделия арматурные								Всего	Изделия закладные							Всего	Общий расход
	Арматура класса									Арматура класса				Прокат марки				
	AI			AIII														
	ГОСТ 5781-82*									ГОСТ				ГОСТ				
	Ф8		Итого	10	12	16	8	Итого		Ф			Итого	болт М36	болт М30		Итого	
Фом5	11.4		11.4			221.8	17.9	239.7	251.1					49.7				49.7	300.8
Фом6				22.8	24.0			46.2	46.2						37.3		37.3	37.3	83.5

Ведомость деталей

N поз.	Эскиз
4	930, 200, 200
5	1230, 200, 200
8	1470

Ведомость деталей

N поз.	Эскиз
10	780, 600
11	260, 600
9	550

Схема расклодки сеток подошвы Фом5

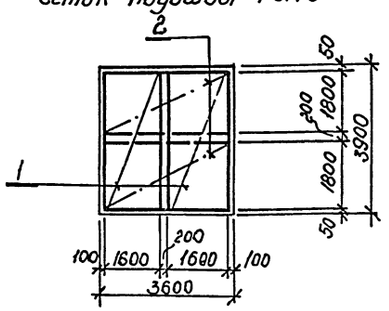

Привязан

Инв.№

ГИП	Черевань		
Нач.отд.	Костючик		
Н.контр.	Шурмин		
Гл.констр.	Шатов		
Зав.гр.	Ганзбург		
Инж.1 кат	Бродская		
Инженер	Иванова		
Инженер	Щеглова		

ТП 708—65.91 КЖ

Блок механизированных приемных пунктов для разгрузки железнодорожных вагонов и самосвалов с годовым грузооборотом 136тыс.т

Стадия	Лист	Листов
Р	30	

Фундаменты Фом5, Фом6

ИНСТИТУТ ЛЕНИНГРАДСКИЙ ПРОМСТРОЙПРОЕКТ

Ц000 25-03 32

СОГЛАСОВАНО

Инв.№ подл. | Подпись и дата | Взам. инв.№

ТП 708-65.91 альбом 3

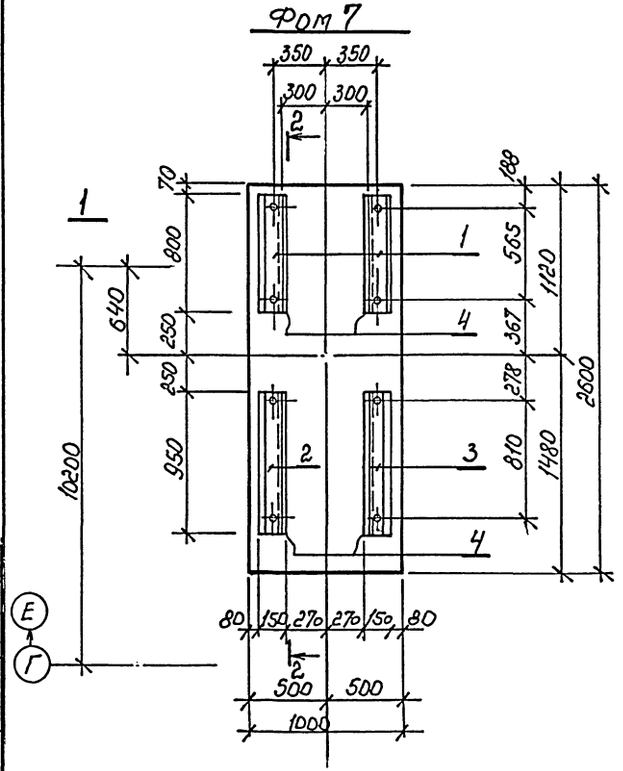

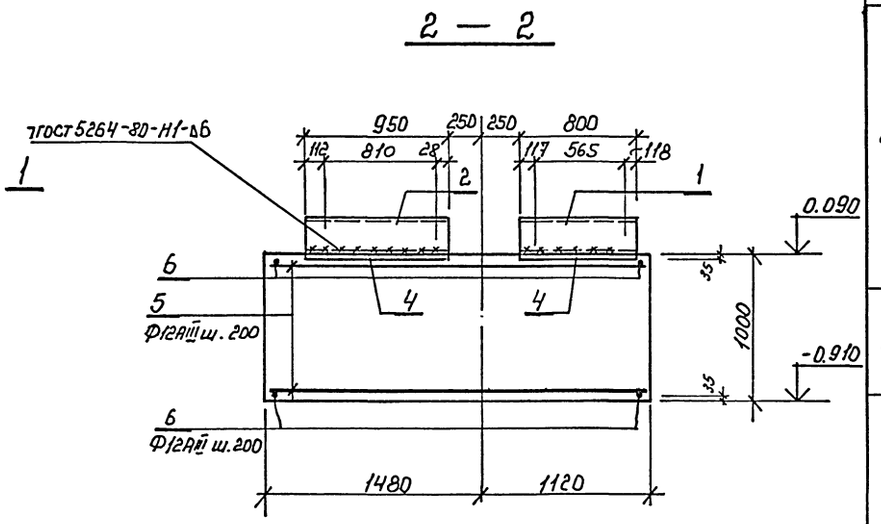

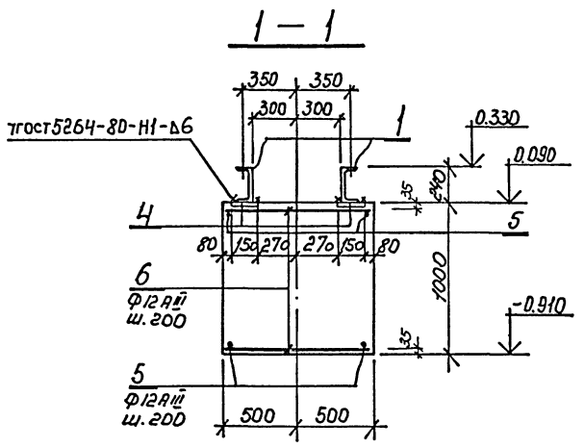

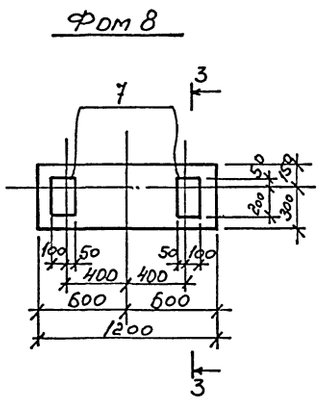

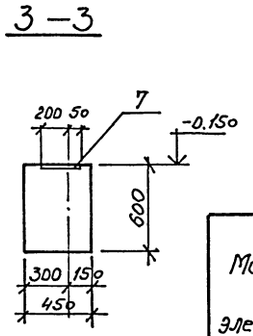

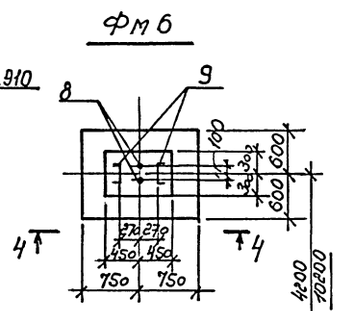

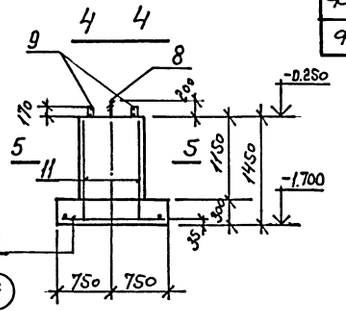

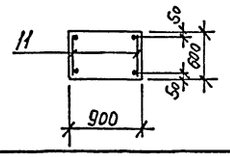

Марка	Поз.	Наименование	Кол.	Обозначение документа
Фом 7	1	Изделие соединительное МС1	2	ТП 708-65.91 КЖИ-МС1
	2	МС2	1	ТП 708-65.91 КЖИ-МС1
	3	МС3	1	ТП 708-65.91 КЖИ-МС1
	4	Изделие закладное МН128-3	3,5	1.400-15 В.1 140-08
	5	Ф12АIII ℓ=2550, 2,3 кг	12	ГОСТ 5781-82*
	6	Ф12АIII ℓ=950, 0,8 кг	28	
		Бетон класса В15	2.6	$м^3$
Фом 8	7	Изделие закладное МН116-3	2	серия 1.400-15 120-68
		Бетон класса В15	0.3	$м^3$
Фм 6	8	Болт 1.1 М30х1120 Ст3 кп2	2	ГОСТ 24379.1-80
	9	Изделие закладное МН4	2	ТП 708-65.91 КЖИ-МН6
	10	$\ell c \frac{12АIII}{12АIII}$ 115×145	1	1.400-3.1
	11	С 25	2	ТП 708-65.91 КЖИ-С17
		Бетон класса В15	1.1	$м^3$

Ведомость расхода стали на элемент, кг

Марка элемента	Изделия арматурные				Изделия закладные									Общий расход
	Арматура класса			Всего	Арматура класса			Прокат марки					Всего	
	А-I	А-III			А-III									
	ГОСТ 5781-82				ГОСТ 5781-82			ГОСТ 103-76*				ГОСТ 24379.1-80		
		12	6		8	12	16	δ=6	[24	δ=8	[16	Болт М30		
Фом 7		50.8		50.8	2.8			24.8	84				111.6	162,4
Фом 8						2.0				4.8			6.8	6.8
Фм 6		25.8	1.4	27.2			3.6				14.2	19.1	36.9	64.1

Схема расположения фундаментов на листе 2.

ГИП	Черевань		
Нач.отд.	Костючик		
Н.контр.	Шурмин		
Гл.констр.	Шатов		
Зав.гр.	Ганзбург		
Инж.1 кат	Бродская		
Инженер	Иванова		
Инженер	Щеглова		

Привязан

Инв.№

ТП 708—65.91 КЖ

Блок механизированных приемных пунктов для разгрузки железнодорожных вагонов и самосвалов с годовым грузооборотом 136тыс.т

Фундаменты Фом7; 8; Фм6

Стадия	Лист	Листов
Р	31	

ИНСТИТУТ ЛЕНИНГРАДСКИЙ ПРОМСТРОЙПРОЕКТ

СОГЛАСОВАНО

Инв.№ подл. | Подпись и дата | Взам. инв.№

ПС 1, ПС 4

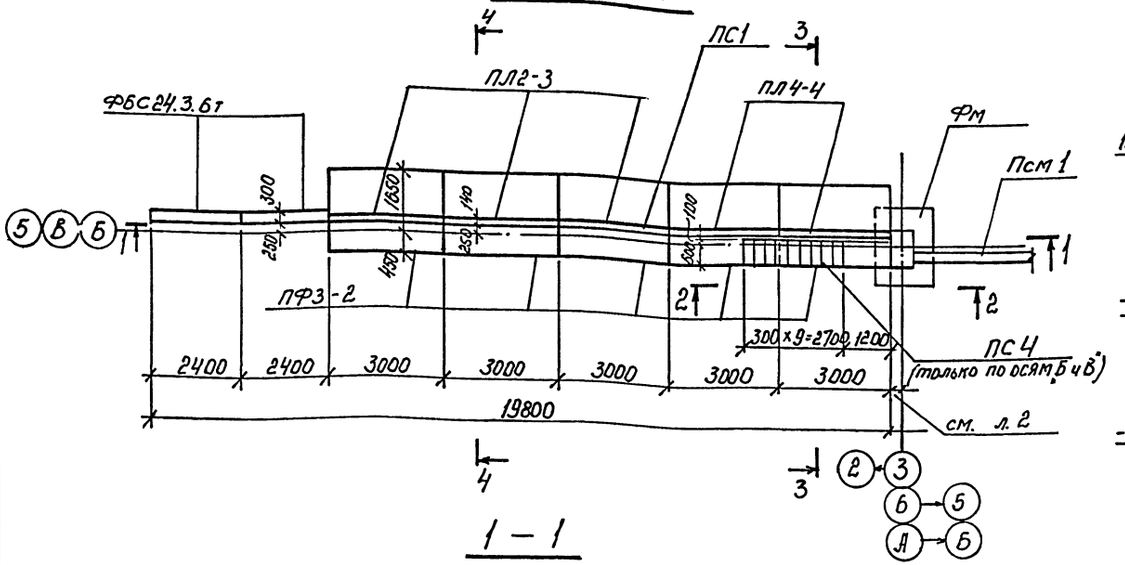

2 — 2

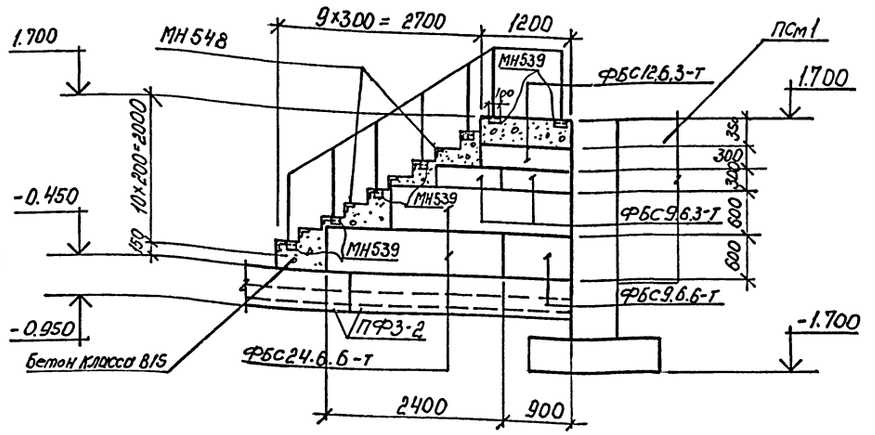

1 — 1

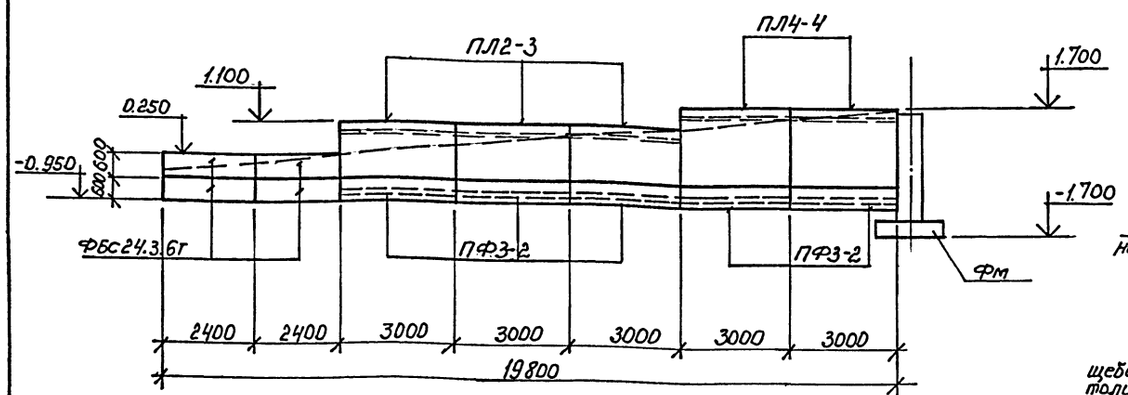

3 — 3

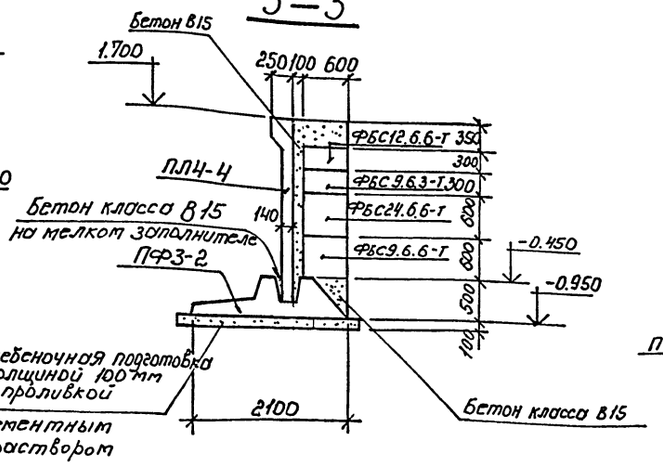

4 — 4

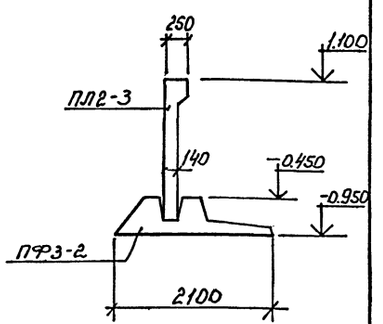

1. Вертикальные швы между сборными элементами заполнить пластичным цементным раствором марки 100.
2. Внутренние поверхности подпорных стен и поверхности фундаментных плит, соприкасающиеся с грунтом, окрасить горячим битумом за 2 раза.
3. Данный лист смотрите совместно с листами 2 и 33.

Привязан			ТП 708—65.91 КЖ
	ГИП	Черевань	
	Нач.отд.	Костючик	
	Н.контр.	Шурмин	Блок механизированных приемных пунктов для разгрузки железнодорожных вагонов и самосвалов с годовым грузооборотом 1.36тыс.т
	Гл.констр.	Шатов	Стадия: Р; Лист: 32; Листов:
	Зав.гр.	Ганзбург	
	Инж.1 кат	Бродская	Подпорные стены ПС1, ПС4
	Инженер	Иванова	ИНСТИТУТ ЛЕНИНГРАДСКИЙ ПРОМСТРОЙПРОЕКТ
Инв.№	Инженер	Шеглова	

Взам. инв. № | Подпись и дата | Инв. № подл.

ТП 708-65.91 альбом 3

ПС 2; ПС 4

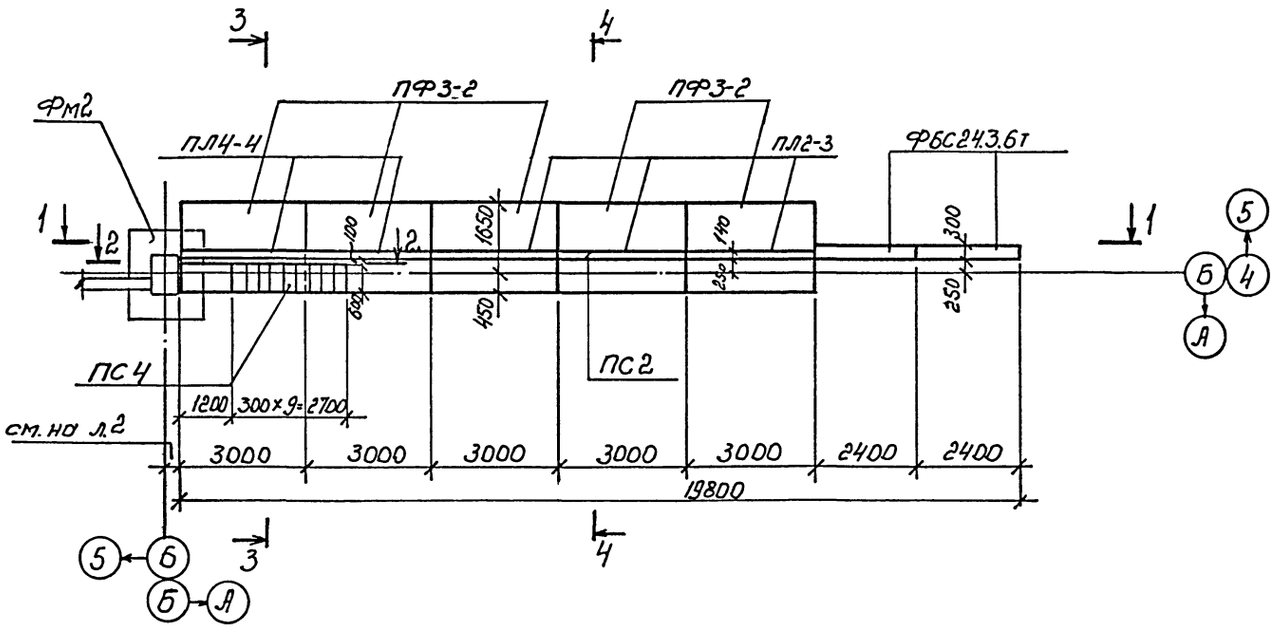

ПС 3

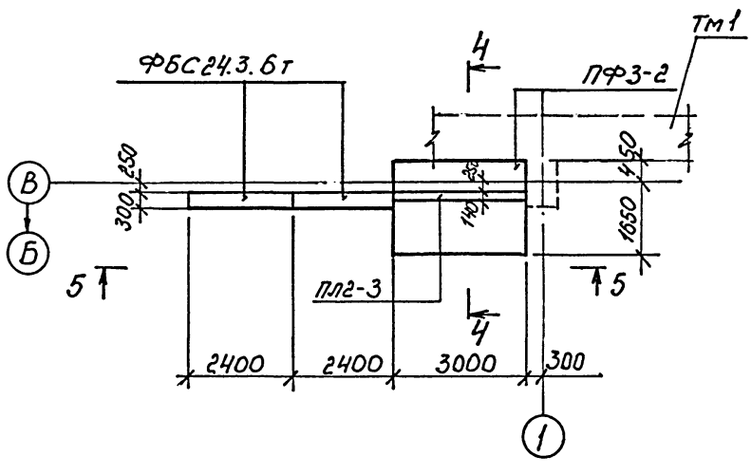

5 — 5

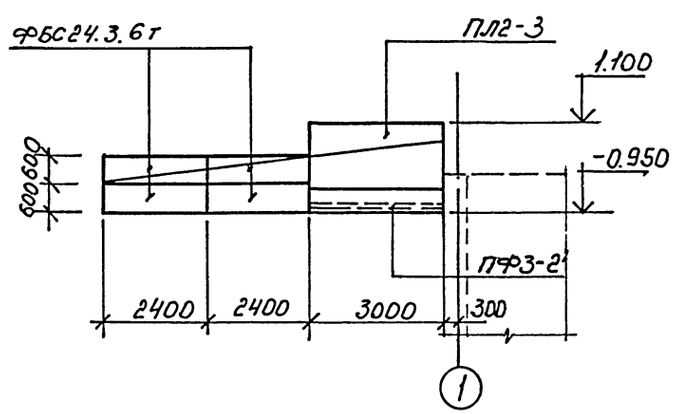

Марка, поз	Обозначение	Наименование	Кол.	Масса ед.,	Примечание
		ПС1			
		Элементы подпорной стены			
ПФ3-2	3.002.1-1 В.0	ПФ3-2	5	4.0	
ПЛ2-3		ПЛ2-3	3	1.8	
ПЛ4-4		ПЛ4-4	2	2.8	
		Блоки бетонные			
ФБС24.3.6-т	ГОСТ 13579-78*	ФБС24.3.6-т	4	0.97	
		ПС2			
		Элементы подпорной стены			
ПФ3-2	3.002.1-1 В.0	ПФ3-2	5	4.0	
ПЛ2-3		ПЛ2-3	3	1.8	
ПЛ4-4		ПЛ4-4	2	2.8	
		Блоки бетонные			
ФБС24.3.6-т	ГОСТ 13579-78*	ФБС24.3.6-т	4	0.97	
		ПС3			
		Элементы подпорной стены			
ПФ3-2	3.002.1-1 В.0	ПФ3-2	1	4.0	
ПЛ2-3		ПЛ2-3	1	1.8	
		Блоки бетонные			
ФБС24.3.6-т	ГОСТ 13579-78*	ФБС24.3.6-т	4	0.97	
		ПС4			
		Блоки бетонные			
ФБС24.6.6-т	ГОСТ 13579-78*	ФБС24.6.6-т	2	1,96	
ФБС12.6.3-т		ФБС12.6.3-т	1	0.46	
ФБС9.6.6-т		ФБС9.6.6-т	1	0.7	
ФБС9.6.3-т		ФБС9.6.3-т	2	0.35	
МН539	1.400-15 В1. 540	Изделие закладное МН539	7		
МН548	540-09	МН548	10		
		Бетон класса В15	0.8	м³	

Данный лист смотрите совместно с листами 32 и 2.

СОГЛАСОВАНО

Инв.№ подл. | Подпись и дата | Взам. инв.№

Привязан

Инв.№

ГИП	Черевань	
Нач.отд.	Костючик	
Н.контр.	Шурмин	
Гл.констр.	Шатов	
Зав.гр.	Ганзбург	
Инж.1 кат	Бродская	
Инженер	Иванова	
Инженер	Щеглова	

ТП 708—65.91 КЖ

Блок механизированных приемных пунктов для разгрузки железнодорожных вагонов и самосвалов с годовым грузооборотом 136тыс.т

Стадия	Лист	Листов
Р	33	

Подпорные стены ПС2, ПС3, ПС4

ИНСТИТУТ ЛЕНИНГРАДСКИЙ ПРОМСТРОЙПРОЕКТ

ТП 708-65.91 альбом 3

Псм 1

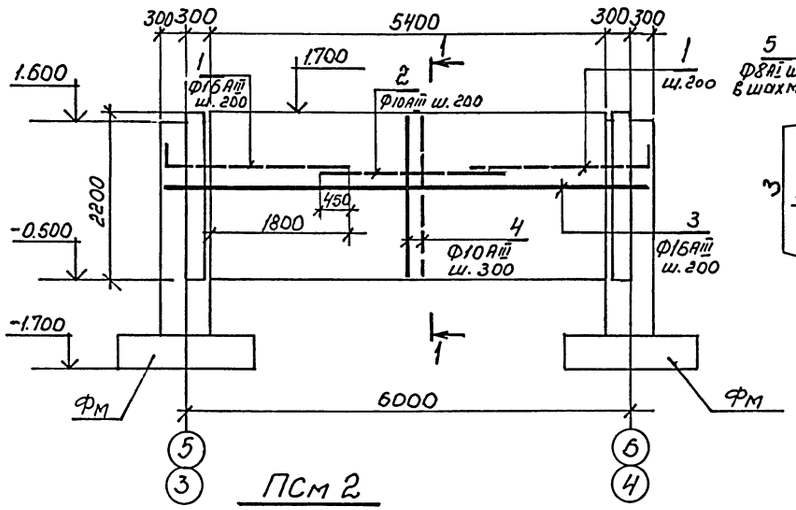

1—1

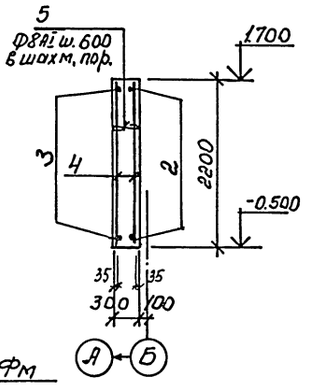

2—2

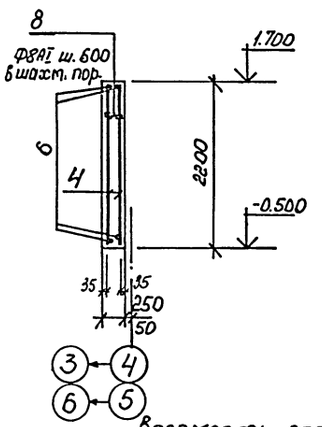

Псм 2

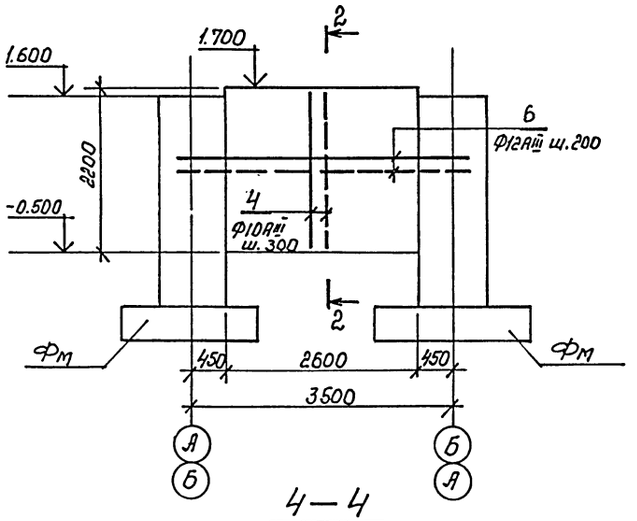

3—3

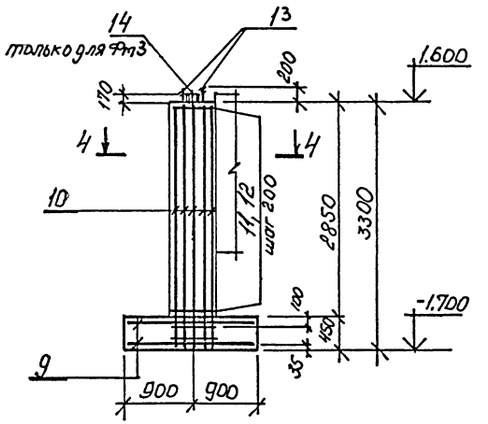

4—4

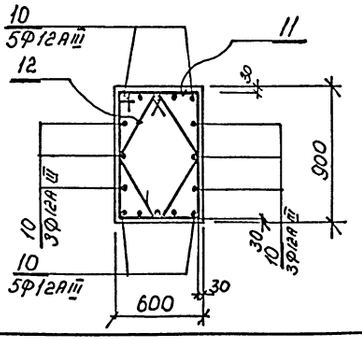

Фм2; Фм3

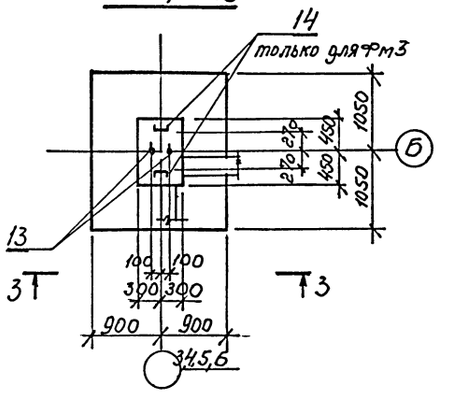

Ведомость деталей

№ поз.	Эскиз
1	150 — 2350
5	100 — 230 — 100
8	100 — 180 — 100
11	620; 920; 540; 840
12	580; 580; 500; 500; 420; 270

Марка	Поз.	Наименование	Кол.	Обозначение документа
Псм1	1*	Ф16AIII ℓ=2500, 3,9 кг	22	
	2	Ф10AIII ℓ=2700, 1,7	11	
	3	Ф16AIII ℓ=6500, 10,2	11	ГОСТ 5781-82*
	4	Ф10AIII ℓ=2130, 1,31	38	
	5*	Ф8AI ℓ=430, 0,17	35	
		Бетон класса В15	3,5	м³
Псм2	6	Ф12AIII ℓ=3500, 3,1 кг	24	ГОСТ 5781-82*
	4	Ф10AIII ℓ=2130, 1,3	18	
	8*	Ф8AI ℓ=380, 0,15	18	
		Бетон класса В15	1,4	м³
Фм2	9	2с 12AIII/12AIII 175×205	2	сер. 1.410-3 в.1
	10	Ф12AIII ℓ=3250, 2,9 кг	16	ГОСТ 5781-82*
	11*	Ф6AI ℓ=2920, 0,6	17	
	12*	Ф6AI ℓ=2160 0,5	17	
	13	Болт 1.1М30х1120 Ст3 кп2	2	ГОСТ 24379.1-80
	14	Изделие закладное МН4	2	ТП 708-65.91 КЖИ-МН6
		Бетон класса В15	3,2	м³
Фм3	9	2с 12AIII/12AIII 175×205	2	сер. 1.410-3. в.1
	10	Ф12AIII ℓ=3250, 2,9 кг	16	ГОСТ 5781-82*.
	11*	Ф6AI ℓ=2920, 0,6	17	
	12*	Ф6AI ℓ=2160 0,5	17	
	13	Болт 1.1М30х1120 Ст3 кп2	2	ГОСТ 24379.1-80
		Бетон класса В15	3,2	м³

Поз. * см. Ведомость деталей.

1. Ведомость расхода стали на элемент смотрите на листе 35
2. Схема расположения конструкций на листе 2.

Привязан

Инв.№

Взам. инв. № | Подпись и дата | Инв. № подл.

ГИП	Черевань	
Нач.отд.	Костючик	
Н.контр.	Шурмин	
Гл.констр.	Шатов	
Зав.гр.	Ганзбург	
Инж.1 кат	Бродская	
Инженер	Иванова	
Инженер	Шеглова	

ТП 708—65.91 КЖ

Блок механизированных приемных пунктов для разгрузки железнодорожных вагонов и самосвалов с годовым грузооборотом 136тыс.т

Подпорные стены Псм1, Псм2 Фундаменты Фм2; Фм3

Стадия	Лист	Листов
Р	34	

ИНСТИТУТ ЛЕНИНГРАДСКИЙ ПРОМСТРОЙПРОЕКТ

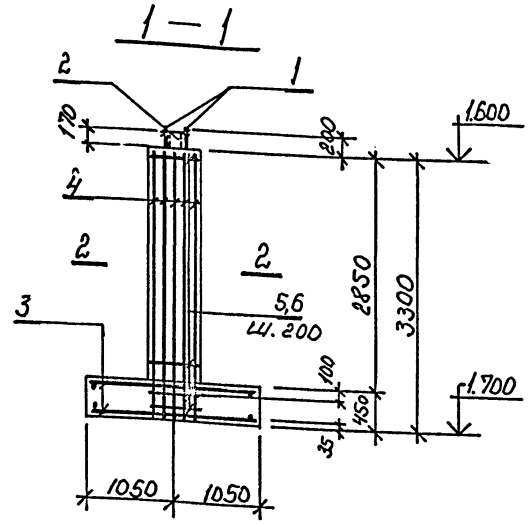

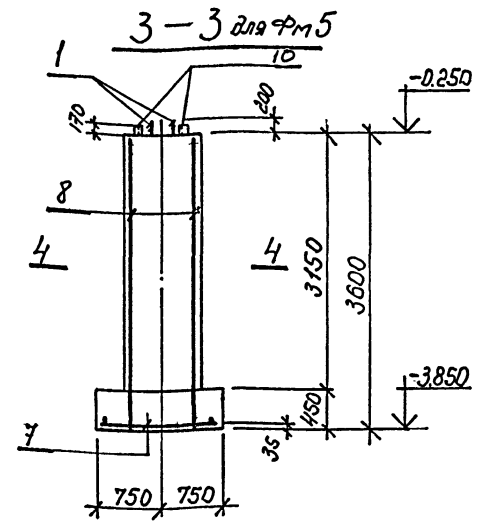

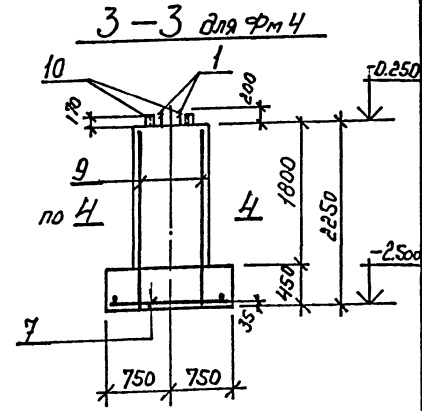

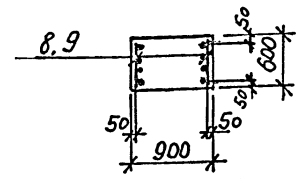

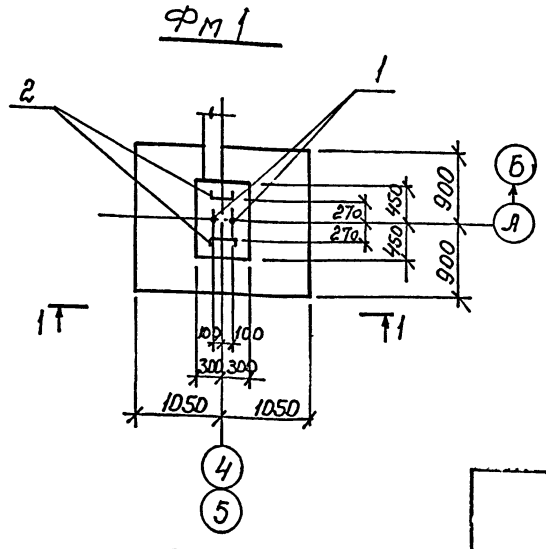

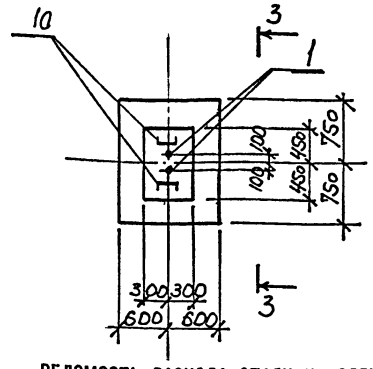

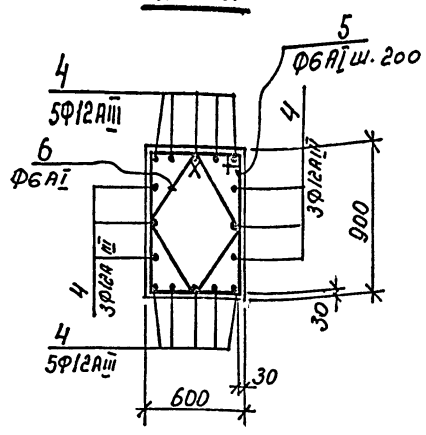

Ведомость деталей

N поз.	Эскиз
5	620; 920; 540; 840
6	580; 580; 500; 500; 420; 270

Марка	Поз.	Наименование	Кол.	Обозначение документа
Фм1	1	Болт 1.1 М30×1120 Ст3 кп2	2	ГОСТ 24379.1-80
	2	Изделие закладное МН4	2	ТП 708-65.91 КЖСИ-МН6
	3	2с 12АIII/12АIII 175×205	2	серия 1.400-3.1
	4	Ф12АIII ℓ=3250, 2.9кг	16	ГОСТ 5781-82
	5*	Ф6АI ℓ=2920, 0.6кг	17	
	6*	Ф6АI ℓ=2160, 0.5кг	17	
		Бетон класса В15	3.2	м³
Фм5	1	Болт 1.1 М30×1120 Ст3 кп2	2	ГОСТ 24379.1-80
	10	Изделие закладное МН5	2	ТП 708-65.91 КЖСИ-МН6
	7	2с 12АIII/12АIII 115×145	1	серия 1.400-3.1
	8	С4	2	ТП 708-65.91 КЖСИ-С5
		Бетон класса В15	2,5	м³
Фм4	1	Болт 1.1 М30×1120 Ст3 кп2	2	ГОСТ 24379.1-80
	10	Изделие закладное МН5	2	ТП 708-65.91 КЖСИ-МН6
	7	2с 12АIII/12АIII 115×145	1	серия 1.400-3.1
	9	С19	2	ТП 708-65.91 КЖСИ-С17
		Бетон класса В15	1.8	м³

поз. * см. Ведомость деталей

ВЕДОМОСТЬ РАСХОДА СТАЛИ НА ЭЛЕМЕНТ, кг

Марка элемента	Изделия арматурные: Арматура класса AI ГОСТ 5781-82* Ф6	8		Итого	AIII 6	10	12	16	Итого	Всего
Псм1		6		6		79		198	277	283
Псм2		3		3		23	74		97	100
Фм1	18.7			18.7			113		113	131.7
Фм2	18.7			18.7			113.4		113.4	132.1
Фм3	18.7			18.7			113.4		113.4	132.1
Фм4					2.0		48		50	50
Фм5					3.6		57		60.6	60.6

Марка элемента	Изделия закладные: Арматура класса ГОСТ 5781-82 Ф	16		Итого	Прокат марки ГОСТ 8240-72* Болт М30	⊏16	⊏20	Итого	Всего	Общий расход
Псм1										283
Псм2										100
Фм1		3.6		3.6	19.1	14.2		33.3	36.9	168.6
Фм2		3.6		3.6	19.1	14.2		33.3	36.9	16.9
Фм3					19.1			19.1	19.1	151.2
Фм4		3.6		3.6	19.1	14.2		33.3	36.9	86.9
Фм5		3.6		3.6	19.1		18.4	37.5	41.1	101.7

Привязан

Инв.№

Инв.№ подл. | Подпись и дата | Взам. инв.№

ГИП	Черевань	
Нач.отд.	Костючик	
Н.контр.	Шурмин	
Гл.констр.	Шатов	
Зав.гр.	Ганзбург	
Инж.1 кат	Бродская	
Инженер	Иванова	
Инженер	Шеглова	

ТП 708—65.91 КЖ

Блок механизированных приемных пунктов для разгрузки железнодорожных вагонов и самосвалов с годовым грузооборотом 136тыс.т

Стадия	Лист	Листов
Р	35	

фундаменты Фм1; Фм4; Фм5

ИНСТИТУТ ЛЕНИНГРАДСКИЙ ПРОМСТРОЙПРОЕКТ

ТП 708-65.91 альбом 3

Прм 1

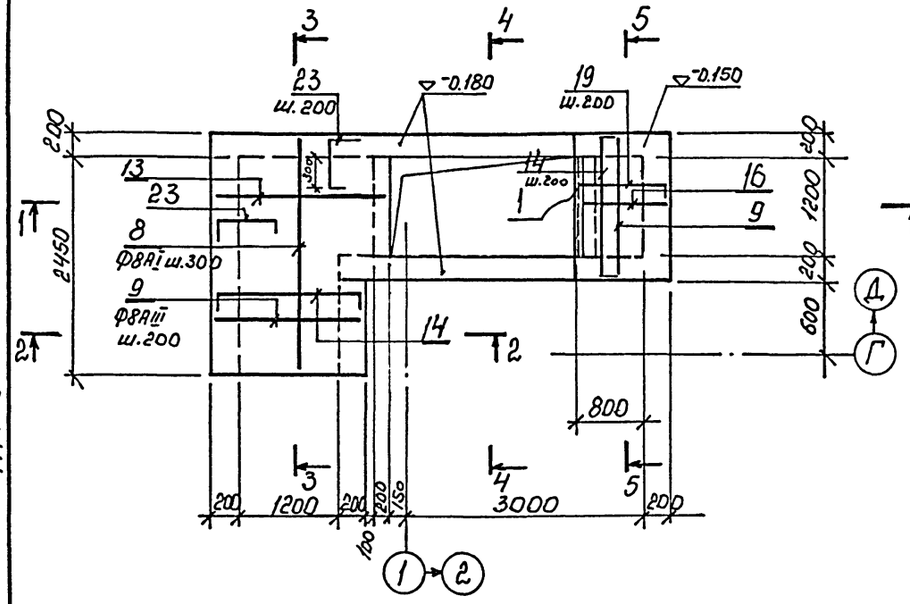

2 — 2

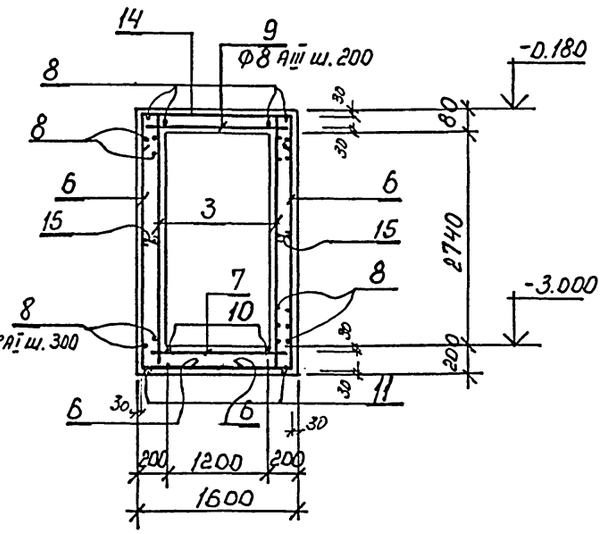

3 — 3

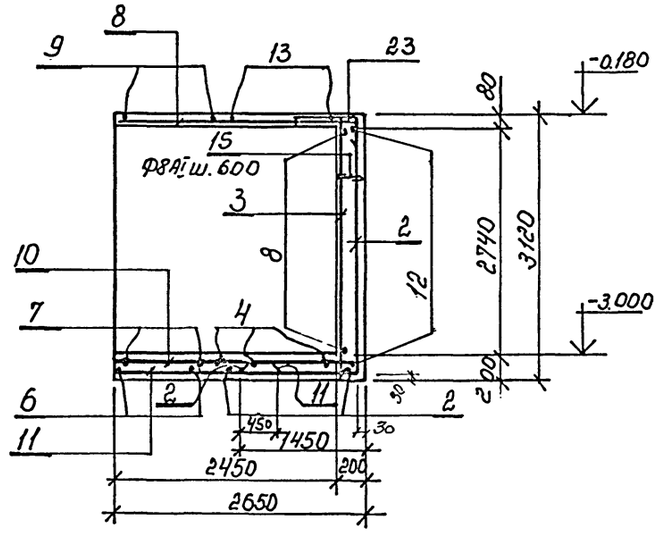

1 — 1

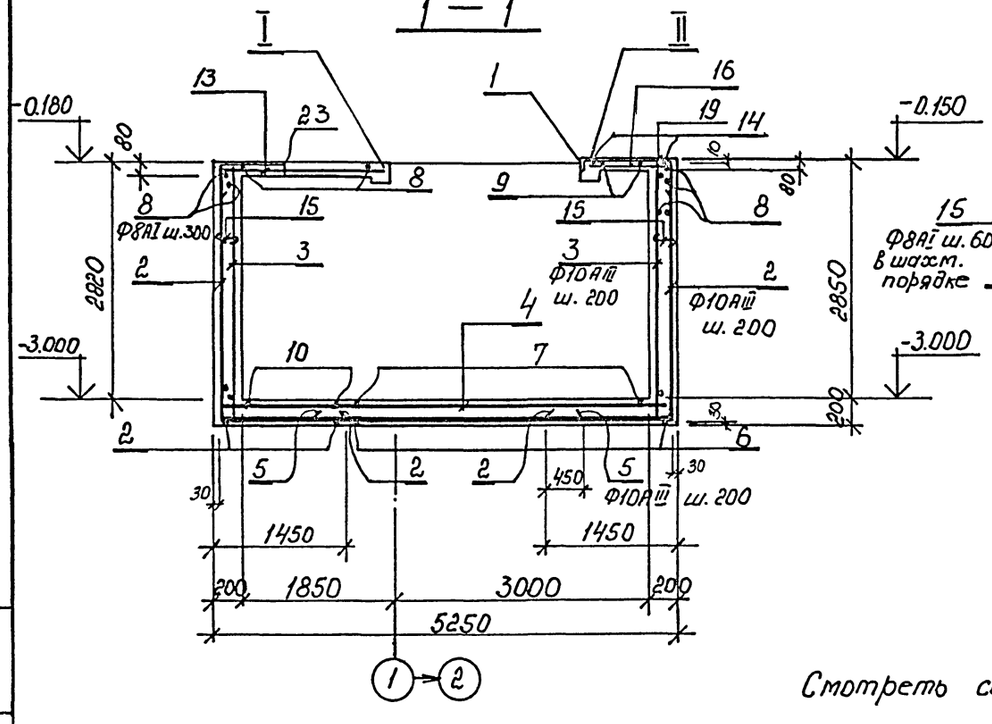

4 — 4

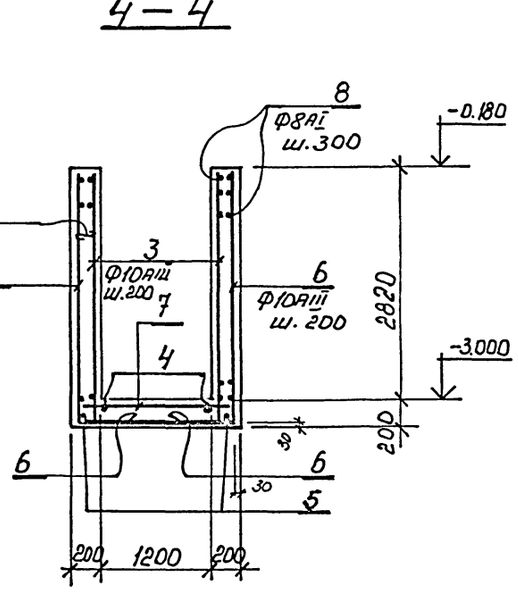

5 — 5

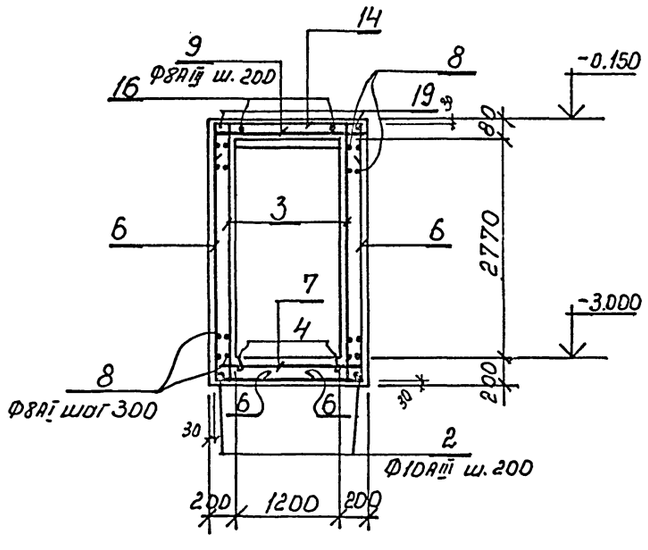

Смотреть совместно с листом 37

Инв.№ подл. | Подпись и дата | Взам. инв.№

				ТП 708—65.91 КЖ	
Привязан	ГИП	Черевань			
	Нач.отд.	Костючик			
	Н.контр.	Шурмин		Блок механизированных приемных пунктов для разгрузки железнодорожных вагонов и самосвалов с годовым грузооборотом 136тыс.т	Стадия: Р; Лист: 36; Листов:
	Гл.констр.	Шатов			
	Зав.гр.	Ганзбург			
	Инж.1 кат	Бродская		Приямок Прм 1. лист 1	ИНСТИТУТ ЛЕНИНГРАДСКИЙ ПРОМСТРОЙПРОЕКТ
	Инженер	Иванова			
Инв.№	Инженер	Шеглова			

ТП 708-65.91 альбом 3

Деталь армирования угла приямка Прм1

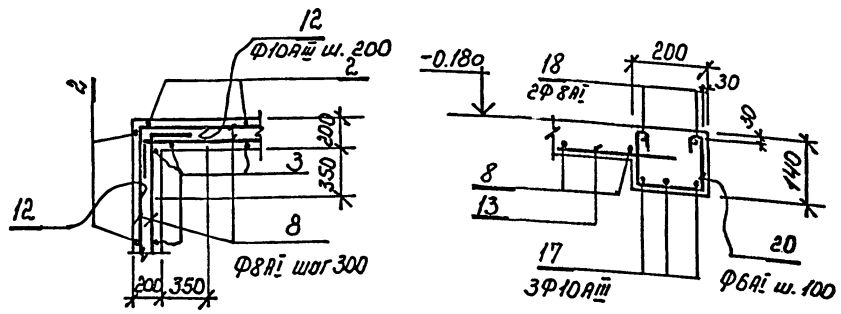

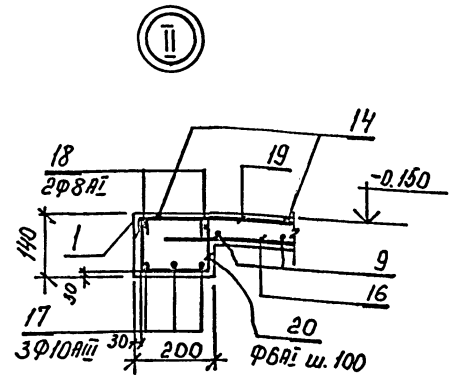

План арматуры днища

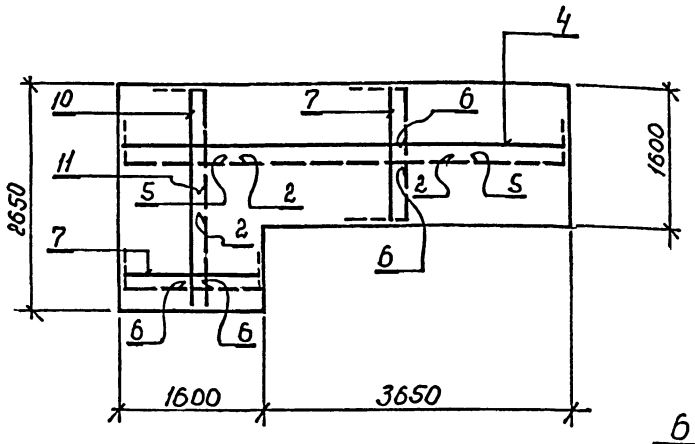

План перекрытия на отметке 2.730

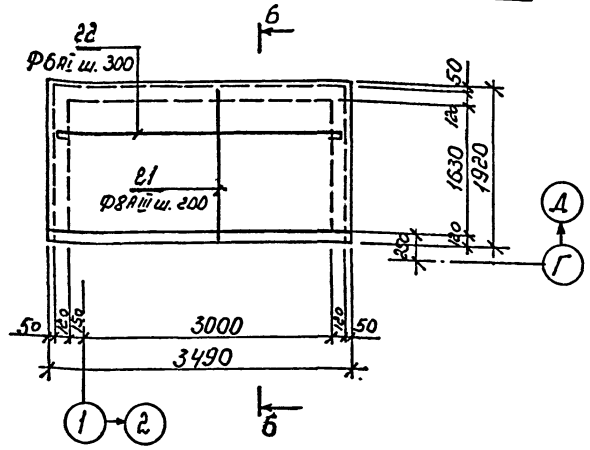

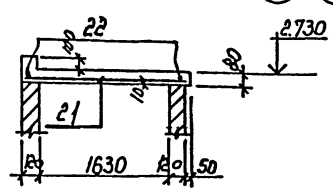

Ведомость деталей

N поз	Эскиз
2	2950, 1420
6	2950, 1000
12	500, 500
14	320, 1550, 320
19	960, 320
15	100, 130, 100
18	150, 1550, 150
22	3450
20	80, 80, 140
23	70, 470, 320

Поз.	Наименование	Кол.	Обозначение документа
1	Изделие закладное МН548	1.2	1.400-15 В.1 540-09
2*	Ф10AIII ℓ = 4370, 2.7 кг	27	без чертежа
3	Ф10AIII ℓ = 2950, 1.8	10	
4	Ф10AIII ℓ = 5180, 3.2	9	
5	Ф10AIII ℓ = 3250, 2.0	9	
6*	Ф10AIII ℓ = 3950, 2.4	50	
7	Ф10AIII ℓ = 1530, 0.9	24	
8	Ф8AI ℓ п.м 0.395	300	
9	Ф8AIII ℓ = 1530, 0.6	14	
10	Ф10AIII ℓ = 2600, 1.6	7	
11	Ф10AIII ℓ = 1600, 1.0	9	
12*	Ф10AIII ℓ = 1000, 0.62	64	
13	Ф8 AIII ℓ = 1830, 0.7	6	
14*	Ф8AIII ℓ = 2190, 0.9	11	
15*	Ф8AI ℓ = 330, 0.13	125	
16	Ф8AIII ℓ = 950, 0.4	9	
17	Ф10AIII ℓ = 1550, 1.0	6	
18*	Ф8AI ℓ = 1950, 0.8	4	
19*	Ф8AIII ℓ = 1280, 0.5	7	
20*	Ф6AI ℓ = 450, 0.1	26	
21	Ф8AIII ℓ = 1870, 0.7	16	
22*	Ф6AI ℓ = 3530, 0.8	6	
23*	Ф8AIII ℓ = 860, 0.3	16	
	Бетон класса В15	10.5	м³

Поз. * см. Ведомость деталей

ВЕДОМОСТЬ РАСХОДА СТАЛИ НА ЭЛЕМЕНТ, кг

Марка элемента	Изделия арматурные								Всего	Изделия закладные								Всего	Общий расход
	Арматура класса									Арматура класса				Прокат марки					
	AI				AIII					AIII									
	ГОСТ 5781-82*				5781-82*					ГОСТ 5781-82				ГОСТ 8509-72					
	Ф6	8		Итого	Ф8	10		Итого		Ф8			Итого	L50×5			Итого		
ПРм1	7.3	137.9		145.2	46.6	457.1		503.7	648.9	0.5			0.5	4.6			4.6	5.1	654

Смотреть совместно с листом 36

Привязан		
Инв.№		

ГИП	Черевань	
Нач.отд.	Костючик	
Н.контр.	Шурмин	
Гл.констр.	Шатов	
Зав.гр.	Ганзбург	
Инж.1 кат	Бродская	
Инженер	Иванова	
Инженер	Шеглова	

ТП 708—65.91 КЖ

Блок механизированных приемных пунктов для разгрузки железнодорожных вагонов и самосвалов с годовым грузооборотом 136тыс.т

Приямок Прм1 лист 2

Стадия	Лист	Листов
Р	37	

ИНСТИТУТ ЛЕНИНГРАДСКИЙ ПРОМСТРОЙПРОЕКТ

Взам. инв.№ | Подпись и дата | Инв.№ подл.

gost.e-ecolog.ru