ТИПОВОЙ ПРОЕКТ

708 – 65.91

БЛОК МЕХАНИЗИРОВАННЫХ ПРИЕМНЫХ ПУНКТОВ ДЛЯ РАЗГРУЗКИ ЖЕЛЕЗНОДОРОЖНЫХ ВАГОНОВ И САМОСВАЛОВ С ГОДОВЫМ ГРУЗООБОРОТОМ 136 ТЫС.Т.

АЛЬБОМ 2

АР АРХИТЕКТУРНЫЕ РЕШЕНИЯ СТР. 1-24

КМ КОНСТРУКЦИИ МЕТАЛЛИЧЕСКИЕ СТР. 25-49

Ц 00025-02

gost.e-ecolog.ru

ТИПОВОЙ ПРОЕКТ
708-65.91

БЛОК МЕХАНИЗИРОВАННЫХ ПРИЕМНЫХ ПУНКТОВ ДЛЯ РАЗГРУЗКИ ЖЕЛЕЗНОДОРОЖНЫХ ВАГОНОВ И САМОСВАЛОВ С ГОДОВЫМ ГРУЗООБОРОТОМ 136 ТЫС. ТОНН

АЛЬБОМ 2

ПЕРЕЧЕНЬ АЛЬБОМОВ

АЛЬБОМ 1	ПЗ	Пояснительная записка
	ТХ	Технология производства
	ТХН	Общие виды нетиповых технологических конструкций
	СС	Связь и сигнализация
АЛЬБОМ 2	АР	Архитектурные решения
	КМ	Конструкции металлические
АЛЬБОМ 3	КЖ	Конструкции железобетонные
АЛЬБОМ 4	КЖИ	Строительные изделия
АЛЬБОМ 5	ОВ	Отопление и вентиляция
	ОВН	Общие виды нетиповых конструкций
	ВК	Водопровод и канализация
АЛЬБОМ 6	ЭМ	Силовое электрооборудование
	ЭО	Электрическое освещение
АЛЬБОМ 7		Устройства комплектные низковольтные
		Техническая документация, передаваемая предприятию-изготовителю
АЛЬБОМ 8	СО	Спецификации оборудования
АЛЬБОМ 9	ВМ	Ведомости потребности в материалах
АЛЬБОМ 10	С	Сметы Часть 1, 2

РАЗРАБОТАН ИНСТИТУТАМИ

Промтрансниипроект (ведущий)
Главный инженер института — В.И. Поляков
Главный инженер проекта — В.К. Виноградов

Ленинградский Промстройпроект
Главный инженер института — В.А. Семенов
Главный инженер проекта

"Укрниипроектстальконструкция"
Главный инженер института — В.Н. Гордеев
Главный инженер проекта — А.Я. Мельниченко

Челябинское отделение "Тяжпромэлектропроект"
Главный инженер института — В.В. Голиков
Главный инженер проекта — Э.Ц. Филишкевич

Утвержден Госстроем СССР
приказ 93 от 17.12.87 г.
введен в действие Промтрансниипроектом
приказ 68 от 20.08.92 г.

СОДЕРЖАНИЕ АЛЬБОМА

(Начало)

Марка	Наименование	Стр.
	Содержание альбома	2
АР-I	Общие данные (начало)	3
АР-2	Общие данные (продолжение)	4
АР-3	Общие данные (окончание)	5
АР-4	План на отм.-0,I50; I,700	6
АР-5	Планы на отм.4,200; 4,400; 4,700; 6,000; 8,000	7
АР-6	План на отм.-3,000; -5,550	8
АР-7	Разрез I-I	9
АР-8	Разрез 2-2; 4-4	I0
АР-9	Разрез 3-3	II
АР-I0	Разрезы 5-5, 6-6	I2
АР-II	Фасады	I3
АР-I2	Планы полов и кровли	I4
АР-I3	Схемы раскладки стеновых панелей помещения лебедки	I5
АР-I4	Схемы раскладки стеновых панелей ПУ. Дверь типа 6. Узлы.	I6
АР-I5	Заполнение оконных проемов. Узлы I5-I9.	I7
АР-I6	Подвесной потолок ПУ.	I8
АР-I7	Трехслойные панели доборные.	I9
АР-I8	Спецификация доборных панелей.	20
АР-I9	Жалюзийная решетка ЖР-I.	2I
АР-20	Жалюзийная решетка ЖР-2.	22
АР-2I	Узлы I + 6.	23
АР-22	Узлы 7 + I4.	24

Марка	Наименование	Стр.
КМ-I,КМ-2	Общие данные	25
КМ-3	Техническая спецификация металла	27
КМ-4	Ведомость металлоконструкций по видам профилей. Техническая спецификация на рельсы.	28
КМ-5	План фундаментных болтов	29
КМ-6	Башмаки БI - Б9	30
КМ-7	План на отм.-0,I50;-0,280; I,700; 8,000	3I
КМ-8	Разрезы 6-6....9-9	32
КМ-9	Разрезы I0-I0....I3-I3	33
КМ-I0	Разрезы I4-I4, I5-I5, 5-5, 6-6. План на отм.8,I00. Узел 24	34
КМ-II	Разрезы I7-I7, I8-I8. План на отм.8,I00; 4,700	35
КМ-I2	Разрезы I9-I9, 20-20.Узлы I-4	36
КМ-I3	Планы покрытия на отм.I4,550; 7,300. Схема расположения отбойных щитов. План на отм.6,0	37
КМ-I4	План на отм.0,500, I,700	38
КМ-I5	Площадка под циклон	39
КМ-I6	Схема тахверка по ряду "Г"; "В";"Е"; "Б","А" по оси I,2,4,5,6,4а	40
КМ-I7	Ведомость элементов Разрез 22-22; узел 23	4I
КМ-I8	Узел 5	42
КМ-I9	Узел 6; 22	43
КМ-20	Узлы 7,8,9	44
КМ-2I	Узел I0	45
КМ-22	Узлы II; I2	46
КМ-23	Узлы I3,I4	47
КМ-24	Узлы I5-I7	48
КМ-25	Узлы I8-2I	49

Инв. № подл. | Подпись и дата | Взам. инв. №

ТП 708—65.91 Альбом 2

СИТУАЦИОННЫЙ ПЛАН

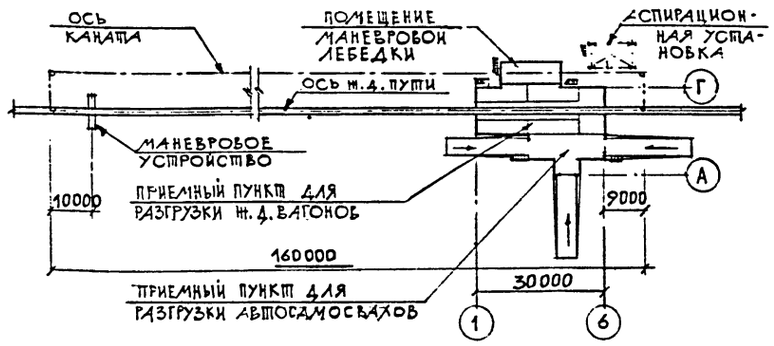

ВЕДОМОСТЬ ОСНОВНЫХ КОМПЛЕКТОВ РАБОЧИХ ЧЕРТЕЖЕЙ

Обозначение	Наименование	Примечание
АР	Архитектурно-строительные решения	
КЖ	Конструкции железобетонные	
КМ	Конструкции металлические	Укрниипроектстальконструкция
ВК	Внутренние водопровод и канализация	
ОВ	Отопление и вентиляция	

ОСНОВНЫЕ СТРОИТЕЛЬНЫЕ ПОКАЗАТЕЛИ

Наименование	Ед. изм.	Количество		
		надземн.	подземн.	всего
Площадь застройки	$м^2$	980,7	–	980,7
Строительная площадь	$м^2$	321,5	1015,3	1336,8
Строительный объем	$м^3$	1114,4	6584,0	7698,4

Типовой проект разработан в соответствии с действующими нормами и правилами и предусматривает мероприятия, обеспечивающие взрывную, взрывопожарную и пожарную безопасность при эксплуатации здания.

Главный инженер проекта /Черевань Т.В./

ВЕДОМОСТЬ ССЫЛОЧНЫХ И ПРИЛАГАЕМЫХ ДОКУМЕНТОВ

Обозначение	Наименование	Примечание
	ССЫЛОЧНЫЕ ДОКУМЕНТЫ	
Серия I.436.3-2I вып. 2	Окна с переплетами из гнуто - сварных стальных профилей и механизмы открывания.	
Серия I.435.2-23 вып.2	Ворота металлические распашные с автоматическим управлением и воздушно-тепловыми завесами для автобусных, троллейбусных парков и трамвайных депо.	Без завесов
Серия 2.436-I9 вып.I	Узлы окон со стальными переплетами по серии I.436.3-2I.	
Серия I.045.9-I вып.I-0;I-I; 2,3	Непроходные подвесные потолки для общественных зданий, производственных и вспомогательных зданий промышленных предприятий.	
СерияI.400-I5 вып.I	Унифицированные закладные изделия железобетонных конструкций для крепления технологических коммуникаций и устройств.	
Шифр I72 КМ 5	Панели стеновые трехслойные с обшивкой из стальных профилированных листов толщиной 0,7мм и минераловатным утеплителем для производственных зданий.	
ГОСТ 7380-77	Стекло витринное неполированное	
ГОСТ 9573-82*	Плиты теплоизоляционные из минеральной ваты на синтетическом связующем.	
ГОСТ 7251-77	Линолеум поливинилхлоридный на тканевой подоснове. Технические условия.	
ГОСТ I4624-84	Двери деревянные для производственных зданий.	
ГОСТ 948-84	Перемычки железобетонные для зданий с кирпичными стенами.	
	ПРИЛАГАЕМЫЕ ДОКУМЕНТЫ	
ТП 708-65.9I-АР-ВМ	Ведомость потребности материалов.	

ВЕДОМОСТЬ РАБОЧИХ ЧЕРТЕЖЕЙ ОСНОВНОГО КОМПЛЕКТА

Лист	Наименование	Примечание
I	Общие данные (начало)	
2	Общие данные (продолжение)	
3	Общие данные(окончание)	
4	План на отм. -0,I50; I,700	
5	Планы на отм.4,200; 4,400;4,700;6,000;8,000	
6	План на отм. -3,000; -5,550	
7	Разрез I-I	
8	Разрез 2-2; 4-4	
9	Разрез 3-3	
I0	Разрезы 5-5,6-6.	
II	Фасады.	
I2	Планы полов и кровли.	
I3	Схемы раскладки стеновых панелей помещения лебёдки.	
I4	Схемы раскладки стеновых панелей ПУ. Дверь типа 6. Узлы.	
I5	Заполнение оконных проёмов. Узлы I5+I9	
I6	Подвесной потолок ПУ.	
I7	Трёхслойные панели доборные.	
I8	Спецификация доборных панелей.	
I9	Жалюзийная решётка ЖР-I.	
20	Жалюзийная решётка ЖР-2.	
2I	Узлы I + 6.	
22	Узлы 7+I4	

Привязан

Инв.№

Гл.инж.пр.	Хрущев	
ГИП	Черевань	
Нач.отд.	Костючик	
Н.контр.	Елыманов	
Гл.арх.	Букин	
Зав.гр.	Юрьева	
Вед.арх.	Лисина	
Техн.IIкат.	Лапковская	

ТП 708—65.91—АР

Блок механизированных приемных пунктов для разгрузки железнодорожных вагонов и самосвалов с годовым грузооборотом 136тыс.т

Стадия	Лист	Листов
Р	I	22

Общие данные(начало)

ИНСТИТУТ ЛЕНИНГРАДСКИЙ ПРОМСТРОЙПРОЕКТ

Согласовано

Гл.сост. ПТМ Борисевский
Зав.инж.гр. отд.№16 Гамазуда
Хвощев

Инв.№ подл. | Подпись и дата | Взамен инв.№

400025-02 4

I.00. ОБЩИЕ УКАЗАНИЯ

I.0I. Генеральным проектировщиком типового проекта "Блок механизированных пунктов для разгрузки железнодорожных вагонов и самосвалов с годовым грузооборотом I36 тыс.т является Промтрансниипроект г.Москва.

I.02. Объемно-планировочное решение блока выполнено на основе рациональной технологической схемы приема заполнителей бетона.

Данное решение предусматривает блокировку железнодорожного и автомобильного приемных пунктов взамен отдельно стоящих приемных устройств, применяемых в действующих типовых проектах складов заполнителей предприятий стройиндустрии с годовым грузооборотом до I75 тыс.м^3.

I.03. В состав сооружений блока приемных пунктов входят следующие помещения:

- приемный пункт для разгрузки железнодорожных полувагонов, платформ и думпкаров;
- приемный пункт для разгрузки автосамосвалов;
- подбункерное помещение железнодорожного и автомобильного приемного пункта;
- помещение для установки щитов управления;
- пост управления;
- помещение лебедок;
- венткамера.

2.00. ИСХОДНЫЕ ДАННЫЕ

2.0I. Перечень типового проектирования на I99I год, тема ТБ4.3.I3.

2.02. Договор № 402/I73 от 24 августа I990 года с ЦИТП Госстроя СССР.

2.03. Задания на разработку архитектурно-строительной части, выданные:

- по технологической части - Промтрансниипроект г.Москва,
- по электрической части - Тяжпромэлектропроект, г.Челябинск,
- по сантехнической части - Ленпромстройпроект.

2.04. Степень огнестойкости здания - IIA.

2.05. Производственный процесс по пожарной опасности относится к категории:

- приемные пункты - "Д",
- пост управления, щитовое помещение - "Г".

2.06. Требуемый температурный режим помещений:

- пост управления - +I8°,
- помещение для установки щитов - +I4°,
- помещение лебедок - + 5°,
- венткамера - + 5°,
- помещение пунктов разгрузки, подбункерное помещение - неотапливаемые.

2.07. Условной отметке 0.000 соответствует уровень головки рельса железнодорожного пути. Отметка чистого пола приемного пункта для разгрузки железнодорожного транспорта, помещения лебедок - -0,I50, что соответствует абсолютной отметке ____

Отметка чистого пола приемного пункта для разгрузки самосвалов I,700, что соответствует абсолютной отметке ____

2.08. Планировочная отметка земли -0,300.

2.09. Бытовые помещения размещаются в отдельно-стоящем здании.

2.I0. Расчетные данные и инженерно-геологические условия приведены на чертежах марки "КЖ".

3.00. КОНСТРУКТИВНЫЕ УКАЗАНИЯ

3.0I. Стены и кровли приемных пунктов для разгрузки запроектированы из профилированных стальных листов по стальным прогонам.

Цоколь - из кирпича б = I20 мм, h = 600 и I000 мм.

3.02. Стены помещения лебедок, помещения щитов управления, венткамеры запроектированы из сборных трехслойных стеновых панелей по шифру I72 КМ5 6^{Я} редакция. Доборные панели запроектированы на листе I7 данного проекта.

Цоколь - кирпичный б = 250 мм h = I000 мм.

Кровля щитового помещения, венткамеры - рулонная по стальным элементам (см.черт.КМ) с утеплителем б = I40 мм (см.лист I2).

3.03. Стены выхода из подбункерного помещения - кирпичные б = I20 мм.

3.04. Кирпичную кладку вести из кирпича марки "75" на растворе марки "25".

3.05. Гидроизоляцию стен от грунтовой сырости выполнить из цементного раствора марки "50" состава I:2, б = 30 мм.

3.06. Вокруг сооружений блока выполнить асфальтовую отмостку шириной 750 мм по утрамбованному щебнем грунту.

3.07. В местах примыкания рулонной кровли к стене, основной водоизоляционный ковер усилить тремя слоями рулонного материала с верхним слоем, имеющим крупнозернистую посыпку.

Мастику для дополнительных слоев применять повышенной теплостойкости.

3.08. Устройство чистых полов производить после монтажа оборудования и прокладки коммуникаций.

4.00. ОТДЕЛОЧНЫЕ РАБОТЫ

4.0I. Кирпичные участки стен выполнять с подбором качественного кирпича, с расшивкой швов.

4.02. Цветовое решение фасадов определяется при привязке проекта.

4.03. Окраску металлоконструкций выполнять по чертежам марки "КМ".

4.04. Столярные и стальные изделия окрасить эмалью ПФ-II5 ГОСТ 6465-76* за 2 раза по предварительной огрунтовке ГФ-02I ГОСТ 25I29-88.

5.00. ПРИВЯЗКА ПРОЕКТА

5.0I. Привязку проекта осуществлять в соответствии с инструкцией по типовому проектированию СН 227-82 п.2,3.

5.02. При привязке проекта конструкции здания приемных пунктов должны быть проверены на возможность эксплуатации их в конкретных условиях, а при необходимости в проект должны быть внесены соответствующие коррективы.

Взам. инв.№ | Подпись и дата | Инв.№ подл.

Привязан

Инв.№

Г И П	Черевань		
Нач.отд.	Костючик		
Н.контр.	Елыманов		
Гл.арх.	Букин		
Зав.гр.	Юрьева		
Вед.арх.	Лисина		
Техн.1 кат.	Путина		

ТП 708—65.91 - АР

Блок механизированных приемных пунктов для разгрузки железнодорожных вагонов и самосвалов с годовым грузооборотом 136тыс.т

Стадия	Лист	Листов
Р	2	

Общие данные (продолжение)

ИНСТИТУТ ЛЕНИНГРАДСКИЙ ПРОМСТРОЙПРОЕКТ

ТП 708—65.91 Альбом 2

ВЕДОМОСТЬ СПЕЦИФИКАЦИЙ

Лист	Наименование	Примечание
3	Спецификация элементов заполнения проёмов	
3	Спецификация перемычек	
3	Спецификация асбестоцементных труб	
3	Спецификация элементов, замаркированных на черт. АР	
I3,I4	Спецификация стеновых панелей	
I5	Спецификация стекла	
I5	Спецификация элеметов заполнения проёмов(на I проём)	
I6	Спецификация элементов подвесного потолка	
I8	Спецификация доборных панелей	
I9,20	Техническая спецификация металла	(ЖР-I;ЖР-2)

СПЕЦИФИКАЦИЯ ЭЛЕМЕНТОВ, ЗАМАРКИРОВАННЫХ НА ЧЕРТЕЖАХ АР

Марка, поз	Обозначение	Наименование	Кол.	Масса ед., кг	Примечание
I	Серия I.400-I5 В0 02	МН II2-6 шт.	32		
2	ГОСТ 8240-72*	[№I4 мп.	2		
3	ГОСТ 8509-86	L50x5 мп.	4		
4	ГОСТ I6523-70	L30x3 мп.	3I,7		
5	ГОСТ I03-76*	-40x4 мп.	4		
6		-30x3 мп.	3I,7		
7	ГОСТ I9903-74*	Стальной лист δ=3мм $м^2$	I0		
8	ГОСТ 24045-86	Стальной проф.лист Н60-782-I $м^2$	I2I4,2		
9	ТУ 38I05376-82 лист I5	Резиновый профиль мп.	3I,7		

ВЕДОМОСТЬ ОТДЕЛКИ ПОМЕЩЕНИЙ Площадь, $м^2$

Наименование или номер помещения	Потолок		Стены или перегородки		Примечание
	Площадь	Вид отделки	Площадь	Вид отделки	
3,8	50,0	Силикатная окраска	330,0	Силикатная окраска	
4,5,6,7	I78	Окраска эмалями ПФ по слою грунтовки	423	Окраска эмалями ПФ по слою грунтовки	

СПЕЦИФИКАЦИЯ ЭЛЕМЕНТОВ ЗАПОЛНЕНИЯ ПРОЕМОВ

Марка, поз	Обозначение	Наименование	Кол.	Масса ед., кг	Примечание
I	Серия I.435.2-23 в.2	Ворота распашные ВА-ОК-ПВ 4000х3600	3		
2,3,4	ГОСТ I4624-84	Дверной блок ДНГ2I-I0п	5		
5	ГОСТ I4624-84	Дверной блок ДНГ2I-I3п	2		
6	лист I4	Дверь по типу ДНГ24-I0п	I		
ОК-I,I[а]	лист I5	Оконный блок ОТД20.I2	3		
СК-2	лист I5	Жалюзийная решётка ЖР-I	I	9,8	
ОК-3	лист I5	Жалюзийная решетка ЖР-2	I	I2,2	

СПЕЦИФИКАЦИЯ АСБЕСТОЦЕМЕНТНЫХ ТРУБ

Марка, поз.	Обозначение	Наименование	Кол.	Масса ед., кг	Примечание
БНТIС0	ГОСТ I839-80*	Трубы асбестоцементные мп.	39	6,0	

ВЕДОМОСТЬ ТОЛЩИН СТЕН И УТЕПЛИТЕЛЯ

Наименование помещения	Наружные стены	Утеплитель		
		кровля	пол	стены
Помещение лебёдок, щитовое помещение, венткамера	Трёхслойные панели δ=I30	I40	——	I00
Пост управления	Трёхслойные панели δ=I30	I40	I40	I00
Выход из подбункерного помещения	Кирпич δ=I20	——	——	——

ВЕДОМОСТЬ ПЕРЕМЫЧЕК

Марка, поз.	Схема сечения
ПР-I	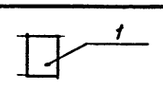
ПР-2	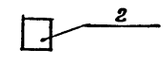
ПР-3	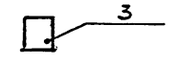

СПЕЦИФИКАЦИЯ ПЕРЕМЫЧЕК

Марка, поз	Обозначение	Наименование	Кол.	Масса ед., кг	Примечание
I	ГОСТ 948-84	2ПБ25-3	I	I03	
2	ГОСТ 948-84	2ПБI3-2	I	54	
3	ГОСТ 948-84	2ПБI7-2	3	7I	

Взам. инв.№ | Подпись и дата | Инв.№ подл.

Привязан

Инв.№

ТП 708—65.91—АР			
Гип	Черевань		
Нач.отд.	Костючик		
Н.контр.	Елыманов		
Гл.арх.	Букин		
Зав.гр.	Юрьева		
Вед.арх.	Лисина		
Техн.1 кат.			
Техн.Iкат.			
Блок механизированных приемных пунктов для разгрузки железнодорожных вагонов и самосвалов с годовым грузооборотом 136тыс.т	Стадия: Р	Лист: 3	Листов:
Общие данные(окончание)	ИНСТИТУТ ЛЕНИНГРАДСКИЙ ПРОМСТРОЙПРОЕКТ		

ТП 708—65.91 Альбом 2

ПЛАН НА ОТМ. -0.150; 1.700

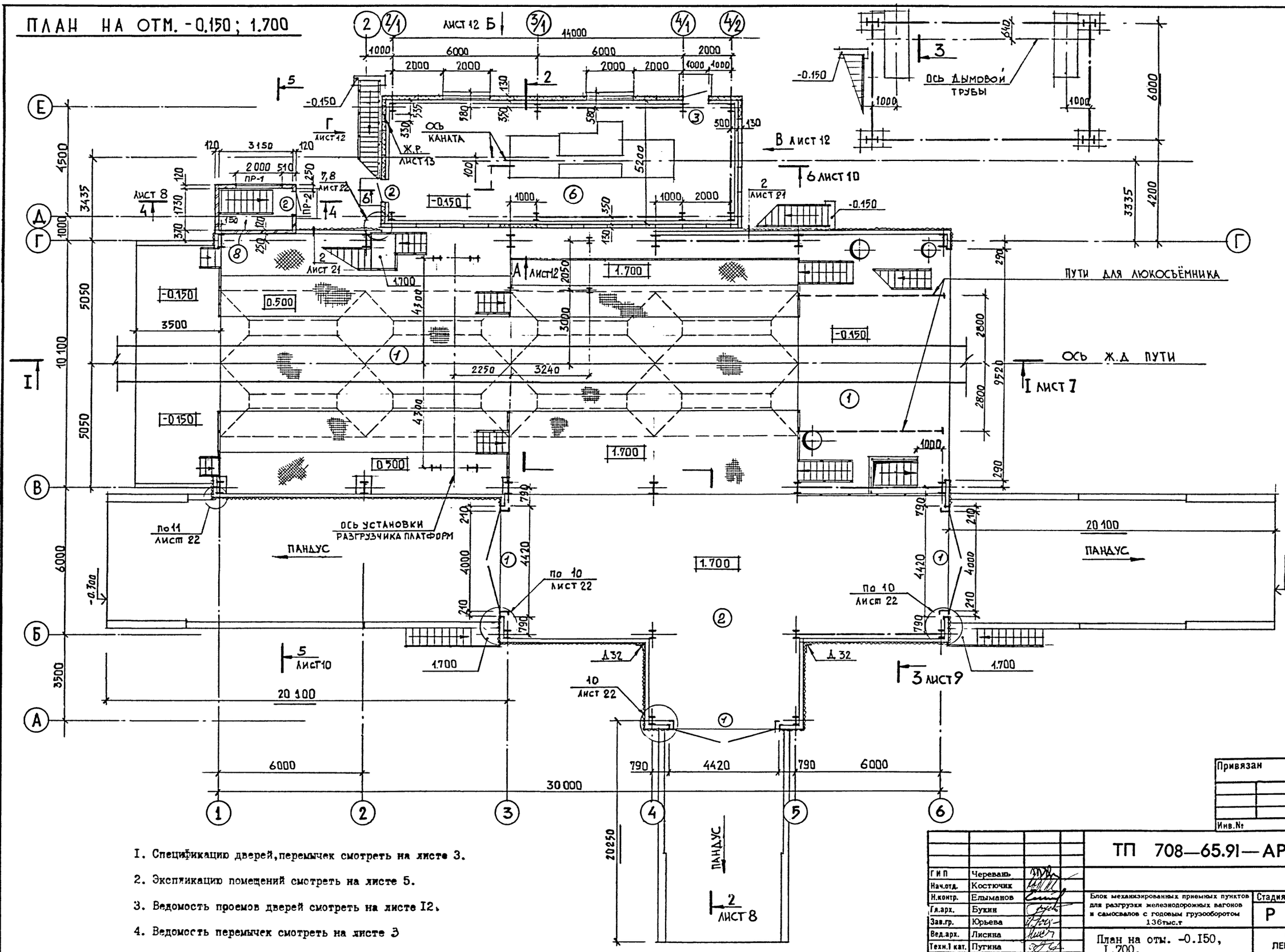

1. Спецификацию дверей, перемычек смотреть на листе 3.
2. Экспликацию помещений смотреть на листе 5.
3. Ведомость проемов дверей смотреть на листе 12.
4. Ведомость перемычек смотреть на листе 3

Привязан

Инв.№

Гип	Черевань		
Нач.отд.	Костючик		
Н.контр.	Елыманов		
Гл.арх.	Букин		
Зав.гр.	Юрьева		
Вед.арх.	Лисина		
Техн.1 кат.	Пугина		

ТП 708—65.91—АР

Блок механизированных приемных пунктов для разгрузки железнодорожных вагонов и самосвалов с годовым грузооборотом 136тыс.т

Стадия	Лист	Листов
Р	4	

План на отм. -0.150, 1.700.

ИНСТИТУТ ЛЕНИНГРАДСКИЙ ПРОМСТРОЙПРОЕКТ

Инв.№ подл. | Подпись и дата | Взам. инв.№

Ц00025-02 7

ТП 708—65.91 Альбом 2

ПЛАН НА ОТМ. 4.200, 4.700, 4.400

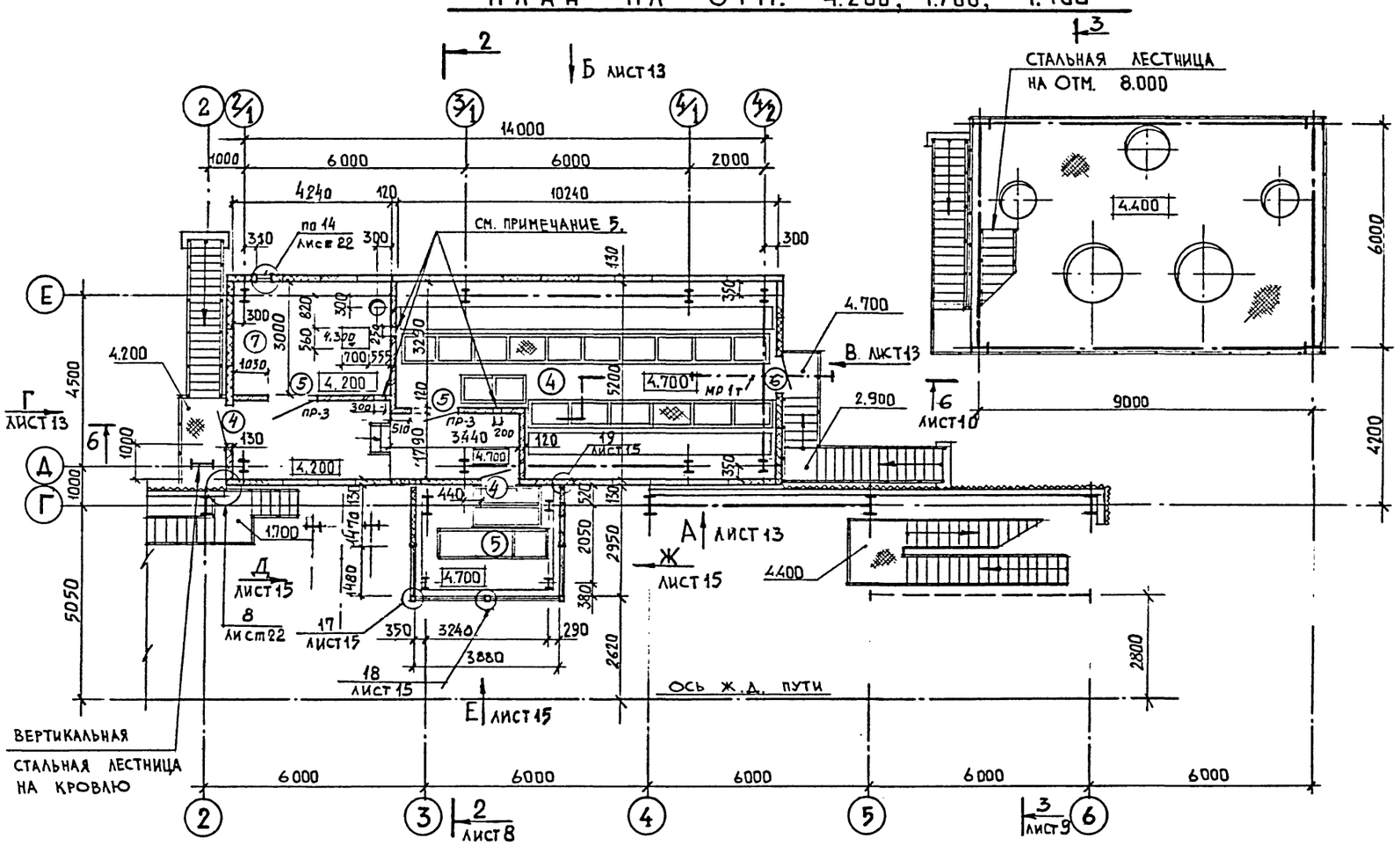

ПЛАН НА ОТМ. 6.000

М 1:200

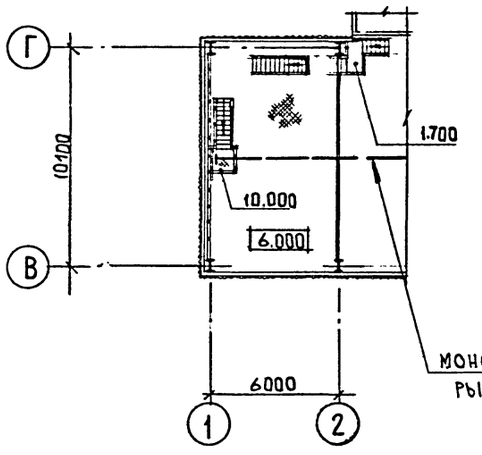

ПЛАН НА ОТМ. 8.000

М 1:200

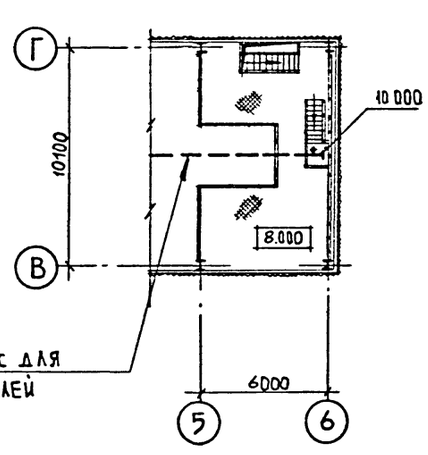

ПЛАН НА ОТМ. 8.000

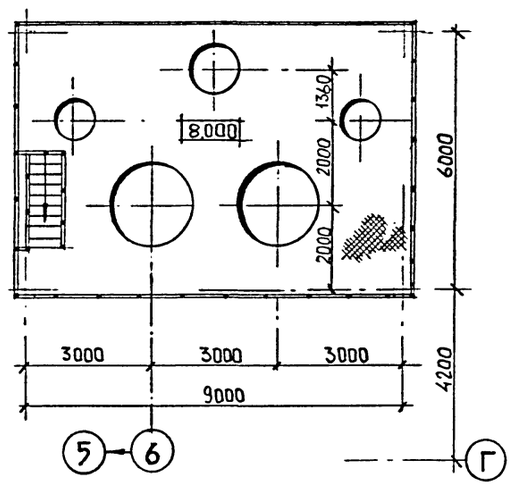

ЭКСПЛИКАЦИЯ ПОМЕЩЕНИЙ

Номер по плану	Наименование	Площадь м²
I	Приемный пункт для разгрузки ж.д.полувагонов,платформ и думпкаров.	321,2
2	Приемный пункт для разгрузки автосамосвалов.	133,0
3	Подбункерное помещение железнодорожного и автомобильного приемного пункта.	313,0
4	Помещение щитов управления.	46,7
5	Пост управления.	11,45
6	Помещение лебедки.	76,0
7	Венткамера.	12,7
8	Выход из подбункерного помещения.	5,5

I. Спецификации дверей и проемов смотреть на листе 3.
2. Ведомость проемов дверей смотреть на листе 12.
3. Схемы раскладки стеновых панелей смотреть на листах 13,14
4. Ведомость перемычек смотреть на листе 3.
5. Привязки и отметки отверстий смотреть листы 8,10.

Привязан

Инв.№

Взам. инв.№ | Подпись и дата | Инв.№ подл.

ТП 708—65.91—АР		
Гип Черевань	Блок механизированных приемных пунктов для разгрузки железнодорожных вагонов и самосвалов с годовым грузооборотом 136тыс.т	Стадия Р; Лист 5; Листов
Нач.отд. Костючик		
Н.контр. Елыманов		
Гл.арх. Букин		
Зав.гр. Юрьева		
Вед.арх. Лисина	Планы на отм. 4.200;4.400; 4.700; 6,000;8,000	ИНСТИТУТ ЛЕНИНГРАДСКИЙ ПРОМСТРОЙПРОЕКТ
Техн.1 кат. Путина		

ТП 708—65.91 Альбом 2

ПЛАН НА ОТМ. -3.000

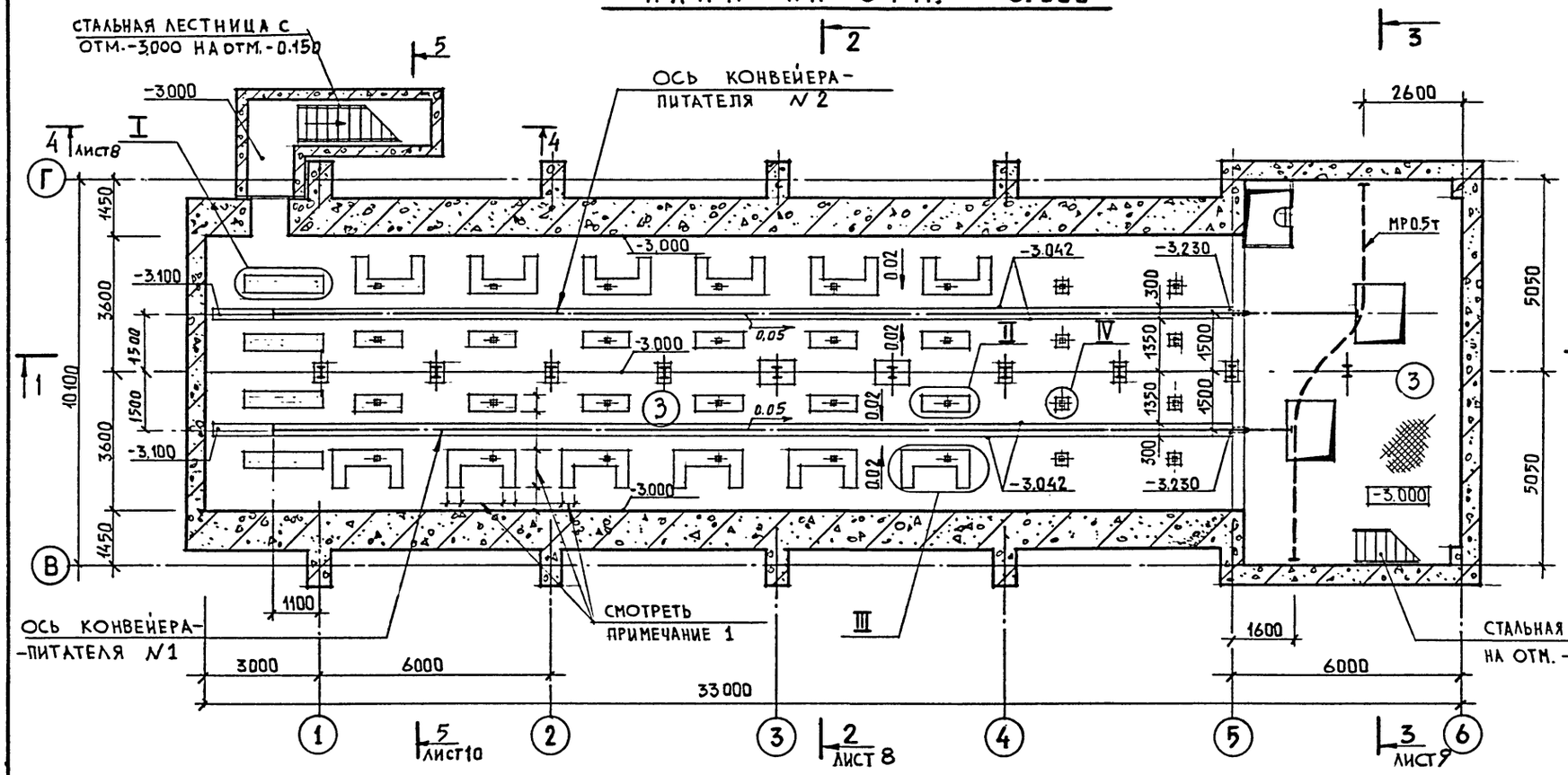

ПЛАН НА ОТМ. -5.300

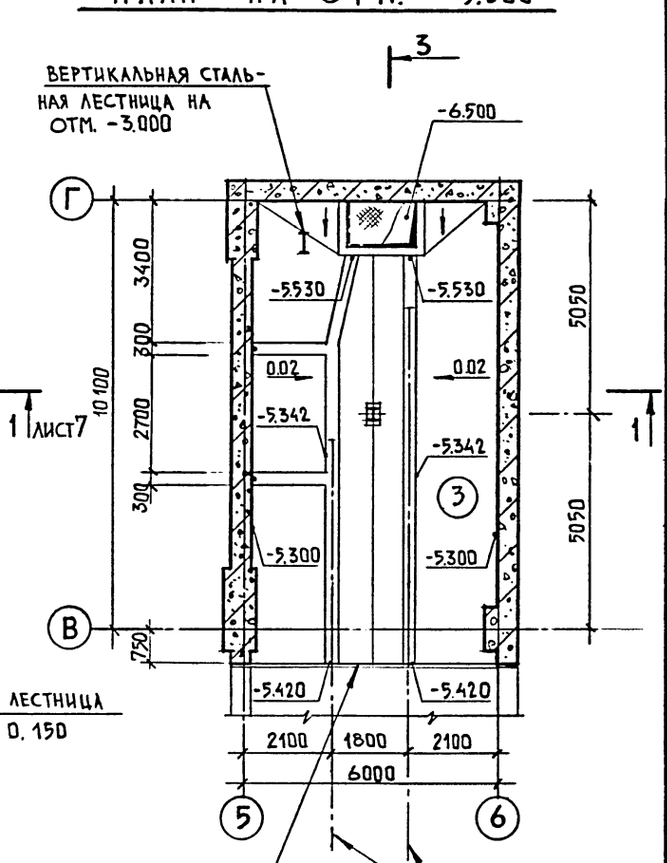

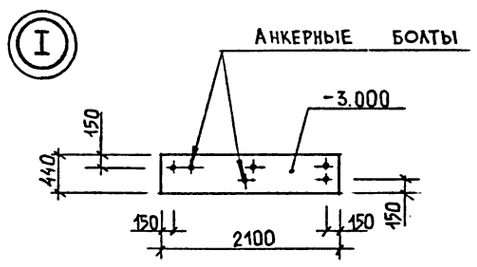

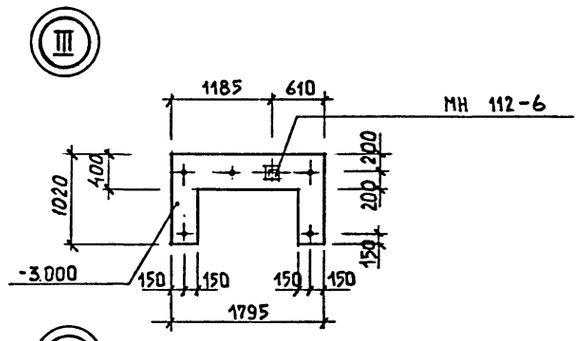

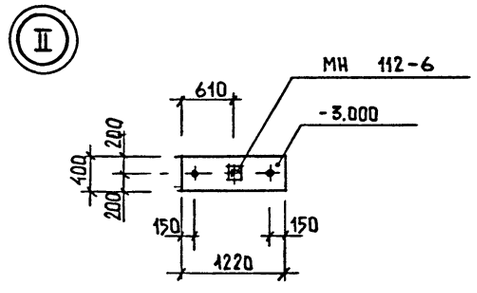

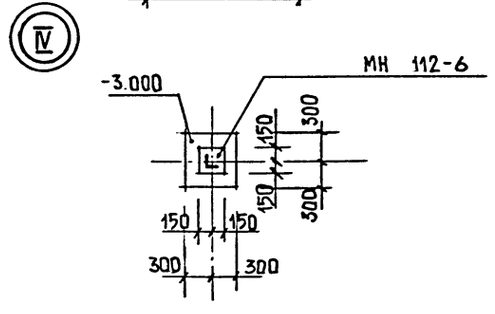

1. Подбетонки под оборудование на отметке -3.000 привязывать соответственно привязкам анкерных болтов, данных на чертежах марки КЖ-7.
2. Подбетонки под оборудование на отм. -3.000 выполнять из бетона класса покрытия пола.
3. Спецификацию закладных элементов смотреть на чертеже 3.

Привязан

Инв.№

Инв.№ подл. | Подпись и дата | Взам. инв.№

Г.И.П	Черевань	
Нач.отд.	Костючик	
Н.контр.	Елыманов	
Гл.арх.	Букин	
Зав.гр.	Юрьева	
Вед.арх.	Лисина	
Техн.1 кат.	Лугина	

ТП 708—65.91—АР

Блок механизированных приемных пунктов для разгрузки железнодорожных вагонов и самосвалов с годовым грузооборотом 136тыс.т

Стадия	Лист	Листов
Р	6	

План на отм.-3.000; -5,300

ИНСТИТУТ ЛЕНИНГРАДСКИЙ ПРОМСТРОЙПРОЕКТ

ТП 708—65.91 Альбом 2

РАЗРЕЗ 1-1

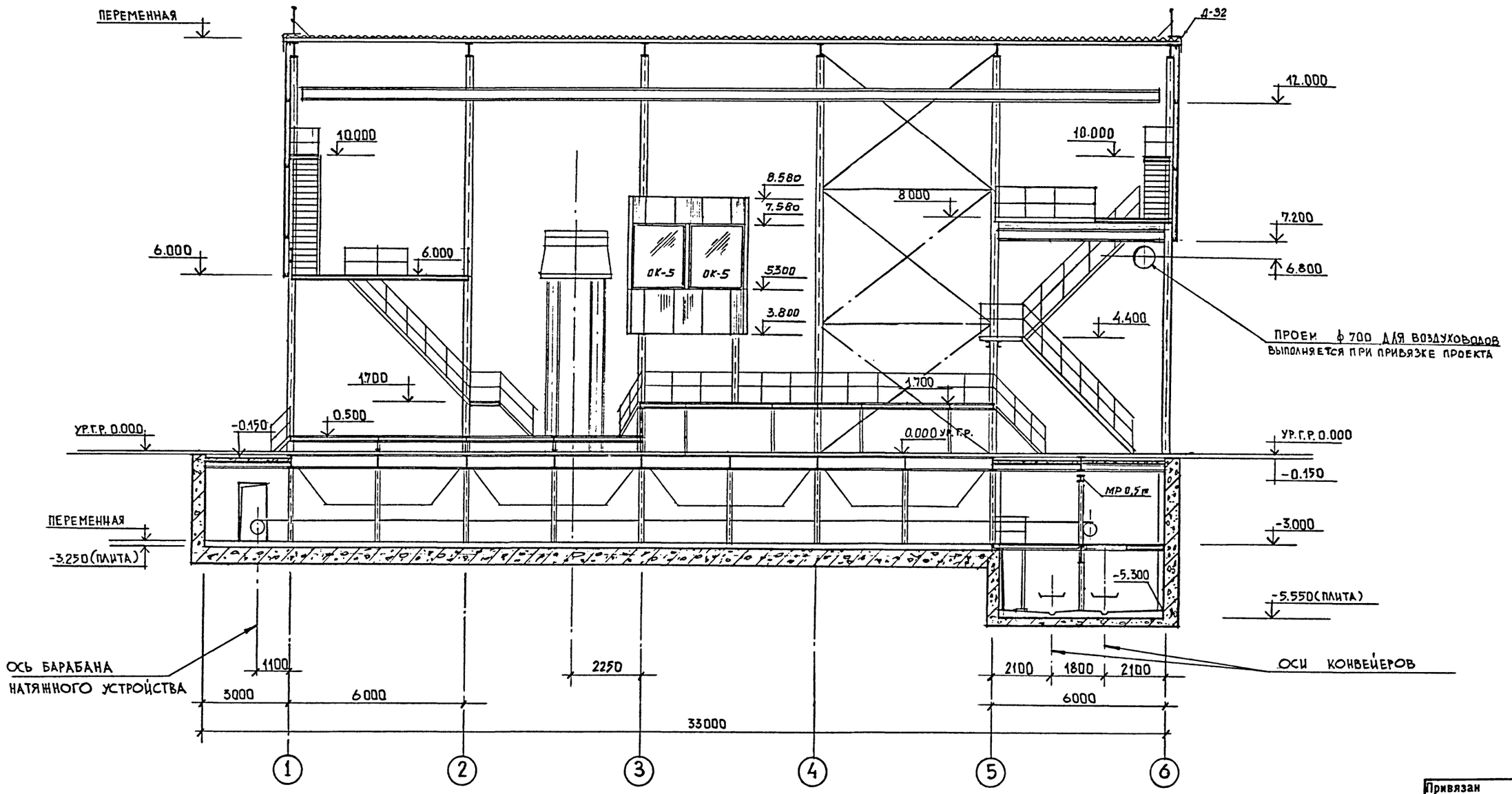

Привязан

Инв.№

ТП 708—65.91—АР			
Г.И.П	Черевань		
Нач.отд.	Костючик		
Н.контр.	Елыманов		
Гл.арх.	Букин		
Зав.гр.	Юрьева		
Вед.арх.	Лисина		
Техн.1 кат.	Пугина		

Блок механизированных приемных пунктов для разгрузки железнодорожных вагонов и самосвалов с годовым грузооборотом 136тыс.т

Стадия	Лист	Листов
Р	7	

Разрез I-I.

ИНСТИТУТ ЛЕНИНГРАДСКИЙ ПРОМСТРОЙПРОЕКТ

Инв.№ подл. | Подпись и дата | Взам. инв.№

ТП 708—65.91 Альбом 2

РАЗРЕЗ 2—2

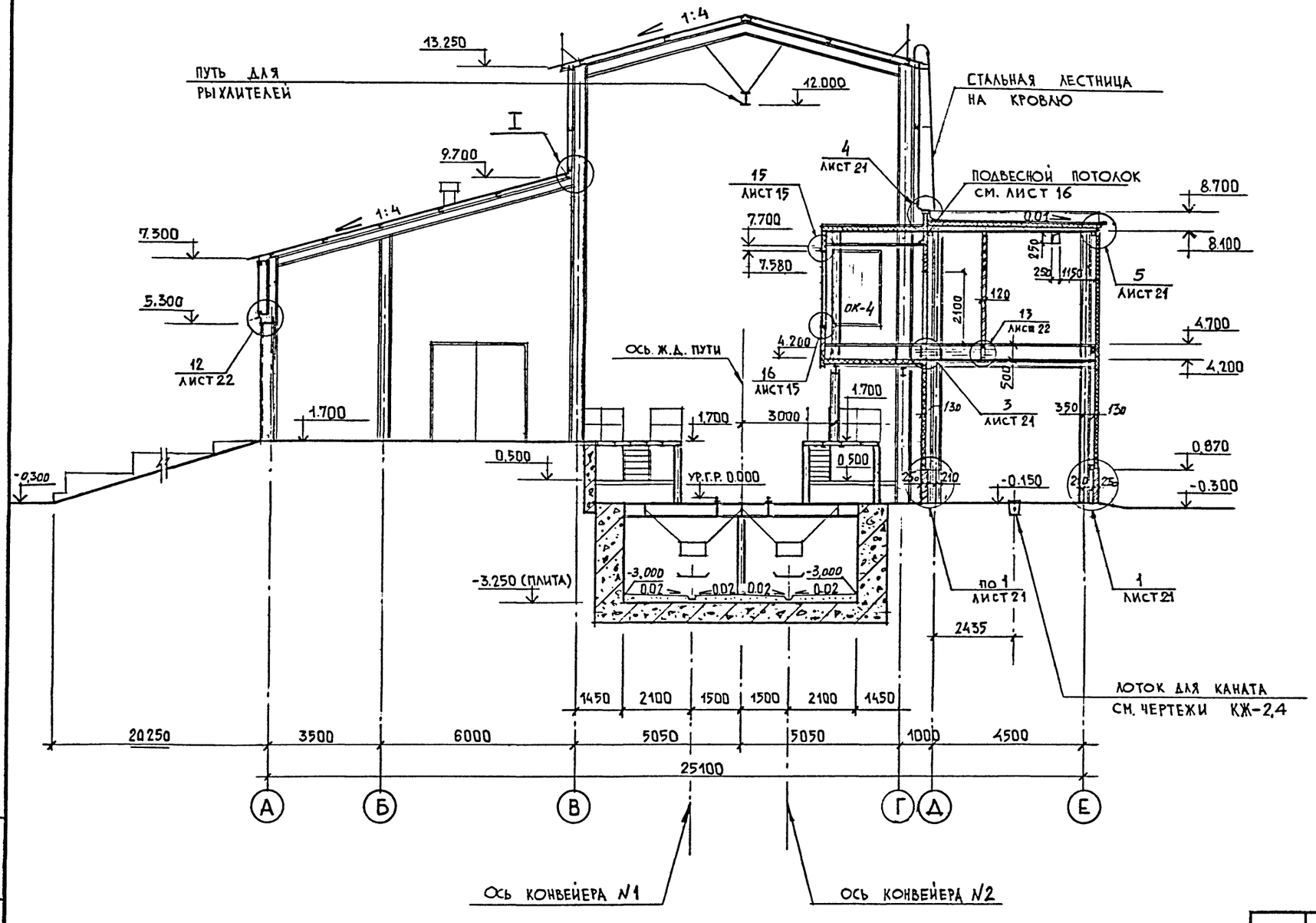

РАЗРЕЗ 4—4

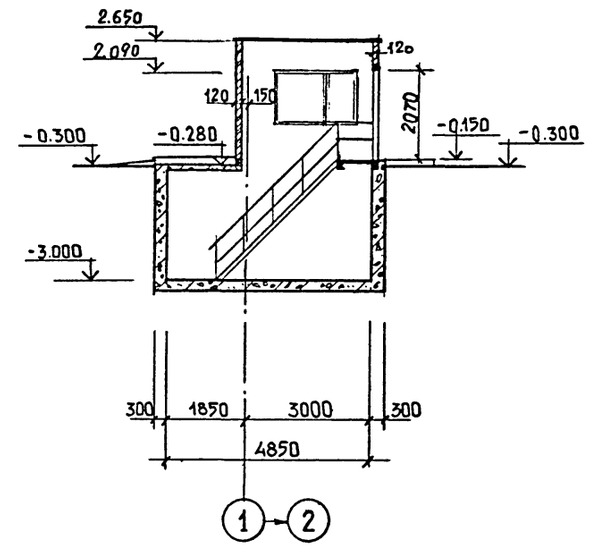

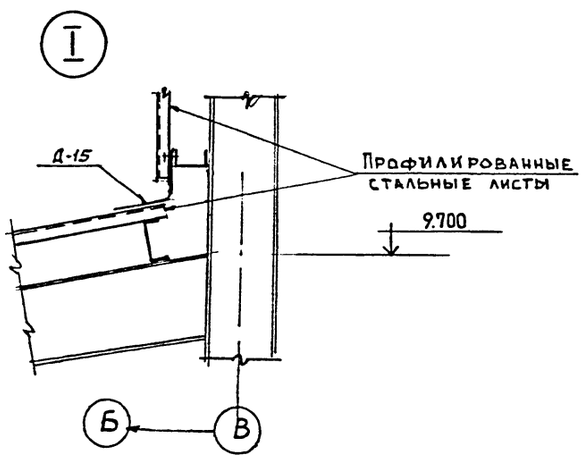

Привязан

Инв.№

				ТП 708—65.91—АР
ГИП	Черевань			
Нач.отд.	Костючик			
Н.контр.	Елыманов			Блок механизированных приемных пунктов для разгрузки железнодорожных вагонов и самосвалов с годовым грузооборотом 136тыс.т
Гл.арх.	Букин			Стадия: Р; Лист: 8; Листов:
Зав.гр.	Юрьева			
Вед.арх.	Лисина			Разрезы 2-2, 4-4.
Техн.1 кат.	Путина			ИНСТИТУТ ЛЕНИНГРАДСКИЙ ПРОМСТРОЙПРОЕКТ

Инв.№ подл. | Подпись и дата | Взам. инв.№

ТП 708—65.91 Альбом 2

РАЗРЕЗ 3—3

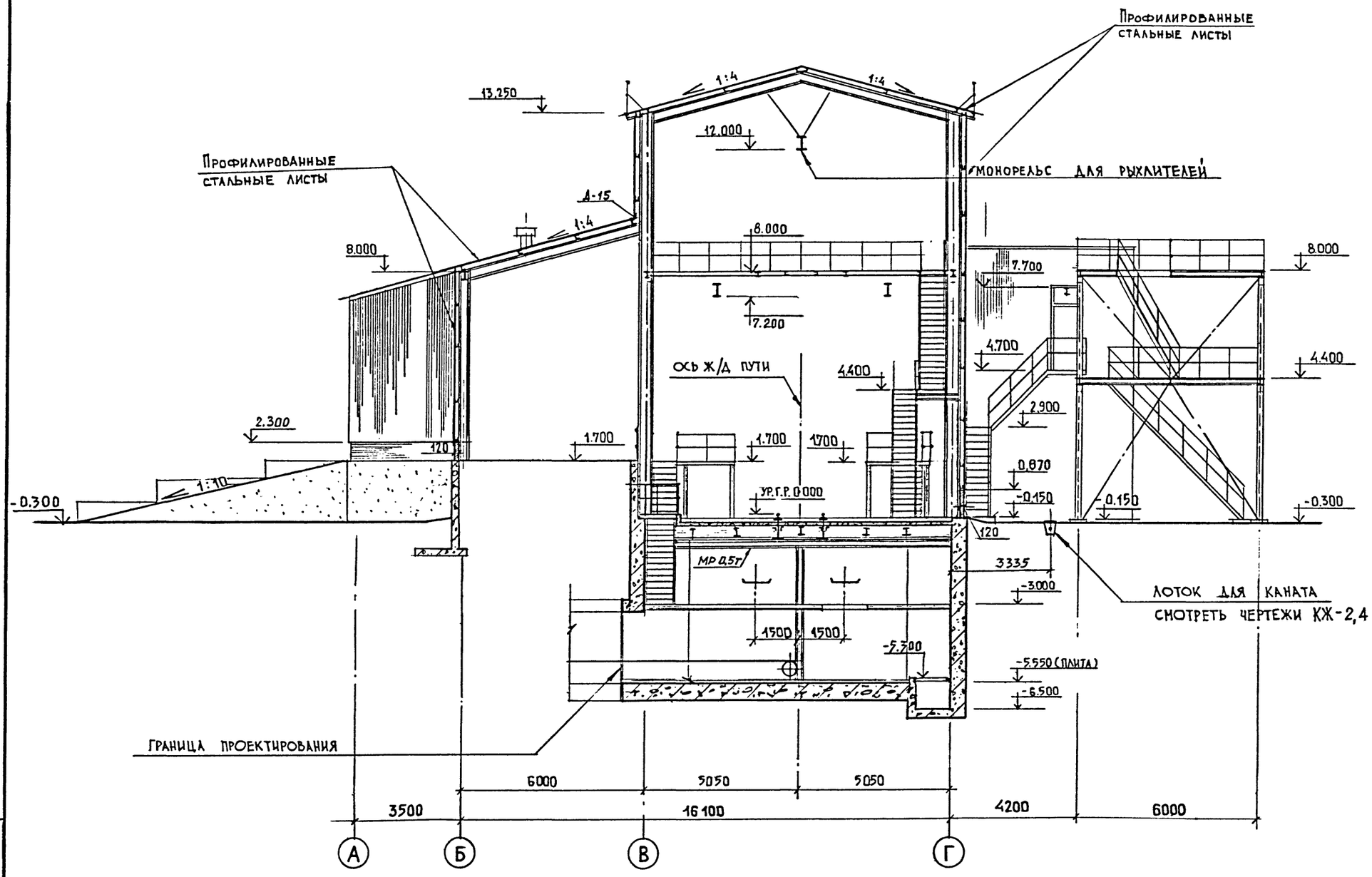

Привязан

Инв.№

ТП 708—65.91—АР			
Г.И.П.	Черевань		
Нач.отд.	Костючик		
Н.контр.	Елыманов		
Гл.арх.	Бухин		
Зав.гр.	Юрьева		
Вед.арх.	Лисина		
Техн.I кат.	Пугина		
Блок механизированных приемных пунктов для разгрузки железнодорожных вагонов и самосвалов с годовым грузооборотом 136тыс.т	Стадия: Р	Лист: 9	Листов:
Разрез 3-3.	ИНСТИТУТ ЛЕНИНГРАДСКИЙ ПРОМСТРОЙПРОЕКТ		

Инв.№ подл. | Подпись и дата | Взам. инв.№

ТП 708—65.91 Альбом 2

Разрез 5-5

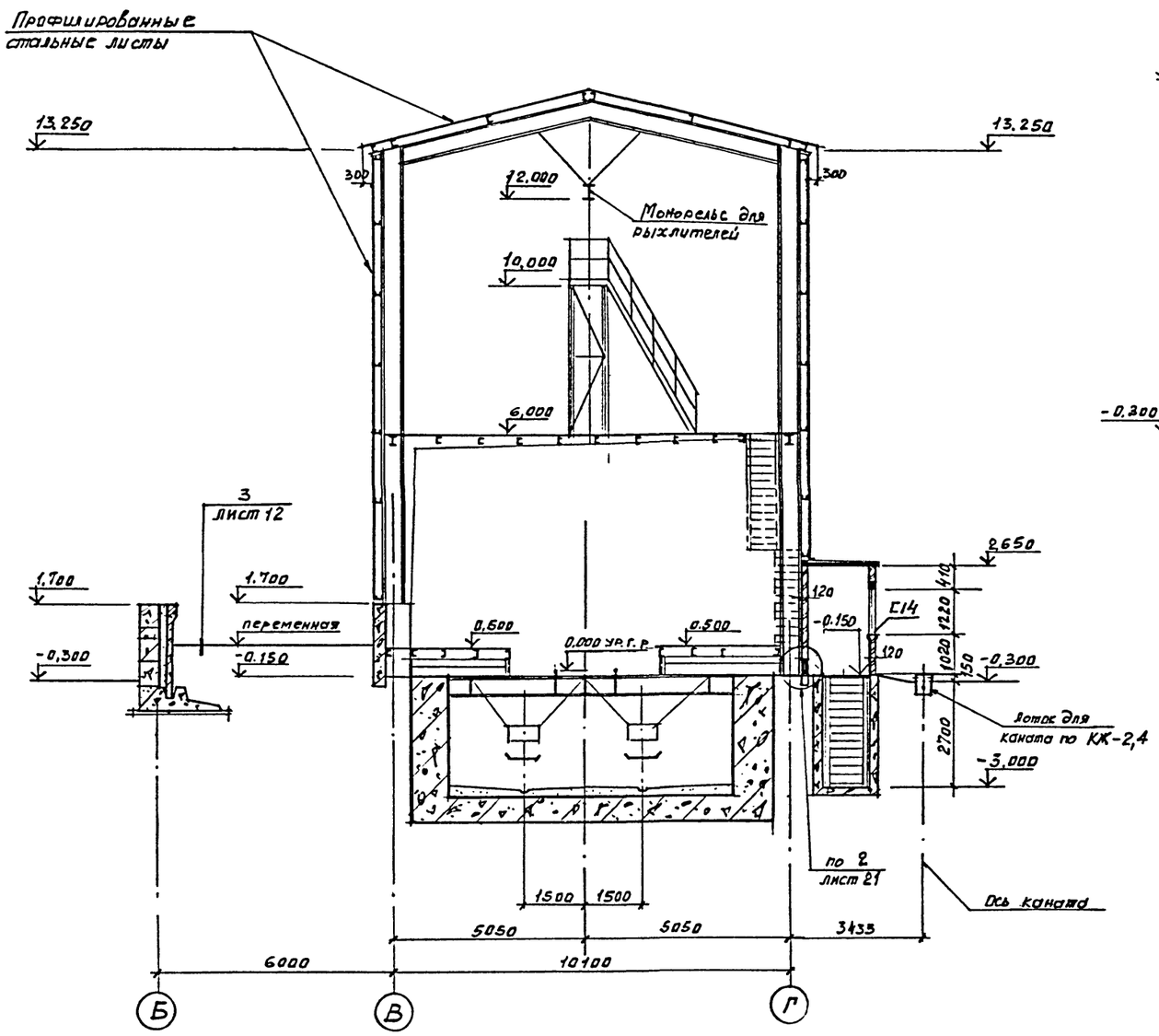

Разрез 6-6

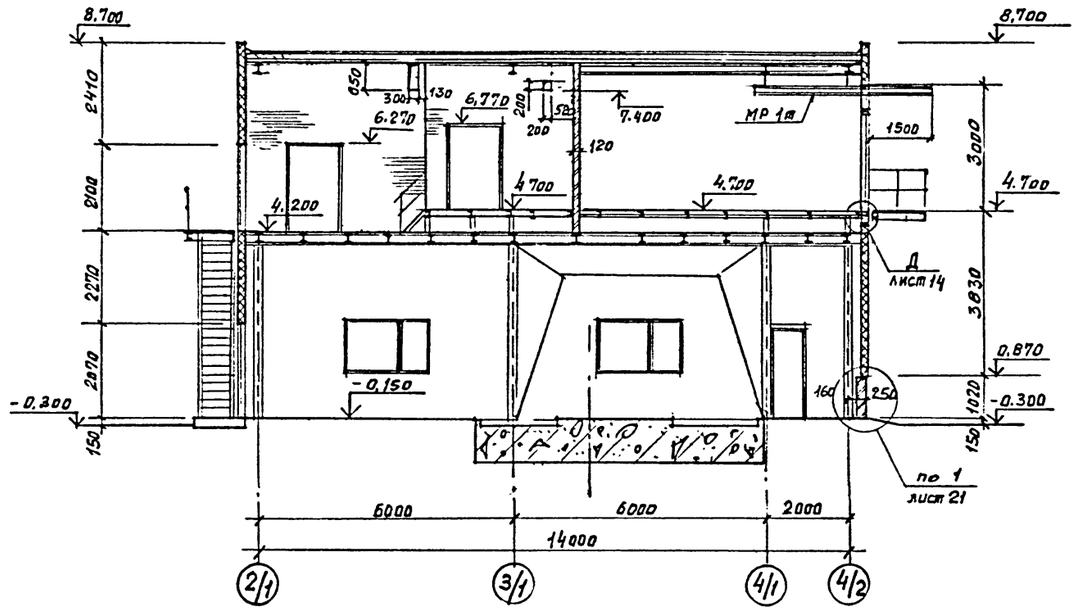

				ТП 708—65.91—АР
Г.И.П	Черевань			
Нач.отд.	Костючик			
Н.контр.	Елыманов			Блок механизированных приемных пунктов для разгрузки железнодорожных вагонов и самосвалов с годовым грузооборотом 136тыс.т
Гл.арх.	Букин			Стадия: Р; Лист: 10; Листов:
Зав.гр.	Юрьева			
Вед.арх.	Лискина			Разрезы 5-5; 6-6
Техн.1 кат.				ИНСТИТУТ ЛЕНИНГРАДСКИЙ ПРОМСТРОЙПРОЕКТ
Техн.Iкат.				

Инв.№ подл. | Подпись и дата | Взамен инв.№

Ф А С А Д "1–6"

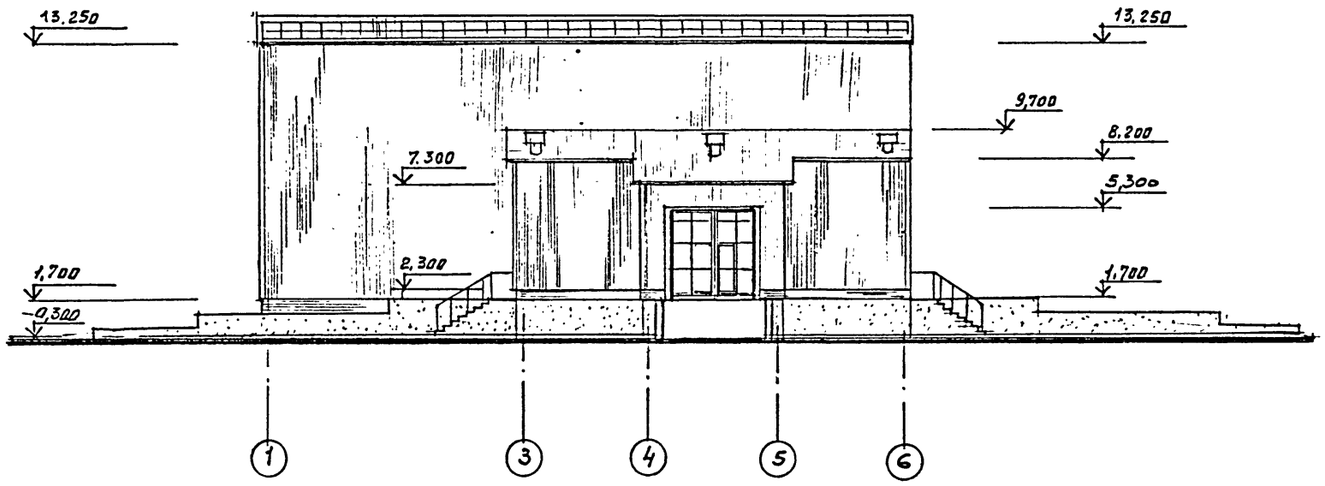

Ф А С А Д "Е–А"

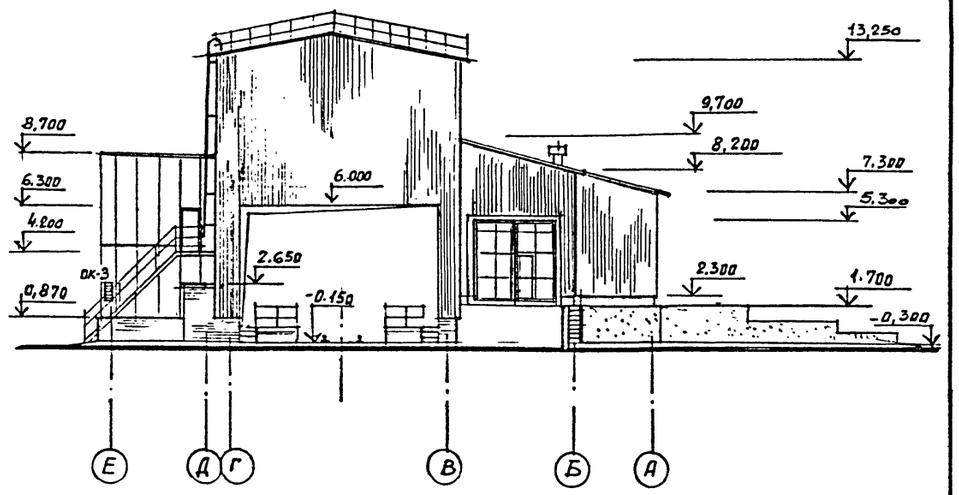

Ф А С А Д "6–1"

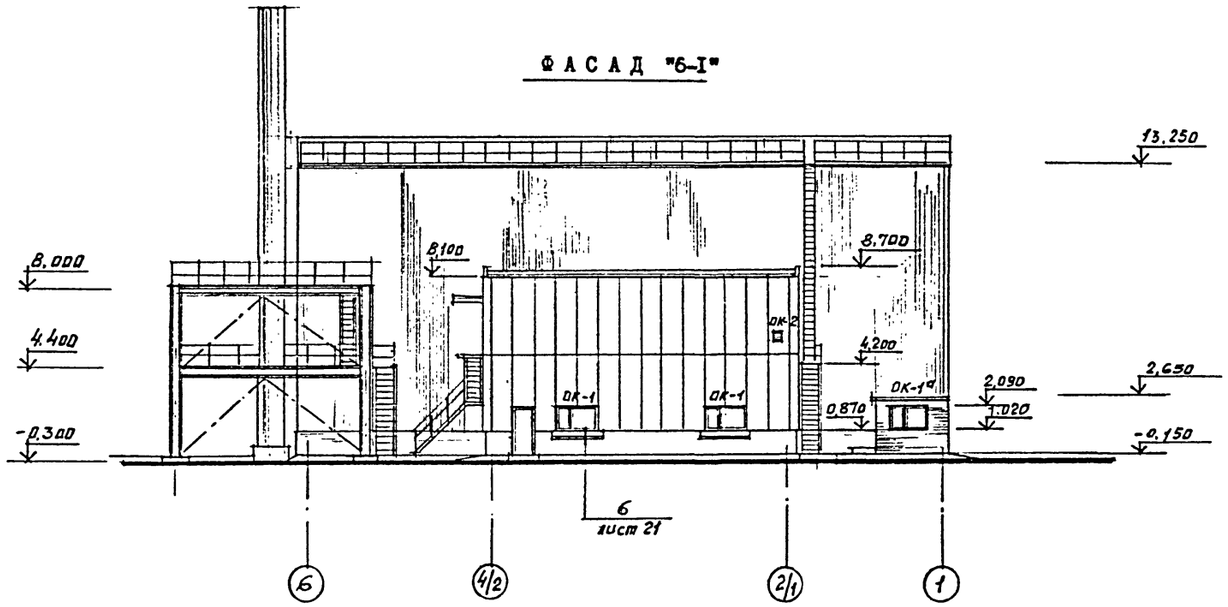

Ф А С А Д "А–Е"

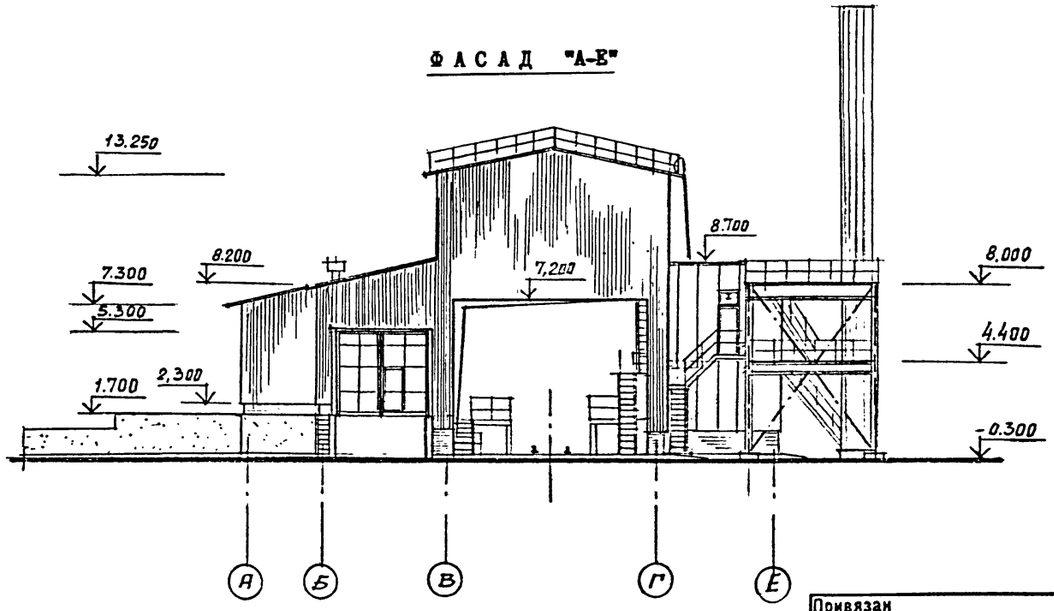

Заполнение проёмов смотреть на листе I5

Привязан

Инв.№

ГИП	Черевань		
Нач.отд.	Костючик		
Н.контр.	Елыманов		
Гл.арх.	Букин		
Зав.гр.	Юрьева		
Вед.арх.	Лисина		
Техн.I кат.			
Техн.IIкат.			

ТП 708—65.91—АР

Блок механизированных приемных пунктов для разгрузки железнодорожных вагонов и самосвалов с годовым грузооборотом 136тыс.т

Стадия	Лист	Листов
Р	11	

Фасады

ИНСТИТУТ ЛЕНИНГРАДСКИЙ ПРОМСТРОЙПРОЕКТ

Инв.№ подл. | Подпись и дата | Взам. инв.№

ТП 708—65.91 Альбом 2

ПЛАН КРОВЛИ.

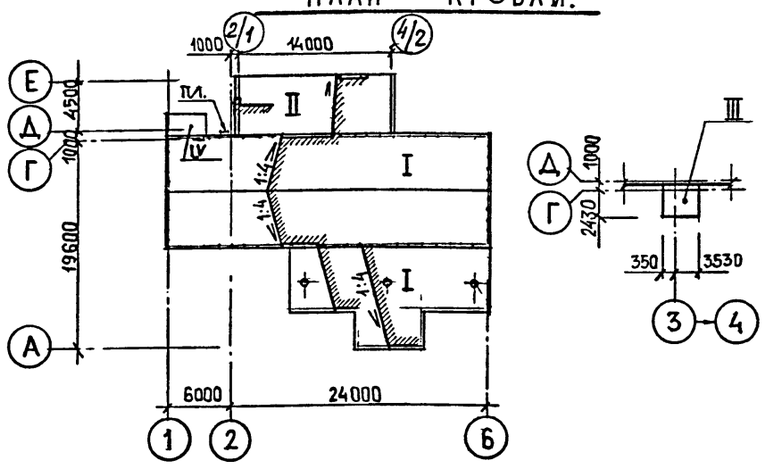

ПЛАН ПОЛА НА ОТМ. 4.700

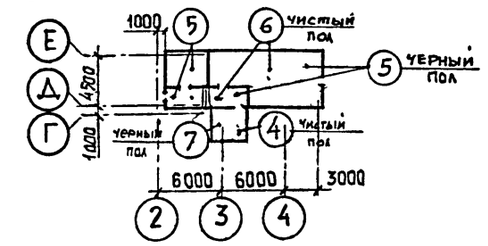

ПЛАН ПОЛА НА ОТМ.-0.150, 1.700

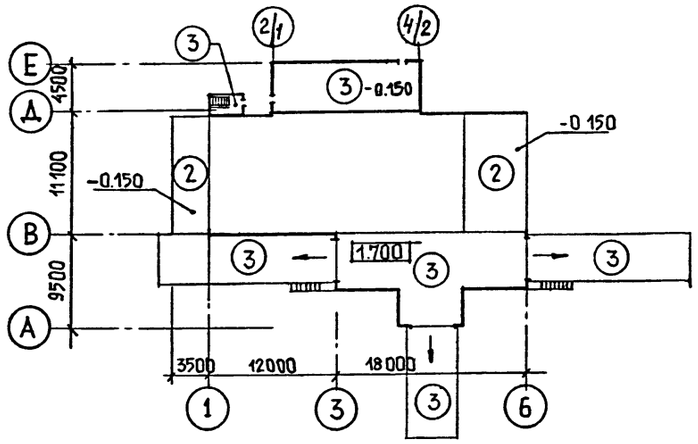

ПЛАН ПОЛА НА ОТМ. -3.000,-5.300

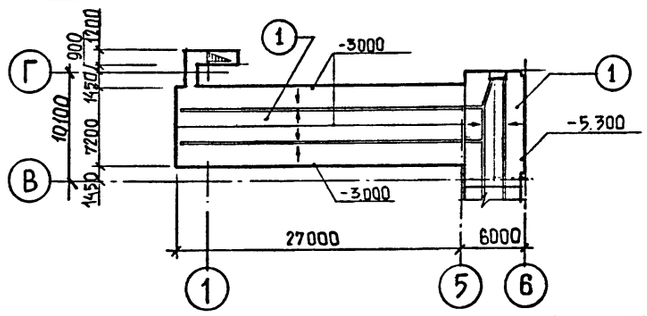

ЭКСПЛИКАЦИЯ КРОВЛИ

Номер участка по плану кровли	Наименование материала слоя и его толщина	Площадь участка кровли	Примечание
I	Профилированные стальные листы. по стальным прогонам.	509,5 м²	
II	Защитный слой гравия (ГОСТ 8268-74) с фракцией зёрен 5-10 мм на горячей битумной антисептированной мастике марки МБК-Т (ГОСТ 2889-80) - 10мм. 4 слоя рубероида РМД-350(ГОСТ 10923--82) на антисептированной битумной мастике МБК-Г-55 (ГОСТ 2889-80)-10мм Утеплитель-минераловатные плиты γ = 250кг/м³ ГОСТ 22950-78 на синтетическом связующем - 140мм Стяжка-лёгкий бетон для создания уклона от 20 до 70 Стальной профилированный лист ГОСТ 24045-86 по стальным балкам.	100,5 м²	
III	Цементно-песчаный раствор марки "50" - 20мм. Утеплитель-минераловатные плиты γ = 250 кг/м³ГОСТ 22950-78 на синтетическом связующем - 140 мм. Стальной лист б =3мм (по чертежам КМ) по стальным балкам.	12,8 м²	
IV	Цементно-песчаный раствор марки "50" - 20мм.	6,00 м²	

ЭКСПЛИКАЦИЯ ПОЛОВ

Наименование или номер помещения по проекту	Тип пола по проекту	Схема пола или номер узла по серии	Элементы пола и их толщина	Площадь пола, м²
3	I		Покрытие бетон класса В15 - 20 мм. Гидроизоляция - 2 слоя гидроизола марки Г-Iа на битумной мастике с посыпкой верхнего слоя песком крупностью 1,5-5мм -10мм. Стяжка- бетон класса В 7,5 от 220мм с уклоном к лотку . Основание- монолитная железобетонная плита.	259,2
I	2		Покрытие-бетон класса В 15 - - 130 мм Основание-монолитная железобетонная плита по стальным балкам	89,4

ПРОДОЛЖЕНИЕ

Наименование или номер помещения по проекту	Тип пола по проекту	Схема пола или номер узла по серии	Элементы пола и их толщина	Площадь пола, м²
2 6 пандусы	3		Покрытие-бетон класса В 22,5 - 25мм. Подстилающий слой- бетон марки В 12,5 - 100мм Основание-утрамбованный щебнем грунт.	520
4 коридор	4		Покрытие-линолеум на тканевой основе ГОСТ 7251-77 на клее № 88-Н - 4мм Основание-стальной лист по стальным балкам.	26,5
5,7 коридор	5		Стальной лист по стальным балкам.	76,0
5	6		Съёмные щиты из рифлёной стали, рифлёная сталь по стальным балкам	46,5
4	7		Утеплитель-минераловатные плиты γ = 250 кг/м³ГОСТ 22950-78 на синтетическом связующем - 140мм Рифлёная сталь по ст балкам	26,5

ВЕДОМОСТЬ ПРОЁМОВ ВОРОТ И ДВЕРЕЙ

Марка, поз.	Размер проёма
I	4000x3600
2	1010x2070
3	1000x2260
4	1000x2100
5	1310x2070
6	1000x3000

Привязан

Инв.№

Взам. инв.№ | Подпись и дата | Инв.№ подл.

ГИП	Черевань		ТП 708—65.91—АР
Нач.отд.	Костючик		
Н.контр.	Елыманов		Блок механизированных приемных пунктов для разгрузки железнодорожных вагонов и самосвалов с годовым грузооборотом 136тыс.т — Стадия: Р; Лист: 12; Листов:
Гл.арх.	Букин		
Зав.гр.	Юрьева		Планы полов и кровли. — ИНСТИТУТ ЛЕНИНГРАДСКИЙ ПРОМСТРОЙПРОЕКТ
Вед.арх.	Лисина		
Техн.1 кат.	Пугина		

ТП 708—65.91 Альбом 2

ВИД А

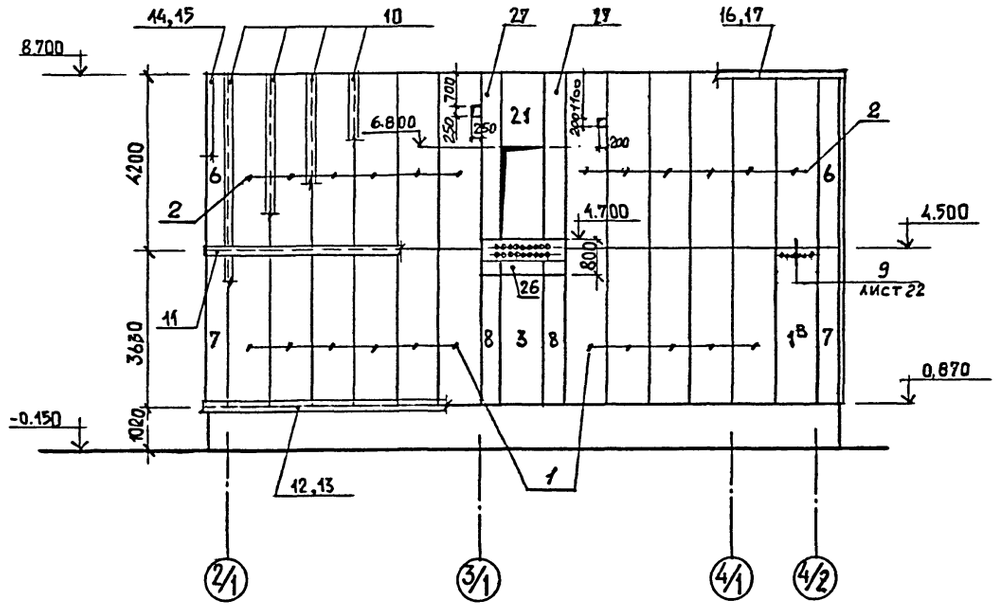

ВИД В

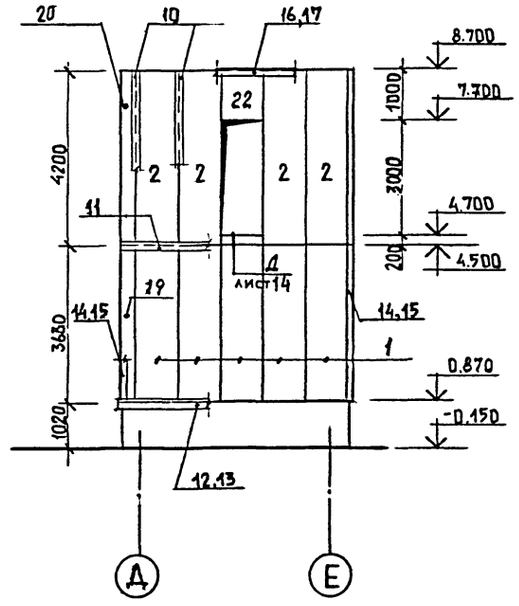

ВИД Б

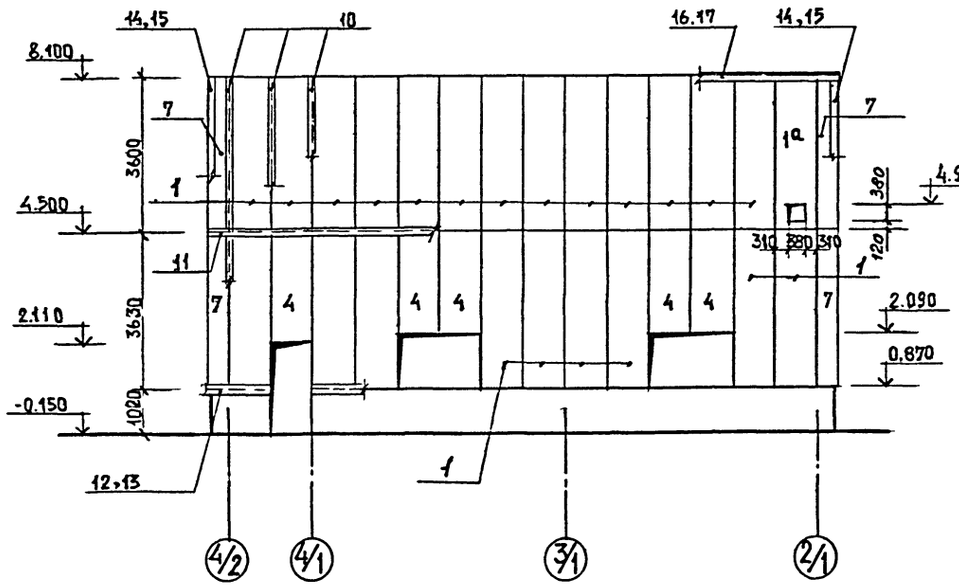

ВИД Г

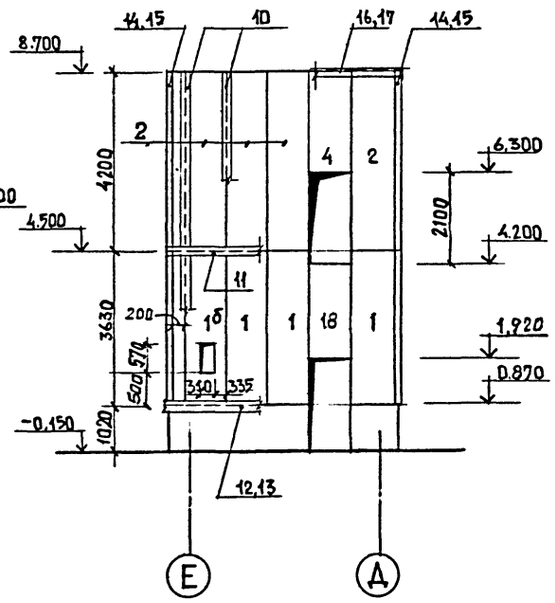

Продолжение спецификации стеновых панелей смотреть лист I4.

СПЕЦИФИКАЦИЯ СТЕНОВЫХ ПАНЕЛЕЙ

Марка, поз.	Обозначение	Наименование	Кол.	Масса ед., кг	Примечание
Iв	Шифр I72 КМ5 6-я редакция	IIПТС358.I000.I30-С0.7	I		см.лист 22
I		Панель рядовая IIПС358.I000.I30-С0.7	4I	II6,97	
$I^а$		Панель рядовая IIПС358.I000.I30-С0.7	I	II6,97	с проемом 380х380
$I^б$		Панель рядовая IIПС358.I000.I30-С0.7	I	II6,97	с проемом 310х570
2		Панель рядовая IIПС418.I000.I30-С0.7	20	I34,3I	
3		Панель рядовая IIПС298.I000.I30-С0.7	I	97,II	
4		Панель рядовая IIПС238.I000.I30-С0.7	6	79,77	
5		Панель рядовая IIПС478.I000.I30-С0.7	I	I54,I5	
$5^а$		Панель рядовая IIПС478.I000.I30-С0.7	I	I54,I5	с проемом 730х530
6		Панель доборная IIПД418.440.I30-С0.7	2	60,7	
7		Панель доборная IIПД358.440.I30-С0.7	6	55,0	
8		Панель доборная IIПД298.440.I000-I30-С0	2	43,9	
	ФАСОННЫЕ ЭЛЕМЕНТЫ				
I0	ТУ36-2336-80	Нащельник вертикальный А-30 ℓ=2500 шт.	I25		
II		Слив Д-26 ℓ=2500 шт.	I5		
I2		Слив Д- 8 ℓ=2500 шт.	I5		
I3		Д-II ℓ=50 шт.	3I		
I4		Угловой элемент Д-32 ℓ=2500 шт.	38		Внешний угол
I5		Угловой элемент Д-3I ℓ=2500 шт	25		Внутрен угол
I6		Фасонный элемент Д-II ℓ=2500 шт.	II		парапет
I7		Фасонный элемент Д- 4 ℓ=2500 шт.	II		
		Д-3 ℓ=2500 шт.	I8		
		Фасонный элемент К-II ℓ=2500 шт.	5		
		Фасонный элемент К-I2 ℓ=2500 шт.	7		
	лист 22	Слив CI м.п.	I3,5		
	лист 2I	Слив С 2 м.п.	I5,0		

Привязан

Инв.№

Инв.№ подл. | Подпись и дата | Взам. инв.№

ТП 708—65.91— АР		
Гип	Черевань	
Нач.отд.	Костючик	
Н.контр.	Елыманов	
Гл.арх.	Букин	
Зав.гр.	Юрьева	
Вед.арх.	Лисина	
Техн.I кат.	Путина	
Блок механизированных приемных пунктов для разгрузки железнодорожных вагонов и самосвалов с годовым грузооборотом 136тыс.т	Стадия: Р; Лист: I3; Листов:	
Схемы раскладки стеновых панелей помещения лебедки.	ИНСТИТУТ ЛЕНИНГРАДСКИЙ ПРОМСТРОЙПРОЕКТ	

ТП 708—65.91 Альбом 2

ВИД Д

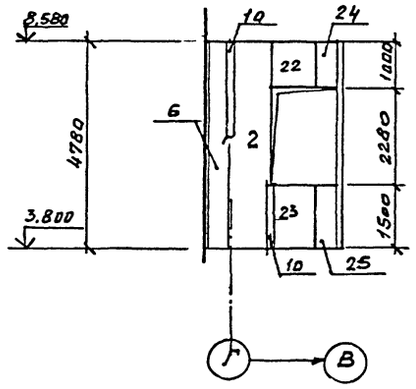

ВИД Е

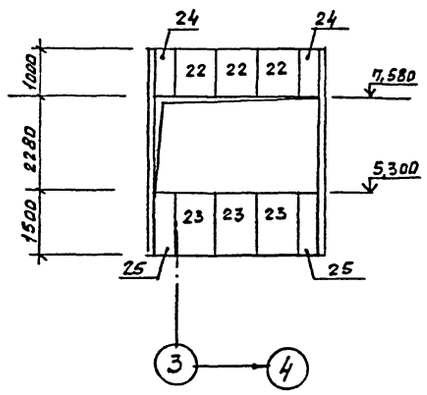

ВИД Ж

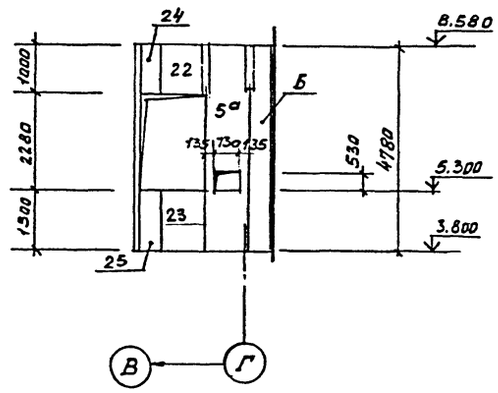

ДВЕРЬ ТИП 6

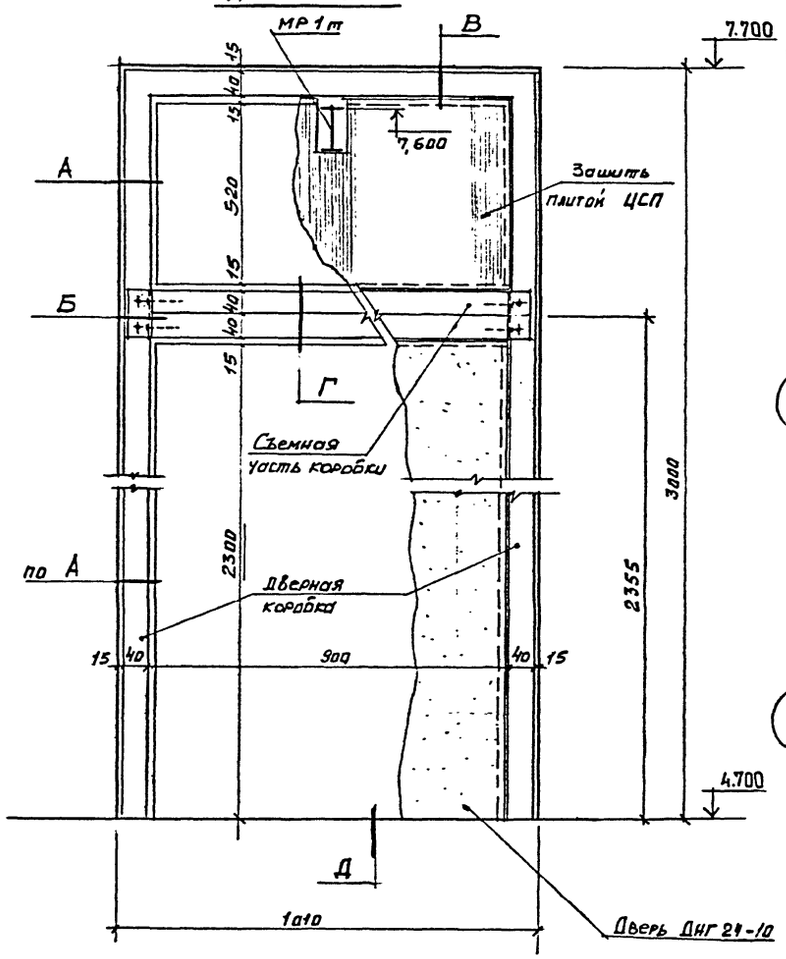

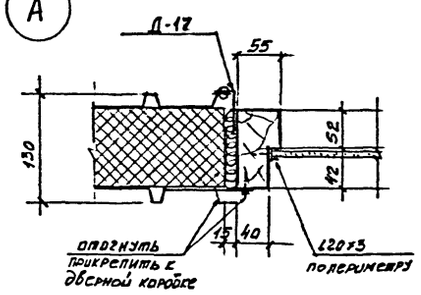

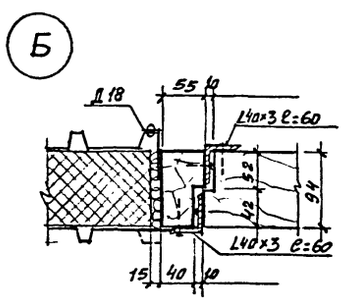

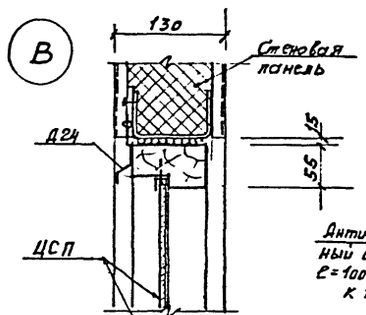

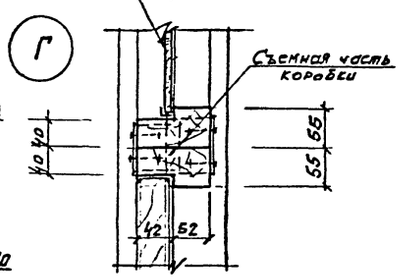

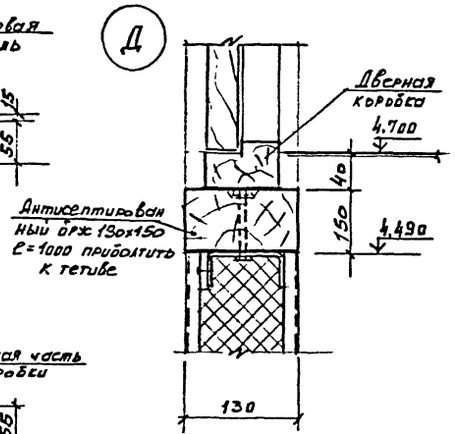

СПЕЦИФИКАЦИЯ СТЕНОВЫХ ПАНЕЛЕЙ (продолжение)

Марка, поз	Обозначение	Наименование	Кол.	Масса ед., кг	Примечание
I8	Лист I7	Панель доборная ПТСД227 .I000.I30-С0.7	I	67,I2	
I9		Панель доборная ПТСД358.330.I30- С0.7	I	42,35	
20		Панель доборная ПТСД4I8.330.I30- С0.7	I	57,67	
2I		Панель доборная ПТСДI88.I000.I30-С0.7	I	70,52	
22		Панель доборная ПТСДI00.I000.I30-С0.7	6	33,44	
23		Панель доборная ПТСДI50.I000.I30-С0.7	5	5I,35	
24		Панель доборная ПТСДI00х440.I30-С0.7	4	I2,35	
25		Панель доборная ПТСДI50.440.I30-С0.7	4	32,32	
26		Панель доборная ПТСД30.I000.I30-С0.7	I	I4,33	
	ТУ 2336-80	Фасонный элемент Д15 ℓ=2500	2I		
		Фасонный элемент Д-23 ℓ=2500 шт.	2		

Привязан

Инв.№

ГИП	Черевань		
Нач.отд.	Костючик		
Н.контр.	Елыманов		
Гл.арх.	Букин		
Зав.гр.	Юрьева		
Вед.арх.	Лисина		
Техн.1кат.			

ТП 708—65.91—АР

Блок механизированных приемных пунктов для разгрузки железнодорожных вагонов и самосвалов с годовым грузооборотом 136тыс.т

Стадия	Лист	Листов
Р	14	

Схемы раскладки стеновых панелей.ПУ.Дверь типа 6 Узлы.

ИНСТИТУТ ЛЕНИНГРАДСКИЙ ПРОМСТРОЙПРОЕКТ

Инв.№ подл. | Подпись и дата | Взам. инв.№

ТП 708—65.91 Альбом 2

СПЕЦИФИКАЦИЯ ЭЛЕМЕНТОВ ЗАПОЛНЕНИЯ ПРОЕМОВ
(на один проём)

Марка, поз.	Обозначение	Наименование	Кол.	Масса ед., кг	Примечание
		О К – I (мест 2) ОК-I[а] (мест I)			
I	Серия I.436.3 – 2I.I	Оконный блок ОТД 20.I2 шт.	I		
2		Сухарь М4 шт.	3		
3		Нащельник AI.20 шт.	I		
4		С л и в А2.20 шт.	I		
5		Планка М7 шт.	3		
6		Притвор ℓ = 2000 шт.	I		
7		Изделие закладное К3 шт.	3		для ОК-I
8		Слив С2 шт.	2		
9	ТУ400-28-464-84	Винт ПК-8-ДС-4,2--I5-I5 шт.	20		
I0	ГОСТ I9I77-8I	Прокладка ПРП-40 м п.	4,5		
II	ТУ 36-2336-80	Фасонный элемент ДI7 мп	4,5		для ОК-Iа
		О К – 2 (мест I)			
I	Лист I9	Калозийная решетка КР-I	I		
2	ГОСТ 8509-86	∠50 х 5 м п.	I,6		
3	ГОСТ I032-76*	–40 х 4 м п.	I,6		
		О К – 3 (мест I)			
I	Лист 20	Калозийная решетка КР-2	I		
2	ГОСТ 8509-86	∠50 х 5 м п.	2,I2		
3	ГОСТ I03-76*	–40 х 4 м п.	2,I2		
		О К – 4 (мест 2)			
I	ГОСТ I6523-70	∠30 х 3 м п.	I5,05		
2	ГОСТ I03-76*	–30 х 4 м п.	I5,05		
3	ТУ 38I05376-82	Профиль резиновый мп	I5,05		
		О К – 5 (мест 2)			
I	ГОСТ I6523-70*	∠30 х 3 м п.	I6,65		
2	ГОСТ I03-76*	–30 х 4 м п.	I6,65		
3	ТУ 38I05376-82	Профиль резиновый мп	I6,65		

Взам. инв.№ | Подпись и дата | Инв.№ подл.

ОК-1[а]

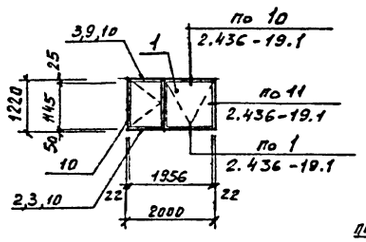

ОК-1

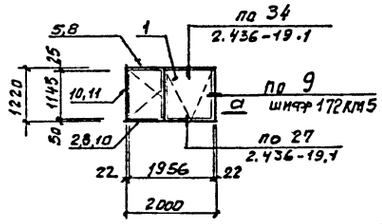

а

15

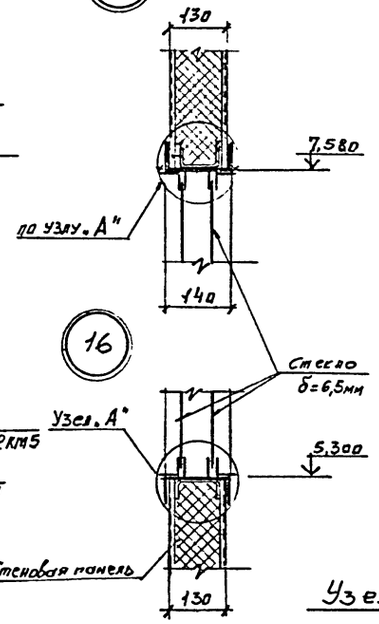

СПЕЦИФИКАЦИЯ СТЕКЛА

Марка остекляемого изделия	Обозначение	Толщина стекла мм	Размеры в мм		Кол-во	Примечание
			высота	ширина		
ОК-4	ГОСТ 7380-77	6,5	2250	I450	4	
ОК-5	ГОСТ 7380-77	6,5	2250	I850	4	

17

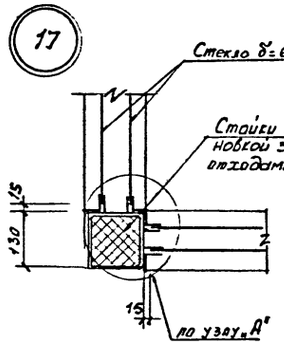

18

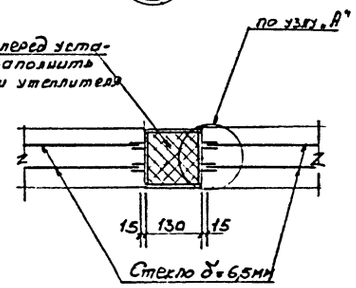

д-д

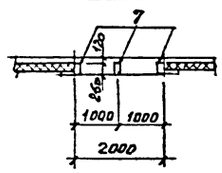

Узел А"

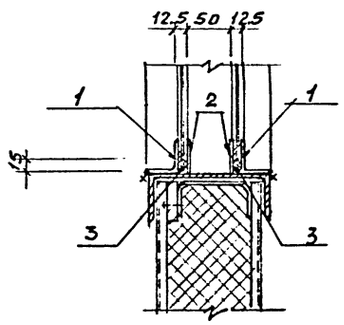

19

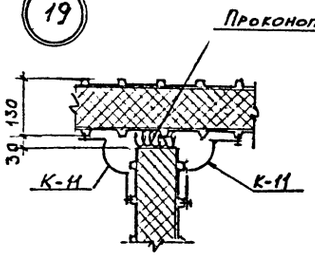

ОК-2

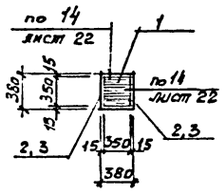

ОК-3

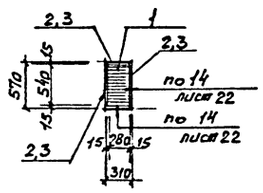

Резиновый профиль

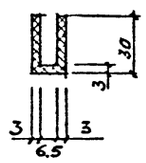

ОК-4

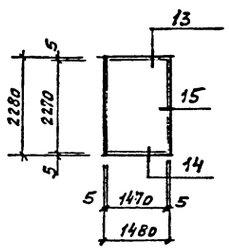

ОК-5

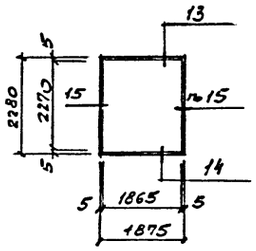

Привязан

Инв.№

ГИП	Черевань	
Нач.отд.	Костючик	
Н.контр.	Елыманов	
Гл.арх.	Букин	
Зав.гр.	Юрьева	
Вед.арх.	Лисина	
Техн.1кат.	Путина	

ТП 708—65.91— АР

Блок механизированных приемных пунктов для разгрузки железнодорожных вагонов и самосвалов с годовым грузооборотом 136тыс.т

Заполнение оконных проёмов. Узлы.

Стадия	Лист	Листов
Р	15	

ИНСТИТУТ ЛЕНИНГРАДСКИЙ ПРОМСТРОЙПРОЕКТ

ТП 708—65.91 Альбом 2

План подвесок

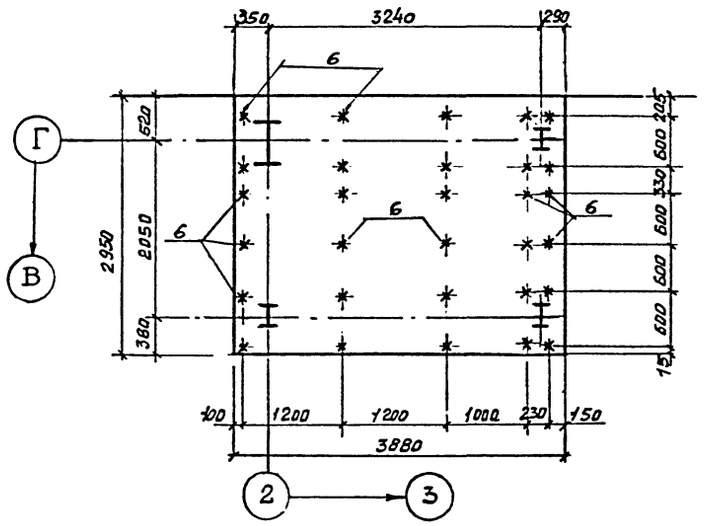

План раскладки плит потолка

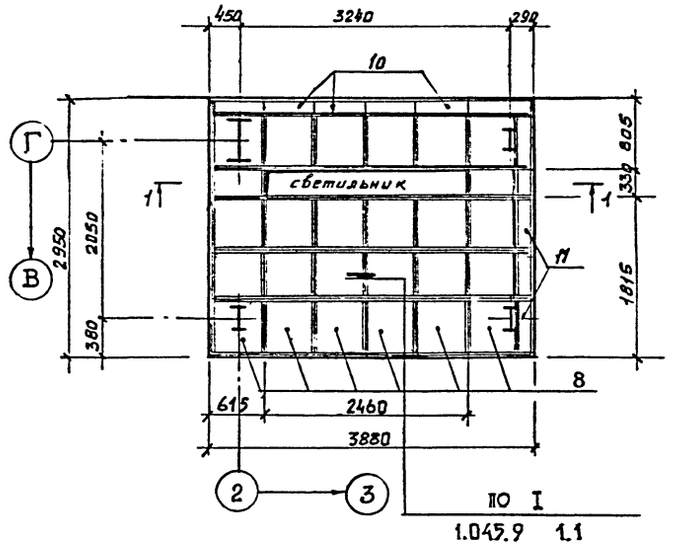

План направляющих

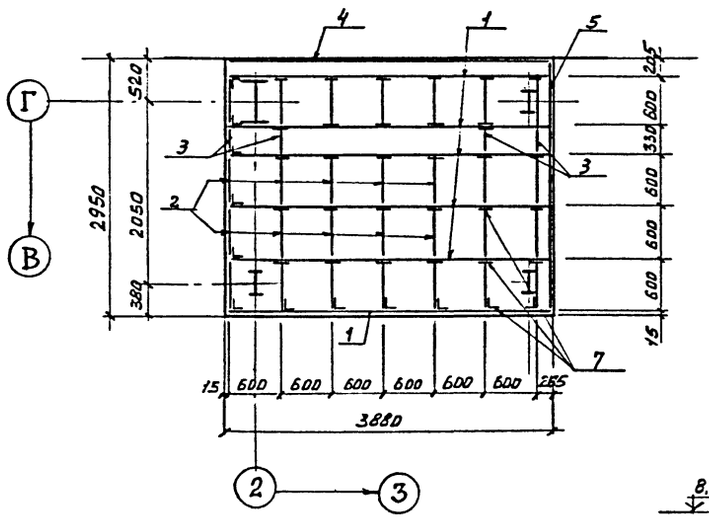

1-1

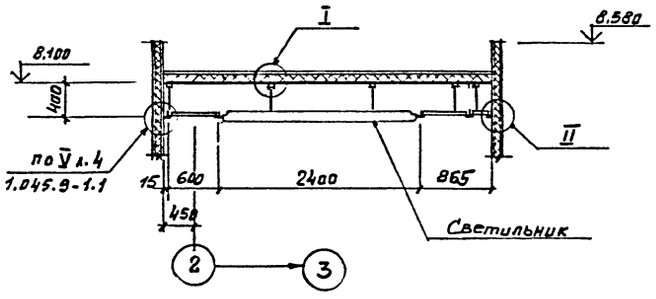

I

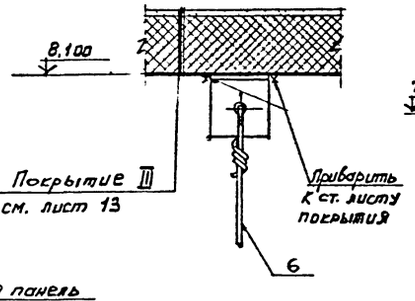

II

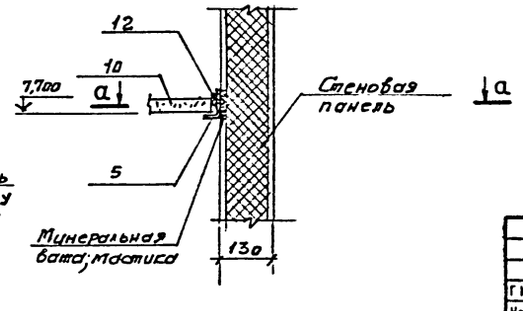

а-а

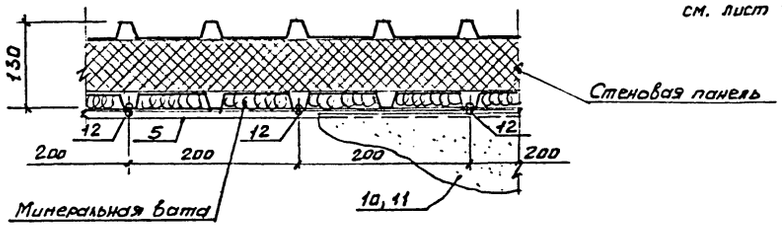

Спецификация элементов подвесного потолка

Марка, поз	Обозначение	Наименование	Кол.	Масса ед., кг	Приме чание
I	Серия I.045.9 - I вып.2	Профиль каркаса главный ПГ-I ℓ=3850 шт.	6	2,0I	
2		Профиль каркаса второстепенный ПВ-I ℓ= 575 шт.	28	0,3I	
3		Профиль каркаса второстепенный ПВ-I^{а} ℓ= 305 шт.	4	0,I5	
4		Профиль пристенный ПП-2 ℓ=3800 шт.	I	2,78	
5		Профиль пристенный ПП-2 ℓ=2950 шт.	I	2,2	
6		Подвеска Тип I шт.	30	0,053	
7		Накладка соедини-тельная шт.	42	0,028	
8	ТУ400-I-283-82 МГИ	Плита гипсокартон-ная АГШ 595х595х8,5 шт.	24	4,I	
9		Плита гипсокартон-ная АГШ 595х325х8,5 шт.	2	2,02	
I0		Плита гипсокартон-ная АГШ 595х200х8,5 шт.	7	I,36	
II		Плита гипсокартон-ная АГШ 260х595х8,5 шт.	4	2,0	
I2	ТУ36-2088-77	Комбинированные заклепки ЗК -I2 шт.	35	0,0027	

Привязан

Инв.№

Взам. инв.№ | Подпись и дата | Инв.№ подл.

ТП 708—65.91 —АР			
Блок механизированных приемных пунктов для разгрузки железнодорожных вагонов и самосвалов с годовым грузооборотом 136тыс.т	Стадия	Лист	Листов
	Р	16	
Подвесной потолок ПУ	ИНСТИТУТ ЛЕНИНГРАДСКИЙ ПРОМСТРОЙПРОЕКТ		

ГИП	Черевань	
Нач.отд.	Костючик	
Н.контр.	Елыманов	
Гл.арх.	Букин	
Зав.гр.	Юрьева	
Вед.арх.	Лясина	
Техн.1 кат.		
Техн.Iкат.		

ТП 708—65.91 Альбом 2

1ПТСД 100.1000.130-СО.7

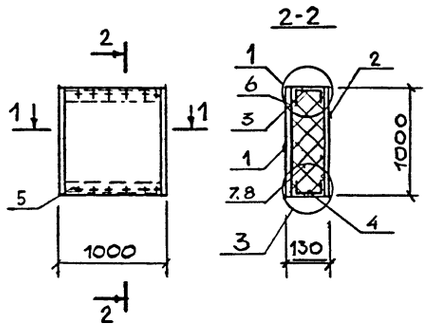

1ПТСД 150. 1000.130-СО.7

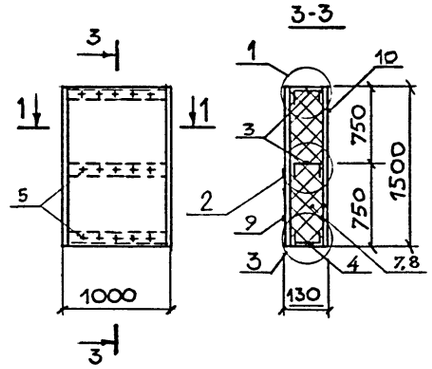

ПТСД 358.330.130-СО.7

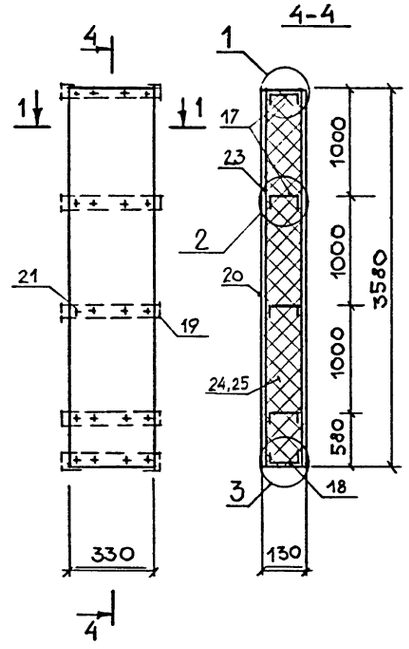

ПТСД 418. 330.130-СО.7

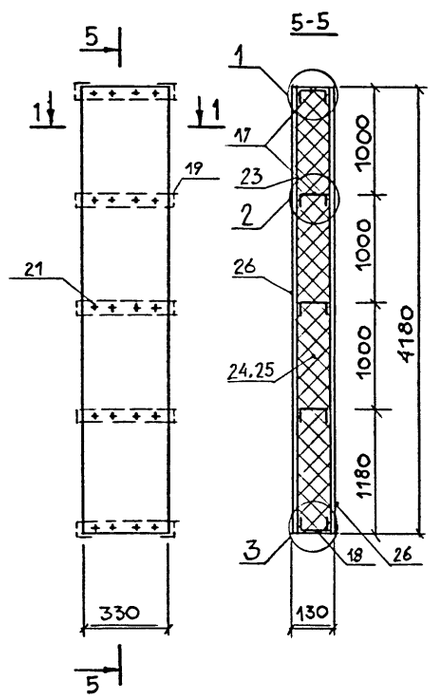

1ПТСД 227.1000.130-СО.7

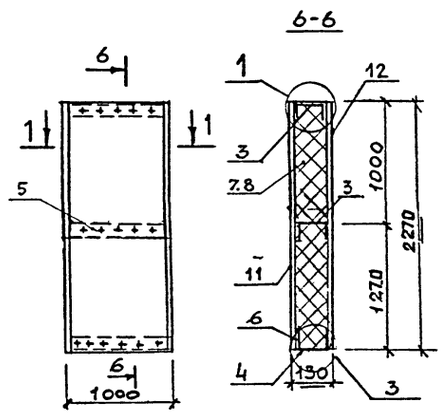

1ПТСД 30.1000.130-СО.7

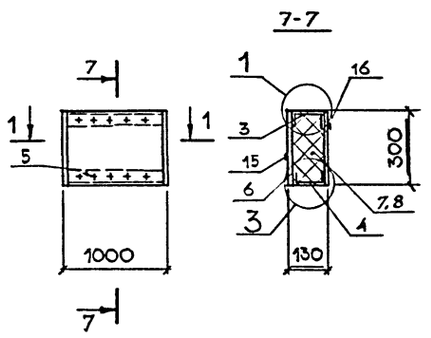

1ПТСД 188.1000.130-СО.7

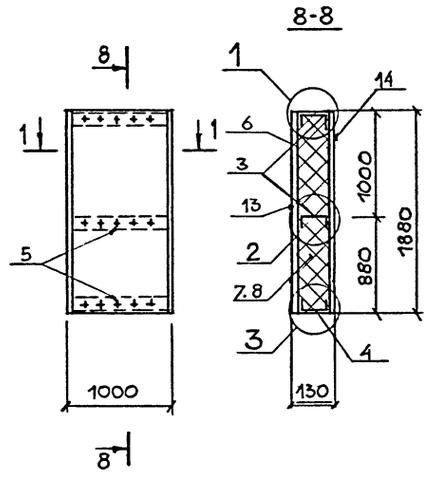

ПТСД 150.440.130-СО.7

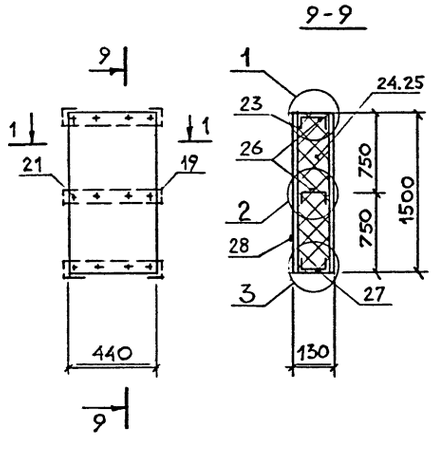

ПТСД 100.440.130-СО.7

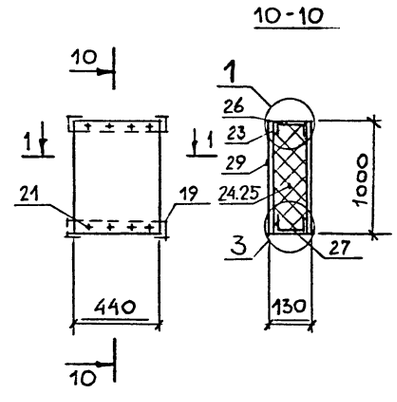

1. Узлы 1,2,3 см.лист 16 шифра 172 КМ 5;
2. Сечения I-I по 1ПТСД смотреть лист 16;
   I-I по ПТСД лист 23 шифр 172 КМ 5.
3. Спецификацию доборных панелей смотреть на листе 18.

Взам. инв.№ | Подпись и дата | Инв.№ подл.

Привязан

Инв.№

ГИП	Черевань	
Нач.отд.	Костючик	
Н.контр.	Елыманов	
Гл.арх.	Букин	
Зав.гр.	Юрьева	
Вед.арх.	Лисина	
Техн.Ткат.	Лапковская	

ТП 708—65.91—АР

Блок механизированных приемных пунктов для разгрузки железнодорожных вагонов и самосвалов с годовым грузооборотом 136тыс.т

Стадия	Лист	Листов
Р	17	

Трехслойные панели доборные.

ИНСТИТУТ ЛЕНИНГРАДСКИЙ ПРОМСТРОЙПРОЕКТ

Марка, поз	Обозначение	Наименование	Кол.	Масса ед., кг	Примечание
1ПСД 100.1000.130-С0.7					
1	ТУ36-1928-76	Обшивка С15-1000-С0.7 ℓ=1000	1	7,35	
2	ТУ36-1928-76	Обшивка С15-800-С0.7 ℓ=1000	1	6,45	
3	Шифр 172 КМ 5 6-я редакция лист 21	Тетива рядовая Тр-3 ℓ=950	1	2,31	
4	Шифр 172 КМ 5 6-я редакция лист 21	Тетива рядовая Тр-4 ℓ=950	1	2,91	
5	ТУ36-2142-78	Винт В6 х 14	24	0,15	
6	ГОСТ 3916-69	Фанера клееная ФСФ 40х5 ℓ=950	2	0,266	
7	ГОСТ 9573-82	Плиты из минеральной ваты П175	0,1 м3	15,0	
8	ГОСТ 10354-82	Пленка полиэтиленовая Тс, полотно 100х2260	2,56 м2	—	
Общая масса панели			— 33,44 кг		
1ПСД 150.1000.130-С0.7					
9	ТУ36-1928-76	Обшивка С15-1000-С0.7 ℓ=1500	1	11,02	
10	ТУ36-1928-76	Обшивка С15-800-С0.7 ℓ=1500	1	9,68	
3	Шифр 172 КМ 5 6-я редакция лист 21	Тетива рядовая Тр-3 ℓ=950	2	4,62	
4	Шифр 172 КМ 5 6-я редакция лист 21	Тетива рядовая Тр-4 ℓ=950	1	2,91	
5	ТУ36-2142-78	Винт В6х14	36	0,22	
6	ГОСТ 3916-69	Фанера клееная ФСФ 40х5 ℓ=950	3	0,399	
7	ГОСТ 9573-82	Плиты из минеральной ваты П175	0,15 м3	22,5	
8	ГОСТ 10354-82	Пленка полиэтиленовая полотно 0,100х2260	3,85 м2	—	
Общая масса панели			— 51,35кг		
1ПСД 227.1000.130-С0.7					
11	ТУ36-1928-76	Обшивка С15-1000-С0.7 ℓ=2270	1	16,8	
12	ТУ36-1928-76	Обшивка С15-800-С0.7 ℓ=2270	1	14,7	
3	Шифр 172 Км 5 6-я редакция лист 21	Тетива рядовая Тр-3 ℓ=950	1	2,31	
4	Шифр 172 КМ 5 6-я редакция лист 21	Тетива рядовая Тр-4 ℓ=950	1	2,91	
5	ТУ36-2142-78	Винт Е6х14	24	0,15	
6	ГОСТ 3916-69	Фанера клееная ФСФ 40х5 ℓ=950	2	0,266	
7	ГОСТ 9573-82	Плиты из минеральной ваты П175	0,2 м3	30,0	
8	ГОСТ 10354-84	Пленка полиэтиленовая Тс, полотно 0,100х2260	5,12 м2	—	
Общая масса панели			— 67,12		

Марка, поз	Обозначение	Наименование	Кол.	Масса ед., кг	Примечание
1ПСД 188.1000.130-С07.					
13	ТУ36-1928-76	Обшивка С15-1000-С0.7 ℓ=1880	1	13,75	
14	ТУ36-1928-76	Обшивка С15-800-С0.7 ℓ=1880	1	11,62	
3	Шифр 172 КМ 5 6-я редакция лист 21	Тетива рядовая Тр-3 ℓ=950	2	4,62	
4	Шифр 172 КМ 5 6-я редакция лист 21	Тетива рядовая Тр-4 ℓ=950	1	2,91	
5	ТУ36-2142-78	Винт В6х14	36	0,22	
6	ГОСТ 3916-69	Фанера клееная ФСФ 40х5 ℓ=950	3	0,399	
7	ГОСТ 9573-82	Плиты из минеральной ваты П 175	0,18 м3	27,0	
8	ГОСТ 10354-84	Пленка полиэтиленовая Тс полотно 0,100х2660	4,62 м2	—	
Общая масса панели			— 70,52 кг		
1ПСД 30.1000.130-С0.7					
15	ТУ36-1928-76	Обшивка С15-1000-С0.7 ℓ=300	1	2,25	
16	ТУ36-1928-76	Обшивка С15-850-С0.7 ℓ=300	1	1,94	
3	Шифр 172 КМ 5 6-я редакция лист 21	Тетива рядовая Тр-3 ℓ=950	1	2,31	
4	Шифр 172 КМ 5 6-я редакция лист 21	Тетива рядовая Тр-4 ℓ=950	1	2,91	
5	ТУ36-2142-78	Винт В6х14	24	0,15	
6	Гост 3916-96	Фанера клееная ФСФ 40х5 ℓ=950	2	0,266	
7	ГОСТ 9573-82	Плиты из минеральной ваты П 175	0,03 м3	4,5	
8	ГОСТ 10354-82	Пленка полиэтиленовая полотно 0,100х2260	0,77 м2	—	
Общая масса панели:			— 14,33кг		
ПСД 358.330.130-С0.7					
17	Шифр 172 КМ 5 6-я редакция лист 21	Тетива доборная Тд-3а ℓ=330	4	3,24	
18	Шифр 172 КМ 5 6-я редакция лист 21	Тетива доборная Тд-4а ℓ=330	1	1,0	
19	Сталь оцинкованная ГОСТ 14918-80	Пластина соединительная ПА-1 70х0,8 ℓ=100	10	0,44	
20	Шифр 172 КМ 5 6-я редакция лист 23	Обшивка С15-330.07 ℓ=3580	2	14,2	
21	ТУ36 -2142-78	Винт В6х14	36	0,186	
22	ТУ36-2088-77	Заклепка комбинированная 3к-12	20	0,055	
23	ГОСТ 3916-69	Фанера клееная ФСФ 40х5 ℓ=330	5	0,23	
24	ГОСТ 9573-82	Плиты из минеральной ваты П 175	0,15 м3	23,1	
25	ГОСТ 10354-82	Пленка полиэтиленовая Тс полотно 0,100х1180	4,23 м2		
Общая масса панели			—42,35кг		

Марка, поз	Обозначение	Наименование	Кол.	Масса ед., кг	Примечание
ПСД 418.330.130-С0.7					
17	Шифр 172 КМ 5 6-я редакция лист 21	Тетива доборная Тд-3а ℓ=330	4	3,24	
18	Шифр 172 КМ 5 6-я редакция лист 21	Тетива доборная Тд-4а ℓ=330	1	1,0	
19	Сталь оцинкованная ГОСТ 14918-80	Пластина соединительная ПЛ-1 70х0,8 ℓ=100	10	0,44	
26	Шифр 172 КМ 5 6-я редакция лист 23	Обшивка С15-330.07 ℓ=4180	2	25,6	
21	ТУ36-2142-78	Винт В6х14	30	0,186	
22	ТУ36-2088-77	Заклепка комбинированная ЗК-12	20	0,055	
23	ГОСТ 3916-69	Фанера клееная ФСФ 40х5 ℓ=330	5	0,23	
24	ГОСТ 9573-82	Плиты из минеральной ваты П 175	0,14 м3	26,92	
25	ГОСТ 10354-82	Пленка полиэтиленовая Тс полотно 0,100х1180	5,1 м2	—	
Общая масса панели			— 57,67кг		
ПСД 150.440.130-С0.7					
26	Шифр 172 КМ 5 6-я редакция лист 21	Тетива доборная Тд-1 ℓ=440	2	2,16	
27	Шифр 172 КМ 5 6-я редакция лист 21	Тетива доборная Тд-2 ℓ=440	1	1,35	
19	Сталь оцинкованная ГОСТ 14918-80	Пластина соединительная ПЛ-1 70х0,8 ℓ=100	6	0,26	
28	Шифр 172 КМ 5 6-я редакция лист 23	Обшивка С15-440.07 ℓ=1500	2	9,42	
21	ТУ36-2142-78	Винт В6х14	18	0,111	
22	ТУ36-2088-77	Заклепка комбинированная ЗК-12	12	0,023	
23	ГОСТ 3916 -69	Фанера клееная ФСФ 40х5 ℓ=440	3	0,18	
24	ГОСТ 9573-82	Плиты из минеральной ваты П 175	0,65 м3	9,82	
25	ГОСТ 10354-82	Пленка полиэтиленовая Тс полотно 0,100х1180	1,92 м2	—	
Общая масса панели			— 32,32кг		
ПСД 100.440.130-С0.7					
26	Шифр 172 КМ 5 6-я редакция лист 21	Тетива доборная Тд-1 ℓ=440	1	1,08	
27	Шифр 172 КМ 5 6-я редакция лист 21	Тетива доборная Тд-2 ℓ=440	1	1,35	
19	Сталь оцинкованная ГОСТ 14918-80	Пластина соединительная ПЛ-1 70х0,8 ℓ=100	4	0,022	
29	Шифр 172 КМ 5 6-я редакция лист 23	Обшивка С15.440.07 ℓ=1000	2	3,14	
21	ТУ36-2142-78	Винт В6х14	12	0,07	
22	ТУ36-2088-77	Заклепка комбинированная ЗК-12	8	0,02	
23	ГОСТ 3916-69	Фанера клееная ФСФ 40х5 ℓ=440	2	0,12	
24	ГОСТ 9573-82	Плиты из минеральной ваты П 175	0,45 м3	6,55	
25	ГОСТ 10354-82	Пленка полиэтиленовая Тс полотно 0,100х1180	1,28 м2	—	
Общая масса панели			— 12,35кг		

Привязан

Инв.№

Инв.№ подл. | Подпись и дата | Взам. инв.№

ГИП	Черевань		
Нач.отд.	Костючик		
Н.контр.	Елыманов		
Гл.арх.	Букин		
Зав.гр.	Юрьева		
Вед.арх.	Лисина		
Техн.Пкат.	Лапковская		

ТП 708—65.91—АР

Блок механизированных приемных пунктов для разгрузки железнодорожных вагонов и самосвалов с годовым грузооборотом 136тыс.т

Стадия	Лист	Листов
Р	18	

Спецификация доборных панелей.

ИНСТИТУТ ЛЕНИНГРАДСКИЙ ПРОМСТРОЙПРОЕКТ

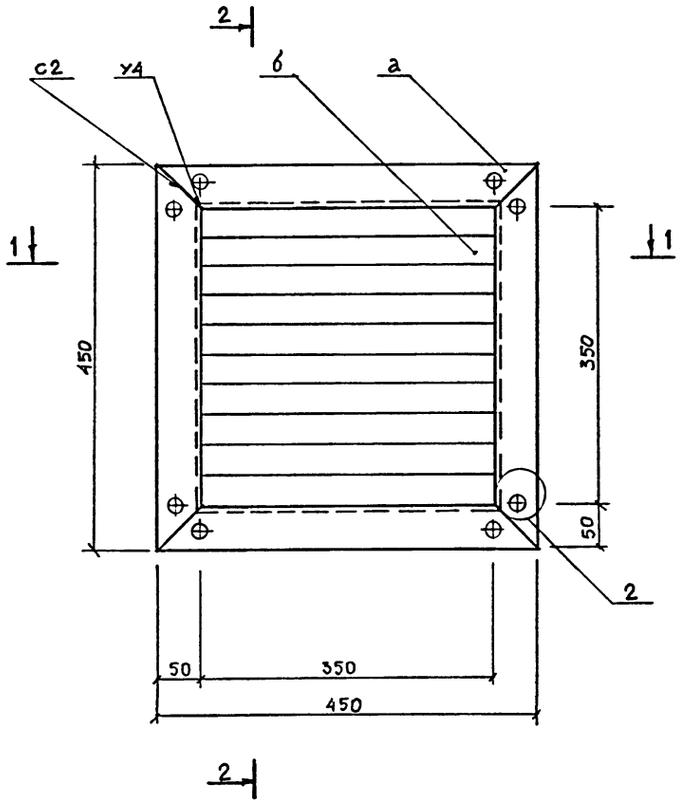

2 - 2

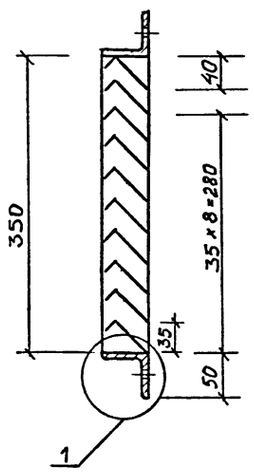

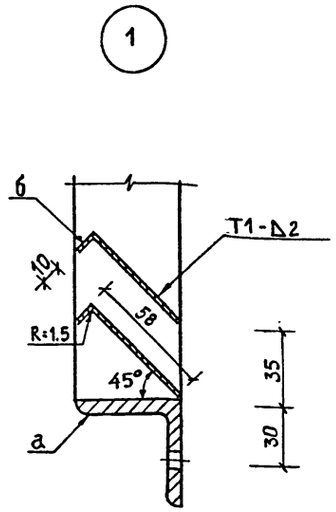

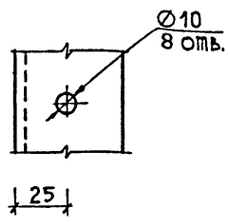

Сварные швы по ГОСТ 5264-80.
Электроды Э42 ГОСТ 9467-75.
Сварные швы зачистить.

1 - 1

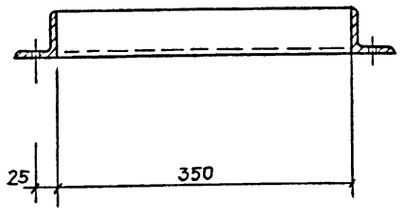

ТЕХНИЧЕСКАЯ СПЕЦИФИКАЦИЯ МЕТАЛЛА

Вид профиля и ГОСТ,ТУ	Марка Металла и ГОСТ	Назначение и размер профиля	Код: Марка металла	Код: Виды профиля	Масса металла по элементам конструкции, кг: Из черт. "Общий вид" шт.I; Код элемента конструкции	Общая масса, кг
Сталь прокатная угловая равнополочная. ГОСТ 8509-72*	Вст3пс6 ГОСТ 380-71	∠ Б-50х50х5	I2300	2III3	6	6
Сталь горячекатанная листовая ГОСТ I9903-74*	Вст3пс6 ГОСТ 380-71	б=2	I2300	72II7	3,8	3,8
		итого:				9,8
Электроды Э42	ГОСТ 9467-75	2% от массы металла				0,2
		Общая масса решетки:				I0

ВЕДОМОСТЬ ЭЛЕМЕНТОВ

Марка	Сечение: Эскиз	Поз.	Состав	Опорные усилия: М тс.м	№ тс	Q тс	Группа конструкций	Марка металла	Примечание Масса,кг
а	L		Б-50х50х5	Без расчёта				ВстЗпс6	6,0
б	–		б=2					ВстЗпс6	3,8
							Итого:		9,8

ОБЩИЕ УКАЗАНИЯ

I.Исходные данные

I.I.Данный чертеж выполнен в соответствии с требованиями СНиП 460-74 раздел 5 "Конструкции металлические" и является исходным материалом для разработки деталировачных чертежей марки КМД.

2.Описание конструкции

2.I.Жалюзийная решетка ЖР-I предназначена для установки в проеме,обрамлённом металлом.Размеры решетки 470х470.Рамка решетки выполняется из уголка 50х50х5 и приваривается к обрамлению проема швом по ГОСТ I4776-79.Живое сечение жалюзийной решетки - 0,I2 м^2.

3.Указания по изготовлению и монтажу.

3.I.Изготовление и монтаж жалюзийных решеток производить:
а)в соответствии с требованиями СНиП III-I8-75 "Металлические конструкции.Правила производства и приемки работ".
б)руководствуясь указаниями,приведенными в конструкторских документах,примененных в проекте.

3.2.Деформация рамки (отклонение от плоскости) не должно превышать 2 мм.

3.3.Непараллельность стоек рамки решетки не должна превышать 2 мм по всей длине стоек.

3.4.Сварка.
Материалы,рекомендуемые для сварки принимать по таблице 55 приложения 2 СНиП II-23-8I.
Сварные швы выполнять по ГОСТ 5264-80.Сварные швы зачистить.
Электроды Э42 ГОСТ 9467-75.

3.5.Антикоррозийная защита.
Металлоконструкции грунтуются двумя слоями грунта (в т.ч. I-й слой наносится на заводе-изготовителе) и красится масляной краской в два слоя.Цвет окраски определяется проектом марки АР с учетом окраски интерьера здания.

Привязан

Инв.№

ГИП	Черевань		
Нач.отд.	Костючик		
Н.контр.	Елыманов		
Гл.арх.	Букин		
Зав.гр.	Юрьева		
Вед.арх.	Лисина		
Техн.IIкат.	Лапковская		

ТП 708—65.91—АР

Блок механизированных приемных пунктов для разгрузки железнодорожных вагонов и самосвалов с годовым грузооборотом 136тыс.т

Стадия	Лист	Листов
Р	19	

Жалюзийная решетка ЖР-I

ИНСТИТУТ ЛЕНИНГРАДСКИЙ ПРОМСТРОЙПРОЕКТ

Инв.№ подл. | Подпись и дата | Взам. инв.№

ТП 708—65.91 Альбом 2

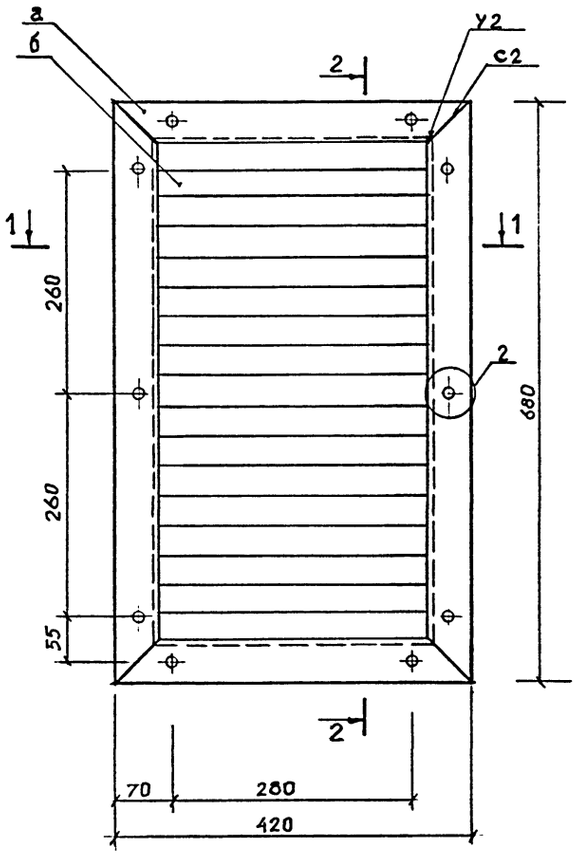

2-2

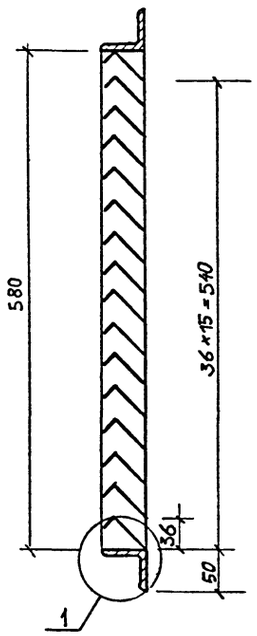

1

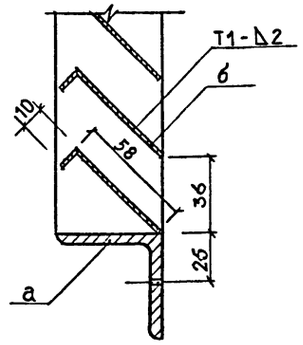

2

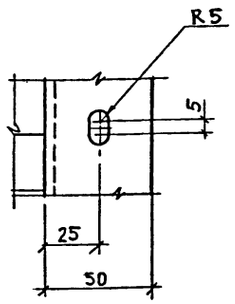

Сварные швы по ГОСТ 5264-69.
Электроды Э42 ГОСТ 9467-75.
Сварные швы зачистить.

1-1

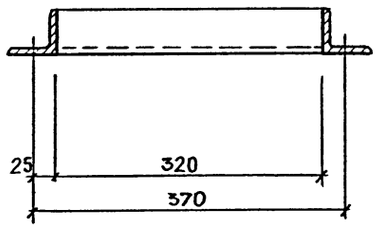

ВЕДОМОСТЬ ЭЛЕМЕНТОВ

Марка	сечение			Опорные усилия			Группа конструкций	Марка металла	Примечание Масса, кг
	Эскиз	Поз.	Состав	М тс.м	N тс	Q тс			
а	∠		50х50х5	Без расчета				ВСт3пс6	7,5
б	–		б=2					"	4,7
							Итого:		I2,2

ОБЩИЕ УКАЗАНИЯ

I.Исходные данные

I.I. Данный чертеж выполнен в соответствии с требованиями СНиП 460-74 раздел 5 "Конструкции металлические" и являются исходным материалом для разработки деталировочных чертежей марки КМД.

2.Описание конструкции

2.I. Жалюзийная решетка ЖР-2 предназначена для установки в проеме,обрамленном металлом с размерами 440х700.Рамка решетки выполняется из уголка 50х50х5 и приваривается к обрамлению проема швом НЗ. Живое сечение жалюзийной решетки - 0,2 м^2

3.Указания по изготовлению и монтажу.

3.I. Изготовление и монтаж жалюзийных решеток производить
а) В соответствии с требованиями СНип III-I8-75 "Металлические конструкции. Правила производства и приемки работ"
б) Руководствуясь указаниями данного проекта.

3.2. Деформация рамки (отклонение от плоскости) не должна превышать 2мм

3.3. Непараллельность стоек рамки решетки не должна превышать 2мм по всей длине стоек.

3.4. Сварка.
Материалы,рекомендуемые для сварки,принимать по таблицам 52,52а, 52б приложения 3 СНиП II-В.3-72 и приложения к постановлению ГОССТРОЯ СССР № 250 от 27 декабря I978г.
Сварные швы выполнять по ГОСТ 5264-69. Сварные швы зачистить.
Электроды Э42 ГОСТ 9467-75.

3.5. Антикоррозийная защита:
Металлоконструкции грунтуются двумя слоями грунта(в т.ч.I-ый слой наносится заводом-изготовителем) и красится масляной краской в два слоя.Цвет окраски определяется проектом марки АР с учетом окраски интерьера здания.

ТЕХНИЧЕСКАЯ СПЕЦИФИКАЦИЯ МЕТАЛЛА

Вид профиля и ГОСТ,ТУ	Марка металла и ГОСТ	Назначение и размер профиля мм	Код: Марки металла	Код: Вида профиля	Масса металла по элементам конструкции,кг: Из черт. "Общий вид" шт.I; Код элемента конструкции	Общая масса, кг
Сталь прокатная угловая равнополочная. ГОСТ 8509-72	ВстЗпс6 ГОСТ 380-71	∠Б-50х50х5	I2300	2III3	7,5	7,5
Сталь горячекатанная листовая ГОСТ I9903-74	ВстЗпс6 ГОСТ 380-7I	б= 2	I2300	72II7	4,7	4,7
		Общая масса решетки:				I2,2

Привязан

Инв.№

ГИП	Черевань		ТП 708—65.91—АР
Нач.отд.	Костючик		
Н.контр.	Елыманов		Блок механизированных приемных пунктов для разгрузки железнодорожных вагонов и самосвалов с годовым грузооборотом 136тыс.т
Гл.арх.	Букин		Стадия: Р; Лист: 20; Листов:
Зав.гр.	Юрьева		
Вед.арх.	Лисина		Жалюзийная решетка ЖР-2
Техн.Ткат.	Лапковская		ИНСТИТУТ ЛЕНИНГРАДСКИЙ ПРОМСТРОЙПРОЕКТ

Взамен инв.№ | Подпись и дата | Инв.№ подл.

1

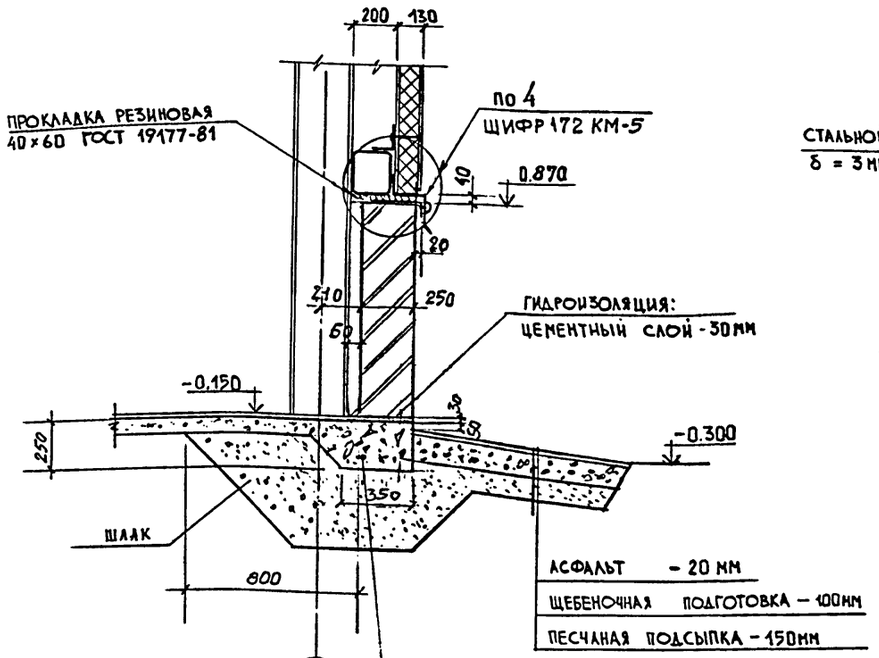

2

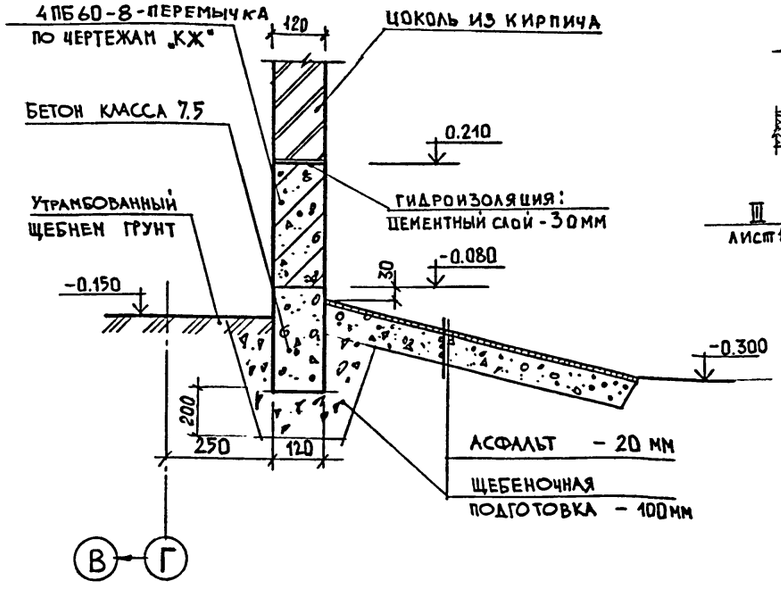

3

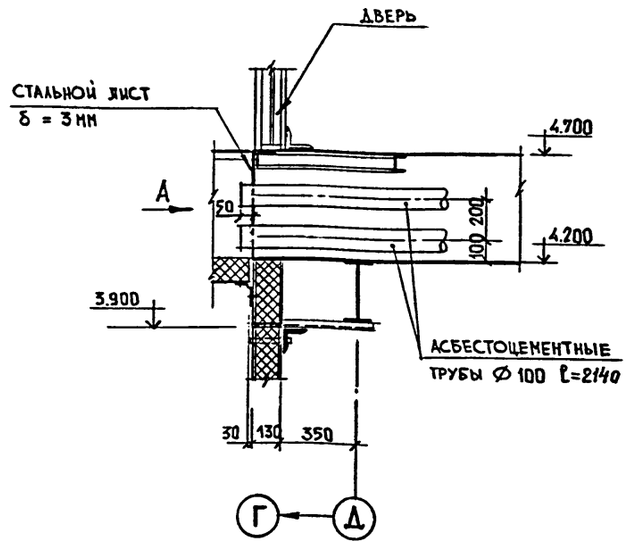

4

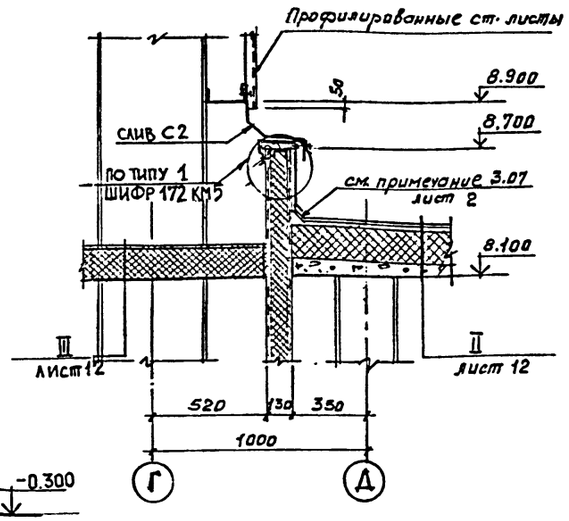

Слив С2

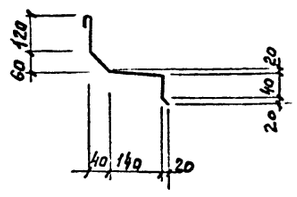

5

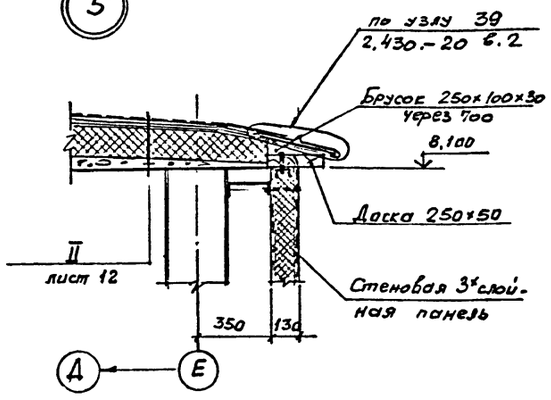

ВИД „А"

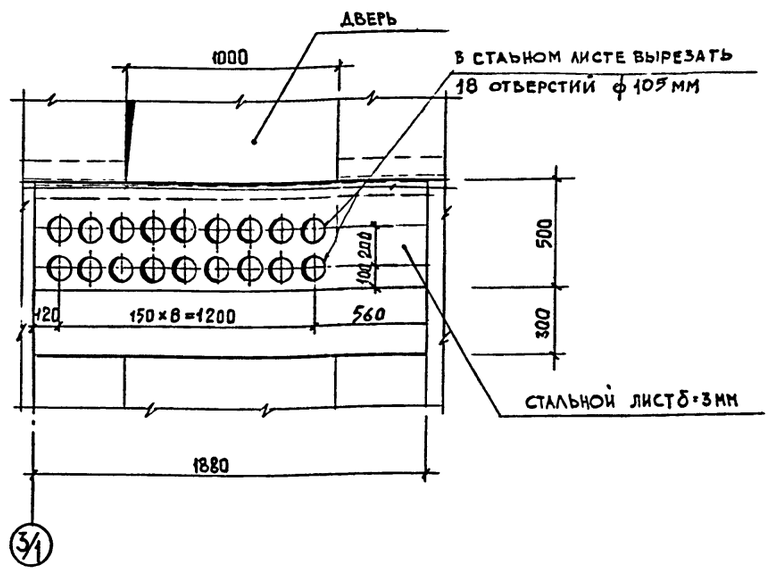

6

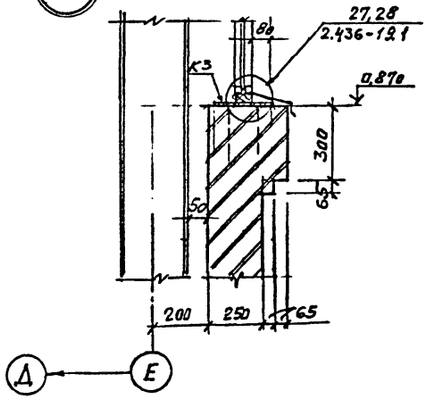

				ТП 708—65.91—АР	
ГИП	Череванъ				
Нач.отд.	Костючик				
Н.контр.	Елыманов			Блок механизированных приемных пунктов для разгрузки железнодорожных вагонов и самосвалов с годовым грузооборотом 136тыс.т	Стадия: Р; Лист: 21; Листов:
Гл.арх.	Букин				
Зав.гр.	Юрьева				
Вед.арх.	Лисина			Узлы I ÷ 6.	ИНСТИТУТ ЛЕНИНГРАДСКИЙ ПРОМСТРОЙПРОЕКТ
Техн.1 кат.	Пугина				

Инв. № подл. | Подпись и дата | Взамен инв. №

ТП 708—65.91 Альбом 2

7

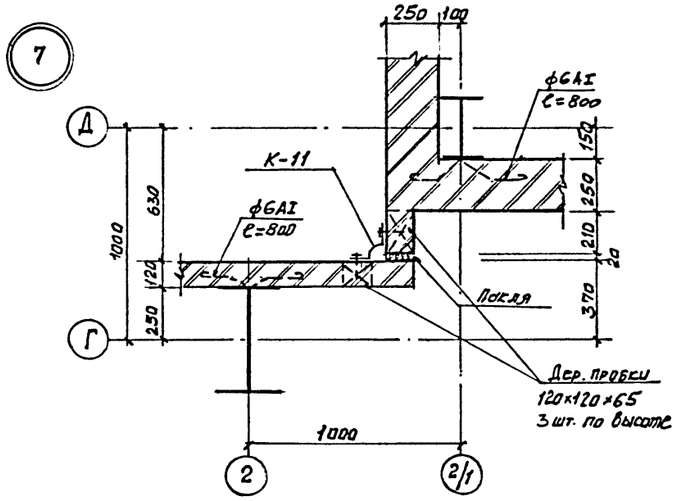

10

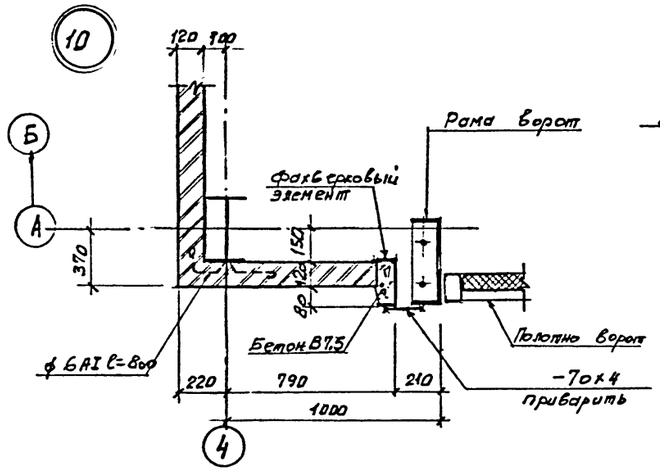

12

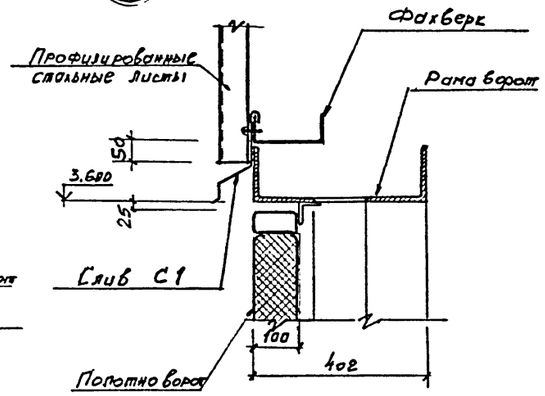

Слив С1

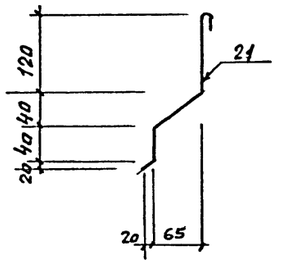

8

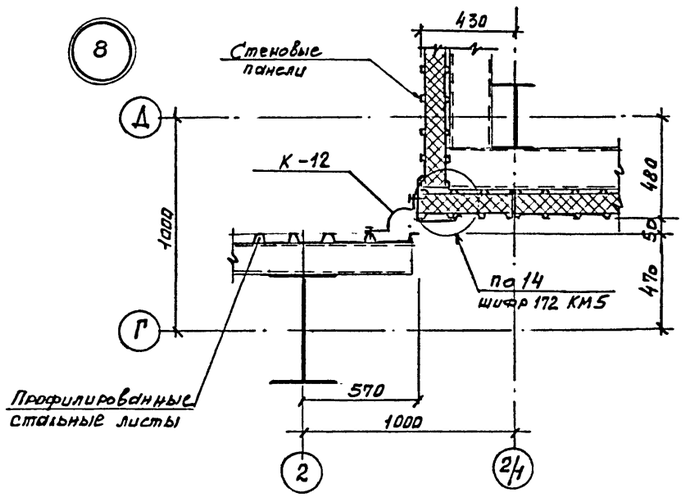

11

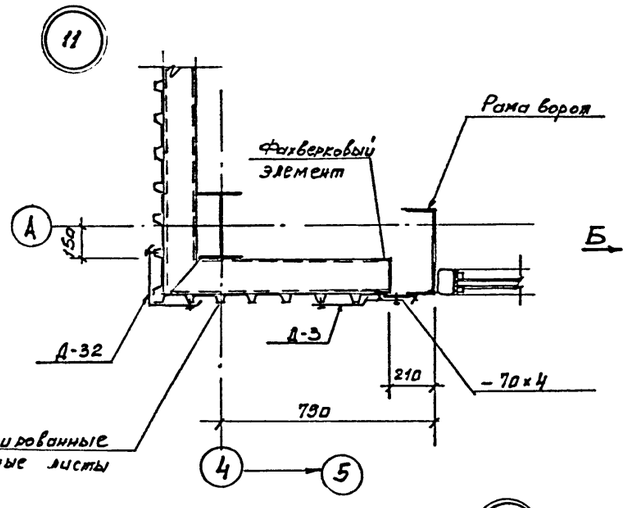

13

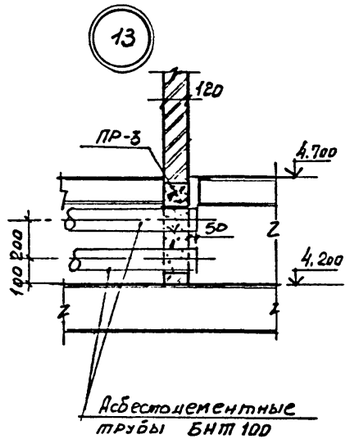

Вид „Б"

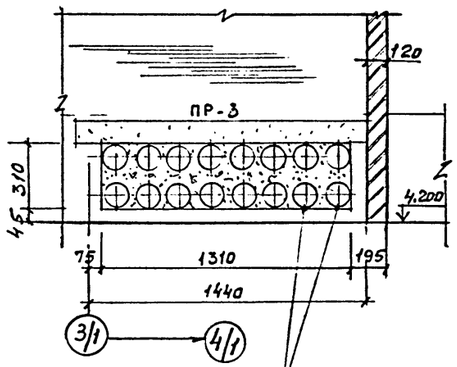

После монтажа асбестоцементных труб проем забетонировать бетоном класса В7,5

9

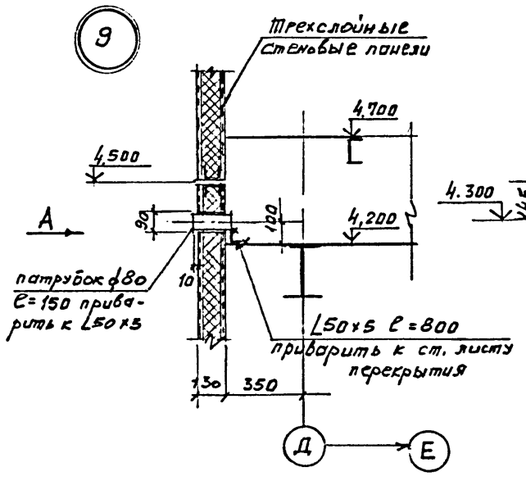

Вид „А"

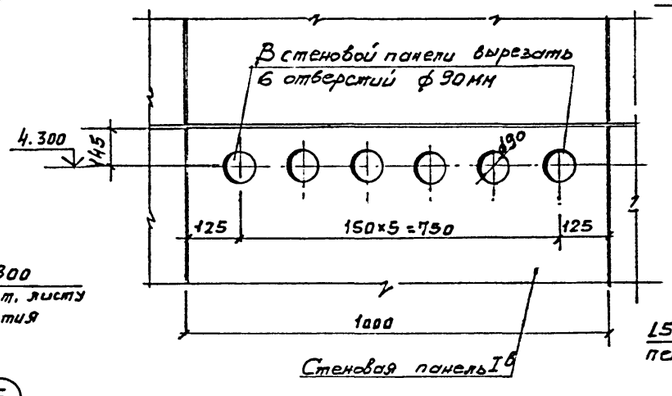

14

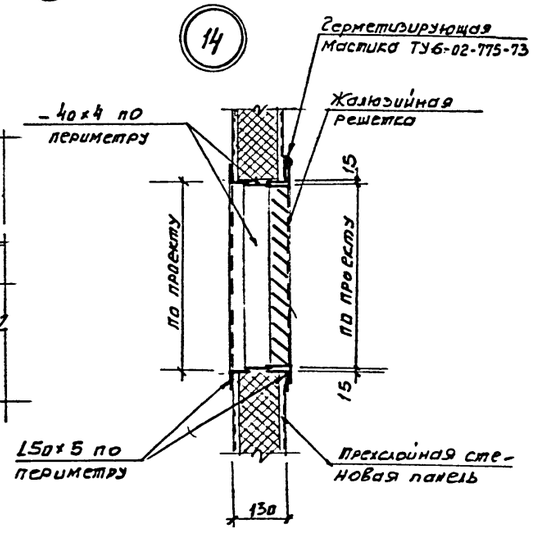

Привязан

Инв.№

ГИП	Черевань		
Нач.отд.	Костючик		
Н.контр.	Елыманов		
Гл.арх.	Букин		
Зав.гр.	Юрьева		
Вед.арх.	Лисина		
Техн.1 кат.	Пугина		

ТП 708—65.91 — АР

Блок механизированных приемных пунктов для разгрузки железнодорожных вагонов и самосвалов с годовым грузооборотом 136тыс.т

Стадия	Лист	Листов
Р	22	

Узлы 7÷14

ИНСТИТУТ ЛЕНИНГРАДСКИЙ ПРОМСТРОЙПРОЕКТ

Взам. инв.№ | Подпись и дата | Инв.№ подл.

Альбом 2

Ведомость рабочих чертежей основного комплекта КМ

Лист	Наименование	Прим.
1	Общие данные (начало)	
2	Общие данные (окончание)	
3	Техническая спецификация металла	
4	Ведомость металлоконструкций по видам профилей. Техническая спецификация на рельсы	
5	План фундаментных болтов	
6	Башмаки Б1 ... Б9	
7	Планы на отм.-0.150; -0.280; 1.700; 8.000	
8	Разрезы 6-6 ... 9-9	
9	Разрезы 10-10 ... 13-13	
10	Разрезы 14-14; 15-15; 5-5; 6-6. План на отм. 8.100	
11	Разрезы 17-17 ... 18-18. Планы на отм. 4.200; 8.100; 4.700	
12	Разрезы 19-19; 20-20. Узлы 1...4	
13	Планы покрытия на отм. 14.550; 7.300. Схема расположения отбойных щитов. План на отм. 6.000	
14	План на отм. 0.500; 1.700	
15	Площадка под циклон	
16	Схема фахверка по ряду „Г", „В", „Е", „Б", „А"; по оси 1,2,4,5,6,4а	
17	Ведомость элементов. Разрез 22-22. Узел 23	
18	Узел 5	
19	Узел 6	
20	Узлы 7,8,9	
21	Узел 10	
22	Узлы 11; 12	
23	Узлы 13; 14	
24	Узлы 15; 17	
25	Узлы 18... 21	

Ведомость примененных и ссылочных документов

Обозначение	Наименование	Примеч.
	Ссылочные документы	
Серия 1.426.2-6 вып.1	Балки путей подвесного транспорта	
Серия 1.450.3-6 вып.0,1	Стальные лестницы, площадки, стремянки, ограждения	
Серия 2.440-2 вып.1	Узлы стальных конструкций производственных зданий	
Серия 1.432.2-17 вып.3	Стены одноэтажных промышленных зданий	

Настоящий проект разработан в соответствии с действующими нормами и правилами и предусматривает в части архитектурно-строительных решений мероприятия, обеспечивающие взрывную, взрыво-пожарную и пожарную безопасность при эксплуатации здания

Главный инженер проекта Мельниченко А.Я.

Инв.№ подл. | Подпись и дата | Взам.инв.№

1. Общая часть и область применения

1.1. Блок механизированных приемных пунктов для разгрузки железнодорожных вагонов и самосвалов с годовым грузооборотом 136 тыс.т в год предназначен для приема тяжелых заполнителей бетона, поступающих в железнодорожных и автомобильных средствах доставки и подачи их на приемный тракт склада заполнителей.

Блок механизированных приемных пунктов предназначен для строительства в комплексе со складами заполнителей предприятий стройиндустрии.

2. Исходные данные

2.1. При проектировании стальных конструкций приняты следующие нагрузки:

— нормативная снеговая нагрузка для III географического района — 100 кгс/м²;

— скоростной напор ветра для I географического района — 23 кгс/м²;

— расчетная температура наружного воздуха района строительства — минус 30°С и выше.

2.2. Нагрузки от технологического, электротехнического, сантехнического оборудования и ограждающих конструкций приняты согласно чертежей-заданий институтов „Промтрансниипроект" г. Москва, Ленинградский Промстройпроект, Челябинского отделения „Тяжпромэлектропроект".

2.3. Металлоконструкции запроектированы в соответствии с главами СНиП 2.01.07-85 „Нагрузки и воздействия", СНиП II-23-81* „Нормы проектирования. Стальные конструкции", СНиП 2.05.03-84 „Мосты и трубы", СНиП 2.09.03-85 „Сооружения промпредприятий", а также с учетом указаний „Руководства по расчету и проектированию железобетонных, стальных и комбинированных бункеров."

2.4. За условную отметку ±0.000 принята отметка уровня головки железнодорожного рельса.

3. Характеристика сооружения и конструктивные решения

3.1. В состав блока механизированных приемных пунктов входят:

— приемный пункт для разгрузки железнодорожных полувагонов, платформ и думпкаров;

— приемный пункт для разгрузки автосамосвалов;

— помещение для установки щитов управления;

— кабина оператора;

— помещение для размещения лебедок;

— подбункерное помещение железнодорожного и автомобильного приемного пункта.

3.2. Железнодорожное приемное устройство представляет собой прямоугольное здание в плане с размерами 34,0×10,1 м и состоит из бункерной части и надстройки. По всей длине бункерной части предусмотрены ездовые балки железнодорожного пути пролетом 3,0м, объединенных между собой горизонтальными связями. Надстройка представляет собой однопролетную раму пролетом 10,1 м и высотой 14,55 м. Опирание колонн на фундаменты шарнирное.

Пространственная жесткость каркаса обеспечивается в поперечном направлении рамами, в продольном — связями.

По ряду В в осях 3...6 к железнодорожному приемному пункту шарнирно примыкает приемный пункт для разгрузки автосамосвалов.

Привязан

Инв.№

ТП 708-65.91 КМ

Нач.отд.	Крыжова		
Н.контр.	Шейнич		
Гл.констр.	Шейнич		
Гл.инж.пр.	Мельниченко		
Зав.гр.	Бернштейн		
Проверил	Мельниченко		
Исполнил	Глотова		

Блок механизированных приемных пунктов для разгрузки ж/д вагонов и самосвалов с годовым грузооборотом 136 т.т

Стадия	Лист	Листов
Р	1	25

Общие данные (начало)

Укрниипроектстальконструкция

Альбом 2

4. Материал конструкций

4.1. Марки стали элементов металлических конструкций приняты в зависимости от вида конструкций и с учетом расчетной зимней температуры до минус 30°С.

4.2. Марки стали элементов конструкций приведены в ведомости элементов. Условия поставки стали см. техническую спецификацию металла.

5. Соединения элементов

5.1. Все заводские соединения сварные, монтажные соединения на болтах нормальной точности и сварке.

5.2. Поясные и угловые швы в элементах длиной не более 2м. выполнять автоматической сваркой под слоем флюса, прочие заводские угловые швы – полуавтоматической сваркой в углекислом газе.

5.3. Сварочные материалы принимать по таблице 55* СНиП II-23-81*.

Расчетные сопротивления сварных соединений, а также значения нормативного сопротивления металла шва для швов, выполняемых автоматической и полуавтоматической сваркой, принимать по СНиП II-23-81*.

Для швов, выполняемых ручной сваркой, значения нормативного сопротивления шва следует принимать равным значению временного сопротивления разрыву металла шва, указанных в ГОСТ 9467-75.

5.4. Болты следует принимать нормальной точности класса 5.8 по ГОСТ 7798-70*, гайки – по ГОСТ 5915-70 , шайбы – по ГОСТ 11371-78*. Для болтов класса прочности 5.8 применение автоматной стали не допускается.

6. Требования к изготовлению и монтажу

6.1. Изготовление металлоконструкций производить в соответствии с требованиями глав СНиП III-18-75 „Правила производства и приемки работ. Металлические конструкции.

6.2. Монтаж металлоконструкций производить в соответствии с требованиями глав СНиП 3.03.01-87 „Несущие и ограждающие конструкции" Стальной профнастил марки Н75-750-0.9 по ГОСТ 24045-86 крепить к каждому прогону через волну.

6.3. Все монтажные соединения на болтах нормальной точности предохранять от раскручивания постановкой контргаек и пружинных шайб.

6.4. При изготовлении металлоконструкций бункерной части приемного устройства производить контрольную сборку.

7. Антикоррозионная защита

7.1. Антикоррозионную защиту металлоконструкций выполнять на заводе-изготовителе окраской конструкций двумя слоями быстросохнущей эмали ПФ-1189 по ТУ6-10-1710-86.

7.2. При производстве окрасочных работ соблюдать требования глав СНиП 2.03.11-85 „Защита строительных конструкций и сооружений от коррозии. Правила производства и приемки работ."

7.3. При производстве работ по окраске металлоконструкций на заводе-изготовителе и монтаже соблюдать технику безопасности согласно положений ГОСТ 12.3.005-75 „Система стандартов безопасности труда. Работы окрасочные. Общие требования безопасности."

8. Дополнительные данные

8.1. Предельное давление под опорными плитами принимать 90 кгс/см².

8.2. Металлопрокат, применяемый в проекте, соответствует „Сокращенному сортаменту металлопроката для применения в строительных конструкциях", утвержденному Постановлением Госстроя СССР N110 от 18 декабря 1990 г.

8.3. В проекте приняты следующие условные обозначения:

Сварные швы

	заводские	монтажные
сплошные видимые	————	××××××
сплошные невидимые	— — —	××× ××× ×××

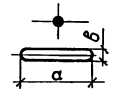

отверстие круглое

отверстие овальное

болт постоянный

болт временный

Маркировка узлов на схемах

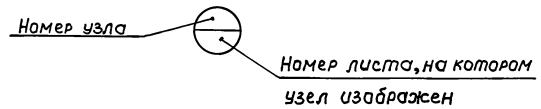

				ТП708-65.91 КМ		
Нач.отд.	Крыжба					
Н.контр.	Шейнич			Блок механизированных приемных пунктов для разгрузки ж/д вагонов и самосвалов с годовым грузооборотом 136 тыс.т	Стадия	Лист	Листов
Гл.констр.	Шейнич				Р	2	
Гл.инж.пр.	Мельниченко						
Зав.гр.	Бернштейн			Общие данные (окончание)	Укрниипроектстальконструкция		
Проверил	Мельниченко						
Исполнил	Глотова						

Инв.№ подл. | Подпись и дата | Взам.инв.№

Альбом 2

Вид профиля и ГОСТ, ТУ	Марка металла и ГОСТ	Обозначение, размер профиля	N п/п	Код: Марка металла	Код: Вида профиля	Код: Технические характеристики	Количество, шт	Длина, мм	Колонны (526111)	Связи по колоннам (526160)	Балки покрытия (526153)	Балки перекрытия	Бункера	Монорельсы	Фахверк	Лестницы и площадки	Всего, т	Масса потребности в металле по кварталам (заполняется заказчиком) I	II	III	IV
1	2	3	4	5	6	7	8	9	10	11	12	13	14	15	16	17	18	19	20	21	22
Двутавры стальные горячекатаные с параллельными гранями полок ГОСТ 26020-83	с345-3	I 50Ш2	1	2315	2865	5175			21,3		8,4		18,5				48,2				
	Итого:		2						21,3		8,4		18,5				48,2				
	с245	I 35Ш1	3	1293	2858	5170						6,6					6,6				
		I 26Ш1	4	1293	2853	5170			2,8		1,6						4,4				
		I 30Ш1	5	1293	2855	5170			7,1								7,1				
		I 23Б1	6	1293	2821	5170						7,0					7,0				
	Итого		7						9,9		1,6	13,6					25,1				
	с255	I 45Б1	8	1457	2830	5170						1,5					1,5				
		I 30К1	9	1457	2889	5170			1,1								1,1				
		I 40Б1	10	1457	2828	5170					0,9	1,5					2,4				
	Итого		11						1,1		0,9	3,0					5,0				
Всего профиля			12						32,3		10,9	16,6	18,5				78,3				
Швеллеры ГОСТ 8240-72	с245	[40	13	1293	2634	5170						2,0					2,0				
		[30	14	1293	2631	5170						1,6					1,6				
		[20	15	1293	2623	5170						10,2			2,8		13,0				
		[16	16	1293	2618	5170						2,3					2,3				
		[12	17	1293	2615	5170						0,5					0,5				
		[24	18	1293	2625	5170						1,4					1,4				
	Итого		19									18,0			2,8		20,8				
Всего профиля			20									18,0			2,8		20,8				
Двутавры для монорельсов ГОСТ 19425-74	с255	I 45М	21	1457	2487	5170								0,9			0,9				
		I 24М	22	1457	3912	5170								2,4			2,4				
	Итого		23																		
Всего профиля			24											3,3			3,3				
Сталь прокатная угловая равнополочная ГОСТ 8509-86	с245	L 180×11	25	1293	2120	8140							3,3				3,3				
		L 160×10	26	1293	2120	8140									0,6		0,6				
		L 140×9	27	1293	2120	8140				10,6		0,5					11,1				
		L 125×8	28	1293	2120	8140				14,4			0,2				14,6				
		L 90×6	29	1293	2120	8140						1,7	2,7				4,4				
		L 75×6	30	1293	2120	8140				0,2		1,4	0,4		0,2		2,2				
		L 63×5	31	1293	2120	8140				0,5		0,5					1,0				
		L 100×7	32	1293	2120	8140						0,9					0,9				
	Итого		33							25,7		5,0	6,6		0,8		38,1				
	с255	L 80×6	34	1293	2120	8140				0,5		0,1					0,6				
		L 70×5	35	1293	2120	8140				0,1		2,0					2,1				
	Итого		36							0,6		2,1					2,7				
Всего профиля			37							26,3		7,1	6,6		0,8		40,8				
Сталь круглая ГОСТ 2590-72	с235	• Ø10	38									0,7			0,2		0,9				
		• Ø8	39									0,5					0,5				
	Итого		40									1,2			0,2		1,4				

1	2	3	4	5	6	7	8	9	10	11	12	13	14	15	16	17	18	19	20	21	22
Всего профиля			41									1,2			0,2		1,4				
Швеллеры гнуты равнополочные ГОСТ 8278-83	с235	Гн с160×80×5	42	1145	7434										7,7		7,7				
	Итого		43												7,7		7,7				
Всего профиля			44												7,7		7,7				
Сталь рифленая ГОСТ 8568-77	с235	рифл. t4	45	1145	7152							13,1					13,1				
	Итого		46									13,1					13,1				
Всего профиля			47									13,1					13,1				
Прокат листовой горячекатаный ГОСТ 19903-74	с245	t6	48	1293	7115							2,7	1,2				3,9				
		t8	49	1293	7115				1,5	0,5	0,8	2,8					5,6				
		t10	50	1293	7115				1,5	0,5	0,9	9,2	23,8	0,3			36,2				
		t12	51	1293	7115								0,7				0,7				
		t20	52	1293	7115				0,5			0,7					1,2				
	Итого		53						3,5	1,0	1,7	15,4	25,7	0,3			47,6				
	с255	t14	54	1457	7115									3,2			3,2				
		t25	55	1457	7115									5,7			5,7				
	Итого		56											8,9			8,9				
	с345-3	t36	57	2315	7115				0,3								0,3				
		t30	58	2315	7115				1,8								1,8				
		t25	59	2315	7115				0,5								0,5				
	Итого		60						2,6								2,6				
Всего профиля			61						6,1	1,0	1,7	15,4	25,7	9,2			59,1				
Лестницы площадки перила рельсы железнодорожные ригели фахверка	с235 М71		62													3,6	3,6				
			63											3,7			3,7				
	с235		64												1,01		1,01				
Всего масса металла			65						38,4	27,3	12,8	71,4	50,8	16,2	12,51	3,6	232,81				
В том числе по маркам	с235 ГОСТ 27772-88		66									14,3			8,91	3,6	26,81				
	с245 ГОСТ 27772-88		67						13,4	26,7	3,3	52,0	32,3	0,3	3,6		131,6				
	с345-3 ГОСТ 27772-88		68						23,9		8,4		18,5				50,8				
	М71 ТУ14-2-502-82		69											3,7			3,7				
	с255 ГОСТ 27772-88		70						1,1	0,6	0,9	5,1		12,2			19,9				

Техническая спецификация металла составлена без учета припусков на обработку.

Взам. инв. N | Подпись и дата | Инв. N подл.

Привязан:

Инв. N подл.

Нач. отд.	Крыжба	
Н. контр.	Шейнич	
Гл. констр.	Шейнич	
Гл. инж. пр.	Мельничеж.	
Рук. гр.	Бернштейн	
Проверил	Бернштейн	
Исполн.	Соколенко	

ТП 708-65.91 КМ

Блок механизированных приемных пунктов для разгрузки ж.д. вагонов и самосвалов с годовым грузооборотом 136 тыс.т.

Стадия	Лист	Листов
Р	3	

Техническая спецификация металла

Укрниипроектсталь-конструкция

Альбом 2

Ведомость металлоконструкций по видам профилей

Наименование конструкций по номенклатуре прейскуранта	позиции по прейскуранту	N строк	код конструкции	Масса конструкций, т: всего стали повышенной и высокой прочности	балки и шестерни	широкополосная универсальная	крупносортная сталь	среднесортная сталь	мелкосортная сталь	толстолистовая сталь	гнутые профили	прочие		Всего	Всего, с учетом 1% на наплавленного металла
Колонны		1		21,9		33,3				6,3				39,6	40,0
Связи по колоннам		2					27,1			1,0				28,1	28,4
Балки покрытия		3		8,7		11,2				1,8				13,0	13,1
Балки перекрытия		4			18,5	17,1	7,3		1,2	29,4				73,5	74,2
Бункера		5		19,1		19,1	6,8			26,4				52,3	52,8
Монорельсы		6			3,4					9,5		3,8		16,7	16,9
Фахверк		7			2,9		0,8		0,2		9,0			12,9	13,0
Лестницы и площадки		8									3,7			3,7	3,7
Итого с учетом 3% на уточнение массы в чертежах КМД		9		49,7	24,8	80,7	42,0		1,4	74,4	12,7	3,8		239,8	
Итого с учетом отходов 3,7%		10			25,7	83,7	43,6		1,5	77,2	13,2	3,9		248,8	
Приведенная к обычным профилям масса металла с учетом 3% на уточнение массы в черт. КМД и 3,7% на отходы		11			25,7	86,2	43,6		1,5	77,2	15,0	3,9		253,1	
Разница приведенной и натуральной массы		12	МПа											4,3	
Распределение массы металла по пределам текучести с учетом 3% на уточнение массы в черт. КМД и 3,7% на отходы		13	235 245 255 345											32,8 144,3 21,7 66,7	
Приведенная к стали углеродистой обыкновенного качества по ГОСТ 380-71 масса металла с учетом 3% на уточнение массы в черт. КМД и 3,7% на отходы		14												265,5	
Всего приведенная масса металла с учетом 3% на уточнение массы в черт. КМД и 3,7% на отходы		15												269,8	

Техническая спецификация на рельсы

Вид профиля и ГОСТ	Марка металла и ГОСТ	Обозначение и размер профиля	N п/п	Код: Марка металла	Профиля	Техническая характеристика	Кол-во шт	Длина, м		Общая масса	Масса потребности в металле по кварталам (заполняется изготовителем) I	II	III	IV	Заполняется ВЦ
Рельсы железнодорожные ГОСТ 7173-64	М71 ТУ14-2-502-82	Р43	1					67,0		3,0					
	Итого		2							3,0					
Сталь толстолистовая ГОСТ 19903-74	С245 ГОСТ 27772-88	t 8	3							0,3					
Планки прижин и упорные ГОСТ 24741-81		t 16	4							0,4					
	Итого		5							0,7					
Всего масса металла			6							3,7					
В том числе по маркам стали	М71		7							3,0					
	С245		8							0,4					

Техническая спецификация стали ригелей фахверка

Вид профиля ГОСТ, ТУ	Марка металла	Обозначение и размер профиля	№ по порядку	Код: Марки металла	Профиля	Размер профиля	Кол-во шт	Длина мм	Масса металла: ригели фахверка, код элемент. констр. 528364		Общая масса т
Швеллеры стальные гнутые равнополочные ГОСТ 8278-83	С235	ГНС 160х60х4	1	1145		8030			0,6		0,6
		ГНС 100х50х4	2	1145		8030			0,1		0,1
Всего профиля			3						0,7		0,7
Сталь прокатная угловая равнополочная ГОСТ 8509-86	С235	L 45х4	4	1145	2120	8140			0,2		0,2
Всего профиля			5						0,2		0,2
Сталь прокатная угловая неравнополочная ГОСТ 8510-86	С235	L 63х40х4	6	1145		8140			0,1		0,1
Всего профиля			7						0,1		0,1
Сталь листовая горячекатаная ГОСТ 19903-74	С235	t 4	8	1145	7115	5090			0,01		0,01
Всего профиля			9						0,01		0,01
Итого масса металла			10						1,01		1,01
В том числе по маркам	С235		11						1,01		1,01

Ведомость отправочных марок

Наименование элемента	N п/п	Марка элемента	К-во шт	Масса, кг: 1 марки	всех	N серии, выпуска	Примечание
1	2	3	4	5	6	7	8
Лестницы	1	ЛХФ45-42,9	3	181,3	543,9	серия 1.450.3-6. Вып. 0.1	
	2	ЛХФ45-36,9	2	155,9	311,8		
	3	ЛХФ45-30,9	3	130,3	390,9		
	4	ЛХФ45-24,9	1	102,6	102,6		
	5	ЛХФ45-18,9	5	78,1	390,5		
	6	ЛХФ60-42,9	1	130,0	130,0		
	7	ЛХФ60-30,9	1	94,1	94,1		
Стойки, подкосы	8	ЭПЛХ45-42	6	10,8	64,8		
	9	ЭПЛХ45-36	4	9,3	37,2		
	10	ЭПЛХ45-30	6	7,7	46,2		
	11	ЭПЛХ45-24	2	6,2	12,4		
Стержни, стяжки, ограждения площадок лестниц	12	ЭПЛХ45-18	10	4,6	46,0	серия 1.450.3-6 Вып. 0.1	
	13	ЭПЛХ60-42	2	8,5	17,0		
	14	ЭПЛХ60-30	2	5,97	11,9		
	15	ЭСЛХ45-42	6	8,6	51,6		
	16	ЭСЛХ45-36	4	7,4	29,6		
	17	ЭСЛХ45-30	6	6,2	37,2		
	18	ЭСЛХ45-24	2	4,9	9,8		
	19	ЭСЛХ45-18	10	3,7	37,0		
	20	ЭСЛХ60-42	2	6,8	13,6		
	21	ЭСЛХ60-30	2	4,8	9,6		
	22	СЛХ45л(п)	30	2,2	66,0		
	23	СЛХ60л(п)	2	2,2	4,4		
Площадки	24	ПХФ15,9	1	36,8	36,8		
	25	ПХФ12,9	4	37,0	148,0		
Стойки, тормоза, бортовые ограждения площадок	26	ПХФ9,9	1	27,0	27,0	серия 1.450.3-6 Вып. 0.1	
	27	ЭППХ-60	10	10,96	109,6		
	28	ЭППХ-36	7	6,6	46,2		
	29	ЭППХ-30	4	5,5	22,0		
	30	ЭППХ-18	2	3,3	6,6		
	31	ЭППХ-12	1	2,2	2,2		
	32	ЭСПХ-60	10	8,7	87,0		
	33	ЭСПХ-36	7	5,2	36,4		
	34	ЭСПХ-30	4	4,6	18,4		
	35	ЭСПХ-18	2	2,6	5,2		
	36	ЭСПХ-12	1	1,7	1,7		
	37	ЭБПХ-60	10	16,97	169,7		
	38	ЭБПХ-36	7	10,2	71,4		
	39	ЭБПХ-30	4	8,5	34,0		
Стремянки	40	ЭБПХ-18	2	5,0	10,0		
	41	ЭБПХ-12	1	3,3	3,3		
	42	СПХ	122	2,2	268,4		
	43	СХ28	1	46,9	46,9		
		Итого			3608,9		

Инв. N подл. | Подпись и дата | Взам. инв. N

привязан

Инв. N подл.

ТП 708-65.91 КМ

Нач. отд.	Крыжба			
Гл. констр.	Шейнич			
Н. контр.	Шейнич			
Гл. инж. пр.	Нельниченко			
Рук. гр.	Бернштейн			
Проверил	Бернштейн			
Исполнил	Соколенко			

Блок механизированных приемных пунктов для разгрузки ж/д вагонов и саносвалов с годовым грузооборотом 136 тыс. т.

Стадия	Лист	Листов
Р	4	

Ведомость металлоконструкций по видам профилей. Техническая спецификация на рельсы.

Укрниипроектстальконструкция

Альбом 2

План фундаментных болтов

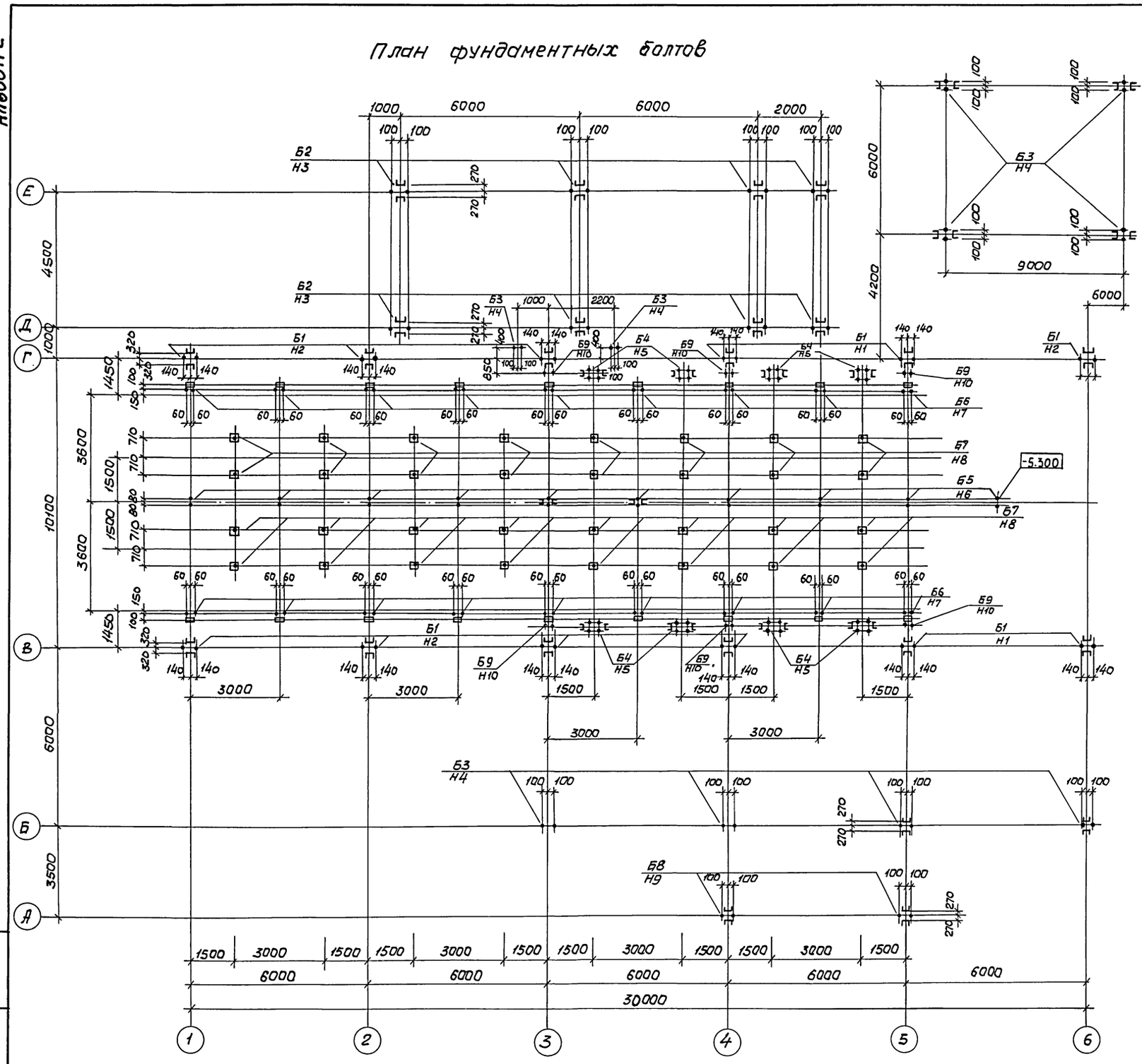

Таблица расчетных нагрузок на фундаменты

Марка фундамента	Марка нагрузки	Схема приложения нагрузки	Усилия	Постоянная нагрузка	Временная нагрузка	Монорельс	Снег		Ветер вдоль буквенной оси	Ветер вдоль цифровой оси
Б1	Н1		N тс	-8,5	-22,6	-5,0	-10,0		∓1,5	∓2,5
			Qx тс	—	—	—	—		∓0,5	—
			Qy тс	0.2	13,6	0.1	0.2		—	∓1,9
	Н2		N тс	-8,5	-22,6	-5,0	-10,0		—	∓2,5
			Qx тс	—	—	—	—		—	—
			Qy тс	0.2	13,6	0.1	0.2		—	∓1,9
Б2	Н3	+N +Qy +Qx Цифровая ось	N тс	-15,2	-9,8	-0,7	-7,9		∓0,6	∓1,8
			Qx тс	—	—	—	—		∓0,5	—
			Qy тс	0.1	0.2	0.1	0.1		—	∓0,8
Б3	Н4		N тс	-3,0	—	—	-5,6		∓0,5	—
			Qx тс	—	—	—	—		∓0,5	—
			Qy тс	—	—	—	—		—	—
Б4	Н5	+N +Qy M +Qx Цифровая ось	N тс	-1,0	-18,4	—	—		—	—
			Mx тсм	—	∓17,1	—	—		—	—
			Qy тс	—	∓14,0	—	—		—	—
Б5	Н6		N тс	-3,0	-65,0	—	—		—	—
			Qx тс	—	11,2	—	—		—	—
			Qy тс	—	—	—	—		—	—
Б6	Н7	+N +Qy +Qx Цифровая ось	N тс	-3,0	-80,0	—	—		—	—
			Qx тс	—	—	—	—		—	—
			Qy тс	—	35,0	—	—		—	—
Б7	Н8		N тс	—	-2,5	—	—		—	—
			Qx тс	—	—	—	—		—	—
			Qy тс	—	—	—	—		—	—
Б8	Н9		N тс	-1,3	—	—	-1,8		∓0,2	—
			Qx тс	—	—	—	—		∓0,2	—
			Qy тс	—	—	—	—		—	—
Б9	Н10		N тс	-1,0	-18,4	—	—		—	—
			Qx тс	—	—	—	—		—	—
			Qy тс	—	—	—	—		—	—
Коэффициент надежности по нагрузке γf				1.05	1.25	1.1	1.6		1.4	1.4
Коэффициент динамичности от нагрузки Кд					1,5					

Расчетное сопротивление бетона при местном сжатии под опорными плитами баз колонн принято равным 105 кгс/см².

Привязан:

Инв. N

Нач. отд.	Крыжба		ТП 708-65.91КМ
Н. контр.	Шейнич		
Гл. конст.	Шейнич		Блок механизированных приемных пунктов для разгрузки ж/д вагонов и самосвалов с годовым грузооборотом 136 тыс.т.
Гл. инж. пр.	Нельминенко		Стадия Р; Лист 5; Листов
Рук. гр.	Бернштейн		План фундаментных болтов.
Проверил	Бернштейн		Укрниипроектстальконструкция
Исполнил	Соколенко		

Инв. N подл. | Подпись и дата | Взам. инв. N

Альбом 2

Б1; Б2
Б5; Б9

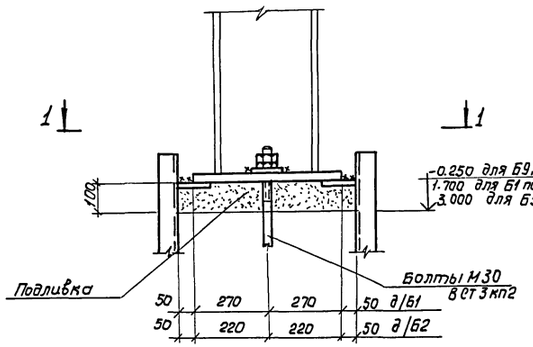

Б3; Б8

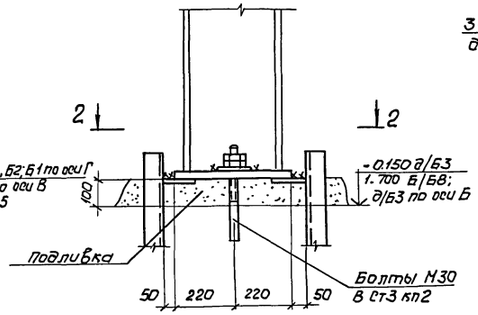

Б6

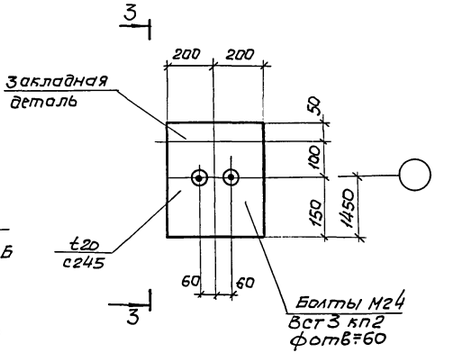

Б4

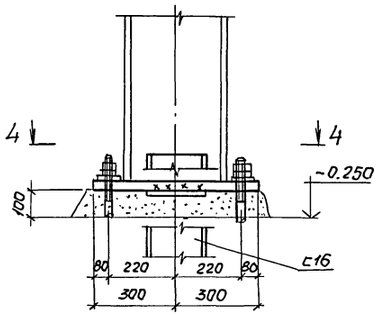

1-1

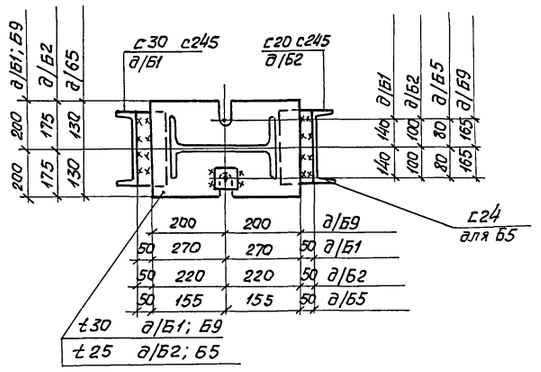

2-2

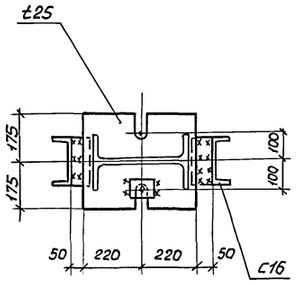

3-3

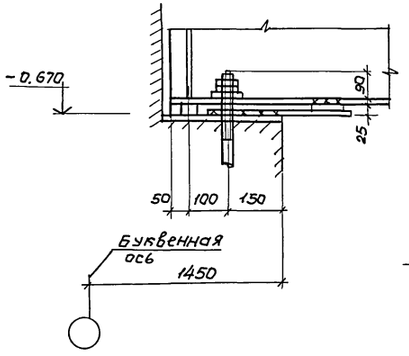

4-4

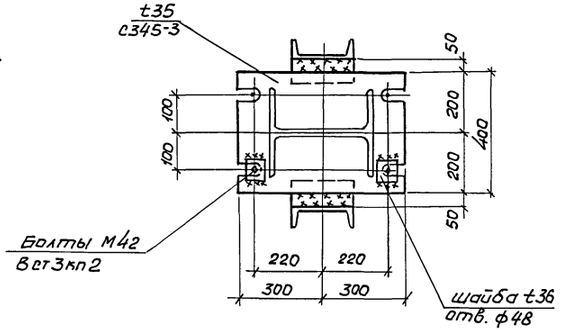

Б7

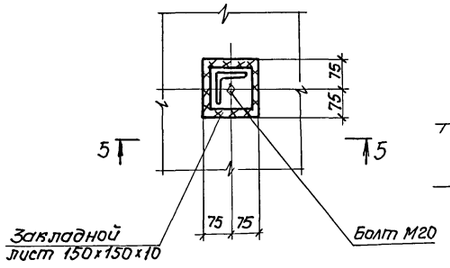

5-5

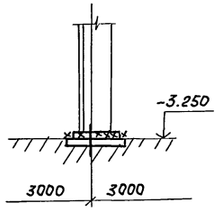

1. Фундаментные болты - тех. условия ГОСТ 24379.0-80.
Конструкции и размеры по ГОСТ 24379.1-80.

				ТП 708-65.91КМ		
Привязан:	Нач. отд.	Крыжбо		Блок механизированных приемных пунктов для разгрузки ж/д вагонов и самосвалов с годовым грузооборотом 136 тыс. т.	Стадия	Лист	Листов
	Н. контр.	Шейнич			Р	6	
	Гл. констр	Шейнич					
	Гл. инж. пр	Мельниченко					
	Рук. гр.	Бернштейн		Башмаки Б1...Б9	Укрниипроектстальконструкция		
	Провер.	Бернштейн					
Инв. N	Исполнил	Соколенко					

Инв. N подл. | Подпись и дата | Взам. инв. N

Альбом 2

План на отм. -0.150 ; -0.280 ; 1.700

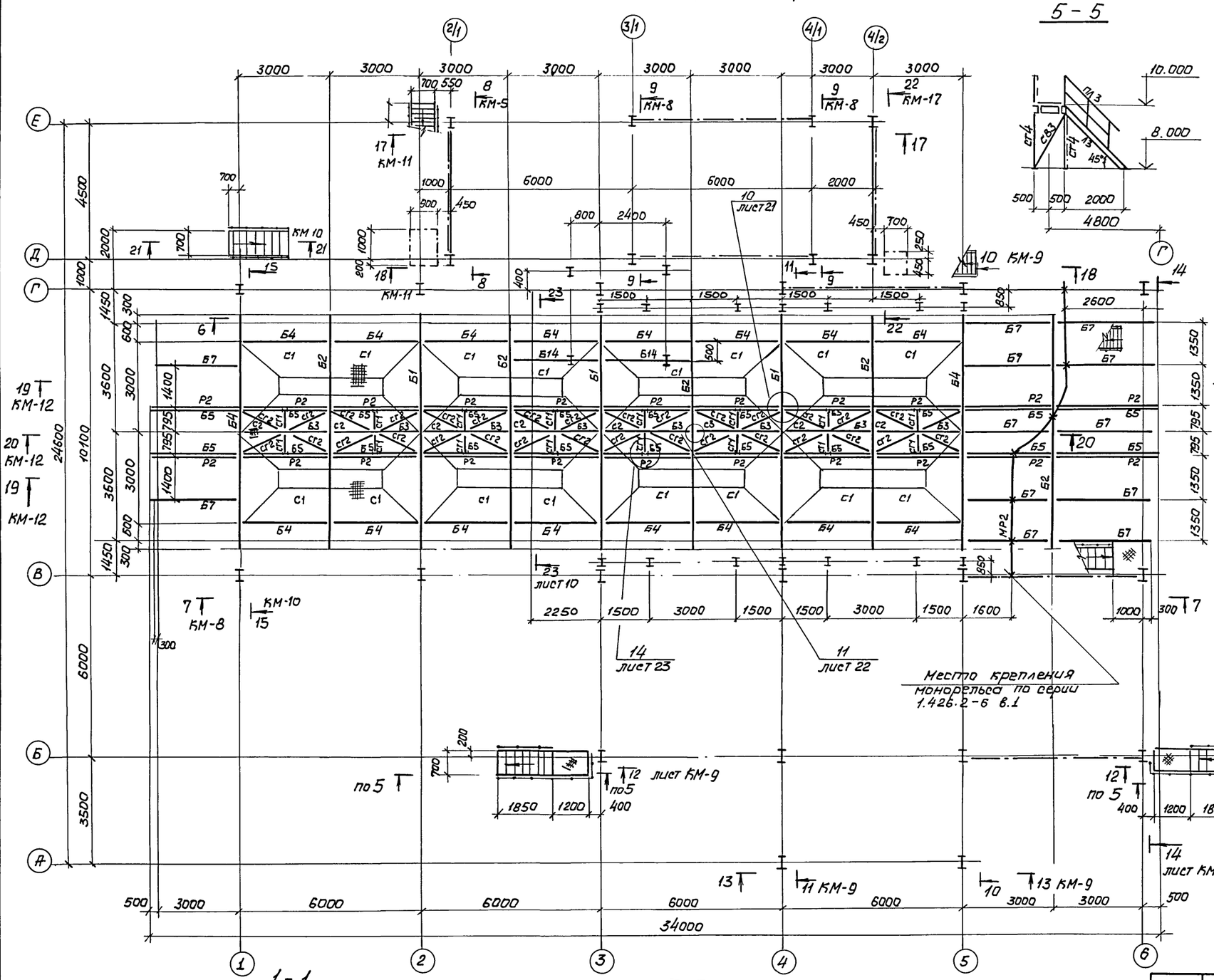

5 - 5

План на отм. 8.000

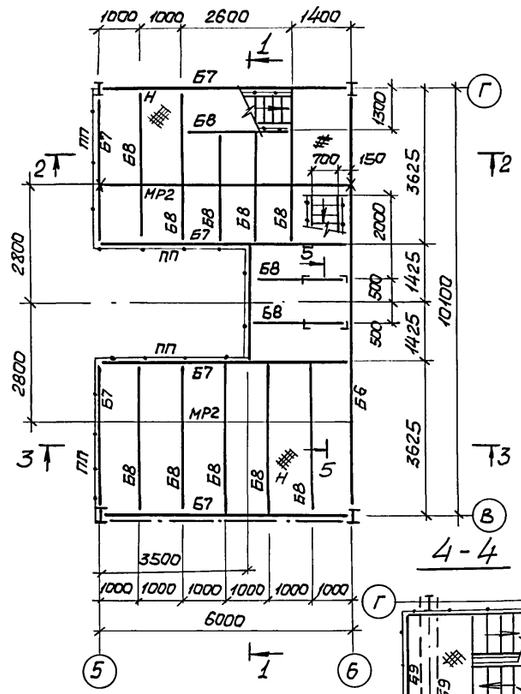

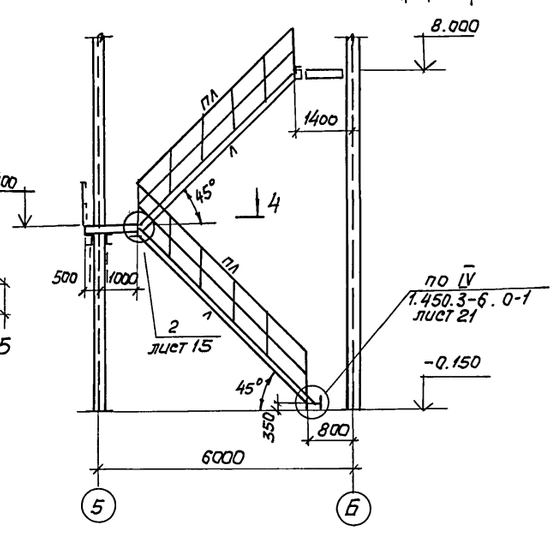

1 - 1

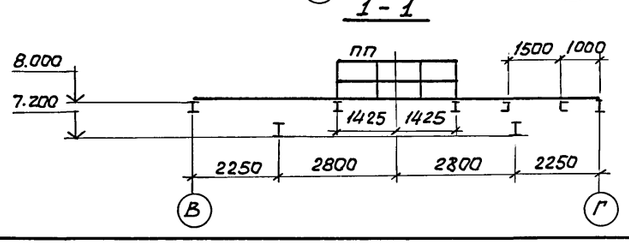

3 - 3

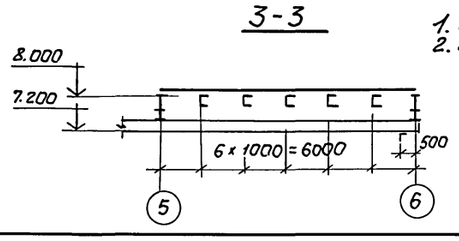

1. Общие указания на листах 1.2
2. Ведомость элементов на листе 17.

Привязан:			
Инв. N подл.			

Нач. отд.	Крыжба	
Н. контр.	Шейнич	
Гл. констр.	Шейнич	
Гл. инж. пр.	Мельниченко	
Рук. гр.	Бернштейн	
Проверил	Бернштейн	
Исполнил	Соколенко	

ТП 708-65.91 КМ

Блок механизированных приемных пунктов для разгрузки ж/д вагонов и самосвалов с годовым грузооборотом 136 тыс. т.

стадия	Лист	Листов
Р	7	

План на отм. -0.150; -0.280, 1.700; 8.000.

Укрниипроектсталь-конструкция

Взам. инв. N | Подпись и дата | Инв. N подл.

Альбом 2

Б - Б

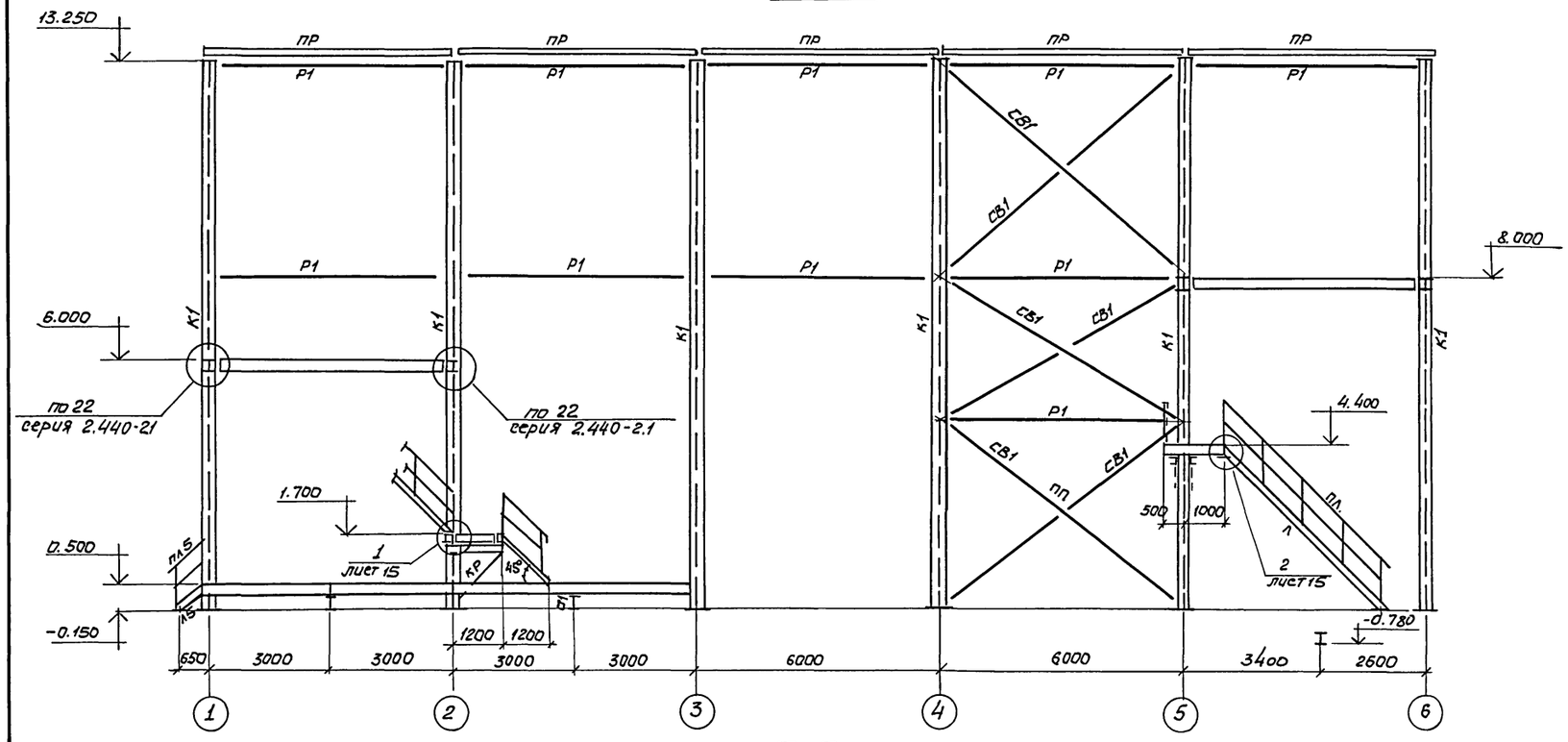

8 - 8

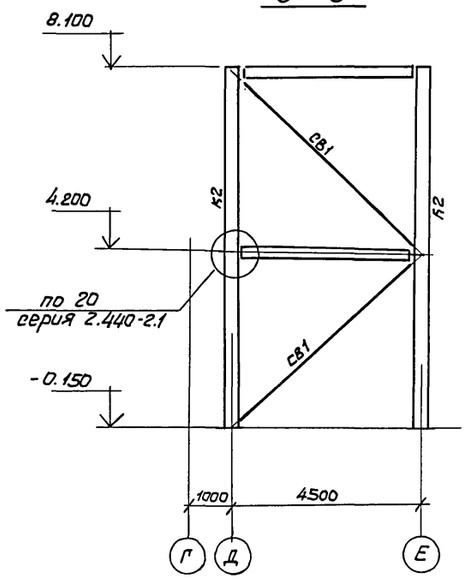

9 - 9

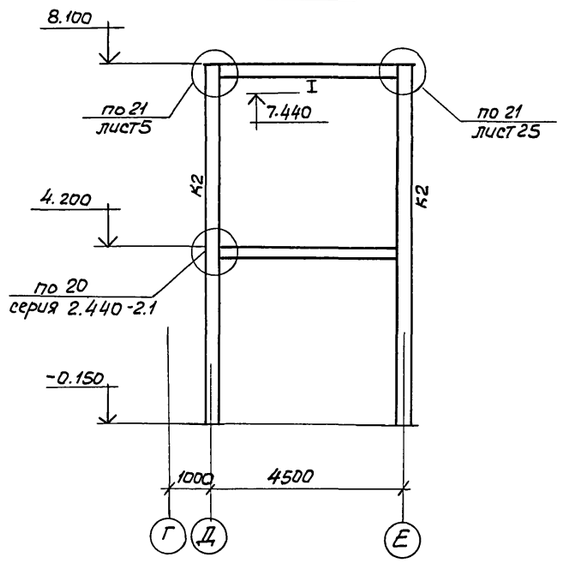

7 - 7

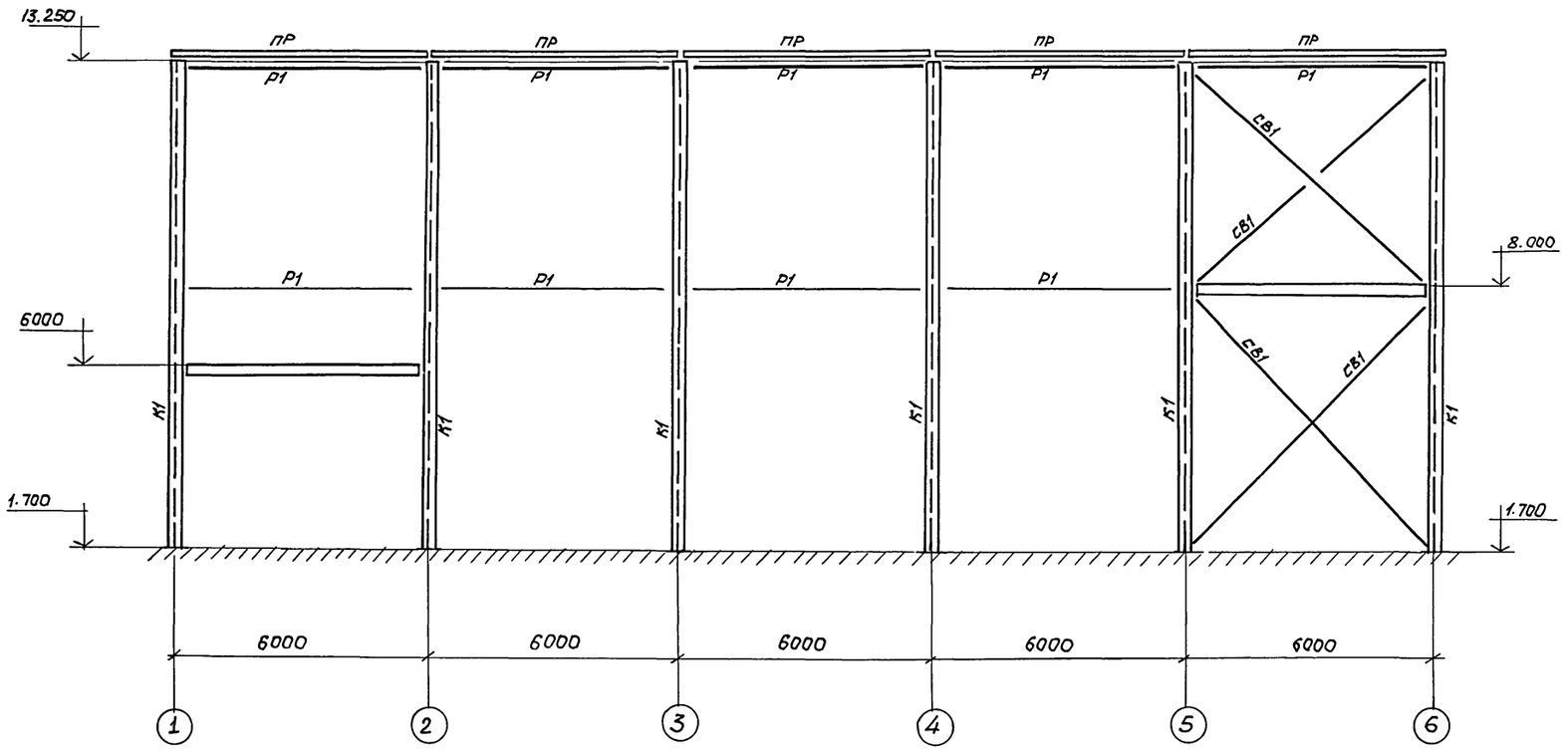

1. Общие указания на листах 1.2
2. Ведомость элементов на листе 17.
3. Размеры 6-6 ... 9-9 замаркированы на листе 7.

Привязан:

Инв. N

Нач. отд.	Крыжба		ТП 708-65.91 КМ
Н.контр.	Шейнич		
Гл.констр.	Шейнич		Блок механизированных приемных пунктов для разгрузки ж.д. вагонов и самосвалов с годовым грузооборотом 1360тыс.т.
Гл.инж.пр.	Мельниченко		Стадия: Р; Лист: 8; Листов:
Рук. гр.	Бернштейн		Разрезы 6-6 ... 9-9
Провер.	Бернштейн		Укрниипроектсталь конструкция
Исполн.	Соколов		

Инв. N подл. | Подпись и дата | Взам. инв. N

Альбом 2

10 - 10

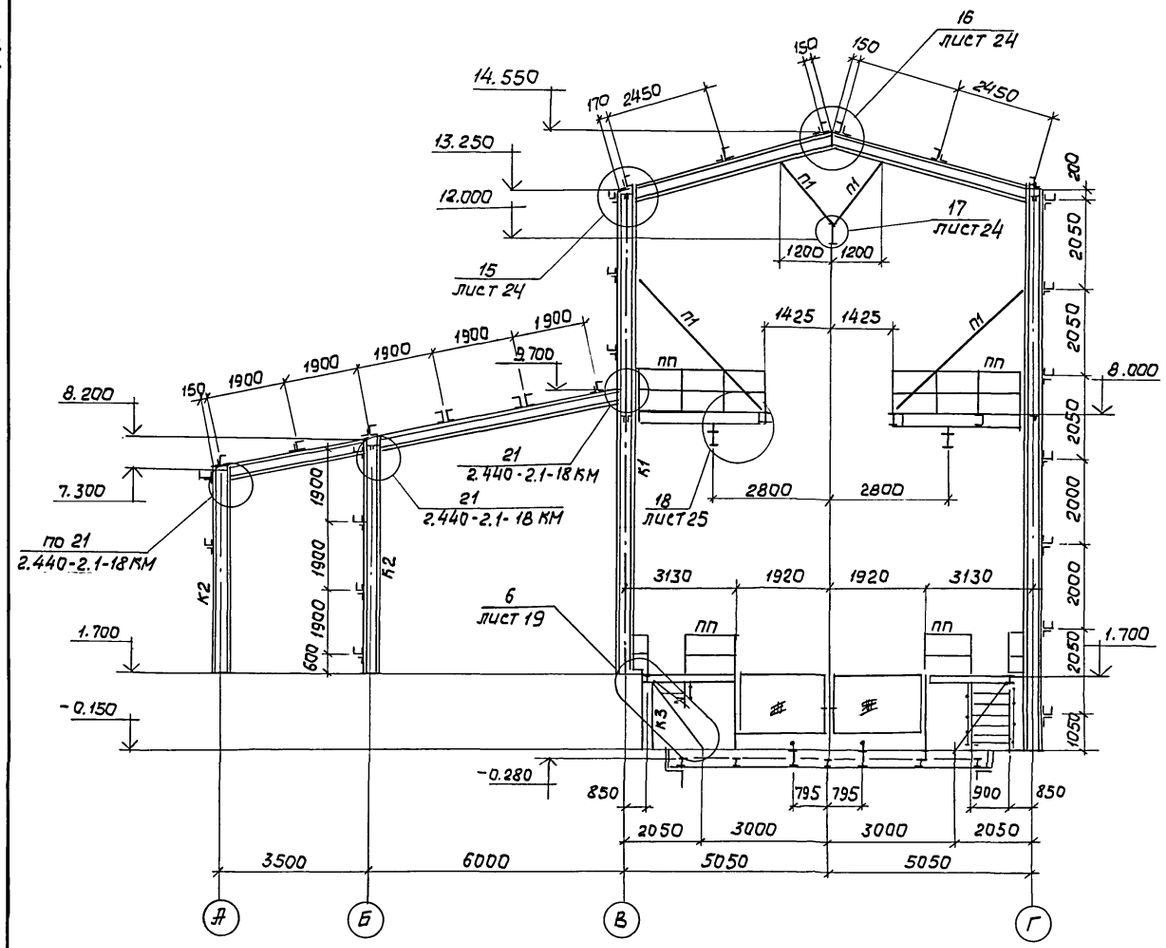

11 - 11

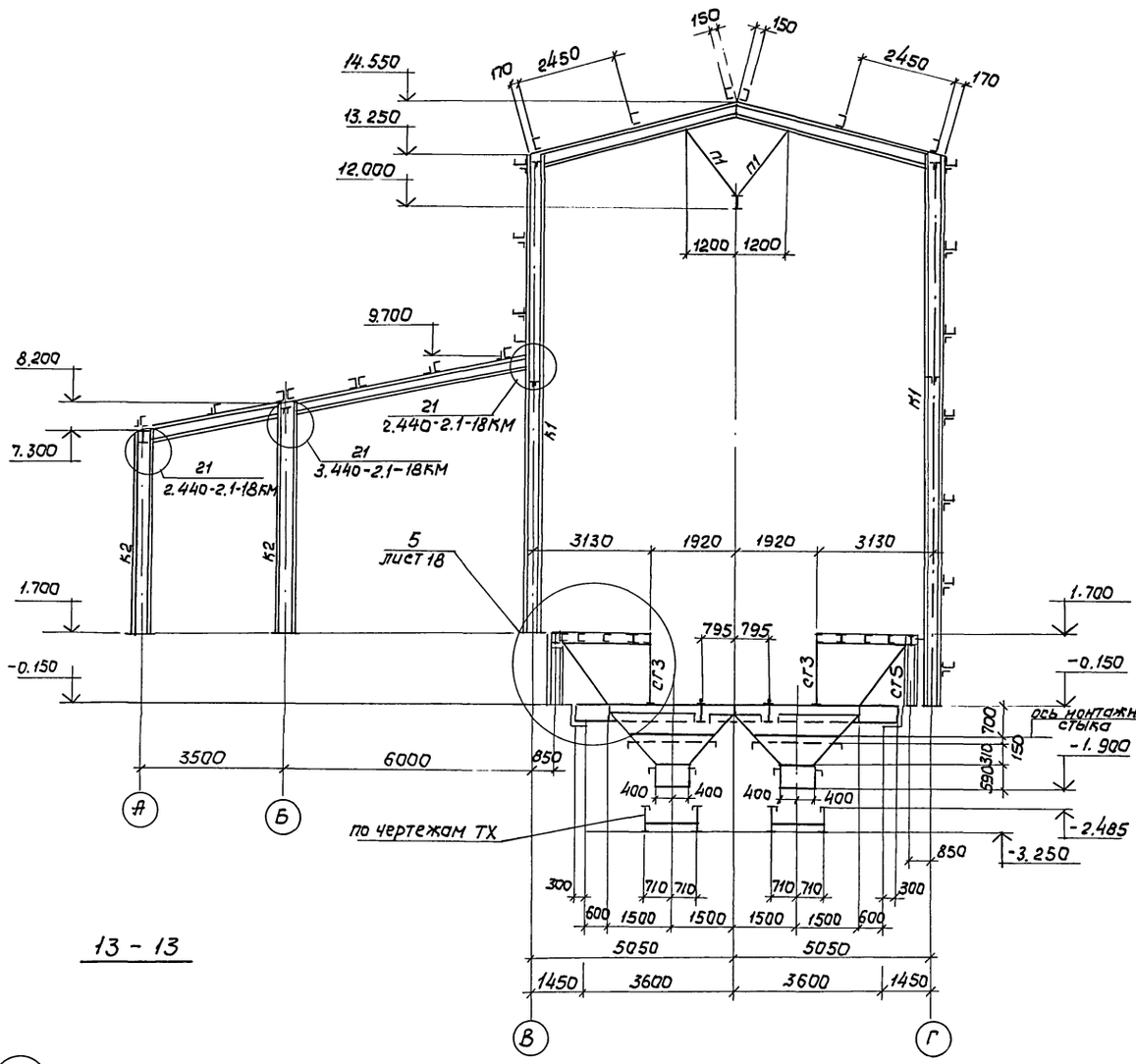

12 - 12

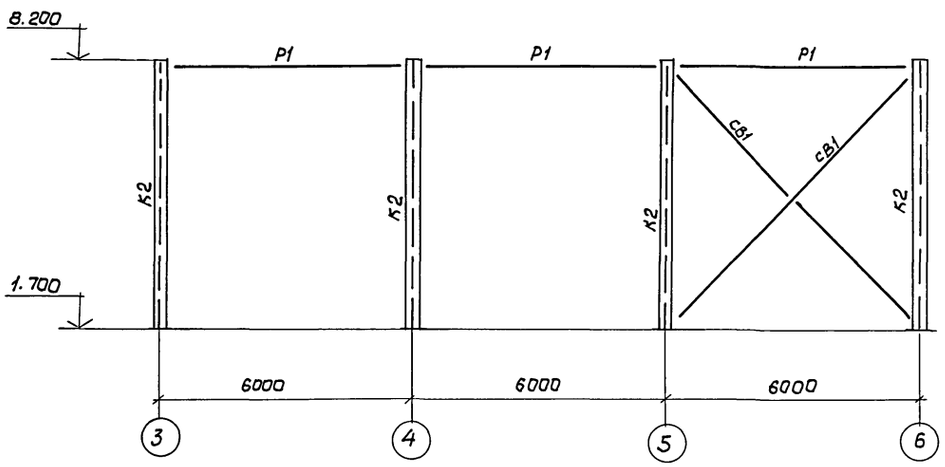

13 - 13

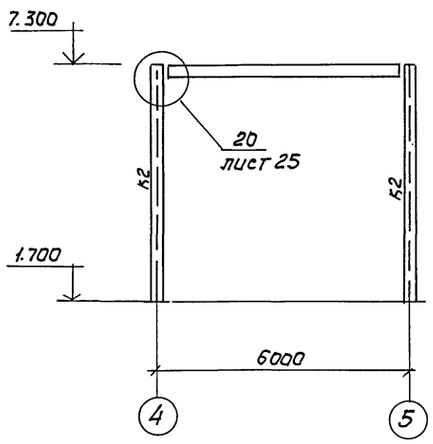

1. Общие указания на листах 1.2.
2. Ведомость элементов на листе 17.
3. Разрезы 10-10 ... 12-12 замаркированы на листе 7.

Привязан:

Инв. N

Нач. отд.	Крыжба		
Н. контр.	Шейнич		
Гл. констр.	Шейнич		
Гл. инж. пр.	Мельниченко		
Рук. гр.	Бернштейн		
Проверил	Бернштейн		
Исполнил	Соколенко		

ТП 708-65.91КМ

Блок механизированных приемных пунктов для разгрузки ж/д вагонов и самосвалов с годовым грузооборотом 136 тыс.т.	Стадия	Лист	Листов
	Р	9	
Разрезы 10-10 ... 13-13	Укрниипроектстальконструкция.		

Инв. N подл. | Подпись и дата | Взам. инв. N

Альбом 2

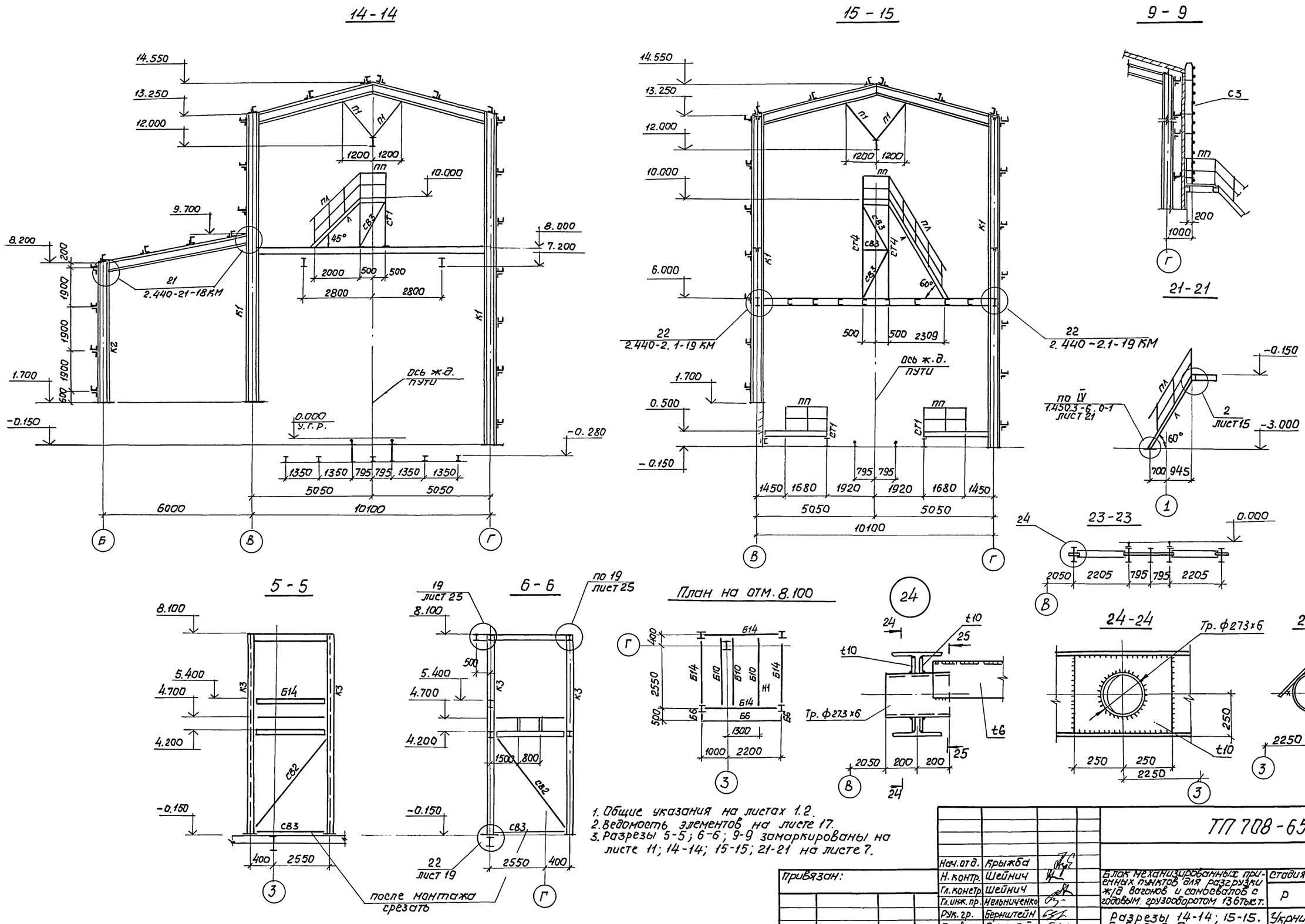

1. Общие указания на листах 1.2.
2. Ведомость элементов на листе 17.
3. Разрезы 5-5; 6-6; 9-9 замаркированы на листе 11; 14-14; 15-15; 21-21 на листе 7.

Нач. отд.	Крыжба		
Н. контр.	Шейнич		
Гл. констр.	Шейнич		
Гл. инж. пр.	Мельниченко		
Рук. гр.	Бернштейн		
Проверил	Бернштейн		
Исполнил	Соколенко		

Привязан:

Инв. N подл.

ТП 708-65.91 КМ

Блок механизированных приемных пунктов для разгрузки ж/д вагонов и самосвалов с годовым грузооборотом 136 тыс. т.

Стадия	Лист	Листов
Р	10	

Разрезы 14-14; 15-15. 5-5; 6-6. План на отм. 8.100. Узел 24.

Укрниипроектсталь-конструкция

Инв. N подл. | Подпись и дата | Взам. инв. N

Альбом 2

17 - 17

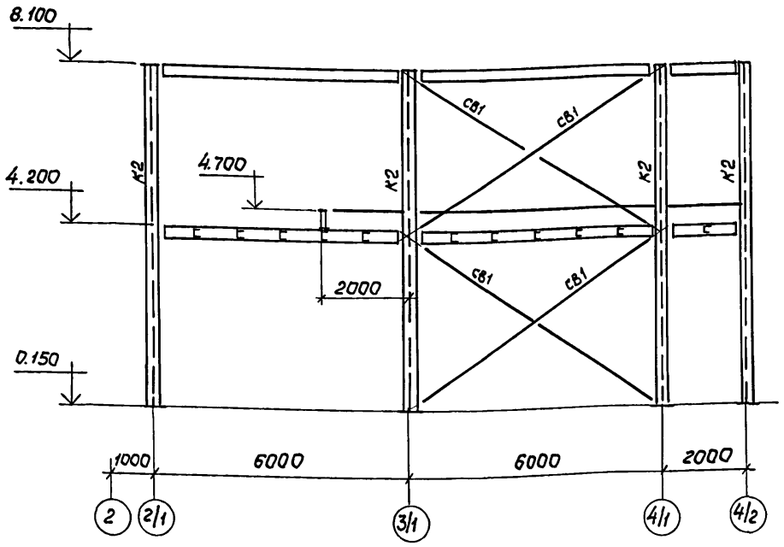

18 - 18

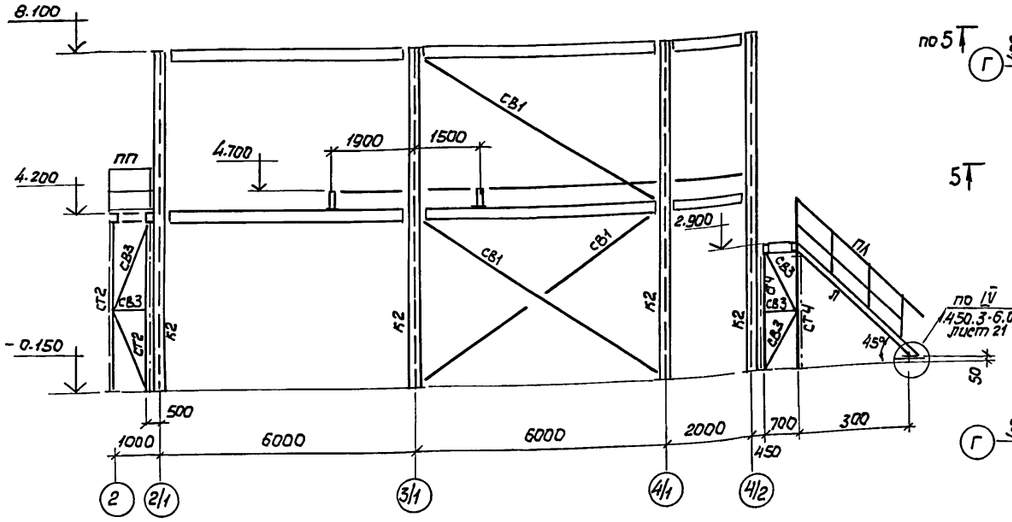

План на отм. 4.200

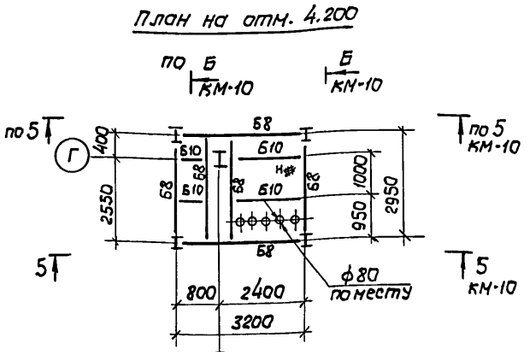

План на отм. 4.700

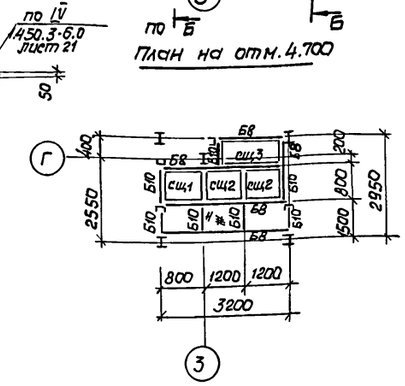

План на отм. 8.100

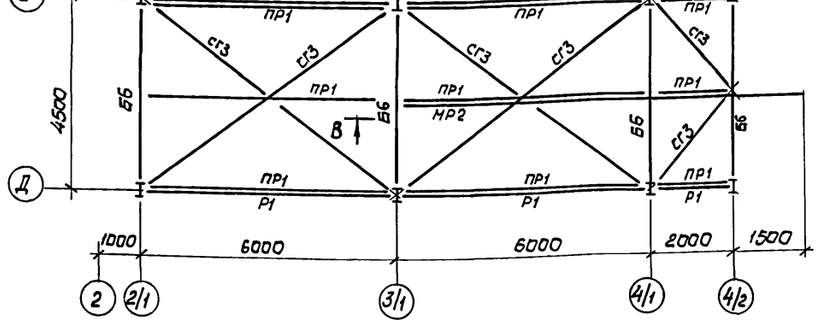

План на отм. 4.700

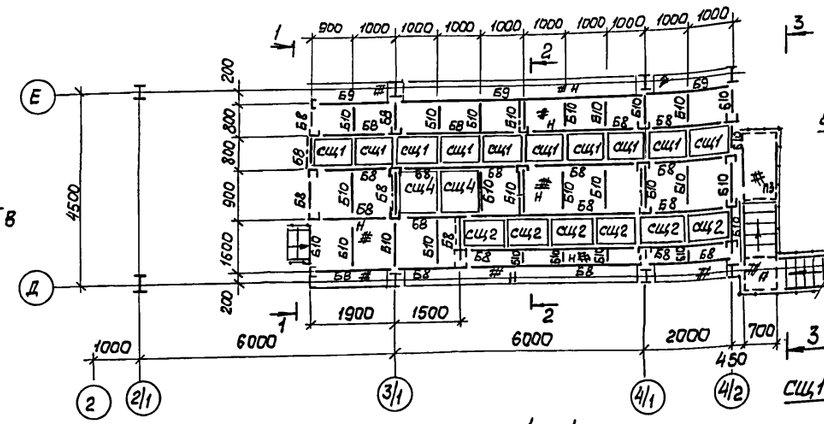

8 - 8

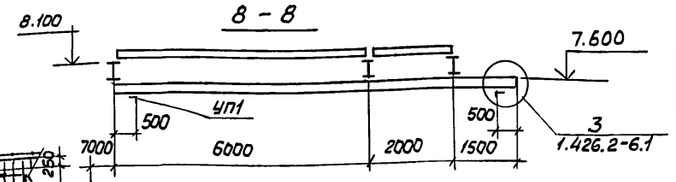

План на отм. 4.200

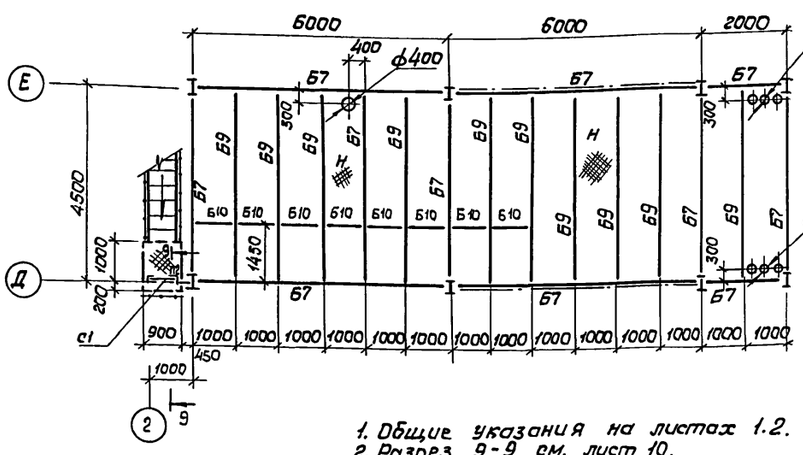

3 - 3

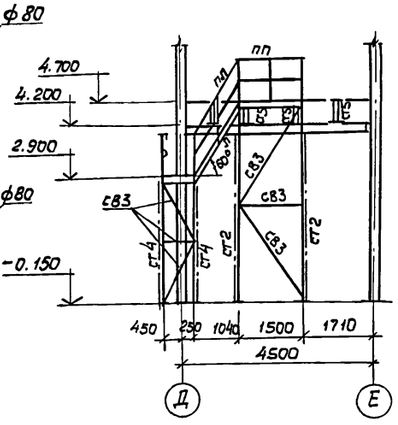

1 - 1

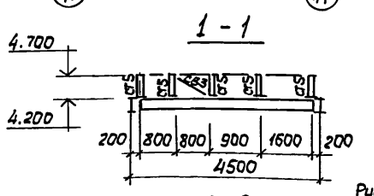

2 - 2

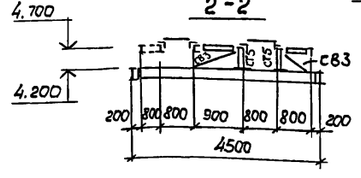

СЩ1... СЩ3

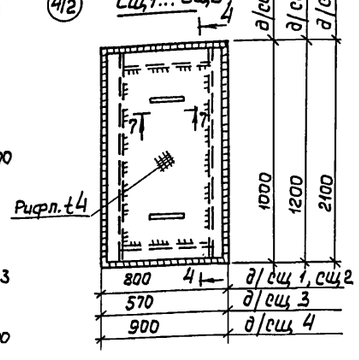

4 - 4

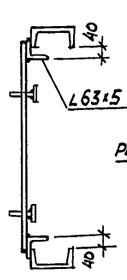

7 - 7

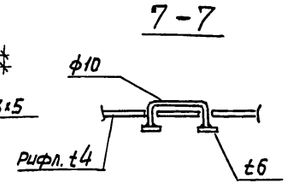

1. Общие указания на листах 1.2.
2. Разрез 9-9 см. лист 10.
3. Ведомость элементов на листе 17.

привязан:

Нач.отд.	Крыжба	
Н. контр.	Шейнич	
Гл.конст.	Шейнич	
Гл.инж.пр.	Мельниченко	
Рук.гр.	Бернштейн	
Проверил	Бернштейн	
Исполнил	Соколенко	

ТП 708 - 65.91 КМ

Блок механизированных приемных пунктов для разгрузки ж/д вагонов и самосвалов с годовым грузооборотом 136 тыс. т.

стадия	Лист	Листов
Р	11	

Разрезы 17-17; 18-18
Планы на отм. 4.200; 8.100; 4.700.

Укрниипроектстальконструкция

Инв. № подл. | Подпись и дата | Взам. инв. №

Альбом 2

19 - 19

10 - 10

20 - 20

1 - 1

5 - 5

6 - 6

7 - 7

8 - 8

9 - 9

2 - 2

3 - 3

4 - 4

Ось кл. N 2

Ось кл. N 1

Ось ж.д. пути

30 болтов М10 Н6=25 на каждую сторону бункера ф отв. 12

Заклад ная деталь 150х150х10

Заклад ная деталь 550х550х10

Закладная деталь по черт. КЖ

1. Общие указания на листах 1; 2
2. Ведомость элементов на листе 17
3. Разрезы 19-19; 20-20 заанкированы на листе 7.

Привязан:

Инв. N

ТП 708-65.91 КМ

Нач.отд.	Крыжба		
Н.контр.	Шейнич		
Гл.констр.	Шейнич		
Гл.инж.пр.	Мельниченко		
Рук.гр.	Бернштейн		
Проверил	Бернштейн		
Исполнил	Соколенко		

Блок механизированных приемных пунктов для разгрузки ж.д. вагонов и самосвалов с годовым грузооборотом 1365тыс

Стадия	Лист	Листов
Р	12	

Разрезы 19-19; 20-20 Узлы 1...4.

Укрниипроектстальконструкция

Инв. N подл. | Подпись и дата | Взам. инв. N

Альбом 2

План покрытия на отм. 14.550

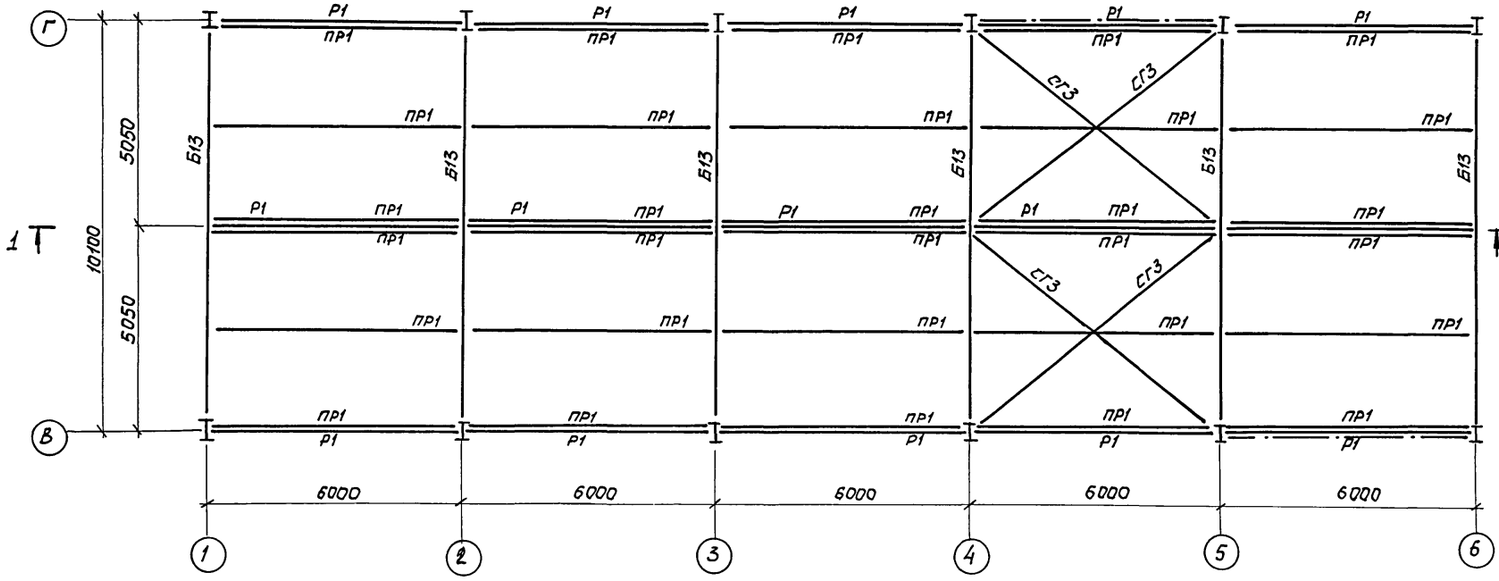

План на отм. 6.000

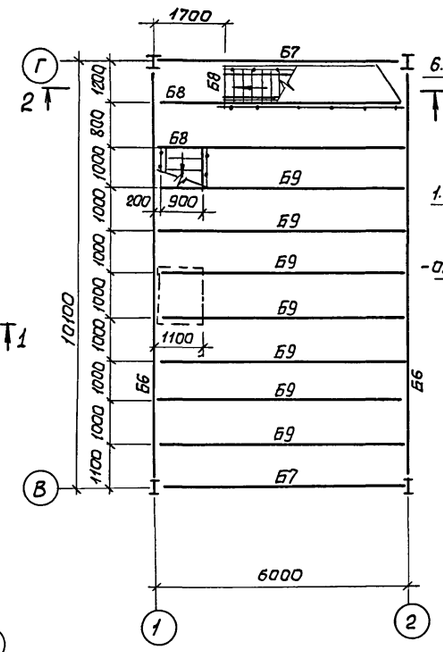

2 - 2

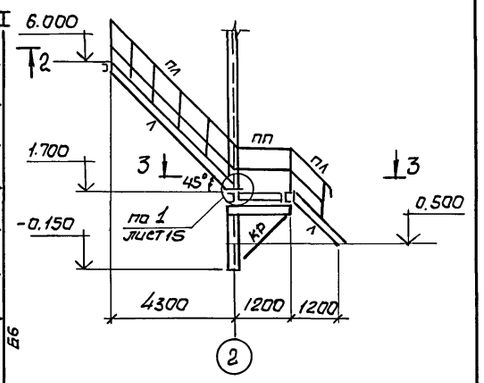

3 - 3

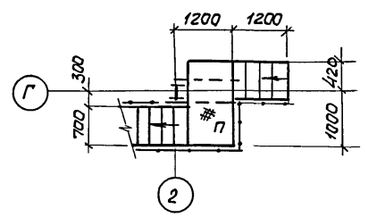

1 - 1

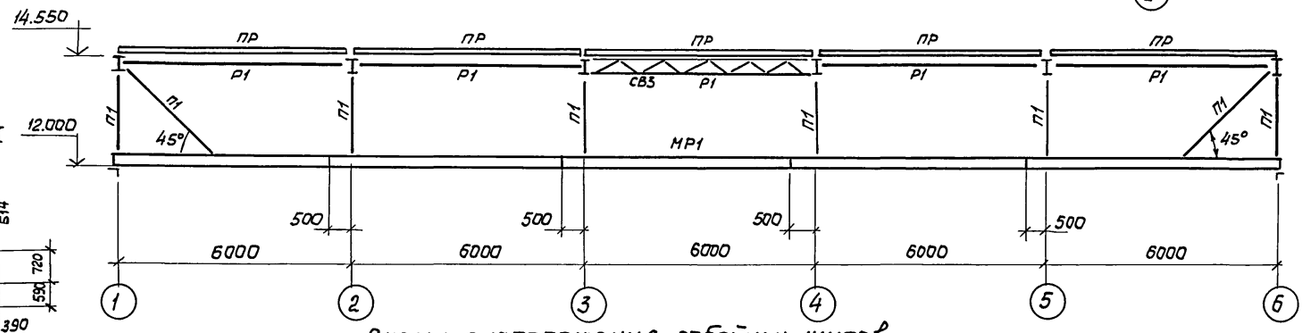

Отверстия под болты по серии 1.424-24 вып. 2190

План покрытия на отм. 7.300

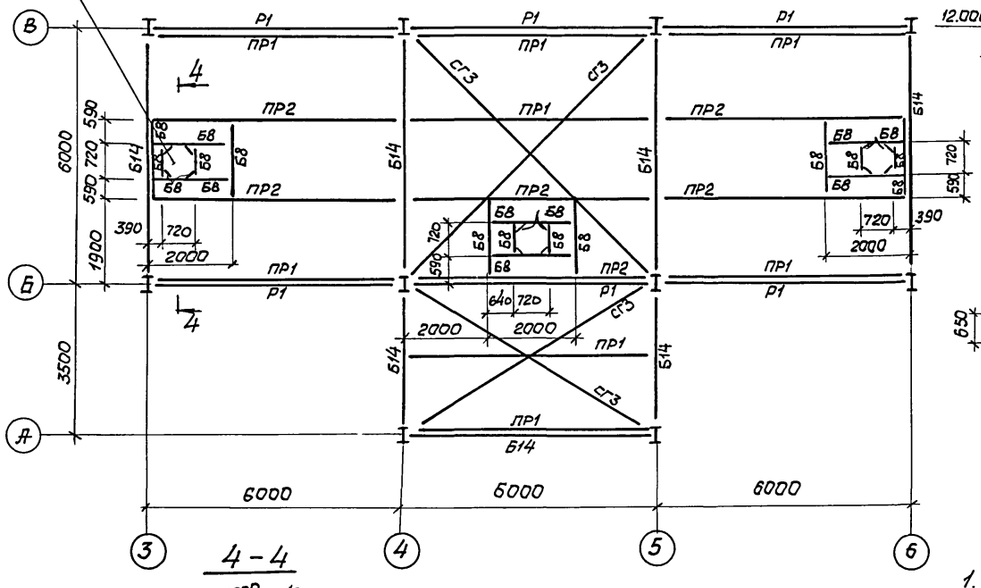

4 - 4

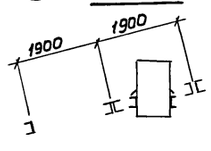

Схема расположения отбойных щитов

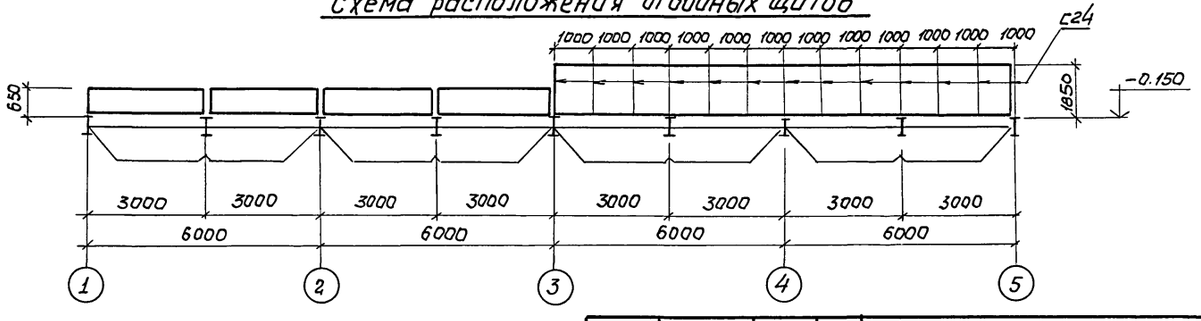

1. Общие указания на листах 1.2.
2. Ведомость элементов на листе 17.

Нач. отд.	Брыжба		ТП 708-65.91 КМ
Н. контр.	Шейнич		
Гл. констр.	Шейнич		
Гл. инж. пр.	Нельниченко		
Рук. гр.	Бернштейн		
Проверил	Бернштейн		Блок механизированных приемных пунктов для разгрузки ж/д вагонов и саноставов с годовым грузооборотом 136 тыс.т. — Стадия: Р; Лист: 13; Листов:
Исполнил	Соколенко		Планы покрытия на отм. 14.550; 7.300. Схема расположения отбойных щитов. План на отм. 6.0 — Укрниипроектстальконструкция

Привязан:

Инв. N

Инв. N подл. | Подпись и дата | Взам. инв. N

Альбом 2

План на отм. 0.500; 1.700

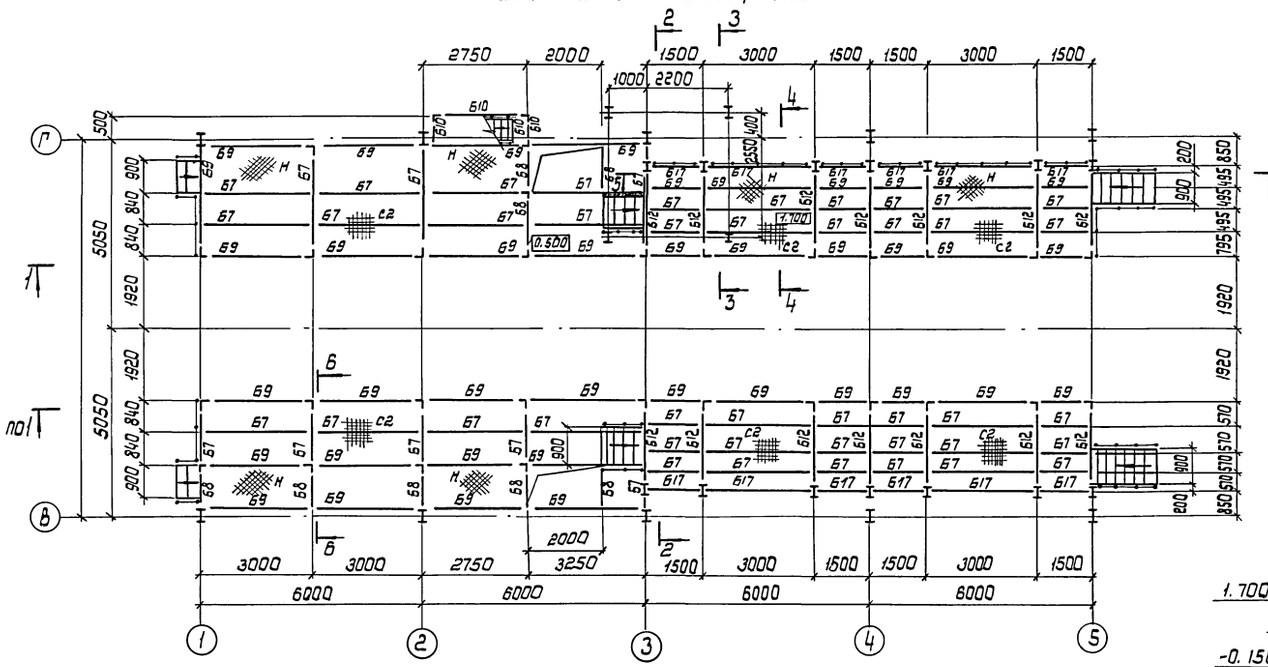

2 — 2

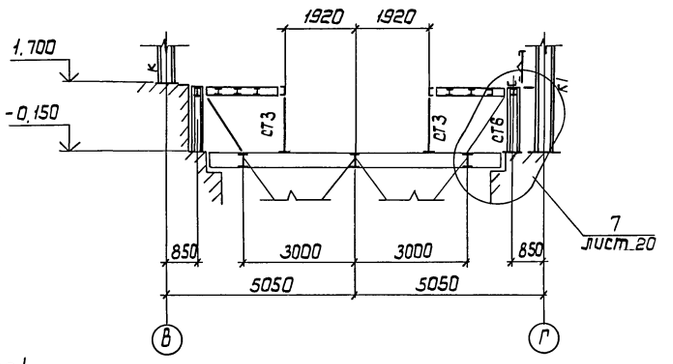

3 — 3

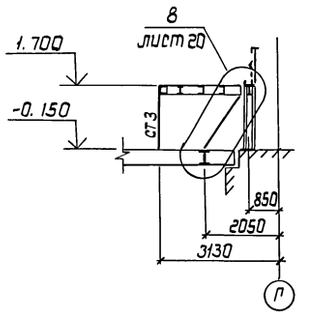

4 — 4

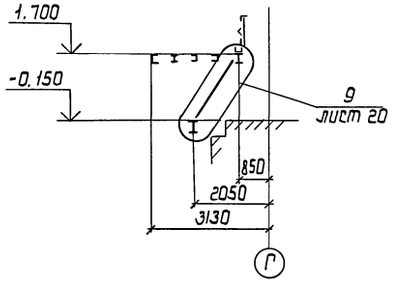

1 — 1

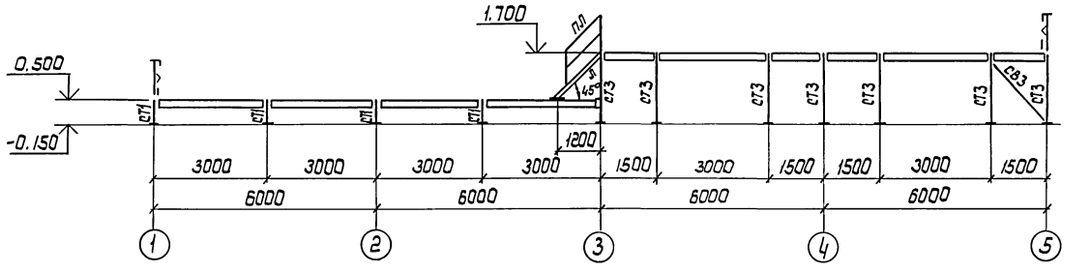

6 — 6

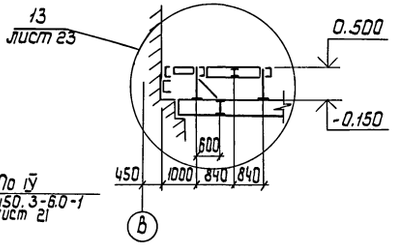

5 — 5

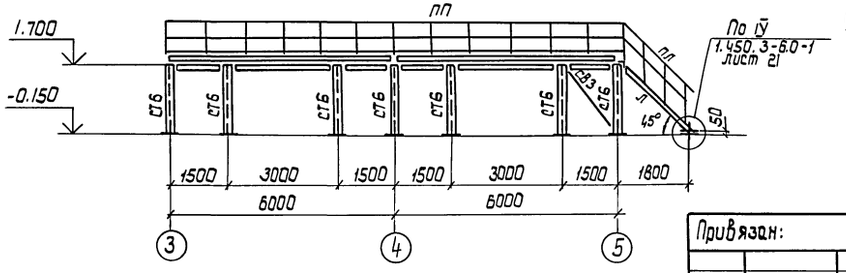

1. Общие указания на листах 1,2.
2. Ведомость элементов на листе 17

Привязан:

Инв. №

Нач. отд.	Крыжда		
Н. контр.	Шейнич		
Гл. констр.	Шейнич		
Гл. инж. пр.	Мельниченко		
Рук. груп.	Бернштейн		
Проверил	Бернштейн		
Исполнил	Соколенко		

ТП 708 - 65.91 КМ

Блок механизированных приемных пунктов для разгрузки ж.д. вагонов и самосвалов с годовым грузооборотом 136 тыс.т

Стадия	Лист	Листов
Р	14	

План на отм. 0.500; 1.700

Укрниипроектстальконструкция

Инв. № подл. | Подпись и дата | Взам. инв. №

План на отм. 0.000

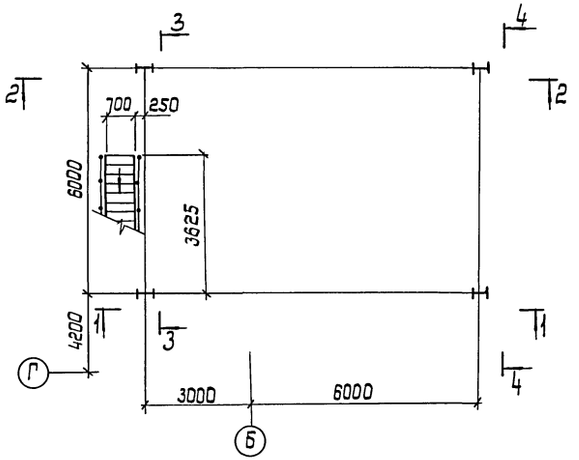

План на отм. 4.400

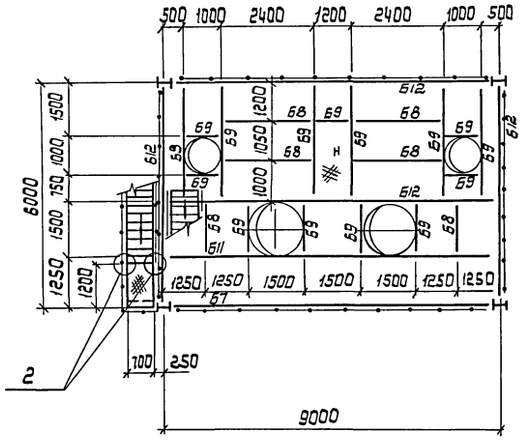

План на отм. 8.000

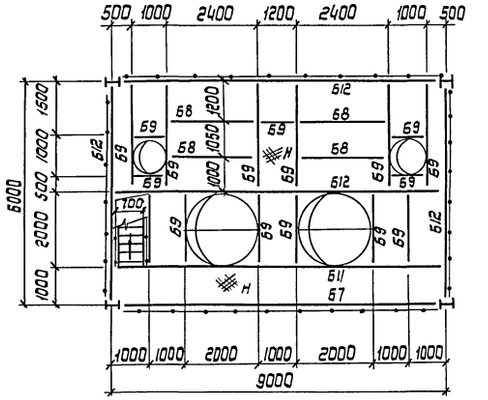

1 — 1

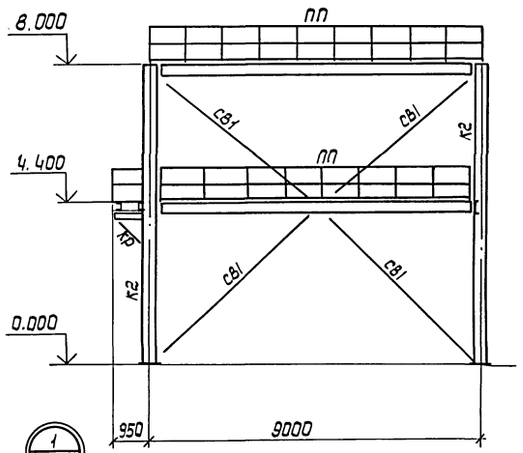

2 — 2

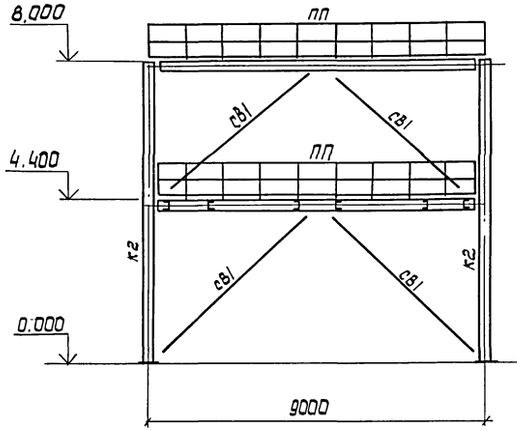

3 — 3

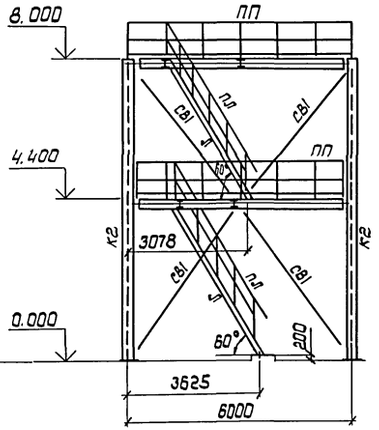

4 — 4

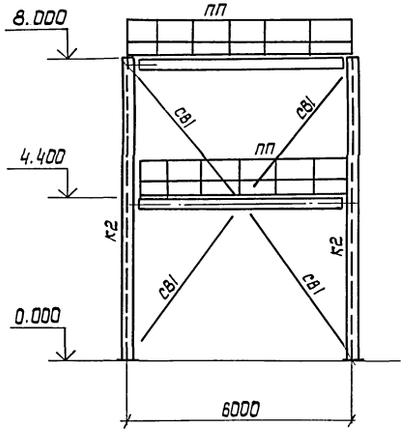

1/13

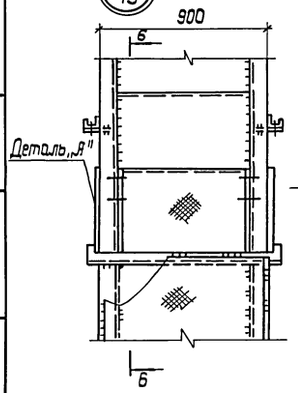

Деталь „Я"

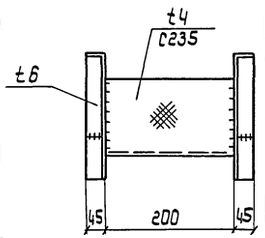

5 — 5

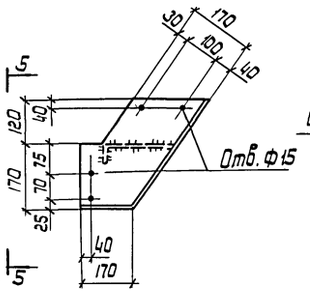

6 — 6

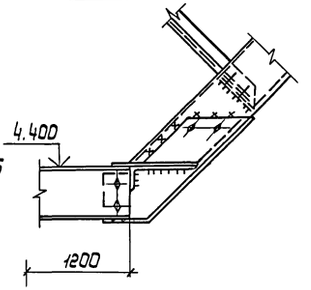

2

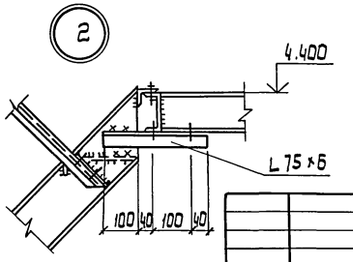

1. Общие указания на листах 1,2.
2. Ведомость элементов на листе 17.
3. Рифленый настил (н) t 4 мм. приварить к болтам сплошным швом K_f = 4 мм.

Привязан:

Инв. №

Нач. отд.	Крыжева		
Н.контр.	Шейнич		
Гл.констр	Шейнич		
Гл.инж. пр.	Мельниченко		
Рук.груп.	Бернштейн		
Проверил	Бернштейн		
Исполнил	Соколенко		

ТП 708 - 65.91 КМ

Блок механизированных приемных пунктов для разгрузки ж.д. вагонов и самосвалов с годовым грузооборотом 136 тыс. т.	Стадия	Лист	Листов
	Р	15	
Площадка под циклон	Укрниипроектсталь-конструкция		

Инв. № подл. | Подпись и дата | Взам. инв. №

Схема фахверка по ряду „Г"

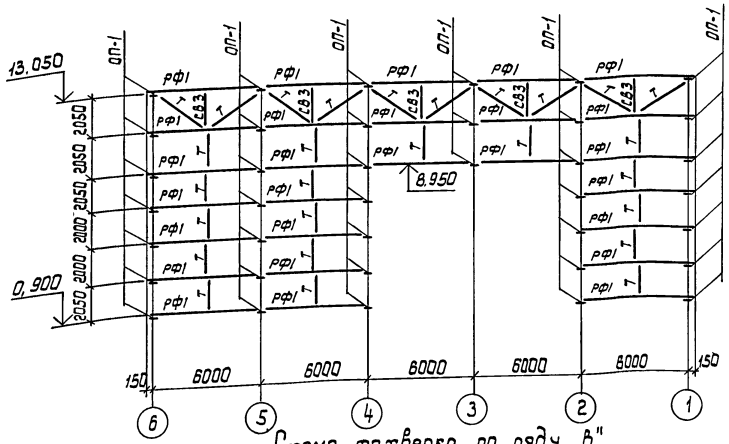

Схема фахверка по оси „1"

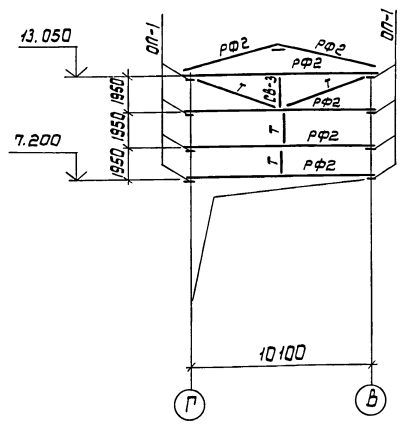

Схема фахверка по оси „6"

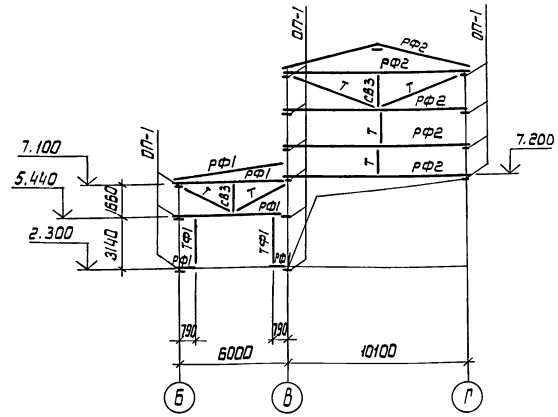

Схема фахверка по ряду „В"

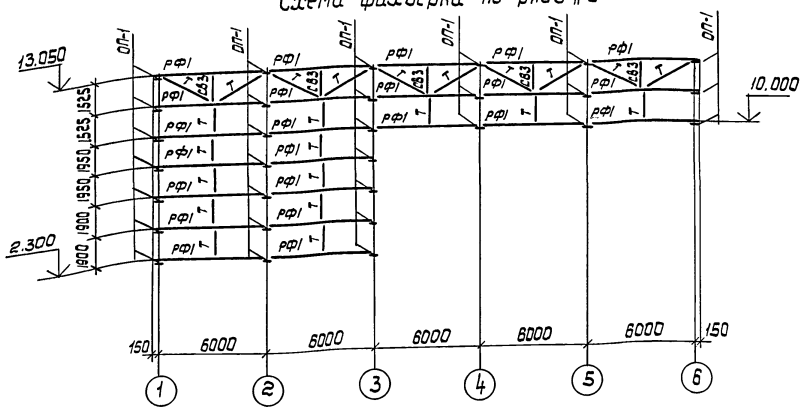

Схема фахверка по ряду „Е"

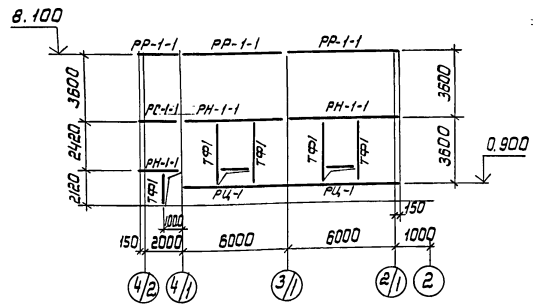

Схема фахверка по оси 4а

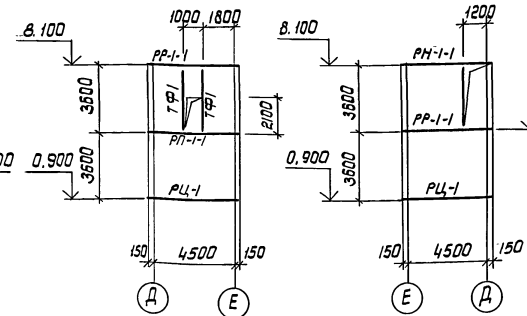

Схема фахверка по оси 2

Схема фахверка по ряду „Б"

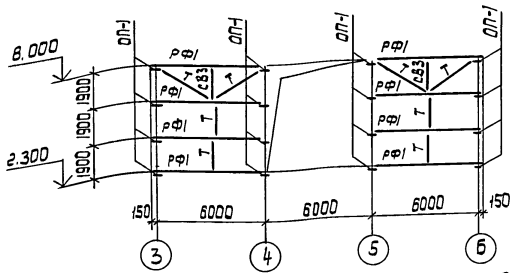

Схема фахверка по ряду „А"

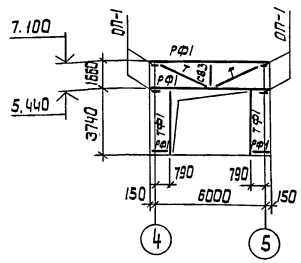

Схема фахверка по оси 4,5

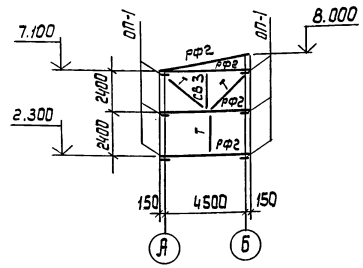

Схема фахверка по ряду „Д"

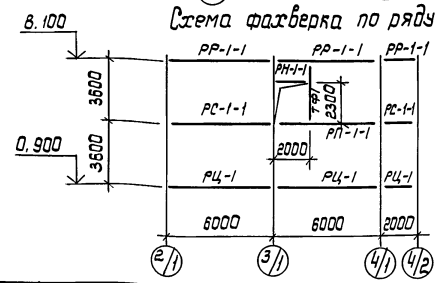

1. Общие указания на листах 1, 2.
2. Ведомость элементов на листе 17.
3. Конструкцию ригелей РР-1-1; РН-1-1; РЦ-1; РП-1-1 принимать по серии 1.432.2-17.

Привязан:

Инв. №

Нач. отд.	Крыжева	
Н. контр.	Шейнич	
Гл. констр.	Шейнич	
Гл. инж. пр.	Мельниченко	
Рук. груп.	Бернштейн	
Проверил	Бернштейн	
Исполнил	Сокиренко	

ТП 708 - 65.91 КМ

Блок механизированных приемных пунктов для разгрузки ж/д. вагонов и самосвалов с годовым грузооборотом 136 тыс. т

Стадия	Лист	Листов
Р	16	

Схема фахверка по ряду „Г"; „Б"; „Е"; „Б"; „А" по оси 1, 2, 4, 5, 6, 4а

Укрниипроектстальконструкция

Взам. инв. № | Подпись и дата | Инв. № подл.

22 - 22

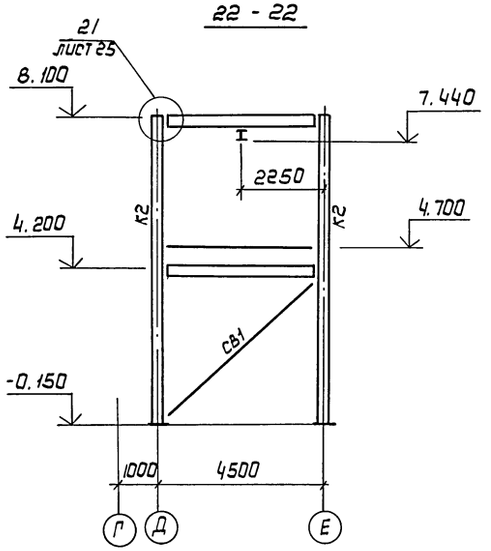

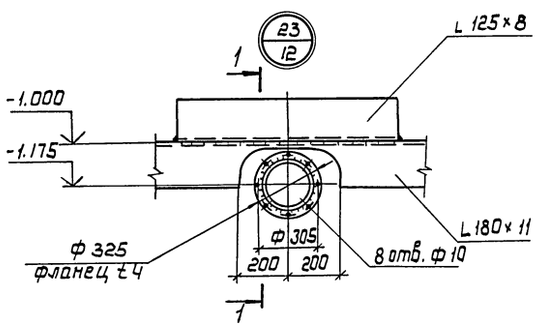

1 — 1

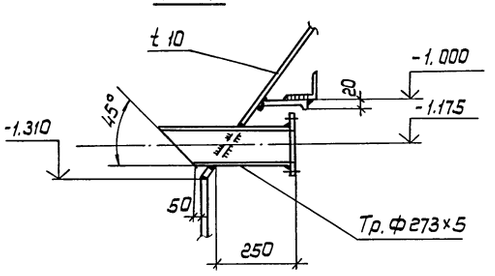

1	2	3	4	5	6	7	8	9
СГ1	L		L 70×5				С 255	
СГ2	L		L 80×8				С 255	
СГ3	⊥L		2L 125×8				С 245	
СТ1	L		L 75×6				С 245	
СТ2	⊣⊢		2L 100×7				С 245	
СТ3	L		L 140×9				С 245	
СТ4	L		L 100×7				С 245	
СТ5	[		[12				С 245	
СВ1	⊣⊢		2L 140×9				С 245	
СВ2	⊥L		2L 125×8				С 245	
СВ3	L		L 75×6				С 245	
МР1	I		I 45М			12.0	С 255	
МР2	I		I 24М			1.8	С 255	
П1	⊥L		2L 63×5			6.0	С 245	
СТ6	I		I 30К1	17.1	20.0	14.0	С 245	
Р2	T		Р43				М 71	Рельс железнодорожный
Н	—		Рифл. t4				С 235	
ТФ1	[		[20				С 245	
РФ1	[		Гн [160×80×5				С 235	
РФ2	[		[20				С 245	
Отбой-ник	\		Сечение сложное				С 245	
С1	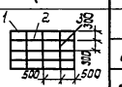	1	L 90×6				С 245	
		2	— 90×6				С 245	
		3	⌀ 10				С 235	
С2	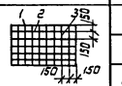	1	L 70×5				С 245	
		2	— 70×6				С 245	
		3	⌀ 8				С 235	
Л	Л×В 45°						С 235	Серия 1.450.3-6 Вып. 0; 1
	Л×В 60°						С 235	
П	П×В						С 235	
ПП	ЭПП×, ЭСП×; ЭБП×; СП×						С 235	
ПЛ	ЭПЛ×-45 ЭСЛ×45 СЛ×						С 235	
С	СХ28						С 235	
С3	ПО СХ82						С 235	
Н1	—		t3					
РР-1-1			Сечение сложное					Серия 1.432.2-17
РС-1-1								
РН-1-1								
РЦ-1								
РП-1-1								

Ведомость элементов

Марка	Сечение			Опорные усилия			Марка металла	Примечания
	Эскиз	Поз.	Состав	M тсм	N тс	A тс		
1	2	3	4	5	6	7	8	9
К1	I		I 50Ш2		-48,6		С345-3	
К2	I		I 30Ш1		-36,0		С 245	
К3	I		I 26Ш1		-68,0		С 245	
Б1		1	I 50Ш2				С345-3	
		2	t 10				С 245	
		3	t 10				С 245	
Б2	I		I 50Ш2				С345-3	
Б3		1	I 50Ш2				С345-3	
		2	t 10				С 245	
		3	t 10				С 245	
Б4		1	I 50Ш2				С345-3	
		2	t 10				С 245	
		3	t 10				С 245	
Б5		1	-350×25				С 255	
		2	-439×14				С 255	
Б6	I		I 40Б1			10,0	С 255	
Б7	I		I 23Б1			4,0	С 245	
Б8	[		[16			1,0	С 245	
Б9	[		[20			3,0	С 245	
Б10	[		[12			1,0	С 245	
Б11	[		[40	9,0		8,0	С 245	
Б12	I		I 35Ш1			10,0	С 245	
Б13	I		I 50Ш2	28,0	4,0	15,0	С345-3	
Б14	I		I 26Ш1			8,0	С 245	
Б15	[		[30			8,0	С 245	
Б17	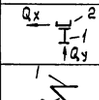	1	I 45Б1			Q_x=13,7	С 255	
		2	[30			Q_y=18,4	С 245	
КР		1	[16				С 245	
		2	2L 80×6				С 255	
Т	•		⌀ 10				С 235	
УП	L		L 125×8				С 245	по серии 1.426.2-6 В.1
ОП1	L		L 160×10				С 245	
Р1	⊥L		2L 125×8				С 245	
ПР1	[		2н [160×80×5				С 235	
ПР2	⊐[		2 [160×80×5				С 235	
В		1	t 10				С 245	
		2	L 80×11				С 245	

1. Общие указания на листах 1.2.
2. Разрез 22-22 замаркирован на листе 7.
3. Крепление балок производить по серии 2.440-2 В.1

Привязан:

Инв. №

Нач.отд	Крыжова		
Н.контр.	Шейнич		
Гл.констр	Шейнич		
Гл.инж.пр.	Мельниченко		
Рук.груп.	Бернштейн		
Проверил	Бернштейн		
Исполнил	Соколенко		

ТП 708-65.91 КМ

Блок механизированных приемных бункеров для разгрузки ж/д. вагонов и самосвалов с годовым грузооборотом 136 тыс. т.

Стадия	Лист	Листов
Р	17	

Ведомость элементов
Разрез 22-22; узел 23

Укрниипроектсталь конструкция

Инв. № подл. | Подпись и дата | Взам. инв. №

Альбом 2

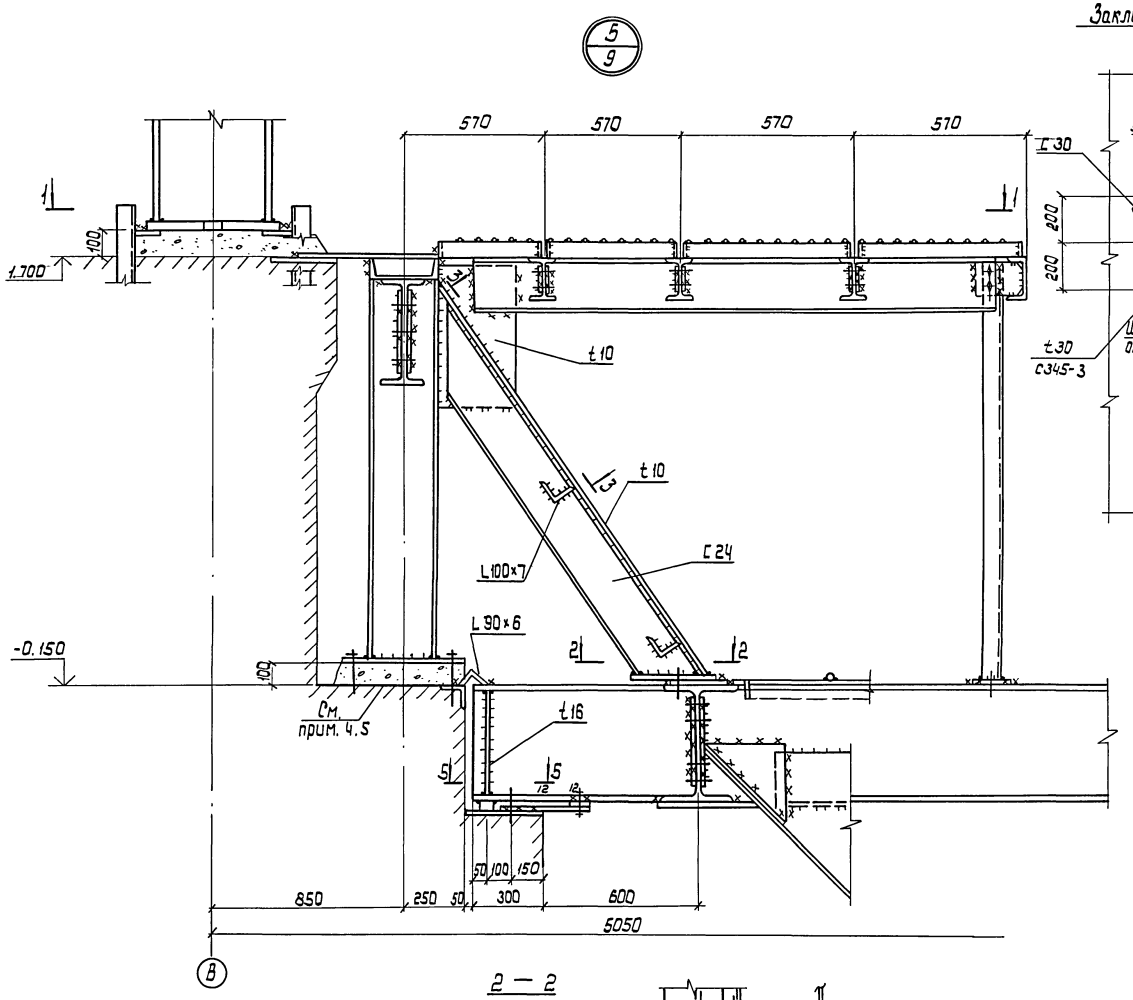

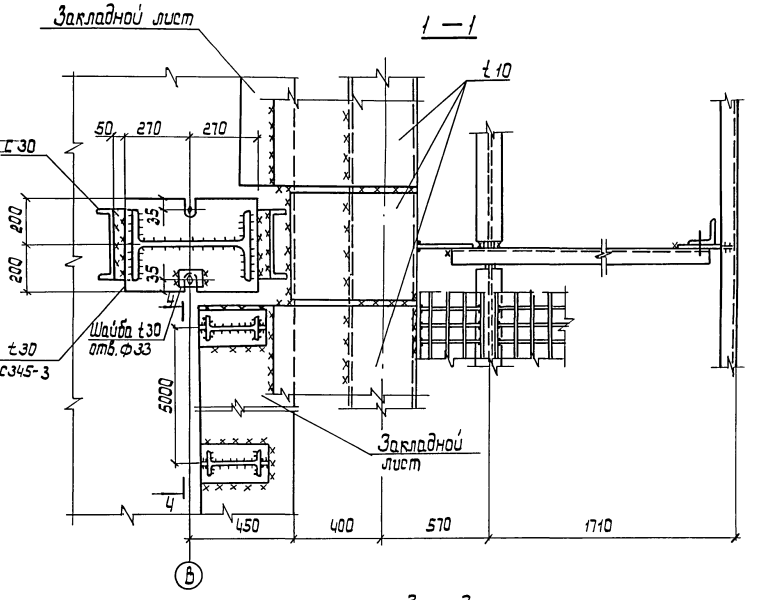

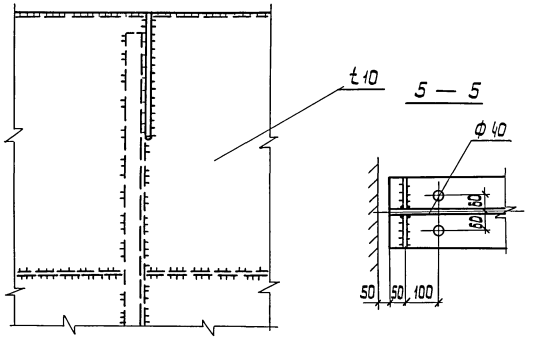

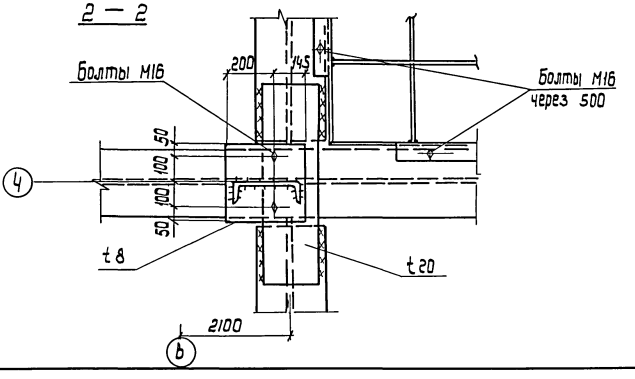

4. Приварку ствола колонны к опорной плите выполнять полуавтоматической сваркой в углекислом газе с контролем качества шва.
5. Опорная плита в зоне приварки ствола колонны должна быть подвергнута ультразвуковому дефектоскопическому контролю на наличие внутренних расслоев, грубых шлаковых включений и т.п.

1. Общие указания на листах 1,2.
2. Ведомость элементов на листе 17.
3. Разрез 4-4 на листе 19

				ТП 708 - 65. 91 КМ			
Нач. отд.	Крыжба			Блок механизированных приемных пунктов для разгрузки ж/д. вагонов и самосвалов с годовым грузооборотом 136 тыс. т	Стадия	Лист	Листов
Н. контр.	Шейнич				Р	18	
Гл. констр.	Шейнич						
Гл. инж. пр.	Мельниченко						
Рук. груп.	Бернштейн			Узел 5	Укрниипроектсталь-конструкция		
Проверил	Бернштейн						
Исполнил	Соколенко						

Привязан:

Инв. №

Инв. № подл. | Подпись и дата | Взам. инв. №

Ц00025-02 43

Альбом 2

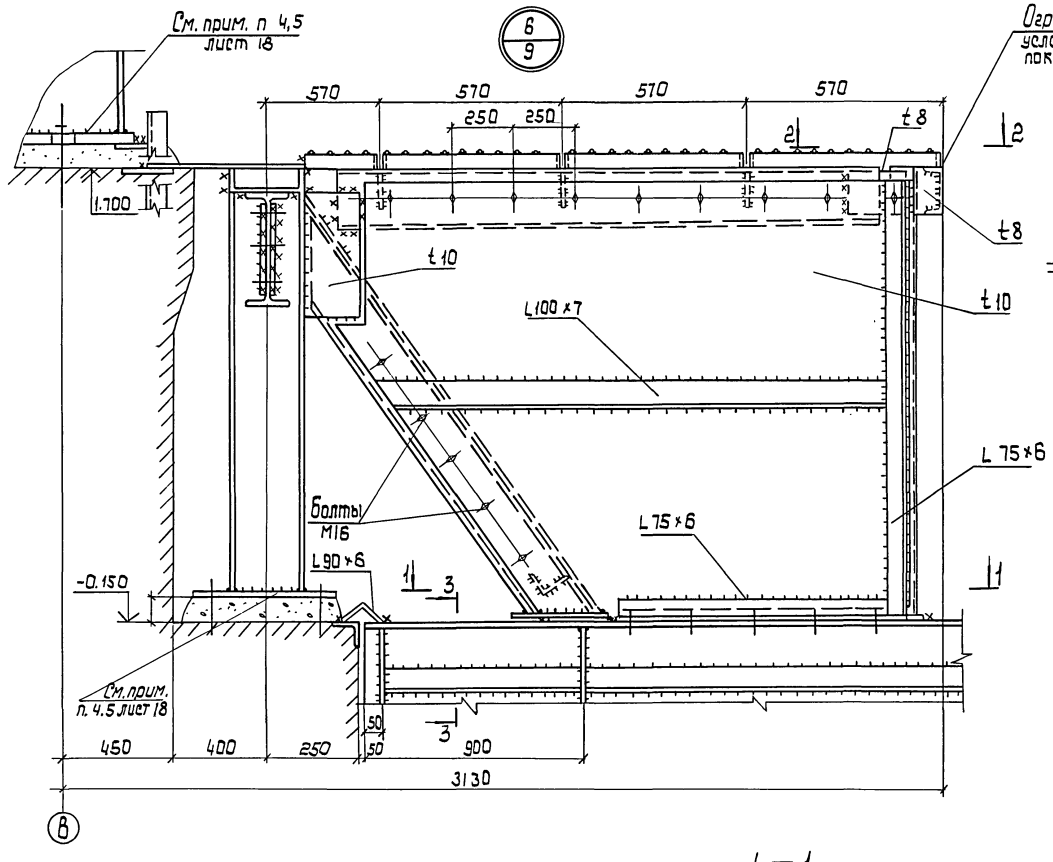

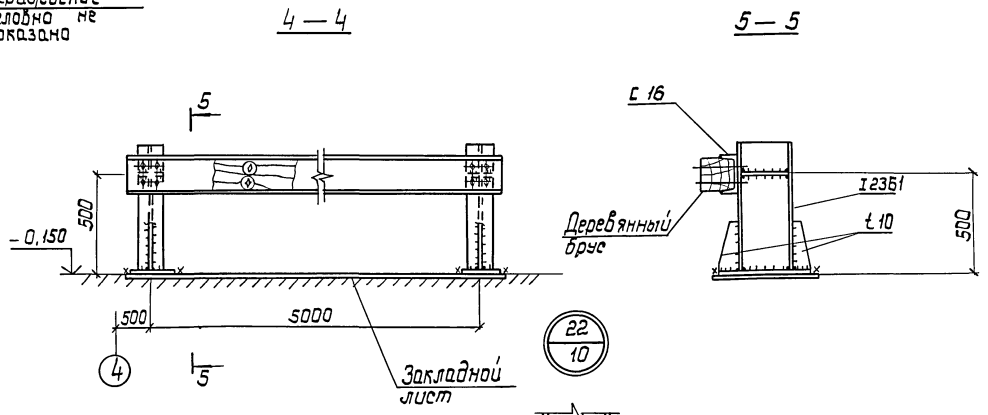

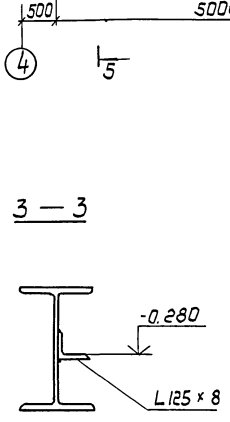

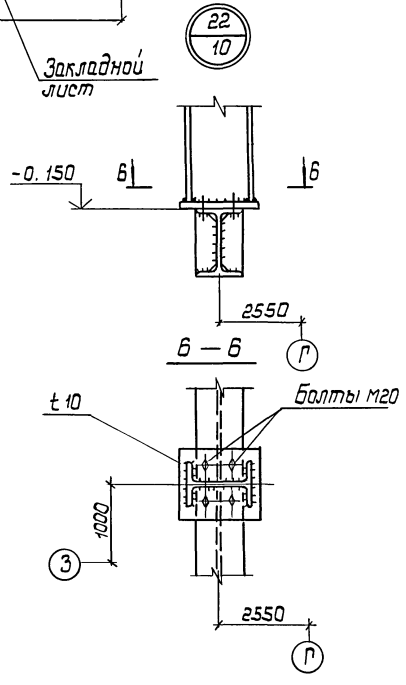

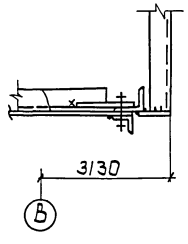

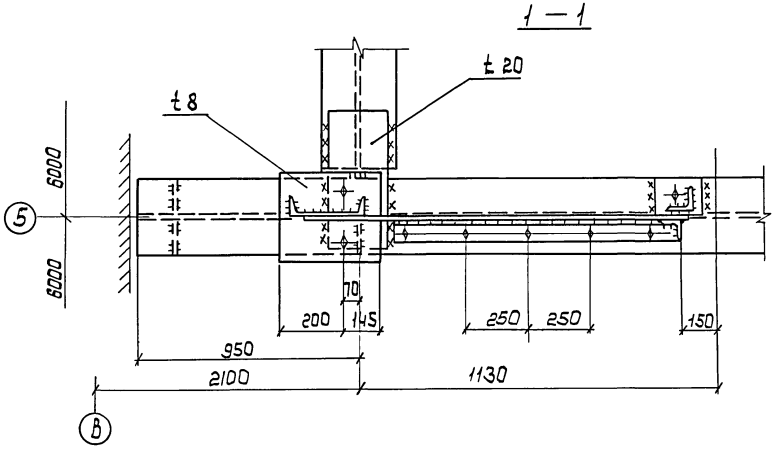

1. Разрез 4-4 замаркирован на листе 18.
2. Общие указания на листах 1,2.
3. Ведомость элементов на листе 17.

				ТП 708-65.91 КМ		
Нач.отд.	Крыжба					
Н.контр.	Шейнич			Блок механизированных приемных пунктов для разгрузки ж/д вагонов и самосвалов с годовым грузооборотом 136 тыс. т	Стадия	Лист	Листов
Гл.констр.	Шейнич				Р	19	
Гл.инж.пр.	Мельниченко						
Рук.груп	Бернштейн			Узел 6, 22	Укрниипроектсталь-конструкция		
Проверил	Бернштейн						
Исполнил	Сакаленко						

Привязан:

Инв. №

Инв. № подл. | Подпись и дата | Взам. инв. №

Альбом 2

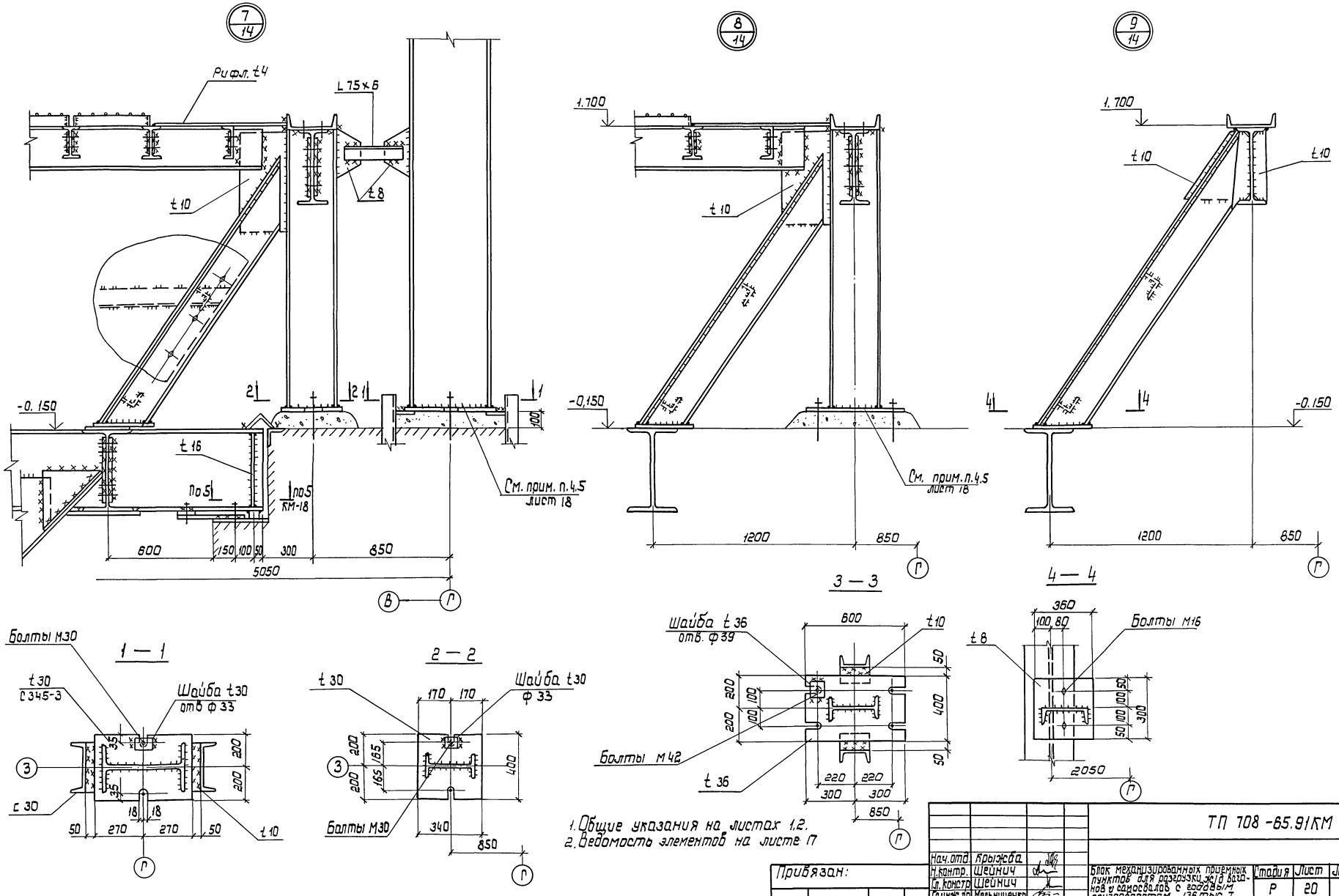

1. Общие указания на листах 1,2.
2. Ведомость элементов на листе 17

Нач.отд.	Крыжба		ТП 708-65.91КМ
Н.контр.	Шейнич		
Гл.констр	Шейнич		Блок механизированных приемных пунктов для разгрузки ж/д вагонов и самосвалов с годовым грузооборотом 136 тыс.т
Гл.инж.пр	Мельниченко		Стадия: Р; Лист: 20; Листов:
Рук.груп	Бернштейн		Узлы 7, 8, 9
Проверил	Бернштейн		Укрниипроектсталь-конструкция
Исполнил	Соколенко		

Привязан:

Инв. №

Инв. № подл. | Подпись и дата | Взам. инв. №

Альбом 2

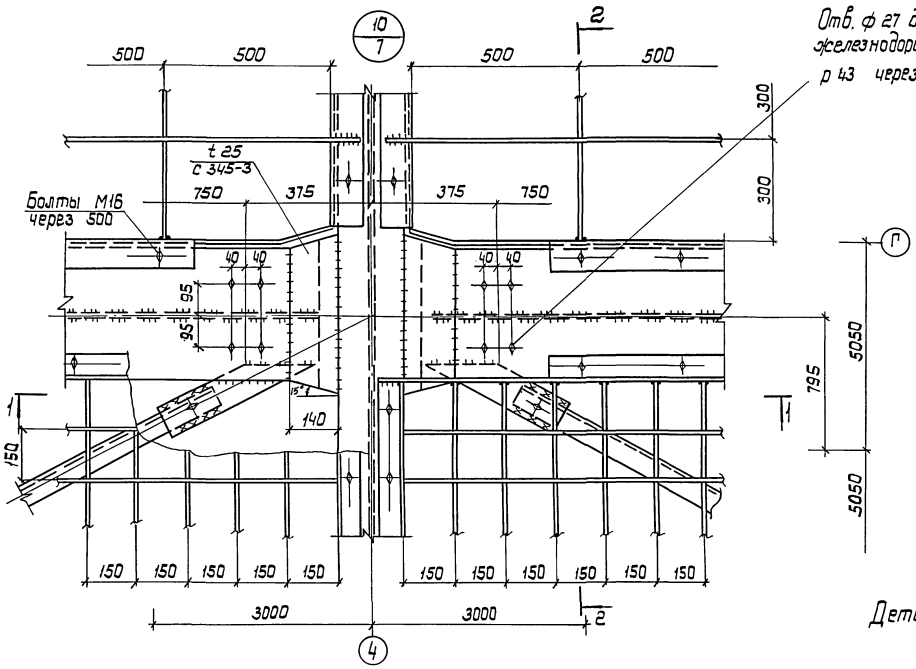

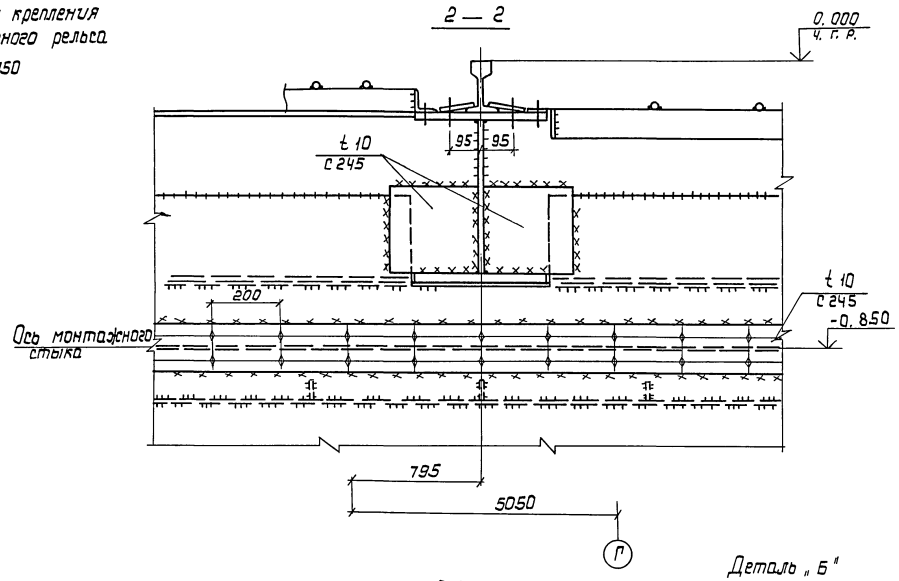

Деталь „А"

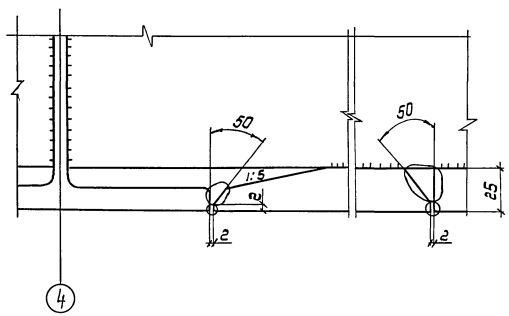

Деталь „Б"

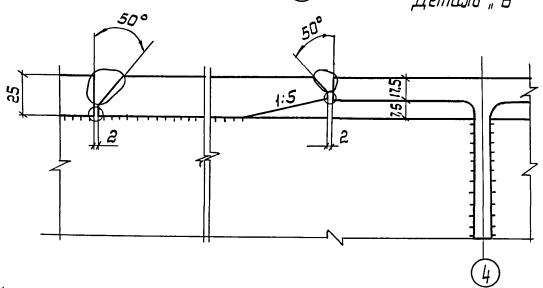

1 — 1

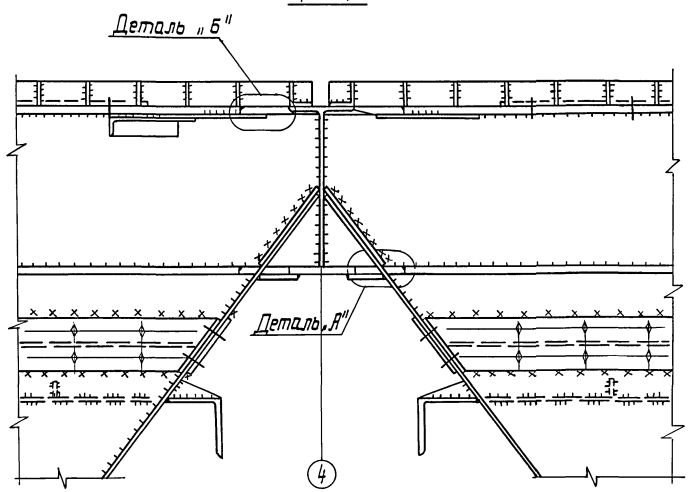

1. Общие указания на листах 1.2.
2. Сварные швы принимать по усилиям, обозначенных в табл. „ведомость элементов".
3. Качество стыковых равнопрочных сварных швов необходимо контролировать 100% ным УЗД.
4. Ведомость элементов на листе 17

				ТП 708 - 65. 91 КМ		
Нач. отд.	Крыжба					
Н. контр.	Шейнич			Блок механизированных приемных пунктов для разгрузки зер. вагонов с самовыв. и боковым оборотом 136 тыс. т	Стадия: Р	Лист: 21	Листов:
Гл. констр.	Шейнич					
Гл. инж. пр.	Мельниченко					
Рук. груп.	Бернштейн			Узел 10	Укрниипроектстальконструкция	
Проверил	Бернштейн					
Исполнил	Соколенко					

Привязан:

Инв. №

Инв. № подл. | Подпись и дата | Взам. инв. №

400025-02 46

Альбом 2

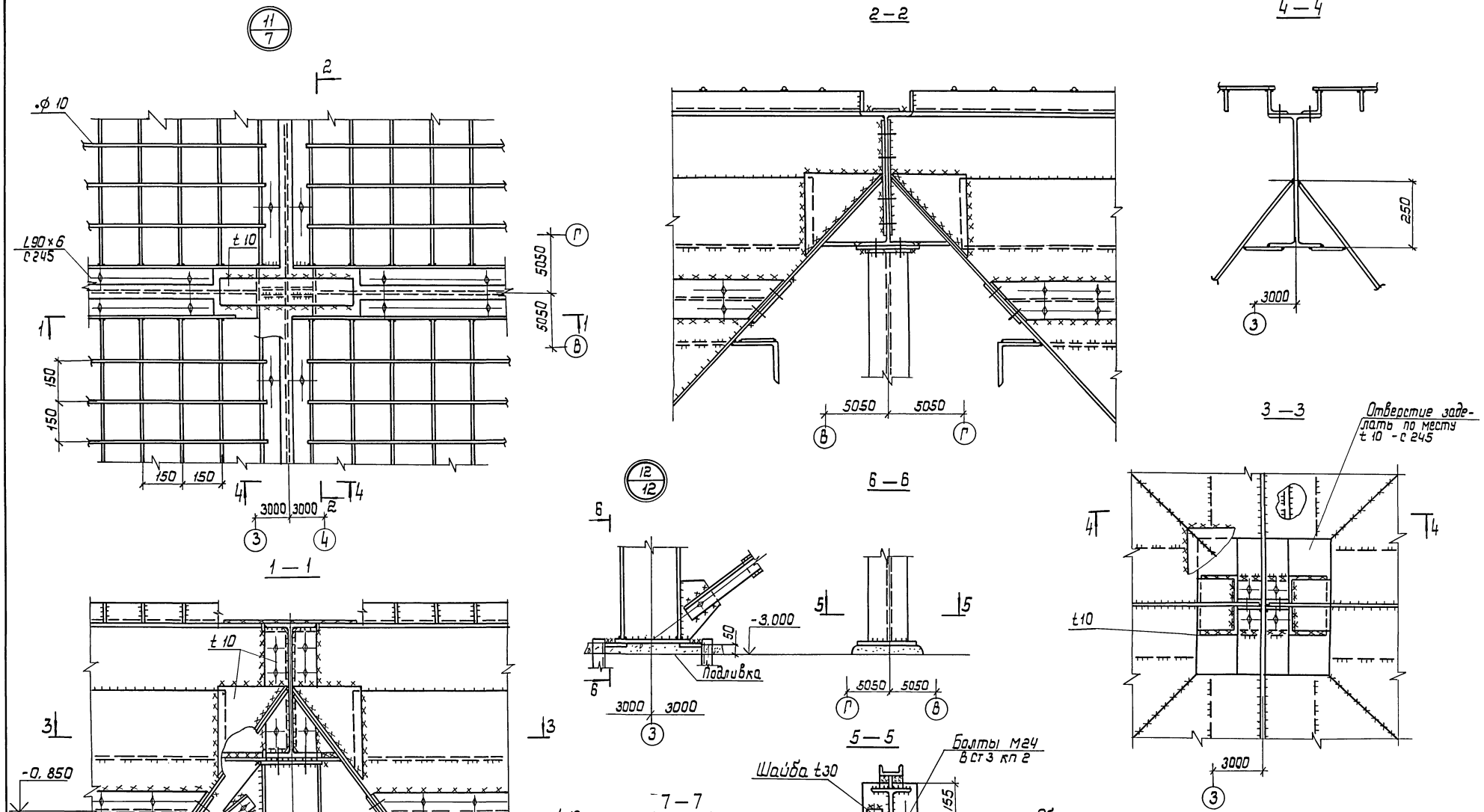

1. Общие указания на листах 1, 2.
2. Сварные швы принимать по усилиям, обозначенных в табл. „Ведомость элементов" на листе 17

				ТП 708 -65.91 КМ		
Нач. отд.	Крыжба					
Н. контр.	Шейнич			Блок механизированных приемных пунктов для разгрузки ж/д вагонов и самосвалов с годовым грузооборотом 136 тыс. т	Стадия	Лист	Листов
Гл. констр.	Шейнич				Р	22	
Гл. инж. пр.	Мельниченко						
Рук. груп.	Бернштейн			Узлы 11, 12	Укрниипроектсталь-конструкция		
Проверил	Бернштейн						
Исполнил	Соколенко						

Привязан:

Инв. №

Инв. № подл. | Подпись и дата | Взам. инв. №

Альбом 2

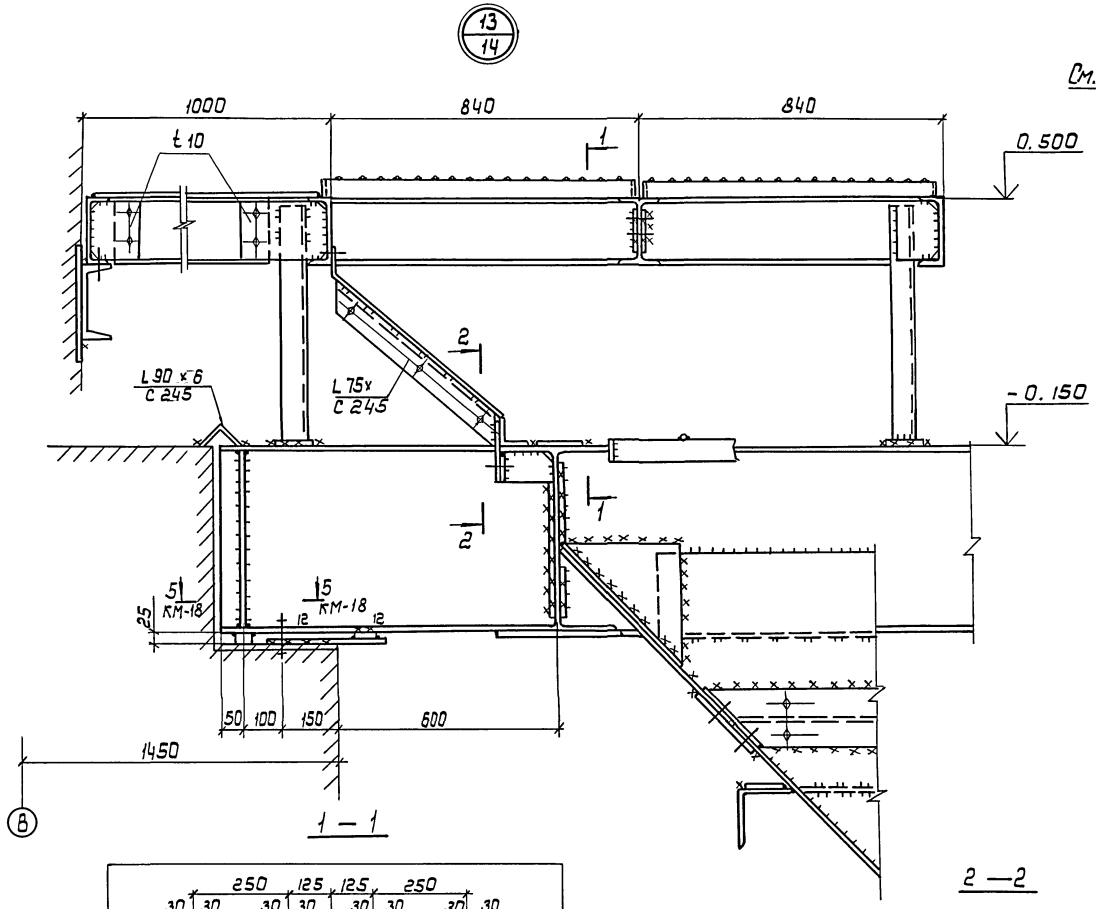

1 — 1

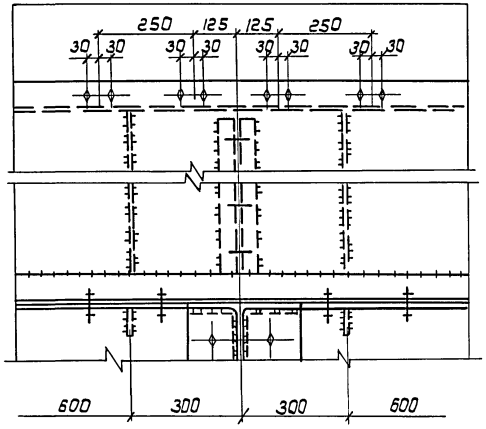

2 — 2

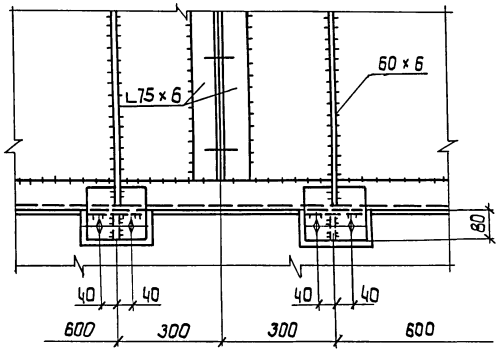

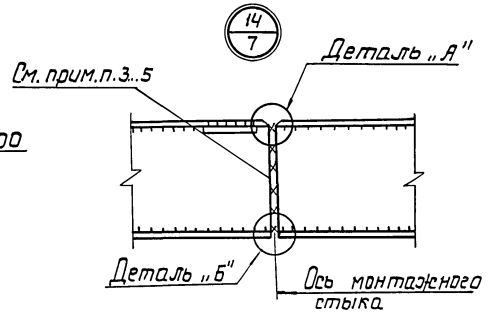

4 — 4

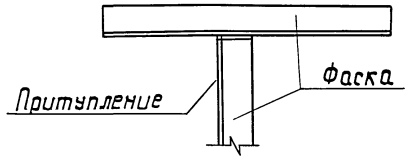

5 — 5

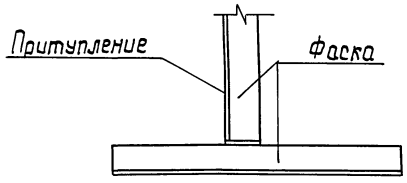

Деталь „А"

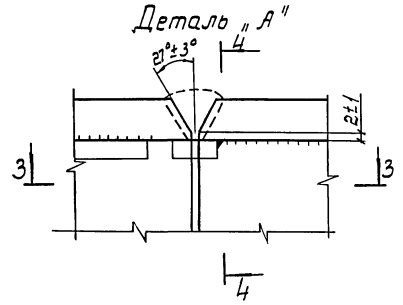

Деталь „Б"

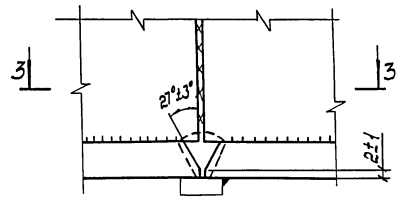

3 — 3

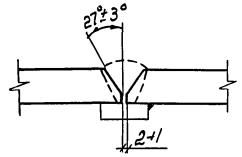

1. Общие указания на листах 1, 2.
2. Ведомость элементов на листе 17.
3. В начале выполняется сварка стенки балки, затем полок.
4. Швы поясов балки начинать и заканчивать на выводных планках (сталь С 255), после сварки выводные планки на нижнем поясе балки и места среза зачистить заподлицо с краем полки балки.
5. Контроль качества сварных швов осуществляется ультразвуком.

Привязан:

Инв. №

				ТП 708 - 65.91 КМ		
Нач. отд	Крыжева					
Н. контр.	Шейнич			Блок механизированных приемных пунктов для разгрузки эст'в вагонов и самосвалов с годовым грузооборотом 135 тыс. т	Стадия	Лист	Листов
Гл. констр.	Шейнич				Р	23	
Гл. инж. пр.	Мельниченко						
Рук. груп.	Бернштейн			Узлы 13, 14	Укрниипроектстальконструкция		
Проверил	Бернштейн						
Исполнил	Соколенко						

Инв. № подл. | Подпись и дата | Взам. инв. №

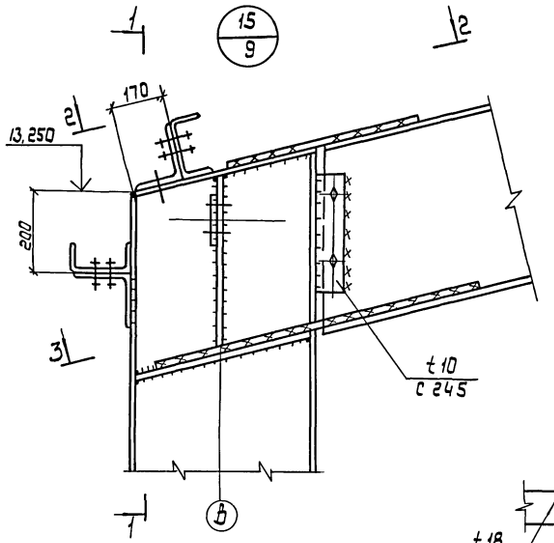

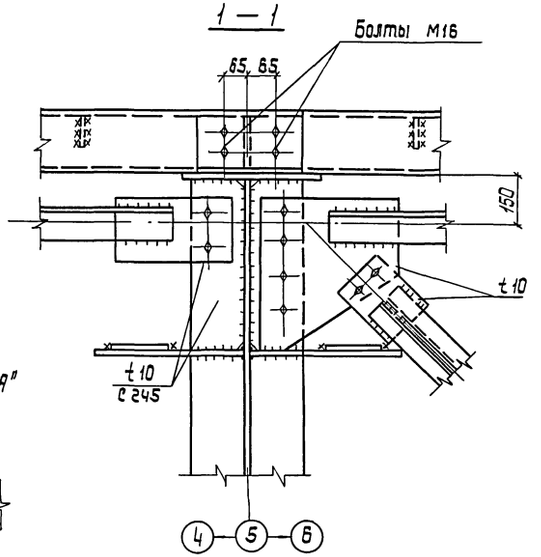

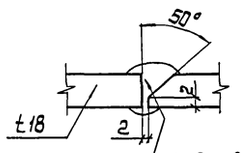

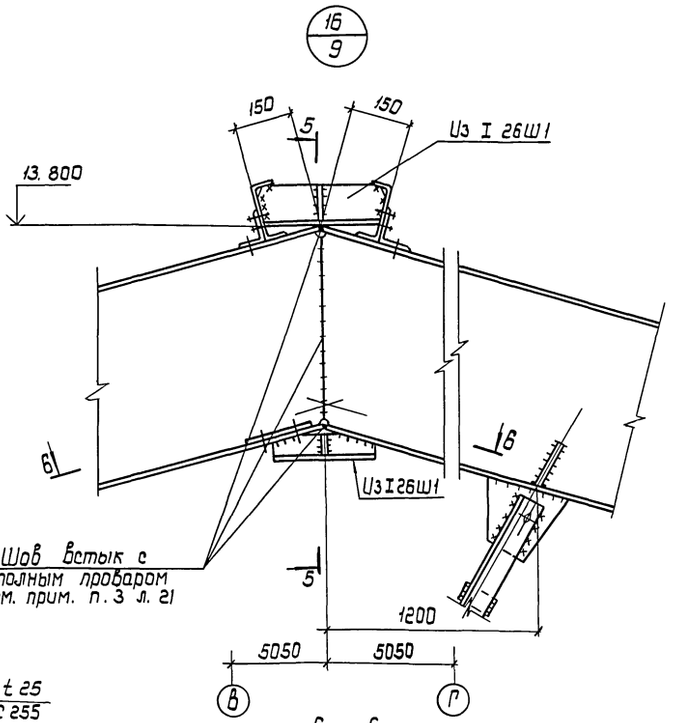

5 — 5 (только для осей 3-4)

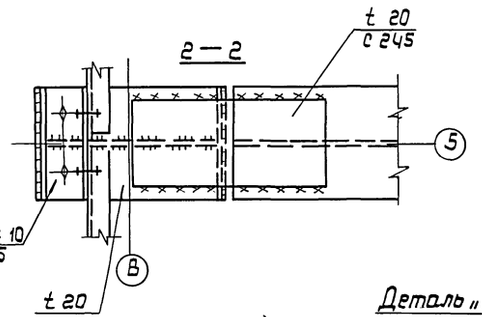

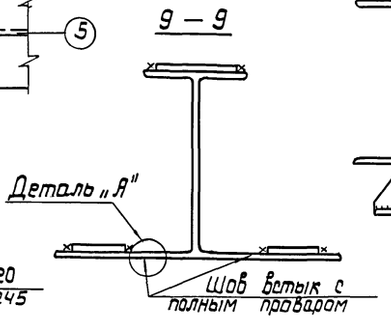

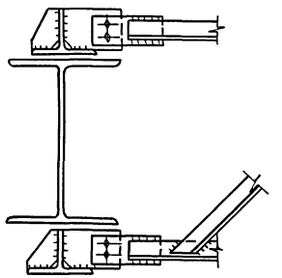

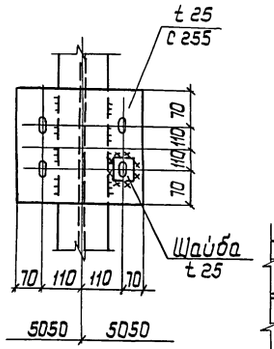

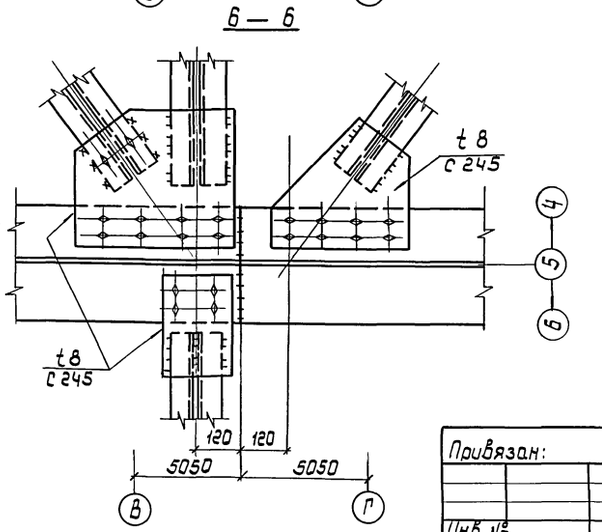

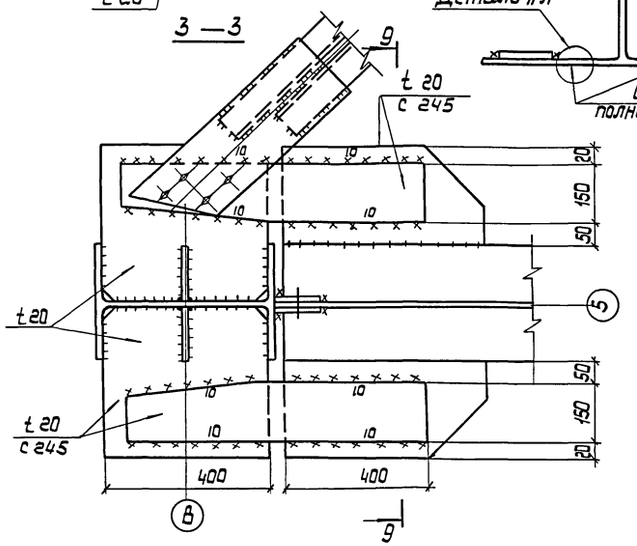

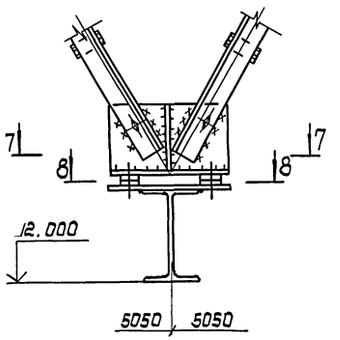

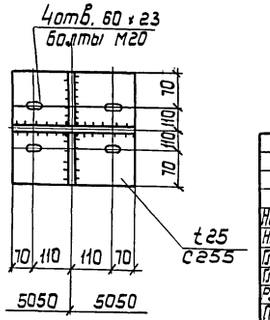

Привязан:

Инв. №

			ТП 708 - 65.91 КМ		
Нач. отд	Крыжова				
Н. контр.	Шейнич		Блок механизированных приемных пунктов для разгрузки ж/д вагонов и самосвалов с годовым грузооборотом 136 тыс. т	Стадия: Р	Лист: 24	Листов:
Гл. констр.	Шейнич					
Гл. инж. пр.	Мельниченко					
Рук. групп	Бернштейн		Узлы 15...17	Укрниипроектсталь-конструкция		
Проверил	Бернштейн					
Исполнил	Соколенко					

Инв. № подл. | Подпись и дата | Взам. инв. №

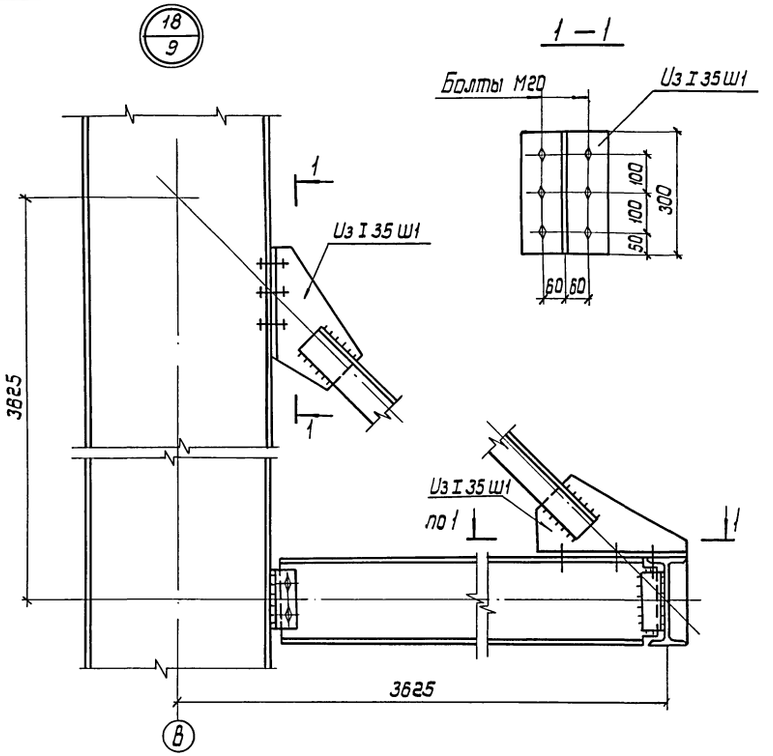

Узел крепления железнодорожных рельсов к вздовым балкам

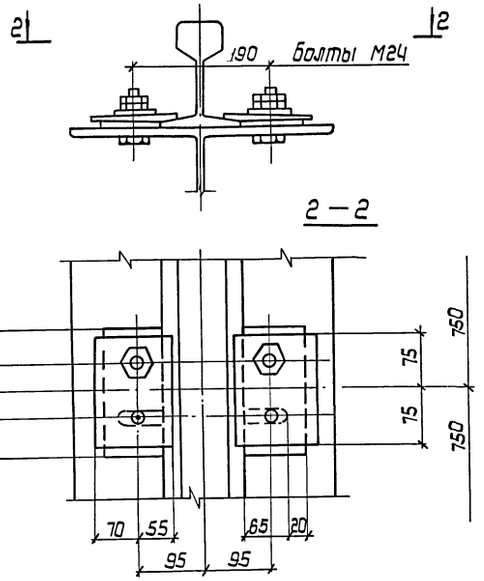

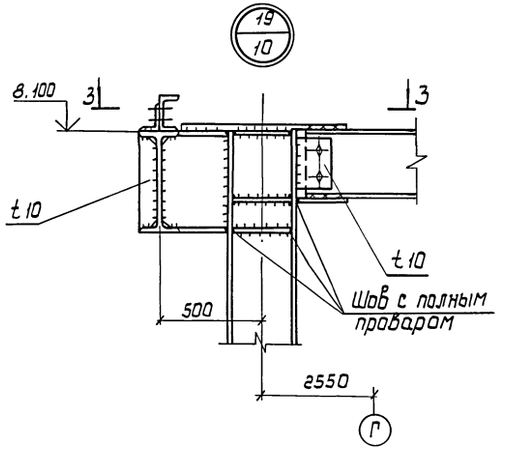

3 — 3

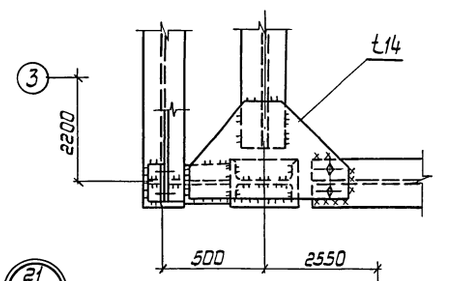

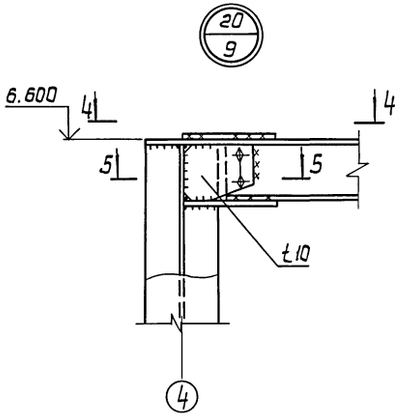

4 — 4

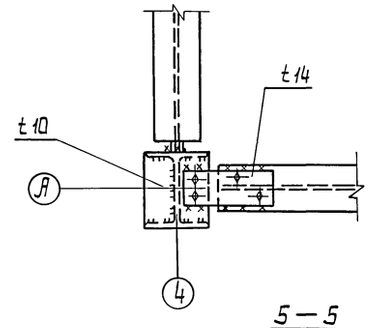

5 — 5

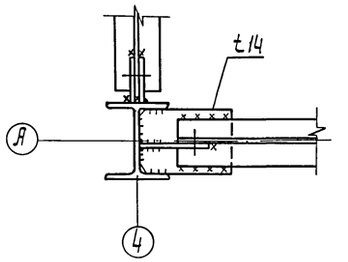

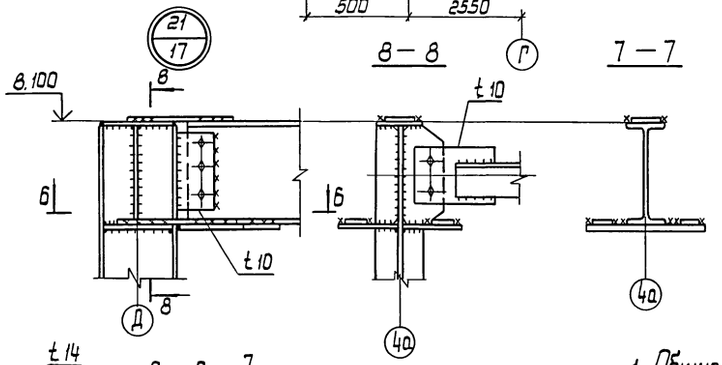

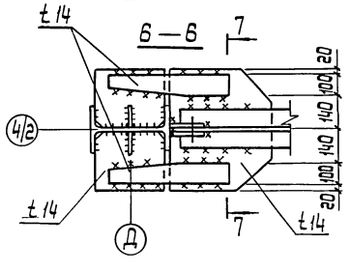

1. Общие указания на листах 1, 2.
2. Ведомость элементов на листе 17

				ТП 708-65.91 КМ		
Нач. отд.	Крыжева		Блок механизированных приемных пунктов для разгрузки ж.д вагонов и самосвалов с годовым грузооборотом 1,36 тыс. т.	Стадия	Лист	Листов
Н. контр.	Шейнич			Р	25	
Гл. констр.	Шейнич					
Гл. инж. пр.	Мельниченко					
Рук. груп.	Бернштейн		Узлы 18 ... 21	Укрниипроектсталь-конструкция		
Проверил	Бернштейн					
Исполнил	Соколенко					

Привязан:

Инв. № подл.

Инв. №

Подпись и дата | Взам. инв. №

gost.e-ecolog.ru