Фрезы полукруглые выпуклые ОСТ НКТП 3659

Пример обозначения фрезы полукруглой выпуклой с $R = 8$ *мм*:

ФРЕЗА 8 ОСТ НКТП 3659

мм

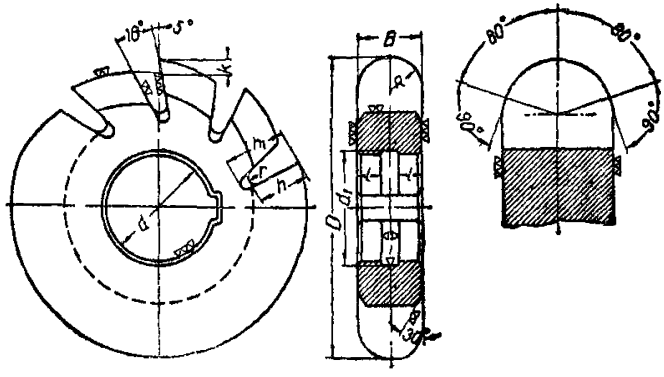

R	D ном.	D доп.	d	B ном.	B доп.	Z число зуб.	h	h_1	k	r	d_1	l
1,5	45	B_8 ОСТ 1010	16	3	± 0,05	14	4,5	—	1,5	1	—	—
2	45		16	4		14	5	—	1,5	1	—	—
2,5	55		22	5		14	6	—	2	1	—	—
3	55		22	6	± 0,07	14	6,5	—	2	1	—	—
4	60		22	8		12	8	—	2,5	1,5	—	—
5	60		22	10		12	9	—	2,5	1,5	—	—
6	65		22	12		12	10,5	—	3	1,5	—	—
(7)	65		22	14	± 0,1	12	11,5	—	3	1,5	—	—
8	75		27	16		10	14	—	4	2	—	—
(9)	80		27	18		10	15,5	—	4,5	2	—	—
10	85		27	20		10	14,5	17	4,5	2	—	—
12	90		27	24		10	17	20	5	2	29	8

1. Основные размеры: R, D, d и B — обязательные; остальные ориентировочные.
2. Допуски на d и размеры шпоночного паза — по ОСТ 1489.
3. В порядке отдельных заказов фрезы изготовляются с боковыми выточками (для глубокого фрезерования) и с основными размерами по указанию заказчика.
4. Фрез с размерами R, заключенными в скобки, по возможности не применять.

gost.e-ecolog.ru

Внесен Главстанкоинструментом. Утвержден 11/VII 1937 г.
Срок введения 1/X 1937 г.

gost.e-ecolog.ru