Фрезы угловые

для канавок затылованных фрез с прямым зубом

ОСТ НКТП 3654

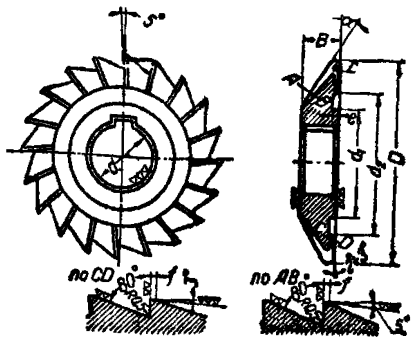

Пример обозначения фрезы угловой с D=60 *мм* и α=30°:

ФРЕЗА 60×30° ОСТ НКТП 3654

мм

D ном.	D доп.	B ном.	B доп.	d	α	d_1	d_2	e	r	Z число зубьев	f
60	B_8 ОСТ 1010	6	±0,150	22	18°	35	42	1,5	1	20	0,8
		7	±0,180		22°						
		8			(25°)						
		9			30°						
75		9	±0,180	22	18°	35	46	2	1,5	22	0,8
		11	±0,215		22°						
		12			(25°)						
		14			30°						
90		11	±0,215	27	18°	45	65	2	2	24	1
		13			22°						
		14			(25°)						
		16			30°						

1. Основные размеры: D, B, d и угол α—обязательные; остальные—ориентировочные.
2. Допуск на d и размер шпоночной канавки по ОСТ 1489.
3. Фрезы изготовляются праворежущими; леворежущие—по заказу.
4. Фрез с углами, поставленными в скобки, по возможности не применять.
5. При промере размера B универсальным мерительным инструментом или нормальным калиром установленные предельные отклонения допускается округлять в пределах поля допуска.

gost.e-ecolog.ru

Внесен Главстанкоинструментом. Утв. 11/VII 1937 г. Срок введения 1/X 1937 г.

gost.e-ecolog.ru