Фрезы торцевые насадные

с крупным зубом

ОСТ / НКТП 3596

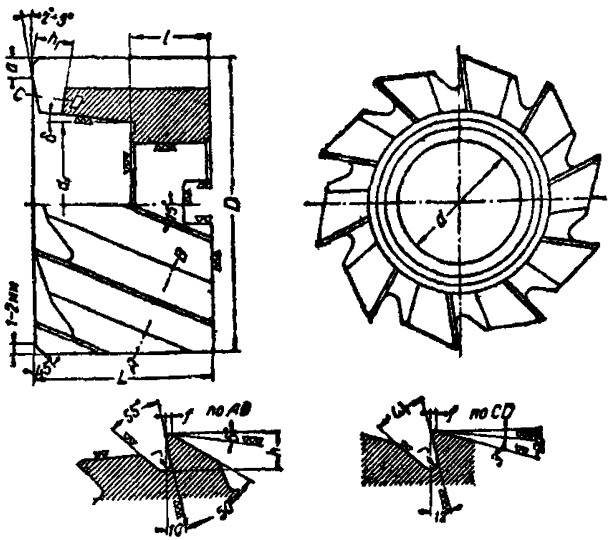

Пример обозначения фрезы с $D=75$ *мм*:

ФРЕЗА 75 ОСТ / НКТП 3596
мм

D ном.	D доп.	d	L ном.	L доп.	l	d_1	Z число зуб.	h	h_1	ω_1	f	δ	a	r
60	B_8 ОСТ 1010	27	40	+0,80	20	35	10	7	7	35°	0,8	0°	5	2
75		32	45	+0,80		42		8	8		1	5°	7	
90		32	50	+0,80			12	10	10	30°			8	—
110		40	60	+0,950	25	55		12	12		1,2	10°		3

1. Основные размеры D, d, L, l и d_1 — обязательные; остальные ориентировочные.
2. Фрезы изготовляются праворежущими, с правой спиралью; изменение направления резания или направления спирали оговаривается заказом.
3. Допуск на d и размеры шпоночной канавки—по ОСТ/НКТП 2874.
4. Технические условия на торцевые фрезы см. ОСТ/НКТП 2812.
5. Фрезы ∅ 90 и 110 *мм* изготовляются цельными только по особому заказу, при невозможности получения их со вставными ножами.
6. При промере размера L универсальным мерительным инструментом или калибром установленные предельные отклонения допускается округлять в пределах поля допуска.

gost.e-ecolog.ru

Внесен Главстанкоинструментом. Утв. 11/VII 1937 г. Срок введения 1/X 1937 г.

gost.e-ecolog.ru