# Фрезы торцевые насадные

## с мелким зубом

**ОСТ / НКТП 3595**

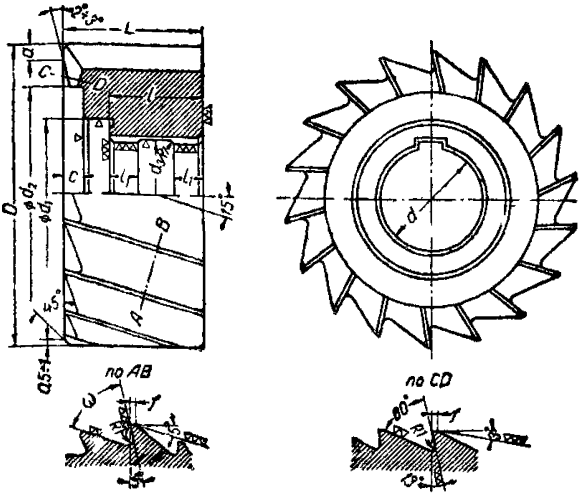


Пример обозначения фрезы с $D=75$ *мм* и $L=35$ *мм*:

*ФРЕЗА* $75\times35$ *ОСТ / НКТП 3595*

*мм*

| D ном. | D доп. | d | L ном. | L доп. | l | $d_1$ | $d_2$ | $d_3$ | $l_1$ | C | L число зуб. | ω | f | a |
|---|---|---|---|---|---|---|---|---|---|---|---|---|---|---|
| 40 | $B_8$ ОСТ 1010 | 16 | 20 | +0,650 | 12 | 24 | — | 18 | — | — | 12 | 80° | 0,8 | 3 |
| | | | 40 | +0,80 | 30 | | | | 8 | | | | | |
| 50 | | 22 | 25 | +0,650 | 15 | 32 | — | 24 | — | — | 14 | 75° | | |
| | | | 50 | +0,80 | 38 | | | | 10 | | | | | |
| 60 | | 27 | 30 | +0,650 | 18 | 40 | — | 29 | — | — | 16 | 70° | | 4 |
| | | | 60 | +0,950 | 48 | | | | 13 | | | | | |
| 75 | | 27 | 35 | +0,80 | 22 | | 55 | 29 | 8 | 5 | 18 | | 1 | |
| | | | 75 | +0,950 | 62 | | | | 15 | | | | | |
| 90 | | 32 | 35 | +0,80 | 20 | 50 | 60 | — | — | 5 | 20 | 65° | 12 | 6 |
| 110 | | | | | | | 80 | — | — | 5 | 22 | | | |

1. Основные размеры: $D$, $d$, $L$, $l$ и $d_1$—обязательные; остальные ориентировочные.
2. Фрезы изготовляются праворежущими, с правой спиралью; изменение направления резания или направления спирали оговаривается заказом.
3. Допуск на $d$ и размеры шпоночной канавки по ОСТ 1489.
4. Технические условия на торцевые фрезы см. ОСТ/НКТП 2812.
5. Фрезы ∅ 90 и 110 *мм* изготовляются по особому заказу при невозможности получения их со вставными ножами.
6. При промере размера $L$ универсальным мерительным инструментом или ...м калибром установленные предельные отклонения допускается округлять в пределах поля допуска.

*Внесен Главстанкоинструментом. Утв. 11/VII 1937 г. Срок введения 1/X 1937 г.*

gost.e-ecolog.ru