Фрезы цилиндрические с крупным зубом

ОСТ / НКТП 3593

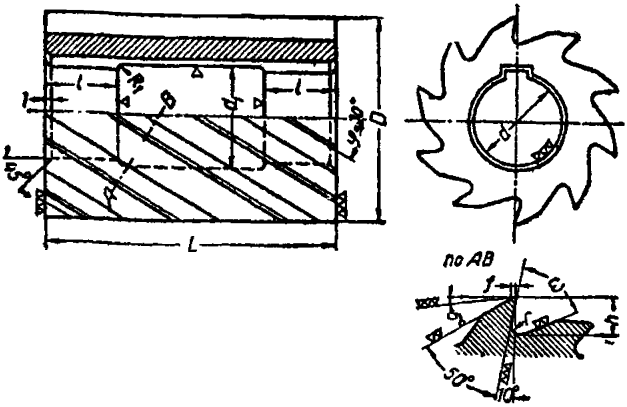

Пример обозначения фрезы с $D=60$ *мм* и $L=75$ *мм*:

ФРЕЗА 60×75 ОСТ / НКТП 3593

мм

D ном.	D доп.	d	L ном.	L доп.	Z число зуб.	h	ω	f	r	d_1	l
			50	+0,620							13
			60	+0,740							15
60		27	75			8		0,8		29	18
			60	+0,740			60°		2		16
75		32	75		8	10				34	18
			100	+0,870				1			24
			75	+0,740							20
90	B_8 ОСТ 1010	40	100	+0,870		12				42	26
			125	+1,0			55°		3		32
			(75)	+0,740							22
110		50	100	+0,870	10	13		1,2		52	28
			125	+1,0							34

1. Основные размеры: D, L и d—обязательные; остальные ориентировочные.
2. Допуск на d и размеры шпоночной канавки—по ОСТ 1489.
3. Фрезы изготовляются с правой спиралью; с левой спиралью—по заказу.
4. Фрез с размерами, заключенными в скобки, по возможности не применять.
5. Технические условия на цилиндрические фрезы—см. ОСТ/НКТП 2812.

gost.e-ecolog.ru

Продолжение ОСТ/НКТП 3593

6. Фрезы ∅ 90 и 110 *мм* изготовляются цельными только по особому заказу при невозможности получения их со вставными ножами.

7. При промере размера *L* универсальным мерительным инструментом или нормальным калибром установленные предельные отклонения допускается округлять в пределах поля допуска.

Внесен Главстанкоинструментом. Утв. 11/VII 1937 г. Срок введения 1/X 1937 г.

gost.e-ecolog.ru