ТИПОВОЙ ПРОЕКТ
144-216-31.89

2-ЭТАЖНЫЙ 2-КВАРТИРНЫЙ ЖИЛОЙ ДОМ С ПОЭТАЖНЫМИ 1- И 3-КОМНАТНЫМИ КВАРТИРАМИ ДЛЯ ИНДИВИДУАЛЬНЫХ ЗАСТРОЙЩИКОВ

АЛЬБОМ I

Архитектурно-строительные чертежи,
чертежи инженерного оборудования

№ 2-3862-1

gost.e-ecolog.ru

ТИПОВОЙ ПРОЕКТ
144-216-31.89
2-ЭТАЖНЫЙ 2-КВАРТИРНЫЙ ЖИЛОЙ ДОМ С ПОЭТАЖНЫМИ 1- И 3-КОМНАТНЫМИ КВАРТИРАМИ ДЛЯ ИНДИВИДУАЛЬНЫХ ЗАСТРОЙЩИКОВ

АЛЬБОМ I

СОСТАВ ПРОЕКТА:

АЛЬБОМ I — Архитектурно-строительные чертежи
чертежи инженерного оборудования
АЛЬБОМ II — Сметы
АЛЬБОМ III — Спецификация оборудования
АЛЬБОМ IV — Ведомости потребности в материалах

Разработан
проектным институтом
ЦНИИЭПграждансельстрой

Утвержден Госкомархитектурой
10 октября 1989 года
Приказ N 188

Главный инженер института М.Г.Лейзерович

Главный архитектор проекта В.Н.Егоров

© ГП ЦПП, 1995

Арх.№ 23862-2

24205-01 2

Содержание альбома

Лист	Наименование	Стр.
	Содержание альбома	2,3
	Архитектурно-строительные чертежи - АС	
1...3	Общие данные	4...6
4	Фасады в осях 1-4, Е-А. Фрагменты фасадов 1-4, Е-А (варианты)	7
5	Фасады в осях А-Е, 4-1. Фрагменты фасадов А-Е, 4-1 (варианты)	8
6	Планы на отм. -2.500.	9
7	Планы на отм. 0.000, 2.800	10
8	Планы на отм. 0.000, 2.800. Элементы заполнения проемов	11
9	Разрезы 1-1, 2-2	12
10	План кровли. Ведомость отделки помещений	13
11	Спецификация элементов заполнения проемов	
	(выше и ниже отм. 0.000)	14
12	Экспликации полов	15
13	Схемы расположения элементов фундаментов	16
14	Фундаменты. Сечения 1-1... 9-9	17
15	Фундаменты ЗБ-1, ЗБ-2; сечения 10-10...17-17	18
16	Спецификация к схеме расположения элементов	
	фундаментов	19
17	Схемы расположения элементов перекрытия	
	на отм. -0.320; 2.500	20
18	Схемы расположения элементов перекрытия	
	на отм. 5.300; 6.700	21
19	Спецификация к схемам расположения элементов	
	перекрытия на отм. -0.320, 2.500, 5.300, 6.700.	22
20	Схема расположения элементов перекрытия на отм.	
	-0.320; 2.500; 5.300 (вариант перекрытия из ячеистобетонных	
	панелей)	23
21	Схема расположения элементов перекрытия на отм. 6.700	
	(вариант перекрытия из ячеистобетонных панелей)	24

Альбома

Лист	Наименование	Стр.
22	Схема расположения элементов перекрытия на	
	отм. -0.320 (вариант с подвалом)	25
23	Монолитные участки УМ-1...УМ-4, УМ4', УМ6, УМ7	26
24	Спецификация к монолитным участкам УМ1...УМ4, УМ4'	27
	УМ6, УМ-7, УМ-5	
25	Монолитные участки УМ9... УМ12, УМ13 ... УМ16	28
26	Спецификация к монолитным участкам	
	УМ9... УМ12, УМ13.... УМ16	29
27	Монолитный участок УМ5	30
28	Схемы расположения перемычек в узле ввода и	
	подвале. Ведомость перемычек	31
29	Схемы расположения перемычек на 1 и 2 этажах	
	Ведомость перемычек	32
30	Спецификация к схеме расположения элементов перемычек	33
31	Схема расположения элементов крыши. Сечение 1-1	34
32	Сечения 2-2... 6-6	35
33	Спецификация к схеме расположения элементов крыши	36
34	Узлы 1...5	37
35	Узлы 6...9	38
36	Узлы 10...13	39
37	Лестница внутриквартирная	40
38	Лестница внутриквартирная. Элементы каркаса	41
39	Лестница внутриквартирная. Сборочные элементы	
	спецификация	42
40	Лестница внутриквартирная (вариант дома с подвалом)	43
41	Развертки вентканалов по стоякам ВС-1; ВС-2	44
42	Каркасы плоские КР1... КР6	45
43	Сетки арматурные С1.... С6	46
44	Сетки арматурные С7... С13, каркасы плоские КР-7, КР-8	47
45	МР-1; РМ-1; РМ-2	48

Т.П. 144-216-31.89 Альбом I

Инв.№подл. | Подпись и дата | Взам.инв.№

2-3862-3

Содержание альбома

Лист	Наименование	Стр.
46	Индивидуальное окно ОИ-1	49
47	Индивидуальное окно ОИ-2	50
48	Индивидуальное окно ОИ-3	51
49	Индивидуальное окно ОИ-4	52
50	Индивидуальное окно ОИ-5	53
51	Раздвижная перегородка РП-1	54
52	Ограждения О-1, О-2. Спецификация	55
53	Зонты З-1, З-2	56
	Отопление и вентиляция	
1...3	Общие данные	57..59
4	Планы 1 и 2 этажей. План на отм. -2.500	60
5	Схема системы отопления 1. Узел управления	61
	Схемы систем вентиляции ВЕ1, ВЕ2	
6	Планы 1 и 2 этажей. План на отм. -2.500 (вариант)	62
7	Схемы систем отопления 1,2. Схемы систем вентиляции ВЕ1, ВЕ2 (вариант)	63
	Водопровод и канализация	
1	Общие данные	64
2	Планы (вариант блокировки)	65
3	Планы (вариант)	66
4	Схемы систем В1, Т3, Т4, К1	67
5	Схемы систем В1, Т3, К1 (вариант)	68

Лист	Наименование	Стр.
	Газоснабжение	
1	Общие данные	69
2	План. Схема газопровода	70
	Электрооборудование	
1	Общие данные	71
2	Планы расположения осветительных сетей 1 и 2 этажей подвала	72
	Связь. Сигнализация	
1	Общие данные	73
2	Схема расположения устройств связи. План 1 и 2 этажей. План кровли.	74

Ведомость основных комплектов рабочих чертежей

Обозначение	Наименование	Примечание
АС	Архитектурно-строительные решения	
ОВ	Отопление и вентиляция	
ВК	Водопровод и канализация	
ГСВ	Газоснабжение	
ЭО	Электрооборудование	
СС	Связь. Сигнализация	

Ведомость спецификаций

Лист	Наименование	Примечание (стр.)
11	Спецификация элементов заполнения проемов (выше и ниже 0,000)	14
16	Спецификация к схеме расположения элементов фундаментов	19
19	Спецификация к схемам расположения элементов перекрытия на отм. -0.320, 2,500, 5.300, 6.700	22
21	Спецификация к схемам расположения элементов перекрытия на отм. -0.320; 2,500; 5,300; 6,700 (вариант)	24
22	Спецификация к схеме расположения элементов перекрытия на отм. -0.320 (вариант с подвалом)	25
26	Спецификация к монолитным участкам УМ9...УМ16,	29
30	Спецификация к схеме расположения элементов перемычек	33
33	Спецификация к схеме расположения элементов крыши	36
37	Спецификация материалов на внутриквартирную лестницу /основное решение и вариант дома с подвалом/	40
39	Спецификация элементов на лестницу	42
40	Спецификация металлических элементов наружной лестницы	43
45	Спецификация материалов на окно ОИ-1	48
46	Спецификация материалов на окно ОИ-2	49
47	Спецификация материалов на окно ОИ-3	50
48	Спецификация материалов на окно ОИ-4	51
49	Спецификация материалов на окно ОИ-5	52

Проект соответствует действующими нормам и правилам

Гл. архитектор проекта В.Н. Егоров

Гл. инженер проекта привязки

Ведомость ссылочных и прилагаемых документов

Обозначение	Наименование	Примечание
Серия 1.136-10	Двери деревянные внутренние для жилых и общественных зданий	
Серия 1.136.5-23 в.1	Окна и балконные двери деревянные для жилых зданий	
Серия 1.136.5-23 в.2	Окна и балконные двери деревянные для жилых зданий	
Серия 1.136.5-23 в.3	Окна и балконные двери деревянные для жилых зданий	
Серия 1.136.5-19	Двери деревянные наружные для жилых и общественных зданий	
Серия 1.136.1-13	Плиты подоконные для жилых и общественных зданий.	
Серия 1.136-12 в.1	Фрамуги для входных, балконных и внутренних дверей	
Серия 1.243.1-4	Плиты плоские железобетонные длиной 80,110,130,160 см., армированные сварными сетками из стали класса Вр-I	
Серия 1.141-1 в.60	Панели перекрытий железобетонные многопустотные	
Серия 1.141-1 в.64	Панели перекрытий железобетонные многопустотные	
Серия 1.038.1-1 в.1	Перемычки железобетонные /брусковые/	
Серия 8717.1-84	Ступени железобетонные и бетонные	
Альбом II	Сметы	
Альбом III	Спецификация оборудования	
Альбом IV	Ведомости потребности в материалах	

Инв. № подл. 2-3862-5 | Подпись и дата | Взам. инв. №

Т.п. 144-216-31.89 Альбом I

Гл. спец. пож. безоп.	Проскуряков	
Н. контр.	Егоров	
Нач. маст.	Радыгин	
Зам. нач.	Земляк	
ГАП	Егоров	
Гл. спец. к	Шилтова	
Исполн.	Образцова	
Провер.	Егоров	

Инв. №

Привязан:

144-216-31.89 - АС

2-этажный 2-квартирный жилой дом с поэтажными 1-3-комнатными квартирами

Стадия	Лист	Листов
Р	1	3

Общие данные.

ЦНИИЭП Граждансельстрой

24205-01 5

Типовой проект 2-этажного 2-квартирного жилого дома с поэтажными 1 и 3-комнатными квартирами со стенами из мелких блоков ячеистого бетона разработан на основании задания на проектирование, утвержденного 15 мая 1989 года.

Проект утвержден Госкомархитектуры, приказ № 188 от 10 октября 1989 года

Проект предназначен для строительства в I в климатическом подрайоне, II и III климатических районах с обычными геологическими условиями, со средней температурой наружного воздуха наиболее холодной пятидневки -20°С; -30°С (основное решение) -40°С.

Нормативное значение снеговой нагрузки - 1 кПа.

Нормативное значение ветрового давления 0,38 кПа.

Зона влажности - нормальная.

Характеристика здания

Класс ответственности - II

Коэффициент надежности 0,95

Степень огнестойкости - II

Архитектурно-планировочное решение

Жилой дом имеет однокомнатную и трехкомнатную квартиры

В основу планировочной структуры квартир применен принцип функционального зонирования помещений Все внутриквартирные связи осуществляются из передней. Пространство квартир делится на зону дневного пребывания и зону отдыха. Зона дневного пребывания подразделяется на парадную и хозяйственно-бытовую. Парадная зона - общая комната и передняя, хозяйственно-бытовая-кухня-столовая, туалет. Зона отдыха включает спальные комнаты, уборные.

Квартиры имеют летние помещения - веранды с выходом на участок.

В проекте разработаны варианты: фасадов, блокировок, вариант наружных стен и фундаментов при расчетных температурах наружного воздуха минус 20°С и минус 40°С, заполнение оконных проемов с двойным и тройным остеклением, вариант перекрытия из ячеистобетонных панелей, вариант дома с подвалом.

Конструктивное решение

Проект жилого дома со стенами из мелких блоков ячеистого бетона (ГОСТ 21520-76) запроектирован с поперечными несущими стенами с шагом 4.8 м.

Пространственная жесткость здания обеспечивается совместной работой продольных и поперечных стен с дисками перекрытий и покрытия.

Фундаменты - ленточные бутобетонные.

Стены наружные и внутренние - из блоков ячеистого бетона со средней плотностью в сухом состоянии ρ_0=600 кг/м³ с маркой по прочности М25 и по морозостойкости Мрз 35. Кладка стен из мелких блоков ячеистого бетона выполняется под расшивку. Толщина наружных стен 300 мм (основное решение), 355 (см. табл. 3), внутренних стен - 250 мм.

Кладка наружных стен из мелких ячеистобетонных блоков проводится по цоколю здания, выполненному из кирпича глиняного обыкновенного пластического прессования (ГОСТ 530-80). Высота цоколя должна быть не менее 500 мм.

Глубина опирания междуэтажных железобетонных плит перекрытий на стены из мелких ячеистобетонных блоков должна быть не менее 100 мм; плиты перекрытия должны укладываться на пояс, выполненный из кирпича глиняного обыкновенного.

При кладке стен из мелких ячеистобетонных блоков на растворе толщина горизонтальных швов принимается не менее 10 мм и не более 15 мм, в среднем 12 мм, в пределах этажа. Толщина вертикальных швов принимается от 8 до 15 мм, в среднем 10 мм. Горизонтальные и вертикальные швы между блоками рекомендуется тщательно заполнять пластичным легким раствором.

При однослойных стенах из ячеистобетонных блоков оконные и дверные проемы не имеют четвертей. Крепление деревянных коробок производится оцинкованными гвоздями.

Альбом I

Инв. № подл.	Подпись и дата	Взам. инв. №
2-3862-6		

Привязан

Инв. №

Н. контр.	Егоров	
Нач. маст.	Радыгин	
Зам. н. м.	Земляк	
ГАП	Егоров	
Гл. спец.	Шилтова	
Вед. арх.	Борознов	
Исполн.	Шилтова	
Провер.	Егоров	

144 - 216 - 31. 89 - АС

2-этажный 2-квартирный жилой дом с поэтажными 1 и 3 комнатными квартирами

Стадия	Лист	Листов
Р	2	

Общие данные

ЦНИИЭП гражданскельстрой

Копировал бзр 24205-01 6 Формат А3

Альбом I

Зазоры между проемом и оконной (дверной) коробкой тщательно заполняются утеплителем с установкой упругих прокладок, а откосы оштукатуриваются. Подоконную часть наружной стены следует защищать сливом из оцинкованной стали.

Требуемое и фактическое сопротивление теплопередачи кладки наружных стен и толщина даны в таблицах 1, 2, 3.

Таблица 1

Требуемое сопротивление теплопередач кладки

Материал кладки	$R_o^{тр}$ $\frac{м^2 °C}{Вт}$			Примечание
	-20°C	-30°C	-40°C	
Мелкие ячеисто-бетонные блоки	0.988	1,235	1.49	Учтен повышающий коэффициент 1,3

Таблица 2

Фактическое сопротивление теплопередач кладки

Характеристика материала	Толщина кладки	R_o $\frac{м^2 °C}{Вт}$	
		А	В
Ячеистый бетон на кварцевом песке γ = 600 кг/м³: Цементно-песчаный раствор γ = 1800 кг/м³	300	1.27	1.02
	305	1.29	1.11
	355	1.47	1.26
	405	1.77	1.41
Известково-песчаный раствор γ = 1600 кг/м³	300	1.31	1.12
	305	1.33	1.14
	355	1.515	1.30
	405	1.71	1.46
Цементно-шлаковый раствор γ = 1200 кг/м³	300	1.36	1.19
	305	1.38	1.21
	355	1.515	1.379
	405	1.775	1.55
Цементно-перлитовый раствор γ = 800 кг/м³	300	1.46	1.29
	305	1,48	1.31
	355	1,698	1.47
	405	1.916	1.656

Сопротивление теплопередач дано без учета отделки стен штукатуркой R_o слоя штукатурки 20мм.
Зона „А": $R_o^{шт}$ - 0,0286 $\frac{м^2 °C}{Вт}$
Зона „Б", $R_o^{шт}$ - 0.023 $\frac{м^2 °C}{Вт}$

Таблица 3

Толщина наружных стен

Материал стен: ячеистые бетонные блоки на кварцевом песке γ = 600 кг/м³	Температура наружного воздуха $T_н$ °C	Толщина стены, мм	Привязка к осн
Цементно-песчаный γ = 1800 кг/м³	-20°C	300	175
Цементно-перлитовый γ = 800 кг/м³	-30°C	300	175
Цементно-перлитовый γ = 800 кг/м³	-40°C	355	230

Перекрытия запроектированы в двух вариантах: из железобетонных плит (основное решение) и из ячеистобетонных плит.

Крыша - чердачная, стропильной конструкции, стропила деревянные.

Кровля - волнистые асбестоцементные листы унифицированного профиля (ГОСТ 16233-77) по деревянной обрешетке.

Утеплитель - пенобетон γ = 300 кг/м³ (таблицу см. лист 9).

Перегородки - штучные из мелких ячеистобетонных блоков, в санузлах - кирпичные.

Лестницы - деревянные индивидуальные.

Инв.№подл. | Подпись и дата | Взам.инв.№ | 2-3862-7

Привязан:			
Инв.№			

Н. контр.	Егоров	
Нач. маст.	Радыгин	
Зам. н.м.	Земляк	
ГАП	Егоров	
Гл. спец. К	Шилова	
Вед. арх.	Борознов	
Исполнил	Шилова	
Проверил	Егоров	

144 - 216 - 31.89 - АС

2-этажный 2-квартирный жилой дом поэтажными 1-3 комнатными квартирами

Стадия	Лист	Листов
Р	3	

Общие данные.

ЦНИИЭП граждансельстрой

24205-01 7

Альбом I

Фасад в осях 1-4

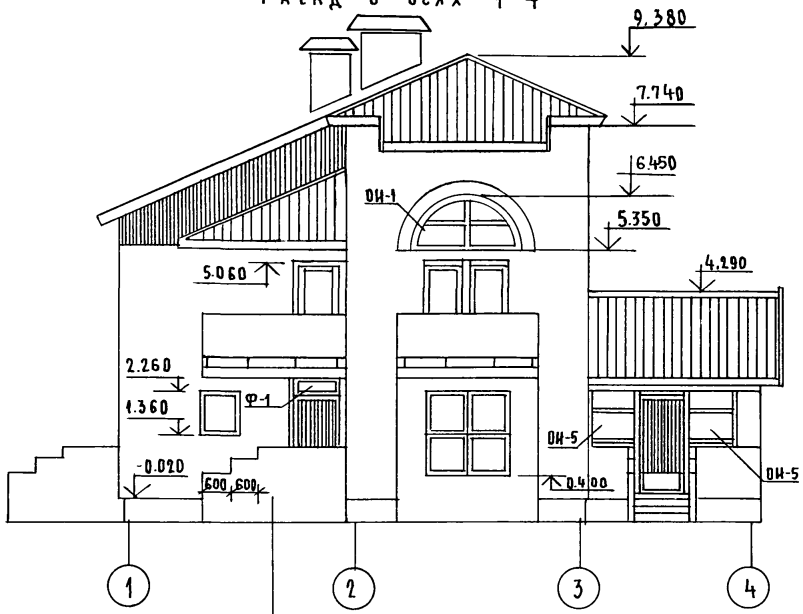

Фасад в осях Е-А

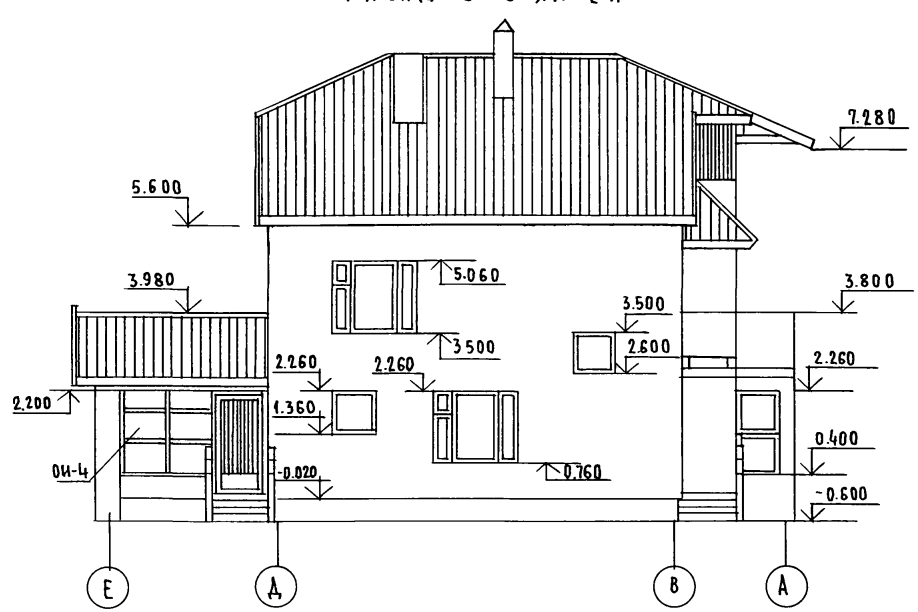

Сечения по крыльцам см. на листе 15

Фрагмент фасада в осях 1-4 (вариант)

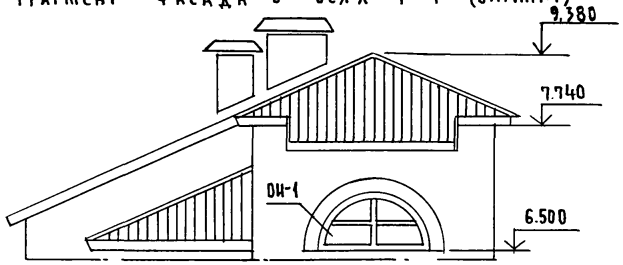

Фрагмент фасада в осях Е-А (вариант)

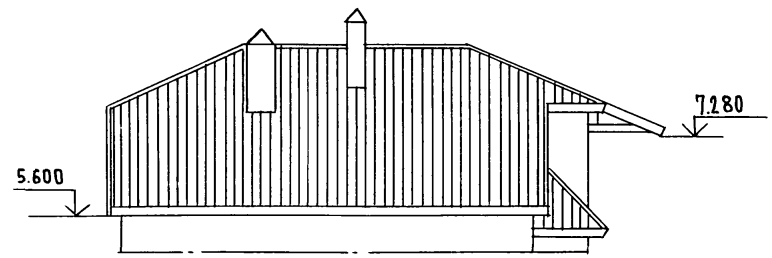

Н.контр.	Егоров		
Нач.маст.	Радыгин		
Зам.нач.	Земляк		
ГАП	Егоров		
Гл.спец.к.	Шилова		
Исполнил	Булатов		
Проверил	Егоров		

144-216-31.89-АС

2-этажный 2-квартирный жилой дом с подэтажными 1-3-комнатными квартирами

Стадия	Лист	Листов
Р	4	

Фасады в осях 1-4, Е-А. Фрагменты фасадов 1-4, Е-А (варианты)

ЦНИИЭП граждансельстрой

Привязан

Инв. № подл. | 2-3862-8 | Подпись и дата | Взам. инв. №

Инв. №

24205-01 8

Альбом I

Фасад в осях А-Е

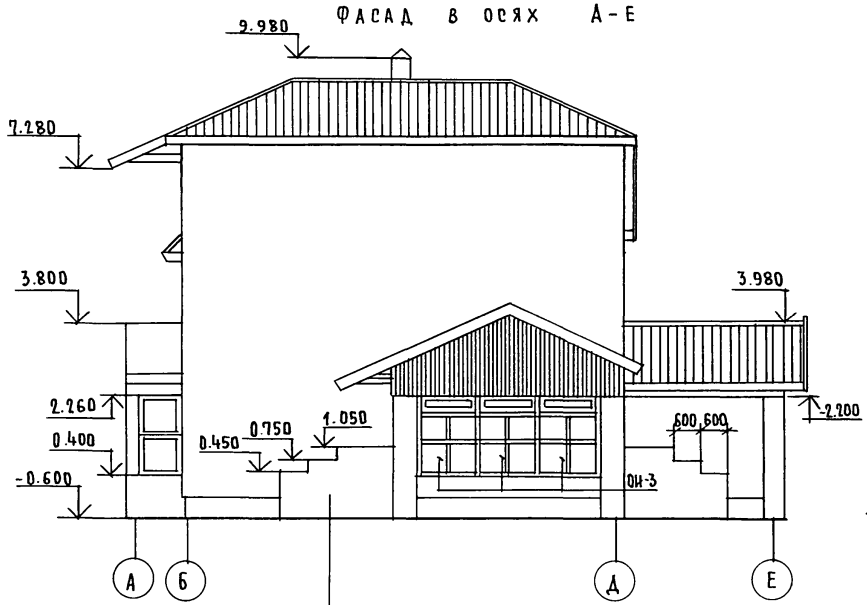

Фасад в осях 4-1

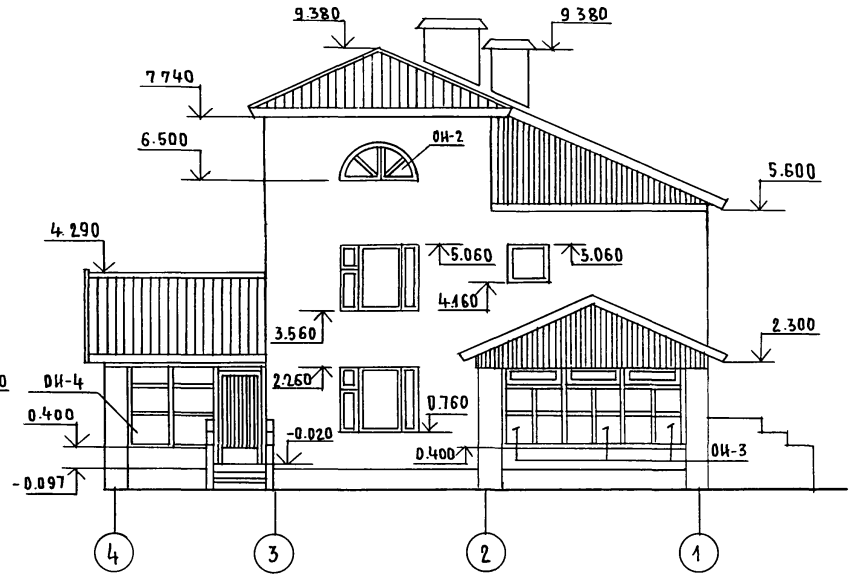

Фрагмент фасада в осях 4-1 (вариант)

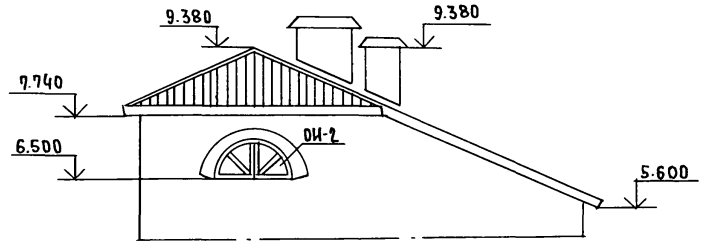

Сечения по крыльцам см. на листе 15

Фрагмент фасада в осях А-Е (вариант)

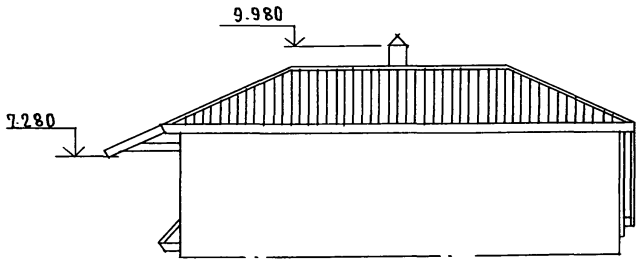

Н.контр	Егоров		
Нач.маст	Радыгин		
Зам.н.м.	Земляк		
ГАП	Егоров		
Гл.спец.к	Шилтова		
Исполнил	Булатов		
Проверил	Егоров		

144-216-31.89-АС

2-этажный 2-квартирный жилой дом с поэтажными 1-3-комнатными квартирами

Стадия	Лист	Листов
Р	5	

Фасады в осях А-Е, 4-1. Фрагменты фасадов А-Е; 4-1 (варианты)

ЦНИИЭП гражданселькстрой

Привязан:

Инв. №

Инв. № подл. | 2-3862-9 | Подпись и дата | Взам. инв. №

24205-01 9

План на отм. -2.500
Вариант дома с поквартирным отоплением и горячим водоснабжением от малометражного котла КУМ-2М „Жарок"

План на отм. -2.600 Основное решение

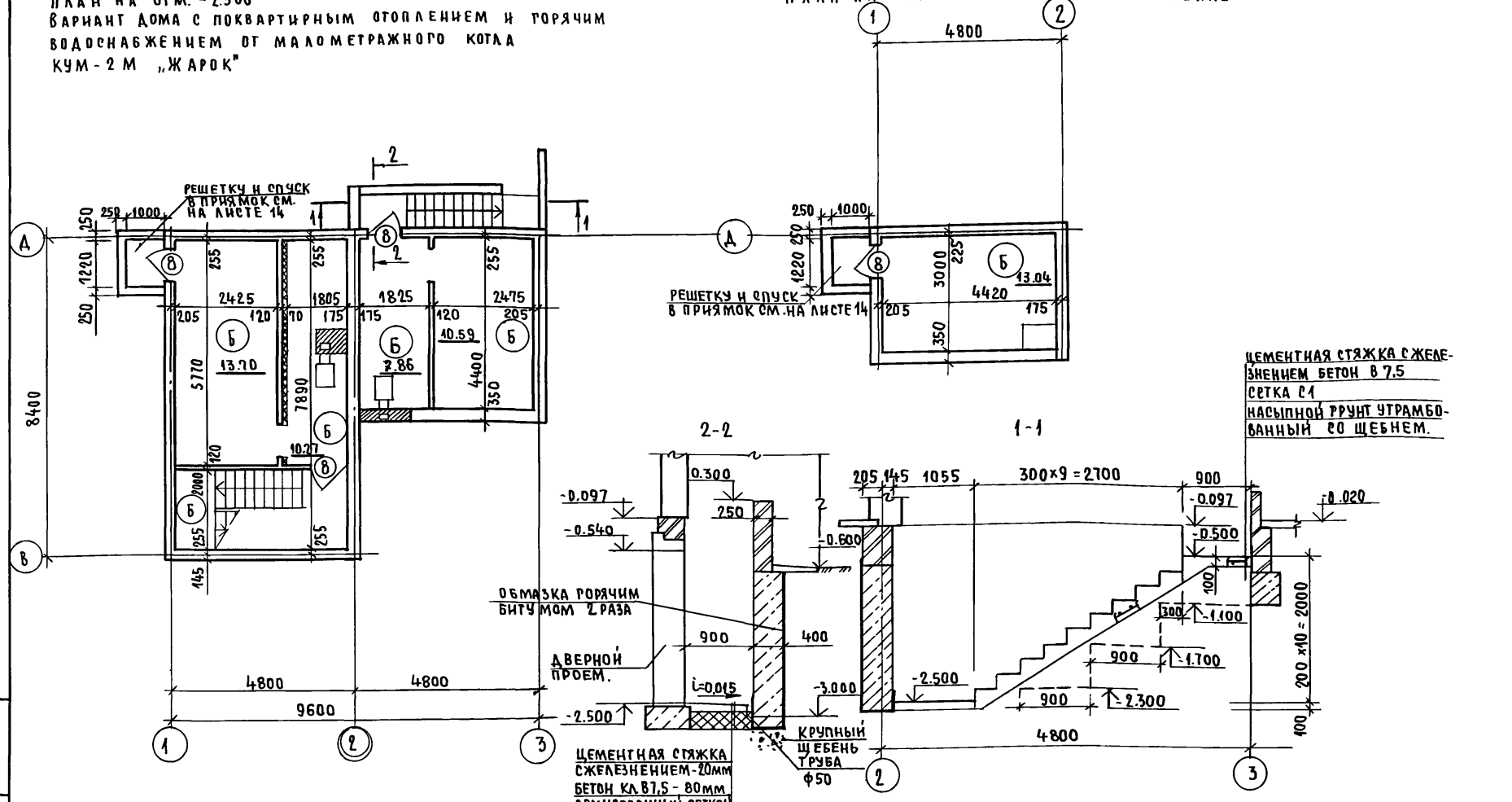

1. Экспликацию полов см. лист 12
2. Спецификацию элементов заполнения проемов см. лист 11
3. Условные обозначения:

Утепление минеральной ватой толщ. 50мм в деревянном каркасе 50×50 см штукатуркой по сетке.

Н.контр	Егоров	
Н.маст.	Радыгин	
З.Н.маст	Земляк	
ГАП	Егоров	
Гл.спецк	Шиатова	
Исполн	Образцова	
Исполн.	Булатов	
Провер	Байтерякова	

144-216-31.89-АС

2-этажный 2-квартирный жилой дом с поэтажными 1-3 комнатными квартирами.	Стадия	Лист	Листов
	Р	6	
Планы на отм. -2.500	ЦНИИЭП гражданселькстрой		

Привязан:

Инв.№

Альбом I

Инв.№подл. | Подпись и дата | Взам.инв.№ | 2-3862-10

24205-01 10

План на отм. 0.000

План на отм. 2.800

Условные обозначения строительных материалов

- Армированная кирпичная кладка
- Кирпичная кладка
- Кладка из мелких блоков ячеистого бетона

Элементы блокировки (вариант)

ЭБ-1 ЭБ-2

Альбом I

Лестницу и тамбур см. на листе 37

см. лист 48, 49

см. лист 49

см. лист 50

см. лист 48

1. Совмещенные санузлы на каждом этаже выполнены в перегородках из кирпича толщ. 120 мм.
2. Разрезы 1-1, 2-2 см. на листе 9, экспликацию полов на листе 12
3. Варианты блокировок дома см. лист 10.

Н.контр.	Егоров		
Нач.маст.	Радыгин		
Зам.н.м.	Земляк		
ГАП	Егоров		
Гл.спец.к	Шилгова		
Исполнил	Булатов		
Проверил	Егоров		

144-216-31.89-АС

2-этажный 2-квартирный жилой дом с поэтажными 1-3-комнатными квартирами.

Стадия	Лист	Листов
	7	

Планы на отм. 0.000, 2800

ЦНИИЭП гражданселькстрой

Привязан:

Инв. №

Инв. № подл. 2-3862-11 | Подпись и дата | Взам. инв. №

24205-01 11

План на отм. 0.000

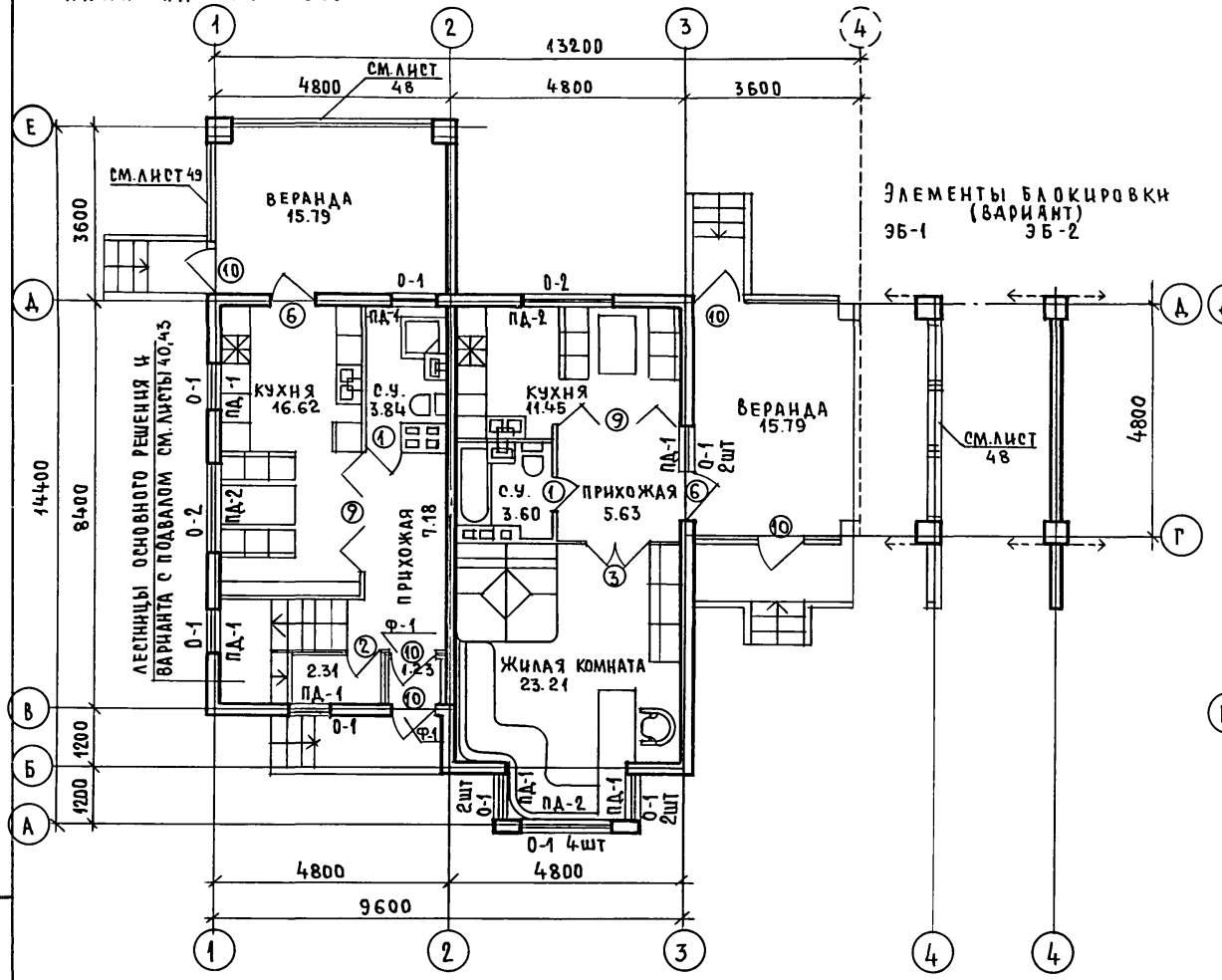

План на отм. 2.800

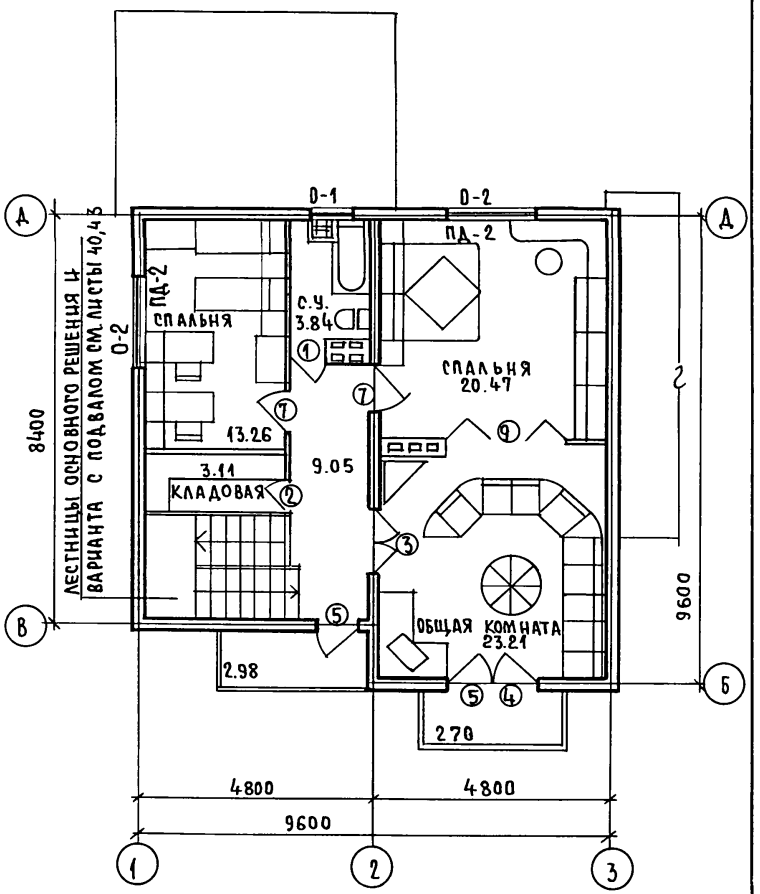

Альбом I

Спецификацию элементов заполнения проемов см. лист N11

Инв.№ подл.	2-3862-12		
Подпись и дата			
Взам.инв.№			

Привязан:

Инв.№

Н.контр.	Шилтова	
Нач.маст	Радыгин	
Зам.н.м.	Земляк	
Г.А.П	Егоров	
Гл.спец.к	Шилтова	
Исполнил	Булатов	
Проверил	Шилтова	

144-216-31.89-АС

2-этажный 2-квартирный жилой дом с поэтажными 1-3-комнатными квартирами.

Стадия	Лист	Листов
Р	8	

Планы на отм. 0.000. 2.800 Элементы заполнения проемов.

ЦНИИЭП граждансельстрой

24205-01 12

Альбом I

Разрез 1-1

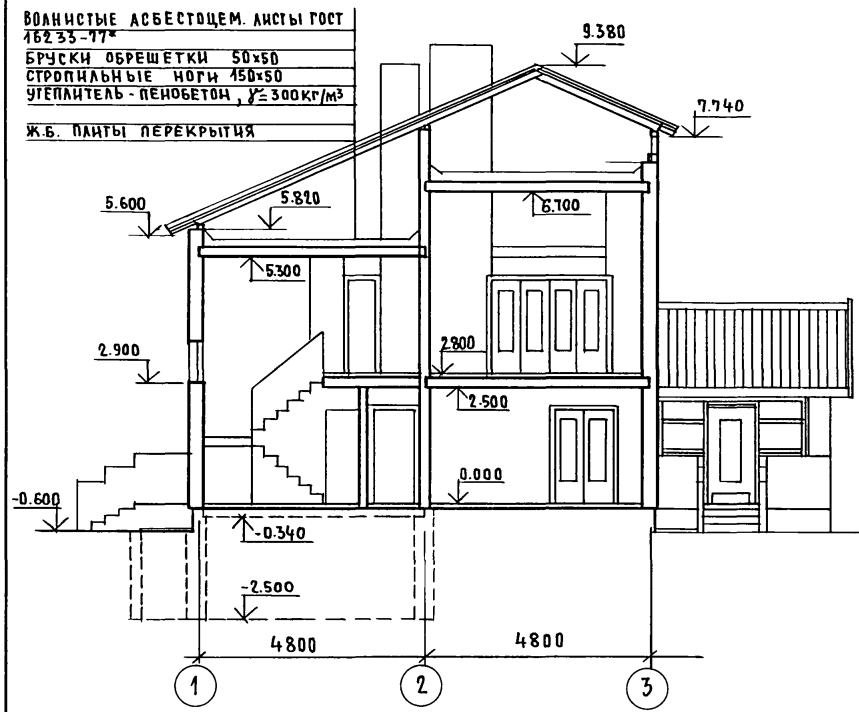

Разрез 2-2

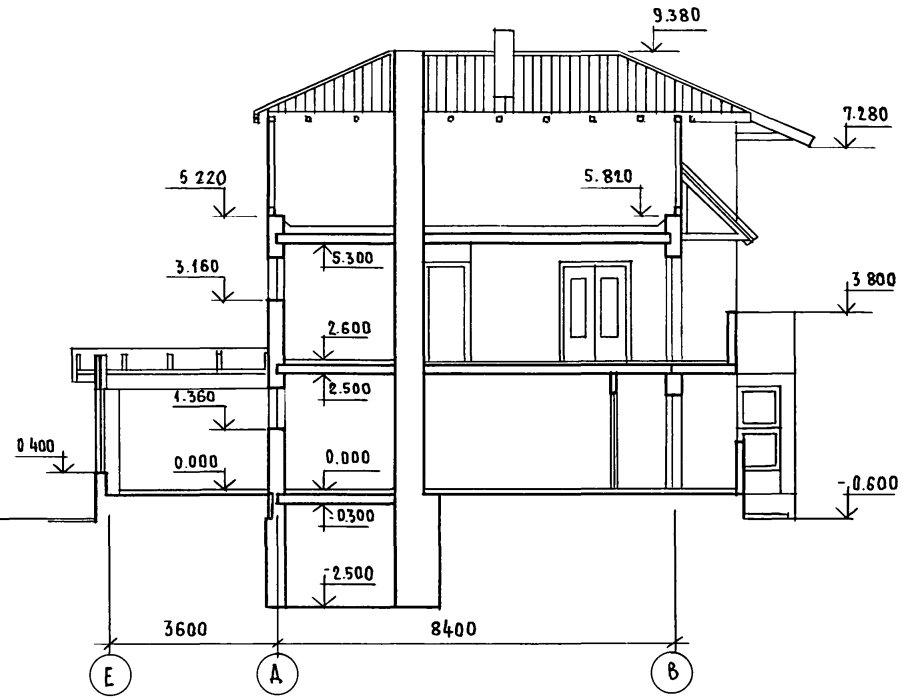

Таблица толщин утеплителя перекрытий на отм. 5.300, 6.700

t°C наружного воздуха	Толщина наружных стен, мм	Толщина утеплителя (пенобетон γ=300 кг/м³)
-20° (вариант)	300	170
-30° (основн. решение)	300	200
-40° (вариант)	350	240

Привязан:

Инв. №

Н. контр.	Егоров	
Нач. маст	Радыгин	
Зам. нач.	Земляк	
ГАП	Егоров	
Гл. спец. к	Шилатова	
Исполнил	Булатов	
Проверил	Егоров	

144-216-31.89-АС

2-этажный 2-квартирный жилой дом с поэтажными 1-3-комнатными квартирами

Стадия	Лист	Листов
Р	9	

Разрезы 1-1, 2-2

ЦНИИЭП Граждансельстрой

Инв. № подл. | Подпись и дата | Взам. инв. № | 2-3862-13

24205-01 13

Альбом I

Варианты блокировок

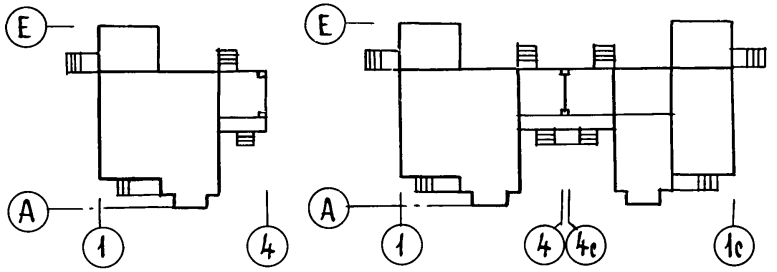

План кровли

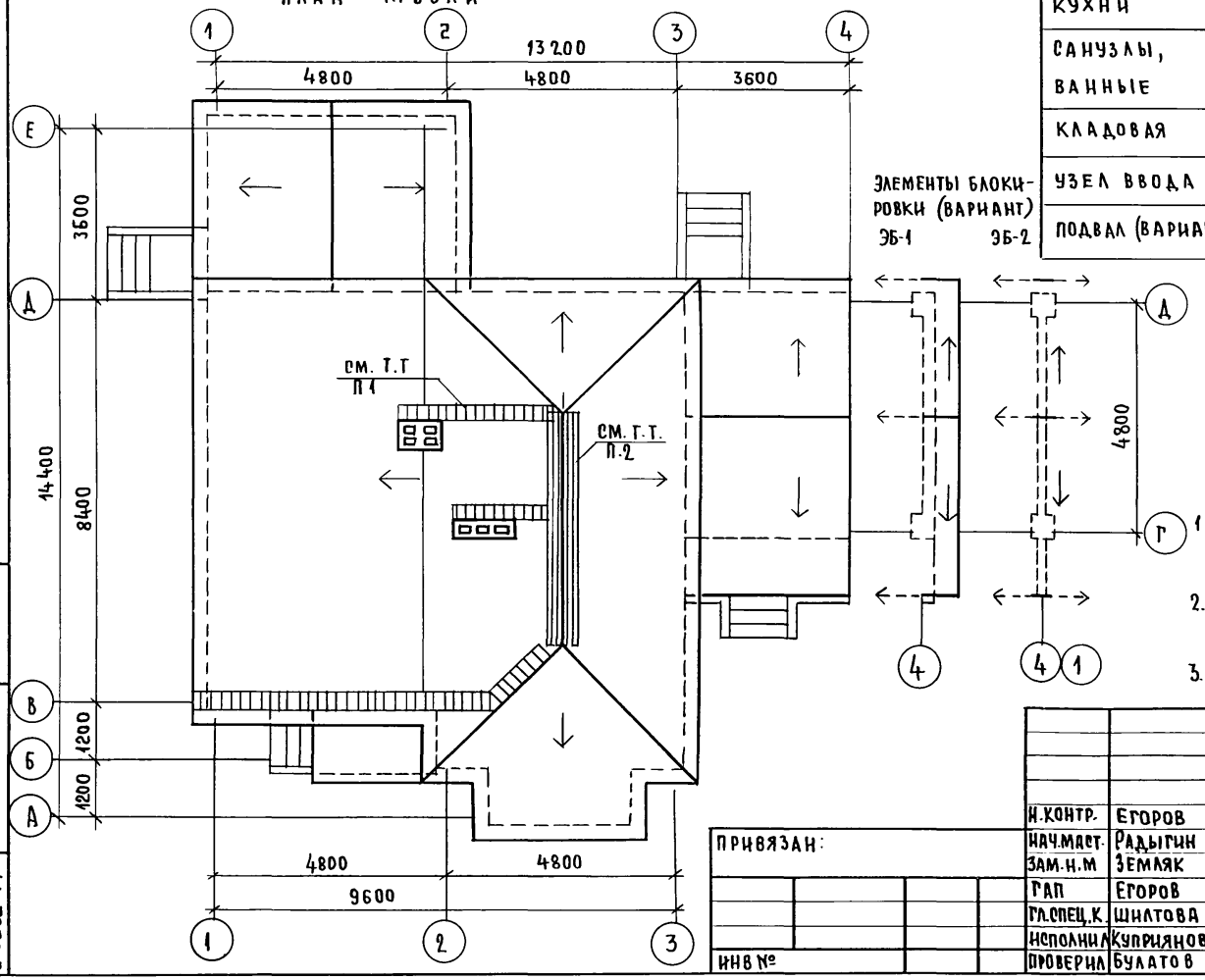

Элементы блокировки (вариант) ЭБ-1 ЭБ-2

Ведомость отделки помещений

Наименование помещений	Потолок		Стены и перегородки		Низ стен и перегор.		
	Площ. м²	Вид отделки	Площ. м²	Вид отделки	Площ. м²	Вид отделки	Высота мм
Жилые комнаты	74.31	Обои	141.97	Затирка, оклейка обоями	—	—	—
Прихожие, коридор, лестница	29,94		83.28		—	—	—
Кухни	28.07	Затирка, клеевая окраска	52.80	Клеевая окраска, свободной от облицовки плоскости	6.38	Глазур. плитка над оборуд.	600
Санузлы, ванные	11.28		38.11		11.71	Глазур. плитка над оборуд.	1000
					3.51	Керам. плитка-плинтус	150
Кладовая	5.42			Клеевая окраска	—	—	—
Узел ввода	13,5	Затирка, клеевая окраска	13.29	Затирка, клеевая окраска	—	—	—
Подвал (вариант)	77.15		38.87		—	—	—

1. Ходовой трап по уклону крыши выполнять из доски 200×40 с поперечинами через 200мм из брусков длиной 400мм сечением 40×40 (из древесины хвойных пород ГОСТ 24454-80 Е)
2. Ходовой трап вдоль конька выполнять из доски 200×40 и продольного бруска 40×40 на противоположных от конька краях доски.
3. Расход древесины на трапы: Доска 200×40, м³ - 0,18
   Брус 40×40, м³ - 0,06

Н.контр.	Егоров	
Нач.маст.	Радыгин	
Зам.н.м	Земляк	
ГАП	Егоров	
Гл.спец.к	Шилтова	
Исполнил	Куприянова	
Проверил	Булатов	

Привязан:

Инв.№

144-216-31.89-АС

2-этажный 2-квартирный жилой дом с поэтажными 1-3 комнатными квартирами

Стадия	Лист	Листов
Р	10	

План кровли. Ведомость отделки помещений.

ЦНИИЭП граждансельстрои

Инв.№подл. | Подпись и дата | Взам.инв.№ | 2-3862-14

24205-01 14

СПЕЦИФИКАЦИЯ ЭЛЕМЕНТОВ ЗАПОЛНЕНИЯ ПРОЕМОВ (ВЫШЕ ОТМ. 0.000)

МАРКА ПОЗ.	ОБОЗНАЧЕНИЕ	НАИМЕНОВАНИЕ	КОЛ-ВО ШТ. -20°	-30°	-40°	МАССА ЕД. КГ	ПРИМЕЧАНИЕ
ОИ-1	СМ. ЛИСТ 46	ИНДИВИДУАЛЬНОЕ ОКНО ОИ-1	1	1	1		
ОИ-2	СМ. ЛИСТ 47	ИНДИВИДУАЛЬНОЕ ОКНО ОИ-2	1	1	1		
О-1	1.136.5-23.1-01.00000-01	ОКОННЫЙ БЛОК ОС9-9	14	—	—		860×870
	1.136.5-23.2-01.00000-01	ОКОННЫЙ БЛОК ОР9-9	—	14	—		
	1.136.5-23.3-01.00000-01	ОКОННЫЙ БЛОК ОРС9-9	—	—	14		
О-2	1.136.5-23.1-05.00000	ОКОННЫЙ БЛОК ОС15-18	4	—	—		1460×1770
	1.136.5-23.2-05 00000	ОКОННЫЙ БЛОК ОР15-18	—	4	—		
	1.136.5-23.3-05 00 000	ОКОННЫЙ БЛОК ОРС15-18	—	—	4		
Ф-1	1.136-12	ФРАМУГА ФН 06-10	2	2	2		320×986
ОИ-3	СМ. ЛИСТ 48	ИНДИВИДУАЛЬНОЕ ОКНО ОИ-3	6	6	6		
ОИ-4	СМ. ЛИСТ 49	ИНДИВИДУАЛЬНОЕ ОКНО ОИ-4	2	2	2		
ОИ-5	СМ. ЛИСТ 50	ИНДИВИДУАЛЬНОЕ ОКНО ОИ-5	1	1	1		
ПД-1	1.136.1-13	ПОДОКОННАЯ ДОСКА ПО 10.25.45-Т	7	7	7		1000×250
ПД-2	1.136.1-13	ПОДОКОННАЯ ДОСКА ПО 19.25.45-1	5	5	5		1900×250
1	1.136-10	ДВЕРНОЙ БЛОК ДГ21-7Л	3	3	3		670×2071
2	1.136-10	ДВЕРНОЙ БЛОК ДГ21-7	2	2	2		670×2071
3	1.136-10	ДВЕРНОЙ БЛОК ДГ21-13	2	2	2		1272×2071
4	1.136.5-23.06.00.001	ДВЕРНОЙ БЛОК БРС22-9Л	1	1	1		2175×870
5	1.136.5-23.06.00.001	ДВЕРНОЙ БЛОК БРС22-9	2	2	2		2175×870
6	1.136-10	ДВЕРНОЙ БЛОК ДГ21-9Л	2	2	2		870×2071
7	1.136.5-19.02 000	ДВЕРНОЙ БЛОК ДГ21-9	2	2	2		870×2071
9		РАЗДВИЖНАЯ ПЕРЕГОРОДКА	3	3	3		
10	1.136.5-19.02.000	ДВЕРНОЙ БЛОК ДН21-10 ЩП	5	5	5		2085×984

СПЕЦИФИКАЦИЯ ЭЛЕМЕНТОВ ЗАПОЛНЕНИЯ ПРОЕМОВ (НИЖЕ ОТМ. 0.000)

МАРКА ПОЗ.	ОБОЗНАЧЕНИЕ	НАИМЕНОВАНИЕ	КОЛ. ШТ.	МАССА ЕД. КГ	ПРИМЕЧАНИЕ
		ОСНОВНОЕ РЕШЕНИЕ			
8	1.136.5-19.11.000-01	ДВЕРНОЙ БЛОК ДС19-9 ГТ	1		
		ВАРИАНТ С ПОДВАЛОМ			
8	1.136.5-19.11.000-01	ДВЕРНОЙ БЛОК ДС19-9 ГТ	2		

АЛЬБОМ I

ИНВ. № ПОДЛ. | ПОДПИСЬ И ДАТА | ВЗАМ. ИНВ. №

2-3862-15

ПРИВЯЗАН:

ИНВ. №

Н. КОНТР	ЕГОРОВ	
НАЧ. М.	РАДЫГИН	
ЗАМ. Н. М.	ЗЕМЛЯК	
ГАП	ЕГОРОВ	
ГЛ. СП. К.	ШИЛТОВА	
ИСПОЛН.	КУПРИЯНОВА	
ПРОВЕР.	БУЛАТОВ	

144-216-31.89-АС

2-ЭТАЖНЫЙ 2-КВАРТИРНЫЙ ЖИЛОЙ ДОМ С ПОЭТАЖНЫМИ 1-3-КОМНАТНЫМИ КВАРТИРАМИ

СТАДИЯ	ЛИСТ	ЛИСТОВ
Р	11	

СПЕЦИФИКАЦИЯ ЭЛЕМЕНТОВ ЗАПОЛНЕНИЯ ПРОЕМОВ (ВЫШЕ И НИЖЕ ОТМ. 0.000)

ЦНИИЭП ГРАЖДАНСЕЛЬСТРОЙ

24205-01 15

Альбом I

Экспликация полов

Наименование помещ. по плану	Тип пола по пр-ту	Схема пола или номер узла по серии 2.144-1	Элементы пола и их толщина	Площ. пола м²
1 этаж				
Жилая комната	П	144	Покрытие - паркетные доски	22.60
Кухня	Л	130	Покрытие - линолеум поливинилхлор.	7.80
		172		9.10
Прихожая коридор	Л	172	Покрытие - линолеум поливинилхлор.	25.40
Ванные с/у	К	135	Покрытие - керамич. плитка	4.20
		181		3.40
Веранды	Д	137	Покрытие - доски	31.20
Узел ввода	Б	175	Покрытие - бетон класса В15	13.04
2 этаж				
Жилые комнаты коридор	П	2	Покрытие - паркетные доски	62.50
Ванная с/у	К	63	Покрытие - керамическая плитка	4.20
Кладовая	Л	58	Покрытие - линолеум поливинилхлор	3.60

Экспликация полов (вариант с подвалом)

Наименование помещ. по плану	Тип пола по пр-ту	Схема пола или номер узла по серии 2.144-1	Элементы пола и их толщина	Площ. пола м²
1 этаж				
Жилая комната	П	144	Покрытие - паркетные доски	22.60
Прихожая коридор кухни	Л	130	Покрытие - линолеум поливинилхлор.	41.70
		172		4.80
Ванные с/у	К	135	Покрытие - керамическая плитка	7.60
Веранды	Д	137	Покрытие - доски	31.20
Подвал	Б	175	Покрытие - бетон класса В15	46.74
2 этаж				
Жилые комнаты коридор	П	2	Покрытие - паркетные доски	62.50
Ванная с/у	К	63	Покрытие - керамич. плитка	4.20
Кладовая	Л	58	Покрытие - линолеум поливинилхлор	3.60

Инв.№подл. | Подпись и дата | Взам.инв.№ | 2-3862-16

Привязан:

Инв.№

Нач.маст.	Егоров	
Нач.маст.	Радыгина	
Зам.н.м.	Земляк	
ГАП	Егоров	
Гл.спец.к.	Шилова	
Исполн.	Куприянова	
Провер.	Булатов	

144-216-31.89-АС

2-этажный 2-квартирный жилой дом с поэтажными 1-3-комнатными квартирами

Стадия	Лист	Листов
Р	12	

Экспликации полов

ЦНИИЭП Граждансельстрой

24205-01 16

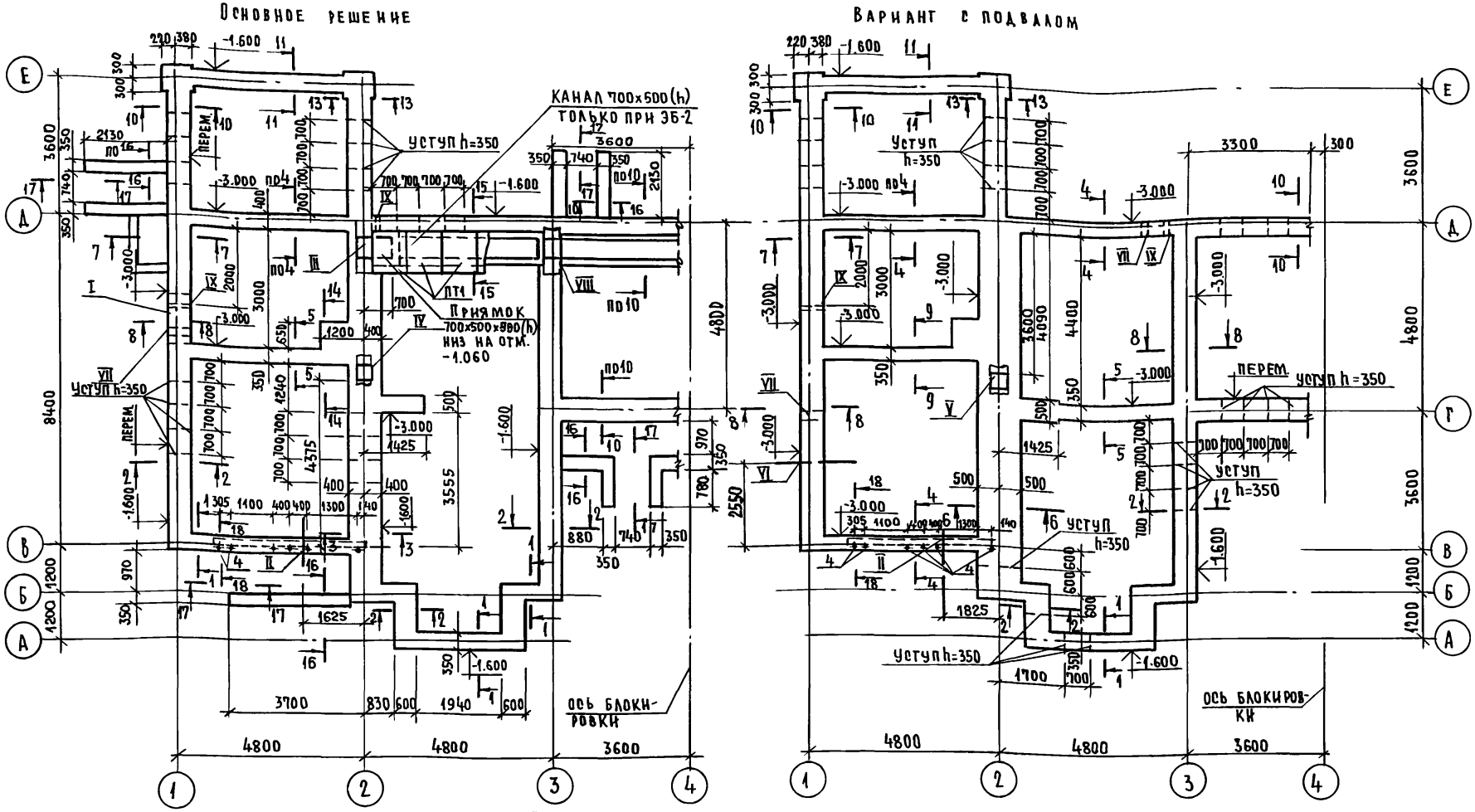

1. Приямки условно не показаны см. лист 6 и сечение 7-7 лист 14
2. Элементы блокировки см. лист 15
3. Фундаменты под крыльца при варианте с подвалом условно не показаны; см основное решение. Вход в подвал см. лист 6
4. Сечения 1-1 ... 17-17 см. листы 13, 14.

Альбом I

Согласовано: ОВ Мешкова; ВК Шурмаева

Инв.№ подл. 2-3862-17 | Подпись и дата | Взам. инв.№ | Инв.№

Привязан:

Н.контр	Шилтова	
Нач.маст	Радыгин	
Зам.нач.	Земляк	
ГАП	Егоров	
Гл.спец.К	Шилтова	
Исполнил	Байтерякова	
Проверил	Шилтова	

144-216-31.89-АС

2-этажный 2-квартирный жилой дом с поэтажными 1-3 комнатными квартирами

Схемы расположения элементов фундаментов

Стадия	Лист	Листов
Р	13	

ЦНИИЭП Граждансельстрой

24205-01 17

Альбом I

1 – 1

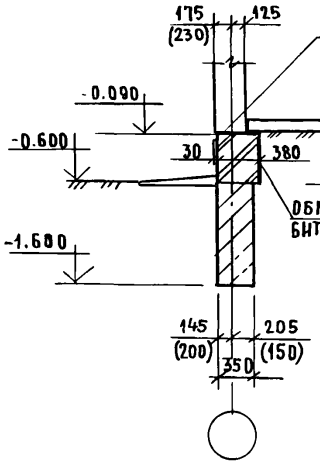

2 – 2

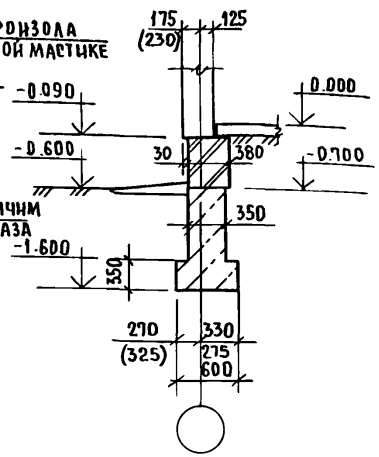

3 – 3

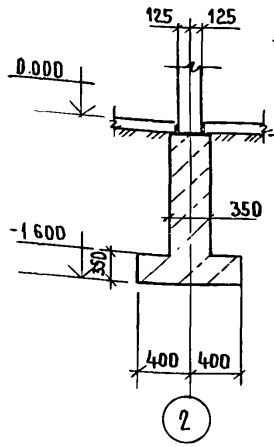

4 – 4

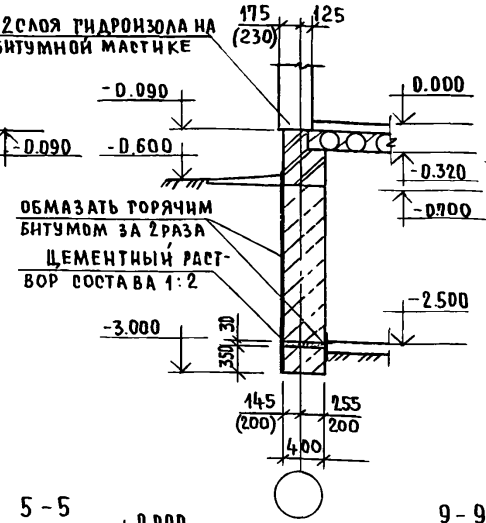

8 – 8

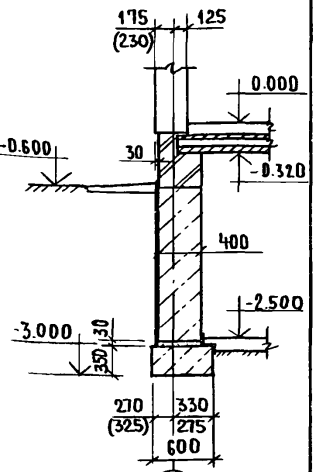

6 – 6

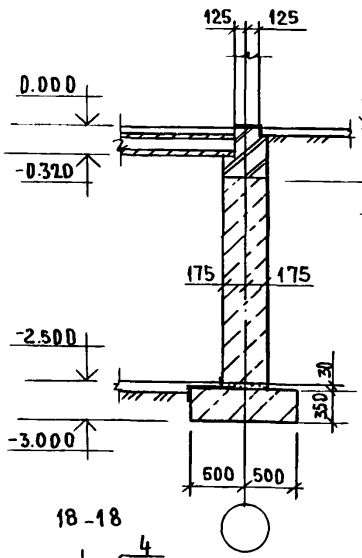

7 – 7

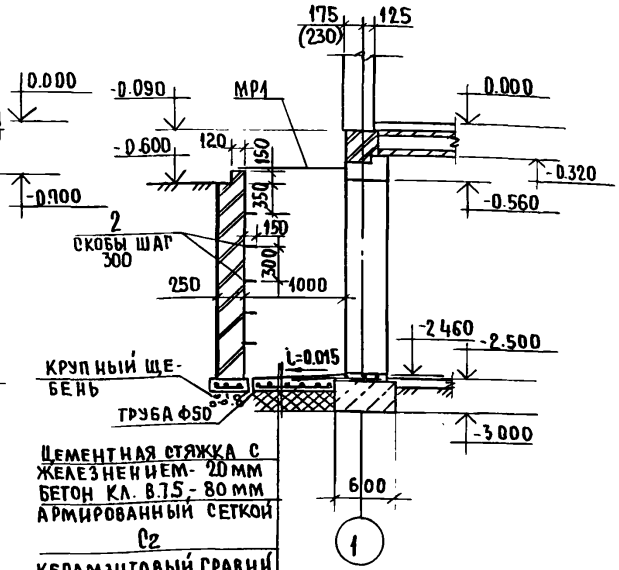

5 – 5

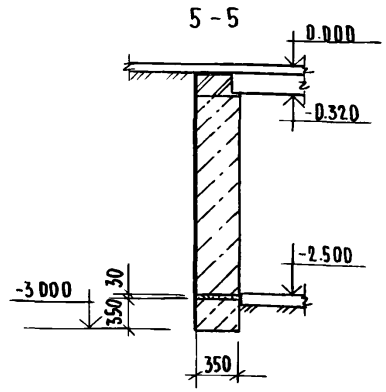

9 – 9

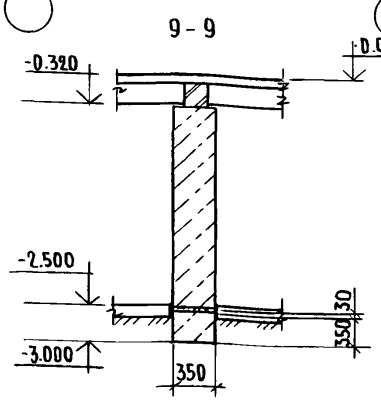

18 – 18

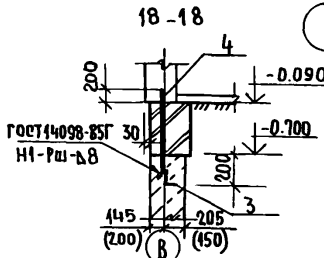

1. Размеры в скобках даны для толщины наружной стены 355 мм

Н.контр.	Шилатова		
Нач.маст.	Радыгин		
Зам.нач.	Земляк		
ГАП	Егоров		
Гл спец.к	Шилатова		
Исполн.	Байтерякова		
Проверил	Шилатова		

Привязан:

Инв. №

144 - 216 - 31.89 - АС

2-этажный 2-квартирный жилой дом с поэтажными 1-3-комнатными квартирами

Стадия	Лист	Листов
Р	14	

Фундаменты. Сечения 1-1..... 9-9.

ЦНИИЭП гражданселькстрой

Инв. № подл. | Подпись и дата | Взам. инв. №

2-3862-18

24205-01 18

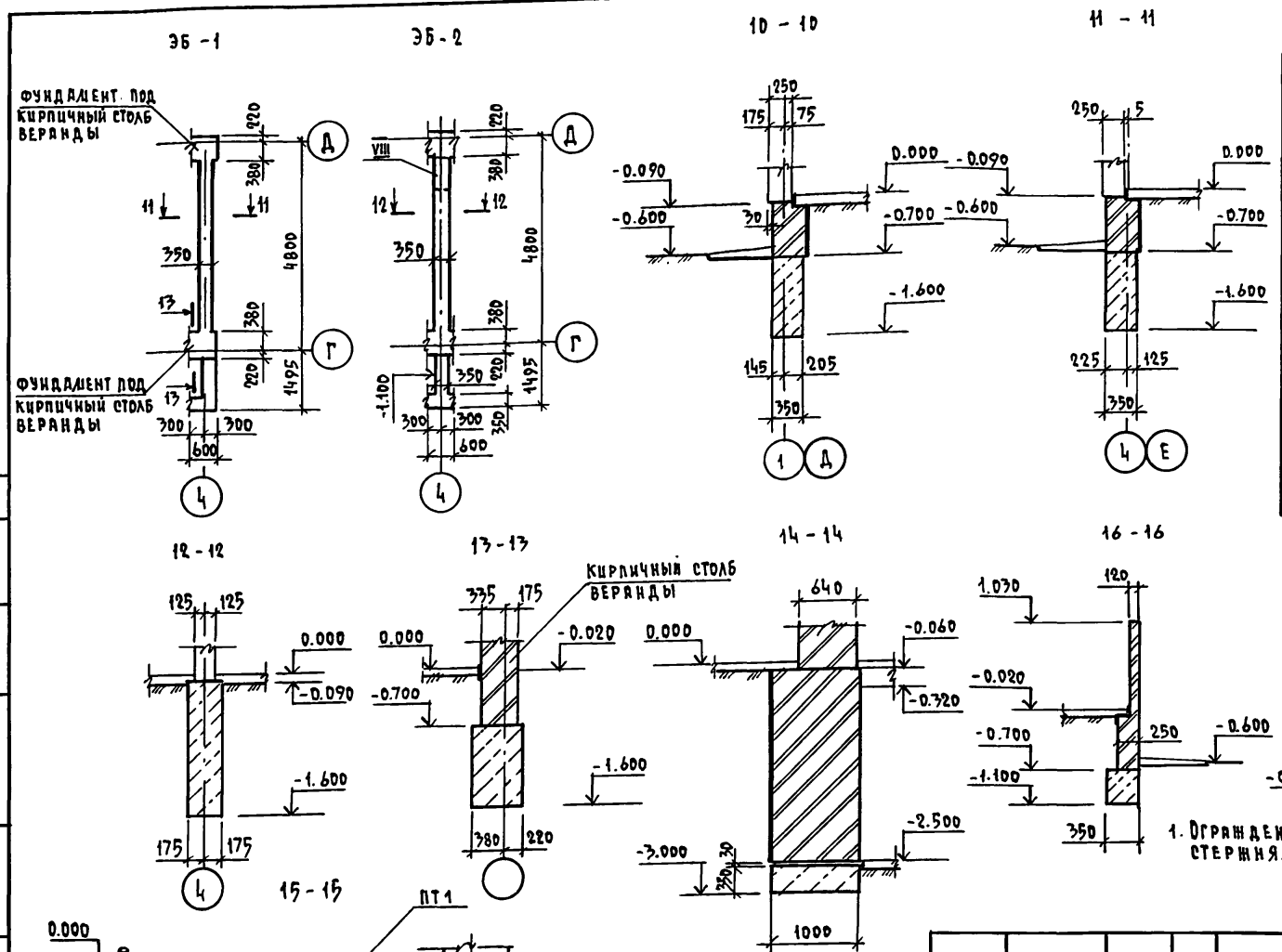

ТАБЛИЦА ОТВЕРСТИЙ

№№	РАЗМЕРЫ, ММ		ОТМ. НИЗА	НАЗНАЧЕНИЕ ОТВЕРСТИЯ
	b	h		
I	1300	450	-1.600	ВОДОПРОВОД ОТОПЛЕНИЕ
II	500	500	ПРИ ПРИВЯЗКЕ	КАНАЛИЗАЦИЯ ВЫПУСК
III	700	500	-1.060	ВОДОПРОВОД ОТОПЛЕНИЕ
IV	400	400	-0.900	КАНАЛИЗАЦИЯ
V	500	400	-0.900	КАНАЛИЗАЦИЯ ВОДОПРОВОД
VI	500	500	ПРИ ПРИВЯЗКЕ	ВОДОПРОВОД ВВОД
VII	200	200	-0.520	ВЕНТИЛЯЦИЯ ПОДВАЛА
VIII	700	500	-0.650	ВОДОПРОВОД ОТОПЛЕНИЕ
IX	100	100	-0.420	ВОДОПРОВОД

1. ОГРАЖДЕНИЯ КРЫЛЕЦ АРМИРОВАТЬ ДВУМЯ СТЕРЖНЯМИ Ø 6 А-I; ВСЕГО 47,9 КГ

СОГЛАСОВАНО
ОВ МЕШКОВА
ВК ШУРМАЕВА

ИНВ.N ПОДЛ. 2-3862-19 | ПОДПИСЬ И ДАТА | ВЗАМ. ИНВ.N

ПРИВЯЗАН

ИНВ. N

Н.КОНТР.	ШИЛТОВА	
НАЧ.МАСТ	РАДЫГИН	
ЗАМ.НАЧ.	ЗЕМЛЯК	
ГАП	ЕГОРОВ	
ГЛ.СПЕЦ.К.	ШИЛТОВА	
ИСПОЛН.	БАЙТЕРЯКОВА	
ПРОВЕР.	ШИЛТОВА	

144-216-31.89-АС

2-ЭТАЖНЫЙ 2-КВАРТИРНЫЙ ЖИЛОЙ ДОМ С ПОЭТАЖНЫМИ 1-3-КОМНАТНЫМИ КВАРТИРАМИ

СТАДИЯ	ЛИСТ	ЛИСТОВ
Р	15	

ФУНДАМЕНТЫ. ЭБ-1, ЭБ-2; СЕЧЕНИЯ 10-10 ... 17-17

ЦНИИЭП ГРАЖДАНСЕЛЬСТРОЙ

КОПИРОВАЛ Kopl ~24205-01 19 ФОРМАТ А3

Альбом I

Спецификация к схемам расположения элементов фундаментов

Марка, поз.	Обозначение	Наименование	Кол. осн. реш.	Кол. вар. с подв.	Масса ед., кг	Примеч.
		Элементы железобетонные				
ПР1	л.28	Перемычка ПР1	1	1		
ПР2	л.28	Перемычка ПР2	1	–		
ПР3	л.28	Перемычка ПР3	1	–		
ПТ1	1.243.1-4	Плита плоская ПТ12.5-11.9	1	–	198.0	
		Элементы металлические				
МР1		Решетка приямка МР1	1	1	35,2	
1		А-I-10-ГОСТ 5781-82*, ℓ=1000	8	12	0,4	
2		Скоба А-I-12-ГОСТ 5781-82*, ℓ=1200	4	4	1,0	
С2	ГОСТ 8478-81	3Вр1-200 / 3Вр1-200 кг	1,23	1,23		
3		Уголок 100×100×7-В ГОСТ 8509-86 / Вст3пс6-1 ГОСТ 535-79 ℓ=3600	1	1	38,9	
4		А-III-14-ГОСТ 5781-82*, ℓ=1000	1	1	1,2	
		Материалы				
		Бутобетон м³	40.3	46.4		
		Крыльца				
		Сборочные единицы				
С1	ГОСТ 8478-81	3Вр1-150 / 3Вр1-150 кг	16.7	21.5		
		Материалы				
		Бетон кл. В 7,5 м³	4,7	6,9		
		Бутобетон м³	1,6	2,8		
		Верандыы				
		Материалы				
		Бутобетон м³	6.7			

Спецификация к схемам расположения элементов фундаментов (продолжение)

Марка, поз.	Обозначение	Наименование	Кол. осн. реш.	Кол. вар. с подв.	Масса ед., кг	Примеч.
		ЭБ-1				
		Материалы				
		Бутобетон м³	2.1			
		ЭБ-2				
		Элементы железобетонные				
ПР4	л.28	Перемычка ПР4	1	–		
ПР5	л.28	Перемычка ПР5	1	–		
ПР6	л.28	Перемычка ПР6	1	–		
ПТ1	1.243.1-4	Плита плоская ПТ12.5-11-9	9		198.0	
		Материалы				
		Бутобетон м³	2.1			

Расчетные нагрузки на отм.-0.090 кН/м

Толщина наружной стены	№№ сечений 1-1	2-2	3-3	6-6	
300	14.9	55,7	81.8	97.6	
355	17,7	59,4	82,6	102,8	

Инв.№ подл. | Подпись и дата | Взам. инв.№ 2-3862-20

Привязан

Инв.№

Н.контр.	Шилтова	
Нач.маст	Радыгин	
Зам.нач.	Земляк	
ГАП	Егоров	
Гл.спец.к	Шилтова	
Исполн.	Байтерякова	
Провер.	Шилтова	

144-216-31.89-АС

2-этажный 2-квартирный жилой дом с подтанными 1-3-комнатными квартирами

Стадия	Лист	Листов
Р	16	

Спецификация к схемам расположения элементов фундаментов.

ЦНИИЭП Граждансельстрой

Копировал Kopi-24205-01 20 Формат А3

Альбом I

Схема расположения элементов перекрытия на отм. -0.320

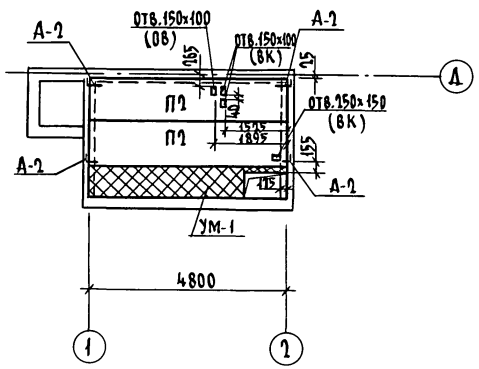

Анкер А-1

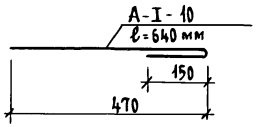

Анкер А-2

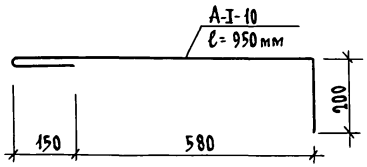

Схема расположения элементов перекрытия на отм. 2.500

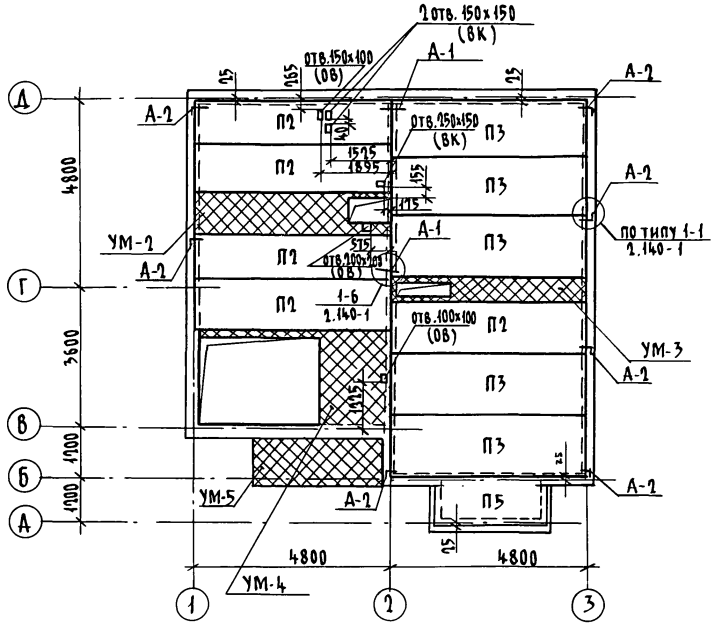

1. Монолитные участки УМ-1 ÷ УМ-4 см. лист АС-23
2. Монолитный участок УМ5 см. лист АС-27.

				144-216-31.89-АС			
Н.контр.	Шилтова						
Нач. маст.	Радыгин			2-этажный 2-квартирный жилой дом с поэтажными 1-3 комнатными квартирами	Стадия	Лист	Листов
Зам.н.м.	Земляк				Р	17	
ГАП	Егоров						
Гл.спец.	Шилтова			Схемы расположения элементов перекрытия на отм. -0,320, 2,500	ЦНИИЭП гражданскельстрой		
Исполн.	Тверитина						
Проверил	Шилтова						

Привязан

Инв. №

Инв. № подл. 2-3862-21 | Подпись и дата | Взам. инв. №

Копировал 24205-01 21 Формат А3

Альбом I

Схема расположения элементов перекрытия на отм. 5.300

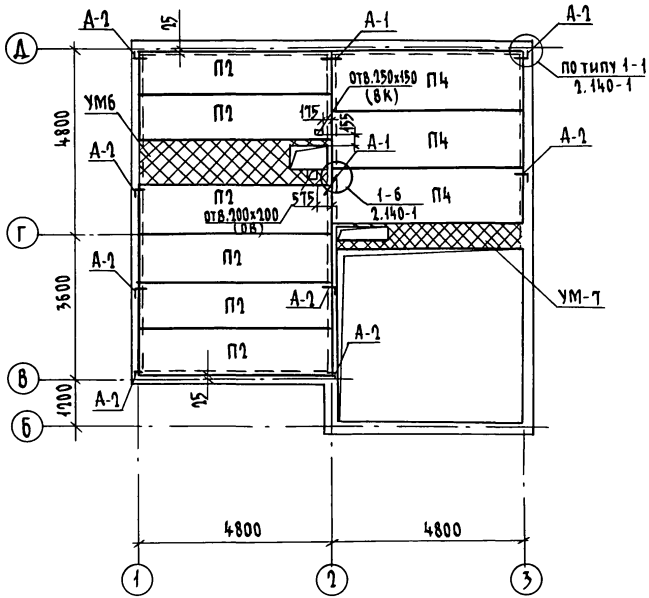

Схема расположения элементов перекрытия на отм. 6.700

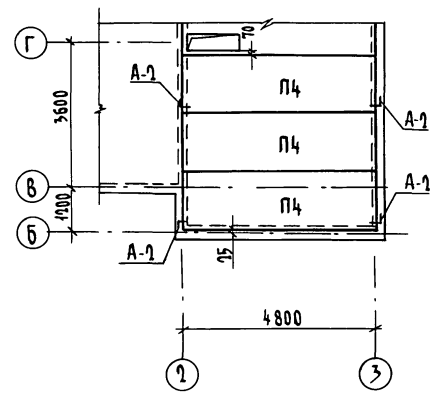

1. Монолитные участки УМ-6, УМ-7 см. лист АС-23
2. Анкера А-1, А-2 см. лист АС-17

				144-216-31.89-АС			
Привязан			Н.контр.	Шилтова			
			Нач.маст.	Радыгин	2 этажный 2 квартирный жилой дом с поэтажными 1 и 3 комнатными квартирами	Стадия	Лист	Листов
			Зам.н.м.	Земляк		Р	18	
			ГАП	Егоров				
			Гл.спец.	Шилтова	Схемы расположения элементов перекрытия на отм. 5,300; 6,700	ЦНИИЭП гражданселькстрой		
Инв.№			Исполн.	Тверитина				
			Проверил	Шилтова				

Инв.№ подл. | Подпись и дата | Взам.инв.№ | 2-3862-22

Копировал Бук 24205-01 22 Формат А3

Альбом I

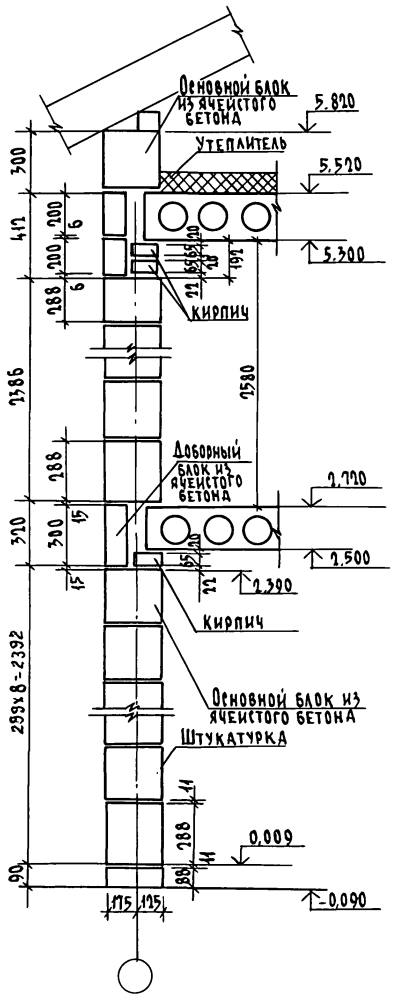

Спецификация к схемам расположения элементов перекрытия на отм.-0,320; 2,500; 5,300; 6,700

Марка поз.	Обозначение	Наименование	Кол-во на отм. -0,320	2,500	5,300	6,700	Всего	Масса ед. кг	Примечание
		Элементы бетонные и железобетонные							
П2	Серия 1.141-1 в. 64	ПК 48.12 - 6АIV т	2	5	6	—	13	1700	
П3	Серия 1.141-1 в. 64	ПК 48.15 - 4АIV т	—	5	—	—	5	2250	
П5	Серия 1.141-1 в. 60	ПК 27.12 - 4т	—	1	—	—	1	1080	
П4	Серия 1.141-1 в. 64	ПК 48.15 - 6АIV т	—	—	3	3	6	2250	
УМ 1	лист АС-23	Монолитный участок УМ-1	1	—	—	—	1		
УМ 2	лист АС-23	Монолитный участок УМ-2	—	1	—	—	1		
УМ 3	лист АС-23	Монолитный участок УМ-3	—	1	—	—	1		
УМ 4	лист АС-23	Монолитный участок УМ-4	—	1	—	—	1		
УМ 5	лист АС-27	Монолитный участок УМ-5	—	1	—	—	1		
УМ 6	лист АС-23	Монолитный участок УМ-6	—	—	1	—	1		
УМ 7	лист АС-23	Монолитный участок УМ-7	—	—	1	—	1		
		Элементы металлические							
А-1	лист АС-17	Анкер А-1	—	4	4	—	8	0,39кг	
А-2	лист АС-17	Анкер А-2	4	7	8	4	23	0,59кг	

Н.контр.	Шилтова		
Нач.м.	Радыгин		
Зам.н.м.	Земляк		
ГАП	Егоров		
Гл.спец.	Шилтова		
Исполн.	Тверитина		
Провер.	Шилтова		

Привязан

Инв. №

144 - 216 - 31.89 - АС

2 этажный 2 квартирный жилой дом с поэтажными 1 и 3 комнатными квартирами

Стадия	Лист	Листов
Р	19	

Спецификация к схемам расположения элементов перекрытия на отм.-0,320; 2,500; 5,300; 6,700

ЦНИИЭП Гражданселькстрой

Инв. № подл. 2-3862-23 | Подпись и дата | Взам. инв. №

Копировал 24205-01 23 Формат А3

Альбом I

Схема расположения элементов перекрытия на отм.-0,320 (вариант)

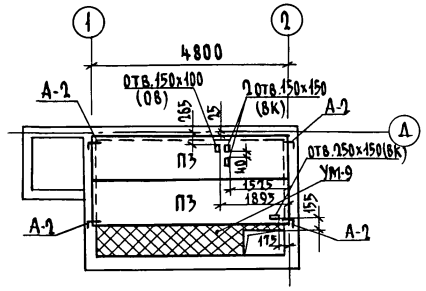

Схема расположения элементов перекрытия на отм. 2.500 (вариант)

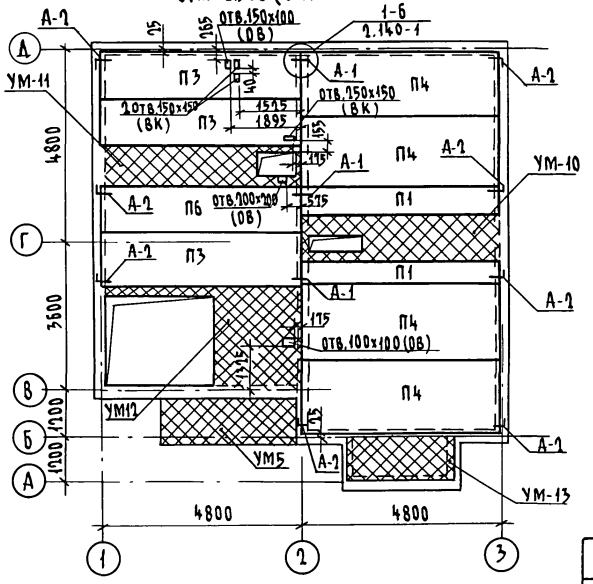

Схема расположения элементов перекрытия на отм. 5.300 (вариант)

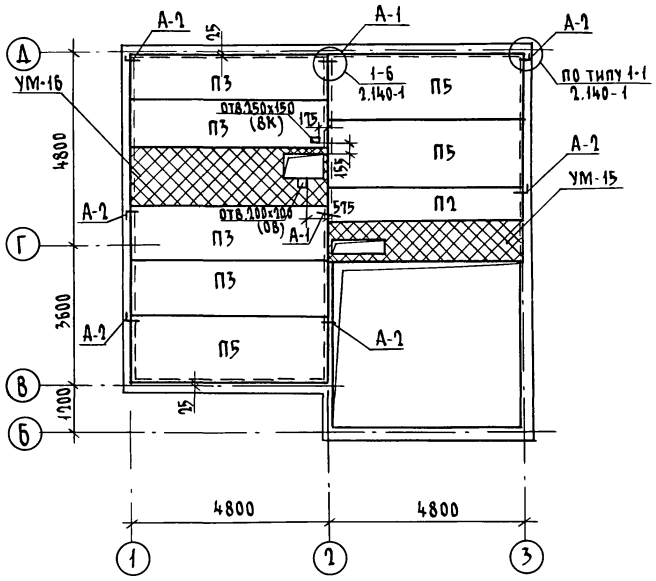

1. Монолитные участки УМ9 - УМ-15 см. лист АС-25
2. Монолитный участок УМ-5 см. лист АС-27
3. Анкера А-1, А-2 см. лист АС-17

Инв. № подл. | Подпись и дата | Взам. инв. №
2-3862-24

Привязан

Инв. №

Н. контр.	Шилтова	
Нач. маст	Радыгин	
Зам. н.м.	Земляк	
ГАП	Егоров	
Гл. спец.	Шилтова	
Исполн.	Тверитина	
Провер.	Шилтова	

144-216-31.89-АС

2 этажный 2 квартирный жилой дом с подтажными 1 и 3 комнатными квартирами

Стадия	Лист	Листов
Р	20	

Схемы расположения элементов перекрытия на отм.-0,320, 2,500, 5,300 (вариант перекрытия из ячеисто-бетонных панелей

ЦНИИЭП Гражданстельстрой

Копировал: 24205-01 24 Формат А3

Альбом I

Схема расположения элементов перекрытия на отм. 6,700 (вариант)

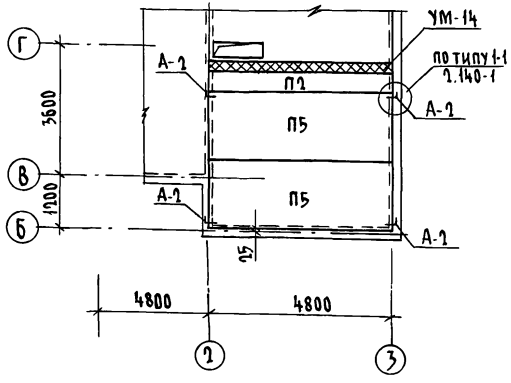

1. Монолитный участок УМ-14 см. лист АС-25
2. Анкера А-1, А-2 см. лист АС-17

Спецификация к схемам расположения элементов перекрытия на отм. -0,310; 2,500; 5,300; 6,700 (вариант)

Марка поз.	Обозначение	Наименование	Кол-во на отм. -0,310	2,500	5,300	6,700	Всего	Масса ед. кг.	Примечание
		Элементы бетонные и железобетонные							
П1	Серия 1.143-4 в.2	П 48.6.25-4,5 а	—	2	—	—	2	640	
П2	Серия 1.143-4 в.2	П 48.6.25-6 а	—	—	1	1	2	640	
П3	Серия 1.143-4 в.2	П 48.12.25-6 а	2	3	4	—	9	1310	
П4	Серия 1.143-4 в.2	П 48.18.25-4,5 а	—	4	—	—	4	2000	
П5	Серия 1.143-4 в.2	П 48.18.25-6 а	—	—	3	2	5	2000	
П6	Серия 1.143-4 в.2	П 48.12.25-4,5 а	—	1	—	—	1	1310	
УМ-9	лист АС-25	Монолитный участок УМ-9	1	—	—	—	1		
УМ-10	лист АС-25	Монолитный участок УМ-10	—	1	—	—	1		
УМ-11	лист АС-25	Монолитный участок УМ-11	—	1	—	—	1		
УМ-12	лист АС-25	Монолитный участок УМ-12	—	1	—	—	1		
УМ-13	лист АС-25	Монолитный участок УМ-13	—	1	—	—	1		
УМ-14	лист АС-25	Монолитный участок УМ-14	—	1	—	—	1		
УМ-15	лист АС-25	Монолитный участок УМ-15	—	—	1	—	1		
УМ-16	лист АС-25	Монолитный участок УМ-16	—	—	1	—	1		
УМ-5	лист АС-27	Монолитный участок УМ-5	—	1	—	—	1		
		Элементы металлические							
А-1	лист АС-17	Анкер А-1	—	6	4	—	10	0,39 кг	
А-2	лист АС-17	Анкер А-2	4	8	6	4	22	0,59 кг	

Инв. № подл. | 2-3862-25 | Подпись и дата | Взам. инв. №

			144-216-31.89-АС
Н. контр.	Шилтова		
Нач. м.	Радыгин		2-этажный 2 квартирный жилой дом с поэтажными 1и3 комнатными квартирами
Здм. н.м.	Земляк		Стадия: Р; Лист: 21; Листов:
ГАП	Егоров		
Гл. спец.	Шилтова		Схема расположения элементов перекрытия на отм. 6,700 (вариант перекрытия из ячеисто-бетонных панелей)
Исполн.	Тверитина		ЦНИИЭП гражданселькстрой
Провер.	Шилтова		

Привязан

Инв. №

Копировал

24205-01 25 Формат А3

Альбом I

Схема расположения элементов перекрытия на отм.- 0,320 (вариант с подвалом)

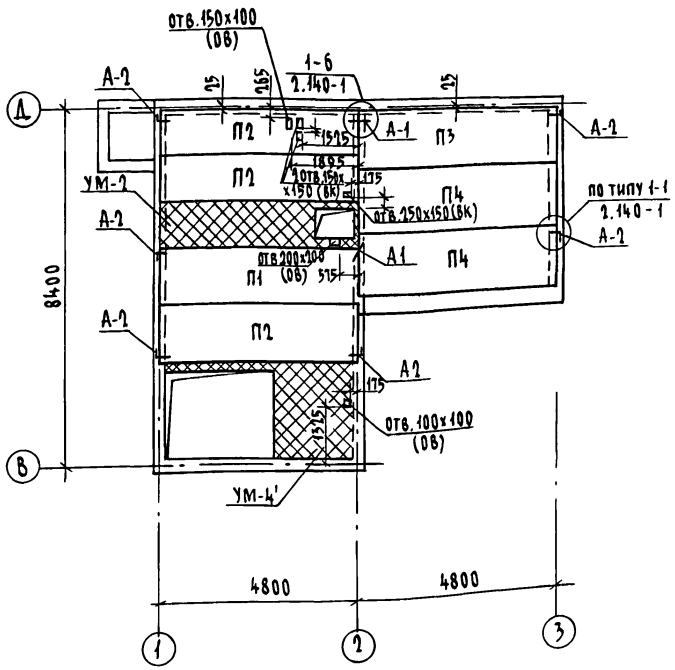

1. Монолитные участки УМ-2, УМ-4' см. лист АС-23
2. Анкера А-1, А-2 см. лист АС-17

Спецификация к схеме расположения элементов перекрытия на отм.- 0,320 (вариант с подвалом)

Марка поз.	Обозначение	Наименование	Кол.	Масса ед.кг	Примечание
		Элементы бетонные и железобетонные			
П1	Серия 1.141-1 в.64	ПК 48.12 - 4 АIVт	1	1700	
П2	Серия 1.141-1 в.64	ПК 48.12 - 6 АIVт	3	1700	
П3	Серия 1.141-1 в.64	ПК 48.15 - 4 АIVт	1	2250	
П4	Серия 1.141-1 в.64	ПК 48.15 - 6 АIVт	2	2250	
УМ-2	Лист АС-23	Монолитный участок УМ-2	1		
УМ-4'	Лист АС-23	Монолитный участок УМ-4'	1		
		Элементы металлические			
А-1	Лист АС-17	Анкер А-1	4	0,39кг	
А-2	Лист АС-17	Анкер А-2	6	0,59кг	

Инв.№ подл. | Подпись и дата | Взам.инв.№ | 2-3862-26

Привязан

Инв.№

Н.контр.	Шилова	
Нач.маст	Радыгин	
Зам.н.	Земляк	
ГАП	Егоров	
Гл.спец.	Шилова	
Исполн.	Тверитина	
Провер.	Шилова	

144-215-31.89-АС

2 этажный 2 квартирный жилой дом с подэтажными 1 и 3 комнатными квартирами

Стадия	Лист	Листов
Р	22	

Схема расположения элементов перекрытия на отм.- 0,320 (вариант с подвалом)

ЦНИИЭП Гражданселькстрой

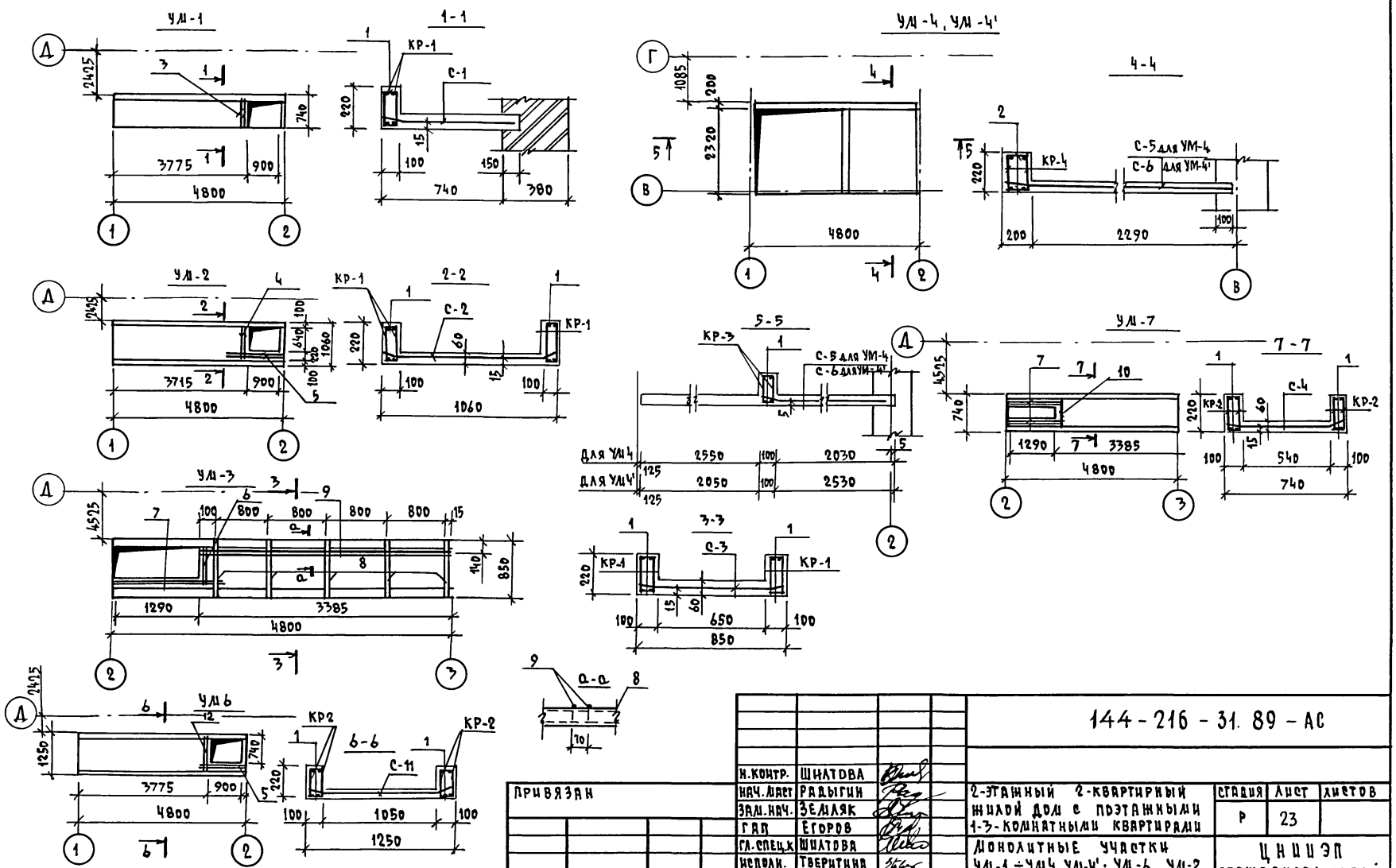
УМ-1
1-1
КР-1
С-1
УМ-4, УМ-4'
4-4
С-5 для УМ-4
С-6 для УМ-4'
КР-4
УМ-2
2-2
С-2
КР-1
5-5
КР-3
С-5 для УМ-4
С-6 для УМ-4'
УМ-7
7-7
С-4
КР-2
УМ-3
3-3
С-3
КР-1
УМ 6
6-6
С-11
КР2
КР-2
а-а
Д
Г
В
1
2
3
4
5
6
7
8
9
10
12
3775
900
4800
740
380
220
100
150
1085
200
2320
2290
3715
1060
4525
1290
3385
2550
2030
2050
2530
650
850
1250
1050
70
Для УМ4
Для УМ4'
125
60
15
100
140
850
Н.КОНТР. ШИЛТОВА
НАЧ.МАСТ РАДЫГИН
ЗАМ.НАЧ. ЗЕМЛЯК
ГАП ЕГОРОВ
ГЛ.СПЕЦ.К ШИЛТОВА
ИСПОЛН. ТВЕРИТИНА
ПРОВЕР. ШИЛТОВА
ПРИВЯЗАН
ИНВ.N
144-216-31.89-АС
2-ЭТАЖНЫЙ 2-КВАРТИРНЫЙ ЖИЛОЙ ДОМ С ПОЭТАЖНЫМИ 1-3-КОМНАТНЫМИ КВАРТИРАМИ
МОНОЛИТНЫЕ УЧАСТКИ УМ-1 ÷ УМ4, УМ-4'; УМ-6, УМ-2
СТАДИЯ Р
ЛИСТ 23
ЛИСТОВ
ЦНИИЭП ГРАЖДАНСЕЛЬСТРОЙ
КОПИРОВАЛ Коуд-24205-01 27 ФОРМАТ А3
АЛЬБОМ I
ИНВ.N ПОДЛ. 2-3862-27
ПОДПИСЬ И ДАТА
ВЗАМ. ИНВ.N

Альбом I

Марка, поз.	Обозначение	Наименование	Кол.	Масса ед. кг	Приме-чание
		Монолитный участок УМ-1			
КР-1	Лист АС-42	Каркас КР1	2	7,77	
С-1	Лист АС-43	Сетка С-1	1	4,6	
1		А-I-6 ГОСТ 5781-82*, ℓ=80	82	0,02	
3		А-I-10 ГОСТ 5781-82*, ℓ=760	2	0,47	
		Бетон кл. В 15	м³	0,24	
		Монолитный участок УМ-2			
КР-1	Лист АС-42	Каркас КР-1	4	7,77	
С-2	Лист АС-43	Сетка С-2	1	2,03	
1		А-I-6 ГОСТ 5781-82*, ℓ=80	164	0,02	
4		А-I-10 ГОСТ 5781-82*, ℓ=860	2	0,53	
5		А-I-10 ГОСТ 5781-82*, ℓ=1150	2	0,71	
		Бетон кл. В 15	м³	0,46	
		Монолитный участок УМ-3			
КР-1	Лист АС-42	Каркас КР-1	4	7,77	
С-3	Лист АС-43	Сетка С-3	1	1,62	
1		А-I-6 ГОСТ 5781-82*, ℓ=80	164	0,02	
6		А-I-10 ГОСТ 5781-82*, ℓ=650	2	0,40	
7		А-I-10 ГОСТ 5781-82*, ℓ=1540	2	0,95	
8		Швеллер 5 ГОСТ 8240-72 / Ст3 ГОСТ 535-79, ℓ=830	5	4,01	
9		А-I-10 ГОСТ 5781-82*, ℓ=3365	2	2,08	
		Бетон кл. В 15	м³	0,40	
		Монолитный участок УМ-4			
КР-3	Лист АС-42	Каркас КР-3	2	4,10	
КР-4	Лист АС-42	Каркас КР-4	2	13,1	
С-5	Лист АС-43	Сетка С-5	1	15,8	
1		А-I-6 ГОСТ 5781-82*, ℓ=80	46	0,02	
2		А-I-6 ГОСТ 5781-82*, ℓ=180	82	0,04	
		Бетон кл. В 15	м³	0,54	

		Монолитный участок УМ-4'			
КР-3	Лист АС-42	Каркас КР-3	2	4,10	
КР-4	Лист АС-42	Каркас КР-4	2	13,1	
С-6	Лист АС-43	Сетка С-6	1	19,6	
1		А-I-6 ГОСТ 5781-82*, ℓ=80	46	0,02	
2		А-I-6 ГОСТ 5781-82*, ℓ=180	82	0,04	
		Бетон кл. В 15	м³	0,61	
		Монолитный участок УМ-6			
КР-2	Лист АС-42	Каркас КР-2	4	6,48	
С-11	Лист АС-44	Сетка С-11	1	8,76	
1		А-I-6 ГОСТ 5781-82*, ℓ=80	164	0,02	
5		А-I-10 ГОСТ 5781-82*, ℓ=1150	2	0,71	
12		А-I-10 ГОСТ 5781-82*, ℓ=890	2	0,55	
		Бетон кл. В 15	м³	0,65	
		Монолитный участок УМ-7			
КР-2	Лист АС-42	Каркас КР-2	4	6,48	
С-4	Лист АС-43	Сетка С-4	1	1,56	
1		А-I-6 ГОСТ 5781-82*, ℓ=80	164	0,02	
7		А-I-10 ГОСТ 5781-82*, ℓ=1540	4	0,95	
10		А-I-10 ГОСТ 5781-82*, ℓ=540	2	0,33	
		Бетон кл. В 15	м³	0,27	
		Монолитный участок УМ-5			
КР-7 / КР-8	Лист АС-44	Каркас КР-7 / Каркас КР-8	2 / 2	13,0 / 10,0	
С-12 / С-13	Лист АС-44	Сетка С-12 / Сетка С-13	1 / 1	13,9 / 56,1	
1		А-I-6 ГОСТ 5781-82*, ℓ=140	64	0,03	
М-1	Лист АС-27	Закладная деталь М-1	6	1,59	
М-2	Лист АС-27	Закладная деталь М-2	7	0,36	
А-3 / А-4		А-I-14 ГОСТ 5781-82, ℓ=2780 / А-I-8 ГОСТ 5781-82, ℓ=400	6 / 8	3,36 / 0,16	
2		Уголок L100×100×7 ГОСТ 8509-86* / Ст3 кп2 ГОСТ 535-79, ℓ=1060	1	11,4	
3		Уголок L100×100×7 ГОСТ 8509-86* / Ст3 кп2 ГОСТ 535-79	1,77 п.м	4,79	
		Бетон кл. В 15	м³	0,73	

Инв. № подл. | Подпись и дата | Взам. инв. №

2-3862-28

Привязан

Инв. №

Н. контр.	Шилтова	
Нач. маст	Радыгин	
Зам. нач.	Земляк	
ГАП	Егоров	
Гл. спец. к	Шилатова	
Исполн.	Тверитина	
Провер.	Шилтова	

144-216-31.89-АС

2-этажный 2-квартирный жилой дом с подэтажными 1-3-комнатными квартирами

Стадия	Лист	Листов
Р	24	

Спецификация к монолитным участкам УМ1...УМ4, УМ4' УМ6, УМ7, УМ5

ЦНИИЭП граждансельстрой

Копировал Коля - 24205-01 28 Формат А3

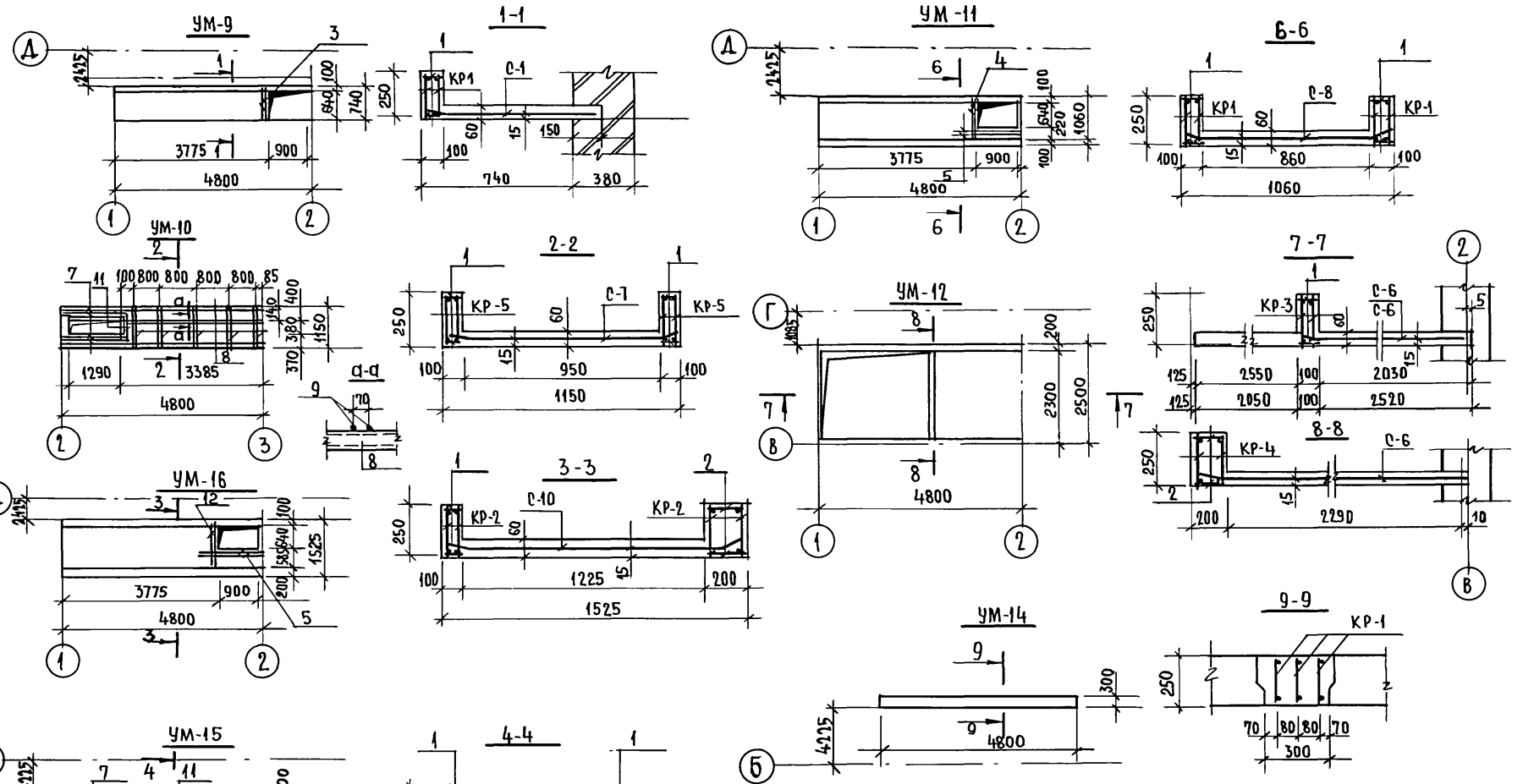

АЛЬБОМ I

Н.КОНТР.	ШИЛТОВА		
НАЧ.МАСТ.	РАДЫГИН		
ЗАМ.Н.М.	ЗЕМЛЯК		
ГАП	ЕГОРОВ		
ГА.СПЕЦ.К	ШИЛТОВА		
ИСПОЛН.	ТВЕРИТИНА		
ПРОВЕР.	ШИЛТОВА		

ПРИВЯЗАН:

ИНВ.№

144-216-31.89 - АС

2-ЭТАЖНЫЙ 2-КВАРТИРНЫЙ ЖИЛОЙ ДОМ С ПОЭТАЖНЫМИ 1-3-КОМНАТНЫМИ КВАРТИРАМИ

МОНОЛИТНЫЕ УЧАСТКИ УМ-9÷УМ12, УМ13 ÷ УМ16.

СТАДИЯ	ЛИСТ	ЛИСТОВ
Р	25	

ЦНИИЭП ГРАЖДАНСЕЛЬСТРОЙ

ИНВ.№ПОДЛ. 2-3862-29 | ПОДПИСЬ И ДАТА | ВЗАМ.ИНВ.№

24205-01 29

АЛЬБОМ I

СПЕЦИФИКАЦИЯ К МОНОЛИТНЫМ УЧАСТКАМ УМ9...УМ12, УМ12' ... УМ16

МАРКА	ОБОЗНАЧЕНИЕ	НАИМЕНОВАНИЕ	КОЛ.	МАССА ЕД., КГ.	ПРИМЕЧ.
		МОНОЛИТНЫЙ УЧАСТОК УМ-9			
КР-1	ЛИСТ АС-42	КАРКАС КР-1	2	7,77	
С-1	ЛИСТ АС-43	СЕТКА С-1	1	4,6	
1		А-I-6 ГОСТ 5781-82*, ℓ=80	82	0,02	
3		А-I-10 ГОСТ 5781-82*, ℓ=760	2	0.47	
		БЕТОН КЛ. В 3,5	м³	0.25	
		МОНОЛИТНЫЙ УЧАСТОК УМ-10			
КР-5	ЛИСТ АС-42	КАРКАС КР-5	4	11,1	
С-7	ЛИСТ АС-43	СЕТКА С-7	1	3.0	
1		А-I-6 ГОСТ 5781-82*, ℓ=80	164	0.02	
7		А-I-10 ГОСТ 5781-82*, ℓ=1540	4	0,95	
11		А-I-10 ГОСТ 5781-82, ℓ=930	2	0.57	
8		ШВЕЛЛЕР 5 ГОСТ 8240-72 / ВСТ.3 ГОСТ 535-79 ℓ=1130	5	4.01	
9		А-I-10 ГОСТ 5781-82, ℓ=3365	2	2.08	
		БЕТОН КЛ. В 3,5	м³	0.48	
		МОНОЛИТНЫЙ УЧАСТОК УМ-11			
КР-1	ЛИСТ АС-42	КАРКАС КР-1	4	7,77	
С-8	ЛИСТ АС-44	СЕТКА С-8	1	4,75	
1		А-I-6 ГОСТ 5781-82*, ℓ=80	164	0,02	
4		А-I-10 ГОСТ 5781-82*, ℓ=860	2	0.53	
5		А-I-10 ГОСТ 5781-82*, ℓ=1150	2	0.71	
		БЕТОН КЛ. В 3,5	м³	0.49	
		МОНОЛИТНЫЙ УЧАСТОК УМ-10			
КР-3	ЛИСТ АС-42	КАРКАС КР-3	2	4.10	
КР-4	ЛИСТ АС-42	КАРКАС КР-4	2	13,1	
С-5	ЛИСТ АС-43	СЕТКА С-5	1	15.8	
1		А-I-6 ГОСТ 5781-82*, ℓ=80	46	0.02	
2		А-I-6 ГОСТ 5781-82*, ℓ=180	82	0.04	
		БЕТОН КЛ. В 3,5	м³	1,01	

		МОНОЛИТНЫЙ УЧАСТОК УМ-13			
КР-4	АС-42	КАРКАС КР-6	4	3.66	
С-9	АС-44	СЕТКА С-9	1	3.82	
1		А-I-6 ГОСТ 5781-82 ℓ=80	96	0.02	
		БЕТОН КЛ. В 3.5	м³	0.24	
		МОНОЛИТНЫЙ УЧАСТОК УМ-14			
КР-1	АС-42	КАРКАС КР-1	3	7.77	
		БЕТОН КЛ. В 3,5	м³	0.36	
		МОНОЛИТНЫЙ УЧАСТОК УМ-15			
КР-2	АС-42	КАРКАС КР-2	4	6.48	
С-8	АС-44	СЕТКА С-8	1	4.75	
1		А-I-6 ГОСТ 5781-82*, ℓ=80	164	0.02	
7		А-I-10 ГОСТ 5781-82*, ℓ=1540	4	0.95	
11		А-I-10 ГОСТ 5781-82*, ℓ=930	2	0.57	
		БЕТОН КЛ. В 3,5	м³	0.38	
		МОНОЛИТНЫЙ УЧАСТОК УМ-16			
КР-2	АС-42	КАРКАС КР-2	4	6.48	
С-10	АС-44	СЕТКА С-10	1	10,2	
1		А-I-6 ГОСТ 5781-82*, ℓ=80	82	0.02	
2		А-I-6 ГОСТ 5781-82*, ℓ=180	82	0.04	
5		А-I-10 ГОСТ 5781-82*, ℓ=1150	2	0.71	
12		А-I-10 ГОСТ 5781-82*, ℓ=890	2	0.55	
		БЕТОН КЛ. В 3.5	м³	0.42	

ИНВ. № ПОДЛ. 2-3862-30 | ПОДПИСЬ И ДАТА | ВЗАМ. ИНВ. №

ПРИВЯЗАН:

ИНВ. №

Н.КОНТР	ШИЛТОВА	
НАЧ.МАСТ.	РАДЫГИН	
ЗАМ.НАЧ.	ЗЕМЛЯК	
ГАП	ЕГОРОВ	
ГЛ.СПЕЦ.К.	ШИЛТОВА	
ИСПОЛН.	ТВЕРИТИНА	
ПРОВЕР.	ШИЛТОВА	

144-216-31.89-АС

2-ЭТАЖНЫЙ 2-КВАРТИРНЫЙ ЖИЛОЙ ДОМ С ПОЭТАЖНЫМИ 1-3-КОМНАТНЫМИ КВАРТИРАМИ

СПЕЦИФИКАЦИЯ К МОНОЛИТНЫМ УЧАСТКАМ УМ9.... УМ16

СТАДИЯ	ЛИСТ	ЛИСТОВ
Р	26	

ЦНИИЭП ГРАЖДАНСЕЛЬСТРОЙ

КОПИРОВАЛ 24205-01 30 ФОРМАТ А3

Альбом I

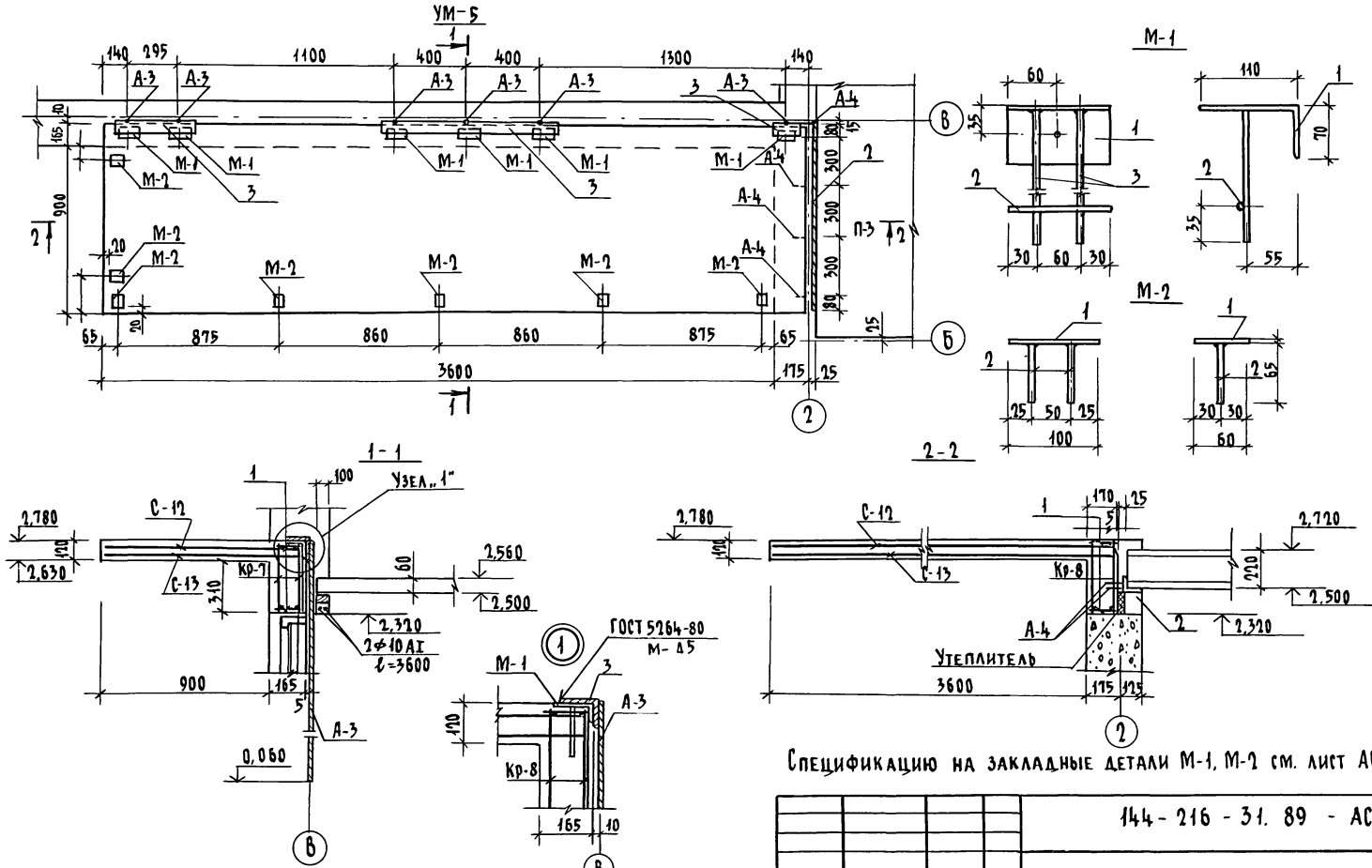

Спецификацию на закладные детали М-1, М-2 см. лист АС-52

				144-216-31.89-АС			
			Н.контр.	Шилтова			
Привязан			Нач.маст	Радыгин	2-этажный 2-квартирный жилой дом с поэтажными 1-3 комнатными квартирами	Стадия	Лист	Листов
			Зам.нач.	Земляк		Р	27	
			ГАП	Егоров				
			Гл.спец.	Шилтова	Монолитный участок УМ-5	ЦНИИЭП гражданскельстрой		
			Исполн.	Тверитина				
Инв. №			Проверил	Шилтова				

Инв. № подл. 2-3862-31 | Подпись и дата | Взам. инв. N

Копировал бур 24205-01 31 формат А3

Альбом I

Узел ввода ЭБ-2 Подвал

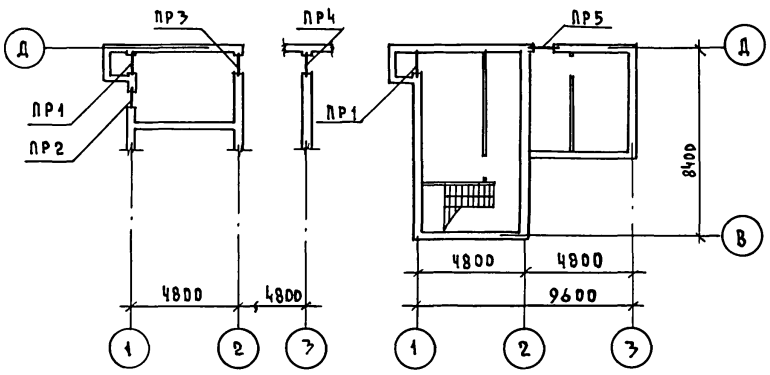

Спецификация перемычек

Марка, поз.	Обозначение	Наименование	Кол.	Масса ед., кг	Примечание
ПР1	1.038.1-1.1 020000-02	2ПБ 13-1-п	2	54	
	1.038.1-1.1 090000-01	3ПБ 13-37-п	1	85	
ПР2	1.038.1-1.1 030000-02	2ПБ 19-3-п	1	81	
	1.038.1-1.1 120000	5ПБ 18-27-п	1	250	
ПР3	1.038.1-1.1 020000-02	2ПБ 13-1-п	2	54	
	1.038.1-1.1 090000-01	3ПБ 13-37-п	1	85	
ПР4	лист АС-28	А-I-10-ГОСТ 5781-82* ℓ=1200	4	0.74	
ПР5	1.038.1-1.1 010000-01	1ПБ 13-1	3	25	
ПР6	лист АС-28	А-I-10-ГОСТ 5781-82* ℓ=1200	4	0.74	

Ведомость перемычек

Тип	Схема сечения
ПР1	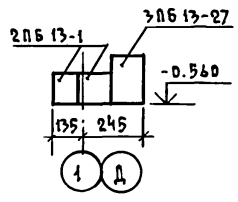
ПР2	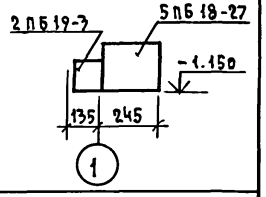
ПР5	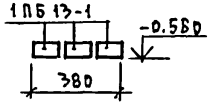

Тип	Схема сечения
ПР3	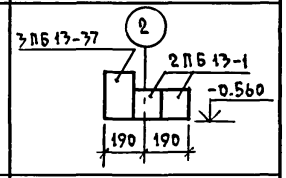
ПР4	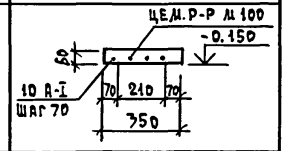
ПР6	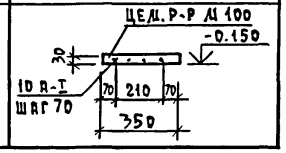

Н.контр.	Шилтова		
Нач.маст.	Радыгин		
Зам.нач.	Земляк		
ГАП	Егоров		
Гл.спец.к	Шилтова		
Исполнил	Образцова		
Проверил	Байтерякова		

ПРИВЯЗАН

ИНВ.N

144 - 216 - 31. 89 - АС

2-этажный 2-квартирный жилой дом с поэтажными 1-3-комнатными квартирами

Схемы расположения перемычек в узле ввода и подвале. Ведомость перемычек.

Стадия	Лист	Листов
Р	28	

ЦНИИЭП гражданскельстрой

Инв.N подл. 2-3862-32 | Подпись и дата | Взам. инв.N

Копировал Kogl-24205-01 32 Формат А3

Альбом I

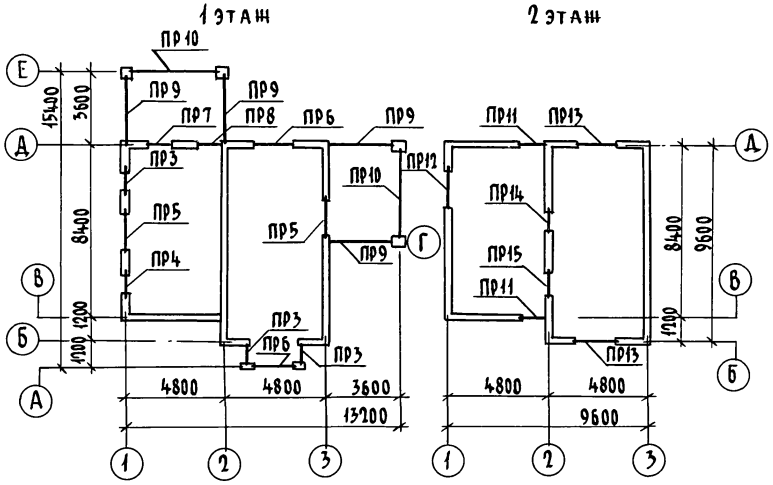

Ведомость перемычек

окончание

Тип	Схема сечения
ПР6, ПР13	2ПБ22-3; 2,260(ПР6); 5,060(ПР13); 3; 2; 175; 125; (230)
ПР7, ПР8	1ПБ13-1; 2,200(ПР7); 2,260(ПР8); 3; 2; 175; 125; (230)
ПР9	5ПБ36-20; 2,200; 175; 75

Тип	Схема сечения
ПР10	4ПБ48-8; 2,200; 255; Е–А
ПР14	3ПБ13-37; 4,900; 125; 125; 2
ПР15	3ПБ18-37; 4,900; 125; 125; 2

Ведомость перемычек

начало

Тип	Схема сечения
ПР11	5,060(Пр11); 2; 1ПБ13-1; 175; 125; (230)
ПР3, ПР4	3ПБ13-37; 3; 2,260(ПР3); 3,500(Пр4); 2; 2ПБ13-1; 175; 125; (230)

Тип	Схема сечения
ПР5, ПР12	5ПБ25-27; 2,260(ПР3); 5,060(ПР12); 1; 175; 125; (230)

Размеры в скобках даны для толщины наружной стены 355 мм.

Н.контр.	Шилтова		
Нач.маст.	Радыгин		
Зам.нач.	Земляк		
ГАП	Егоров		
Гл.спец.к.	Шилтова		
Исполн.	Образцова		
Проверил	Байтерякова		

Привязан

Инв. №

144-216-31.89 - АС

2-этажный 2-квартирный жилой дом с поэтажными 1-3-комнатными квартирами

Схемы расположения перемычек на 1 и 2 этажах. Ведомость перемычек

Стадия	Лист	Листов
Р	29	

ЦНИИЭП гражданскельстрой

Инв. № подл. 2-3862-33 | Подпись и дата | Взам. инв. №

Копировал бзр 24205-01 33 формат А3

Альбом I

НАЧАЛО

Марка, поз.	Обозначение	Наименование	Кол-во 1эт.	Кол-во 2эт.	Кол-во всего	Масса ед. кг	Примечание
		ПЕРЕМЫЧКИ БРУСКОВЫЕ					
ПР3	1.038.1-1.1 020000-02	2 ПБ 13-1-П	3	–	3	54	
	1.038.1-1.1 090000	3 ПБ 13-37-П	3	–	3	85	
ПР4	1.038.1-1.1 020000-02	2 ПБ 13-1-П	1	–	1	54	
	1.038.1-1.1 090000	3 ПБ 13-37-П	1	–	1	85	
ПР5	1.038.1-1.1 130000-02	5 ПБ 25-27 П	2	–	2	338	
ПР6	1.038.1-1.1 040000	2 ПБ 22-3-П	4	–	4	92	
ПР7	1.038.1-1.1 010000-01	1 ПБ 13-1-П	2	–	2	25	
ПР8	1.038.1-1.1 010000-01	1 ПБ 13-1-П	2	–	2	25	
ПР9	1.038.1-1.1 160000-04	5 ПБ 36-20П	4	–	4	500	
ПР10	1.038.1-1.1 110000	4 ПБ 48-8-П	2	–	2	418	
ПР11	1.038.1-1.1 010000-01	1 ПБ 13-1-П	–	4	4	25	

ОКОНЧАНИЕ

Марка, поз.	Обозначение	Наименование	Кол-во 1эт.	Кол-во 2эт.	Кол-во всего	Масса ед. кг	Примечание
ПР12	1.038.1-1.1 130000-02	5 ПБ 25-27-П	–	1	1	338	
ПР13	1.038.1-1.1 040000	2 ПБ 22-3-П	–	2	2	92	
ПР14	1.038.1-1.1 090000	3 ПБ 13-37-П	–	2	2	85	
ПР15	1.038.1-1.1 090000-04	3 ПБ 18-37-П	–	2	2	119	
		ДЕТАЛИ					
1	ГОСТ 5781-82	АI-8 ℓ=2200	6	3	9		
2	ПИЛОМАТЕРИАЛЫ ХВОЙНЫХ ПОРОД. ГОСТ 24454-80Е	БРУСОК 60×50(h)	12,0	5,0	17,0		П.М.
2*	ПИЛОМАТЕРИАЛЫ ХВОЙНЫХ ПОРОД. ГОСТ 24454-80Е	БРУСОК 115×50(h)	12,0	5,0	17,0		П.М.
		МАТЕРИАЛЫ					
3	ГОСТ 9573-72	ПЛИТЫ ПОЛУЖЕСТКИЕ МИНЕРАЛОВАТНЫЕ	0,46	0,19	0,65		М³
3*	ГОСТ 9573-72	ПЛИТЫ ПОЛУЖЕСТКИЕ МИНЕРАЛОВАТНЫЕ	0,77	0,32	1,09		М³

Позиции со знаком * даны для толщины наружной стены 355 мм

Инв.№ подл. | Подпись и дата | Взам. инв.№ | 2-38 62-34

Привязан

Инв.№

144-216-31.89-АС

Н.контр.	Шилтова	
Нач.дист.	Радыгин	
Зам.нач.	Земляк	
ГАП	Егоров	
Гл.спец.к	Шилтова	
Исполн.	Образцова	
Провер.	Байтерякова	

2-этажный 2-квартирный жилой дом с поэтажными 1-3-комнатными квартирами

Спецификация к схеме расположения элементов перемычек

Стадия	Лист	Листов
Р	30	

ЦНИИЭП гражданельстрой

Копировал Kopl-24205-01 34 Формат А3

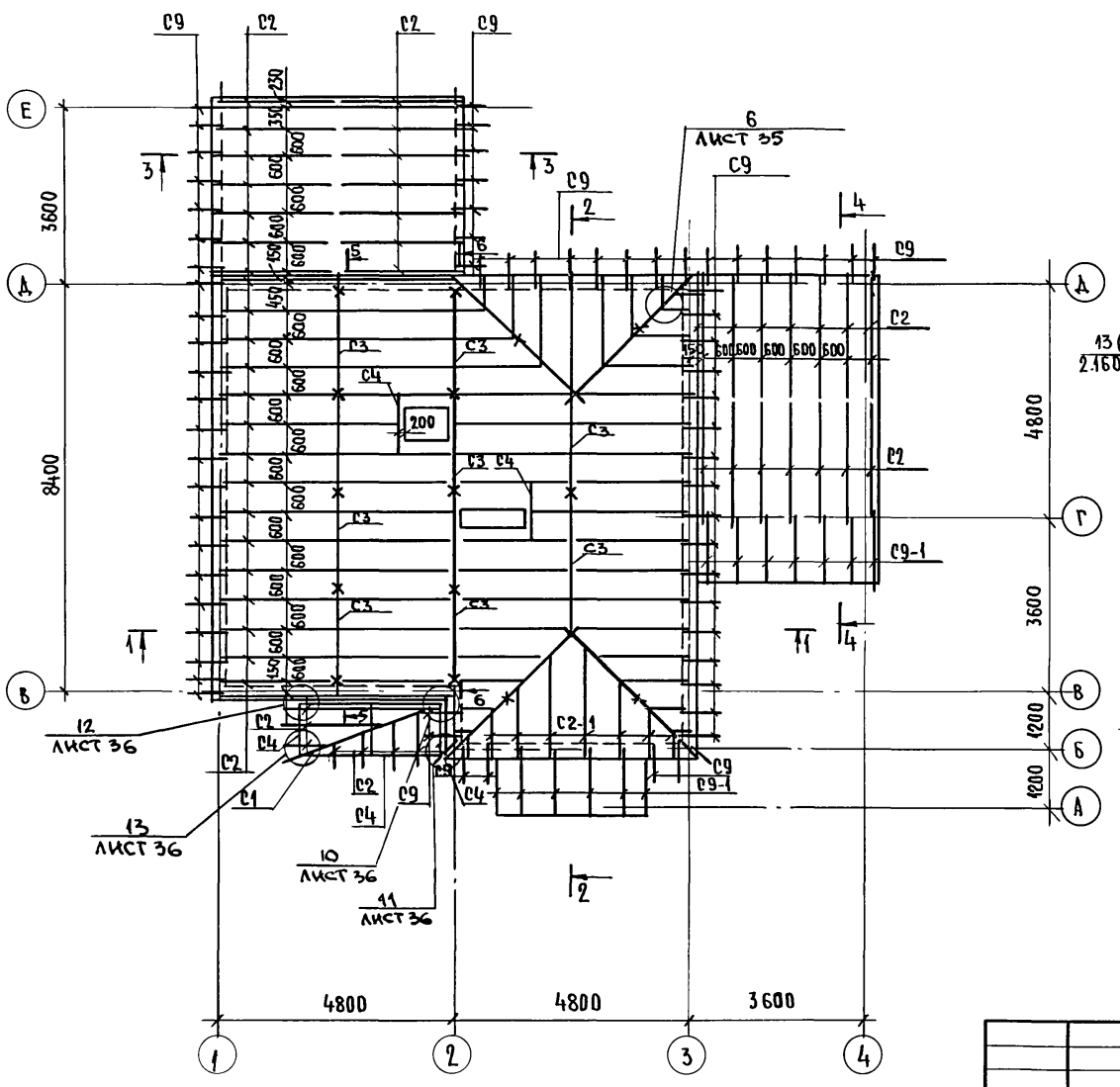

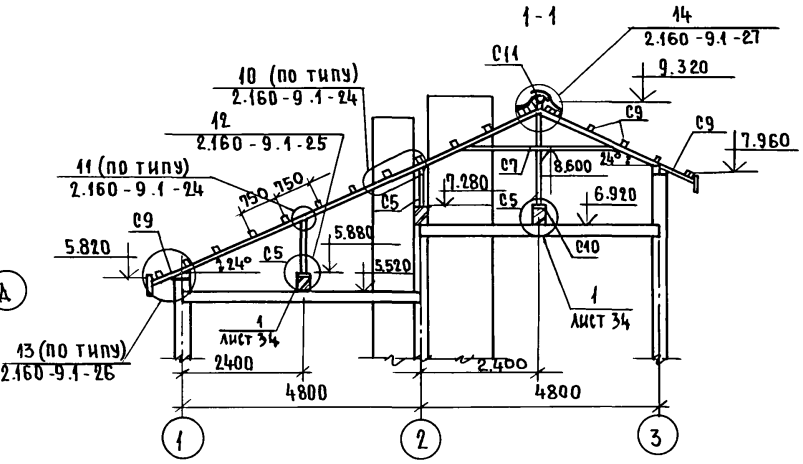

Схема расположения элементов фронтона по оси В.

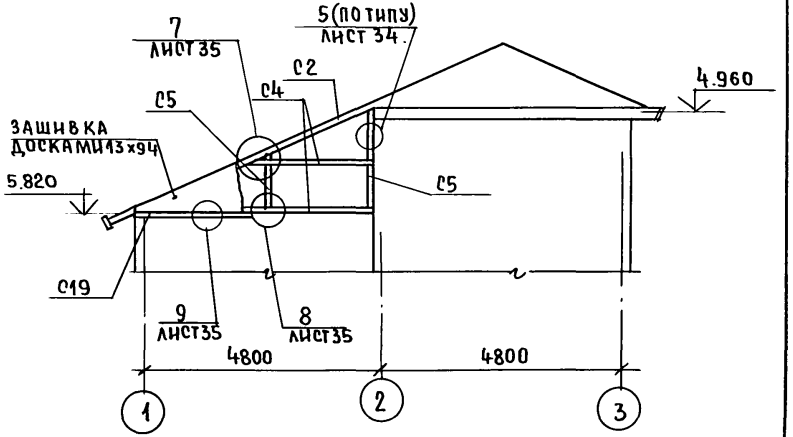

Разрезы 2-2 ... 6-6 смотри лист 32.

Н.контр.	Шилтова	144-216-31.89-АС	
Нач.м.	Радыгин		
Зам.нач.	Земляк	2-этажный 2-квартирный жилой дом с поэтажными 1-3 комнатными квартирами.	Стадия: Р; Лист: 31; Листов:
ГАП	Егоров		
Гл.спец.к	Шилтова	Схема расположения элементов крыши. Сечение 1-1. Элементы фронтона по оси „В".	ЦНИИЭП гражданселькстрой
Исполнил	Вавилова		
Провер.	Шишкина		

Привязан:

Инв.№

Альбом I

Инв.№ подл. 2-3863-35 | Подпись и дата | Взам.инв.№

24205-01 35

АЛЬБОМ I

2 - 2

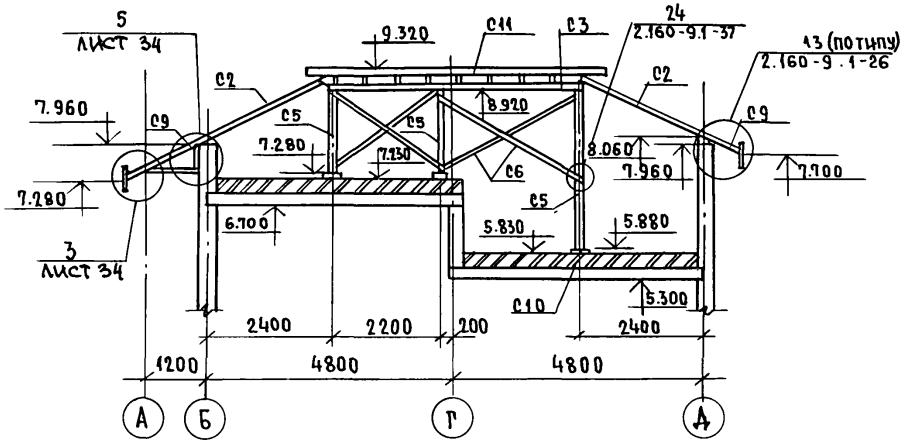

3 - 3

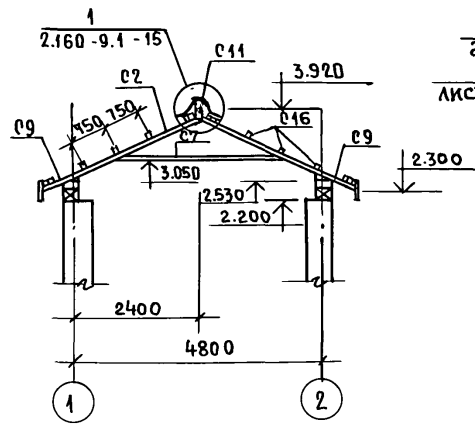

4 - 4

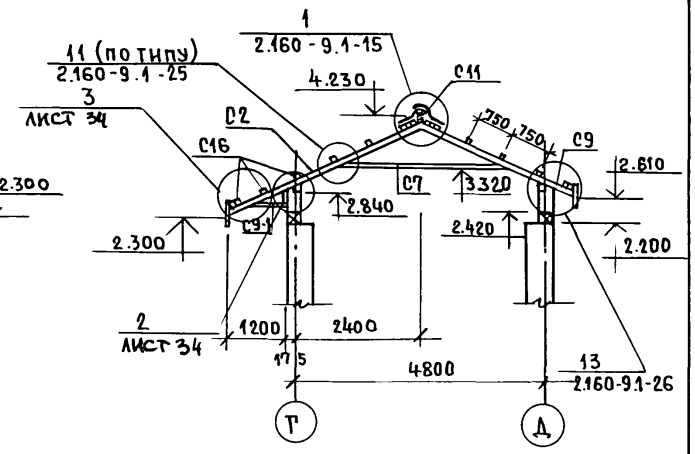

5 - 5

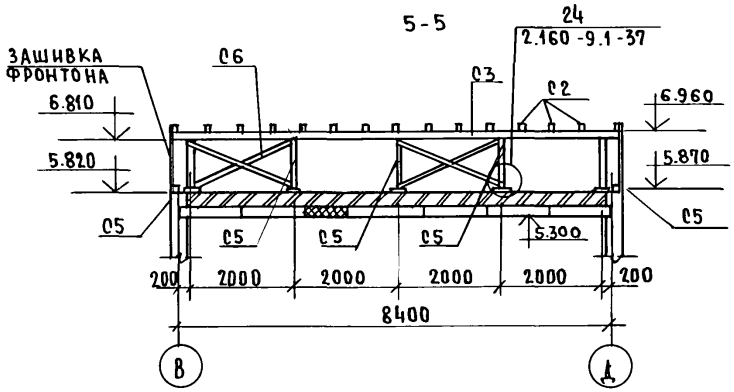

6 - 6

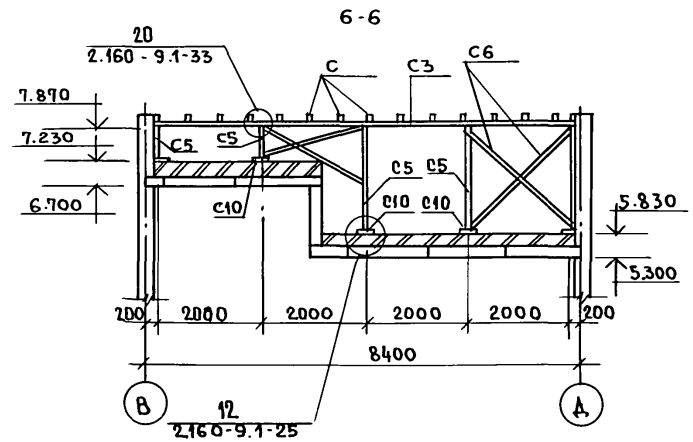

Схема расположения элементов фронтона по оси „Д"

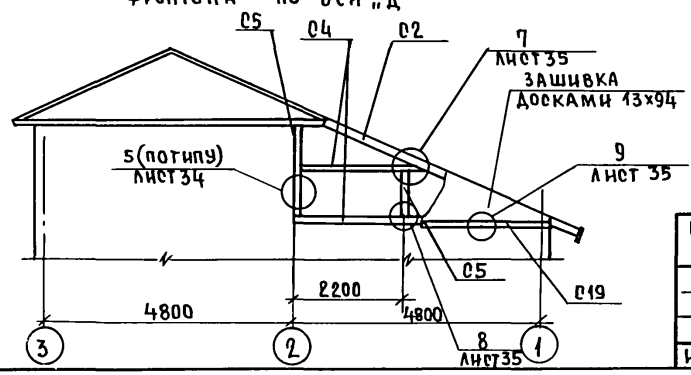

Схема расположения элементов фронтона веранды

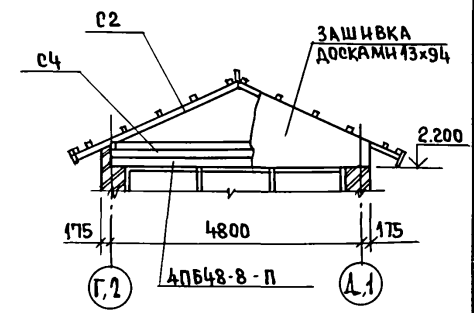

Н.КОНТР	Шилова		
НАЧ.МАСТ.	Радыгин		
ЗАМ.Н.М.	Земляк		
ГАП	Егоров		
РА.СПЕЦ.	Шилова		
ИСПОЛН	Вавилова		
ПРОВЕР	Шишкина		

144-216-31.89-АС

2-этажный 2-квартирный жилой дом с поэтажными 1 и 3 комнатными квартирами

СТАДИЯ	ЛИСТ	ЛИСТОВ
Р	32	

Сечения 2-2....6-6. Элементы фронтона веранд. Элементы фронтона по оси „Д"

ЦНИИЭП гражданселькстрой

ПРИВЯЗАН:

ИНВ.№

ИНВ.№ ПОДЛ. | 2-3862-36 | ПОДПИСЬ И ДАТА | ВЗАМ. ИНВ.№

МАРКА ПОЗ.	ОБОЗНАЧЕНИЕ	НАИМЕНОВАНИЕ	КОЛ.	МАССА ЕД. КГ	ПРИМЕЧАНИЕ
		ЭЛЕМЕНТЫ ДЕРЕВЯННЫЕ			
С1		ДИАГОНАЛЬНАЯ НОГА 100х100; П.М.	14,2		0.142 м³
С2		СТРОПИЛЬНАЯ НОГА 50 х 100; ℓ=2650 ШТ.	49		0.649 м³
С3		ПРОГОН 100 х150 ; П.М.	21		0.32 м³
С4		ПРОГОН 100х100; П.М	2,8		0.024 м³
С5		СТОЙКА 100 х100; П.М.	23.0		0.23 м³
С6		ВЕТРОВЫЕ СВЯЗИ 50х130; П.М	50		0.31 м³
С7		ЗАТЯЖКА 50 х 130 ; П.М.	25		0.156 м³
С8		МАУЭРЛАТ 100 х100; П.М	29		0.29 м³
С9		КОБЫЛКА 50 х100, ℓ=1140 ШТ	47		0.262 м³
С10		ПОДКЛАДКА 50 х150; П.М	4.25		0.053 м³
С11		КОНЬКОВЫЙ БРУС 50х150; П.М	5.8		0.044 м³
С12		ЛОБОВАЯ ДОСКА 22х174; П.М.	188		0.711 м³
С13		ПОДШИВКА СВЕСОВ 13х94, М²	38,9		0.506 м³
С14		ХОДОВЫЕ МОСТИКИ НА ЧЕРДАКЕ 32х100, П.М	216		0.691 м³
С15		ХОДОВЫЕ МОСТИКИ НА КРЫШЕ 32х100; П.М,	46.5		0.242 м³
С16		ОБРЕШЕТКА 50х50; П.М.	218.8		0.547 м³
С18		ПОДКОС 50х100; П.М	7.8		0.039 м³
С2-1		СТРОПИЛЬНАЯ НОГА 50х100; П.М	35,5		0.168 м³
С9-1		КОБЫЛКА 60х100; ℓ=1930; ШТ.	6		0.058 м³
С19		ОТЛИВНАЯ ДОСКА 19х97, П.М	7,3		0.013 м³
		ЗАШИВКА ФРОНТОНА 13х94; М²	11,5		0,15 м³
		ИЗДЕЛИЯ МЕТАЛЛИЧЕСКИЕ			
		ПРОТИВОВЕТРОВЫЕ СКОБЫ	31	0,16	4.96 КГ
		А-I - 6 ГОСТ 5781-82*; П.М	58.4		12.96 КГ
		СКРУТКА ф4 Вр I П.М	430		43.0 КГ
А-1		АНКЕР А-1 ИЗ АТ-10 ГОСТ 5781-82*, ℓ=140 ШТ.	16	0.271	
А-2		АНКЕР А-2 ШТ.	2	0.565	

МАРКА ПОЗ.	ОБОЗНАЧЕНИЕ	НАИМЕНОВАНИЕ	КОЛ.	МАССА ЕД. КГ	ПРИМЕЧАНИЕ
		ВЕРАНДЫ			
		ЭЛЕМЕНТЫ ДЕРЕВЯННЫЕ			
С2		СТРОПИЛЬНАЯ НОГА 50 х 100; ℓ= 2650; ШТ.	28		0.371 м³
С7		ЗАТЯЖКА 50х 130; П.М	26		0.163 м³
С8		МАУЭРЛАТ 100 х100; П.М	15		0.15 м³
С9		КОБЫЛКА 50 х100; ℓ=1140	21		0.120 м³
С11		КОНЬКОВЫЙ БРУС 50х150; П.М	8,2		0.062 м³
С12		ЛОБОВАЯ ДОСКА 22х174; П.М.	83.		0.314 м³
С13		ПОДШИВКА СВЕСОВ 13х94; М³	19,4		0.252 м³
С16		ОБРЕШЕТКА 50х50; П.Ч.	122,1		0.305 м³
С17		НАКЛАДКА 50 х50; П.Ч.	4,2		0.011 м³
С18		ПОДКОС 50 х100; П.Ч.	9,1		0.046 м³
С9-1		КОБЫЛКА 50 х100 ; ℓ=1930	7		0.068 м³
С4		ПРОГОН 100 х100; П.М.	4,65		0.047 м³
		ДОСКИ ФРОНТОНА 13х94 ; М²	8,88		0.115 м³

АЛЬБОМ I

ИНВ. № ПОДЛ.	ПОДПИСЬ И ДАТА	ВЗАМ. ИНВ. №
2-3862-37		

ПРИВЯЗАН:

ИНВ. №

Н. КОНТР.	ШИЛТОВА	
НАЧ. МАСТ.	РАДЫГИН	
ЗАМ. НАЧ.	ЗЕМЛЯК	
ГАП	ЕГОРОВ	
ГЛ. СПЕЦ. К	ШИЛТОВА	
ИСПОЛН.	ВАВИЛОВА	
ПРОВЕР.	ШИШКИНА	

144 - 216 - 31. 89 - АС

2-ЭТАЖНЫЙ 2-КВАРТИРНЫЙ ЖИЛОЙ ДОМ С ПОЭТАЖНЫМИ (1-и 3х) КВАРТИРАМИ

СТАДИЯ	ЛИСТ	ЛИСТОВ
Р	33	

СПЕЦИФИКАЦИЯ К СХЕМЕ РАСПОЛОЖЕНИЯ ЭЛЕМЕНТОВ КРЫШИ

ЦНИИЭП ГРАЖДАНСЕЛЬСТРОЙ

Альбом I

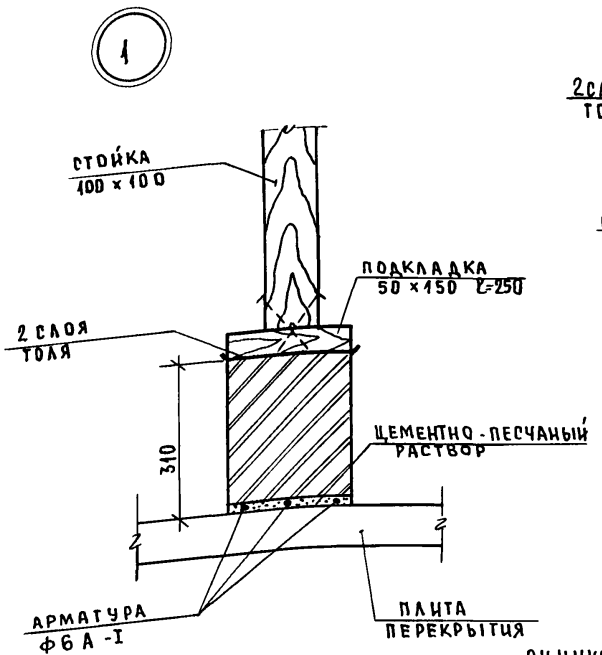

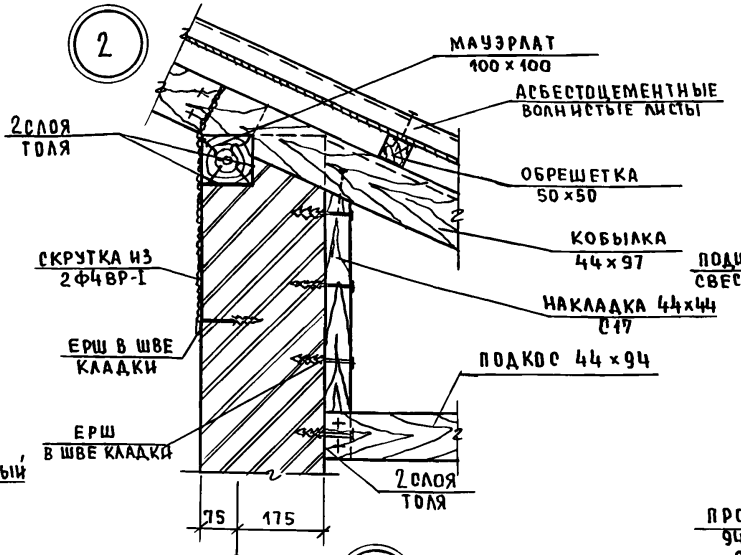

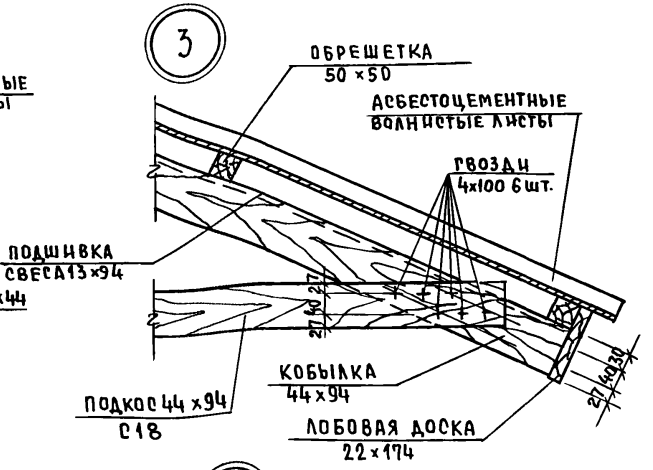

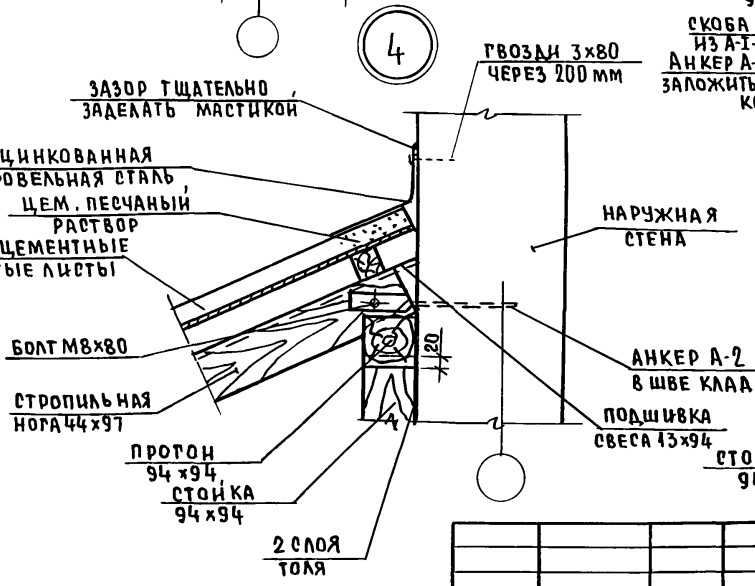

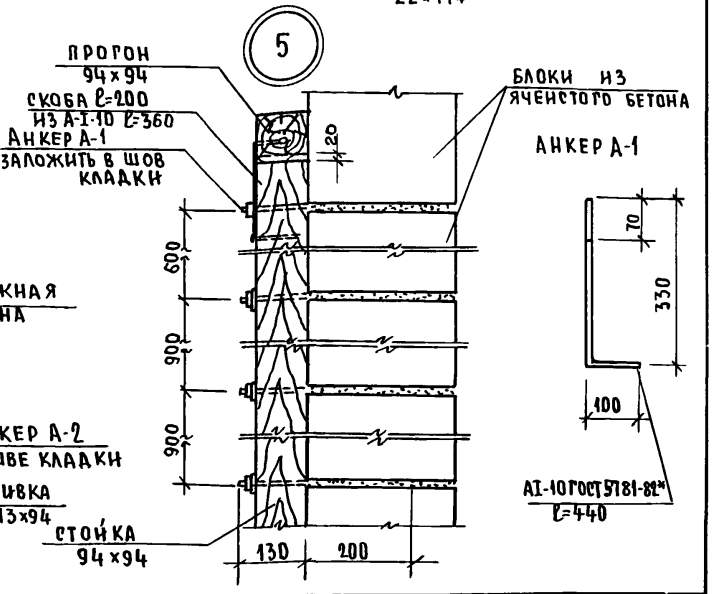

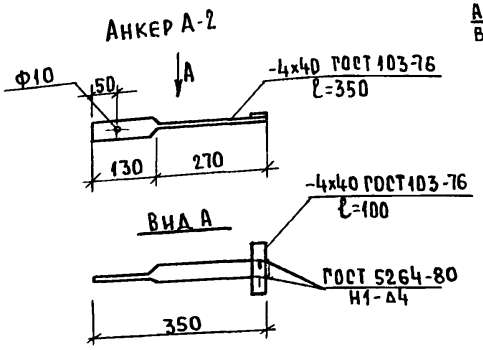

Данный лист читать совместно с листами 31,32.

Н.контр	Шилтова		
Нач.маст	Радыгин		
Зам.н.м.	Земляк		
ГАП	Егоров		
Гл.спец.к.	Шилтова		
Испол.	Вавилова		
Провер.	Шишкина		

144-216-31.89

2-этажный 2-квартирный жилой дом с поэтажными 1-3 комнатными квартирами

Стадия	Лист	Листов
Р	34	

Узлы 1...5

ЦНИИЭП гражданселькстрой

Привязан:

Инв.№

Инв.№ подл. | Подпись и дата | Взам.инв.№ | 2-3862-38

24205-01 38

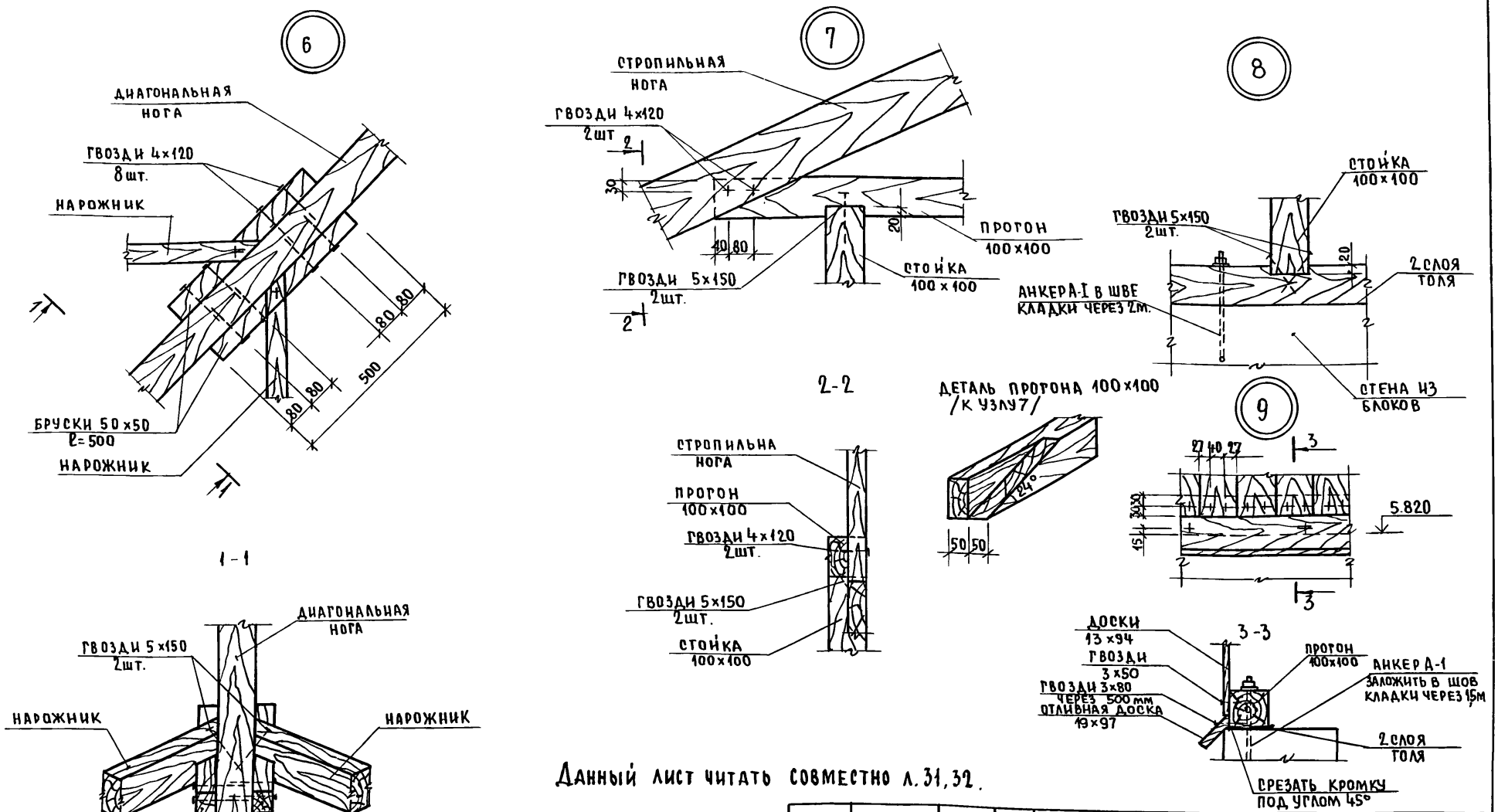

Данный лист читать совместно л. 31, 32.

АЛЬБОМ I

				144-216-31.89-АС		
		НОР.КОНТ.	ШИЛТОВА			
ПРИВЯЗАН:		НАЧ.МАСТ.	РАДЫГИН	2-ЭТАЖНЫЙ 2-КВАРТИРНЫЙ ЖИЛОЙ ДОМ С ПОЭТАЖНЫМИ 1-3-КОМНАТНЫМИ КВАРТИРАМИ	СТАДИЯ	ЛИСТ	ЛИСТОВ
		ЗАМ.НАЧ.	ЗЕМЛЯК		Р	35	
		ГАП	ЕГОРОВ				
		ГЛ.СПЕЦ.К	ШИЛТОВА				
		ИСПОЛН.	ЖДАНОВ	Узлы 6....9.	ЦНИИЭП ГРАЖДАНСЕЛЬСТРОЙ		
ИНВ. №		ПРОВЕРИЛ	ШИЛТОВА				

ИНВ. № ПОДЛ. 2-3862-39 | ПОДПИСЬ И ДАТА | ВЗАМ. ИНВ. №

24205-01 39

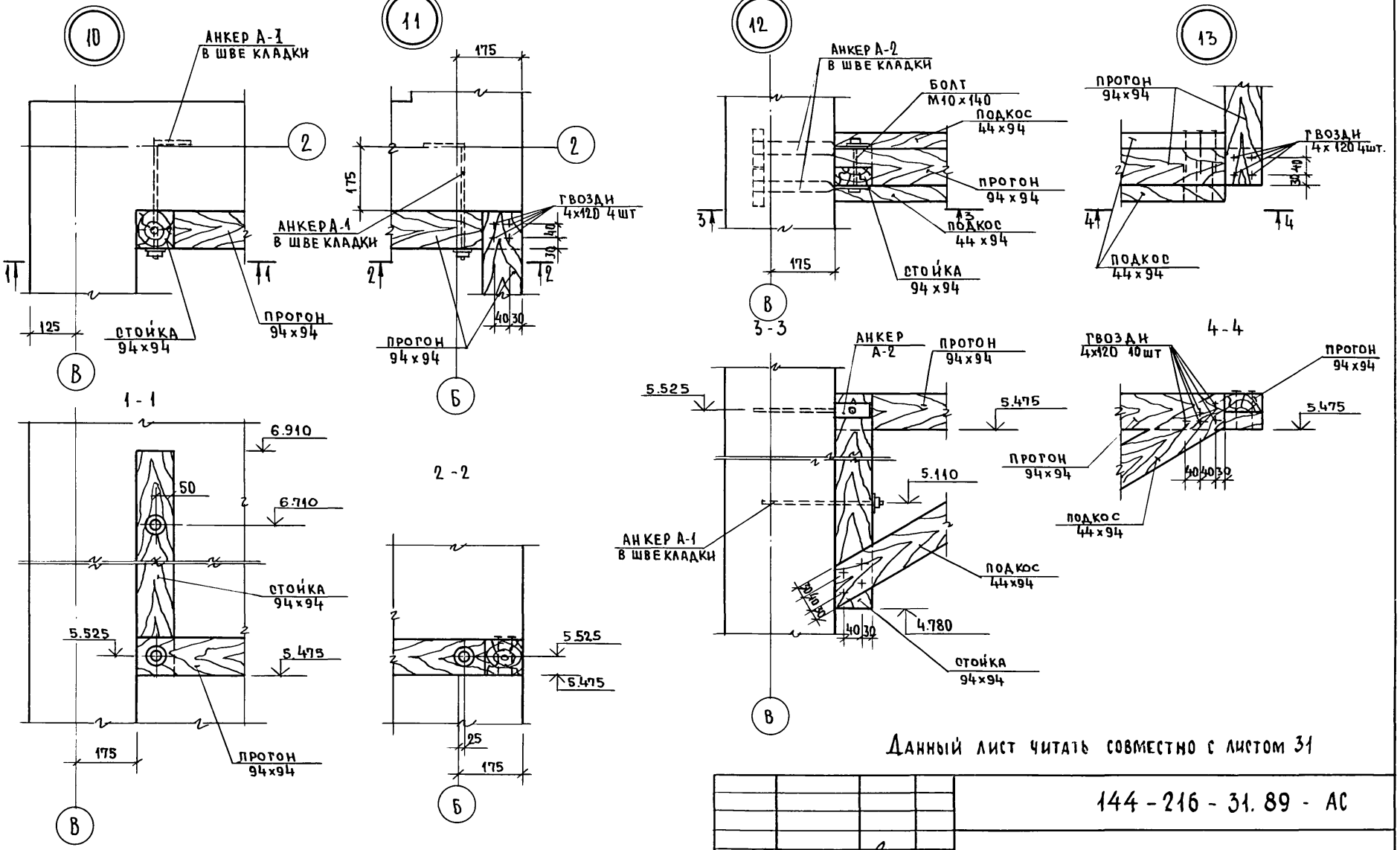

Данный лист читать совместно с листом 31

				144-216-31.89-АС			
			НОР.КОНТР.	ШИЛТОВА			
ПРИВЯЗАН:			НАЧ.МАС.	РАДЫГИН	2-ЭТАЖНЫЙ 2-КВАРТИРНЫЙ ЖИЛОЙ ДОМ С ПОЭТАЖНЫМИ 1 и 3-КОМНАТНЫМИ КВАРТИРАМИ	СТАДИЯ	ЛИСТ	ЛИСТОВ
			ЗАМ.НАЧ.	ЗЕМЛЯК		Р	36	
			ГАП	ЕГОРОВ				
			ГЛ.СПЕЦ.К	ШИЛТОВА	УЗЛЫ 10....13	ЦНИИЭП ГРАЖДАНСЕЛЬСТРОЙ		
			ИСПОЛН.	ЖДАНОВ				
ИНВ.№			ПРОВЕРИЛ	ШИЛТОВА				

24205-01 40

АЛЬБОМ I

ИНВ.№ ПОДЛ. 2-3862-40 | ПОДПИСЬ И ДАТА | ВЗАМ.ИНВ.№

ЛЕСТНИЦА НА ВТОРОЙ ЭТАЖ

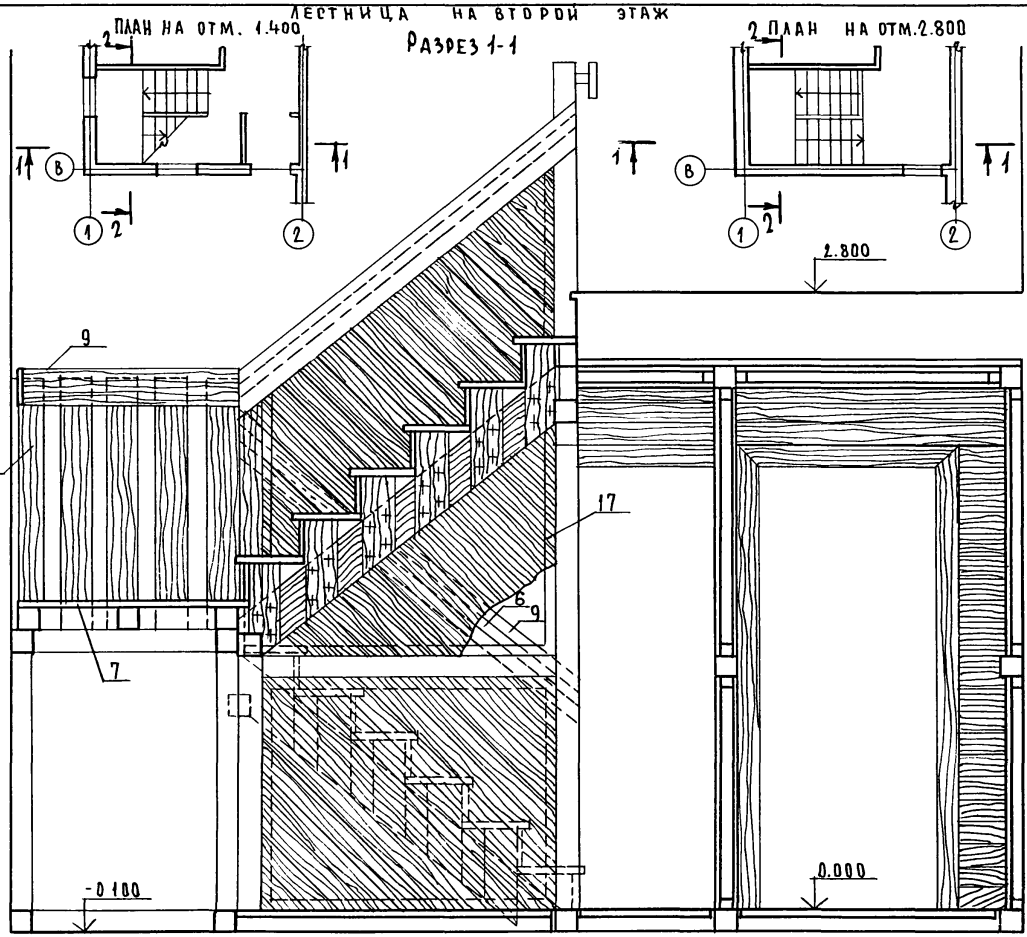

РАЗРЕЗ 2-2

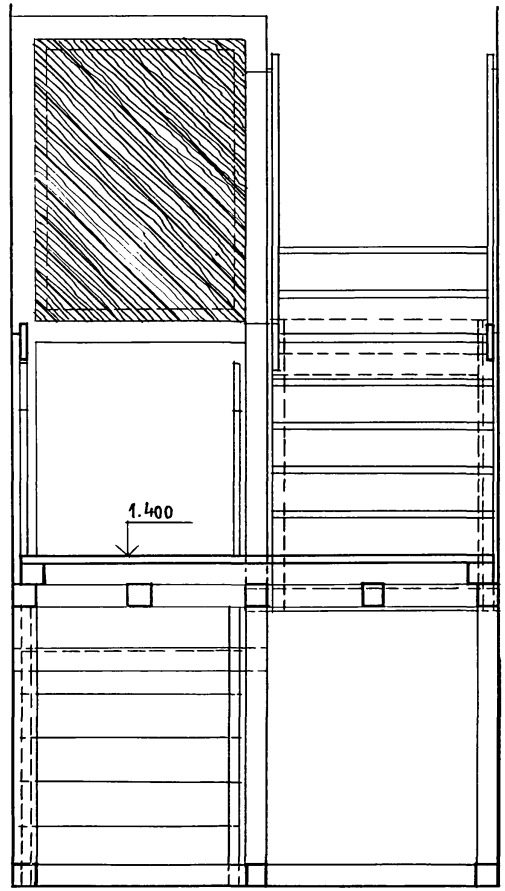

АЛЬБОМ I

ИНВ.№ ПОДЛ.	ПОДПИСЬ И ДАТА	ВЗАМ. ИНВ. №
2-3862-41		

144 - 216 - 31.89 - АС

Н. КОНТР.	ЕГОРОВ	
НАЧ. МАС.	РАДЫГИН	
ЗАМ. НАЧ.	ЗЕМЛЯК	
ГАП	ЕГОРОВ	
ГЛ. СПЕЦ. К	ШИЛТОВА	
НЕПОЛНИН	БУЛАТОВ	
ПРОВЕР.	ЕГОРОВ	

ПРИВЯЗАН

ИНВ. №

2-этажный 2-квартирный жилой дом с поэтажными 1-3-комнатными квартирами

Лестница внутриквартирная.

СТАДИЯ	ЛИСТ	ЛИСТОВ
Р	37	

ЦНИИЭП ГРАЖДАНСЕЛЬСТРОЙ

24205-01 41

Альбом I

Лестница на второй этаж. Планы на отм. 1.400

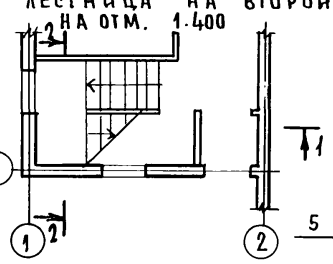

Разрез 1-1

Лестница на второй этаж. Планы на отм. 2.800

Разрез 2-2

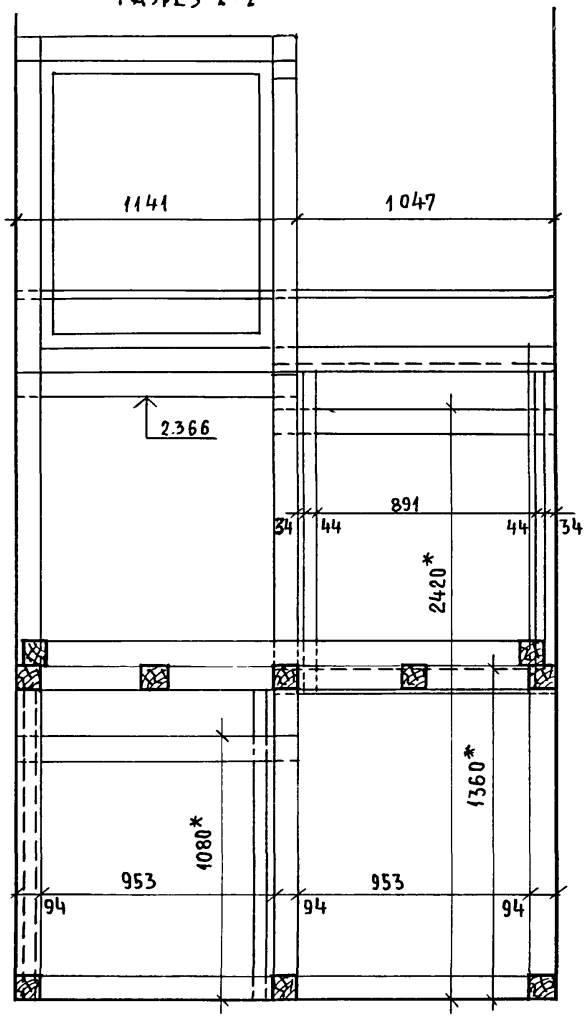

1. Деревянные элементы лестницы подвергнуть обязательной огнезащитной обработке.
2. * Размер требует уточнения на месте
3. Позиции см. в таблице на листе
4. В местах примыкания и опирания деревянного каркаса к стенам и на полу проложить пергамин.

Привязан

Инв.№

Н.контр.	Егоров	
Нач.маст.	Радыгин	
Зам.нач.	Земляк	
ГАП	Егоров	
Гл.спецм.	Шилтова	
Исполнил	Булатов	
Проверил	Егоров	

144-216-31.89-АС

2-этажный 2квартирный жилой дом с поэтажными 1-3-комнатными квартирами

Стадия	Лист	Листов
Р	38	

Лестница внутриквартирная. Элементы каркаса.

ЦНИИЭП гражданселькстрой

Инв.№ подл. | Подпись и дата | Взам. инв.№ | 2-3862-42

24205-01 42

Альбом I

Тетива лестницы. Эскизы

Поз. 1, 2, 3, 4 М1:20

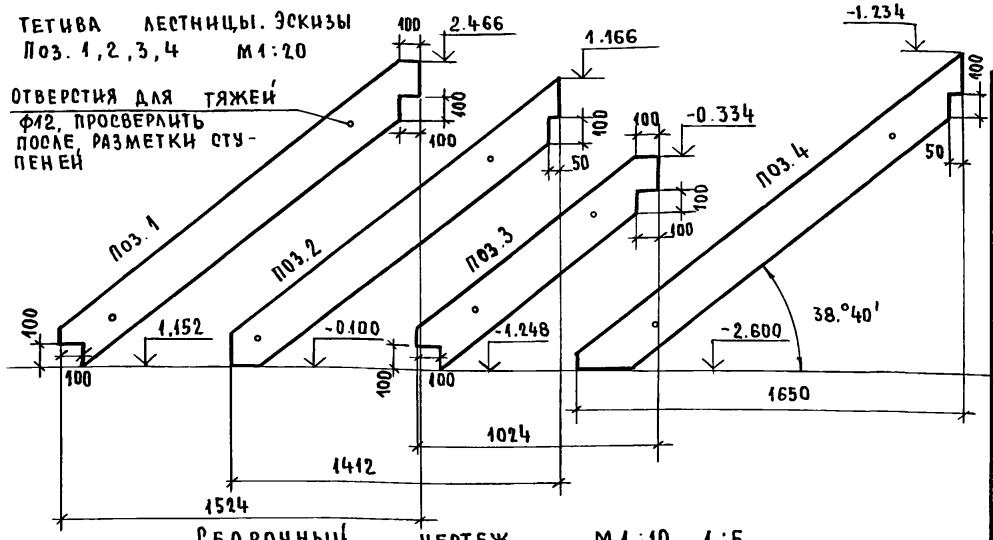

Сборочный чертеж (верхний опорный узел) М1:10, 1:5

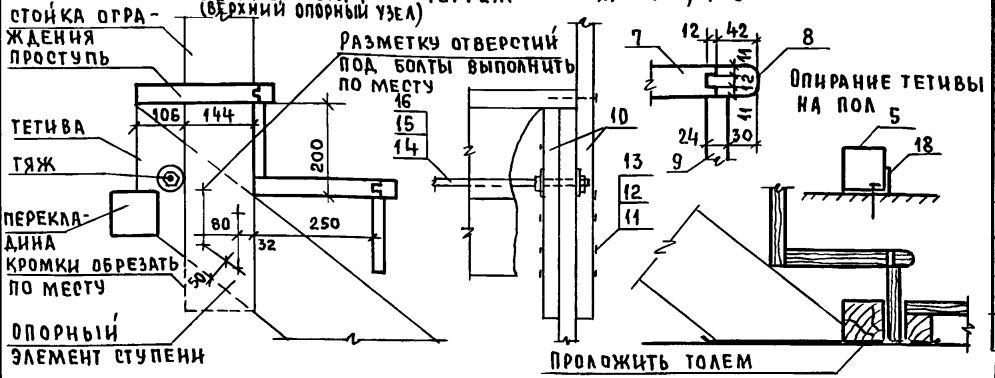

Поручни ограждения М1:10

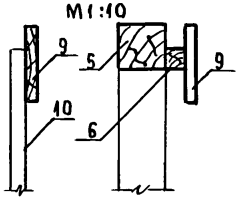

Поз. 14 Эскиз М1:10

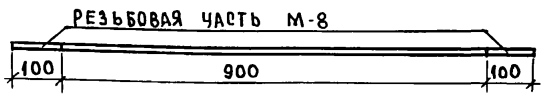

Поз. 11 (вариант) Эскиз

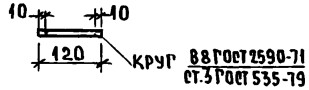

Спецификация материалов на внутриквартирную лестницу (основное решение и вариант дома с подвалом)

Поз.	Обозначение	Наименование	Кол-во на лестницу: осн. реш.	Кол-во на лестницу: вариант	Масса ед. кг	Примечание
1	Пиломатериалы хвойных пород ГОСТ 24454-80Е	Тетива Доска 194×44 ℓ=1940	2	2		См. эскиз
2	Пиломатериалы хвойных пород ГОСТ 24454-80Е	Тетива Доска 194×44 ℓ=1860	2	2		См. эскиз
3	Пиломатериалы хвойных пород ГОСТ 24454-80Е	Тетива Доска 194×44 ℓ=1320	—	2		См. эскиз
4	Пиломатериалы хвойных пород ГОСТ 24454-80Е	Тетива Доска 194×44 ℓ=2140	—	2		См. эскиз
5	Пиломатериалы хвойных пород ГОСТ 24454-80Е	Каркас Брус 94×94 п.м.	67	137		
6	Пиломатериалы хвойных пород ГОСТ 24454-80Е	Брус 44×44 п.м.	16,5	18,3		См. поручни отражд.
7	Пиломатериалы хвойных пород ГОСТ 24454-80Е	Проступь, площадка Доска 262×34 п.м.	22	43		См. сборочный черт.
8	Пиломатериалы лиственных пород ГОСТ 2695-83	Кромка-кант Брус 54×34 п.м.	15	27		См. сбор. чертеж.
9	Пиломатериалы хвойных пород ГОСТ 24454-80Е	Доска 164×24 п.м.	25,5	27,3		
10	Пиломатериалы хвойных пород ГОСТ 24454-80Е	Доска 144×34 п.м.	30	36		
11		Болт с полукруглой головкой и усом ГОСТ 7801-81 М8×120 шт.	48	88		См. т.т. л.1
12		Гайка М8.4.011 ГОСТ 5915-70* шт.	96	176		
13		Шайбы увеличенные М-8 ГОСТ 6958-78 шт.	96	176		
14	Круг В12 ГОСТ 2590-71 ст.3 ГОСТ 535-79	Стержень-тяж ℓ=1100 шт.	4	8		См. эскиз
15		Гайка М12.4.011 ГОСТ 5915-70* шт.	16	32		
16		Шайбы увеличенные М-12 ГОСТ 6958-78 шт	16	32		
17	Пиломатериалы хвойных пород ГОСТ 24454-80Е	Доски 94×12 м²	7,7	7,7		
18	Уголок б 70×70×7 ГОСТ 8509-79 ст.3 ГОСТ 535-79	Упор-уголок ℓ=50мм, шт.	2	4		

Болт, поз. 11 допускается заменить шпилькой (см. эскиз)

Инв. № подл. | Подпись и дата | Взам. инв. №

2-3862-43

Привязан:

Инв. №

Н. контр.	Егоров	
Нач. мас.	Радытин	
Зам. н. м.	Земляк	
ГАП	Егоров	
Гл. спец. к.	Шилгова	
Исполнил	Булатов	
Проверил	Шилгова	

144-216-31.89-АС

2-этажный 2-квартирный жилой дом с поэтажными 1-3-комнатными квартирами

Стадия: Р | Лист: 39 | Листов:

Лестница внутриквартирная. Сборочные элементы. Спецификация.

ЦНИИЭП гражданселькстрой

24205-01 43

Альбом I

Разрез 1-1

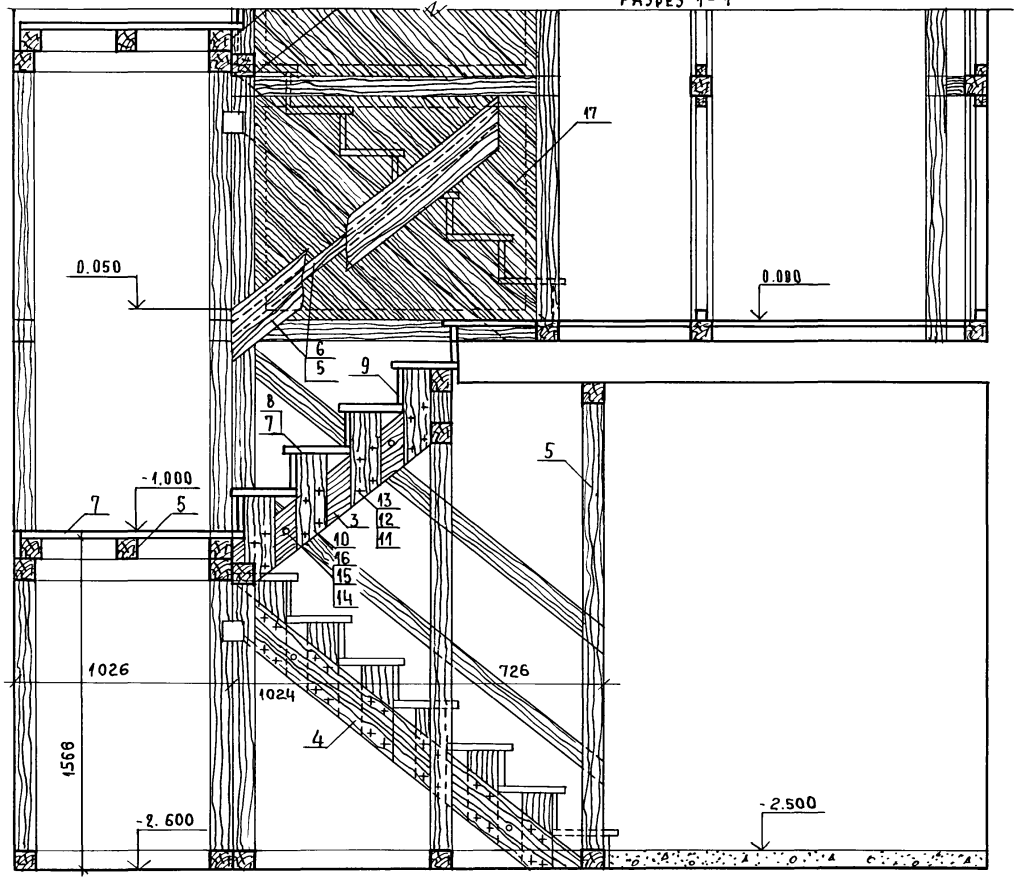

Разрез 2-2

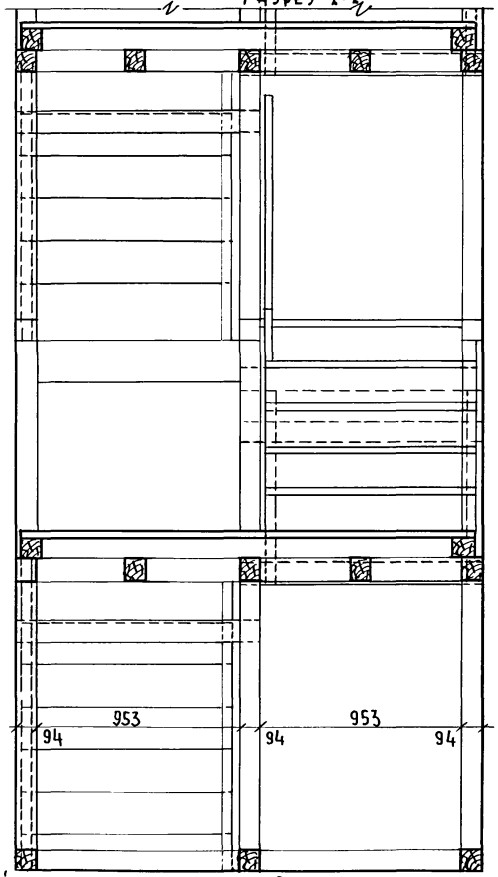

Лестница на второй этаж см. на листе 8

Вариант дома с подвалом. Лестница в подвал. Планы на отм. 0.000 и на отм. -1.000

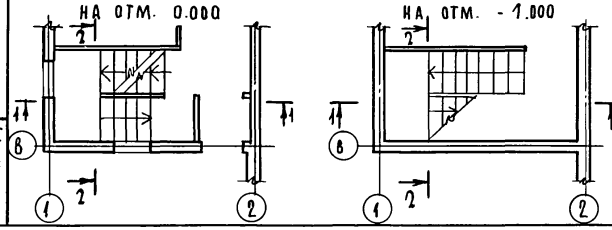

Н.контр.	Егоров		
Нач.маст.	Радыгин		
Зам.н.м.	Земляк		
ГАП	Егоров		
Гл.спец.к.	Шилова		
Исполн.	Булатов		
Провер.	Егоров		

Привязан:

Инв.№

144-216-31.89-АС

2-этажный 2-квартирный жилой дом с поэтажным 1-3комнатными квартирами.	Стадия	Лист	Листов
	Р	40	
Лестница внутриквартирная (вариант дома с подвалом)	ЦНИИЭП гражданселькстрой		

24205-01 44

Взам.инв.№ | Подпись и дата | Инв.№ подл. 2-3862-44

Альбом I

Основное решение

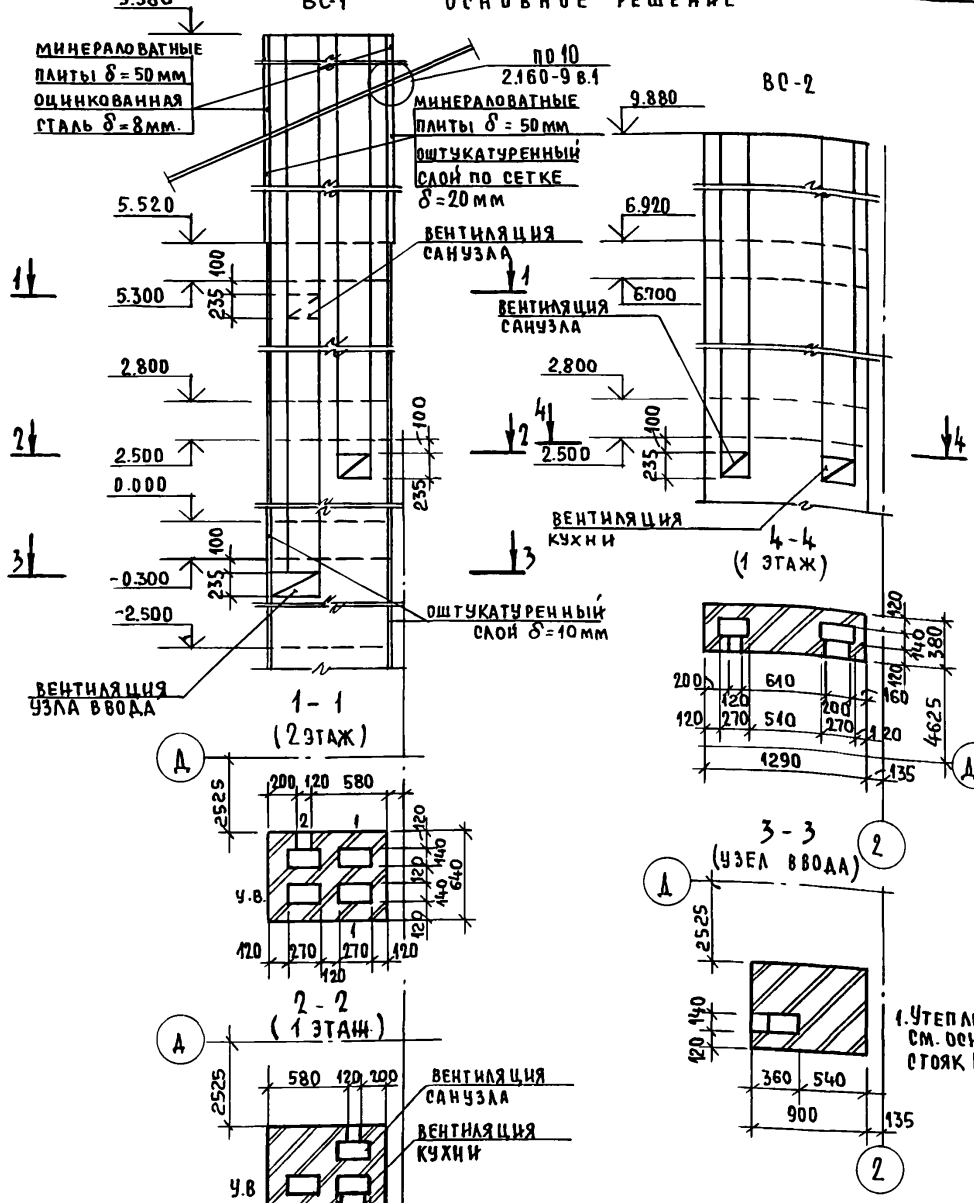

Вариант с подвалом

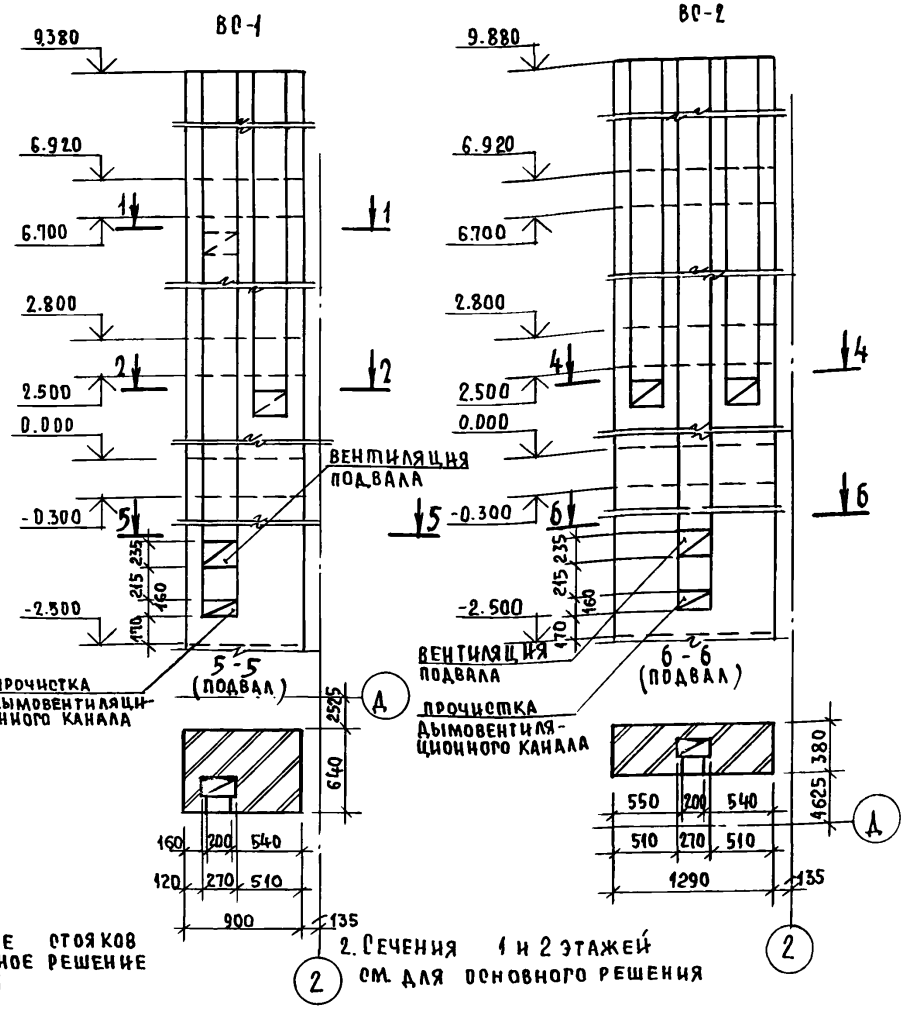

Согласовано: ОВ Мешкова

Инв.№ подл.	Подпись и дата	Взам. инв.№
2-3862-45		

Привязан		
Инв.№		

Н. контр.	Шилтова	
Нач. маст.	Радыгин	
Зам. нач.	Земляк	
ГАП	Егоров	
Гл. спец. к.	Шилтова	
Исполн.	Образцова	
Проверил	Шилтова	

144-216-31.89-АС

2-этажный 2-квартирный жилой дом с поэтажными 1-3-комнатными квартирами.

Стадия	Лист	Листов
Р	41	

Развертка вентканалов по стоякам ВС-1 и ВС-2. Основное решение. Вариант с подвалом.

ЦНИИЭП гражданселькстрой

24205-01 45

Альбом I

КР-1; КР-2; КР-4; КР-5

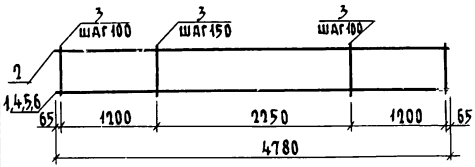

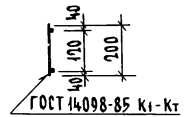

КР-3

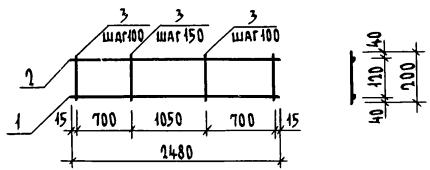

КР-6

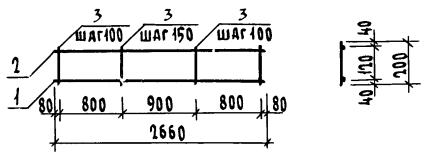

Марка поз.	Обозначение	Наименование	Кол. шт.	Масса ед. кг.	Примечание
		КР-1	1	7,77	
1	ГОСТ 5781-82*	А-III-12 ℓ=4780	1	4,24	
2	ГОСТ 5781-82*	А-I-8 ℓ=4780	1	1,89	
3	ГОСТ 5781-82*	А-I-6 ℓ=200	41	0,04	
		КР-2	1	6,48	
4	ГОСТ 5781-82*	А-III-10 ℓ=4780	1	2,95	
2	ГОСТ 5781-82*	А-I-8 ℓ=4780	1	1,89	
3	ГОСТ 5781-82*	А-I-6 ℓ=200	41	0,04	
		КР-3	1	4,10	
1	ГОСТ 5781-82*	А-III-12 ℓ=2480	1	2,2	
2	ГОСТ 5781-82*	А-I-8 ℓ=2480	1	0,98	
3	ГОСТ 5781-82*	А-I-6 ℓ=200	23	0,04	
		КР-4	1	13,08	
5	ГОСТ 5781-82*	А-III-18 ℓ=4780	1	9,55	
2	ГОСТ 5781-82*	А-I-8 ℓ=4780	1	1,89	
3	ГОСТ 5781-82*	А-I-6 ℓ=200	41	0,04	
		КР-5	1	11,1	
6	ГОСТ 5781-82*	А-III-16 ℓ=4780	1	7,54	
2	ГОСТ 5781-82*	А-I-8 ℓ=4780	1	1,89	
3	ГОСТ 5781-82*	А-I-6 ℓ=200	41	0,04	
		КР-6	1	3,66	
1	ГОСТ 5781-82*	А-III-10 ℓ=2660	1	1,64	
2	ГОСТ 5781-82*	А-I-8 ℓ=2660	1	1,06	
3	ГОСТ 5781-82*	А-I-6 ℓ=200	24	0,04	

Каркасы КР-1, КР-2, КР-4, КР-5 отличаются диаметром арматуры, см. спецификацию.

144-216-31.89-АС

Н.контр.	Шилтова	
Рук.маст	Радыгин	
Зам.нач.	Земляк	
ГАП	Егоров	
Гл.спец.	Шилтова	
Исполн.	Тверитина	
Провер.	Шилтова	

Привязан

Инв. №

2-этажный 2-квартирный жилой дом с поэтажными 1 и 3 комнатными квартирами

Стадия	Лист	Листов
Р	42	

Каркасы плоские КР-1 ... КР-6

ЦНИИЭП гражданскельстрой

Инв. № подл. 2-3862-46 | Подпись и дата | Взам. инв. №

Копировал [подпись] 24205-01 46 Формат А3

Альбом I

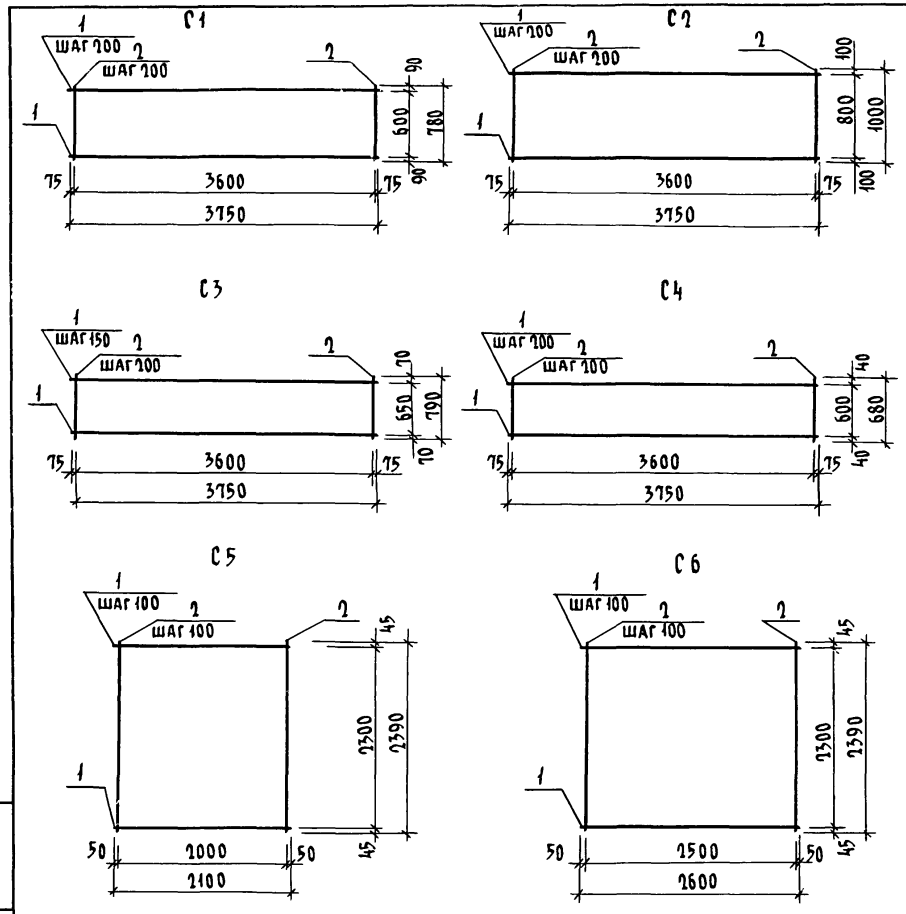

Марка поз.	Обозначение	Наименование		Кол. шт.	Масса ед. кг.	Примечание
		С1		1	4,60	
1	ГОСТ 6727-80*	Вр-I-5	ℓ=3750	4	0,58	
2	ГОСТ 6727-80*	Вр I-5	ℓ=780	19	0,12	
		С2		1	2,03	
1	ГОСТ 6727-80*	Вр-I-3	ℓ=3750	5	0,20	
2	ГОСТ 6727-80*	Вр-I-3	ℓ=1000	19	0.054	
		С3		1	1,62	
1	ГОСТ 6727-80*	Вр-I-3	ℓ=3750	4	0,20	
2	ГОСТ 6727-80*	Вр-I-3	ℓ=790	19	0,043	
		С4		1	1,56	
1	ГОСТ 6727-80*	Вр-I-3	ℓ=3750	4	0,20	
2	ГОСТ 6727-80*	Вр-I-3	ℓ=680	19	0,04	
		С5		1	15,8	
1	ГОСТ 6727-80*	Вр-I-5	ℓ=2100	24	0,32	
2	ГОСТ 6727-80*	Вр-I-5	ℓ=2390	22	0,37	
		С6		1	19,6	
1	ГОСТ 6727-80*	Вр-I-5	ℓ=2600	24	0,4	
2	ГОСТ 6727-80*	Вр-I-5	ℓ=2390	27	0,37	

Инв. № подл. 2-3862-47 | Подпись и дата | Взам. инв. №

Привязан

Инв №

Н контр.	Шилтова	
Нач. маст.	Радыгин	
Зам. н. м.	Земляк	
ГАП	Егоров	
Гл. спец.	Шилтова	
Исполн.	Образцова	
Провер.	Тверитина	

144-216-31.89-АС

2 этажный 2 квартирный жилой дом с поэтажными 1 и 3 комнатными квартирами

Стадия	Лист	Листов
Р	43	

Сетки арматурные С1 ... С6

ЦНИИЭП гражданселькстрой

Копировал: 24205-01 47 Формат А3

Альбом I

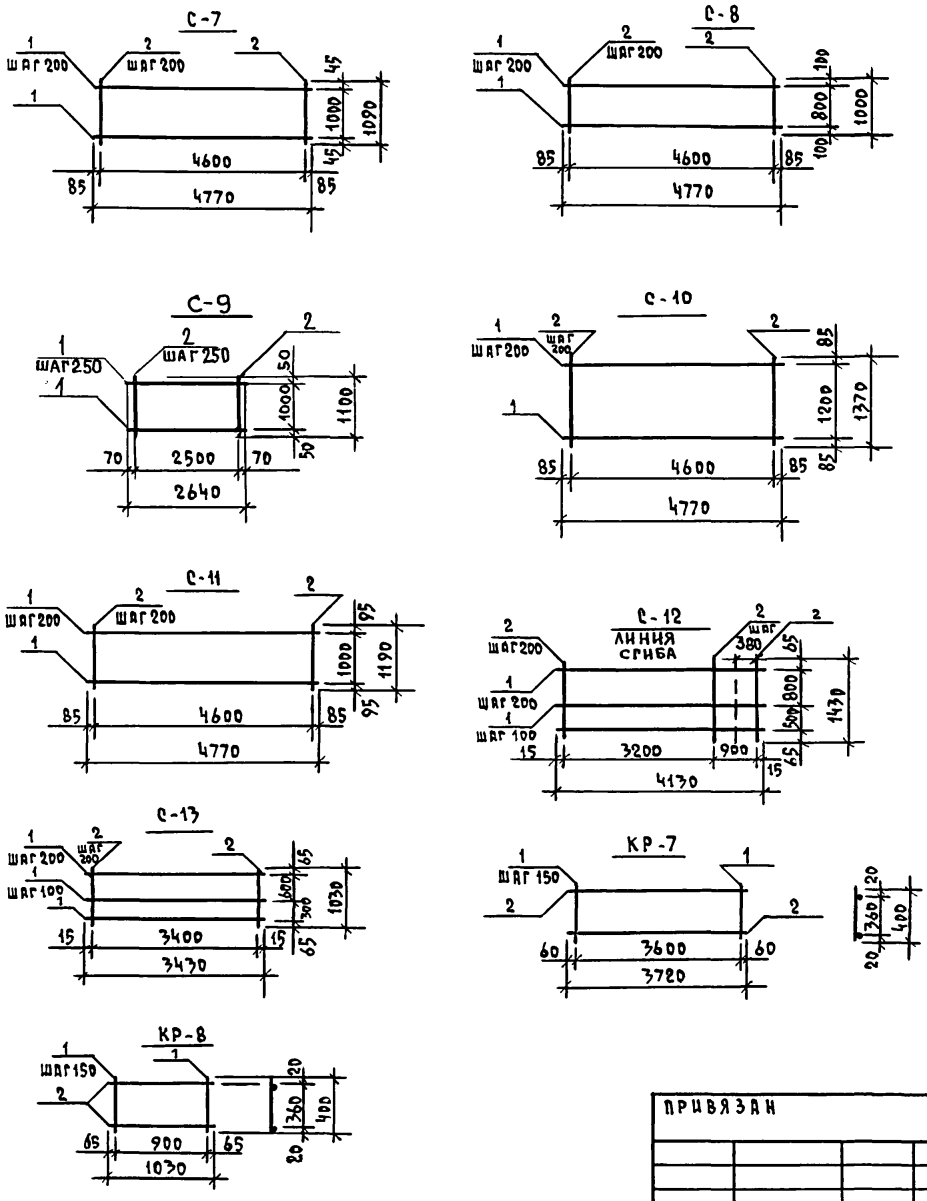

Марка	Обозначение	Наименование	Кол.	Масса ед., кг	Примеч.
		СЕТКА С-7	1	3,0	
1	ГОСТ 6727-80*	Вр-I-3, ℓ=4770	6	0,26	
2	ГОСТ 6727-80*	Вр-I-3, ℓ=1090	24	0,06	
		СЕТКА С-8	1	4,75	
1	ГОСТ 6727-80*	Вр-I-4, ℓ=4770	5	0,47	
2	ГОСТ 6727-80*	Вр-I-4, ℓ=1000	24	0,1	
		СЕТКА С-9	1	3,82	
1	ГОСТ 6727-80*	Вр-I-5, ℓ=2500	5	0,39	
2	ГОСТ 6727-80*	Вр-I-5, ℓ=1100	11	0,17	
		СЕТКА С-10	1	10,2	
1	ГОСТ 6727-80*	Вр-I-5, ℓ=4770	7	0,73	
2	ГОСТ 6727-80*	Вр-I-5, ℓ=1370	24	0,21	
		СЕТКА С-11	1	8,76	
1	ГОСТ 6727-80*	Вр-I-5, ℓ=4770	6	0,74	
2	ГОСТ 6727-80*	Вр-I-5, ℓ=1090	24	0,17	
		СЕТКА С-12		13,9	
1	ГОСТ 6727-80*	Вр-I-5, ℓ=1430	27	0,22	
2	ГОСТ 5781-82*	А-III-8, ℓ=4130	11	1,64	
		СЕТКА С-13		56,1	
1	ГОСТ 5781-82*	А-III-12, ℓ=3430	18	3,04	
2	ГОСТ 6727-80*	Вр-I-5, ℓ=1030	9	0,16	
		КАРКАС КР-7		130	
1	ГОСТ 5781-82*	А-I-8 ℓ=400	25	0,16	
2	ГОСТ 5781-82*	А-III-14 ℓ=3720	2	4,49	
		КАРКАС КР-8		100	
1	ГОСТ 5781-82*	А-I-8 ℓ=400	7	0,16	
2	ГОСТ 5781-82*	А-III-14 ℓ=1030	2	4,49	

144-216-31.89-АС

Н.контр.	Шилтова		
Нач.маст	Радыкин		
Зам.нач.	Земляк		
ГАП	Егоров		
Гл.спец.к	Шилтова		
Исполнил	Тверитина		
Проверил	Шилтова		

ПРИВЯЗАН

ИНВ.N

2-этажный 2-квартирный жилой дом с поэтажными 1-3-комнатными квартирами

Стадия	Лист	Листов
Р	44	

Сетки арматурные С7...С13
Каркасы КР-7, КР-8

ЦНИИЭП Гражданскельстрой

Копировал Коф - 24205-01 48 Формат А3

Инв. N подл. 2-3862-48 | Подпись и дата | Взам. инв. N

Альбом I

МР-1

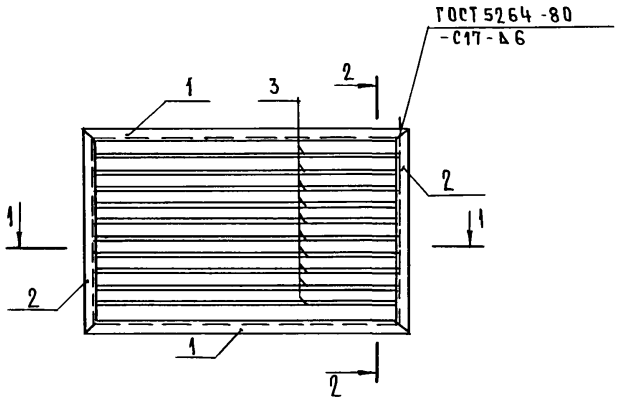

2-2

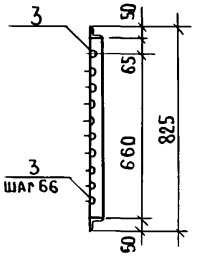

РМ-1

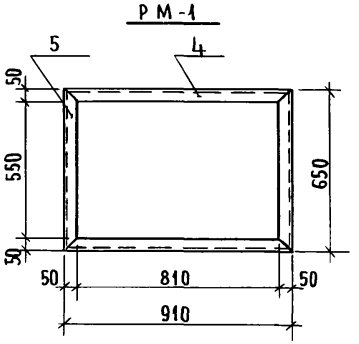

1-1

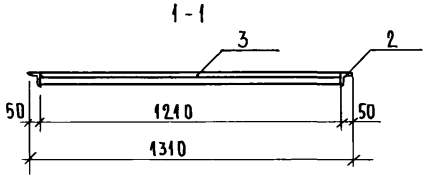

РМ-2

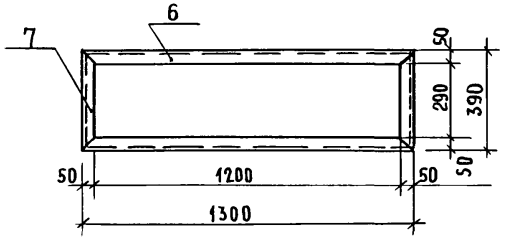

Марка поз	Обозначение	Наименование	Кол.	Масса ед. кг.	Примечание
МР1		Решетка ограждения приямка		35,24	
1		Уголок 50×50×5-В ГОСТ 8509-86 / Ст.3 кп.2 ГОСТ 535-79			
		ℓ=1310	2	4.95	
2		Уголок 50×50×5-В ГОСТ 8509-86 / Ст.3 кп.2 ГОСТ 535-79			
		ℓ=825	2	3,12	
3	ГОСТ 5781-82*	16А-I ℓ=1210	10	1.91	
РМ1		Решетка металлическая		11.8	
4		Уголок 50×50×5-В ГОСТ 8509-86 / Ст.3 кп 2 ГОСТ 535-79			
		ℓ=910	2	3.44	
5		Уголок 50×50×5-В ГОСТ 8509-86 / Ст.3 кп 2 ГОСТ 535-79			
		ℓ=650	2	2.46	
РМ2		Решетка металлическая		12.76	
6		Уголок 50×50×5-В ГОСТ 8509-86 / Ст.3 кп 2 ГОСТ 535-79			
		ℓ=1300	2	4.91	
7		Уголок 50×50×5-В ГОСТ 8509-86 / Ст.3 кп 2 ГОСТ 535-79			
		ℓ=390	2	1.47	

Инв.№ подл. | 2-3862-49 | Подпись и дата | Взам.инв.№

Привязан:

Инв.№

Н.контр.	Егоров	
Нач.маст.	Радыгин	
Зам.нач.	Земляк	
ГАП	Егоров	
Гл.спец.к.	Шилтова	
Исполн.	Образцова	
Проверил	Байтерякова	

144-216-31.89-АС

2-этажный 2-квартирный жилой дом с подтажными 1-3-комнатными квартирами

Стадия	Лист	Листов
Р	45	

МР-1; РМ-1; РМ-2

ЦНИИЭП гражданселькстрой

24205-01 49

Индивидуальное окно ОИ-1

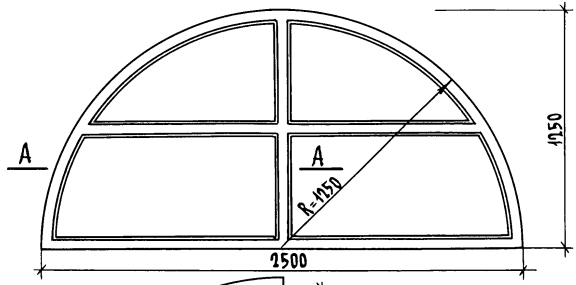

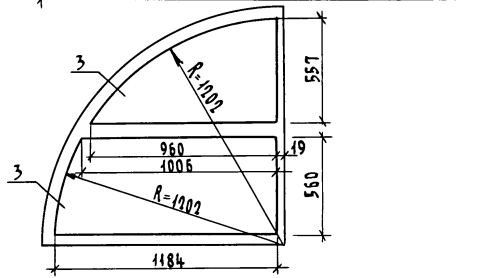

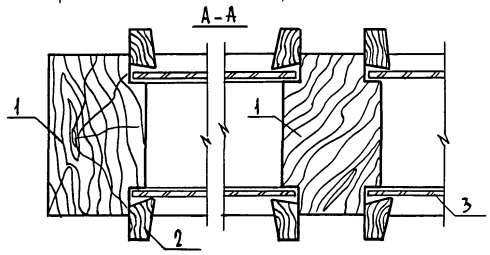

Спецификация материалов на окно ОИ-1

Марка поз.	Обозначение	Наименование	Кол-во	Примечан
1	Пиломатериалы хвойные ГОСТ 24454-80Е	Брус коробки 94×35 п.м.	10,65	
2	Пиломатериалы хвойные ГОСТ 24454-80Е	Рейка-штапик 22×16 п.м.	26,30	
3	Стекло оконное ГОСТ 111-78 толщ. 3 мм	Остекление м²	4,00	

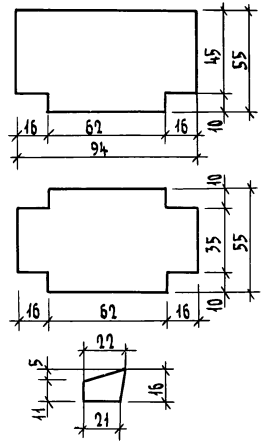

Альбом I

Инв.№ подл. | Подпись и дата | Взам. инв.№
2-3860-50

Привязан

Инв.№

Н.контр.	Егоров	
Нач. маст	Радыгин	
Зам. н.м	Земляк	
ГАП	Егоров	
Гл.спец.к	Шилова	
Исполн.	Блохина	
Провер.	Булатов	

144-216-31.89-АС

2-этажный 2-квартирный жилой дом с подтажными 1-3 комнатными квартирами

Стадия	Лист	Листов
Р	46	

Индивидуальное окно ОИ-1

ЦНИИЭП гражданселькстрой

Копировал: 24205-01 50 Формат А3

Индивидуальное окно ОИ-2

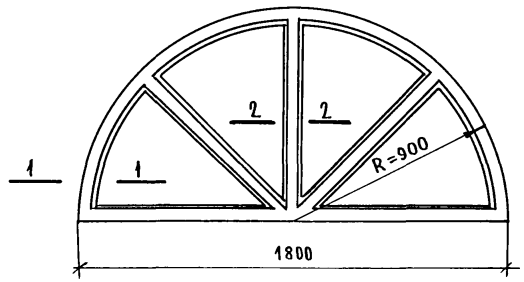

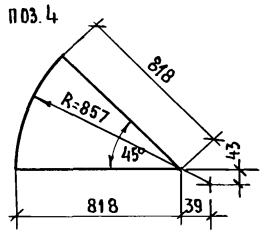

1-1 2-2

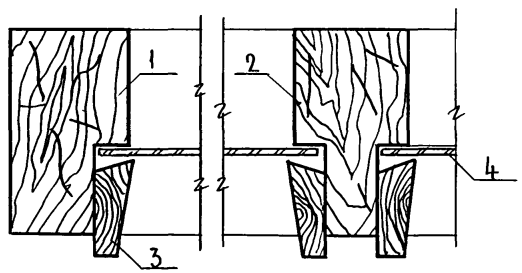

Спецификация материалов на окно ОИ-2

Марка, поз	Обозначение	Наименование	Кол-во	Примеч.
1	Пиломатериалы хвойные ГОСТ 24454-80Е	Брус коробки 94×65 п.м	8.00	
2	Пиломатериалы хвойные ГОСТ 24454-80Е	Брус коробки 94×65 п.м	0.9	
3	Пиломатериалы хвойные ГОСТ 24454-80Е	Рейка-штапик 41×16 п.м	8.80	
4	Стекло оконное ГОСТ 111-78 толщ. 3 мм	Остекление м²	1.84	

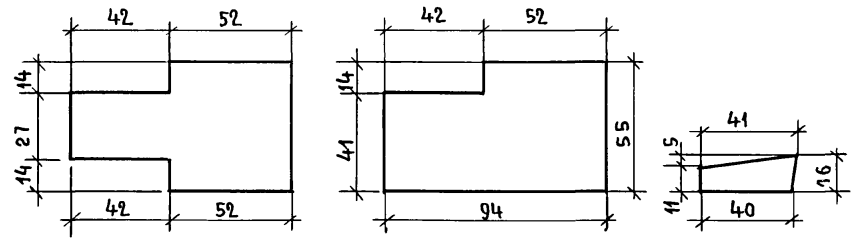

Альбом I

Инв.№ подл.	Подпись и дата	Взам. инв.№
2-3862-51		

Привязан:

Инв.№

Н. контр.	Егоров		
Нач. м.	Радыгин		
Зам. н. м.	Земляк		
ГАП	Егоров		
Гл. спец. к.	Шилтова		
Исполн.	Блохина		
Провер.	Булатов		

144-216-31.89-АС

2-этажный 2-квартирный жилой дом с поэтажными 1-3-комнатными квартирами

Стадия	Лист	Листов
Р	47	

Индивидуальное окно ОИ-2

ЦНИИЭП гражданселькстрой

24205-01 51

Индивидуальное окно ОИ-3

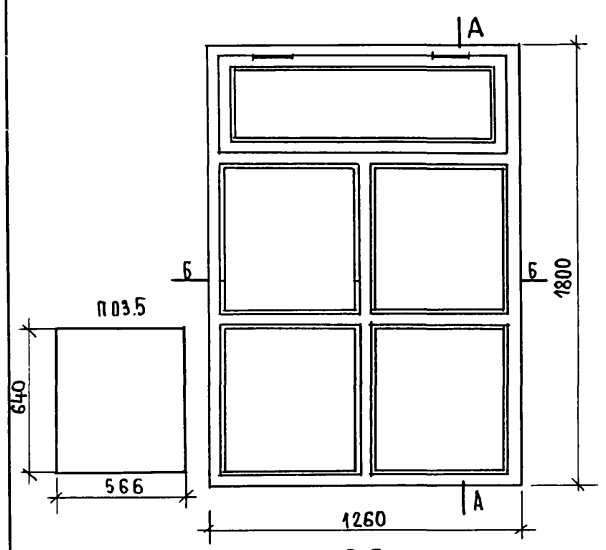

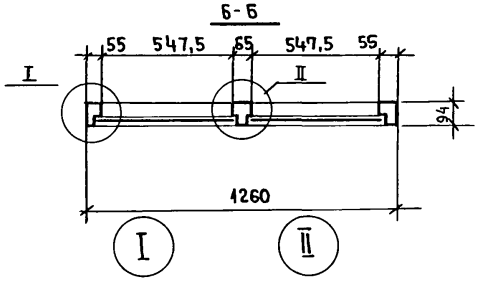

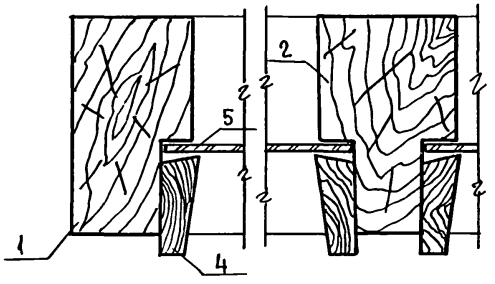

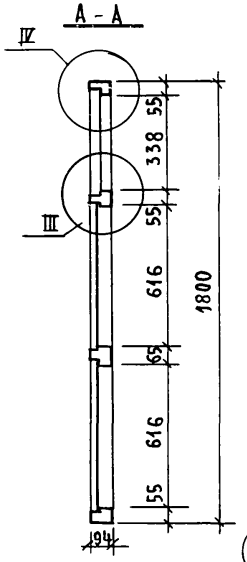

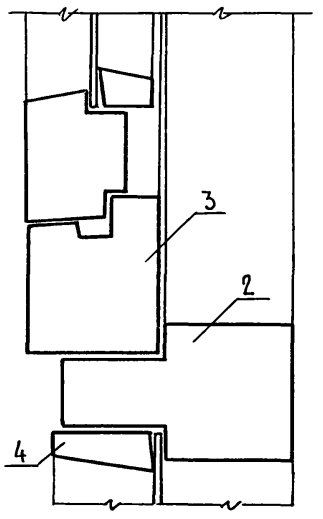

Спецификация материалов на окно ОИ-3

Марка поз	Обозначение	Наименование	Кол-во	Примечан.
1	Пиломатериалы хвойные ГОСТ 24454-80Е	Брус коробки 94×55 п.м	11.21	
2	Пиломатериалы хвойные ГОСТ 24454-80Е	Брус коробки 94×55 п.м	2.80	
3	Серия 1.136-12	Фрамуга ФВ 006-12 (см.т.т)	1	360 х 1175
4	Пиломатериалы хвойные ГОСТ 24454-80Е	Рейка-штапик 41×16 п.м	9.71	
5	Стекло оконное ГОСТ111-78	Остекление $м^2$	1.45	

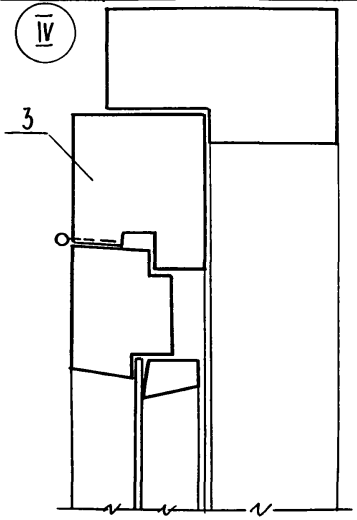

Поз.1

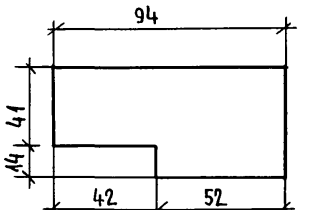

Поз.2

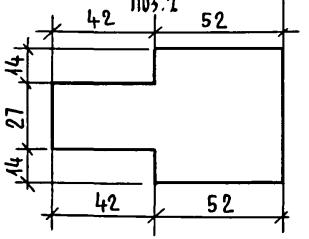

Поз.3

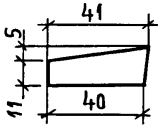

1. Фрамугу ФВ 06-12 изготовить размером 360 х 1175 мм.

Альбом I

Инв.№ подл.	Подпись и дата	Взам.инв.№
2-3862-52		

Привязан:

Инв.№

Н.контр.	Егоров	
Нач.маст	Радыгин	
Зам.н.м.	Земляк	
ГАП	Егоров	
Гл.спец.к	Шилатова	
Исполн.	Блохина	
Провер.	Булатов	

144-216-31.89-АС

2-этажный 2-квартирный жилой дом с поэтажными 1-3-комнатными квартирами.

Стадия	Лист	Листов
Р	48	

Индивидуальное окно ОИ-3.

ЦНИИЭП Граждансельстрой

24205-01 52

Альбом I

Индивидуальное окно ОИ-4

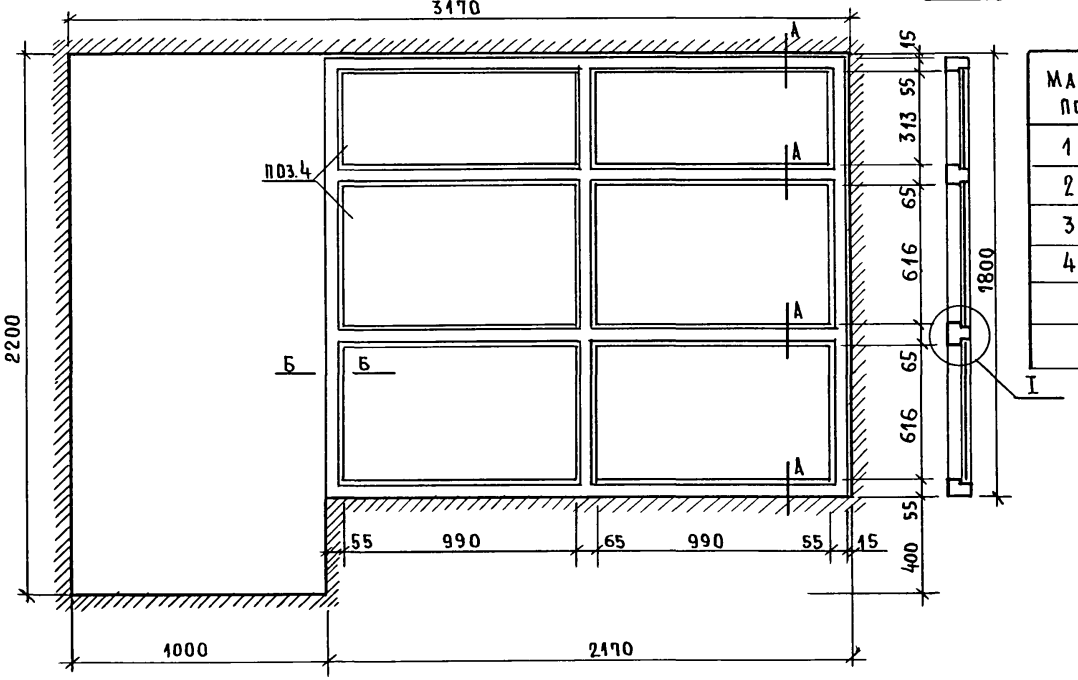

А - А

Спецификация материалов на окно ОИ-4

Марка поз.	Обозначение	Наименование	Кол-во	Примечан.
1	Пиломатериалы хвойные ГОСТ 24454-80Е	Брус коробки 94×55 п.м.	7.690	
2	Пиломатериалы хвойные ГОСТ 24454-80Е	Брус коробки 94×65 п.м.	5.851	
3	Пиломатериалы хвойные ГОСТ 24454-80Е	Рейка-штапик 41×16 п.м.	18.73	
4	Стекло оконное ГОСТ 111-78	Остекление м²	2.94	

поз.4

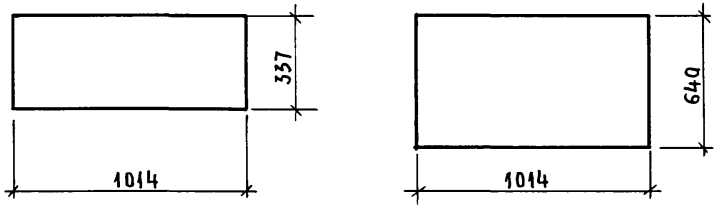

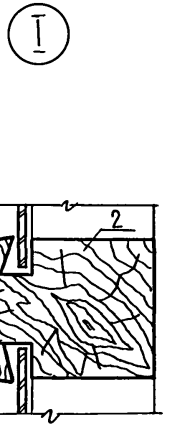

Б-Б

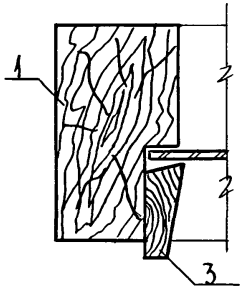

Поз. 2

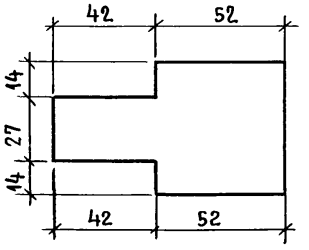

Поз. 1

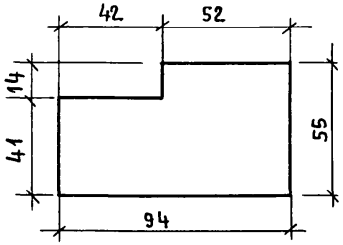

Поз. 3

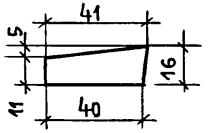

Привязан:

Инв.№

Н.контр.	Егоров	
Нач.мас.	Радыгин	
Зам.н.м.	Земляк	
ГАП	Егоров	
Гл.спец.	Шилова	
Исполн	Блохина	
Провер.	Булатов	

144-216-31.89-АС

2-этажный 2-квартирный жилой дом с поэтажными 1-3-комнатными квартирами.

Стадия	Лист	Листов
Р	49	

Индивидуальное окно ОИ-4

ЦНИИЭП гражданельстрой

Инв.№ подл. | Подпись и дата | Взам.инв.№ | 2-3862-53

24205-01 53

Индивидуальное окно ОИ-5

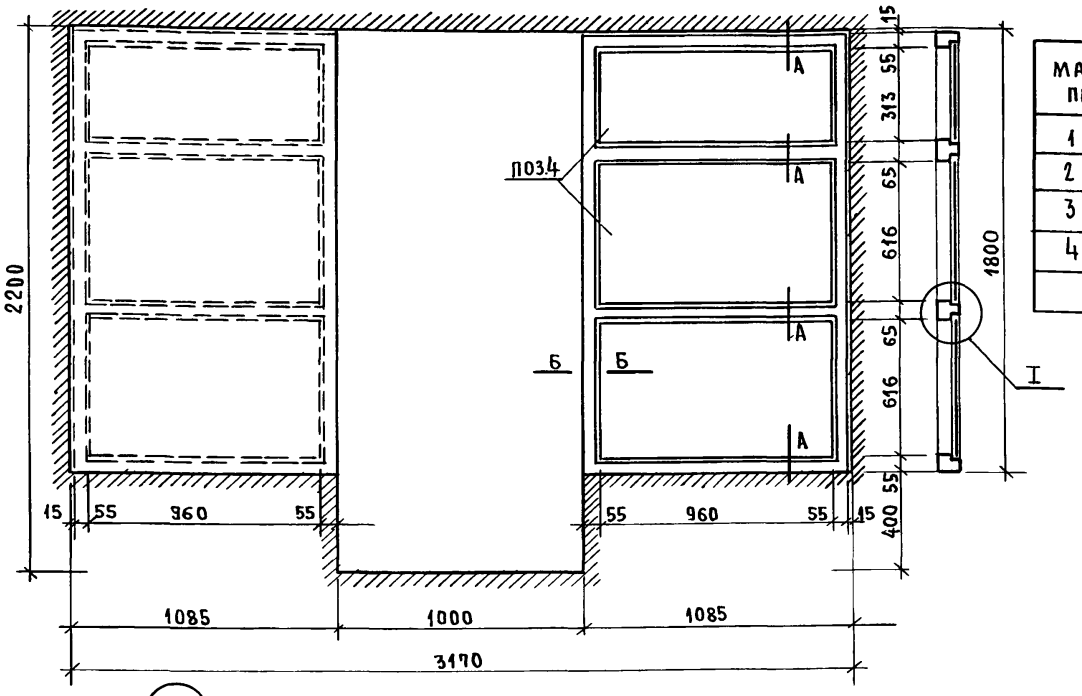

Спецификация материалов на окно ОИ-5

Марка, поз.	Обозначение	Наименование	Кол-во	Примеч.
1	Пиломатериалы хвойные ГОСТ 24454-80Е	Брус коробки 94×55 п.м	10.80	
2	Пиломатериалы хвойные ГОСТ 24454-80Е	Брус коробки 94×55 п.м.	3.68	
3	Пиломатериалы хвойные ГОСТ 24454-80Е	Рейка-штапик 41×16 п.м	18.37	
4	Стекло оконное ГОСТ111-78	Остекление $м^2$	3.14	

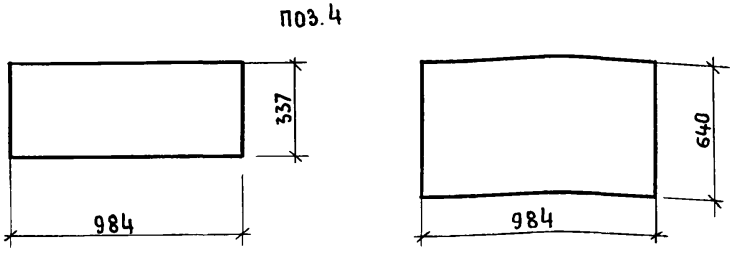

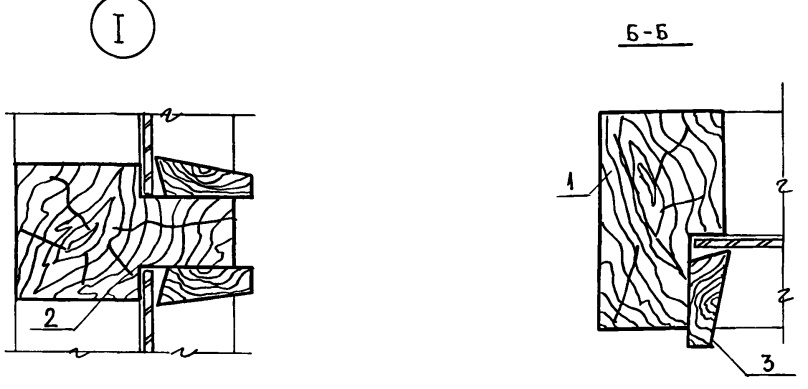

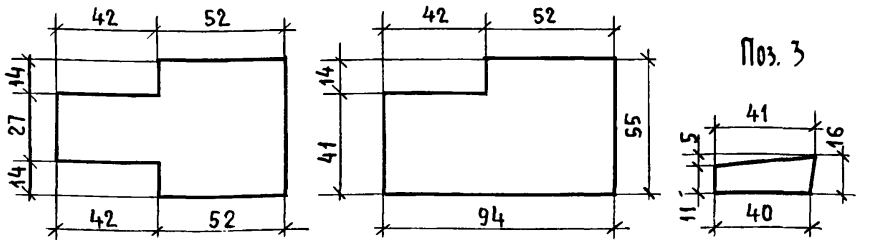

Альбом I

Инв.№ подл.	Подпись и дата	Взам. инв.№
2-3862-54		

Привязан:

Инв №

Н.контр.	Егоров	
Нач.маст	Радыгин	
Зам.н м.	Земляк	
ГАП	Егоров	
Гл.спец.	Шилова	
Исполн	Блохина	
Провер.	Булатов	

144-216-31.89-АС

2-этажный 2-квартирный жилой дом с поэтажными 1-3-комнатными квартирами

Стадия	Лист	Листов
Р	50	

Индивидуальное окно ОИ-5

ЦНИИЭП гражданселстрой

24205-01 54

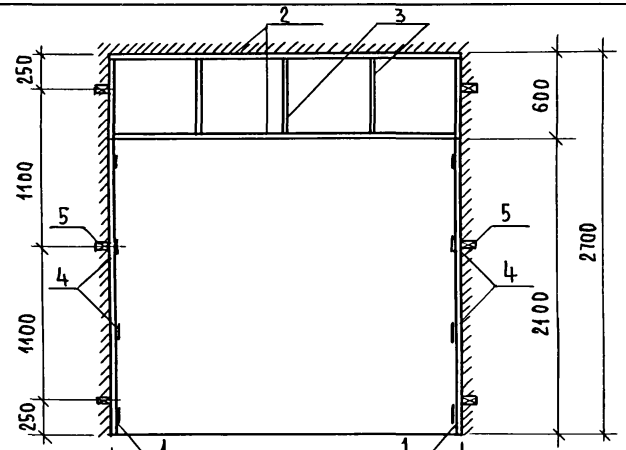

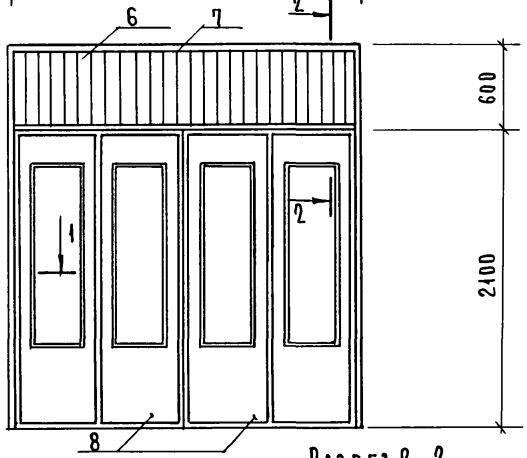

Разрез 2-2

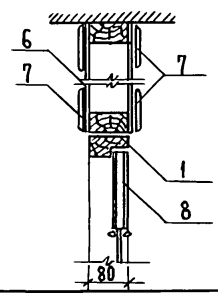

Разрез 1-1

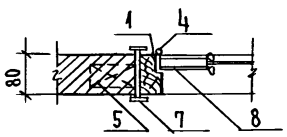

Спецификация материалов

позиция	Обозначение	Наименование	Кол.	Масса ед. кг	Примечание
1	Пиломатериалы хвойные ГОСТ 24454-80Е	стойки брус 80×44 ℓ=2700	2		
2	Пиломатериалы хвойные ГОСТ 24454-80Е	брус 80×44 ℓ=2480	2		
3	Пиломатериалы хвойные ГОСТ 24454-80Е	брус 80×44 ℓ=600	3		
4	ГОСТ 5088-12, ГОСТ 17585	петли накладные	32		
5	Пиломатериалы хвойные ГОСТ 24454-80Е	пробки ф50 ℓ=100	16		
6	Пиломатериалы хвойные ГОСТ 24454-80Е	доски обшивки м²	297		
7	Пиломатериалы хвойные ГОСТ 24454-80Е	наличник п.м.	2492		
8	1.136-10	дверной блок Д021-13	2		створка

Альбом I

Инв.№ подл.	Подпись и дата	Взам. инв.№
2-3862-55		

144-216-31.89-АС

Привязан:		
Инв.№		

Н.контр.	Янин	
Нач.маст.	Радыгин	
ГАП	Янин	
Исполн.	Блохина	
Провер.	Булатов	

2-этажный 2-квартирный жилой дом с поэтажными 1-3 комнатными квартирами

Раздвижная перегородка РП-1

Стадия	Лист	Листов
Р	51	

ЦНИИЭП граждансельстрой

24205-01 55

Альбом I

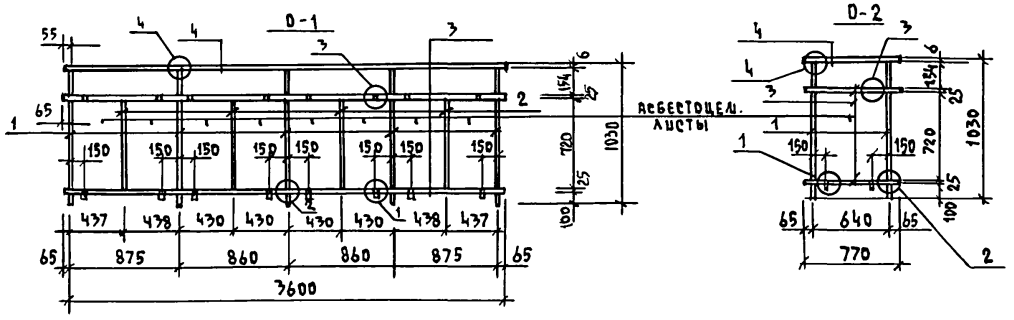

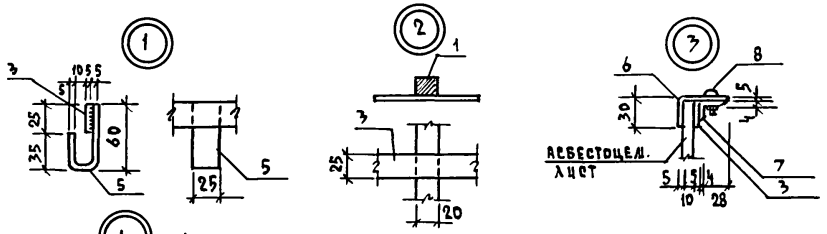

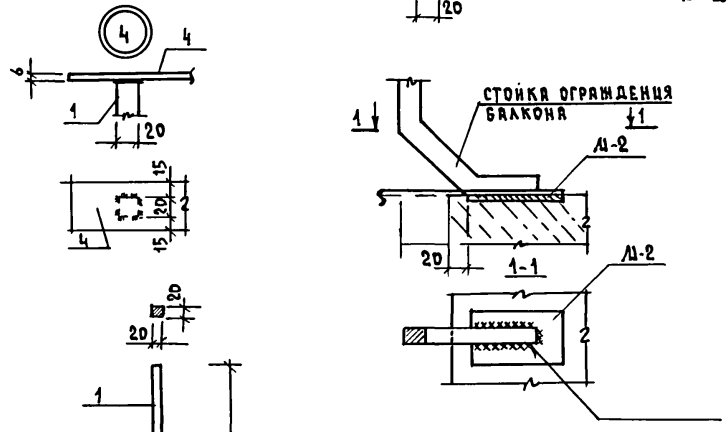

Спецификация стали на одну марку

Формат	Зона	Поз.	Обозначение	Наименование	Кол.	Примечан.
				Ограждение балкона О-1		37,6
		1	ГОСТ 2591-88	□ 20×20 ГОСТ 2591-88 / Ст3кп2 ГОСТ 380-71 ℓ=1110	5	3,48
		2	ГОСТ 5781-82*	12-А-I ГОСТ 5781-82 ℓ=770	4	0,68
		3	ГОСТ 103-76*	полоса 6-5×25 ГОСТ 103-76* / Ст3кп2 ГОСТ 380-71 ℓ=3600	2	3,53
		4	ГОСТ 103-76*	полоса 6-6×50 ГОСТ 103-76* / Ст3кп2 ГОСТ 380-71 ℓ=3580	1	8,44
		5	ГОСТ 103-76*	полоса 6-5×25 ГОСТ 103-76* / Ст3кп2 ГОСТ 380-71 ℓ=105	8	0,10
		6	ГОСТ 103-76*	полоса 6-5×25 ГОСТ 103-76* / Ст3кп2 ГОСТ 380-71 ℓ=77	8	0,08
		7	ГОСТ 8510-72	уголок L32×20×4 ГОСТ 8510-72 / Ст3кп2 ГОСТ 535-79 ℓ=25	8	0,04
		8		Винт с гайкой М8×25 и шайба	6	0,03
				Ограждение О-2		11,1
		1	ГОСТ 2591-81	□ 20×20 ГОСТ 2591-88 / Ст3кп2 ГОСТ 380-71 ℓ=1110	2	3,48
		3	ГОСТ 103-76*	полоса 6-5×25 ГОСТ 103-76* / Ст3кп2 ГОСТ 380-71 ℓ=770	2	0,75
		4	ГОСТ 103-76*	полоса 6-6×50 ГОСТ 103-76* / Ст3кп2 ГОСТ 380-71 ℓ=790	1	2,12
		5	ГОСТ 103-76*	полоса 6-5×25 ГОСТ 103-76* / Ст3кп2 ГОСТ 380-71 ℓ=105	2	0,10
		6	ГОСТ 103-76*	полоса 6-5×25 ГОСТ 103-76* / Ст3кп2 ГОСТ 380-71 ℓ=77	2	0,08
		7	ГОСТ 8510-72	уголок L32×20×4 ГОСТ 8510-72 / Ст3кп2 ГОСТ 535-79 ℓ=25	2	0,04
		8		Винт с гайкой М8×25 и шайба	2	0,03
				Закладная деталь М-1		1,59
		1	ГОСТ 8509-76*	уголок L110×70×8 ГОСТ 8509-76 / Ст3кп2 ГОСТ 535-79 ℓ=120	1	1,31
		2	ГОСТ 5781-82*	10-А-II ГОСТ 5781-82 ℓ=120	1	0,07
		3	ГОСТ 5781-82*	10-А-II ГОСТ 5781-82 ℓ=135	2	0,17
				Закладная деталь М-2		0,36
		1	ГОСТ 103-76*	полоса 6-6×100 ГОСТ 103-76* / Ст3кп2 ГОСТ 380-71 ℓ=69	1	0,28
		2	ГОСТ 5781-82*	10-А-II ГОСТ 5781-82 ℓ=65	2	0,08

Инв.№ подл. | 2-3862-56 | Подпись и дата | Взам. инв.№

Привязан

Инв.№

Н.контр.	Шиатова	
Нач.маст	Радыгин	
Зам.нач.	Земляк	
ГАП	Егоров	
Гл.спец.к	Шиатова	
Исполнил	Веритина	
Проверил	Шиатова	

144-216-31.89-АС

2-этажный 2-квартирный жилой дом с поэтажными 1-3 комнатными квартирами

Стадия	Лист	Листов
Р	52	

Ограждения О-1, О-2. Спецификация.

ЦНИИЭП граждансельстрой

Копировал Коуг-24205-01 56 Формат А-3

Альбом I

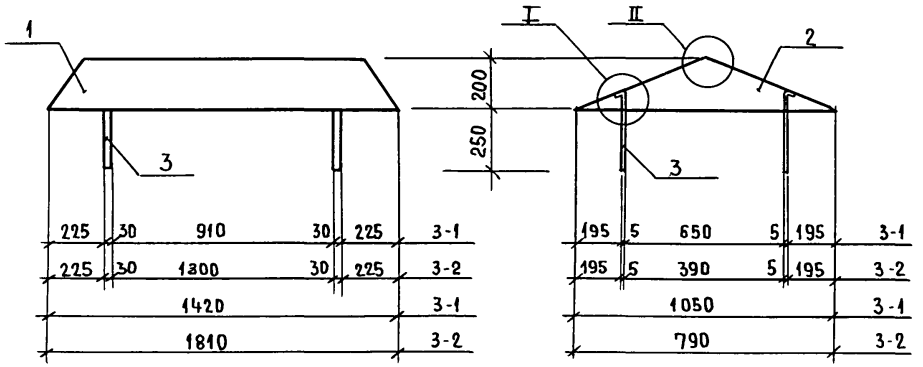

Поз. 1 Поз. 2

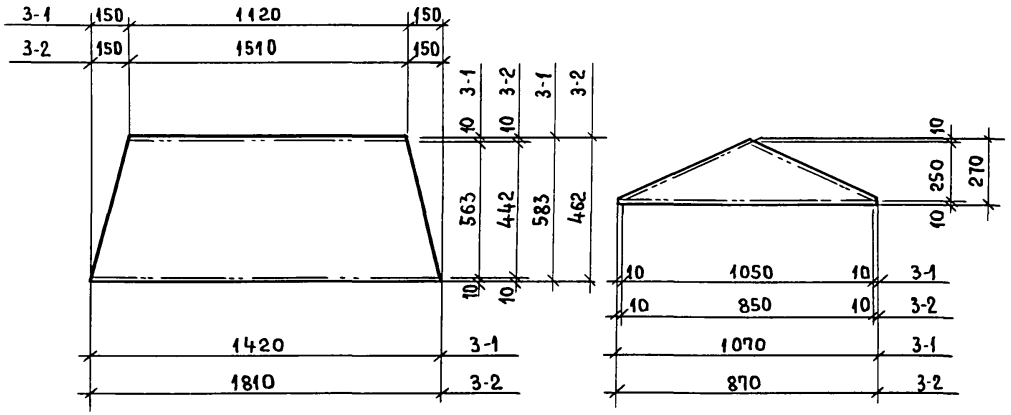

Поз. 3

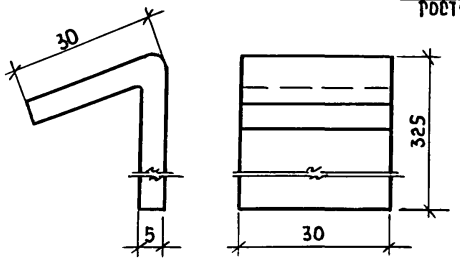



МАРКА ПОЗ	ОБОЗНАЧЕНИЕ	НАИМЕНОВАНИЕ	КОЛ	МАССА ЕД. КГ	ПРИМЕЧАНИЕ
3-1		Зонт			
1		Лист $\frac{\text{Б-ПН-1 ГОСТ 19904-74}}{\text{Ст.3 ГОСТ 16523-70}}$			
		ℓ=1420	2	6,5	
2		Лист $\frac{\text{Б-ПН-1 ГОСТ 19904-74}}{\text{Ст.3 ГОСТ 16523-70}}$			
		ℓ=1070	2	1,2	
3		Полоса $\frac{\text{5×30 ГОСТ 103-46}}{\text{Ст.3 ГОСТ 533-79}}$			
		ℓ=360	4	0.43	
3-2		Зонт			
1		Лист $\frac{\text{Б-ПН-1 ГОСТ 19904-74}}{\text{Ст.3 ГОСТ 16523-70}}$			
		ℓ=1810	2	7,2	
2		Лист $\frac{\text{Б-ПН-1 ГОСТ 19904-74}}{\text{Ст.3 ГОСТ 16523-70}}$			
		ℓ=870	2	1,0	
3		Полоса $\frac{\text{5×30 ГОСТ 103-76}}{\text{Ст.3 ГОСТ 533-79}}$			
		ℓ=360	4	0.43	

Н.контр.	Егоров	
Нач.маст	Радыгин	
Зам.нач.м	Земляк	
ГАП	Егоров	
Гл.спец.к.	Шилова	
Исполн.	Образцова	
Проверил	Байтерякова	

144-216-31.89-АС

Привязан:

Инв.№

2-этажный 2-квартирный жилой дом с поэтажными 1-3-комнатными квартирами

Стадия	Лист	Листов
Р	53	

Зонт 3-1 ; 3-2

ЦНИИЭП граждансельстрой

Инв.№подл. | Подпись и дата | Взам.инв.№ | 2-3862-57

24205-01 57

Альбом I

Ведомость рабочих чертежей основного комплекта

Лист	Наименование	Примечан.
1	Общие данные (начало)	
2	Общие данные (продолжение)	
3	Общие данные (окончание)	
4	Планы 1 и 2 этажей. План на отм. - 2.500	
5	Схема системы отопления 1. Узел управления. Схемы систем вентиляции ВЕ1, ВЕ2	
6	Планы 1 и 2 этажей. План на отм. - 2.500 (вариант)	
7	Схемы систем отопления 1,2. Схемы систем вентиляции ВЕ1, ВЕ2 (вариант)	

Ведомость ссылочных и прилагаемых документов

Обозначение	Наименование	Примечан.
	Ссылочные документы	
4.904-69	Детали крепления санитарно-технических приборов и трубопроводов	
5.903-2 в.1	Воздухосборники для систем отопления и теплоснабжения вентиляционных установок	
4.903-10 в.8	Изделия и детали трубопроводов для тепловых сетей. Грязевики	
7.903.9-2 в1,2	Тепловая изоляция трубопроводов с положительными температурами	
	Прилагаемые документы	
ОВ.СО	Спецификация оборудования	Альбом III
ОВ.ВМ	Ведомость потребности в материалах	Альбом IV

* вариант

Проект разработан в соответствии с действующими нормами и правилами

Гл. инженер проекта /Курочкин/

Гл. инженер проекта привязки

Основные показатели по чертежам отопления и вентиляции

Наименован. здания (сооружения) помещения	Объем м³	Периоды года при $t_н$, °С	Расход тепла, Вт (ккал/ч): На отопление	На вентиляцию	На горячее водоснабжение	Общий	Расход холода Вт (ккал/ч)	Установлен. мощн. эл. двигателя кВт
2-этажный 2-квартирный жилой дом с поэтажными 1 и 3 комнатными квартирами	553,8	-20	16860 (14500)	—	37680 (32400)	54540 (46900)	—	—
			16670 (14330)	—	25120 (21600)	41790 (35930)	—	—
		-25	18330 (15760)	—	37680 (32400)	56010 (48160)	—	—
			18530 (15930)	—	25120 (21600)	43650 (37530)	—	—
		-30	17980 (15460)	—	37680 (32400)	55660 (47860)	—	—
			* 17500 (15050)	—	25120 (21600)	42620 (36650)	—	—
		-35	16930 (14560)	—	37680 (32400)	54610 (46960)	—	—
			* 16170 (13900)	—	25120 (21600)	41290 (35500)	—	—
		-40	18400 (15820)	—	37680 (32400)	56080 (48220)	—	—
			* 17850 (15350)	—	25120 (21600)	42970 (36950)	—	—

144-216-31.89-ОВ

Н.контр.	Курочкин	
Нач.маст	Радыгин	
Зам.н.м	Земляк	
ГАП	Егоров	
Гл.спец.	Курочкин	
Вед.инж	Мешкова	
Провер.	Курочкин	

2 этажный 2 квартирный жилой дом с поэтажными 1 и 3 комнатными квартирами

Стадия	Лист	Листов
Р	1	7

Общие данные (начало)

ЦНИИЭП, гражданскельстрой

Инв.№ подл. 2-3862-58 | Подпись и дата | Взам.инв.№

Копировал 24205-01 58 формат А3

Теплопотери помещений ккал/час (вт)

Этаж	Тип пола	Расчет. температура	Тип помещений 1	2	3	4	5	6
1	По грунту	-20	1420 (1650)	270 (310)	1380 (1600)	140 (160)	2230 (2590)	1770 (2060)
		-25	1560 (1810)	310 (360)	1530 (1780)	140 (160)	2410 (2800)	1620 (1880)
		-30	1430 (1660)	320 (370)	1400 (1630)	190 (220)	2250 (2620)	1980 (2300)
		-35	1370 (1590)	380 (440)	1340 (1560)	190 (220)	2040 (2370)	1790 (2080)
		-40	1430 (1660)	350 (410)	1430 (1660)	190 (220)	2240 (2600)	2020 (2350)
	Цокольное перекрытия (вариант)	-20	1480 (1720)	250 (290)	1370 (1590)	140 (160)	2230 (2590)	1570 (1830)
		-25	1480 (1720)	280 (330)	1490 (1730)	140 (160)	2410 (2800)	1940 (2260)
		-30	1320 (1540)	280 (330)	1320 (1540)	140 (160)	2250 (2620)	1850 (2150)
		-35	1230 (1430)	260 (300)	1230 (1430)	140 (160)	1840 (2140)	1750 (2040)
		-40	1260 (1470)	280 (330)	1260 (1470)	140 (160)	2240 (2600)	2010 (2340)

Этаж	Тип пола	Расчетн температура	Тип помещений 1	2	3	4	5
2	По грунту	-20	1280 (1490)	360 (420)	2520 (2930)	2940 (3420)	190 (220)
		-25	1450 (1690)	410 (480)	2830 (3290)	3280 (3810)	220 (260)
		-30	1400 (1630)	390 (450)	2720 (3160)	3180 (3700)	200 (230)
		-35	1320 (1540)	370 (430)	2580 (3000)	2980 (3470)	200 (230)
		-40	1440 (1670)	390 (450)	2830 (3290)	3270 (3800)	230 (270)
	Цокольное перекрытие (вариант)	-20	1280 (1490)	360 (420)	2520 (2930)	2940 (3420)	190 (220)
		-25	1450 (1690)	410 (480)	2830 (3290)	3280 (3810)	220 (260)
		-30	1400 (1630)	390 (450)	2720 (3160)	3180 (3700)	200 (230)
		-35	1320 (1540)	370 (430)	2580 (3000)	2980 (3470)	200 (230)
		-40	1440 (1670)	390 (450)	2830 (3290)	3270 (3800)	230 (270)

Инв. № подл. | Подпись и дата | Взам. инв. №

2-3862-59

Привязан:

Инв. №

Н. контр.	Курочкин	
Нач. маст	Радыгин	
Зам. нач	Земляк	
ГАП	Егоров	
Гл. спец.	Курочкин	
Вед. инж	Мешкова	
Провер.	Курочкин	

144-216-31.89 – ОВ

2-этажный 2-квартирный жилой дом с подтапливаемыми 1 и 3 комнатными квартирами

Общие данные (продолжение)

Стадия	Лист	Листов
Р	2	7

ЦНИИЭП гражданселькстрой

Копировал: 24205-01 59 Формат А3

Альбом I

Сопротивление теплопередаче наружных ограждений $R_o^{пр}$ $\frac{м^2 °C}{Вт}$

Наименование ограждений	Сопротивление теплопередачи $R_o^{пр}$ $\frac{м^2 °C}{Вт}$ при $t_н$ °C				
	-20	-25	-30	-35	-40
Стена	1,118	1,118	1,29	1,495	1,495
Окно	0,39	0,39	0,42	0,55	0,55
Покрытие	1,652	1,652	1,883	2,191	2,191
Пол над неотапливаемым подвалом	0,62	0,62	0,62	0,62	0,62

Расчет системы отопления выполнен на ЭВМ.

Общие указания

Рабочие чертежи по отоплению и вентиляции разработаны на основании задания на проектирование и действующих нормативных документов СНиП 2.04.05-86, СНиП 2.08.01-85.

Теплоснабжение здания осуществляется от наружных тепловых сетей с параметрами теплоносителя $t_{пр.}$=95°С, $t_{обр.}$=70°С и в качестве варианта, от малометражного котла КЧМ-2м3 "Жарок-2". Ввод теплосети осуществляется в осях 1,Д в подвал. Система отопления однотрубная горизонтальная. При варианте система отопления - однотрубная вертикальная с верхней разводкой и естественной циркуляцией теплоносителя.

Воздух из системы отопления удаляется воздушными кранами конструкции инж. Маевского, при варианте через вертикальный воздухосборник, устанавливаемый на чердаке. В качестве нагревательных приборов приняты конвекторы „Комфорт-20", как вариант, радиаторы МС 140.

Воздухосборник, главный стояк и трубопроводы в подпольных каналах изолируются теплоизоляционным шнуром δ=30мм по ТУ 36-1695-79 с покровным слоем из стеклорубероида по ГОСТ 15879-70. Перед изоляцией трубопроводы покрываются битумным лаком БТ177 по ГОСТ 6617-76. Неизолированные трубопроводы и радиаторы окрашиваются масляной краской за 2 раза.

Вентиляция - естественная вытяжная через каналы кухни, санузла, ванной.

Монтаж систем отопления и вентиляции вести согласно СНиП 3.05.01-85.

Удельный расход тепла на 1 м² общей площади - 122 вт (105 ккал/час)

Удельный расход металла на 1 м² общей площади - 1,4 кг/м².

Инв. № подл. | Подпись и дата | Взам. инв. №

2-3862-60

					144-216-31.89-ОВ		
Привязан			Н.контр.	Курочкин	2-этажный 2 квартирный жилой дом с поэтажными 1и3 комнатными квартирами	Стадия	Лист	Листов
			Нач.маст.	Радыгин		Р	3	7
			Зам.н.м	Земляк				
			ГАП	Егоров				
			Гл.спец.	Курочкин	Общие данные (окончание)	ЦНИИЭП гражданселькстрой		
Инв. №			Исполн	Мешкова				
			Провер.	Курочкин				

Копировал 24205-01 60 Формат А3

Альбом I

План 1 этажа

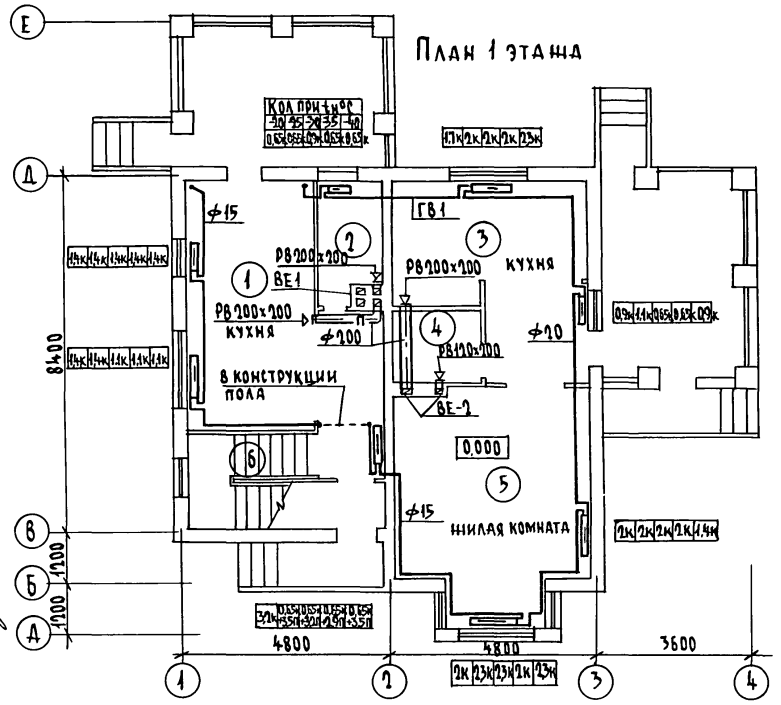

План 2 этажа

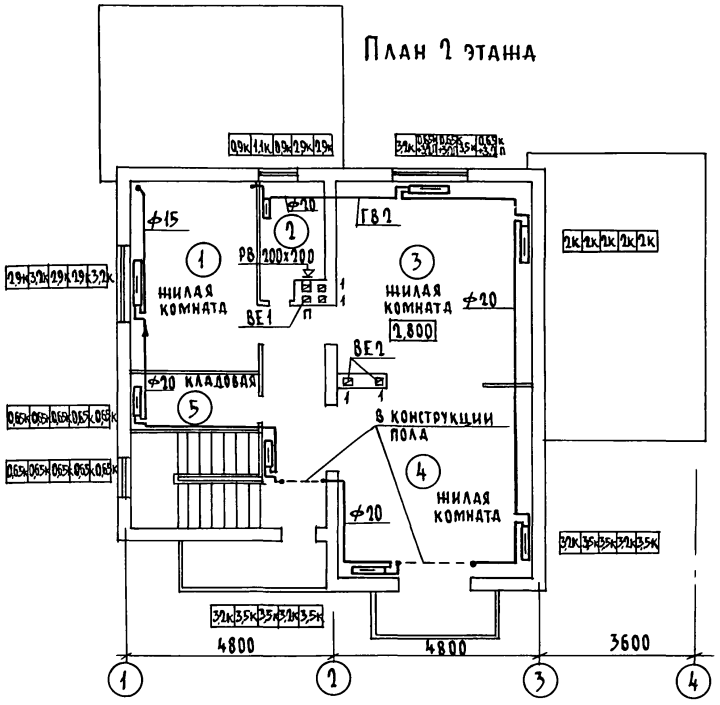

План на отм. -2,500

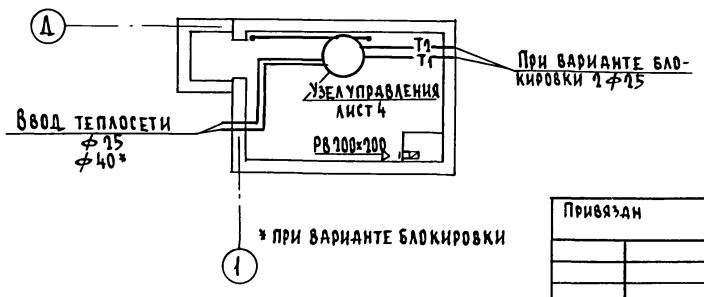

Согласовано

Гл. спец. ЭО	Курочкин	
ВК	Шурмарева	
Гл. спец. АС	Егоров	

Инв. № подл. | Подпись и дата | Взам. инв. №

2-3862-61

Привязан

Инв. №

Н. контр.	Курочкин	
Нач. маст.	Радыгин	
Зам. н.м.	Земляк	
ГАП	Егоров	
Гл. спец.	Курочкин	
Исполнит.	Мешкова	
Проверил	Курочкин	

144-216-31.89-08

2-этажный 2-квартирный жилой дом с поэтажными 1 и 3 комнатными квартирами

Стадия	Лист	Листов
Р	4	7

Планы 1 и 2 этажей
План на отм. -2,500

ЦНИИЭП гражданселькстрой

Копировал [illegible] 24205-01 61 Формат А3

Альбом I

Система отопления 1

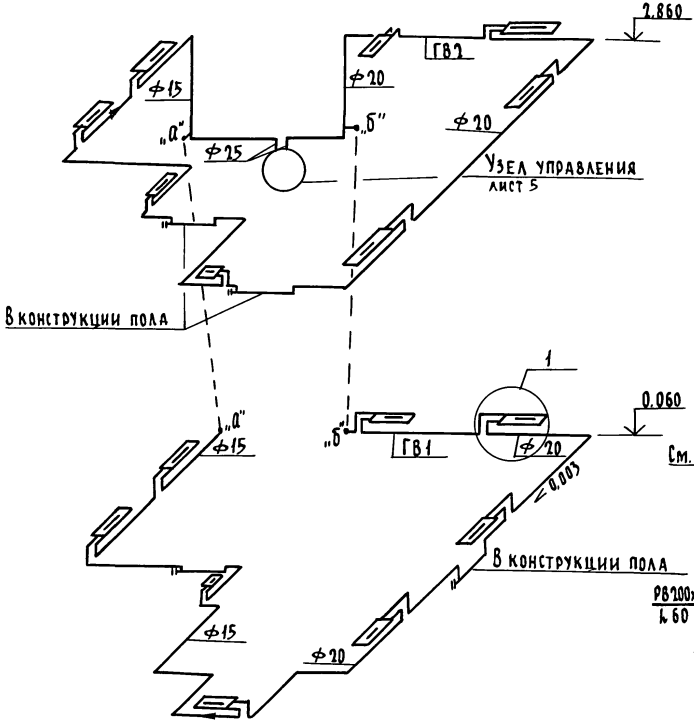

Узел управления

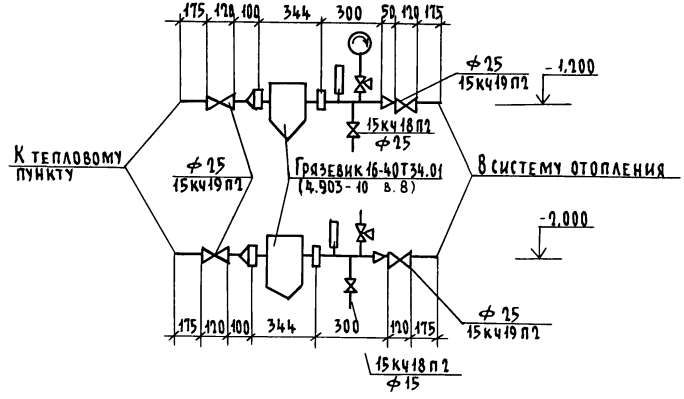

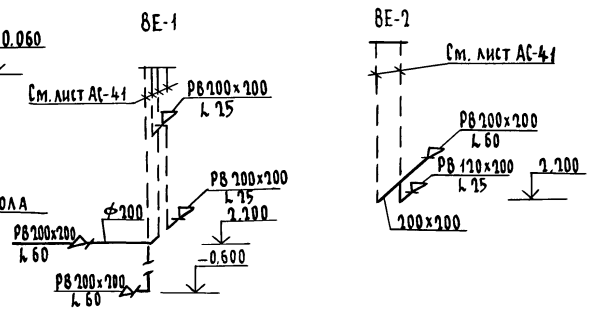

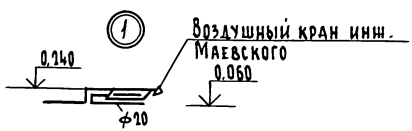

Н. контр.	Курочкин			144-216-31 89 - ОВ			
Нач. маст.	Радыгин			2 этажный 2 квартирный жилой дом с поэтажными 1 и 3 комнатными квартирами	Стадия	Лист	Листов
Зам. нач.	Земляк				Р	5	
ГАП	Егоров			Схема системы отопления 1 Узел управления. Схемы систем вентиляции ВЕ1, ВЕ2	ЦНИИЭП гражданскельстрой		
Гл. спец.	Курочкин						
Исполн.	Мешкова						
Провер.	Курочкин						

Привязан

Инв. №

Инв. № подл. 2-3862-62 | Подпись и дата | Взам. инв. №

Копировал бур 24205-01 62 Формат А3

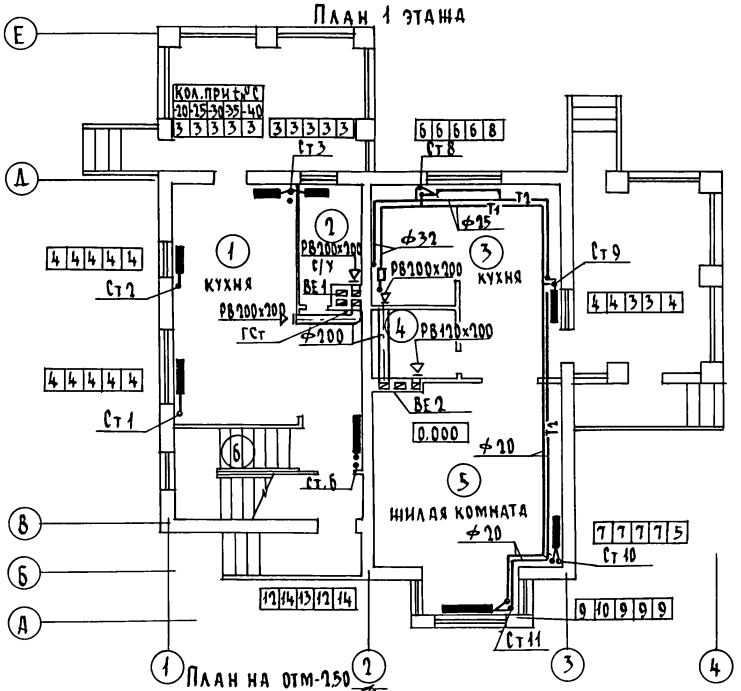

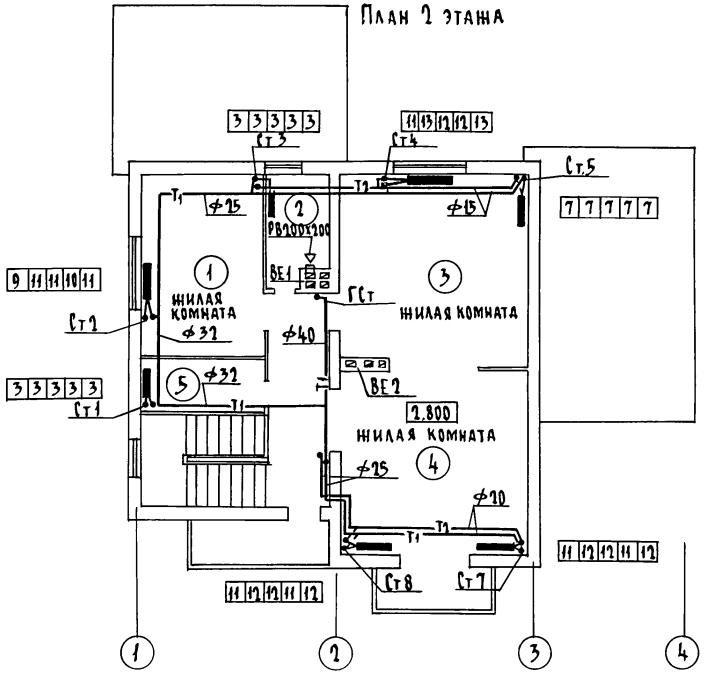

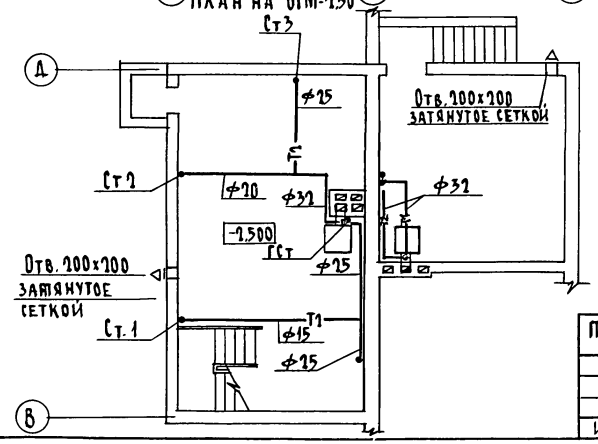

Согласовано

Гл. спец. ЭО		Курочкин
ВК		Шурмаева
АС		Егоров

Инв. № подл.	Подпись и дата	Взам. инв. №
2-3862-63		

Привязан

Инв. №

Н. контр.	Курочкин	
Нач. маст	Радыгин	
Зам. н. м.	Земляк	
ГАП	Егоров	
Гл. спец.	Курочкин	
Исполн.	Мешкова	
Провер.	Курочкин	

144-216-31.89 -ОВ

2 этажный 2 квартирный жилой дом с поэтажными 1 и 3 комнатными квартирами

Стадия	Лист	Листов
Р	6	7

Планы 1 и 2 этажей
План на отм.-2.500 (вариант)

ЦНИИЭП
граждансельстрой

Копировал: 24205-01 63 формат А3

Альбом I

Система отопления 1

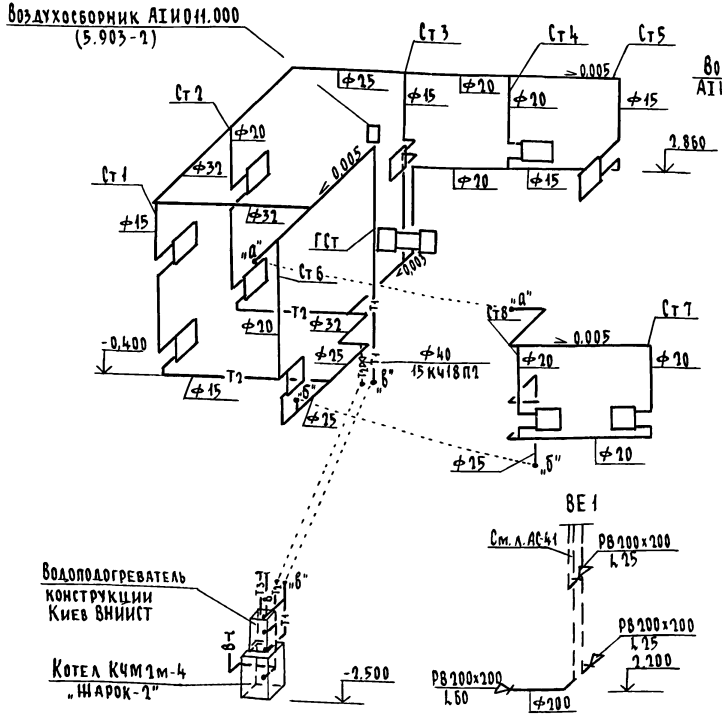

Система отопления 2

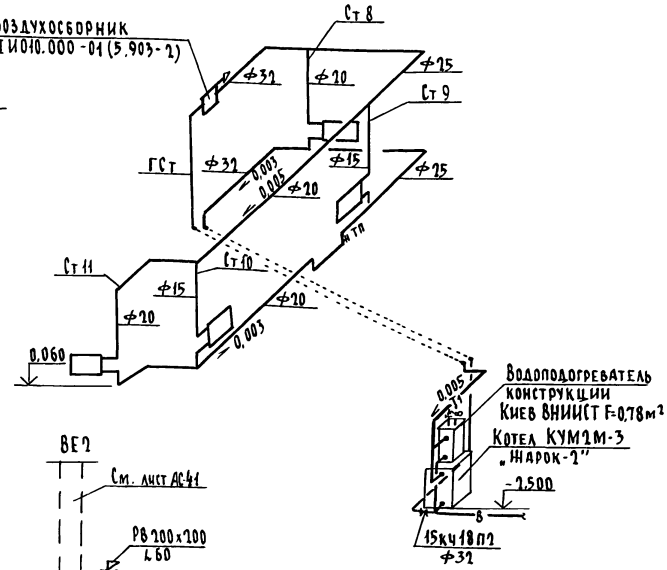

Н.контр.	Курочкин		
Нач. маст	Радыгин		
Зам. нач	Земляк		
ГАП	Егоров		
Гл. спец.	Курочкин		
Исполн.	Мешкова		
Провер.	Курочкин		

Привязан

Инв. №

144-216-31.89-ОВ

2-этажный 2-квартирный жилой дом с подземными 1-3 комнатными квартирами

Схемы систем отопления 1, 2
Схемы систем вентиляции ВЕ1, ВЕ2. (вариант)

Стадия	Лист	Листов
Р	7	7

ЦНИИЭП гражданселькстрой

Копировал Ефф 24205-01 64 Формат А3

Инв. № подл. | Подпись и дата | Взам. инв. №
2-3862-64

Альбом I

Ведомость рабочих чертежей основного комплекта

Лист	Наименование	Примечан.
1	Общие данные	
2	Планы (вариант блокировки)	
3	Планы (вариант)	
4	Схемы систем В1, Т3, Т4, К1	
5	Схемы систем В1, Т3, К1 (вариант)	

Ведомость ссылочных и прилагаемых документов

Обозначение	Наименование	Примечан.
	Ссылочные документы	
Серия 7.903.9-2 вып. 1	Тепловая изоляция трубопроводов	
Серия 4.904-69	Детали крепления трубопроводов	
Серия 4.900-9 вып 0-1	Узлы и изделия тр-дов из пластмассовых труб систем водоснабжения и канализации	
	Прилагаемые документы	
ВК.СО	Спецификация оборудования	Альбом III
ВК.ВМ	Ведомость потребности в материалах	Альбом IV

Общие указания

Водопровод

Водоснабжение дома предусмотрено по одному вводу.

Горячее водоснабжение - централизованное с циркуляцией через полотенцесушители. Вводы холодного, горячего и циркуляционного трубопроводов прокладываются в канале теплосети из стальных водогазопроводных оцинкованных труб.

Как вариант предусматривается горячее водоснабжение от водоподогревателя, установленного на котле отопления. Ввод холодного водоснабжения прокладывается на 0,5 м ниже глубины промерзания грунта из пластмассовых напорных труб ⌀32 × 3,5 мм.

Внутренние сети холодного и горячего водоснабжения монтируются из стальных водогазопроводных оцинкованных труб и прокладываются под потолком подвала и открыто по стенам здания. При варианте блокировки магистральные тр-ды прокладываются в подпольном канале.

Расчетные расходы и требуемые напоры определены согласно СНиП 2.04.01-85. Расход воды на наружное пожаротушение сост. - 5 л/ч.

Канализация

Отвод сточных вод от здания осуществляется в наружную сеть канализации. Вся сеть канализации монтируется из пластмассовых канализационных труб ⌀50 ÷ 100 мм.

Вентиляция сети осуществляется через стояки, выведенные выше обреза сборной вентиляционной шахты на 0,1 м

Основные показатели по чертежам водопровода и канализации

Наименование системы	Потребный напор на вводе м	Расчетный расход				Установлен. мощность электродвигателей, квт	Примечание
		м³/сут	м³/ч	л/с	При пожаре л/с		
В1 / В1-вариант	14,0	1,08 / 1,50	0,43 / 0,39	0,27 / 0,46	—		
Т3	14,0	0,72	0,54	0,32	—		
К1 / К1-вариант	—	1,80 / 1,50	0,97 / 0,39	2,19 / 2,06	—		

Проект соответствует действующим нормам и правилам

Гл. инженер проекта /Курочкин/

Гл. инженер проекта привязки

Инв. №		
Н.контр.	Курочкин	
Нач.маст.	Радыгин	
Зам.н.м.	Земляк	
ГАП	Егоров	
Гл.спец.	Курочкин	
Исполн.	Шурмаева	
Провер.	Курочкин	

Привязан:

144-216-31.89 - ВК

2 этажный 2 квартирный жилой дом с поэтажными 1 и 3 комнатными квартирами

Стадия	Лист	Листов
Р	1	5

Общие данные

ЦНИИЭП граждансельстрой

Инв. № подл. 2-3862-65 | Подпись и дата | Взам. инв. №

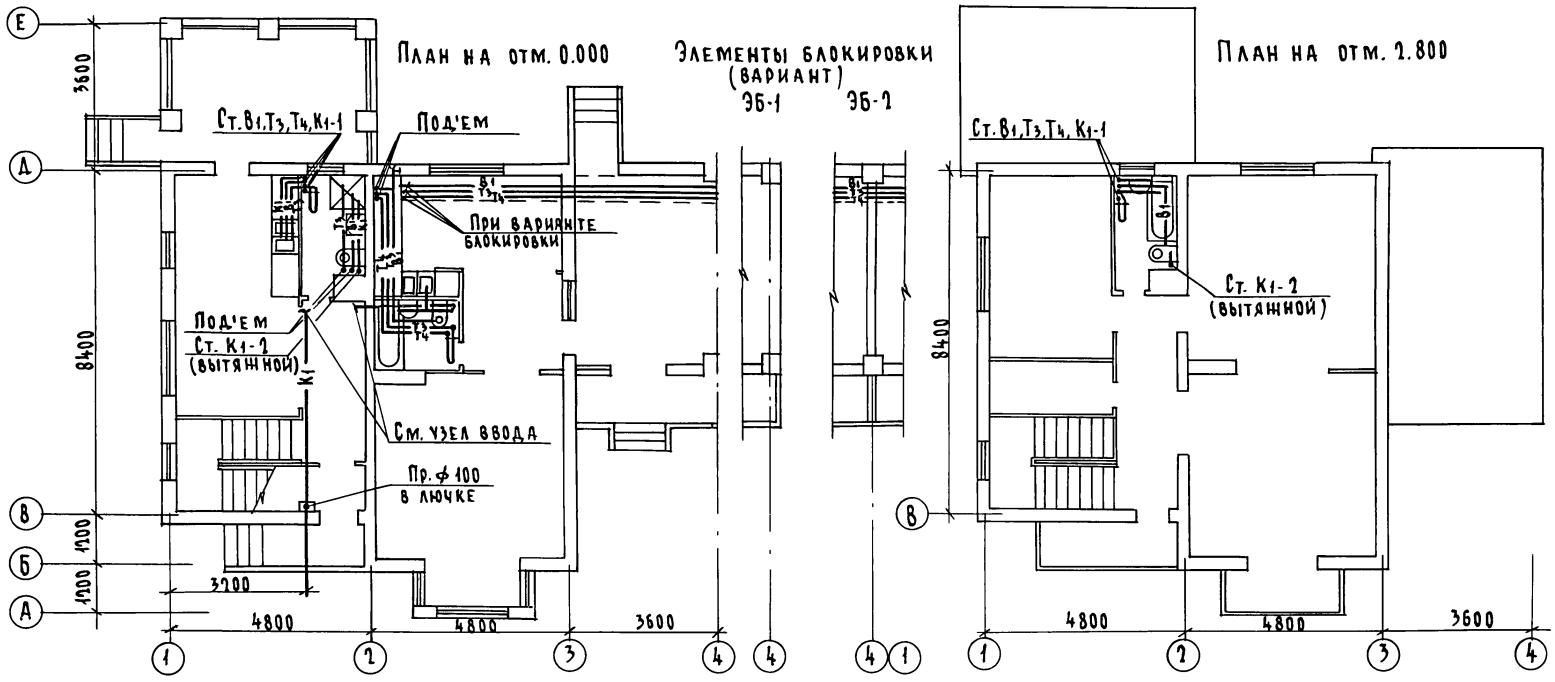

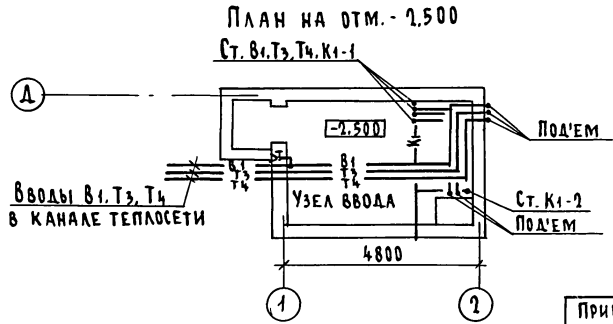

Альбом I

Согласовано: Мешкова, Курочкин

Инв. N подл. | Подпись и дата | Взам. инв. №

2-3862-66

Привязан

Инв. №

Н. контр.	Курочкин	
Нач. маст	Радыгин	
Зам. н. м.	Земляк	
ГАП	Егоров	
Гл. спец.	Курочкин	
Исполн.	Шурмаева	
Провер.	Курочкин	

144-216-31 89 - 8К

2-этажный 2-квартирный жилой дом с поэтажными 1 и 3 комнатными квартирами

Стадия	Лист	Листов
Р	2	5

Планы (вариант блокировки)

ЦНИИЭП гражданселькстрой

Копировал [illegible] 24205-01 66 Формат А3

Альбом I

План на отм. 0.000

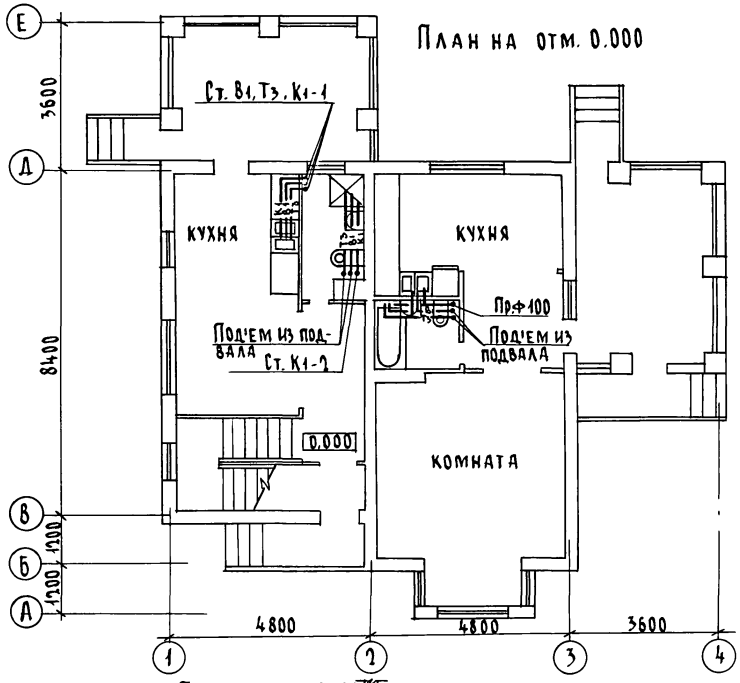

План на отм. 2.800

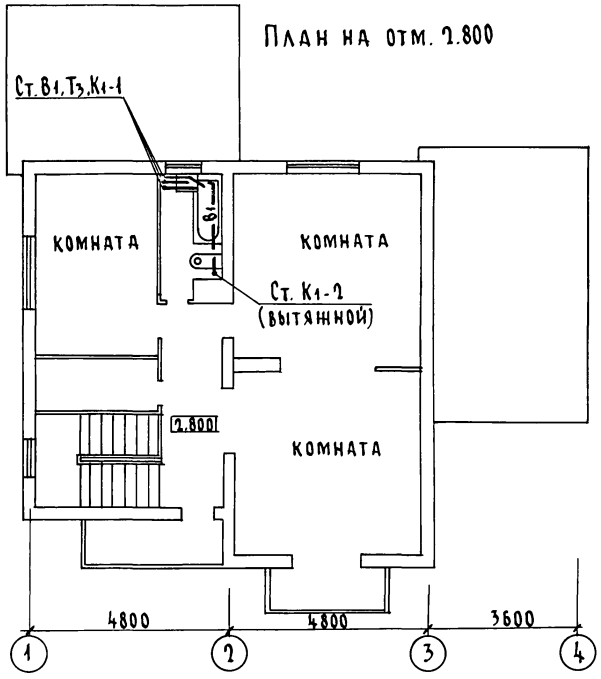

План на отм.-1.500

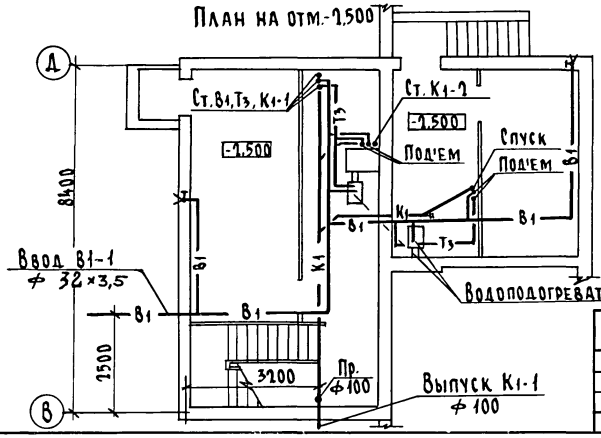

Согласовано: ОВ Мешкова; ЭО Курочкин; АС Егоров

Инв. N подл. | Подпись и дата | Взам. инв. N | 2-3862-67

Привязан

Инв. №

Н. контр.	Курочкин	
Нач. маст.	Радыгин	
Зам. н. м	Земляк	
ГАП	Егоров	
Гл. спец.	Курочкин	
Исполн.	Шурмаева	
Провер.	Курочкин	

144-216-31.89 - ВК

2 этажный 2 квартирный жилой дом с поэтажными 1 и 3 комнатными квартирами

Стадия	Лист	Листов
Р	3	5

Планы (вариант)

ЦНИИЭП граждансельстрой

Копировал

24205-01 67 Формат А3

Альбом I

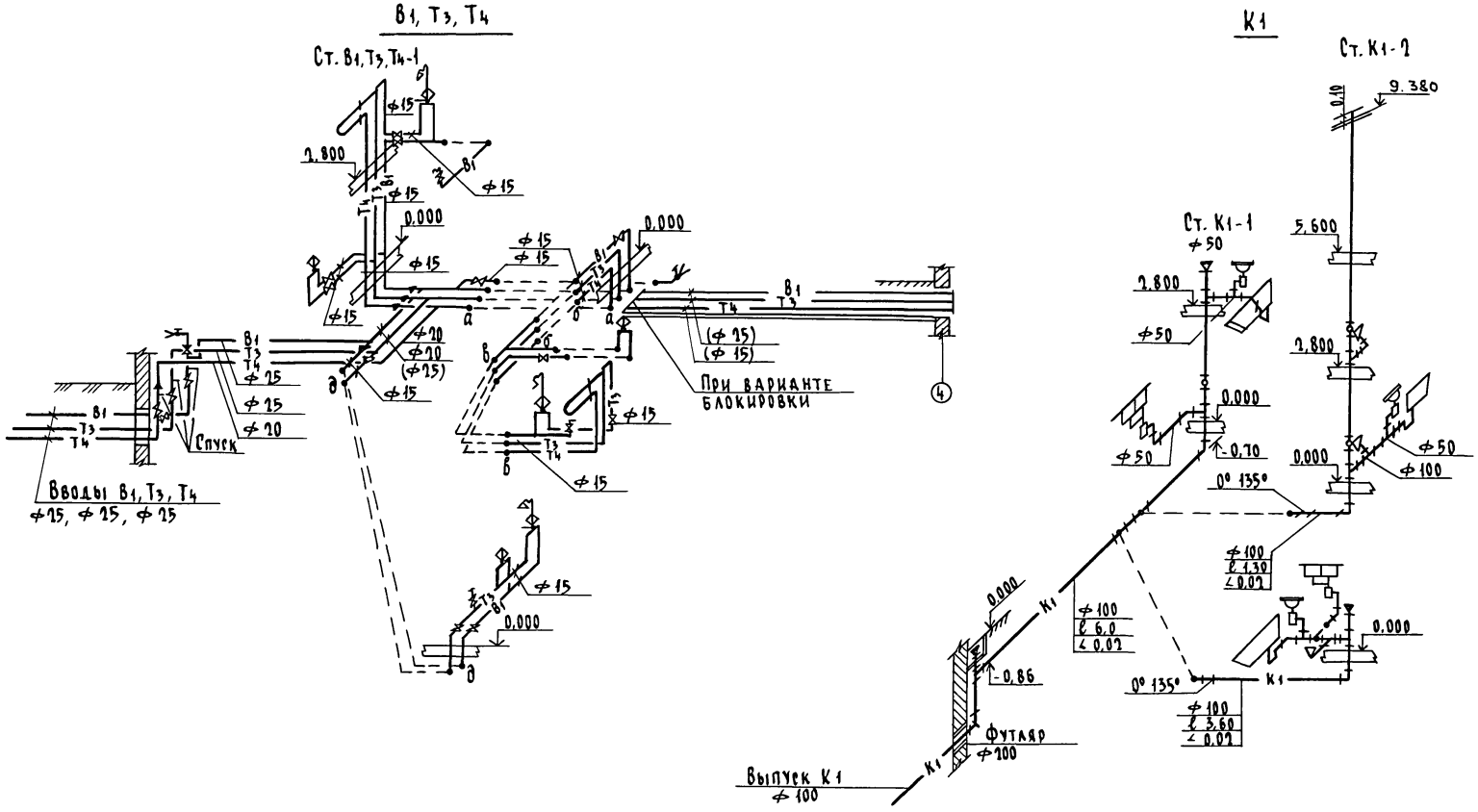

				144-216-31.89 - ВК		
	Н. Контр.	Курочкин				
Привязан	Нач. маст.	Радыгин		2-этажный 2-квартирный жилой дом с поэтажными 1 и 3 комнатными квартирами	Стадия	Лист	Листов
	Зам. нач.	Земляк			Р	4	5
	ГАП	Егоров					
	Гл. спец.	Курочкин		Схемы систем В1, Т3, Т4, К1	ЦНИИЭП гражданскельстрой		
	Исполн.	Шурмаева					
Инв. №	Провер.	Курочкин					

Инв. № подл. 2-3862-68 | Подпись и дата | Взам. инв. N

Копировал 24205-01 68 Формат А3

Альбом I

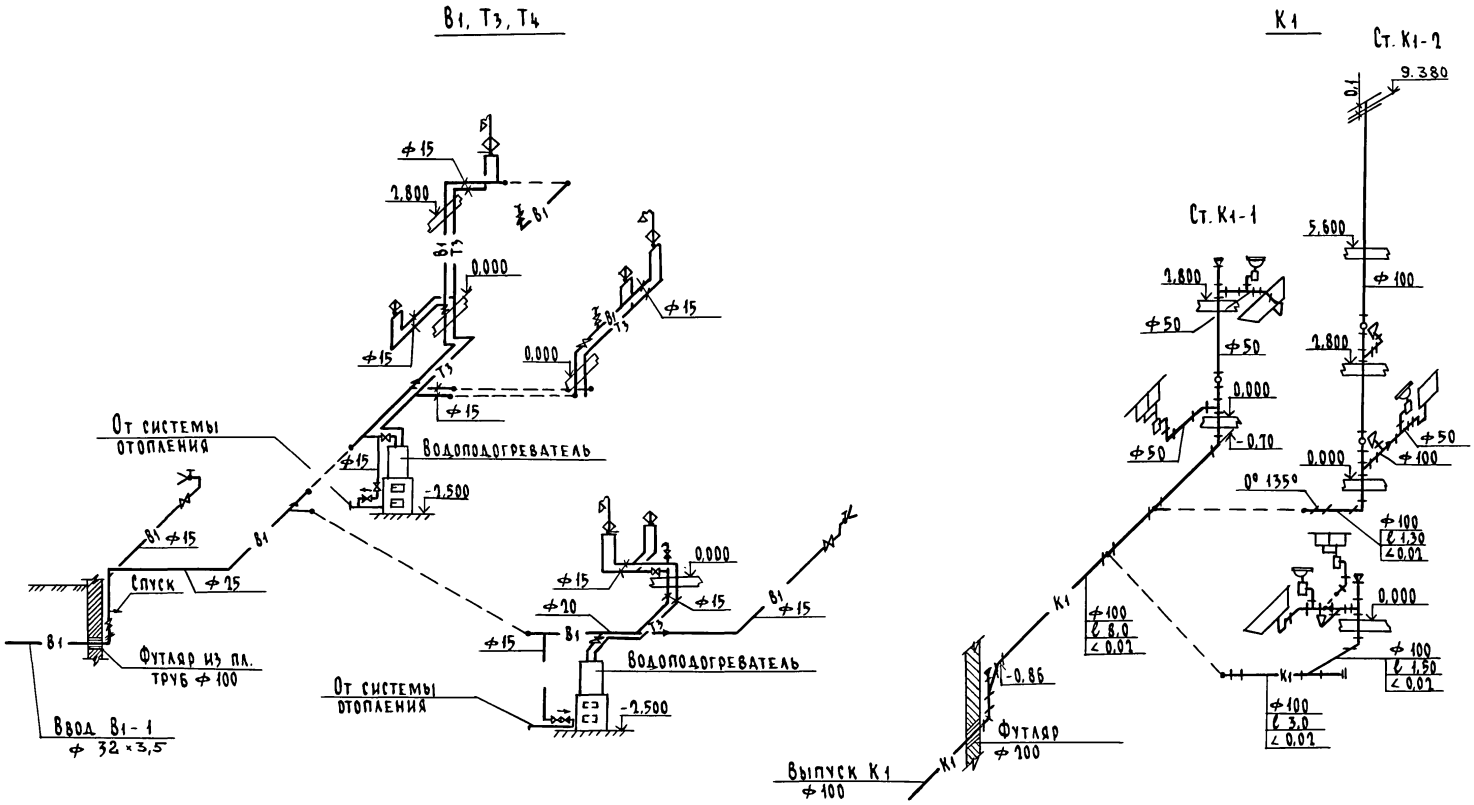

			144-216-31.89 -ВК
Н. контр.	Курочкин		
Нач. маст	Радыгин		
Зам. нач.	Земляк		
ГАП	Егоров		
Гл. спец.	Курочкин		
Исполн.	Шурмаева		
Провер.	Курочкин		

Привязан

Инв. N

2-этажный 2-квартирный жилой дом с подземными 1и3 комнатными квартирами

Стадия	Лист	Листов
Р	5	5

Схемы систем В1, Т3, К1 / ВАРИАНТ /

ЦНИИЭП гражданселькстрой

Инв. № подл. | Подпись и дата | Взам. инв. N | 2-3862-69

Копировал 24205-01 69 Формат А3

Альбом I

Ведомость рабочих чертежей основного комплекта ГСВ

Лист	Наименование	Примечание
1	Общие данные	
2	План. Схема газопровода	

Ведомость ссылочных и прилагаемых документов

Обозначение	Наименование	Примечание
	Ссылочные документы	
Серия 5.905-10 выпуск 1	Установка газовых приборов и аппаратов в жилых и коммунально-бытовых зданиях	Тбилисский филиал ЦИТП 380053. Тбилиси 53, Авчальское ш. 86А
Серия 5.905-8	Узлы и детали крепления трубопроводов	
Серия 5.905-13 выпуск 1	Шкафные индивидуальные баллонные установки	
	Прилагаемые документы	
Альбом III	Спецификация оборудования	
Альбом IV	Ведомость потребности в материалах	

Технико-экономические показатели

NN п/п	Наименование	
1	Давление газа перед приборами мПа (мм.вод.ст.)	0,003 (300)
2	Теплота сгорания газа кДж (ккал/нм³)	92400 (22000)
3	Расход металла на дом (т)	0,03
4	Расход газа на вводе (нм³/час)	0,88

Пояснение

Газоснабжение жилого дома запроектировано, как вариант, от 2-х баллонной установки сниженного газа (при t нар. -20°С) или от баллона сниженного газа, размещаемого в кухне (при t нар. = -30°, -40°С).

Производство и приемку монтажных работ по газооборудованию выполнить в соответствии со СНиП 2.04.08-87, СНиП III-4-80 „Правилами безопасности в газовом хозяйстве" Госгортехнадзора СССР, изд. 1982 года.

Типовой проект разработан в соответствии с нормами и правилами

Главный инженер проекта /Ютландов В.И./

Главный инженер проекта привязки

Привязан

Инв. №

144-216-31.89 - ГСВ

Н.контр.	Ютландов	2-этажный 2-квартирный жилой дом с поэтажными 1-3 комнатными квартирами	Стадия	Лист	Листов
Нач.от.д	Смирнов		Р	1	2
Гл.спец.	Ютландов	Общие данные	ЦНИИЭП гражданселькстрой		

Инв. № подл. | Подпись и дата | Взам. инв. №

1-3861-10

Копировал ГЖ 24205-01 70 Формат А3

Альбом I

План 1-этажа
H=2,50

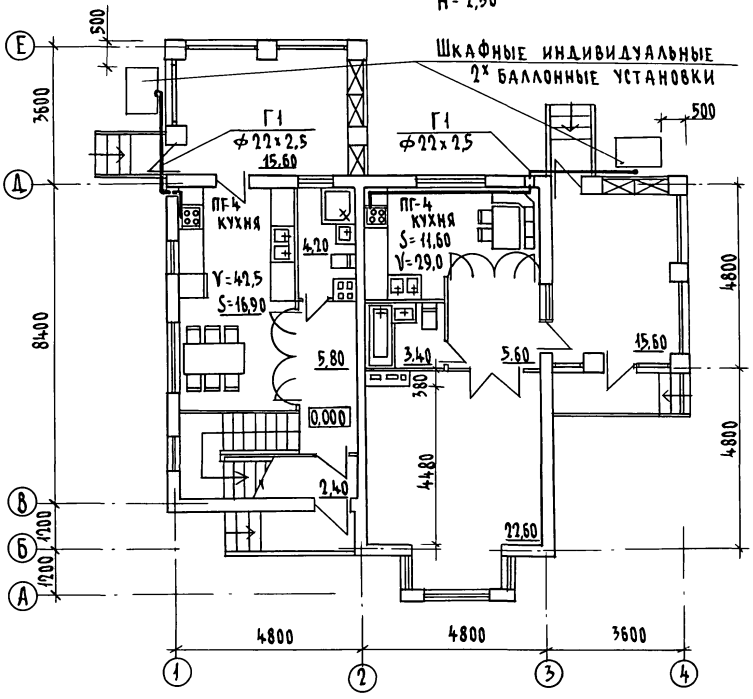

Схема газопроводов

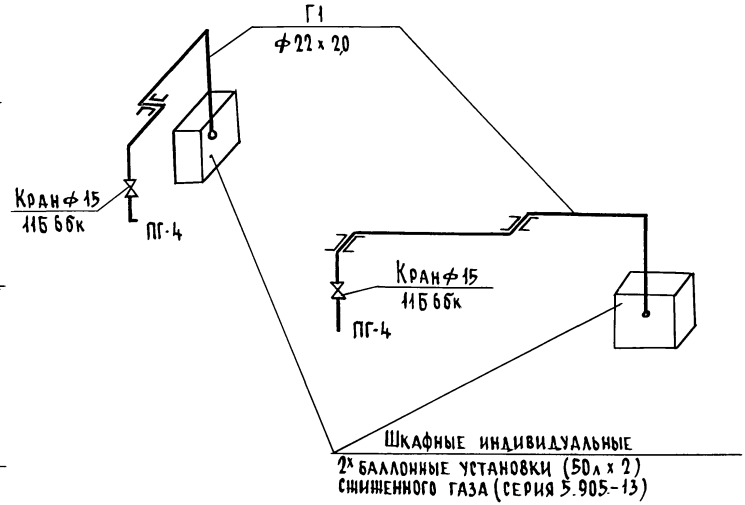

				144-216-31.89-ГСВ	
Н.контр.	Ютландов				
Нач.отд.	Смирнов				
Гл.спец.	Ютландов				
Привязан			2-этажный 2-квартирный жилой дом с подвальными 1-3 комнатными квартирами	Стадия: Р	Лист: 2	Листов: 3
Инв.№			План, схема газопровода	ЦНИИЭП гражданселькстрой		

Инв.№ подл. | Подпись и дата | Взам.инв.№ | 2-3861-71

Копировал: [illegible] 24205-01 71 Формат А3

Альбом I

Ведомость рабочих чертежей основного комплекта марки ЭО

Лист	Наименование	Примечание
1	Общие данные	
2	Планы расположения осветительных сетей	
	1,2 этажей, подвала	

Основные показатели проекта

Наименование	Ед. изм	Данные проекта
Напряжение электросети	в	220
Расчетная мощность	квт	9,2
Максимальная потеря напряжения	%	1,8

Ведомость ссылочных и прилагаемых документов

Обозначение	Наименование	Примечание
	Прилагаемые документы	
ЭО СО	Спецификация оборудования	Альбом III
ЭО ВМ	Ведомость потребности в материалах	Альбом IV
	Ссылочные документы	
ВСН 59-88	Электрооборудование жилых и	
	общественных зданий.	
	Нормы проектирования	

Общие указания

Проект разработан на напряжение 220в в сети 380/220 с глухозаземленной нейтралью трансформатора. По степени надежности электроснабжения токоприемники жилого дома относятся к III категории. Электромонтажные работы необходимо производить согласно ПУЭ и ВСН 59-88. Расчетная мощность определена для дома с кухонными плитами на сжиженном газе.

Расчетная схема

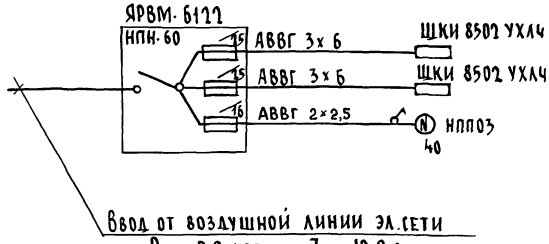

Типовой проект соответствует действующим нормам и правилам

Главный инженер проекта /Курочкин/

Главный инженер проекта привязки

Инв. №			
Н.контр.	Курочкин		
Нач.маст.	Радыгин		
Зам.н.м.	Земляк		
ГАП	Егоров		
Гл.спец.	Курочкин		
Исполн.	Мешкова		
Провер.	Курочкин		

Привязан:

144-216-31.89-ЭО

2 этажный 2 квартирный жилой дом с поэтажными 1 и 3 комнатными квартирами	Стадия	Лист	Листов
	Р	1	2
Общие данные	ЦНИИЭП гражданселькстрой		

Инв. № подл. 2-3862-72 | Подпись и дата | Взам. инв. №

Копировал 24205-01 72 Формат А3

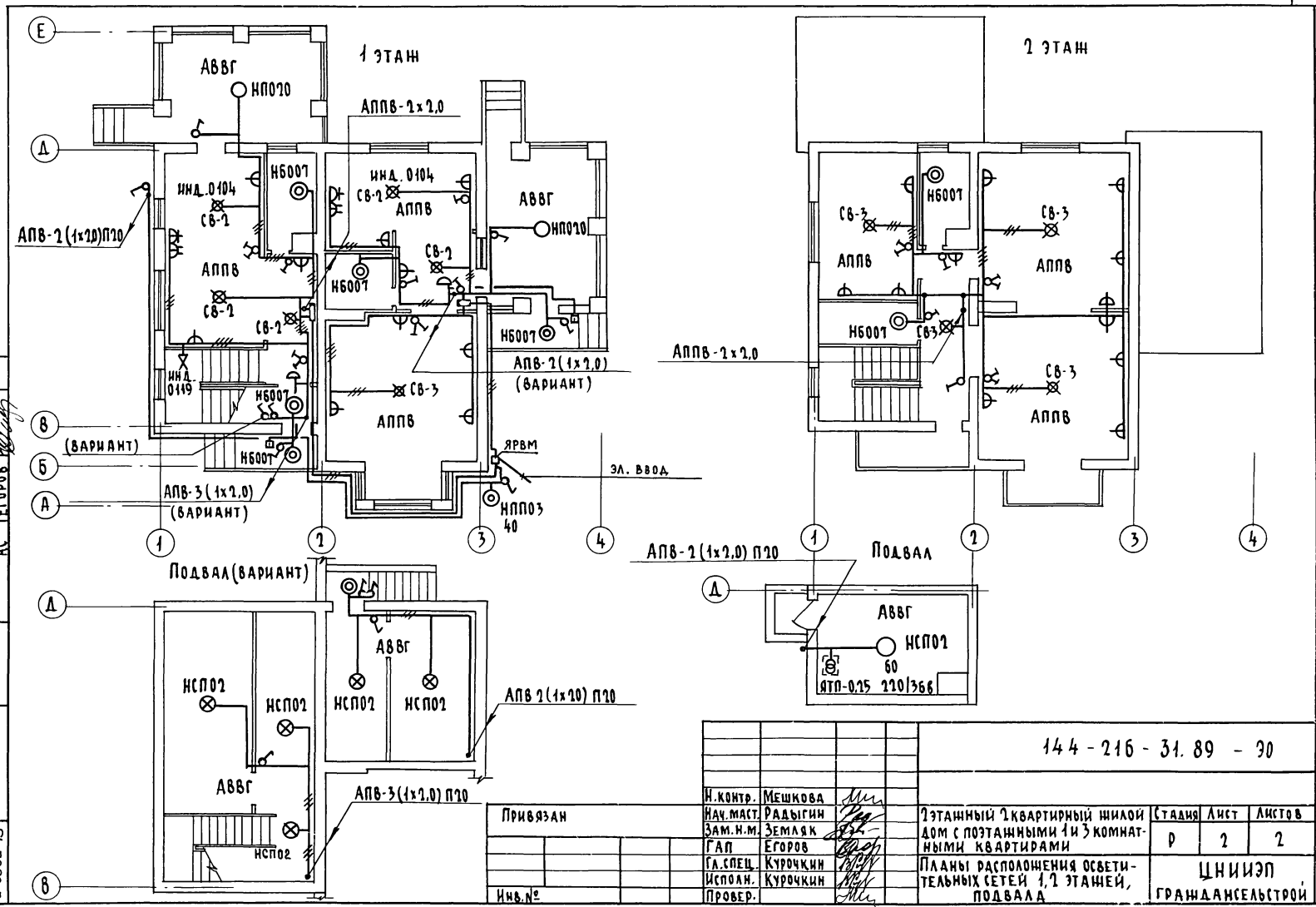

Альбом I

Н.контр.	Мешкова	
Нач.маст.	Радыгин	
Зам.н.м.	Земляк	
ГАП	Егоров	
Гл.спец.	Курочкин	
Исполн.	Курочкин	
Провер.		

Привязан

Инв.№

144 - 216 - 31. 89 - 90

2 этажный 2 квартирный жилой дом с поэтажными 1 и 3 комнатными квартирами

Стадия	Лист	Листов
Р	2	2

Планы расположения осветительных сетей 1,2 этажей, подвала

ЦНИИЭП граждансельстрой

Согласовано: ОВ Мешкова, ВК Шурмаева, АС Егоров

Инв.N подл. 2-3862-73 | Подпись и дата | Взам. инв.N

Копировал: 24205-01 73 Формат А3

Альбом I

Ведомость рабочих чертежей основного комплекта СС

Лист	Наименование	Примечан.
1	Общие данные	
2	Схема расположения устройств связи. План	
	1 и 2 этажей. План кровли	

Ведомость ссылочных и прилагаемых документов

Обозначение	Наименование	Примечан.
	Ссылочные документы	
2.190.1/72 вып.V	Узлы и детали инженерного оборудования жилых и общественных зданий для сельского строительства	
	Прилагаемые документы	
СС.ВМ.	Ведомость потребности в материалах	Альбом III
СС.СО.	Спецификация оборудования	Альбом IV

Основные показатели

Наименование	Ед. изм.	Кол-во
Телефонизация		
Емкость телефонного ввода, в том числе		
используемых в данном здании	пара	2
Радиофикация		
Количество абонентских точек	шт.	5
Телевидение		
Количество телевизионных антенн	шт.	1

Типовой проект соответствует действующим нормам и правилам

Гл. инженер проекта /Курочкин/

Гл. инженер проекта привязки

Общие указания

Для защиты устройств связи от атмосферных разрядов проектом предусматривается установка молниезащиты. Молниеотвод выполняется из арматурной стали ф6 мм и покрывается битумом за 2 раза. Вертикальный спуск молниеотвода выполняется по стене на штырях или скобах. Для заземления используются электроды из угловой стали разм. 50×50×5 мм забиваемые в землю на 0,5 м.

Расстояние между ними 5,0 м. Электроды соединяются стальной полосой разм. 20×5 мм. Количество электродов определяется при привязке проекта в зависимости от электрического сопротивления грунта по таблице.

Наименование грунта	Торф черноозем	Глина суглинок	Песок
Количество электродов	1	2	4

Привязан

144-216-31.89 - СС

Н. контр.	Мешкова	
Нач. маст	Радыгин	
Зам. нач	Земляк	
ГАП	Егоров	
Гл. спец.	Курочкин	
Исполн.	Курочкин	
Провер.	Мешкова	

2-этажный 2-квартирный жилой дом с подтажными 1-3 комнатными квартирами

Стадия	Лист	Листов
Р	1	2

Общие данные

ЦНИИЭП грандансельстрой

Инв. № подл. | Подпись и дата | Взам. инв. №

2-3862-74

Копировал 24205-01 74 Формат А3

Альбом I

1ый этаж м 1:100

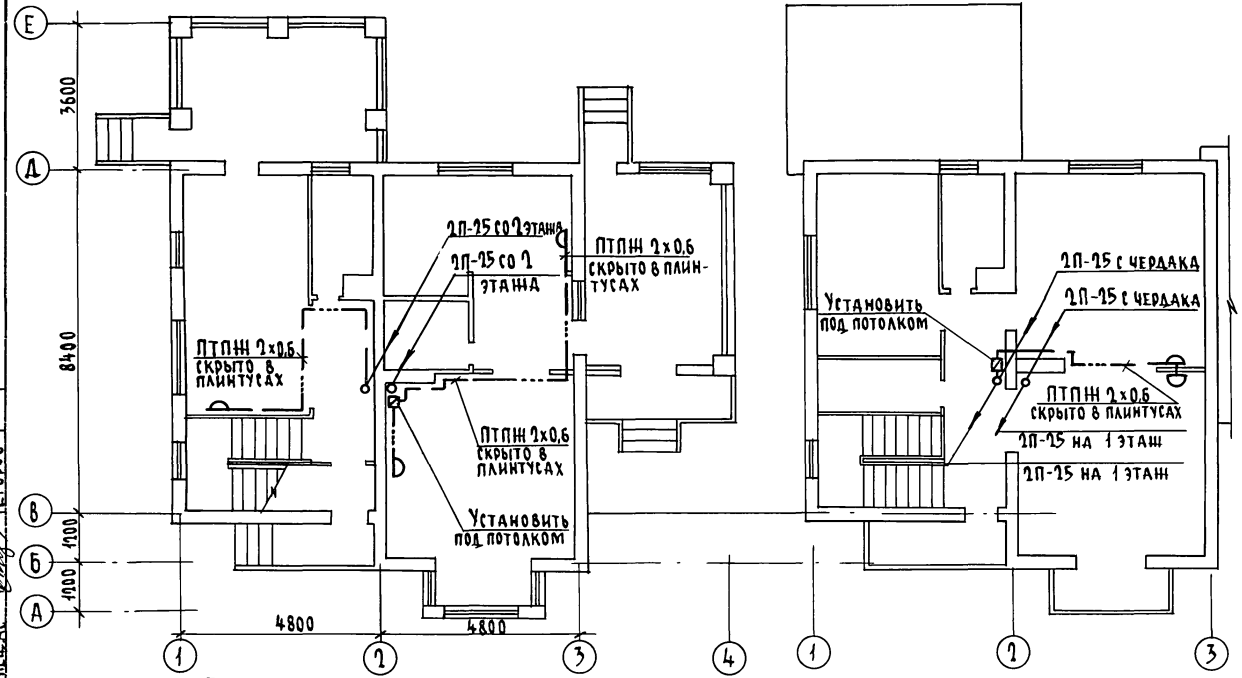

2ой этаж м 1:100

Схема расположения устройств связи

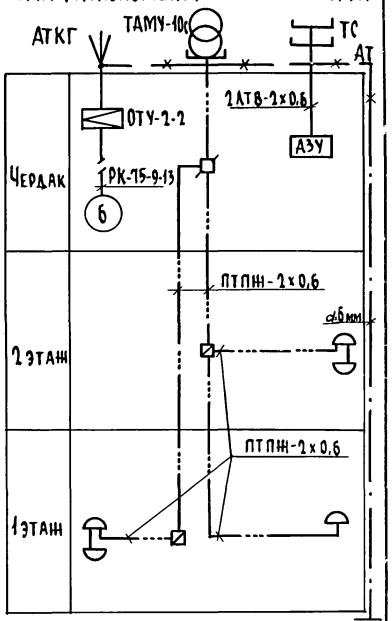

План кровли м 1:100

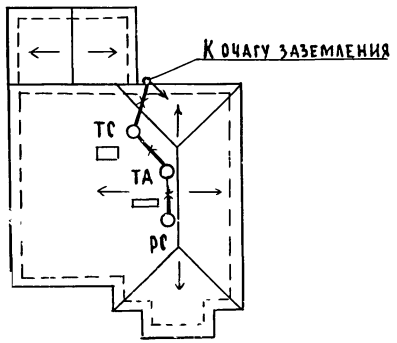

Установка радиостойки, телефонной стойки и телеантенны на кровле уточняется по месту строительства в зависимости от внешних условий прохождения радиофидера, сетей телефонной связи и источника телевизионных сигналов.

Согласовано
Гл. спец. ОВ Мешкова
Гл. спец. ВК Шурмаева
Гл. спец. АС Егоров

Инв. № подл. | Подпись и дата | Взам. инв. № | 15 | 2-381

144-216-31.89-СС

Привязан	Н. контр.	Мешкова	
	Нач. маст.	Радыгин	
	Зам. н. м.	Земляк	
	ГАП	Егоров	
	Гл. спец.	Курочкин	
Инв. №	Исполн.	Курочкин	
	Провер.	Мешкова	

2-этажный 2-квартирный жилой дом с подтажными 1-3 комнатными квартирами	Стадия	Лист	Листов
	Р	2	2
Схема расположения устройств связи. План 1 и 2 этажей. План кровли.	ЦНИИЭП гражданселькстрой		

gost.e-ecolog.ru