ТИПОВОЙ ПРОЕКТ
144-16-170.92

Одноэтажный одноквартирный 4-комнатный жилой дом

со стенами из кирпича и комплектами деревянных деталей заводского изготовления для индивидуальных застройщиков

АЛЬБОМ 1

ПЗ – Пояснительная записка стр. 4-10
АС – Архитектурно-строительные решения стр. 11-43
ОВ – Отопление и вентиляция стр. 44-49
ВК – Внутренний водопровод и канализация стр. 50-53
ЭС – Электроснабжение стр. 54-55
СС – Связь и сигнализация стр. 56-58
ГСВ – Газоснабжение стр. 59-60

gost.e-ecolog.ru

ТИПОВОЙ ПРОЕКТ
144-16-170.92

ОДНОЭТАЖНЫЙ ОДНОКВАРТИРНЫЙ 4-КОМНАТНЫЙ ЖИЛОЙ ДОМ

СО СТЕНАМИ ИЗ КИРПИЧА И КОМПЛЕКТАМИ ДЕРЕВЯННЫХ ДЕТАЛЕЙ ЗАВОДСКОГО ИЗГОТОВЛЕНИЯ

ДЛЯ ИНДИВИДУАЛЬНЫХ ЗАСТРОЙЩИКОВ

АЛЬБОМ 1

ПЕРЕЧЕНЬ АЛЬБОМОВ

Альбом 1	ПЗ – Пояснительная записка
	АС – Архитектурно-строительные решения
	ОВ – Отопление и вентиляция
	ВК – Внутренний водопровод и канализация
	ЭС – Электроснабжение
	СС – Связь и сигнализация
	ГСВ – Газоснабжение
Альбом 2	СО – Спецификации оборудования
Альбом 3	ВМ – Ведомости потребности в материалах
Альбом 4	С – Сметы

Применяемые документы: Серия „16" „Общесерийные материалы" часть 1, раздел 1; серия „16" „Узлы и детали" часть 2, раздел 1-03

Разработан
ЦНИИЭПгражданселькстроем

Гл. инженер института М.Г. Лейзерович

Гл. архитектор проекта В.Н. Кувакин

Утвержден Госкомархитектуры
приказ от 27.08.80г. N 228

Введен в действие
ЦНИИЭПгражданселькстроем
приказ от 14.04.92г. N 21/т

© АПП ЦИТП 1992

Альбом 1

Содержание альбома

NN листов	Наименование листа	Стран.
	Титульный лист	1
1	Содержание альбома (начало)	2
2	Содержание альбома (окончание)	3
1	Пояснительная записка (начало)	4
2	Пояснительная записка (продолжение)	5
3	Пояснительная записка (продолжение)	6
4	Пояснительная записка (продолжение)	7
5	Пояснительная записка (продолжение)	8
6	Пояснительная записка (продолжение)	9
7	Пояснительная записка (окончание)	10
	Чертежи марки АС	
1	Фасады А-Б; 1-3; Б-А; 3-1	11
2	Кладочный план	12
3	Отделочный план	13
4	План подвала. Разрез 2-2. Фрагмент плана	14
	(вариант подвала под всем домом)	
5	Спецификация столярных изделий	15
6	Разрез 1-1	16
7	Таблица нагрузок	17
8	План ленточных фундаментов из сборных ж.б. блоков и	18
	бутобетонных (вариант). Развертки. Спецификация	
9	Развертки фундаментов	19
10	План ленточных фундаментов для варианта подвала	20
	под всем домом. Развертки. Спецификация	
11	План столбчатых фундаментов	21
12	План цокольного перекрытия	22
13	План чердачного перекрытия	23
14	План стропил $q_{сн.}$ = 1,0 кПа, ($q_{сн.}$ = 1,5 кПа - вариант).	24
	План кровли	
15	Спецификация и сечения по стропилам	25
16	План перемычек. Ведомость перемычек	26
17	Ведомость перемычек	27
18	Дымовентиляционные трубы ДВТ N 1, ДВТ N 2	28
19	Веранда. План. Разрез 1-1	29
20	Веранда. Разрезы 2-2; 3-3; 4-4; 5-5	30
21	Веранда. План. Разрез 1-1 (вариант подвала под всем домом)	31
22	Веранда. Разрезы 2-2, 3-3, 4-4, 5-5 (вариант подвала под всем домом)	32
23	Веранда. Спецификация	33
24	Шкаф встроенный Ш-1. Антресоль А-1. Спецификация	34
25	Шкаф встроенный Ш-2 с антресолью А-2. Спецификация	35

Взам. инв. N | Подпись и дата | Инв. N подл.

144-16-170.92

Привязан

Инв. N

Нормок.	Кувакин	
ГАП	Кувакин	
Гл. спец.	Майсюк	
Исполн.	Юсипова	
Провер.	Майсюк	

Одноэтажный одноквартирный 4-комнатный жилой дом

Стадия	Лист	Листов
Р	1	2

Содержание альбома (начало)

ЦНИИЭП граждансельстрой

25382-01 3

Альбом 1

NN листов	Наименование листа	Стран.
26	Фасады А-Б; 1-3; Б-А; 3-1 (вариант N 1)	36
27	Наличники НО-1, НО-2, НО-3. Деталь N 1, N 2, N 3 (вариант N 1)	37
28	Фасады А-Б; 1-3; Б-А; 3-1 (вариант N 2)	38
29	Наличники НО-1, НО-2, НО-3. Фрагмент N 1. Деталь N 1 (вариант N 2)	39
30	Фасады А-Б; 1-3; Б-А; 3-1 (вариант N 3)	40
31	Фрагмент N 1, Фрагмент N 2 (вариант N 3)	41
32	Вариант решения интерьера общей комнаты	42
33	План кухни с расстановкой оборудования. Развертка стены	43
	Чертежи марки ОВ	
1	Общие данные (начало)	44
2	Общие данные (окончание)	45
3	Планы подвалов. План этажа. Схемы систем ВЕ1, ВЕ2	46
4	Схема системы отопления	47
5	Планы подвалов. План этажа. Схемы систем ВЕ1, ВЕ2	48
6	Схема системы отопления (вариант)	49
	Чертежи марки ВК	
1	Общие данные	50
2	План 1 этажа. Схемы систем В1, Т3, К1	51
3	План 1 этажа. План подвала (вариант)	52

NN листов	Наименование листа	Стран.
4	Схемы систем В1, Т3, К1 (вариант)	53
	Чертежи марки ЭО	
1	Общие данные	54
2	План расположения осветительной сети	55
	Чертежи марки СС	
1	Общие данные	56
2	Схема расположения устройств связи	57
3	План расположения сетей связи на этаже. План кровли	58
	Чертежи марки ГСВ	
1	Общие данные	59
2	План. Схема оборудования	60

Инв. N подл. | Подпись и дата | Взам. инв. N

144-16-170.92

Привязан

Инв. N

Нормок.	Кувакин	
ГАП	Кувакин	
Гл. спец.	Майсюк	
Исполн.	Юсипова	
Провер.	Майсюк	

Одноэтажный одноквартирный 4-комнатный жилой дом

Стадия	Лист	Листов
Р	2	

Содержание альбома (окончание)

ЦНИИЭП гражданселькстрой

АЛЬБОМ 1

АВТОРСКИЙ КОЛЛЕКТИВ

Архитекторы - Горская Г.Л., Венедиктова О.С.
Инженеры-конструкторы- Красавина Р.П., Майсюк А.М.
Инженеры - сантехники - Евдокимова Г., Молодкин Ю.И.
Курочкин В.Н.
Инженеры - сметчики: Ганцева К.В., Форафонова Р.А.

В корректировке проекта принимали участие:
Архитекторы - Кувакин В.Н, Венедиктова О.С.
Инженеры - Майсюк А.М., Поляничева Т.А., Третьяченко Н.А.
Инженеры - сантехники - Верховский Н.А., Крейнис Д.Г.
Инженеры-сметчики - Сидорова Л.А.

ПОЯСНИТЕЛЬНАЯ ЗАПИСКА.

Типовой проект разработан взамен типового проекта 184-16-98.86 одноэтажного одноквартирного 4-комнатного жилого дома и скорректирован на основании договора N 11-36-9 от 11 февраля 1991г

I. Область применения.

Для строительства в I климатическом подрайоне II климатическом районе, с возможностью применения в III климатическом районе, с обычными геологическими условиями.

Расчетная температура наружного воздуха - 20°, -30°(основное решение), - 40°С.

Вес снегового покрова - 1.0 кПа
1.5 кПа (вариант)

Скоростной напор ветра 0.38 кПа

Расчетное давление на грунт основания - 0.2 мПа

II. Характеристика здания.

Степень долговечности - II
Степень огнестойкости - IV
Класс здания - IV
Ориентация - свободная

III. Архитектурно - планировочное решение.

Проект скорректирован с учетом изменений и дополнений главСНИП 2.08.01-89 „Жилые здания," касающихся жилых домов для индивидуальных застройщиков.

Дом рассчитан на заселение одной семьёй из 5-6 человек.

В состав помещений дома входят: общая комната и три спальни, одна из которых расположена смежно с общей комнатой, прихожая, кухня, раздельный санитарный узел, состоящий из ванной-постирочной, хозяйственных шкафов, продуктовой кладовой, вентилируемого сушильного шкафа, помещения для котла, веранды, холодной кладовой.

Общая комната и кухня расположены рядом, что обеспечивает удобную связь между ними, к кухне примыкает помещение для котла, расположенное рядом с главным входом.

Связь помещений дома с верандой осуществляется через тамбур главного входа.

В прихожей в цокольном и чердачном перекрытиях предусмотрены люки для попадания в подвал и на чердак из тёплого объёма дома.

Проектно-сметная документация разработана в соответствии с нормами, правилами, инструкциями и государственными стандартами.

Главный архитектор проекта /Кувакин В.Н./

Ведомость основных комплектов рабочих чертежей

Обозначения	Наименование	Примечание
АС	Архитектурно-строительное решение	
ОВ	Отопление, вентиляция	
ВК	Внутренние водопровод и	
	канализация	
ЭС	Электроснабжение	
ЭО	Электрическое освещение	
СС	Связь и сигнализация	
ГСВ	Газоснабжение.	

Привязан:

Инв.№

144-16-170.92 ПЗ

Н.контр	Кувакин	
ГАП	Кувакин	
Гл.спец.	Майсюк	
Исполн.	Венедиктова	
Провер.	Кувакин	

Одноэтажный одноквартирный 4-комнатный жилой дом

Стадия	Лист	Листов
Р	1	7

Пояснительная записка. /Начало/

ЦНИИЭП гражданселькстрой

Инв.№ подл. | Подпись и дата | Взам. инв.№

Альбом 1

Ведомость рабочих чертежей основного комплекта АС

NN листов	Наименование листа	Стран.
1	Фасады А-Б; 1-3; Б-А; 3-1	11
2	Кладочный план	12
3	Отделочный план	13
4	План подвала. Разрез 2-2. Фрагмент плана	14
	(вариант с подвалом под всем домом)	
5	Спецификация столярных изделий	15
6	Разрез 1-1	16
7	Таблица нагрузок	17
8	План ленточных фундаментов из сборных ж.б. блоков и	18
	бутобетонных (вариант). Развертки. Спецификация	
9	Развертки фундаментов	19
10	План ленточных фундаментов для варианта подвала под	20
	всем домом. Развертки. Спецификация	
11	План столбчатых фундаментов	21
12	План цокольного перекрытия	22
13	План чердачного перекрытия	23
14	План стропил $q_{сн.}$ = 1,0 кПа, ($q_{сн.}$ = 1,5 кПа - вариант).	24
	План кровли	
15	Спецификация и сечения по стропилам	25
16	План перемычек. Ведомость перемычек	26
17	Ведомость перемычек	27
18	Дымовентиляционные трубы ДВТ N1, ДВТ N2	28
19	Веранда. План. Разрез 1-1	29
20	Веранда. Разрезы 2-2; 3-3; 4-4; 5-5	30

NN листов	Наименование листа	Стран.
21	Веранда. План. Разрез 1-1 (вариант подвала под всем	31
	домом)	
22	Веранда. Разрезы 2-2, 3-3, 4-4, 5-5	32
	(вариант подвала под всем домом)	
23	Веранда. Спецификация	33
24	Шкаф встроенный Ш-1. Антресоль А-1. Спецификация	34
25	Шкаф встроенный Ш-2 с антресолью А-2. Спецификация	35
26	Фасады А-Б; 1-3; Б-А; 3-1 (вариант N1)	36
27	Наличники НО-1, НО-2, НО-3. Деталь N1, N2, N3 (вариант N1)	37
28	Фасады А-Б; 1-3; Б-А; 3-1 (вариант N2)	38
29	Наличники НО-1, НО-2, НО-3. Фрагмент N1. Деталь N1 (вариант N2)	39
30	Фасады А-Б; 1-3; Б-А; 3-1 (вариант N3)	40
31	Фрагмент N1, Фрагмент N2 (вариант N3)	41
32	Вариант решения интерьера общей комнаты	42
33	План кухни с расстановкой оборудования. Развертка стены	43

Взам. инв. N | Подпись и дата | Инв. N подл.

Привязан

Инв. N

Нормок.	Кувакин		
ГАП	Кувакин		
Гл.спец.	Майсюк		
Исполн.	Юсипова		
Провер.	Майсюк		

144-16-170.92 ПЗ

Одноэтажный одноквартирный 4-комнатный жилой дом

Стадия	Лист	Листов
Р	2	

Пояснительная записка (продолжение)

ЦНИИЭП граждансельстрой

Альбом I

Ведомость спецификаций

Лист	Наименование	Примечание
АС-5	Спецификация столярных изделий	
АС-11	Спецификация на столбчатые фундаменты	
АС-8,10	Спецификация на ленточные фундаменты	
АС-12,13	Спецификация на цокольное и чердачное перекрытия	
АС-15	Спецификация на стропила	
АС-16	Спецификация перемычек	
АС-3	Спецификация элементов пола	
АС-23	Спецификация на Веранду	
АС-24,25	Спецификация на Встроенные шкафы и антресоли	

Таблица толщин наружных стен „а" в зависимости от расчетных зимних температур наружного воздуха

Материал стен	Расчетная зимняя t° наружного воздуха				
	материал и толщина утеплителя		-20°	-30°	-40°
Кирпич керамический рядовой полнотелый обыкновенный М75 на растворе М25 плотностью 1650 кг/м³ МРЗ 15 ГОСТ 538-80			510	640	—
Кирпич керамический рядовой пустотелый М75 на растворе М25 плотностью 1480 кг/м³ МРЗ 15 ГОСТ 530-80			420	550	640
Кирпич керамический рядовой полнотелый обыкновенный М75 на р-ре М50 плотностью 1650 кг/м³ МРЗ 15 ГОСТ 530-80 облегченная кладка тип „Б"	утеплитель	Шебень из доменного шлака γ=600 кг/м³ толщ. 270 мм	—	510	—
Кирпич керамический рядовой полнотелый обыкновенный М75 на р-ре М50 плотностью 1650 кг/м³ МРЗ 15 ГОСТ 530-80 облегченная кладка тип „А"	"	Плиты минераловатные γ=150 кг/м³ 120 мм	—	—	530
Силикатный кирпич М75 на растворе М50 облегченная кладка тип „Б"	"	Шебень из доменного шлака γ=600 кг/м³ толщ. 270 мм	—	510	—
Силикатный кирпич М75 на растворе М50 облегченная кладка тип „А"	"	Плиты минераловатные γ=150 кг/м³ 120 мм	—	—	530

Таблица толщин утеплителя в зависимости от расчетных t° наружного воздуха

Утеплитель	Наименование конструкций	Расчетная зимняя t наружного воздуха		
		-20°	-30°	-40°
Маты минераловатные γ=100 кг/м³ класса по ГУ21-31-64-88	чердачное перекрытие	100	120	140
	цокольное перекрытие	80	100	120

Ведомость ссылочных документов

Обозначение	Наименование	Примечан
	Ссылочные документы	
серия 1.136.5-23.81.2	окна и балконные двери деревянные с двойным остеклением для жилых зданий ч.1,2	
серия 1.136.5-23.83	Окна и балконные двери деревянные с тройным остеклением для жилых зданий	
серия 1.136.5-19	двери деревянные наружные для жилых и общественных зданий	
серия 1.136-10	двери деревянные внутренние для жилых и общественных зданий	
серия 1.172.5-6	встроенные и антресольные шкафы. шкафы-перегородки щитовой конструкции в жилых зданий	
серия 1.131.9-24 в.1	Перегородки из гипсокартонных листов для жилых зданий с обшивкой	
серия 1.038.1-1	Брусковые перемычки	
ГОСТ 1005-86	Щиты деревянные для перекрытий в жилых и общественных зданиях	
ГОСТ 4981-87	Балки деревянные с черепными брусками	
ГОСТ 13579-78	Блоки стен подвала	
серия 1.136.1-13. в.1	Плиты подоконные железобетонные	
серия 2.140-6	Узлы деревянных перекрытий жилых сельских зданий	
серия 2.130-8	Детали многослойных кирпичных и каменных наружных стен жилых и общественн. зданий	
	Прилагаемые документы	
альбом 2	Спецификация оборудования	
альбом 3	Ведомости потребности в материалах	
альбом 4	Сметы	
серия 16 ч 2 разд.	Узлы и детали	
серия 16 ч.1 разд. 1	Строительные изделия	

Инв.№подл. | Подпись и дата | Взам.инв.№

Привязан			
Н. контр.	Майсюк		
ГАП	Кубакин		
Гл.сп.	Майсюк		
Исполн.	Полянщева		
Провер.	Майсюк		
Инв.№			

144-16-170.92 ПЗ

Одноэтажный однокварт. 4-комнатный жилой дом	Стадия	Лист	Листов
	Р	3	
Пояснительная записка (продолжение)	ЦНИИЭП ГРАЖДАНСЕЛЬСТРОЙ		

25382-01 7

Формат А3

Альбом I

Строительные конструкции и отделка

Наименование	Варианты	Характеристика
1	2	3
Фундаменты	1	ленточные из сборных бетон. блоков (осн. реш.)
	2	ленточные бутобетонные
	3	столбчатые из сборных бет. плит и столбов.
Цоколь	1	керамический кирпич рядовой полнотелый обыкновенный марки 100 на растворе М50.
Стены наружные	1	Кирпич керамический рядовой полнотелый обыкновенный марки 75 на р-ре М25 плотностью 1650 кг/м³ МР315 ГОСТ 530-80
	2	Кирпич керамический рядовой пустотелый М75 на р-ре М25 плотностью 1480 кг/м³ МР315 ГОСТ 530-80.
	3	Кирпич керамический рядовой полнотелый обыкновенный марки 75 на р-ре М50 плотностью 1650 кг/м³ МР315 ГОСТ 530-80 (облегченная кладка тип Б.) утеплитель - шлакобетон из доменного шлака γ = 600 кг/м³
	4	Кирпич керамический рядовой полнотелый обыкновенный марки 75 на р-ре М50 плотностью 1650 кг/м³ МР315 ГОСТ 530-80 (облегченная кладка тип „А") утеплитель - плиты минераловатные
	5	силикатный кирпич марка 75 на р-ре М50 (облегченная кладка тип Б.) утеплитель - шлакобетон из доменного шлака γ = 600 кг/м³
	6	силикатный кирпич марка 75 на р-ре М50 (облегченная кладка типа А) утеплитель - плиты минераловатные
Стены внутренние	1	Кирпич керамический рядовой полнотелый обыкновенный марки 75 на р-ре М25 плотностью 1650 кг/м³ МР315 ГОСТ 530-80
Перегородки	1	Панельные с деревянным каркасом с обшивкой гипсокартонными листами, кирпичные толщиной 120 и 65 мм (армированные)
Цокольное перекрытие	1	деревянные щиты по балкам с черепными брусками
	2	деревянные щиты по клееным балкам с черепными брусками
Чердачное перекрытие	1	деревянные щиты по балкам с черепными брусками
Покрытие	1	деревянные стропила
Лестницы наружные	1	Набивные бетонные ступени
Кровля	1	волнистые асбестоцементные листы по ГОСТ 16233-77

Окна	1	с раздельными переплетами ГОСТ 11214-86 серия 1.136.5-23 в.2
	2	со спаренными переплетами ГОСТ 11214-86 серия 1.136.5-23 в.1
	3	с тройным остеклением ГОСТ 16289-86 серия 1.136.5-23 в.2
Двери наружные	1	деревянные входные серия 1.136.5-19
Двери внутренние	1	деревянные ГОСТ 6629-88 Серия 1.136-10
Встроенное оборудование	1	встроенные и антресольные шкафы Серия 1.1725-6
Отделка наружная	1	Кирпичная кладка с расшивкой швов. деревянные эл-ты фасадов пропитываются олифой и покрываются лаком МЧ-52
Отделка внутренняя	1	см. ведомость отдел. работ лист ПЗ-6
Инженерное оборудование		
Водопровод	1	от наружных сетей
Канализация	1	в наружную сеть канализации
Отопление	1	квартирное от малометражного котла типа КЧМ
Вентиляция	1	естественная
Водоснабжение — холодное	1	централизованное
Водоснабжение — горячее	1	от водогрейной колонки на твердом т-ве
	2	квартирн. от малометр. котла типа КЧМ с водонагреват.
Электроосвещение	1	лампы накаливания
Электроснабжение	1	централизованное с подключением к внешним сетям
Связь и сигнализация	1	Централизованное с подключением к внешним сетям.
Пищеприготовление	1	Плита на твердом топливе типа „ильмарине"
	2	газовая плита от баллонов со сжиженным газом.

Привязан

Инв. №

Инв. № подл. | Подпись и дата | Взам. инв. №

Н. контр.	Майсюк		
ГАП	Кувакин		
Гл. сп.	Майсюк		
Исполн.	Полянчева		
Провер.	Майсюк		

144-16-170.92 ПЗ

Одноэтажный одноквартирный 4-комнатный жилой дом

Стадия	Лист	Листов
Р	4	

Пояснительная записка (продолжение)

ЦНИИЭП граждансельстрой

25382-01 8

Формат А3

Альбом 1

Указания по производству работ в зимнее время.

Проект разработан исходя из условий производства работ в летнее время.

При производстве работ в зимнее время следует соблюдать соответствующие пункты СНиП 3.03.01-87, СНиП 3.04.01-87.

Антикоррозийная защита конструкций

Работы производить при соблюдении пунктов СНиП 3.04.03-85, СНиП 3.03.01-87 и СНиП 2.03.11-85

Выполнение антикоррозийный мероприятий должно обязательно оформляться специальными актами на скрытые работы.

Указания по привязке проекта.

Проект может быть принят к строительству после предварительного выполнения работ, связанных с применением проекта на конкретном участке.

В зависимости от местных условий конкретного строительства и степени инженерного благоустройства населенного пункта должны быть внесены соответствующие коррективы: необходимо исключить все чертежи вариантов, не применяемых в данном строительстве, во всех оставшихся чертежах должны быть вычеркнуты детали, размеры, спецификации и т.п., относящиеся к неиспользуемым вариантам.

Инв.№ подл.	Подпись и дата	Взам. инв.№						
Привязан								
				Н.контр.	Кувакин			
				ГАП	Майсюк			
				Гл.спец.	Кувакин			
				Исполн.	Венедиктова			
Инв.№				Провер.	Кувакин			

144-16-170.92		ПЗ	
Одноэтажный одноквартирный 4-комнатный жилой дом	Стадия	Лист	Листов
	Р	5	
Пояснительная записка /продолжение/	ЦНИИЭП граждансельстрой		

25382-01 9

Альбом 1

Ведомость отделки помещений

Наименование помещений	Потолок		Стены и перегородки		Панель		Пол		Антресоли		Примечания
	Площ. м²	Вид отделки	Площ. м²	Вид отделки	Площ. м²	Вид отделки	Площ. м²	Вид отделки	Площ. м²	Вид отделки	
Жилая комната	20.99	Клеевая побелка	38.87	Оклейка обоями	—	—	20.99	Дощатый с масляной окраской	—	—	Наружные стены со стороны помещения отделываются гипсокартонными листами толщиной 14мм.
Жилая комната	14,97	"	34.43	"	—	—	14.97	"	—	—	"
Жилая комната	15.01	"	34.38	"	—	—	15.01	"	—	—	"
Жилая комната	10.88	"	29.18	"	—	—	10.88	"	—	—	"
Прихожая коридор	13.44	"	29.89	"	—	—	14.88	"	1,76	Масляная окраска	"
Кухня	10.88	"	27.96	Клеевая окраска	1,81	Глазурованная плитка	10.88	Линолеум			"
Кладовая продуктов	1.03	"	14.16	"	—	—	1.03	"			"
Помещение для котла	3.51	"	17.17	"	—	—	3.51	Дощатый			"
Ванная	3,27	Масляная окраска	14.39	Масляная окраска	4.84	Глазурованная плитка	3.27	Керамическ. плитка	—	—	Наружная стена со стороны помещения отделывается мокрой штукатуркой.
Уборная	1.26	Клеевая окраска	12.24	"	—	—	1.26	"	—	—	"
Тамбур. холодная кладовая	3.92	"	30.00	Клеевая окраска	—	—	3.92	Дощатый, с масляной окраской	—	—	"

Взам. инв.№ | Подп. и дата | Инв.№ подл.

Привязан:			
Инв.№	Н. контр	Кувакин	
	ГАП	Кувакин	
	Гл.сп.к	Майсюк	
	Вед.арх	Венедиктова	
	Провер.	Майсюк	

144-16-170.92 ПЗ

Одноэтажный одноквартирный 4-комнатный жилой дом

Стадия	Лист	Листов
Р	6	

Пояснительная записка (продолжение)

ЦНИИЭП гражданселькстрой

25382-01 10

Альбом 1

Технико-экономические и эксплуатационные показатели

Объемно-планировочные показатели

Наименование	Ед.изм.	Кол-во
Количество этажей	этаж	1
Количество квартир	квартира	1
Объем строительный	м³	411,86
в т.ч. подвал	м³	40,16
Площадь застройки	м²	158,99
—"— квартиры	м²	97,58
—"— общая квартиры	м²	115,26
" жилая	м²	61,85
" летних помещений и холодной кладовой	м²	17,68
Площадь жилая на 1м² общей площади квартиры	—	0,54
Площадь жилая на 1м² площади квартиры	—	0,63

Сметная стоимость

Наименование	Ед.изм.	Кол-во
Общая	тыс.руб.	36,47
в том числе:		
Строительно-монтажные работы	"	36,38
оборудования	"	0,09
1м² общей площади квартиры	руб.	316,41
1м² площади квартиры	"	373,74
1м³ здания	"	88,55

Эксплуатационные показатели

Наименование	Ед.изм.	Кол-во
Расход тепла на отопление	ккал/ч	12430
Расход тепла на 1м² площади квартиры	"	127,38
Напор на вводе	м	10,0
Расход холодной воды	л/сек	0.47
Расход горячей воды	"	—
Потребная мощность электроэнергии	квт	5.00
Эксплуатационные затраты	руб/год	1216,23
Эксплутационные затраты на 1м² общей пл.квартиры	"	10,55
Эксплуатационные затраты на 1м² площади квартиры	"	12,46
Трудоемкость (построечная)	чел.дн.	336,07

Расход материалов

Наименование	Един. изм.	Расход всего	Расход на 1 м² общей площади квартиры
Цемент	т	16,5	0,143
Сталь в натуральном исчеслении	"	0,17	0,001
в том числе на сборные изделия	"	—	—
сталь приведенная к классам AI и Ст3	"	0,34	0,003
в том числе на сборные изделия	"	0,05	—
Бетон и железобетон	м³	45,62	0,396
в том числе монолитный тяжелый	"	1,81	—
сборный тяжелый	"	43,81	—
Лесоматериалы	"	26,64	1,746
Кирпич	тыс.шт.	43,61	—
Минераловатные плиты	м³		
Асбестоцементные листы	1000у.л.		
Масса конструкций и материалов	т	245,0	2,13
Масса надземной части	"	185,0	1,6

Взам.инв.№ | Подп.и дата | Инв.№подл.

Привязан:			
Инв.№			

Н.контр.	Кувакин	
ГАП	Кувакин	
Гл.спец.	Майсюк	
Исполн.	Венедиктова	
Провер	Майсюк	

144-16-170.92 ПЗ

Одноэтажный одноквартирный 1комнатный жилой дом	Стадия	Лист	Листов
	Р	7	
Пояснительная записка (окончание)	ЦНИИЭП гражданселькстрой		

Альбом 1

Фасад А-Б

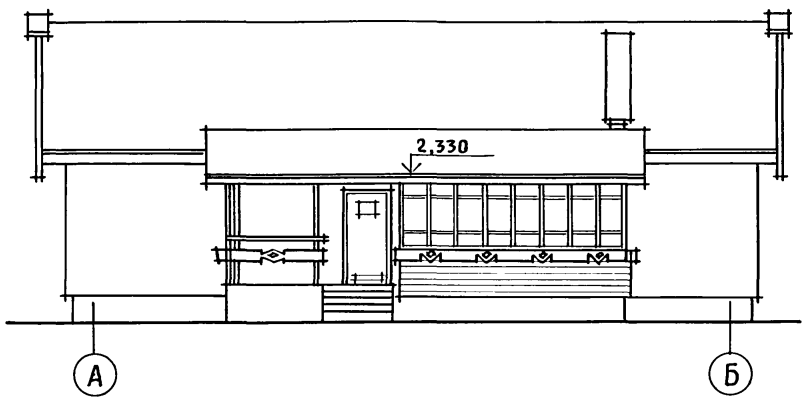

Фасад 1-3

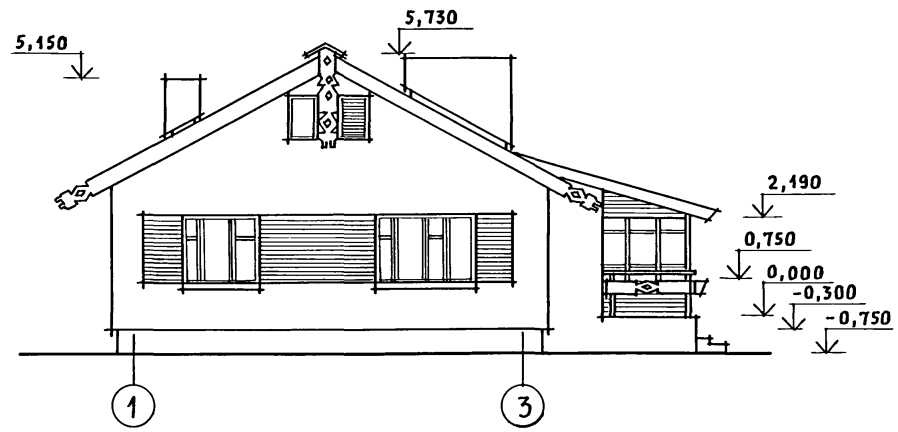

Фасад Б-А

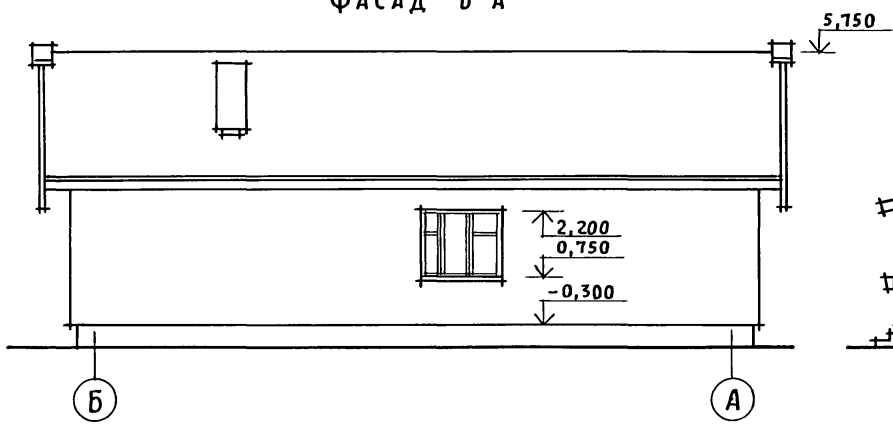

Фасад 3-1

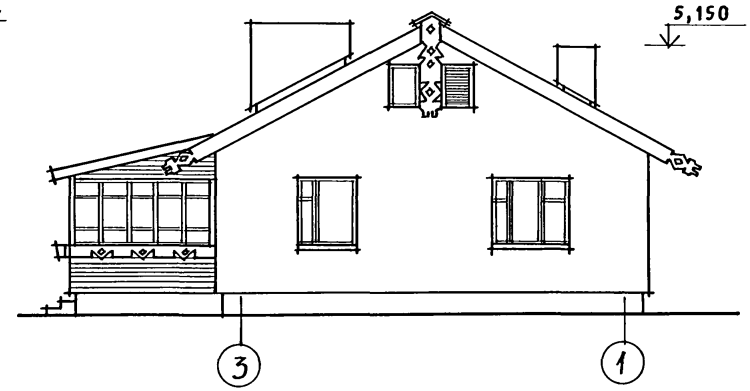

Кладку простенков, обозначенных горизонтальной штриховкой вести с выпуском на 65мм через один ряд.

Привязан			
Инв. N			
Нормок.	Кувакин		
ГАП	Кувакин		
Гл. спец.	Майсюк		
Вед. арх.	Венедиктова		
Провер.	Майсюк		

144-16-170.92 АС

Одноэтажный одноквартирный 4-комнатный жилой дом

Стадия	Лист	Листов
Р	1	33

Фасады А-Б; 1-3; Б-А; 3-1

ЦНИИЭП гражданселькстрой

25382-01 12

Инв. N подл. | Подпись и дата | Взам. инв. N

Альбом 1

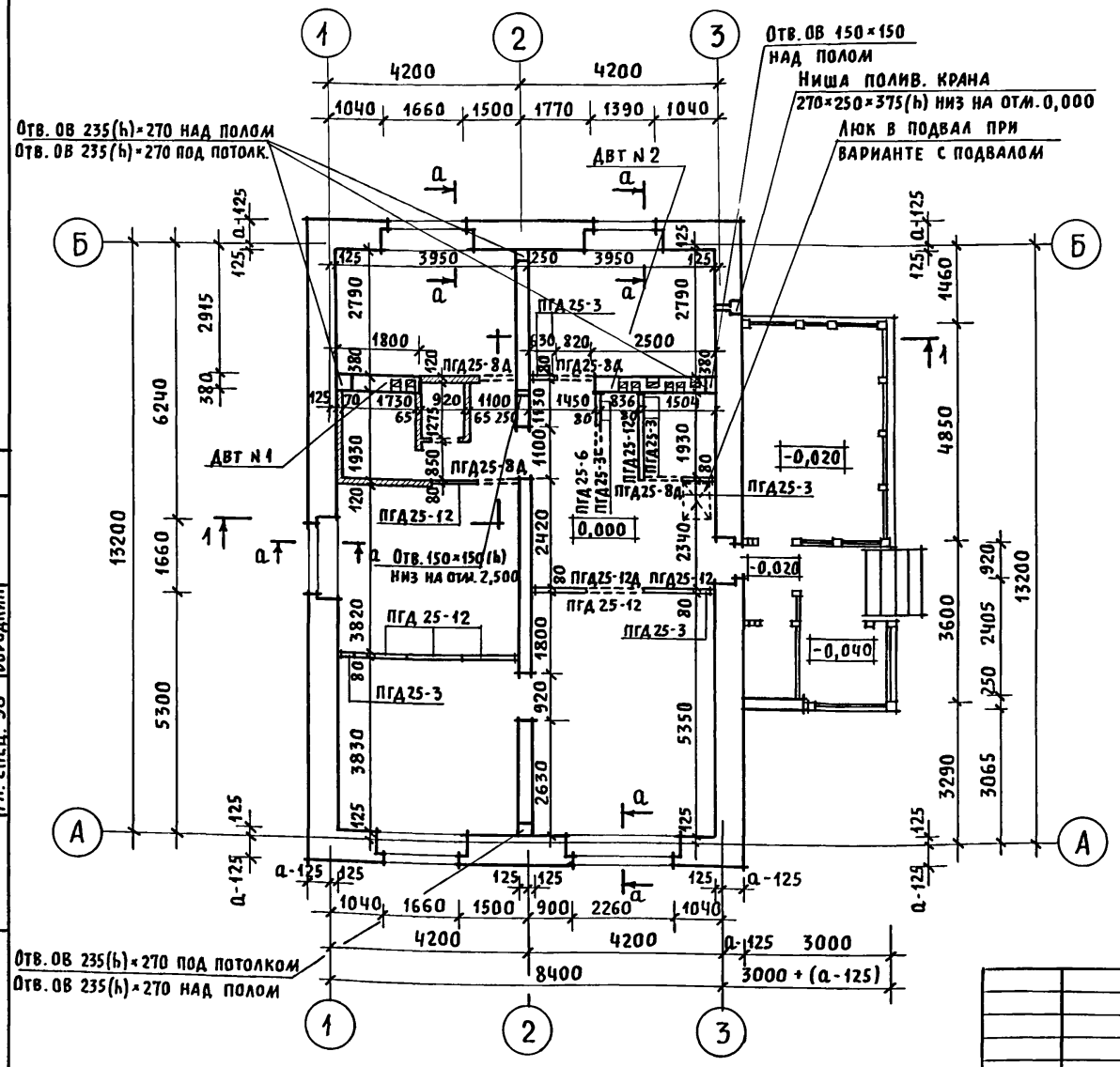

План подвала

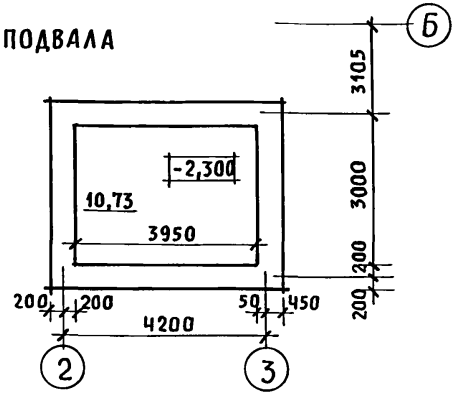

1. ДВТ N 1, ДВТ N 2 смотреть АС-18.
2. В кладке стен под окнами предусмотреть выпуск ряда кирпича с выносом на 65мм, см. сечение а-а на данном листе.

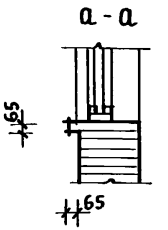

Согласовано

Гл. спец. ОВ	Крейнис
Гл. спец. ВК	Верховский
Гл. спец. ЭО	Бородкин

Инв. N подл. | Подпись и дата | Взам. инв. N

Привязан

Инв. N

Нормок.	Кувакин	
ГАП	Кувакин	
Гл. спец.	Майсюк	
Вед. арх.	Венедиктова	
Провер.	Майсюк	

144-16-170.92 АС

Одноэтажный одноквартирный 4-комнатный жилой дом

Стадия	Лист	Листов
Р	2	

Кладочный план

ЦНИИЭП Граждансельстрой

25382-01 13

Альбом 1

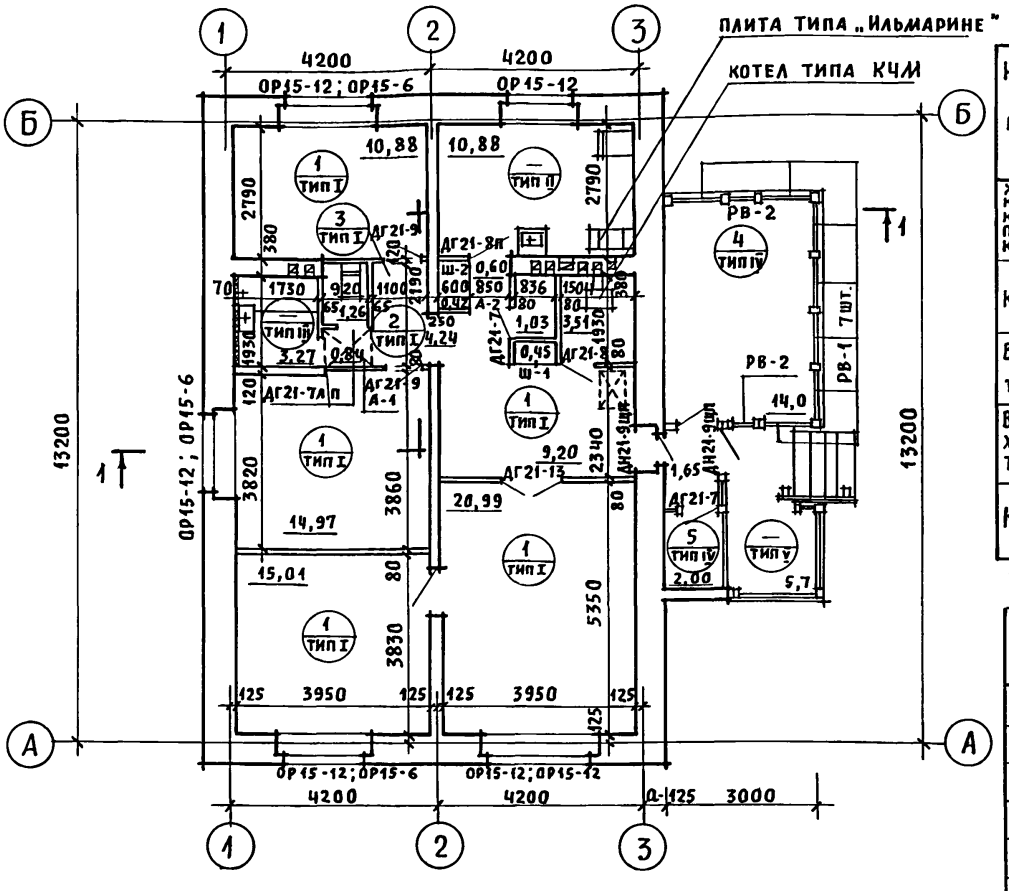

Экспликация полов

Наименование помещения	Тип пола по пр-ту	Схема пола или номер узла по серии	Элементы пола и их толщина	Площадь пола м²
Жилые комнаты, кладовая, прихожая, коридоры	I	серия 16, часть 2, раздел 1-03, лист 22	Покрытие - доски пола по ГОСТ 8242-88 - 28мм	103,13
Кухня	II	"	Линолеум по ГОСТ 7251-77 на холодной мастике - 5мм	10,88
Ванная и туалет	III	серия 16, часть 2, разд. 1-03, л. 22	Керамическая плитка по ГОСТ 6787-80*	4,53
	Узел 190	серия 2.144-1/88		
Веранда, холод. клад тамбур	IV	серия 16, часть 2, раздел 1-03, лист 22	Покрытие - доски пола по ГОСТ 8242-88 - 28мм	24,02
Крыльцо	V	"	Бетон м-200 - 30мм по бетону м-50	5,7

* - полы при варианте подвала под всем домом

Марка, поз.	Обозначение	Наименование	Кол.	Масса ед., кг	Примечание
1		Доски пола 28×94×3930	216	0,010	
2		Из досок 28×94×2070	9	0,005	
3		Из досок пола 28×94×1080	15	0,003	
4		Доски пола 28×94×4830	32	0,013	
5		Из досок пола 28×94×3450	13	0,009	
6	ГОСТ 8242-88	Плинтус тип Ч	135 п.м.	0,084	
7		Лаги 50×100×3000	78	0,015	
8		Из лаг 50×100×700	32	0,004	
9	ГОСТ 8242-88	Наличник тип I	121 п.м.	0,116	

1. В качестве варианта в проекте предусмотрена установка кухонных плит на сжиженном газе и горячее водоснабжение от котла на твердом топливе с водоподогревателем.
2. Под отопительным котлом КЧМ-2 и отопительно-варочной плитой „Ильмарине" пол изолировать асбестовым картоном толщиной 10мм с последующей обивкой кровельной сталью (СНиП 2.04.05-86). Вынос металлического листа перед топочными дверками должен быть не менее 0,5м, а по фронту на 0,5м больше ширины дверки.
3. Лаги поз. 8 ставятся только под перегородки с шагом 500мм. Типы полов смотреть серия 16, часть 2, раздел 1-03, лист 22; серия 2.144-1/88

Условные обозначения

(1/I) — номера позиции досок пола по спецификации / тип пола по проекту

Привязан

Инв. N

Нормок.	Кувакин	
ГАП	Кувакин	
Гл. спец.	Майсюк	
Вед. арх.	Венедиктова	
Провер.	Майсюк	

144-16-170.92 АС

Одноэтажный одноквартирный 4-комнатный жилой дом

Стадия	Лист	Листов
Р	3	

Отделочный план

ЦНИИЭП гражданселькстрой

Инв. N подл. | Подпись и дата | Взам. инв. N

Альбом 1

РАЗРЕЗ 2-2

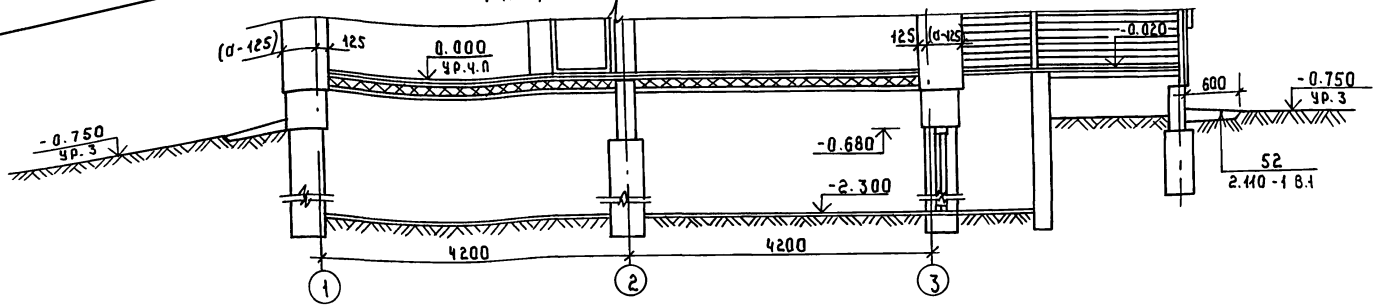

ПЛАН ПОДВАЛА /ВАРИАНТ/

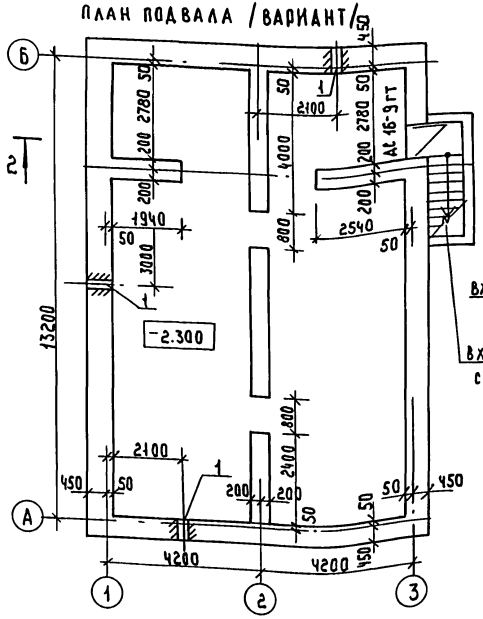

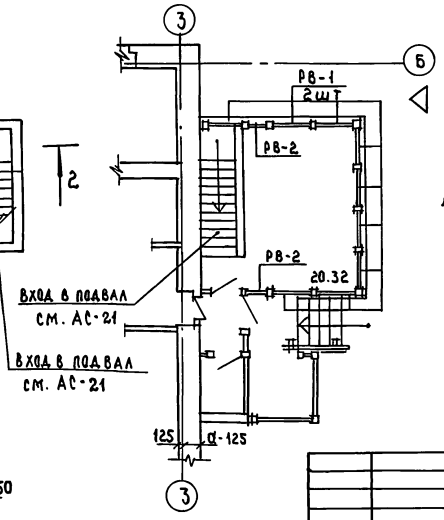

◁ ФРАГМЕНТ ПЛАНА

1. При варианте с подвалом под всем домом вентиляция подвала осуществляется через продухи. На данном листе продухи площадью 0.25 × 0.25 обозначены цифрой 1 низ продуха на отм. 0.30 выше отмостки.

Инв.№ подл. | Подпись и дата | Взам. инв.№

Привязан:

Инв.№:

Н.контр.	Кувакин	
ГАП	Кувакин	
Гл.спец.конс.	Майсюк	
Вед. арх.	Венедикова	
Провер.	Майсюк	

144-16-170.92 АС

Одноэтажный одноквартирный 4-комнатный жилой дом

Стадия	Лист	Листов
Р	Ч	

План подвала. Разрез 2-2. Фрагмент плана. (Вариант с подвалом под всем домом)

ЦНИИЭП Граждансельстрой

Альбом 1

Марка. поз.	Обозначение	Наименование	Кол.	Объем м3 на дом	Примечание
	Оконные блоки	с раздельными переплётами			
ОР15-6	1.136.5-23.В.1	ОР 15-6	3	0.1827	
ОР15-12	——"——	ОР 15-12	6	0.546	
СО-1	Серия 164.1 Р.1	Слуховое окно остекленное	2	0.0436	
СО-2	——"——	Слуховое окно жалюзийное	2	0.0472	
	Дверной	блок наружный			
ДН21-9Щп	1.136-19	ДН21-9Щп	2.	1.012	
	Дверные	блоки внутренние			
ДО21-13	1.136-10	ДО 21-13	1	0.0952	
ДО21-8П	——"——	ДО 21-8П	2	0.0601	
ДГ21-9	——"——	ДГ 21-9	2	0.1874	
ДГ21-9Л	——"——	ДГ 21-9Л	2	0.1874	
ДГ21-8Л	——"——	ДГ21-8Л	1	0.0863	
ДГ21-7	——"——	ДГ21-7	2	0.1484	
ДГ21-7Лп	——"——	ДГ21-7Лп	2	0.0742	
РВ-1	Серия 164.1 Р.1	Рама веранды остекленная	7	0.1981	
РВ-2	——"——	Рама веранды открывающ	2	0.0272	
	Шкафы Ш-1, Ш-2 антресоли А-1, А-2				
Ш-1	Серия 1.172.5-6	Ш-1	1		
А-1	——"——	А-1	1		
Ш-2.А-2	——"——	Ш-2.А-2	1		
	Перегородки из гипсокартонных листов				
ПГД25-3	1.181.9-24 В1	ПГД 25-3	8	0.080	
ПГД25-12	——"——	ПГД 25-12	7	0.1330	
ПГД25-6Д	——"——	ПГД 25-6Д	1	0.0042	
ПГД25-8Д	——"——	ПГД 25-8Д	3	0.0150	
ПГД25-12Д	——"——	ПГД 25-12Д	1	0.0066	

Марка, поз.	Обозначение	Наименование	Кол.	Объём м3 на дом	Примечание
	для варианта с расчетной t°н.в.= - 20°с				
	исключаются: оконные блоки с раздельными переплёт.				
ОР15-6	1.136.5-23.В2	ОР 15-6	3	0.1827	
ОР15-12	1.136.5-23.В2	ОР 15-12	6	0.5460	
1. Добавляются: оконные блоки со спаренными переплётами					
ОС 15-6	1.1.36.5-23.В.1	ОС 15-6	3	0.1356	
ОС 15-12	——"——	ОС 15-12	6	0.2323	
	для варианта с расчетной t°н.в.=-40°с				
	исключаются: оконные блоки с раздельными		переплетами		
ОР15-6	1.136.5-23.В2	ОР 15-6	3	0.1827	
ОР15-12	——"——	ОР 15-12	6	0.5460	
1. Добавляются: оконные блоки с тройным остеклением					
ОРС15-6	1.136.5-23.В3	ОРС 15-6	3	0.2370	
ОРС15-12	——"——	ОРС 15-12	6	0.7710	
Под оконные плиты для стен толщиной 640мм			масса ед.		
	Серия 1.136.1-13.В-1	по 25.35.45-Т-8	1	98кг	
	——"——	по 19.35А5-Т-8	3	75кг	
	——"——	по 16.35.45-Т-8	1	63кг	
	для стен толщиной 420, 510, 550				
	Серия 1.136.1-13.В.1	по 25.20.45-Т-8	1	56кг	
	——"——	по 19.20.45-Т-8	3	43кг	
	——"——	по 16.20.45-Т-8	1	36кг	
При варианте с подвалом		под всем домом	добавить		
	дверной блок	наружный			
ДС16-9ГТ	1.136.5-19	ДС 16-9ГТ	1	0.062	
РВ-1	Серия 164.1. Р1	Рама веранды остекления	2	0.057	

Инв.№подл. | Подп. и дата | Взам. инв.№

Привязан

Инв. №

Н.контр.	Кувакин	
ГАП	Кувакин	
Гл.сп.к.	Майсюк	
Вед.арх.	Венедиктова	
Провер.	Майсюк	

144-16-170.92 АС

Одноэтажный, одноквартирный 4-комнатный жилой дом

Стадия	Лист	Листов
Р	5	

Спецификация, столярных изделий

ЦНИИЭП Граждансельстрой

Альбом 1

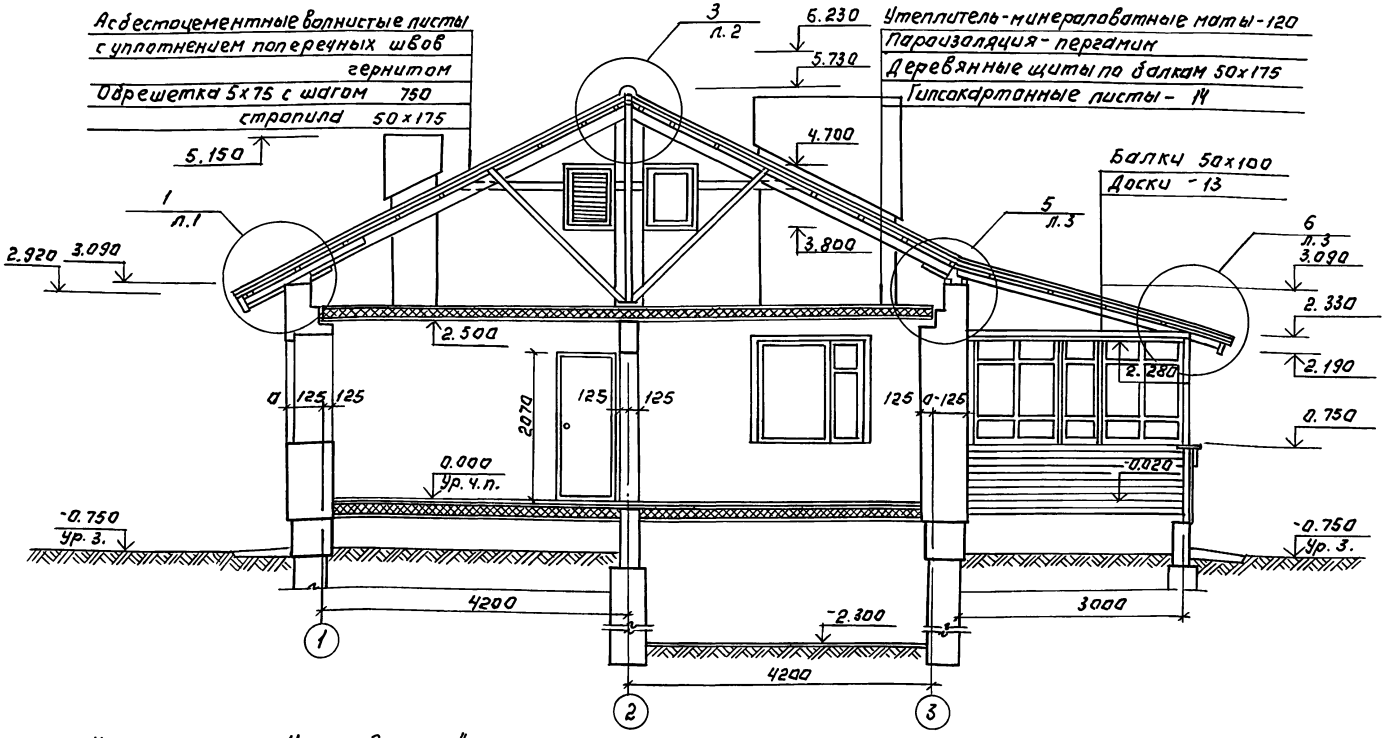

1. Узлы см. альбом „Узлы и детали" серия 16, часть 2, раздел 1-03.

Взам. инв. № | Подп. и дата

Привязан:

Инв. №

Н. контр.	Кувакин		
ГАП	Кувакин		
Гл. спец.	Майсюк		
Вед. арх.	Венедиктова		
Провер.	Майсюк		

144-16-170.92 АС

Одноэтажный одноквартирный 4-комнатный жилой дом

Стадия	Лист	Листов
Р	6	

Разрез 1-1

ЦНИИЭП гражданселькстрой

25382-01 17

Альбом 1

Схема ленточных фундаментов.

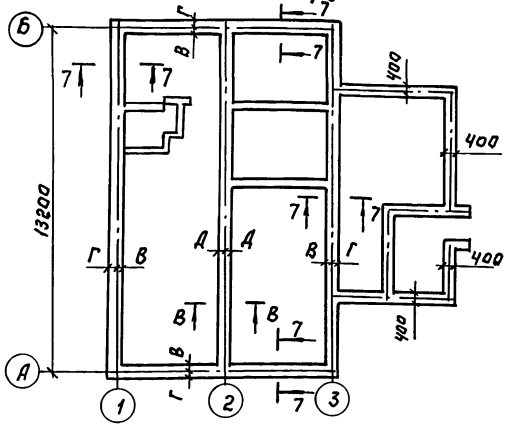

Схема столбчатых фундаментов.

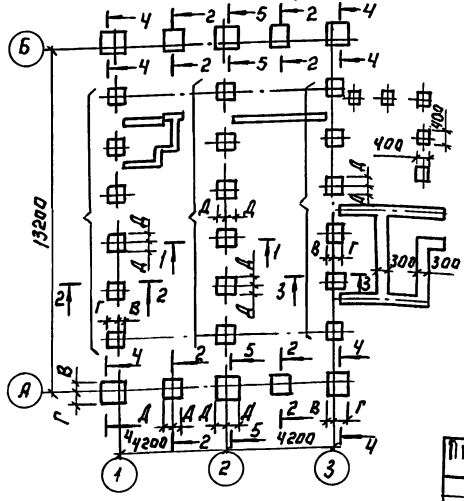

№ сечения	Отметки приложения нагрузки	Нагрузка КН при толщине стены	Расчетное давление на основание								
			R=0,15 МПа			R=0,20 МПа			R=0,25 МПа		
			Марка и размеры или ширина фундамента, привязочные размеры подошвы фундам. к осям								
		640	В	Г	Д	В	Г	Д	В	Г	Д
1	2	3	4	5	6	7	8	9	10	11	12
Ленточные фундаменты											
7-7	-0,85	56 кн/пм	500			500*			500*		
			50	450	—	50	450	—	50	450	
8-8	"	41 кн/пм	400			400*			400*		
			—	—	200	—	—	200	—	—	200
Столбчатые фундаменты											
1-1	-0.85	8.4	Ф-3 800×800			Ф-2 700×700			Ф-1 600×600		
			—	—	400	—	—	350	—	—	300
2-2	"	10.6	Ф-5 1000×1000			Ф-3 800×800			Ф-2 700×700		
			300	700	500	200	600	400	150	550	350
3-3	"	11.46	Ф5 1000×1000			Ф-3 800×800			Ф-2 700×700		
			300	700	500	200	600	400	150	550	350
4-4	"	13.3	Ф5 1000×1000			Ф4 900×900			Ф-1 800×800		
			300	700	—	250	650	—	200	600	—
5-5	"	15.87	Ф-6 1100×1100			Ф-5 1000×1000			Ф-4 900×900		
			350	750	550	300	700	500	250	650	450

1. Планировочная отметка земли, относительно уровня чистого пола 1 этажа, принята -0.75.
2 * Ширина фундамента принята конструктивно.

Привязан:				144-16-170.92 АС				
				Одноэтажный одноквартирный 4-комнатный жилой дом	Стадия	Лист	Листов	
					Р	7		
				Таблица нагрузок.	ЦНИИЭП Гражданселькстрой			
Инв. №								
				Н. контр. Майсюк				
				ГАП Кувакин				
				Гл. спец. Майсюк				
				Исполн. Третьяченко				
				Провер. Майсюк				

Инв. № подл. | Подп. и дата | Взам. инв. №

Альбом 1

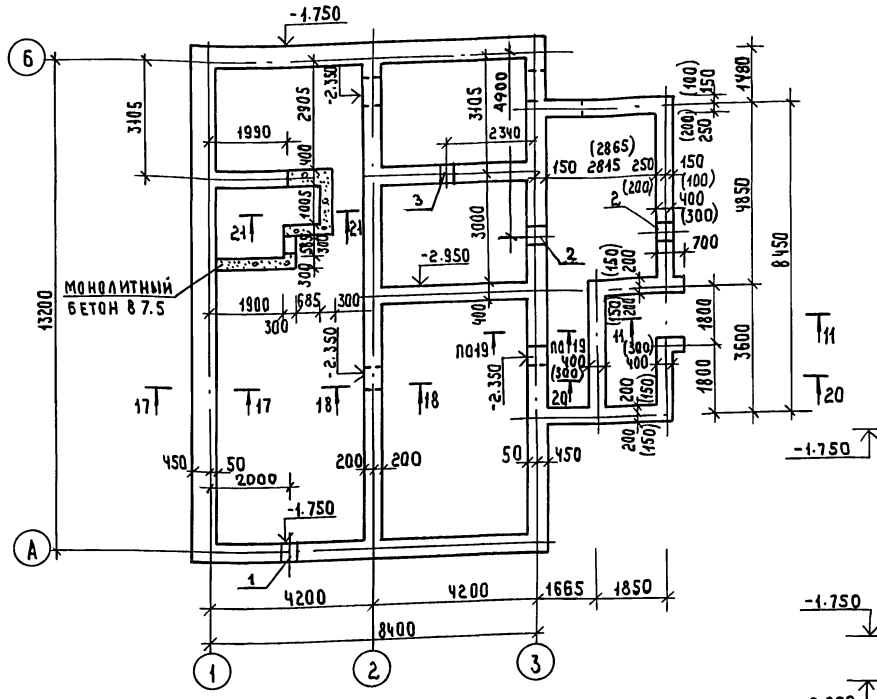

Марка позиц	Обозначение	Наименование	Кол шт	Масса ед.т.	Примечание
1	ГОСТ 13579-78	ФБС 24.5.6-Т	17	1.63	
2	"	ФБС 9.5.6-Т	20	0.59	
3	"	ФБС 12.5.3-Т	33	0.38	
4	"	ФБС 12.5.6-Т	5	0.79	
5	"	ФБС 24.4.6-Т	12	1.30	
6	"	ФБС 12.4.6-Т	6	0.64	
7	"	ФБС 9.4.6-Т	6	0.47	
8	"	ФБС 12.4.3-Т	33	0.31	
9	"	ФБС 9.3.6-Т	39	0.35	
	Монолитный бетон В7.5		–	1.81 м³	

РАЗВЕРТКА ПО ОСИ „2"

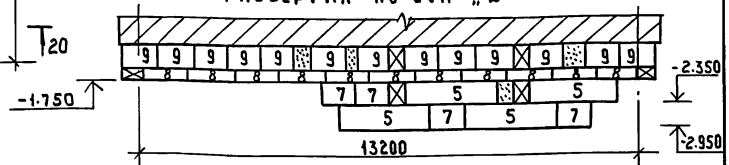

РАЗВЕРТКА ПО ОСИ „3"

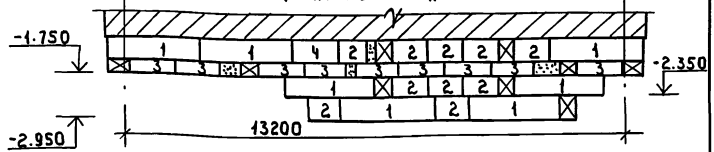

ЭКСПЛИКАЦИЯ ОТВЕРСТИЙ

Тип отв.	Размеры мм В	Размеры мм Н	Отм. низа м	Назначение
1	500	600	при привязке	Отв. К
2	500	600	"	Отв. В
3	400	400	"	Отв. К

1. Примечания см. на листе АС-7.
2. Размеры в скобках даны для варианта бутобетонных фундаментов.

Привязан:

Инв №:

Н. контр	Майсюк	
ГАП	Кувакин	
Гл. спец	Майсюк	
Исполн.	Третьяченко	
Провер.	Майсюк	

144-16-170.92 АС

Одноэтажный одноквартирный 4-комнатный жилой дом

Стадия	Лист	Листов
Р	8	

План ленточных фундаментов из сборных ж.б. блоков и бутобетонных (вариант). Развертки. Спецификация

ЦНИИЭП Граждансельстрой

25382-01 19

Согласовано: Гл. спец. ОВ. Крейнис; Гл. спец. ВК Верховский

Инв № подл. | Подпись и дата | Взам. инв №

Альбом 1

Развертка по оси „1" /основное решение/

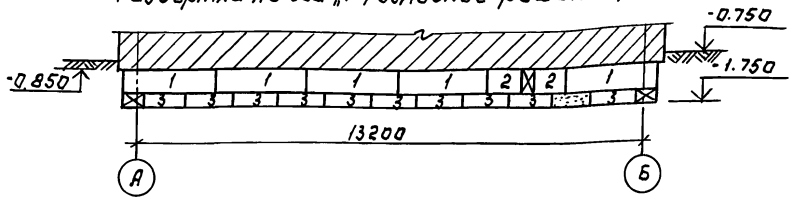

Развертка по оси „1" /Вариант с подвалом под всем домом/

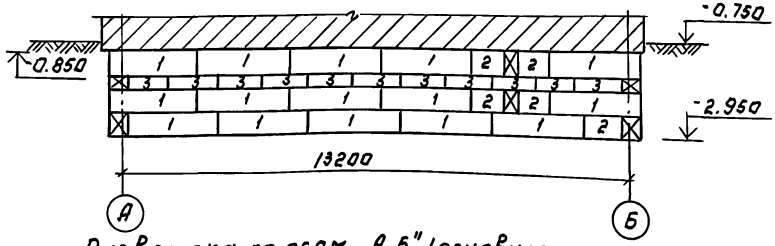

Развертка по осям „А, Б" /основное решение/

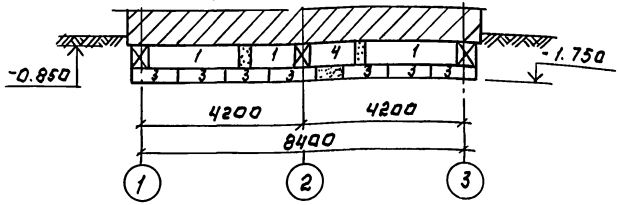

Развертка по осям „А, Б" /Вариант с подвалом под всем домом/

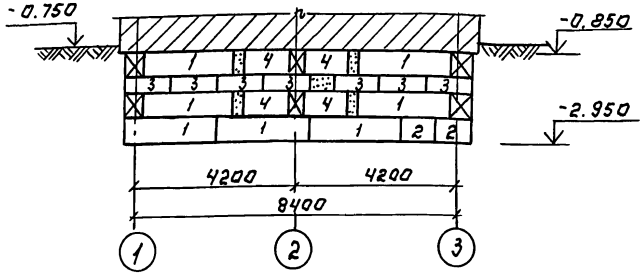

Работать совместно с листами АС-7, АС-8.

Инв.№подл. | Подп. и дата | Взам.инв.№

Привязан:

Инв.№

Н.контр.	Майсюк		
ГАП	Кувакин		
Гл.спец.	Майсюк		
Исполн.	Третьяченко		
Провер.	Майсюк		

144-16-170.92 АС

Одноэтажный одноквартирный 4-комнатный жилой дом.

Стадия	Лист	Листов
	9	

Развертки фундаментов.

ЦНИИЭП гражданселькстрой

25382-01 20

Альбом 1

Марка поз.	Обозначение	Наименование	Кол. шт.	Масса ед.т	Примечание
1	ГОСТ13579-78	ФБС24.5.6-Т	41	1.63	
2	"	ФБС9.5.6-Т	27	0.59	
3	"	ФБС12.5.3-Т	33	0.38	
4	"	ФБС12.5.6-Т	8	0.79	
5	"	ФБС24.4.6-Т	16	1.30	
6	"	ФБС12.4.6-Т	6	0.61	
7	"	ФБС9.4.6-Т	6	0.47	
8	"	ФБС12.4.3-Т	31	0.31	
9	"	ФБС9.3.6-Т	39	0.35	
10	Серия 1.038.1-1 в.1	3ПБ13-37	5		
11	"	2ПБ10-1	6		
	Монолитный бетон В7.5			0.06 м³	

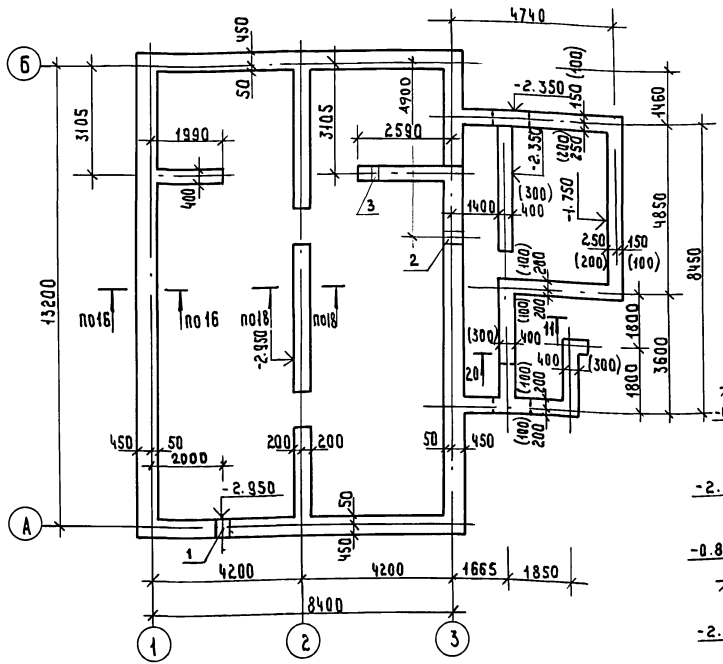

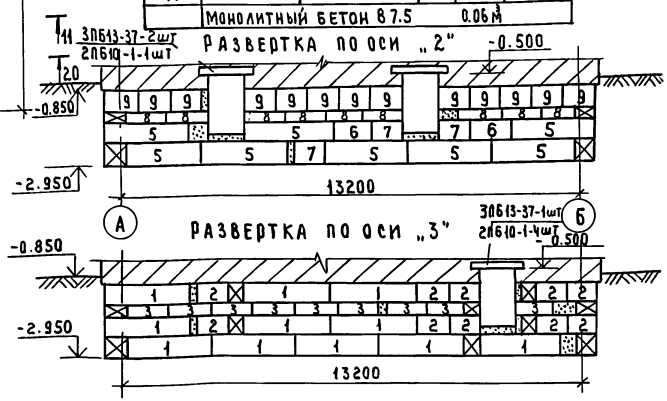

Экспликация отверстий

Тип отв.	Размеры, мм В	Размеры, мм Н	Отм низа м	Назначение
1	500	600	при привязке	Отв. К
2	500	600	"	Отв. В
3	400	400	"	Отв. К

1. Примечания см. л. АС-7
2. Развертки стен см. л. АС-9
3. Размеры в скобках даны для варианта бутобетонных фундаментов.

Привязан

Инв. №

Н. контр.	Майсюк	
ГАП	Кувакин	
Гл. спец.	Майсюк	
Исполн.	Третьяченко	
Провер.	Майсюк	

144-16-170.92 АС

Одноэтажный одноквартирный 4-комнатный жилой дом

Стадия	Лист	Листов
Р	10	

Планленточных фундаментов для варианта подвала под всем домом. Развертки. Спецификация

ЦНИИЭП граждансельстрой

25382-01 21

Согласовано: Гл. спец. ОВ Крейнис; Гл. спец. ВК Верховский

Инв.№ подл. | Подпись и дата | Взам. инв.№

Альбом 1

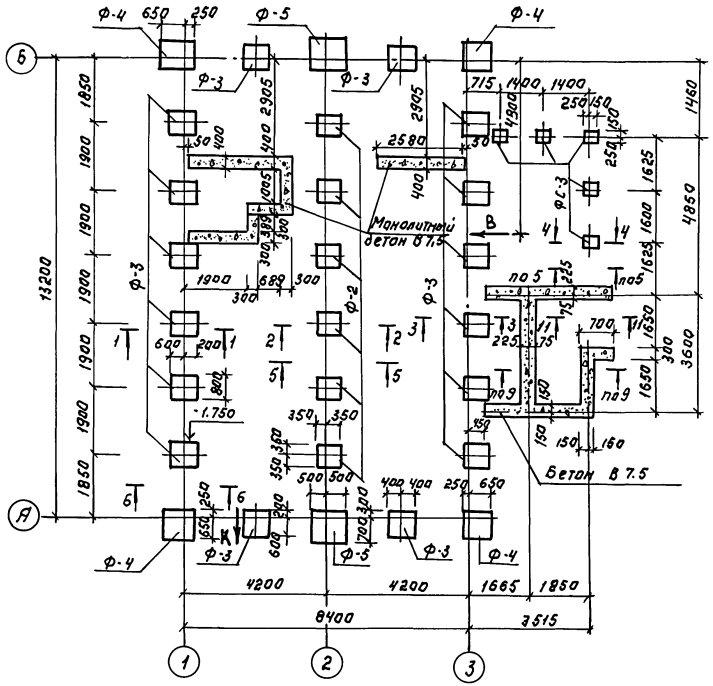

Марка позиц.	Обозначение	Наименование	кол. шт.	Масса ед.кг	примеч.
Фундаментные плиты.					
Ф-2	Серия 1.6.4.1р.1	Ф-2	6	368.0	
Ф-3	"	Ф-3	16	480.0	
Ф-4	"	Ф-4	4	606.0	
Ф-5	"	Ф-5	2	750.0	
Фундаментные столбы					
ФС-1	Серия 1.6.4.1р.1	ФС-1	6	240.0	
ФС-2	"	ФС-2	22	374.0	
ФС-3	"	ФС-3	5	360.0	
Монолитный бетон В7.5				7.14 м³	
Монолитный бетон В15				0.42 м³	

1. Фундаменты разработаны для строительства дома с наружными стенами из керамического рядового полнотелого кирпича толщ. 640мм. на площадке со спокойным рельефом при сухих непучинистых грунтах с расчетным давлением на основание R= 0.20 МПа при отсутствии грунтовых вод.
2. Фундаменты приняты столбчатые из сборных железобетонных столбов и плит. Отметка низа фундаментов -1.750. Горизонтальная гидроизоляция из 2-х слоев толя.
3. Сечения по фундаментам см. альбом „Узлы и детали" сер. 1.6 ч. 2 Разд. 1-03
4. Расход арматуры Ф10 А-I - 128.5 кг
   Ф12 А-I - 35.0 кг
   Ф6 А-I - 2.1 кг
5. Отметка ввода водопровода и выпуска канализации определяется при привязке.

		144-16-170.92	АС
Привязан:			
Н.контр	Майсюк	Одноэтажный одноквартирный 4-комнатный жилой дом.	Стадия: Р; Лист: 11; Листов:
Гап	Кувакин		
Гл.спец.	Майсюк	План столбчатых фундаментов	ЦНИИЭП Гражданселькстрой
Исполн.	Третьяченко		
Провер.	Майсюк		
Инв. №			

Инв.№ подл. | Подп. и дата | Взам. инв. №

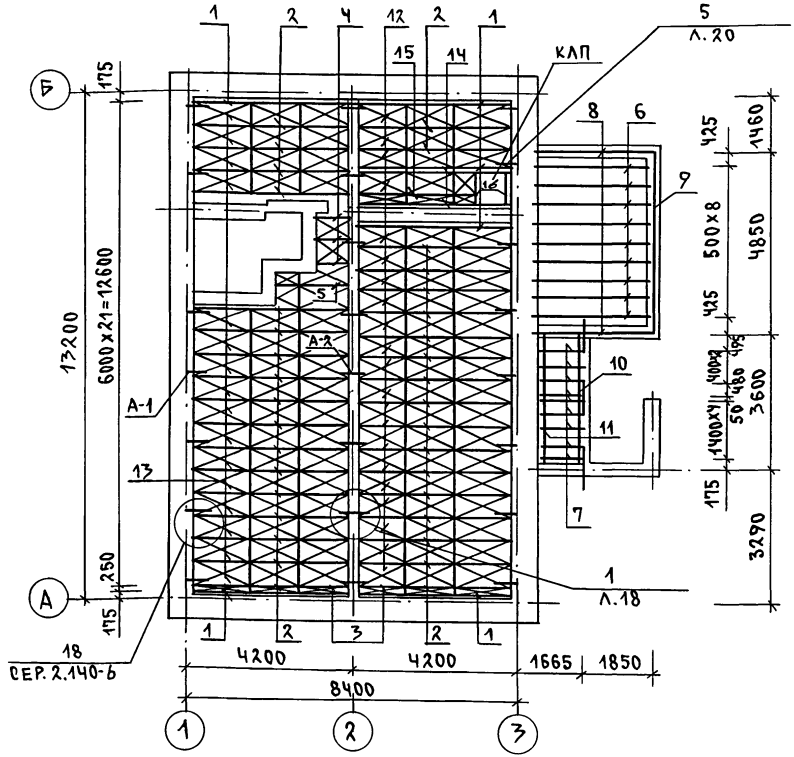

1. В ПЕРЕЧНЕ ЭЛЕМЕНТОВ В ЗНАМЕНАТЕЛЕ УКАЗАН ВАРИАНТ КЛЕЕНЫХ БАЛОК.
2. УЗЛЫ СМ. СЕР. 16 Ч.2 РАЗД. 1-03 АЛЬБОМ „УЗЛЫ И ДЕТАЛИ."

СПЕЦИФИКАЦИЯ ДЕРЕВЯННЫХ ИЗДЕЛИЙ

Марка поз.	Обозначение	Наименование	Кол.	Масса ед. кг	Примечание
1	Общесерийные материалы серия 16 Ч.1 РАЗД.1	Балка ИБДЦ-2.42.1 / Балка ИБДК-2.42.1	6	0.045 / 0.081	
2	"	Балка ИБДЦ-2.42.2 / Балка ИБДК-2.42.1	35	0.089 / 0.089	
3	"	Балка ИБДЦ-2.42.2 / Балка ИБДК-2.42.2	2	0.052 / 0.089	
4	"	Из балки ИБДЦ-2.42.2 (l=1200) / Из балки ИБДК-2.42.2 (l=1200)	3	0.025 / 0.025	
5	"	Из балки ИБДЦ-2.42.2 (l=2200) / Из балки ИБДК-2.42.2 (l=2200)	1	0.047 / 0.047	
6	ГОСТ 11047-90	Балки (50х125х3180)	9	0.020	
7	"	Балки вер. (50х100х1100)	9	0.006	
8	"	Обвязка вер. (100х100х2940)	2	0.029	
9	"	Обвязка вер. (100х100х4950)	1	0.050	
10	"	Обвязка клад. (100х100х3400)	1	0.034	
11	"	Прогон (50х175х3650)	1	0.032	
12	Общесерийные материалы серия 16 Ч.1 РАЗД.1	Щит Щ-12.2 / Щит ИЩ-12.3	80	0.015 / 0.017	
13	"	Щит Щ-15.2 / Щит ИЩ-15.3	43	0.018 / 0.020	
14	"	Балка ИБДЦ-2.42.1	2	0.081	
15	ГОСТ 11047-90	Из балки ИБДК-2.42.2 (l=3170)	1	0.067	
16	"	Из балки ИБДК-2.42.1 (l=790)	2	0.015	
	Общесерийные материалы серия 16 Ч.1 РАЗД.1	Крышка люка КЛП	1	31.41 кг	
	Металлические изделия				
	Общесерийные материалы серия 16 Ч.1 РАЗД.1	Анкер А-1	15	1.34 кг	
	"	Анкер А-2	8	1.07 кг	

Инв. N подл. | Подпись и дата | Взам. инв. N

Привязан			
Инв. N			

Н.контр.	Майсюк	
ГАП	Кувакин	
Гл.спец.	Майсюк	
Исполн.	Третьяченко	
Провер.	Майсюк	

144-16-170.92 АС

Одноэтажный одноквартирный 4-комнатный жилой дом	Стадия	Лист	Листов
	Р	12	
План цокольного перекрытия	ЦНИИЭП гражданселькстрой		

Альбом 1

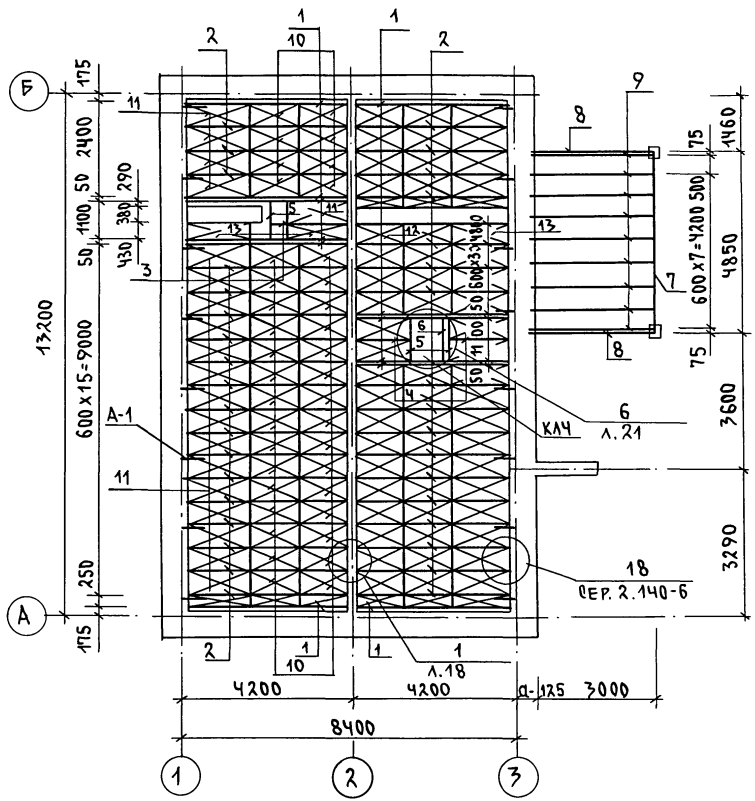

Марка, поз.	Обозначение	Наименование	Кол.	Масса ед.кг	Приме-чание
1	Общесерийные материалы серия 16 ч.1 разд.1	Балка ИБДЦ-2.42.1	12	0.045	
2	"	Балка ИБДЦ-2.42.2	35	0.052	
3	ГОСТ 11047-90	Из балки ИБДЦ-2.42.2 (ℓ=2100)	1	0.026	
4	"	Из балки ИБДЦ-2.42.2 (ℓ=1500)	2	0.019	
5	"	Из балки ИБДЦ-2.42.1 (ℓ=1040)	3	0.011	
6	"	Ригель ИРДЦ-1	1	0.008	
7	"	Прогон (94х94х4900)	1	0.043	
8	"	Прогон (94х94х3180)	2	0.028	
9	"	Балка вер. (50х100х3180)	9	0.016	
10	Общесерийные материалы серия 16 ч.1 разд.1	Щиты наката Щ-12.1	73	0.017	
11	"	Щиты наката Щ-15.1	38	0.021	
12	"	Щиты наката Щ-12.2	6	0.015	
13	"	Щиты наката Щ-15.2	7	0.019	
	"	Крышка люка КЛЧ	1	39.08кг	
	Металлические изделия				
	Общесерийные материалы серия 16 ч.1 разд.1	Анкер А-1	16	1.34кг	

1. Каждый щит прибивается в четырех точках (углах) гвоздями К3х80 ГОСТ 4028-63
2. Узлы см. сер. 16 ч.2 разд. 1-03 альбом „Узлы и детали"

		144-16-170.92	АС
Привязан			
Н.контр.	Майсюк	Одноэтажный одноквартирный 4-комнатный жилой дом	Стадия Р; Лист 13; Листов
ГАП	Кувакин		
Гл.спец.	Майсюк	План чердачного перекрытия	ЦНИИЭП гражданселькстрой
Испол.	Третьяченко		
Провер.	Майсюк		
Инв.№			

Инв.№ подл. | Подпись и дата | Взам.инв.№

25382-01 24

Альбом 1

ПЛАН СТРОПИЛ

для $q_{сн}$ = 1,0 кПа ($q_{сн}$ = 1,5 кПа - вариант)

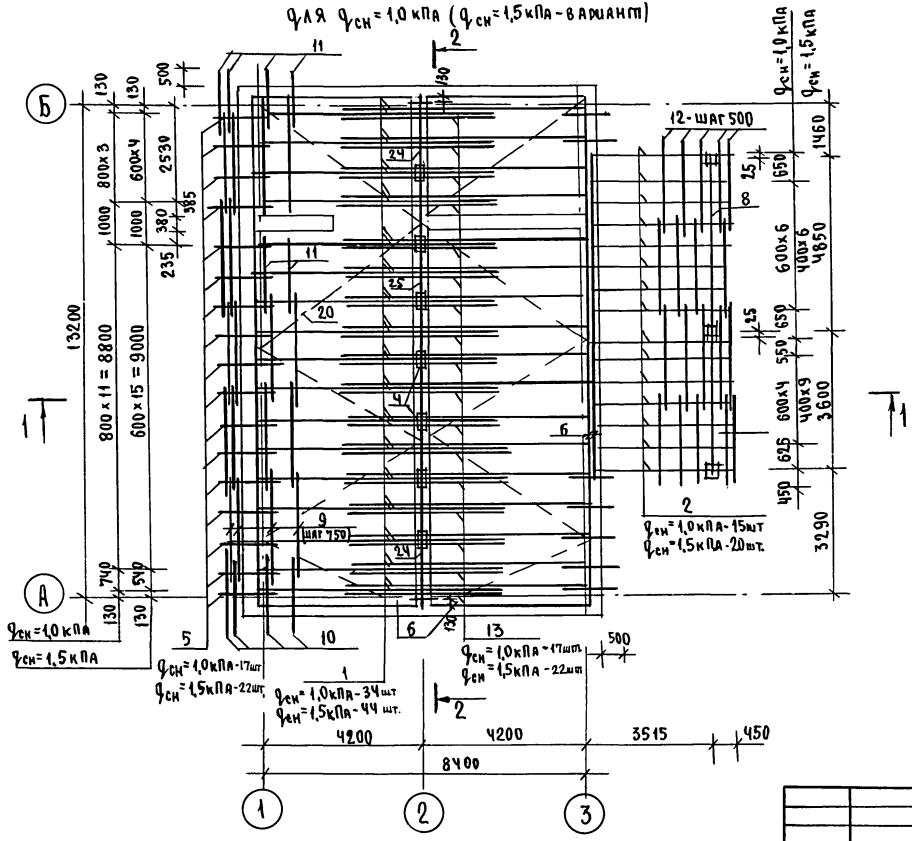

ПЛАН КРОВЛИ

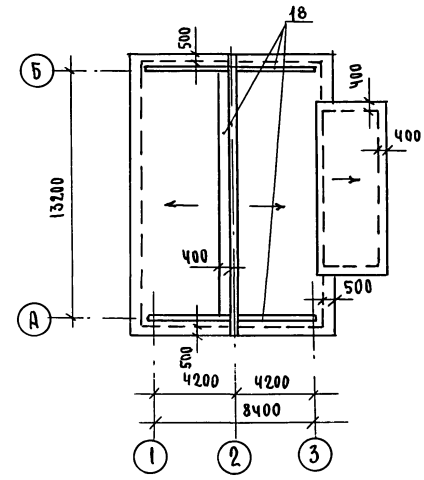

СПЕЦИФИКАЦИЮ ДРЕВЕСИНЫ И РАЗРЕЗЫ 1-1, 2-2 см. лист АС-15

Н.контр.	Майсюк		
ГАП	Кубакин		
Гл.спец.	Майсюк		
Исполн.	Третьяченко		
Провер.	Майсюк		

Привязан

Инв.№

144-16-170.92 АС

Одноэтажный, одноквартирный 4-комнатный жилой дом

стадия	лист	листов
Р	14	

План стропил $q_{сн}$=1,0кПа; ($q_{сн}$=1,5кПа-вариант). План кровли.

ЦНИИЭП гражданселькстрой

25382-01 25

Инв.№ подл. | Подпись и дата | Взам.инв.№

Альбом 1

1-1

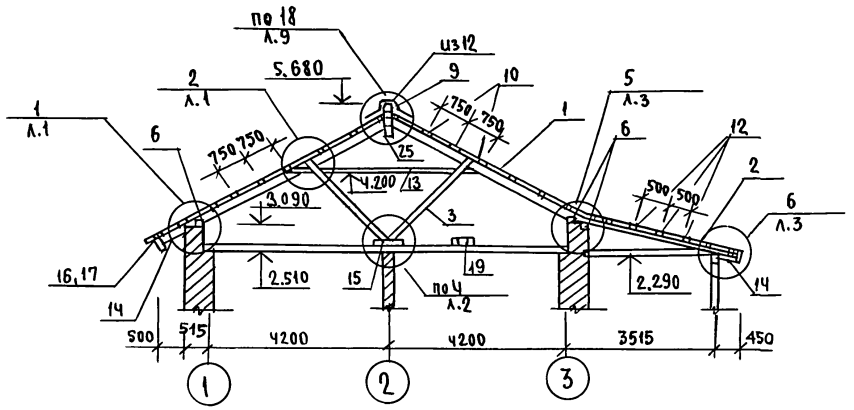

2-2

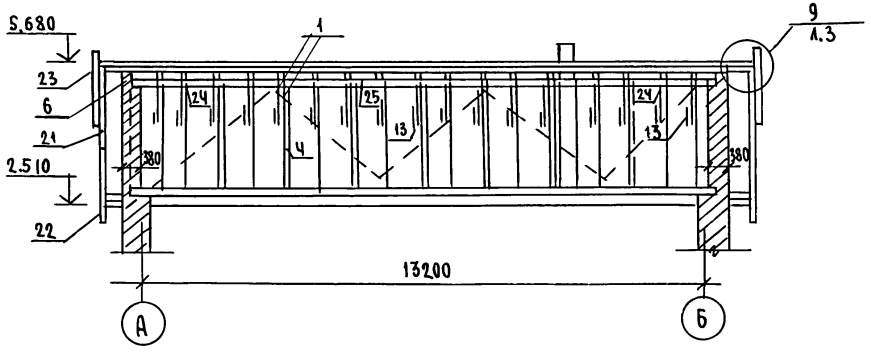

Узлы см. альбом „Узлы и детали" серия 16,ч.2 разд.1-03

Марка поз.	Обозначение	Наименование	Кол-во $q_{сн}$=1,0кПа	Кол-во $q_{сн}$=1,5кПа	Объем един. м3	Примечание
1	Общесерийные материалы серия 16 ч.1 разд.1	Стропила дома СД-1	34	44	0,046	
2	"	Стропила веранды СВ-1	15	15	0,023	
3	"	Подкосы ПСД-1, ПСД-2	17/17	22/22	0,020/0,021	
4	"	Стойка 150×150×2500	7	6	0,056	
5	ГОСТ 11047-90	Кобылки 50×100×1280	24	29	0,006	
6	"	Мауэрлат 50×100×3000	11	11	0,015	
7	"	Из прогона 94×94×3650	1	1	0,032	
8	"	Прогон 94×94×4900	1	1	0,043	
9	"	Обрешетка 50×75×2600	81	81	0,010	
10	"	Обрешетка 50×75×2200	20	20	0,008	
11	"	Из обрешетки 50×75×1300	36	36	0,005	
12	"	Обрешетка 50×50×2600	37	37	0,007	
13	"	Затяжка 25×150×5200	17	22	0,020	
14	Общесерийные материалы серия 16 ч.1 разд.1	Подшивка СВ 13×94×2400	87	87	0,003	
15	ГОСТ 11047-90	Подкладка 50×200×3300	4	4	0,033	
16	"	Лобовые доски 22×94×2400	8	8	0,005	
17	"	Лобовые доски 22×119×2100	8	8	0,006	
18	"	Настил 22×94×2400	45	45	0,005	
19	"	Хьодов. доски 25×100×2400	12	12	0,006	
20	"	Ветров. связи 25×100×4800	10	10	0,012	
21	Общесерийные материалы серия 16 ч.1 разд.1	Лобовые щиты ЛЩ-1 п/л	2/2	2/2	0,036	
22	"	Лобовые щиты ЛЩ-3 п/л	2/2	2/2	0,035	
23	"	Фронтонный щит ФЩ-1	2	2	0,024	
24	ГОСТ 11047-90	Прогон 150×150×3500/3600	2	2	0,079/0,081	
25	"	Прогон 150×150×3200/2200	2	3	0,072/0,05	
26	Общесерийные материалы серия 16 ч.1 разд.1	Накладка НСД-1	34	44	0,004	

144-16-170.92 АС

Привязан

Инв.№

Инв.№ подл. | Подпись и дата | Взам.инв.№

Н.контр.	Майсюк		
ГАП	Кувакин		
Гл.спец.	Майсюк		
Исполн.	Третьяченко		
Провер.	Майсюк		

Одноэтажный одноквартирный 4-комнатный жилой дом

Спецификация и сечения по стропилам

Стадия	Лист	Листов
Р	15	

ЦНИИЭП гражданселькстрой

Альбом 1

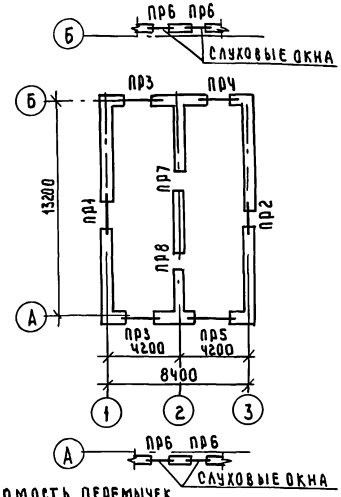

Ведомость перемычек для внутренних стен

Тип	Схема сечения
ПР7	БУ15, 2.070, 125, 125, ②
ПР8	БУ12, 2.070, 125, 125, ②

Ведомость перемычек для наружных стен толщ. 640 мм

Тип	Схема сечения
ПР1	Б22, БУ24, 2.270, 515, 125, 75, ①
ПР2	Б12, БУ15, 2.060, 515, 125, 75, ③
ПР3	Б22, 2.270, 515, 125, 75, А Б
ПР4	Б19, 2.270, 515, 125, 75, Б
ПР5	Б25, 2.270, 515, 125, 75, А
ПР6	Б10, 4.700, 515, А Б

Спецификация перемычек

Марка поз.	Обозначение	Наименование	Кол-во шт. при толщ. стен 420	640	510, 550	Масса ед. кг	Примечания
БУ24	Серия 1.038.1-1 в.1	5ПБ25-37	1	1	1	338	
БУ15	"	3ПБ16-37	4	4	4	102	
БУ12	"	3ПБ13-37	2	2	2	85	
Б25	"	2ПБ26-4	3	5	4	109	
Б22	"	2ПБ22-3	7	13	10	92	
Б19	"	2ПБ19-3	3	5	4	81	
Б12	"	2ПБ13-1	1	3	2	54	
Б10	"	1ПБ10-1	8	8	8	20	

Ведомость перемычек для вариантов стен см. л. АС-17.

Привязан

Инв.№

Н.контр	Майсюк	
ГАП	Кувакин	
Гл.спец.	Майсюк	
Исполн.	Третьяченко	
Провер.	Майсюк	

144-16-170.92 АС

Одноэтажный одноквартирный 4-комнатный жилой дом

Стадия	Лист	Листов
Р	16	

План перемычек
Ведомость перемычек

ЦНИИЭП гражданселькстрой

Инв.№ подл. | Подпись и дата | Взам. инв.№

Альбом 1

Ведомость перемычек для наружных стен толщ. 420мм

Тип	Схема сечения
ПР1	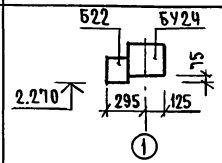
ПР2	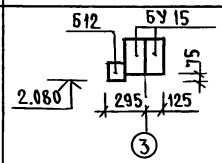
ПР3	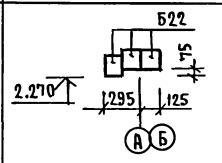
ПРЧ	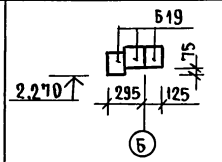
ПР5	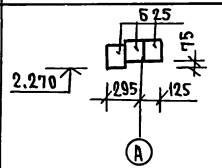
ПР6	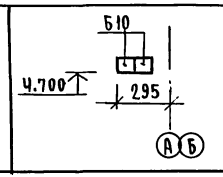

Ведомость перемычек для наружных стен толщ. 510, 550мм

Тип	Схема сечения
ПР1	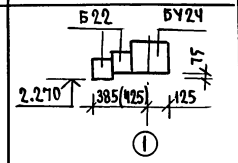
ПР2	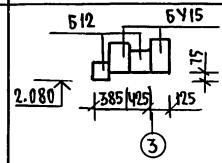
ПР3	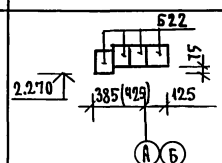
ПРЧ	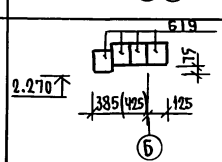
ПР5	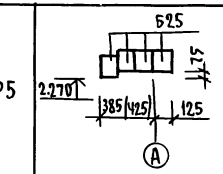
ПР6	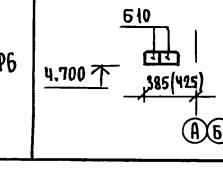

Спецификацию перемычек и ведомость перемычек для наружных стен см. Лист АС-16.

Инв.№ подл. | Подпись и дата | Взам.инв.№

Привязан

Инв.№

Н.Контр.	Майсюк	
ГАП	Кувакин	
Гл.спец.	Майсюк	
Исполн.	Третьяченко	
Провер.	Майсюк	

144-16-170.92 АС

Одноэтажный, однокварти рный 4-комнатный жилой дом

Ведомость перемычек

Стадия	Лист	Листов
Р	17	

ЦНИИЭП гражданселькстрой

Альбом 1

1-1 2-2 3-3 4-4 5-5 6-6

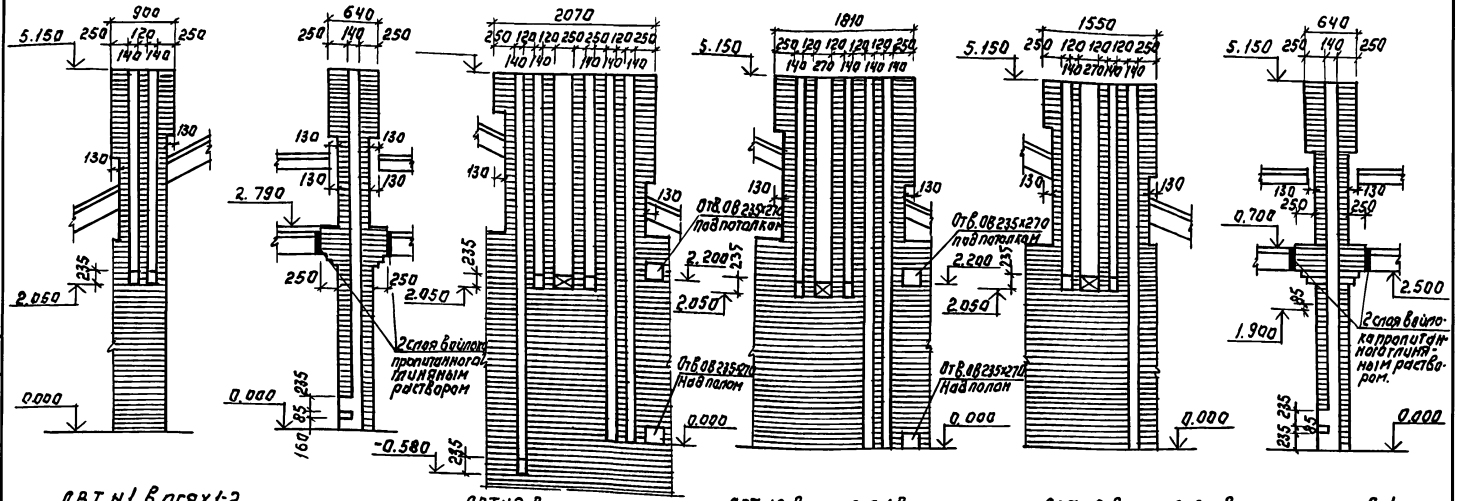

ДВТ №1 в осях 1-2

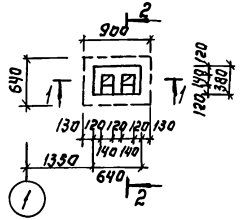

ДВТ №2 в осях 2-3 (основное решение)

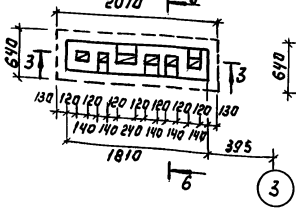

ДВТ №2 в осях 2-3 (вариант с подвалом под всем домом)

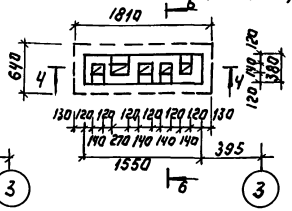

ДВТ №2 в осях 2-3 (вариант с газовой плитой и подвалом под всем домом)

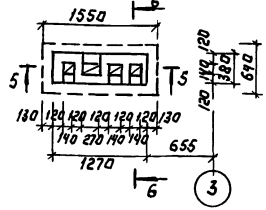

1. Кладку труб вестиз кирпича керамического рядового полнотелого обыкновенного марки 75 на растворе м 100.
2. Отметки дымовыводящего отверстия дана для плиты на твердом топливе отопительно-варочной металлической типа „ильмарине" при привязке отметка должна быть уточнена применительно к параметрам конкретного прибора.

Согласовано:
Гл. спец. ОВ. Кретинис
Гл. спец. ВК Вершовский

Инв. № подл. | Подп. и дата | Взам. инв. №

Привязан:

Инв. №

Н. контр.	Кубакин	
ГАП	Кубакин	
Гл. спец.	Майсюк	
Вед. арх.	Венедиктова	
Провер.	Кубакин	

144-16-170.92 АС

Одноэтажный одноквартирный 4-комнатный жилой дом

Стадия	Лист	Листов
Р	18	

Дымовентиляционные трубы ДВТ №1, ДВТ №2.

ЦНИИЭП Гражданельстрой

Альбом 1

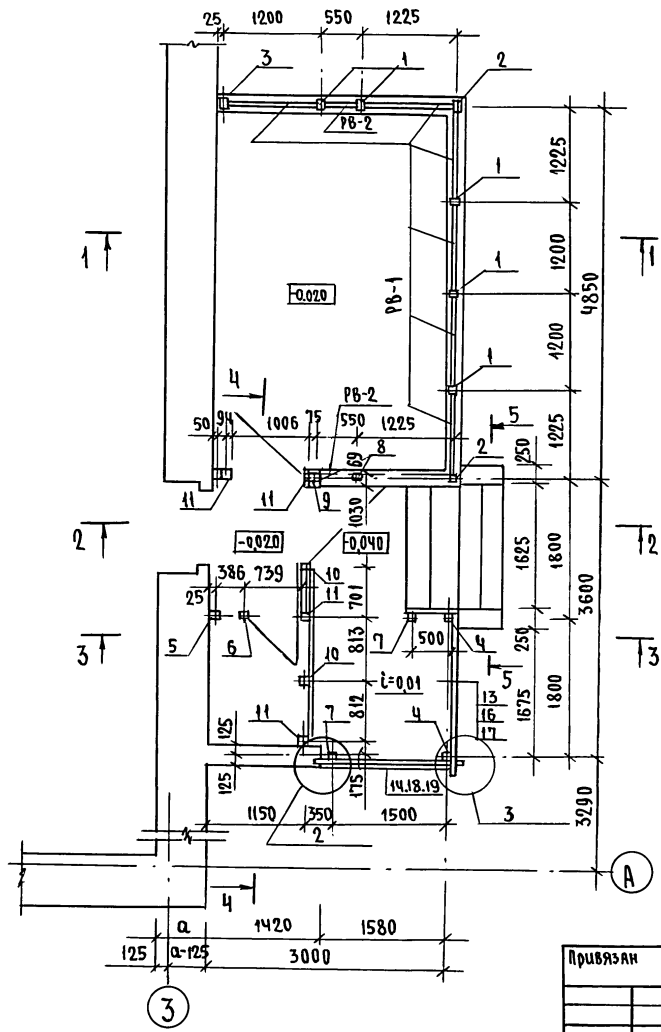

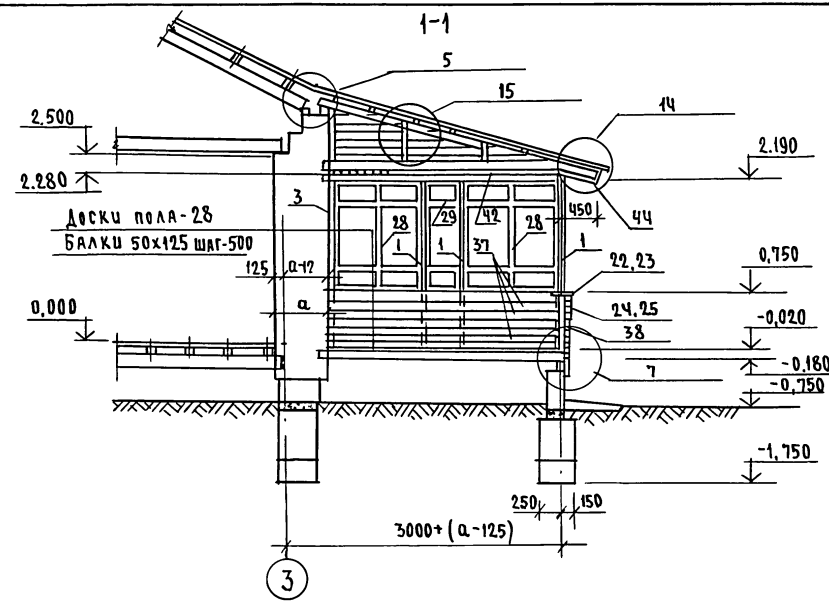

1. Разрезы 2-2, 3-3, 4-4, 5-5 см. лист АС-20
2. Спецификацию на изделия веранды см. лист АС-23.
3. Узлы веранды см. альбом „Узлы и детали" серия 16 ч.2 разд. 1-03.

Привязан		Н.Контр.	Майсюк		144-16-170.92		АС
		ГАП	Кубакин		Одноэтажный, одноквартирный 4-комнатный жилой дом	стадия: Р	лист: 19	листов:
		Гл.спец.	Майсюк		Веранда. План. Разрез 1-1	ЦНИИЭП гражданстельстрой		
Инв.№		Исполн.	Третьяченко					
		Провер.	Майсюк					

Инв.№ подл. | Подпись и дата | Взам.инв.№

Альбом 1

2-2

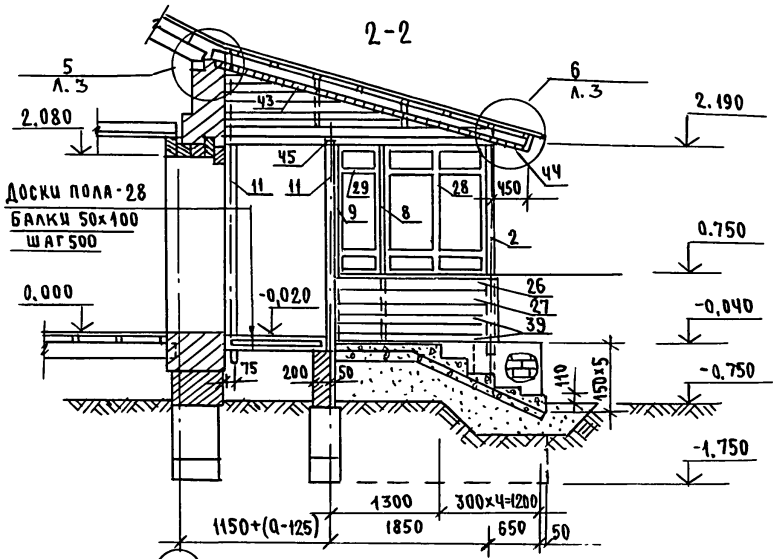

4-4

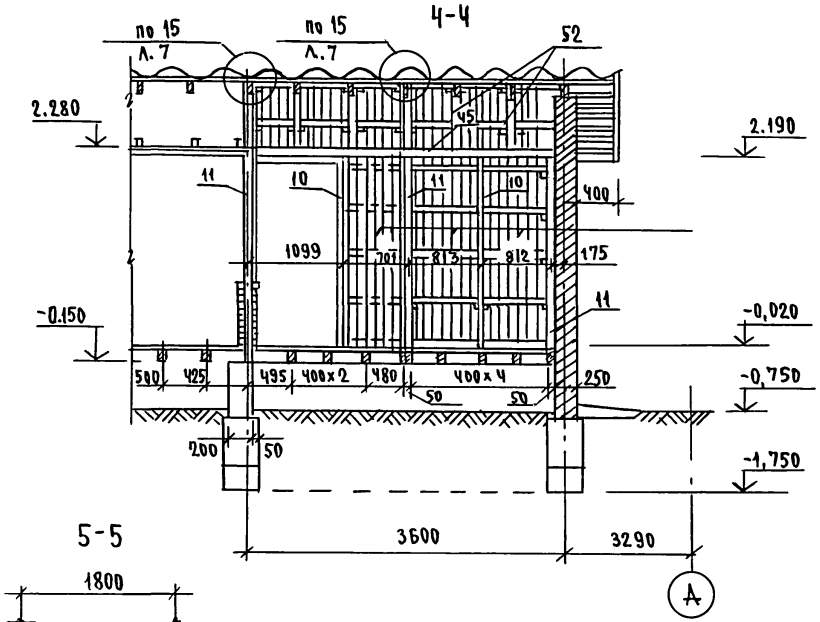

3-3

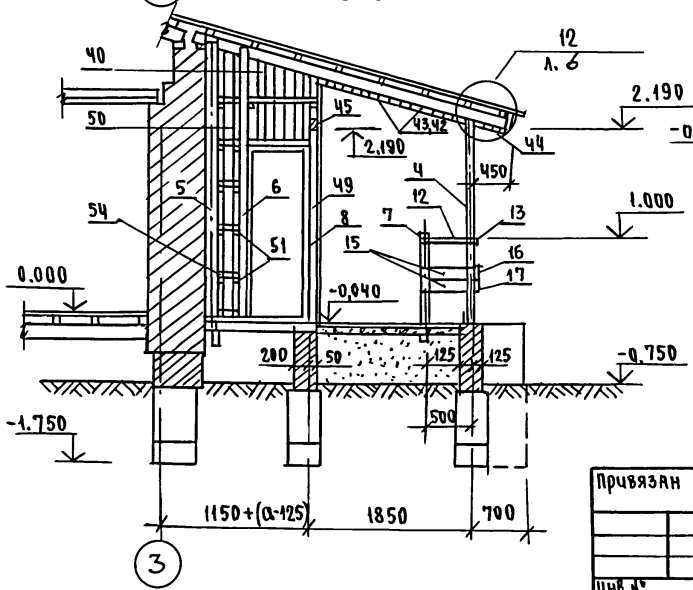

5-5

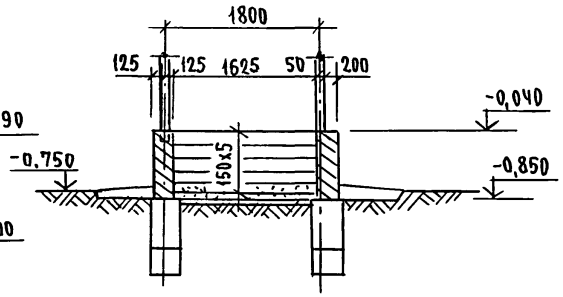

1. Спецификацию на изделия веранды см. лист АС-20
2. Узлы см. альбом "Узлы и детали" серия 16 ч. 2 разд. 1-03

Привязан				144-16-170.92		АС	
				Одноэтажный одноквартирный 4-комнатный жилой дом		стадия	лист	листов
			Н.контр.	Майсюк		Р	20	
			ГАП	Кувакин				
			Гл.спец.	Майсюк		Веранда. Разрезы 2-2; 3-3; 4-4; 5-5		ЦНИИЭП гражданселькстрой
			Исполн.	Полянчева				
Инв.№			Проверил	Майсюк				

Инв.№ подл. | Подпись и дата | Взам.инв.№

25382-01 31

Альбом 1

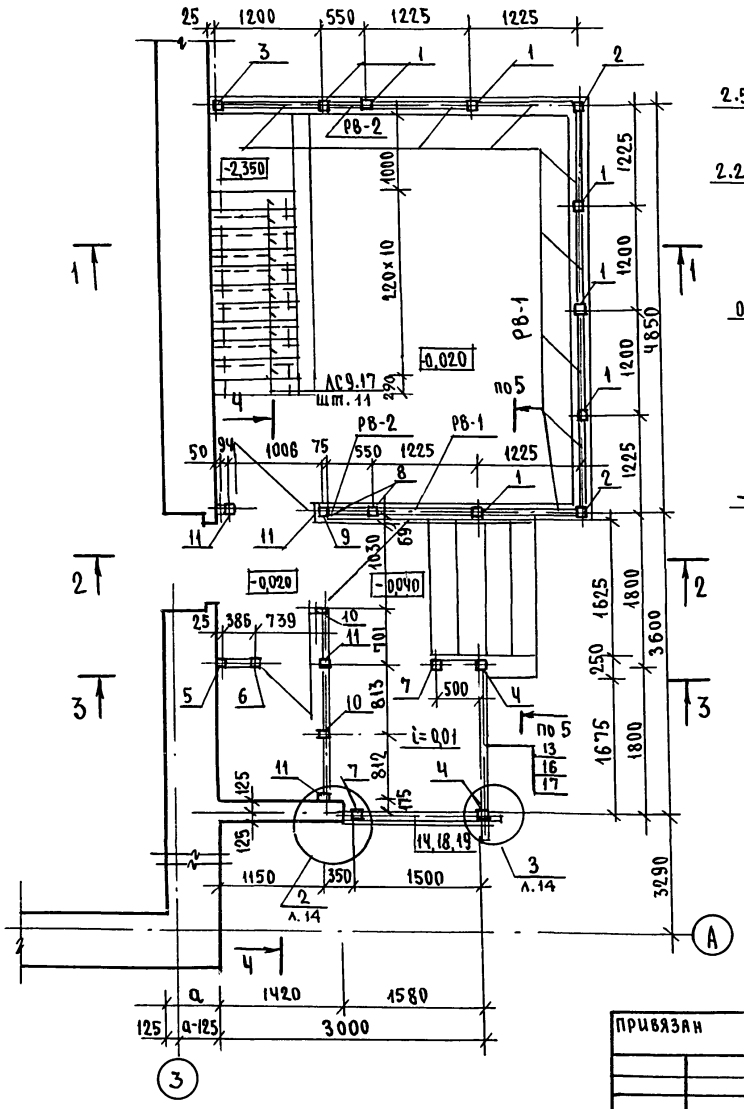

1. Разрезы 2-2, 3-3, 4-4 и 5-5 см. лист АС-22.
2. Спецификацию на изделия веранды см. лист АС-23.
3. Узлы веранды см. „Узлы и детали" серия 16 ч.2 разд.1-03

Привязан			
Н.контр.	Майсюк		
ГАП	Кувакин		
Гл.спец.	Майсюк		
Исполн.	Поляничева		
Провер.	Майсюк		
Инв.№			

144-16-170.92 АС

Одноэтажный одноквартирный 4-комнатный жилой дом

Веранда. План. Разрез 1-1. (вариант подвала под всем домом)

Стадия	Лист	Листов
Р	21	

ЦНИИЭП гражданселькстрой

Инв.№ подл. | Подпись и дата | Взам. инв.№

25382-01 32

Альбом 1

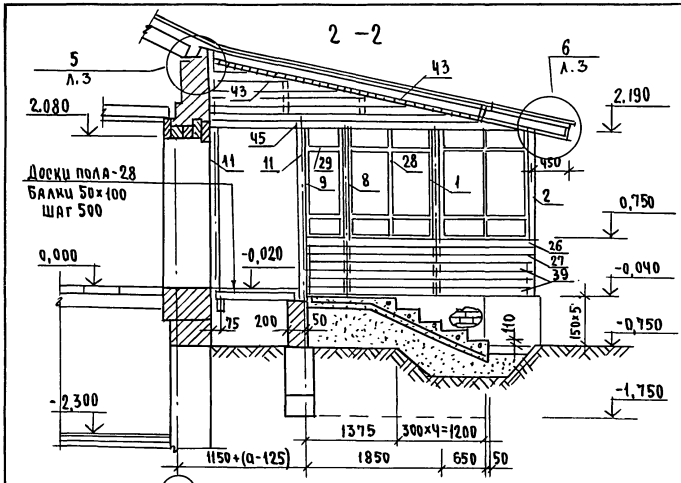

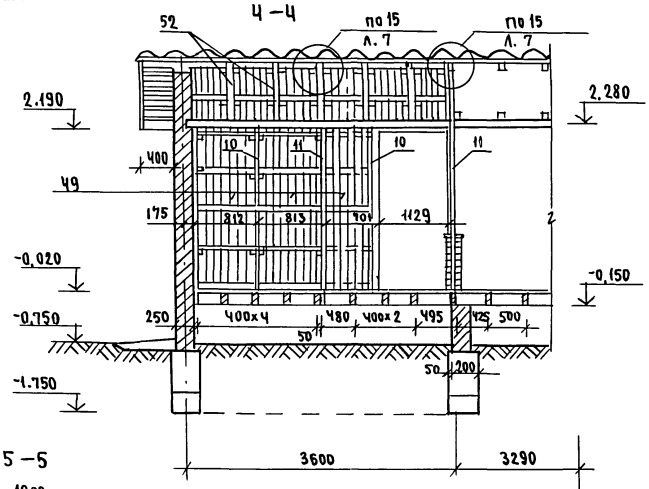

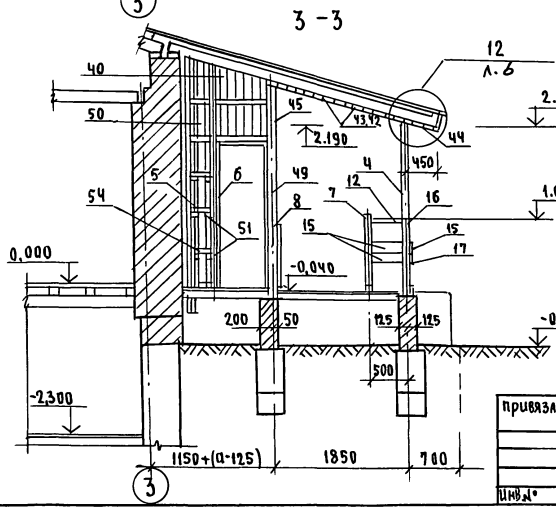

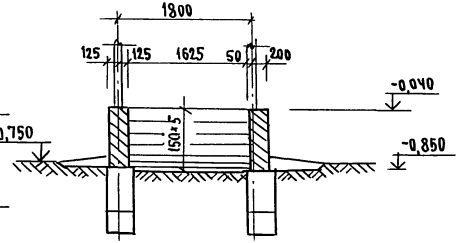

1. Спецификацию на изделия веранды см. лист АС-23.
2. Узлы см. Альбом „Узлы и детали" серия 16ч.2 разд. 1-03.

привязан

Инв.№

Н.Контр.	Майсюк		
ГАП	Кувакин		
Гл.спец.	Майсюк		
Исполн.	Полянчева		
Проверил	Майсюк		

144-16-170.92 АС

Одноэтажный одноквартирный 4-комнатный жилой дом

Веранда. Разрезы 2-2, 3-3, 4-4, 5-5. (вариант подвала под всем домом)

Стадия	Лист	Листов
Р	22	

ЦНИИЭП гражданселькстрой

Инв.№ подл. | Подпись и дата | Взам. инв.№

25382-01 33

Альбом 1

Марка поз.	Обозначение	Наименование	Кол.	Объем ед. м³	Примечание
1	2	3	4	5	6
1	Общестроительные материалы серия 16 ч.1 р.1	Стойка СВ-1	5/7	0,013	
2	Серия 16 ч.1 р.1	Стойка СВ-3	2	0,025	
3	"	Стойка СВ-2	1	0,013	
4	"	Из стойки СВ-4 отрезать сверху 94×94×2240	2	0,022	
5	"	Стойка СВ-5	1	0,033	
6	"	Из стойки СВ-5 94×94×3200	1	0,032	
7	"	Стойка СВ-6	2	0,011	
8	"	Из стойки СВ-1 99×94×2240	2	0,011	
9	"	Из стойки СВ-2 44×94×2240	1	0,011	
10	ГОСТ 11047-90	Стойка 44×94×2240	2	0,011	
11	"	Стойка 94×94×2240	5	0,022	
12	Общестроительные материалы серия 16 ч.1 р.1	Поручень ПО-3	1	0,003	
13	"	Поручень ПО-2	1	0,010	
14	"	Поручень ПО-1	1	0,009	
15	"	Ограждение ДО-11	2	0,003	
16	"	Ограждение ДО-6	1	0,010	
17	"	Ограждение ДО-7	1	0,010	
18	"	Ограждение ДО-8	1	0,009	
19	"	Ограждение ДО-9	1	0,009	
20	"	Доска веранды декор. ДВ-13	1	0,012	
21	"	Доска веранды декор. ДВ-14	1	0,012	
22	"	Доска веранды декор. ДВ-7	1	0,009	
23	"	Доска веранды декор. ДВ-9	1	0,010	
24	"	Доска веранды декор. ДВ-8	1	0,009	
25	"	Доска веранды декор. ДВ-10	1	0,010	
26	"	Доска веранды декор. ДВ-11	1/2	0,007	
27	"	Доска веранды декор. ДВ-12	1/2	0,007	
28	"	Рама веранды РВ-1	7/9	0,028	
29	"	Рама веранды РВ-2	2	0,014	
30	ГОСТ 8242-75	Из раскладки 19×24×1150	14	0,0007	
31	"	Раскладка 19×24×1430	14	0,0009	
32	ГОСТ 11047-90	Подоконная доска 44×119×1145	7	0,007	
33	"	Из подоконной доски 44×119×495	2	0,003	
34	Общестроительные материалы серия 16 ч.1 р.1	Сливная доска СДВ-1	4	0,005	
35	"	Сливная доска СДВ-2	2	0,002	
36	ГОСТ 11047-90	Из сливной доски СДВ-1 44×64×1200	3	0,004	
37	"	Обшивка веранды 13×94×3050/4300	18	0,005	
38	"	Обшивка веранды 13×94×2490	36	0,004	
39	"	Из обшивки веранды 13×94×1850/3080	16	0,003	
40	"	Из обшивки веранды 13×94 $\ell_{ср.}$=1800	49/55 п.м	0,003	
41	"	Из стойки 50×100 $\ell_{ср.}$=600	36/41 п.м	0,003	
42	"	Подшивка потолка 13×94×2400	64/88	0,004	
43	"	Подшивка потолка 13×94×1800	66	0,003	
44	"	Подшивка сверов 13×94×2400	26/31	0,004	
45	"	Балка кладовой 100×100×3700	1	0,037	
46	"	Лобовая доска 22×94×2400	4/5	0,006	
47	"	Лобовая доска 22×119×2400	4/5	0,008	
48	Общестроительные материалы серия 16.ч.1 р.1	Лобовой щит ЛЩ-4П / Лобовой щит ЛЩ-4Л	1/1	0,031	
49	ГОСТ 11047-90	Обшивка стен кладовой 13×94×2950	26	0,005	
50	"	Обшивка стен кладовой 13×94×2490	4	0,004	
51	"	Из черепных брусков 50×50×100	55	0,0003	
52	"	Из стойки 50×100×700	5	0,004	
53	"	Из поперечных реек 50×50×740	22	0,002	
54	"	Из поперечных реек 50×50×230	7	0,0006	
		Металлические изделия			
	Общестроительные материалы серия 16 ч.1 р.1	Анкер А-3	4	1,01 кг	

В знаменателе указано количество для варианта подвала под всем домом.

Инв. № подл. | Подпись и дата | Взам. инв. №

Привязан

Инв. №

Н.Контр.	Майсюк	
ГАП	Кувакин	
Гл.спец.	Майсюк	
Исполн.	Поляничева	
Провер.	Майсюк	

144-16-170.92 АС

Одноэтажный одноквартирный 4-комнатный жилой дом

Веранда. Спецификация

Стадия	Лист	Листов
Р	23	

ЦНИИЭП Гражданскельстрой

25382-01 34

Альбом 1

Шкаф встроенный Ш-1

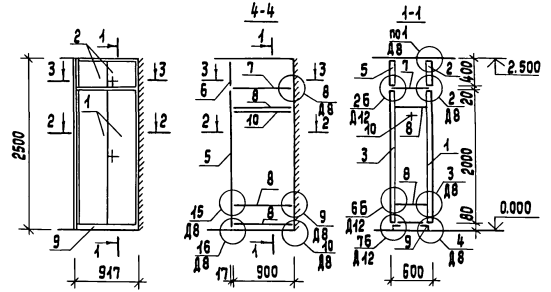

Антресоль А-1

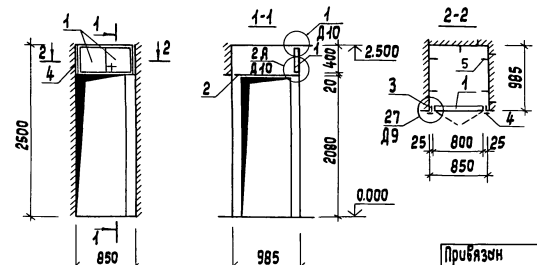

Примечания см. АС-

Спецификация элементов на шкаф встроенный Ш-1 и антресоль А-1

Марка поз.	Наименование	Обозначение	Кол. шт	Расход материалов на одно изделие: Пиломат. хв. м³	ДСП 16мм, м²	Шпон м²	Скобян. изд., кг
		Шкаф встроенный Ш-1					
1	сер. 1.172.5-6-0100-10	Дверной блок шкафа ДШ20-9	1	0.023	1.80	4.00	1.0
2	сер. 1.172.5-6-0200-13	Дверной блок антресоли ДА4-9	1	0.011	0.36	0.90	0.8
3	сер. 1.172.5-6-0300-10	Стенка задняя шкафа СШ20-9	1	0.023	1.80	4.00	1.0
4	сер. 1.172.5-6-0400-13	Стенка задняя антресоли СА4-9	1	0.011	0.36	0.90	0.8
5	сер. 1.172.5-6-0500-03	Стенка боковая шкафа СБШ21-6	1	—	1.26	2.57	—
6	сер. 1.172.5-6-0600-01	Стенка боковая антресоли СБА4-6	1	—	0.24	0.52	—
7	сер. 1.172.5-6-0800-01	Полка антресольная ПА6-9	1	—	0.54	1.10	—
8	сер. 1.172.5-6-0900-10	Полка переставная ПП6-9	3	—	0.54	1.10	—
9	сер. 1.172.5-6-0007	Цоколь L=900	1	0.004	—	—	—
10	сер. 1.172.5-6-0003-01	Штанга Ш-2	1	0.002	—	—	—
	сер. 1.172.5-6-0004	Штангодержатель	2	0.0009	—	—	—
	сер. 1.172.5-6- 0006-01	Полкодержатель ПД-2	2	0.0003	—	—	—
	сер. 1.172.5-6-0011-01	Винт стяжной В-2	14	—	—	—	—
	сер. 1.172.5-6-0012	Гайка стяжная	14	—	—	—	—
		Антресоль А-1					
1	сер. 1.172.5-6-0200-12	Дверной блок антресоли ДА4-8	1	0.01	0.32	0.80	0.8
2	сер. 1.172.5-6	Полка антресольная 985×850	1	—	0.84	1.71	—
3	ГОСТ 24454-80Е	Брус монтажный 54×25, L=400	2	0.0007	—	—	—
4	сер. 1.172.5-6-0008	Наличник Н-1, L=420	2	0.0001	—	—	—
5	сер. 1.172.5-6-0013	Угольник УМ-1	5	—	—	—	—
	сер. 1.172.5-6-0011	Винт стяжной В-1	2	—	—	—	—
	сер. 1.172.5-6-0012	Гайка стяжная	2	—	—	—	—

Инв. № подл. | Подпись и дата | Взам. инв. №

Привязан

Инв. №

Нормоконт.	Кувакин	
ГАП	Кувакин	
Гл. спец. к	Майсюк	
Исполн.	Пенюшкин	
Проверил	Венедиктова	

144-16-170.92 АС

Одноэтажный одноквартирный 4-комнатный жилой дом

Стадия	Лист	Листов
Р	24	

Шкаф встроенный Ш-1. Антресоль А-1. Спецификация.

ЦНИИЭП граждансельстрой

25382-01 35

Формат А3

Альбом 1

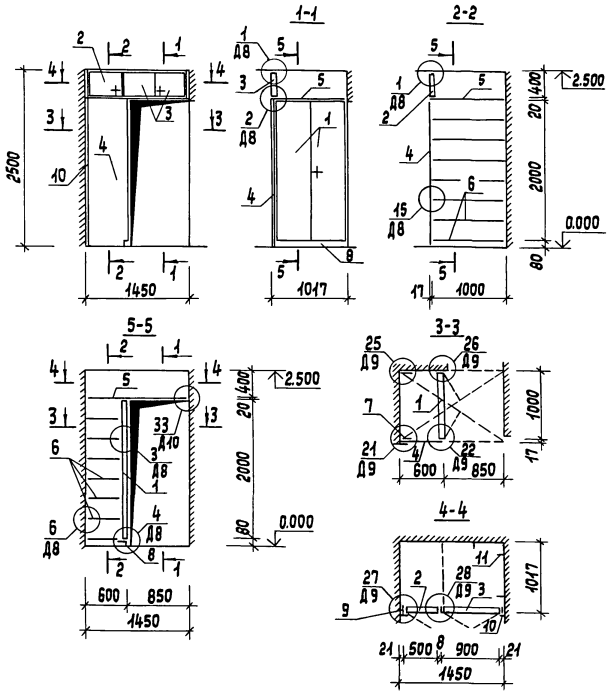

Спецификация элементов на шкаф встроенный Ш-2 с антресолью А-2

Марка поз.	Наименование	Обозначение	Кол. шт.	Расход материалов на одно изделие: Пиломат. хв, м³	ДСП 16мм, м²	Шпон м²	Скобян. изд. кг
1	сер. 1.172.5-6-0100-11	Дверной блок шкафа ДШ 20-10	1	0,024	2.00	2.40	1.0
2	сер. 1.172.5-6-0200-02	Дверной блок антресоли ДА 4-5	1	0.008	0.20	0.48	0.4
3	сер. 1.172.5-6-0200-13	Дверной блок антресоли ДА 4-9	1	0.011	0.36	0.90	0.8
4	сер. 1.172.5-6-0500-03	Стенка боков. шкафа СБШ 21-6	1	—	1.26	2.57	—
5	сер. 1.172.5-6	Полка антресольная 1450×1000	1	—	1.45	2.95	—
6	сер. 1.172.5-6-0900-11	Полка переставная ПП6-10	7	—	0.60	1.22	—
7	сер. 1.172.5-6-0002-01	Брусок монтажный БМ-21	2	0.0023	—	—	—
8	сер. 1.172.5-6-0007	Цоколь ℓ=1000	1	0.0041	—	—	—
9	ГОСТ 24454-80Е	Брусок монтажный 21×54 ℓ=400	2	0,0006	—	—	—
10	сер. 1.172.5-6-0008	Наличник Н-1 ℓ=3000	—	0.0006	—	—	—
	сер. 1.172.5-6-0006-01	Полкодержатель ПД-2	12	0.0003	—	—	—
11	сер. 1.172.5-6-0013	Угольник УМ-1	3	—	—	—	—
	сер. 1.172.5-6-0014	Угольник УМ-2	3	—	—	—	—
	сер. 1.172.5-6-0011	Винт стяжной В-1	10	—	—	—	—
	сер. 1.172.5-6-0011-01	Винт стяжной В-2	2	—	—	—	—
	сер. 1.172.5-6- 0010	Гайка стяжная	12	—	—	—	—

1. Данный лист читать совместно с АС-3.
2. Узлы см. сер. 1.172.5-6-0000 Д8÷Д12.
3. При исполнении двупольных дверок предусматривается в левой дверке 2 задвижки, в правой дверке замок и футорка. В однопольной дверке предусматриваются замок и футорка.
4. Дверные полотна и боковые стенки покрыть бесцветным лаком.

Привязан	Нормок.	Кувакин		144-16-170.92 АС	
	ГАП	Кувакин			
	Гл.спец.к	Майсюк		Одноэтажный одноквартирный 4-комнатный жилой дом	Стадия: Р; Лист: 25; Листов:
	Исполн.	Панюшкин		Шкаф встроенный Ш-2 с антресолью А-2. Спецификация.	ЦНИИЭП гражданселстрой
Инв. №	Проверил	Венедиктова			

Инв. № подл. | Подпись и дата | Взам. инв. №

25382-01 36

формат А3

Альбом 1

Фасад А-Б

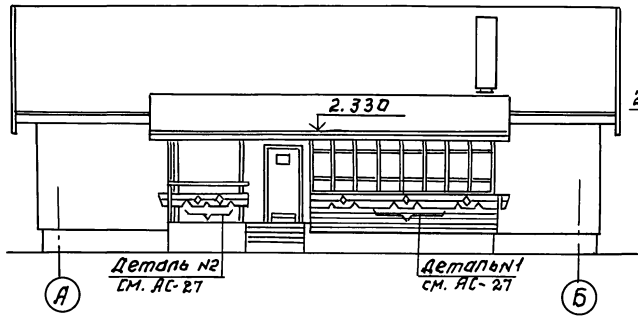

Фасад 1-3

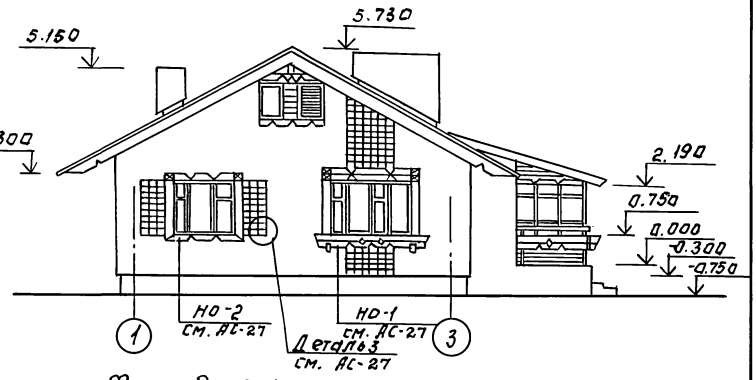

Фасад Б-А

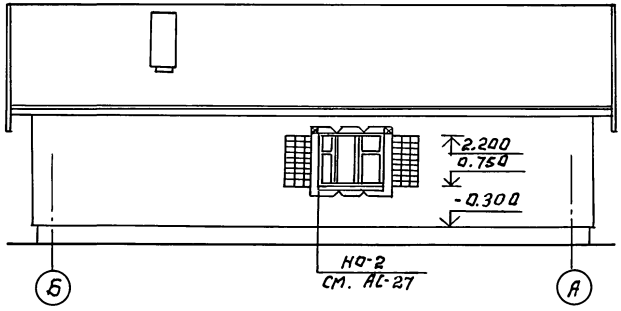

Фасад 3-1

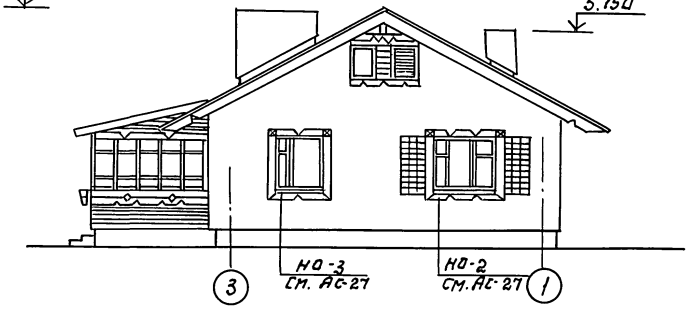

1. Наличники НО-1, НО-2, НО-3, детали см. АС-27

Привязан:				144-16-170.92		АС	
			Н.контр.	Кувакин	Одноэтажный одноквартирный 4-комнатный жилой дом	стадия	лист	листов
			ГАП	Кувакин		Р	26	
			Гл.спец.	Майснк	Фасады А-Б; 1-3; Б-А; 3-1 (вариант №1)	ЦНИИЭП гражданстрой		
			Вед.арх.	Венедиктова				
			Архикат.	Набокова				
Инв. №			Провер.	Венедиктова				

Инв. № подл. | Подп. и дата | Взам. инв. №

25382-01 37

Альбом 1

НО-1

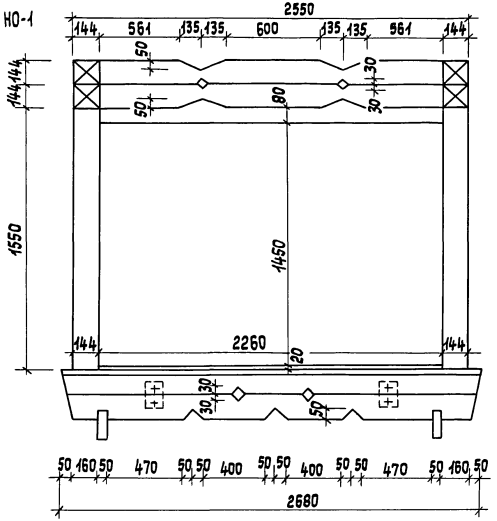

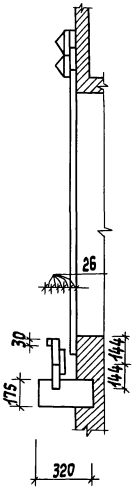

НО-2

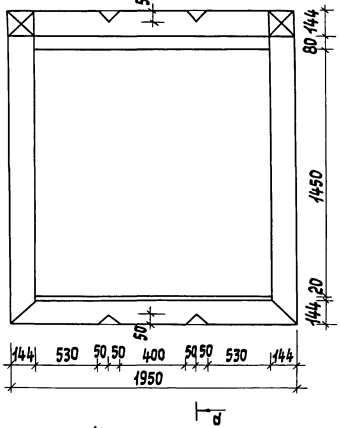

НО-3

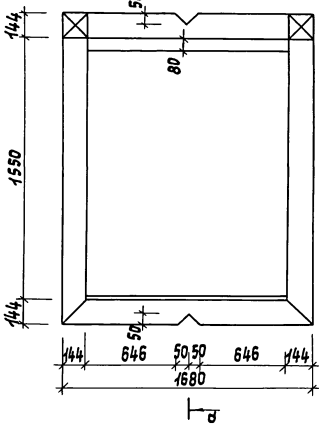

Деталь N3

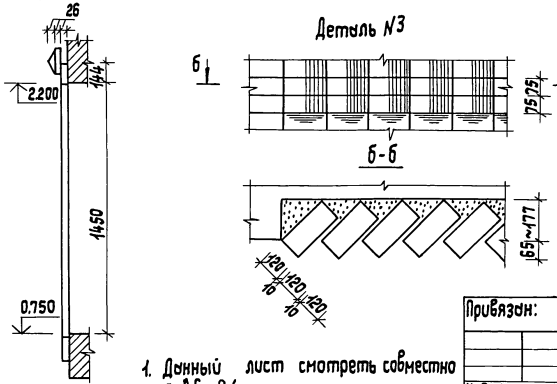

Деталь N1

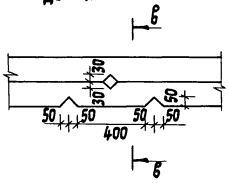

Деталь N2

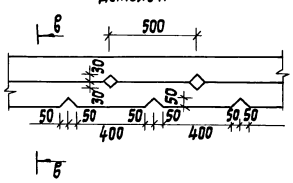

в-в



1. Данный лист смотреть совместно с АС-26

Привязан:

Инв. № подл. | Подпись и дата | Взам. инв. №

Инв. №

Н. контр.	Кубекин		
Гл. АП	Кубекин		
Гл. спец. к.	Майсюк		
Вед. арх.	Бенедиктов		
Проверил	Майсюк		

144-16-170.92 АС

Одноэтажный одноквартирный 4-комнатный жилой дом

Стадия	Лист	Листов
Р	27	

Наличники НО-1, НО-2, НО-3. Деталь N1, N2, N3. (Вариант N1)

ЦНИИЭП гражданельстрой

25382-01 38

Формат А3

Альбом 1

Фасад А-Б

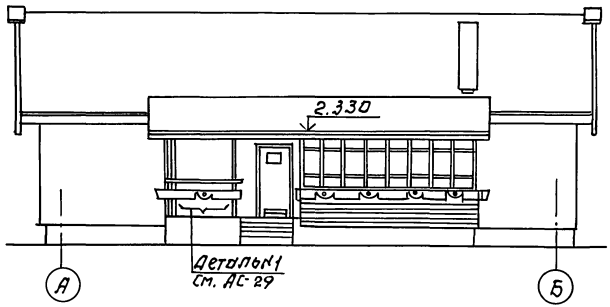

Фасад 1-3

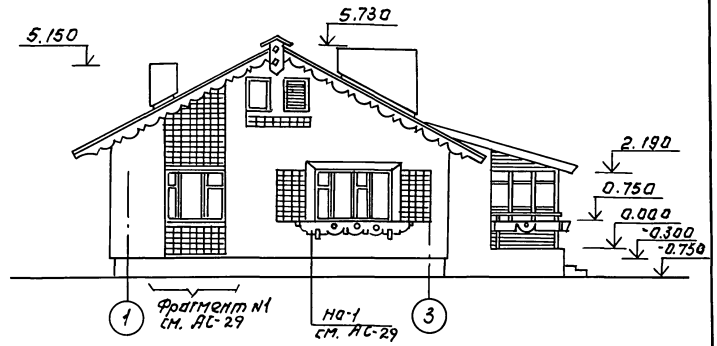

Фасад Б-А

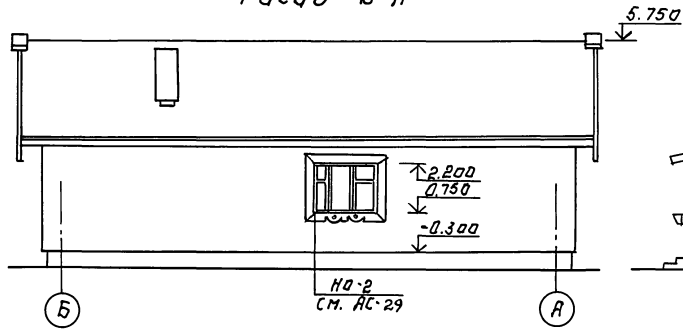

Фасад 3-1

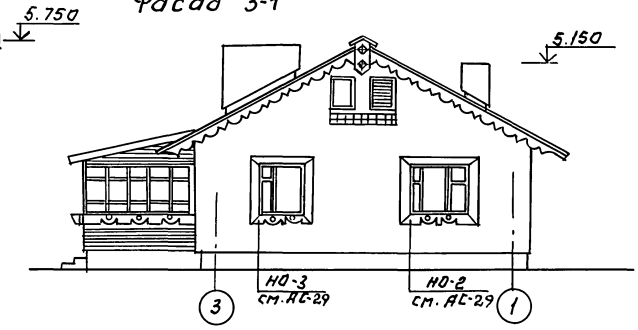

1. Фрагмент N1, наличники НО-1, НО-2, НО-3, деталь N1 см. АС-29

Привязан:			144-16-170.92 АС
	Н. контр.	Кувакин	Одноэтажный одноквартирный 4-комнатный жилой дом
	ГАП	Кувакин	Стадия: Р; Лист: 28; Листов:
	Гл. спец.	Майсюк	Фасады А-Б; 1-3; Б-А; 3-1 (Вариант N2)
Инв. N	Вед. арх.	Бенедиктов	ЦНИИЭП граждансельстрой
	Провер.	Майсюк	

25382-01 39

Инв. N подл. | Подп. и дата | Взам. инв. N

Альбом 1

НО-1

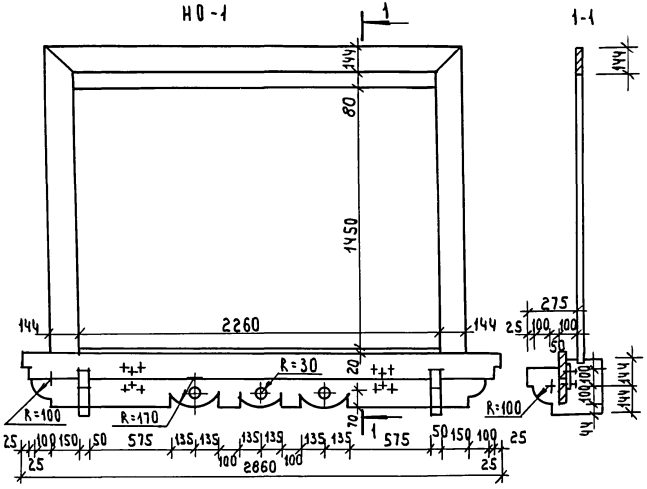

НО-2, НО-3

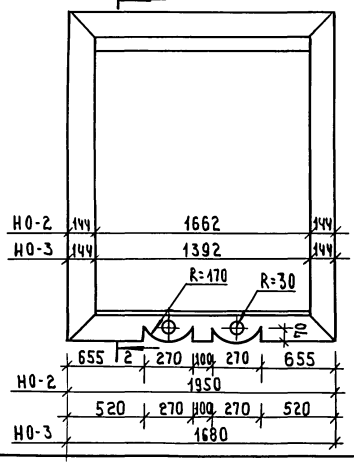

2-2

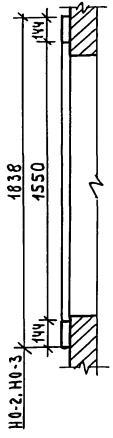

Деталь №1

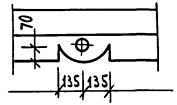

Фрагмент №1

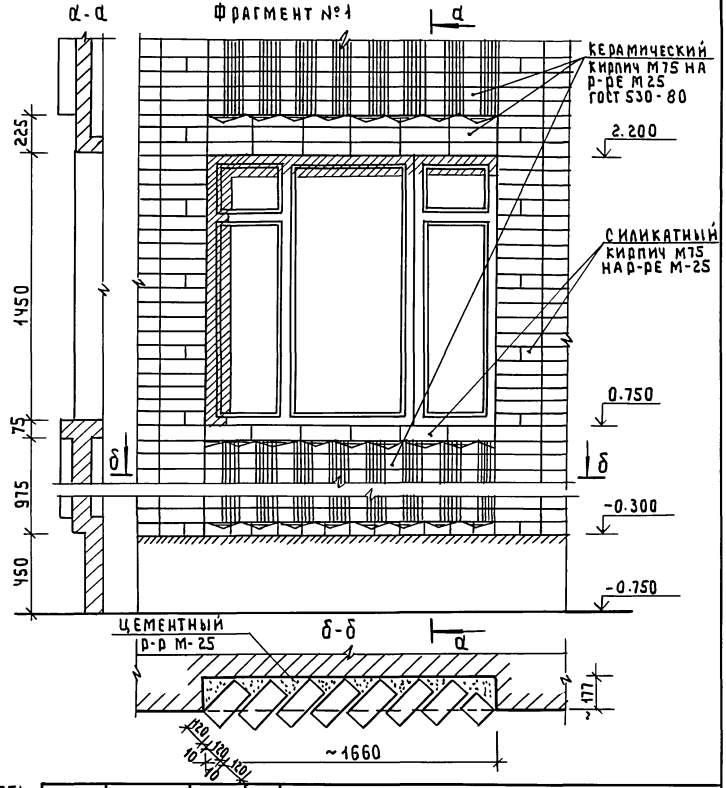

б-б

1. Данный лист смотреть совместно с АС-28

Н.контр	Кувакин		
ГАП	Кувакин		
Гл.спец.к	Майсюк		
Вед. арх	Венедиктова		
Провер.	Майсюк		

144-16-170.92 АС

Привязан:

Инв.№

Одноэтажный одноквартирный 4-комнатный жилой дом	Стадия	Лист	Листов
	Р	29	
Наличники НО-1, НО-2, НО-3 Фрагмент №1 Деталь №1 (вариант №2)	ЦНИИЭП гражданельстрой		

25382-01 40

Инв.№ подл. | Подпись и дата | Взам. инв.№

Альбом 1

Фасад А-Б

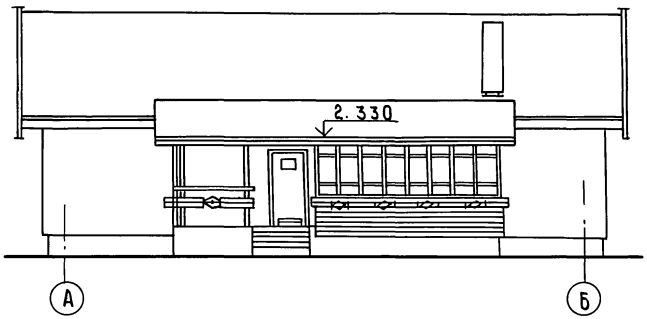

Фасад 1-3

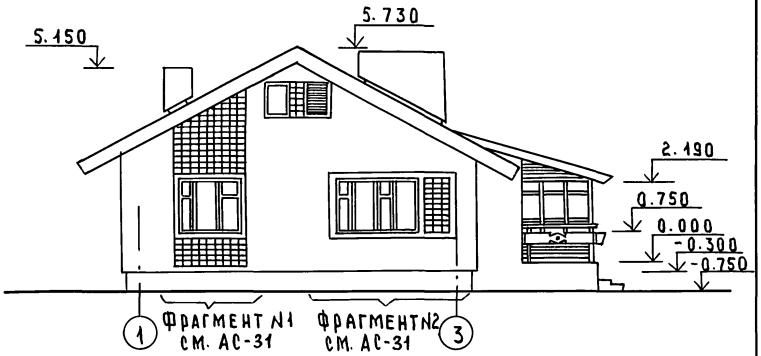

Фасад Б-А

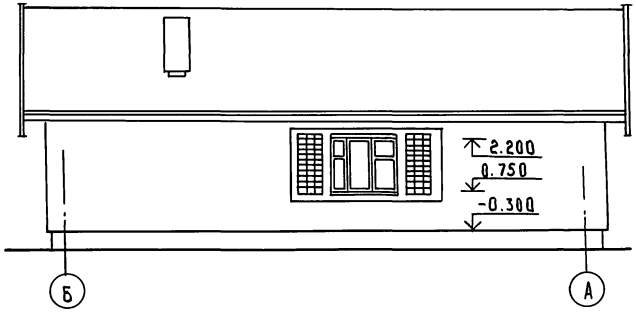

Фасад 3-1

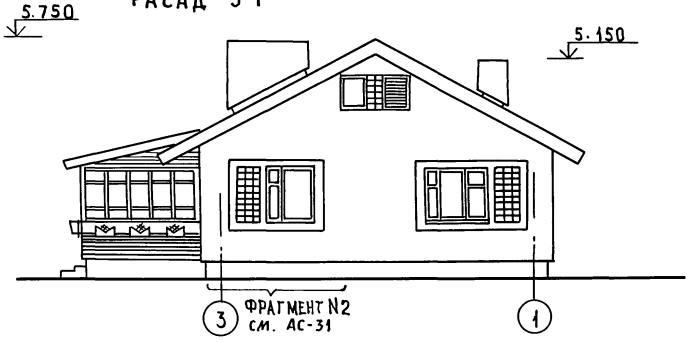

1. Фрагменты N1, N2 см. АС-31.

Привязан:		Н.контр.	Кувакин		144-16-170.92		АС
		ГАП	Кувакин		Одноэтажный одноквартирный 4-комнатный жилой дом	Стадия	Лист	Листов
		Гл.сп.кон.	Майсюк			Р	30	
		Вед. арх.	Венедиктова		Фасады А-Б; 1-3; Б-А; 3-1 (вариант N3)	ЦНИИЭП гражданселькострой		
		Архитект	Набокова					
Инв.№		Провер	Майсюк					

25382-01 41

Инв.№ подл. | Подпись и дата | Взам. инв.№

Альбом 1

Фрагмент N1

а - а

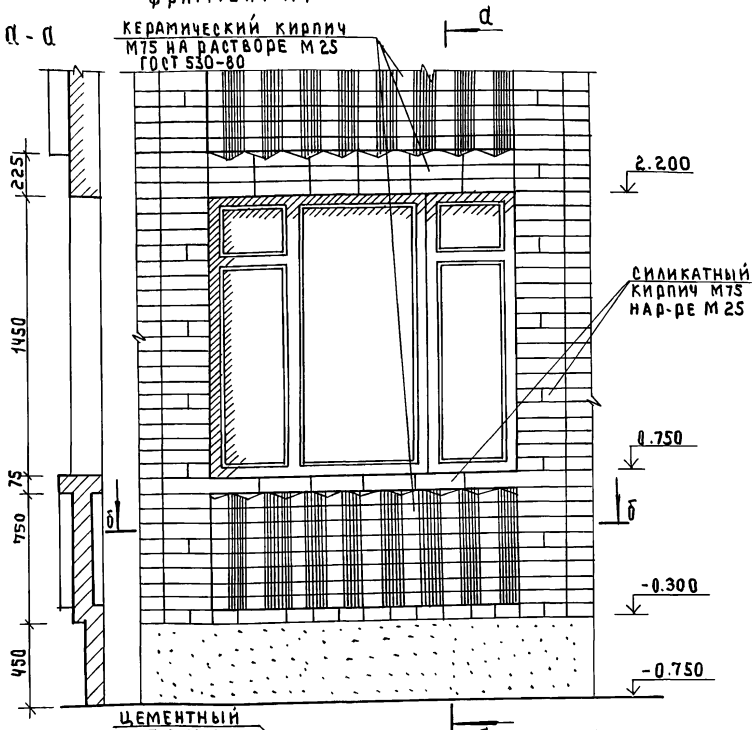

б - б

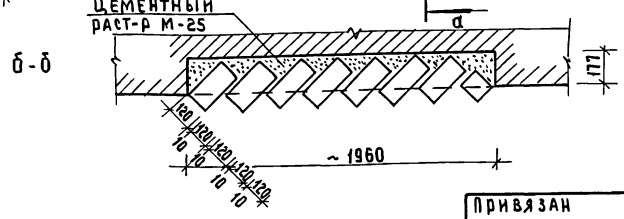

Фрагмент N2

в - в

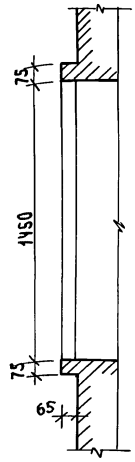

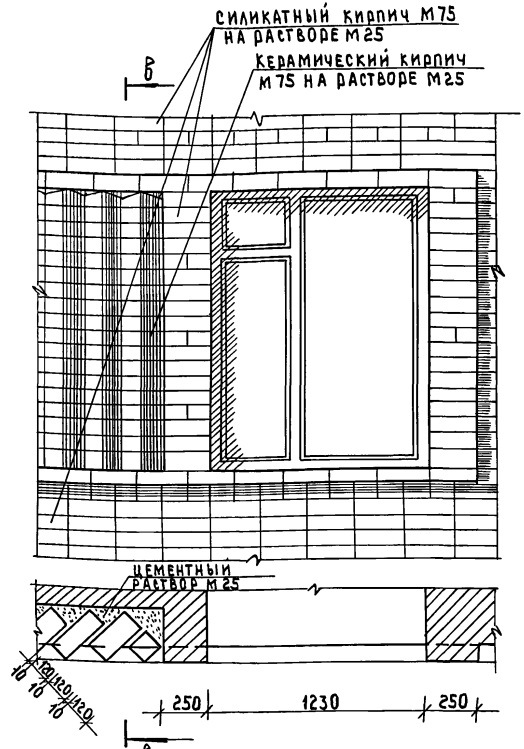

			144-16-170.92 АС
Привязан			
	Н.контр.	Кувакин	
	ГАП	Кувакин	
	Гл.спец.	Майсюк	
	Архит.	Венедиктова	
Инв.№	Провер.	Майсюк	

Одноэтажный одноквартирный 4-комнатный жилой дом	стадия	лист	листов
	Р	31	
Фрагмент N1, Фрагмент 2 (вариант 3)	ЦНИИЭП гражданселькстрой		

25382-01 42

Инв.№ подл. | Подпись и дата | Взам. инв.№

Альбом 1

План с расстановкой мебели в общей комнате

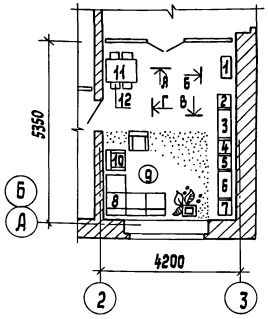

Развертка стен с расстановкой мебели в общей комнате

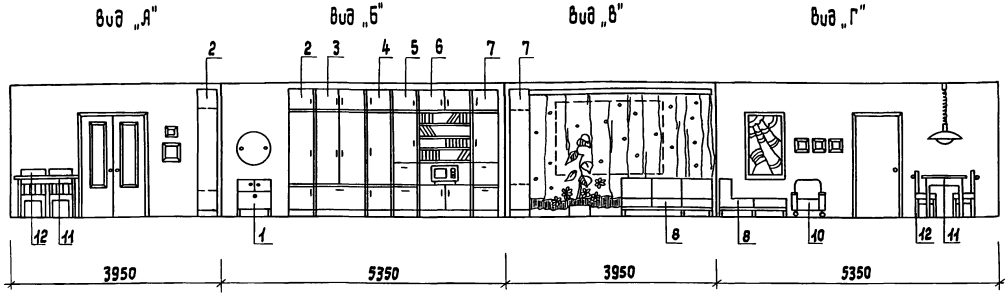

Вид мебели:

1. Тумба
2. Шкаф
3. Шкаф платяной
4. Шкаф
5. Шкаф
6. Шкаф комбинированный с нишей для телевизора
7. Шкаф
8. Софа
9. Столик журнальный
10. Кресло
11. Стол обеденный
12. Стул

1. Типы мебели даны на основе действующих государственных стандартов.
2. Расстановка групп мебели определялась соответственно функциональным зонам помещения и осуществлялась на основе отбора рациональной номенклатуры мебели.
   При этом учитывалась возможность взаимозаменяемости предметов и сочетания различных вариантов нормализованных наборов или групп мебели в помещении с учетом допускаемого процента насыщенности мебелью.

Инв. № подл. | Подпись и дата | Взам. инв. №

Привязан

Инв. №

Нормок.	Кувакин	
ГИП	Кувакин	
Гл. спец.	Майсюк	
Вед. арх.	Венедиктова	
Архитект.	Набокова	
Проверил	Кувакин	

144-16-170.92 АС

Одноэтажный одноквартирный 4-комнатный жилой дом

Стадия	Лист	Листов
Р	32	

Вариант решения интерьера общей комнаты

ЦНИИЭП граждансельстрой

25382-01 43

Формат А3

Альбом 1

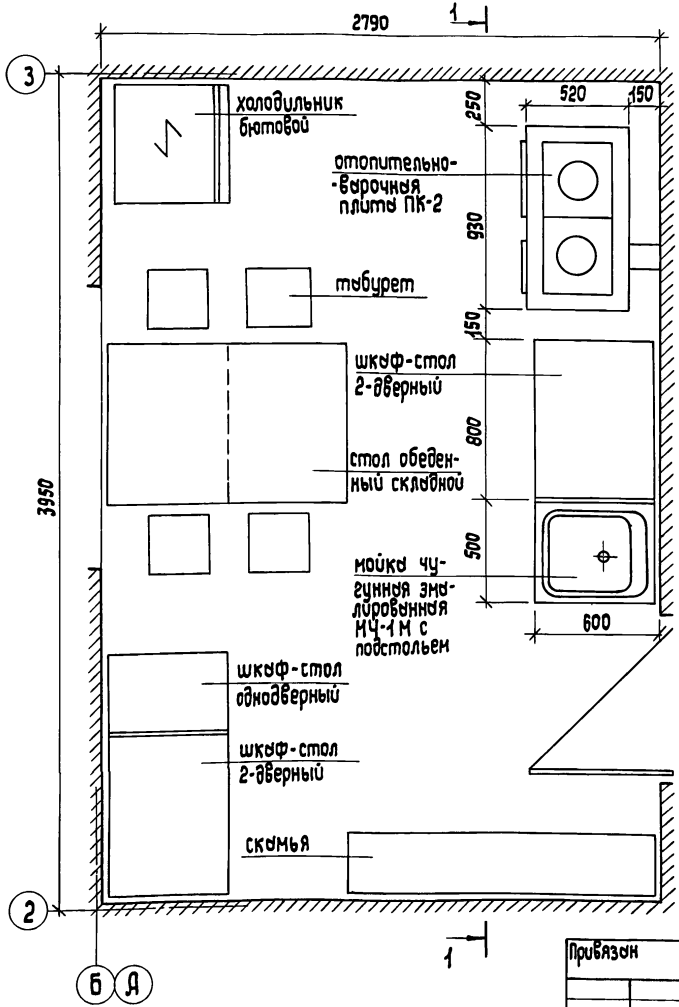

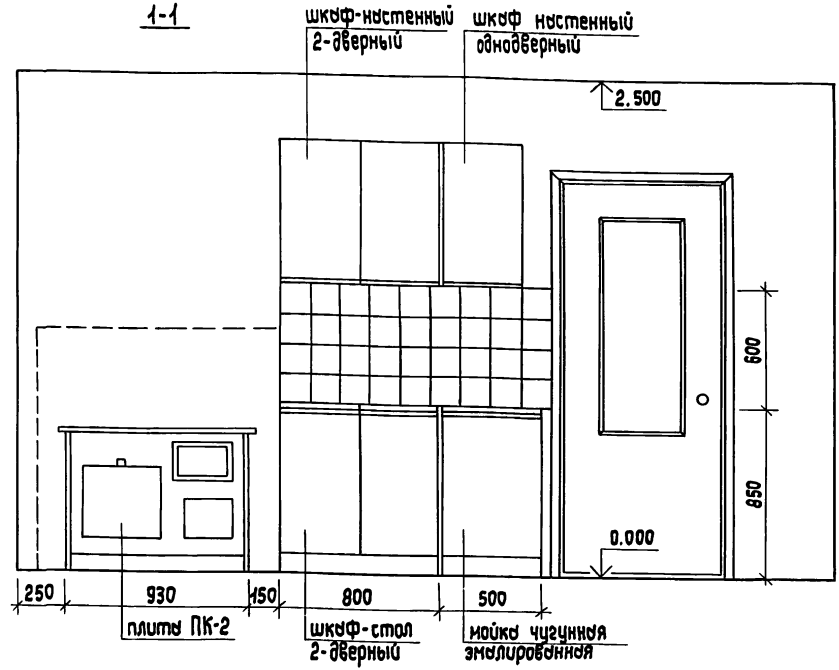

1. Для защиты стен и пола от возгорания следует предусмотреть: изоляцию пола под кухонной плитой асбестовым картоном толщиной 10 мм с последующей обивкой кровельной сталью; под топочной дверкой металлический лист 0,7×0,5 м длинной стороной вдоль печи; изоляцию стены металлическим листом по асбестовому картону толщиной 8 мм на 150 мм больше длины плиты и на 500 мм выше чугунного настила кухонной плиты.
2. План разработан на основе типовых материалов для проектирования 10-0-3.87, альбом 1, ч. 1.

				144-16-170.92			АС
Привязан	Проверил	Кувакин		Одноэтажный одноквартирный 4-комнатный жилой дом	Стадия	Лист	Листов
	Нормоконт.	Кувакин			Р	33	
	ГЯП	Кувакин					
	Гл.спец.к.	Майсюк		План кухни с расстановкой оборудования. Развертка стены.	ЦНИИЭП граждансельстрой		
	Архитек.	Набокова					
Инв.№	Вед.арх.	Венедиктова					

25382-01 44

формат А3

Инв.№ подл. | Подпись и дата | Взам.инв.№

Альбом 1

Ведомость рабочих чертежей основного комплекта

Лист	Наименование	Примечание
1	Общие данные (начало)	
2	Общие данные (окончание)	
3	План этажа. Планы подвалов.	
	Схемы систем ВЕ1, ВЕ2.	
4	Схема системы отопления	
5	План этажа. Планы подвалов (вариант).	
	Схемы систем ВЕ1, ВЕ2.	
6	Схема системы отопления (вариант)	

Основные показатели по чертежам отопления и вентиляции

Наименование здания (сооружения, помещения)	Объем, м³	Расход тепла, Вт/ккал/ч: на отопление	на вентиляцию	на горячее водоснабжение	общий	Расход холода, Вт/ккал/ч	Установленная мощн. эл. двигат., квт
Одноэтажный одноквартирный 4-комнатный жилой дом	-20	12570 / 10810	—	18840 / 16200	31410 / 27010	—	—
	-25	13250 / 11390	—	18840 / 16200	32090 / 27590	—	—
	-30	14460 / 12430	—	18840 / 16200	33300 / 28630	—	—
	-35	15550 / 13370	—	18840 / 16200	34390 / 29570	—	—
	-35*	15240 / 13100	—	18840 / 16200	34080 / 29300	—	—
	-40	16200 / 13930	—	18840 / 16200	35040 / 30130	—	—

Типовой проект соответствует действующим нормам и правилам (в том числе по взрыво-пожарной безопасности).

Гл. инженер проекта /Крейнис/

Ведомость ссылочных и прилагаемых документов

Обозначение	Наименование	Примечание
	Ссылочные документы	
4.904-69	Детали крепления санитарно-технических приборов и трубопроводов	
5.903-2 в.0,1	Воздухосборники для систем отопления и теплоснабжения	
	вентиляционных установок	
7.903.9-2 в.1	Тепловая изоляция трубопроводов с положительными температурами	
	Прилагаемые документы	
ОВ.СО.	Спецификация оборудования	Альбом 2
ОВ.ВМ.	Ведомость потребности в материалах	Альбом 3

Привязан

Инв. №

144-16-170.92 ОВ

Н.контр.	Крейнис	
Нач.отд.	Смирнов	
Гл.спец.	Крейнис	
Вед.инж.	Ухина	
Исполн.	Филатова	
Провер.	Крейнис	

Одноэтажный одноквартирный 4-комнатный жилой дом

Стадия	Лист	Листов
Р	1	6

Общие данные (начало)

ЦНИИЭП Граждансельстрой

Инв. № подл. | Подпись и дата | Взам. инв. №

25382-01 45

Альбом 1

ОБЩИЕ УКАЗАНИЯ

Проект отопления и вентиляции дома разработан для строительства в климатических районах с расчетными зимними температурами наружного воздуха -20, -25, -30, -35, -35*, -40°С и в соответствии с главами СНиП 2.04.05-86, СНиП 2.08.01-89.

Отопление и теплоснабжение дома местное от котла КЧМ2М „Жарок 2" на твердом или газообразном топливе.

Схема отопления разработана в двух вариантах:

I - поквартирная система отопления с верхней разводкой под потолком - подающей и над полом - обратной;

II - однотрубная горизонтальная с насосной циркуляцией с помощью насоса типа ЦВЦ 0,4-0,5.

В качестве нагревательных приборов приняты радиаторы МС140 и, как вариант, стальные радиаторы „РСГ2".

Все трубопроводы и нагревательные приборы окрашиваются масляной краской за 2 раза. Все трубопроводы, проходящие в конструкции пола и главный стояк при поквартирном отоплении, изолируются теплоизоляционным шнуром δ=30мм с покровным слоем из стеклорубероида.

Воздух из системы удаляется через воздухосборник-расширитель.

Вентиляция дома разработана вытяжная с естественным побуждением через вытяжные каналы кухни, санузлов и подвала.

Монтаж систем отопления и вентиляции производить в соответствии СНиП 3.05.01-85.

Удельный расход тепла на отопление 148 Вт/м² (127,4 ккал/ч·м²).

Удельный расход металла на отопление 3,24 кг/м².

ПЛАН-СХЕМА

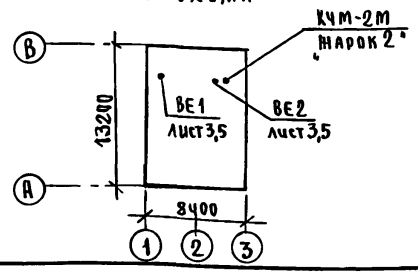

ТЕПЛОПОТЕРИ ПОМЕЩЕНИЙ

Расчетн. температура, $t_н$°С	Этаж	Тип помещений 1	2	3	4	5	6	7	8	Итого Вт / ккал/ч
-20	1	1700	1460	300	580	2870	2060	1280	560	12570 / 10810
-25	1	1760	1580	310	640	3010	2150	1360	580	13250 / 11390
-30	1	1820	1770	340	730	3280	2380	1460	650	14460 / 12430
-35	1	2060	1890	340	780	3530	2530	1590	650	13550 / 13370
-35*	1	2030	1850	320	740	3500	2500	1540	620	15240 / 13100
-40	1	2120	2060	370	810	3600	2640	1620	710	16200 / 13930

ТЕРМИЧЕСКОЕ СОПРОТИВЛЕНИЕ НАРУЖНЫХ ОГРАЖДЕНИЙ

$R_н$, (м²·°С)/Вт

Наименование ограждений	$R_н$ при расчетной температуре, °С -20	-25	-30	-35	-35*	-40
Наружная стена	0,86	0,99	1,01	1,21	1,21	1,21
Окно	0,34	0,34	0,38	0,38	0,52	0,52
Перекрытие чердачное	1,81	1,96	2,09	2,24	2,24	2,39

$t_н$ = -35°С - с двойным остеклением

$t_н$ = -35°С* - с тройным остеклением

Инв. № подл. | Подпись и дата | Взам. инв. №

Привязан

Инв. №

Н.контр.	Крейнис	
Нач.отд.	Сычиков	
Гл.спец.	Крейнис	
Вед.инж.	Ухина	
Исполн.	Филатова	
Провер.	Крейнис	

144-16-170.92 ОВ

Одноэтажный, одноквартирный 4-комнатный жилой дом

Стадия	Лист	Листов
Р	2	

Общие данные (окончание)

ЦНИИЭП граждансельстрой

Альбом 1

$t_н$ °C	Тип прибора
-20	РСГ 2-
-25	РСГ 2-
-30	РСГ 2-
-35	РСГ 2-
-35*	РСГ 2-
-40	РСГ 2-

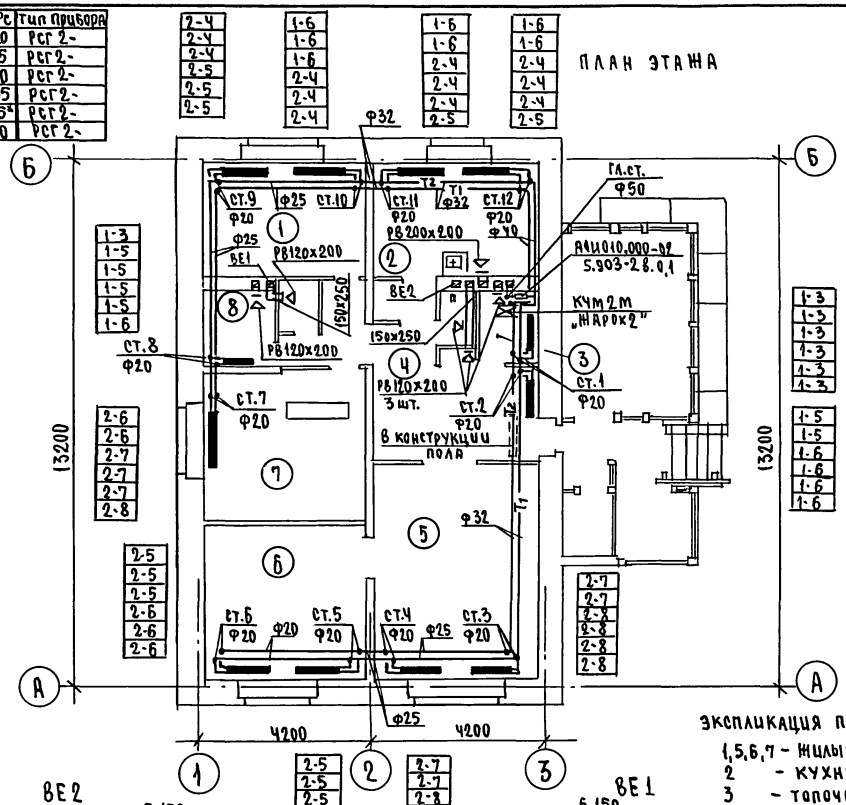

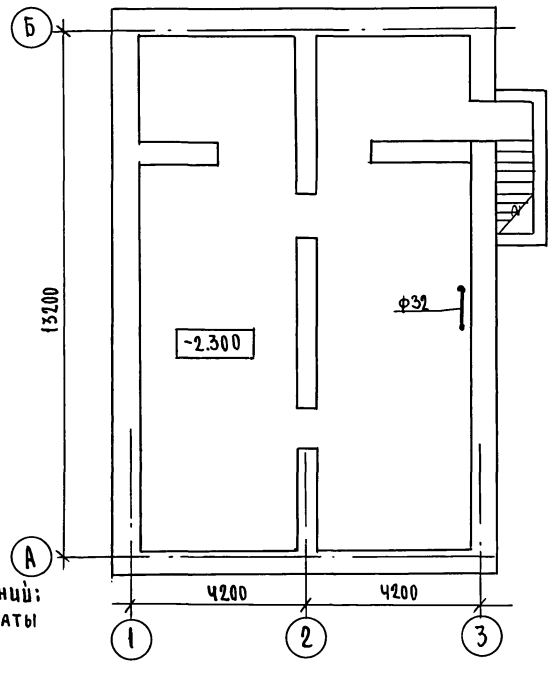

Экспликация помещений:

1,5,6,7 - жилые комнаты
2 - кухня
3 - топочная
4 - прихожая
8 - сан.узел

*При варианте подвала под потолком подвала.

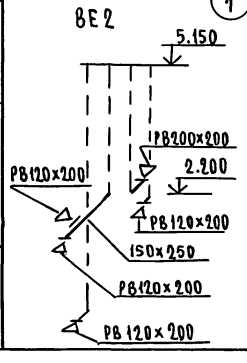

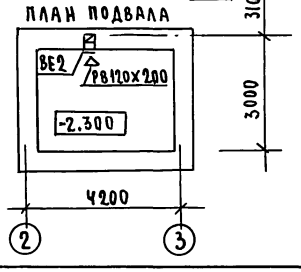

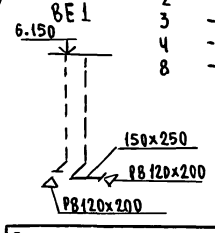

Инв.№ подл.	Подпись и дата	Взам.инв.№	Согласовано: Гл.спец.АС Майсюк; „ ВК Верховский; „ ЭО Бородкин				

Привязан	Н.контр.	Крейнис		144-16-170.92 ОВ			
	Нач.отд.	Смирнов					
	Гл.спец.	Крейнис		Одноэтажный одноквартирный 4-комнатный жилой дом	Стадия	Лист	Листов
	Вед.инж.	Ухина			Р	3	
	Исполн.	Филатова		Планы подвалов. План этажа. Схемы систем ВЕ1, ВЕ2	ЦНИИЭП Гражданскельстрой		
Инв.№	Провер.	Крейнис					

Альбом 1

СИСТЕМА ОТОПЛЕНИЯ

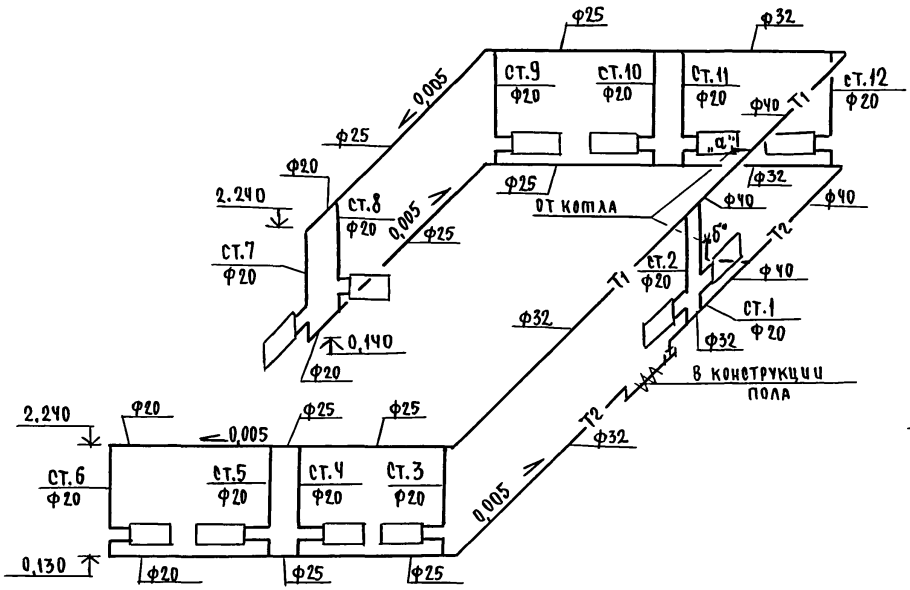

ОБВЯЗКА КОТЛА

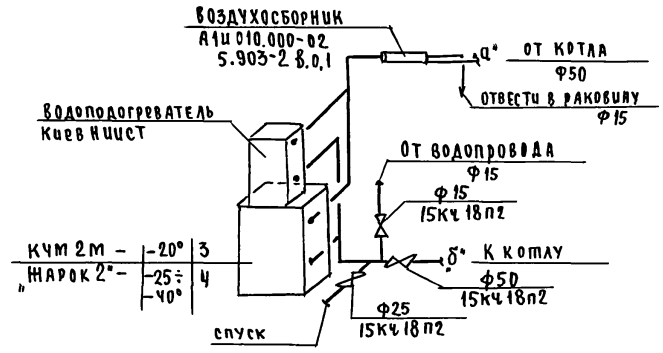

				144-16-170.92		ОВ
Привязан						
			Н.контр.	Крейнис		
			Нач.отд.	Смирнов		
			Гл.спец.	Крейнис		
			Вед.инж.	Ухина		
			Исполн.	Филатова		
Инв.№			Провер.	Крейнис		

Одноэтажный одноквартирный 4-комнатный жилой дом	Стадия	Лист	Листов
	Р	4	
Схема системы отопления	ЦНИИЭП Граждансельстрой		

Инв.№ подл. | Подпись и дата | Взам.инв.№

Альбом 1

$t_{ис}$	Тип прибор.
-20	РСГ-2
-25	РСГ 2
-30	РСГ 2
-35	РСГ 2
-35*	РСГ 2
-40	РСГ 2

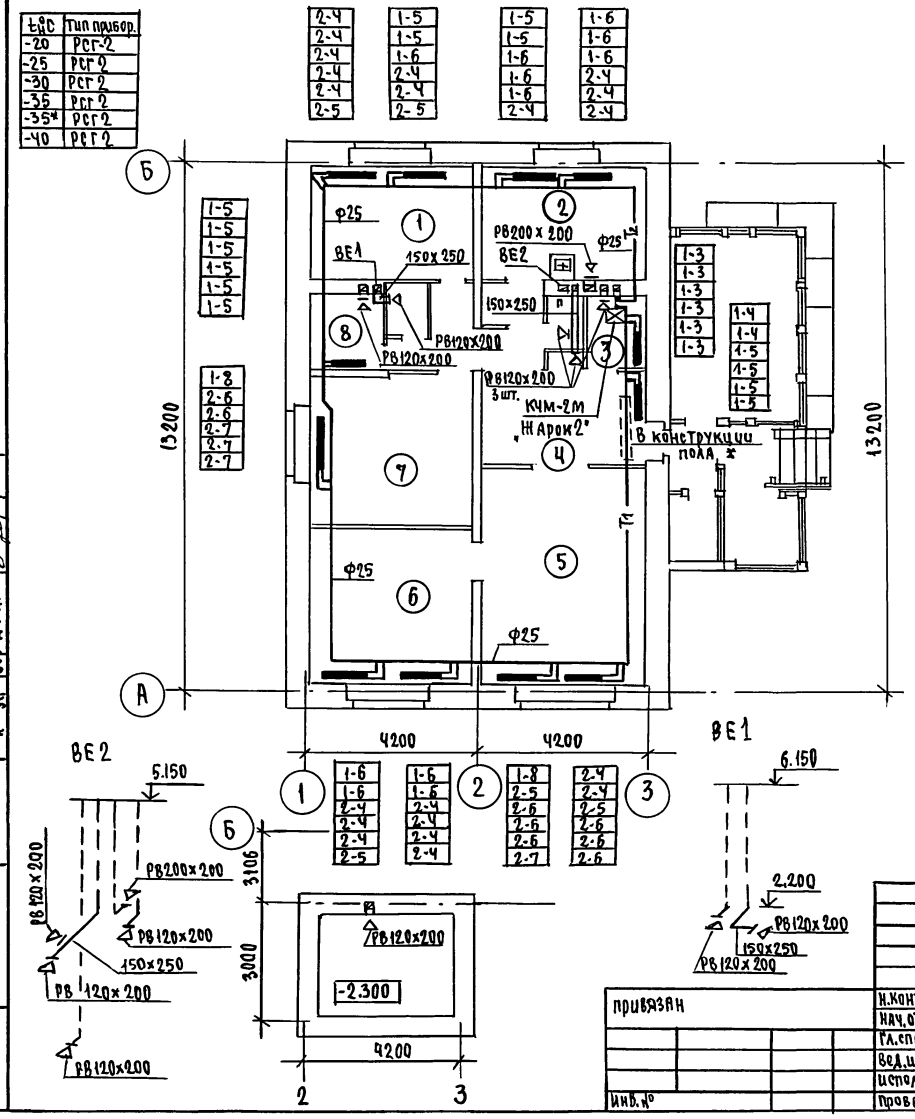

ПЛАН ПОДВАЛА (ВАРИАНТ)

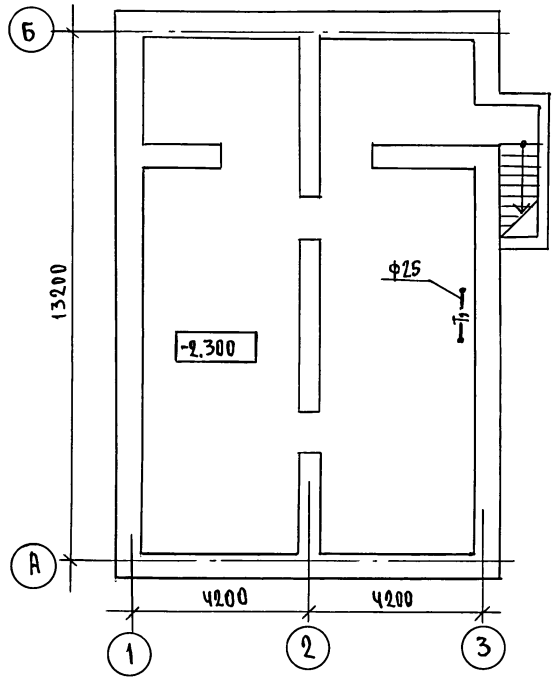

				144-16-170.92			08
Н.контр.	Крейнис			ОДНОЭТАЖНЫЙ ОДНОКВАРТИРНЫЙ 4-КОМНАТНЫЙ ЖИЛОЙ ДОМ	СТАДИЯ	ЛИСТ	ЛИСТОВ
НАЧ.ОТД.	Смирнов				Р	5	
Гл.спец.	Крейнис			ПЛАНЫ ПОДВАЛОВ. ПЛАН ЭТАЖА. СХЕМЫ СИСТЕМ ВЕ1, ВЕ2.	ЦНИИЭП ГРАЖДАНСЕЛЬСТРОЙ		
Вед.инж.	Ухина						
Исполн.	Филатова						
Провер.	Крейнис						

ПРИВЯЗАН

ИНВ.№

СОГЛАСОВАНО

Гл.спец. АС Майсюк

" ВК Верховский

" ЭО Бородкин

Инв.№ подл. | Подпись и дата | Взам. инв.№

25382-01 49

Альбом 1

СИСТЕМА ОТОПЛЕНИЯ

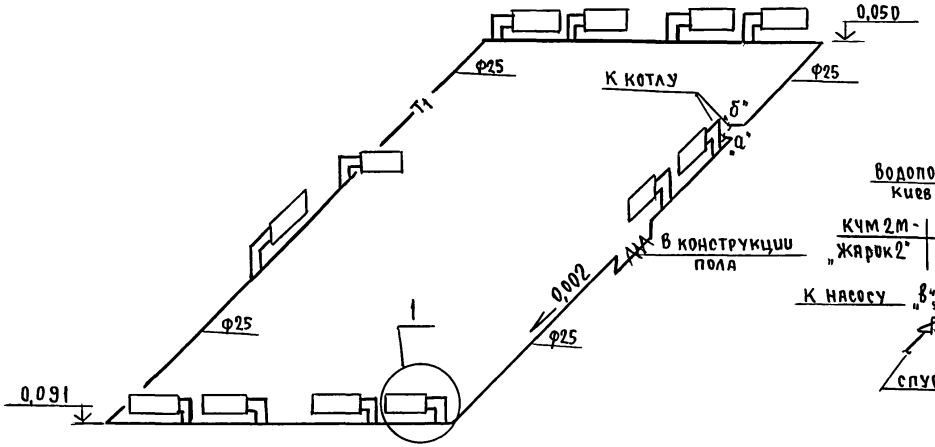

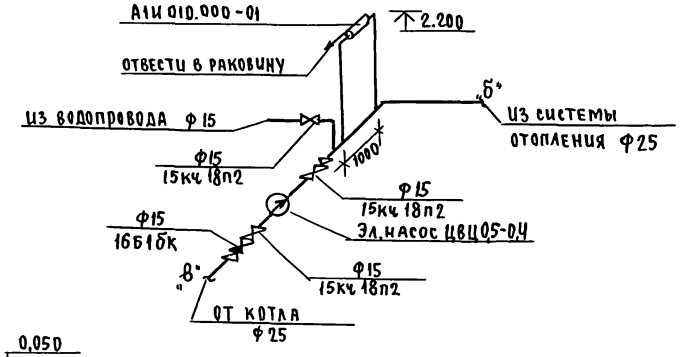

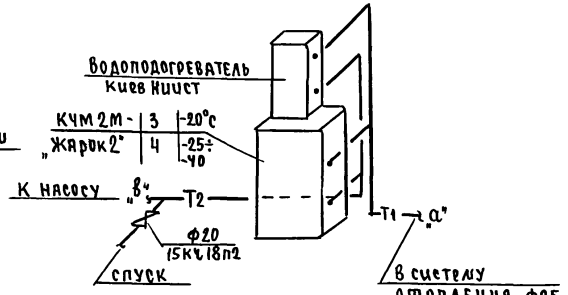

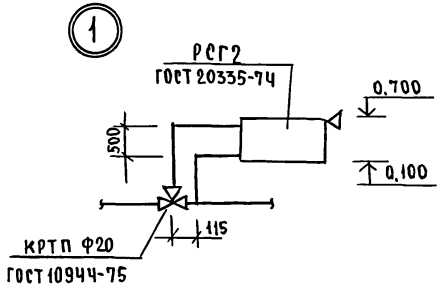

					144-16-170.92		ОВ
Привязан			Н.Контр.	Крейнис	Одноэтажный одноквартирный 4-комнатный жилой дом	Стадия	Лист	Листов
			Нач.отд.	Слирнов		Р	6	
			Гл.спец.	Крейнис				
			Вед.инж.	Ухина	Схема системы отопления (вариант)	ЦНИИЭП гражданселькстрой		
			Исполн.	Фидатова				
инв.№			Провер.	Крейнис				

25382-01 50

Инв.№ подл. | Подпись и дата | Взам.инв.№

Альбом 1

Ведомость рабочих чертежей основного комплекса

Лист	Наименование	Примечание
1	Общие данные	
2	План 1 этажа. Схемы систем В1, Т3, К1.	
3	План 1 этажа. План подвала (вариант)	
4	Схемы систем В1, Т3, К1 (вариант)	

Ведомость ссылочных и прилагаемых документов

Обозначение	Наименование	Примечание
	Ссылочные документы	
4.904-69, 4.900-9	Детали крепления санитарно-техниче-	
	ских приборов и трубопроводов.	
7.903.9-2	Тепловая изоляция трубопроводов	
	Прилагаемые документы	
ВК.СО	Спецификация оборудования	Альбом 2
ВК.ВМ	Ведомость потребности в материалах	Альбом 3

Общие указания.

Водоснабжение

Водоснабжение дома предусматривается от наружных сетей водопровода из полиэтиленовых напорных труб ПВД /с/ ф 32×3,5.

Ввод водопровода запроектирован на 0,5м ниже глубины промерзания грунта.

Горячее водоснабжение - от водонагревателя на котле отопления.

Внутренние сети холодного и горячего водоснабжения монтируются из стальных водогазопроводных оцинкованных труб.

Магистральные трубопроводы изолируются от теплопотерь и конденсации изоляцией /серии 7.903.9-2/. Основной изоляционный слой - теплоизоляционный шнур 30 мм по ТУ 36-1695-79.

Покровный слой - стеклорубероид ГОСТ 15879-70.

Расчетные расходы и потребные напоры определены согласно СНиП 2.04.01-85 и сведены в таблицу.

Расчетный расход воды на наружное пожаротушение составляет 5 л/с.

Канализация

Отвод бытовых сточных вод от санитарных приборов осуществляется в дворовую сеть канализации.

Вся сеть монтируется из пластмассовых канализационных труб ПВХ.

Основные показатели по чертежам водопровода и канализации

Наименование системы	Потребный напор на вводе м.вод.ст.	Расчетный расход м³/сут	м³/ч	л/с	при пожаре л/с	Установл. мощность эл.двиг. кВт	Примечан.
В1	10	1,25	0,74	0,47	—	—	
К1	—	1,25	0,74	2,07	—	—	

1. Монтаж внутренних санитарно-технических систем следует производить в соответствии с СН 478-80 и СНиП 3.05.01-85.

2. При прокладке труб через стены и фундаменты зазор вокруг труб 0,2м заполняется эластичным несгораемым материалом.

Типовой проект соответствует действующим нормам и правилам.

Гл. инженер проекта /Верховский Н.И./

Гл. инженер проекта привязки

Инв.№ подл. | Подпись и дата | Взам. инв.№

Инв.№				Привязан
Н.контр.	Верховский			144-16-170.92 ВК
Нач.отд.	Смирнов			
Гл.спец.	Верховский			Одноэтажный одноквартирный 4-комнатный жилой дом
Вед.инж.	Филатова			Стадия Р; Лист 1; Листов 4
Инженер	Кучкина			Общие данные
Техник	Матюхина			ЦНИИЭП гражданселькстрой
Провер.	Верховский			

25382-01 51 Копировал Формат А3

Альбом 1

План 1 этажа

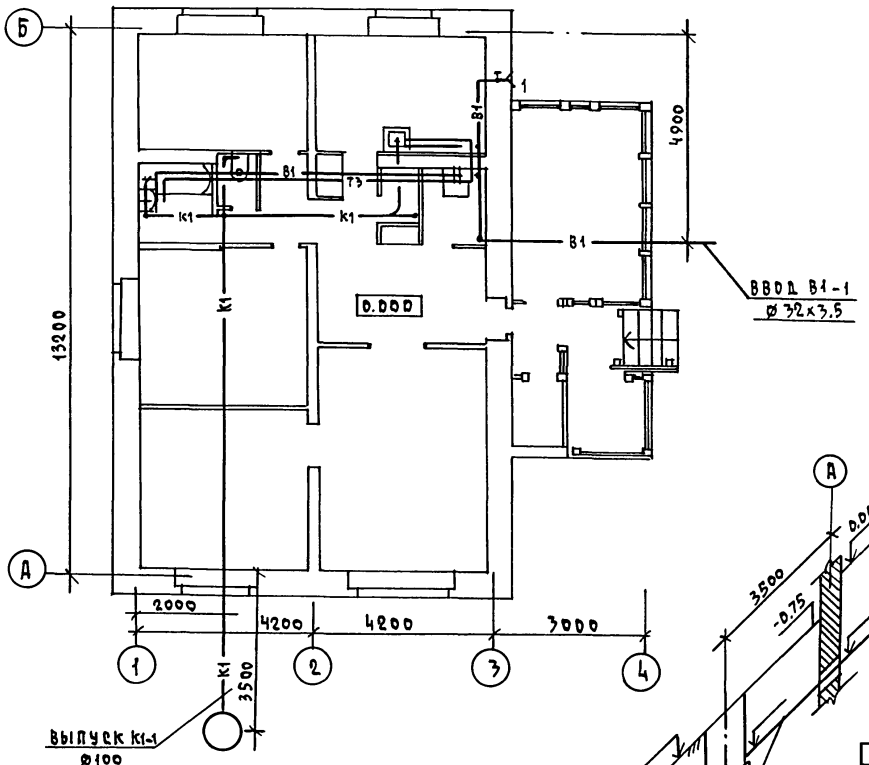

В1; Т3

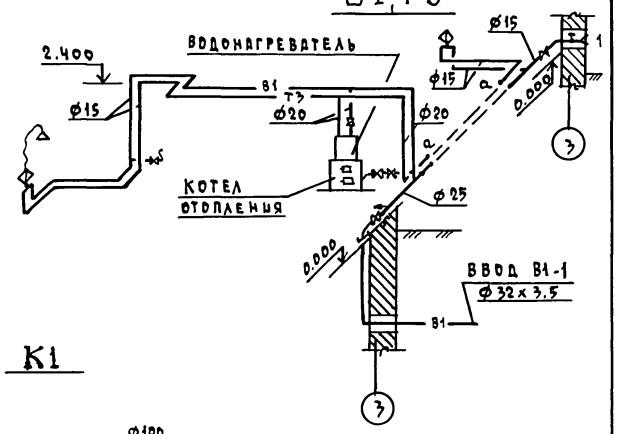

К1

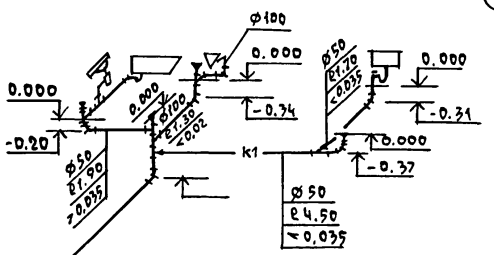

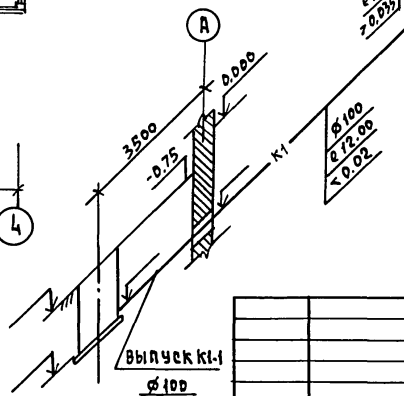

Согласовано

Гл. спец. АС	Дайсон
Гл. спец. ОВ	Крейнис
Гл. спец. ЭО	Бородкин

Инв.№ подл. | Подпись и дата | Взам. инв.№

144-16-170.92 ВК

Привязан	Н.контр.	Верховский
	Нач.отд.	Смирнов
	Гл.спец.	Верховский
	Вед.инж.	Филатова
	Инженер.	Кукина
Инв.№	Провер.	Филатова

Одноэтажный одноквартирный 4-комнатный жилой дом.

Стадия	Лист	Листов
Р	2	

План 1 этажа. Схемы систем В1, Т3, К1

ЦНИИЭП гражданельстрой

25382-01 52 Копировал Формат А3

АЛЬБОМ 1

План 1 этажа

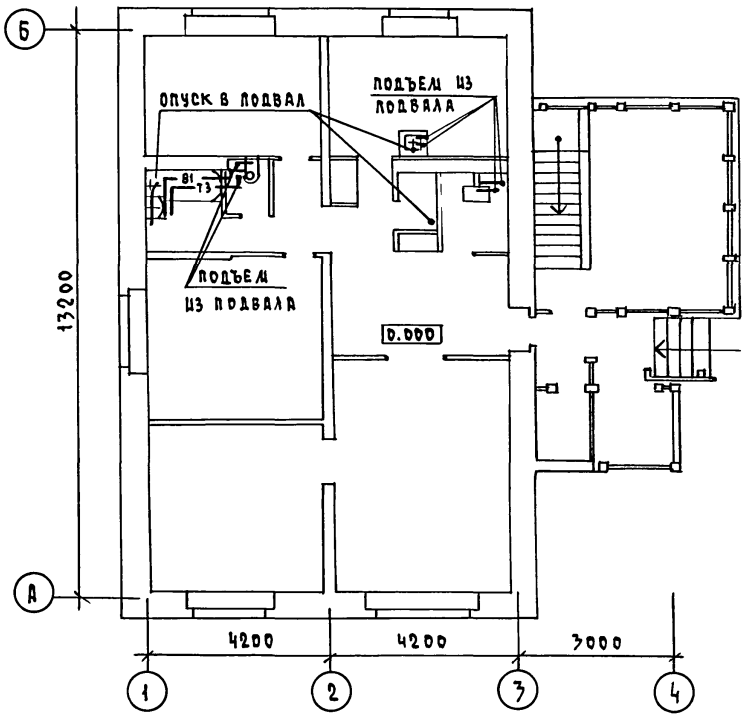

План подвала /вариант/

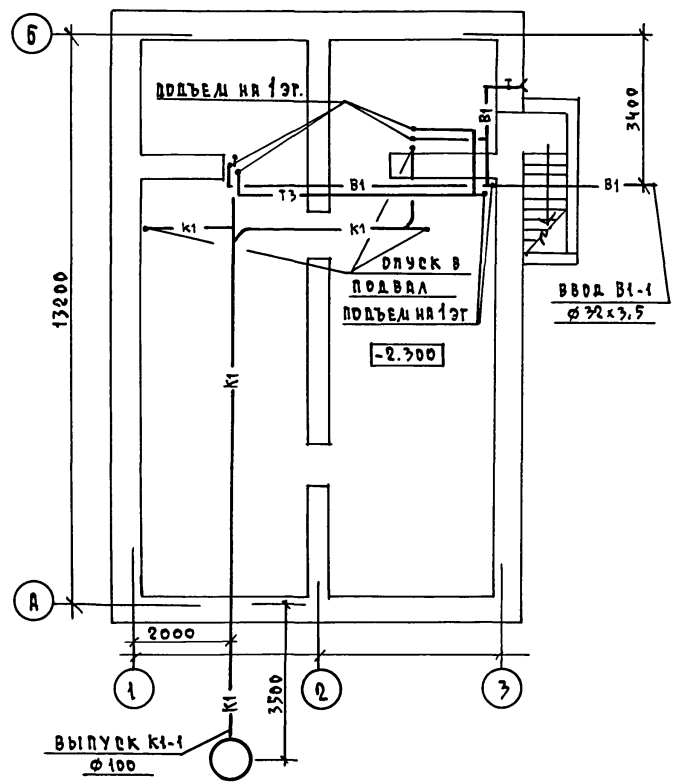

				144-16-170.92			ВК
ПРИВЯЗАН		Н.КОНТР.	ВЕРХОВСКИЙ	ОДНОЭТАЖНЫЙ ОДНОКВАРТИРНЫЙ 4-КОМНАТНЫЙ ЖИЛОЙ ДОМ.	СТАДИЯ	ЛИСТ	ЛИСТОВ
		НАЧ.ОТД.	СМИРНОВ		Р	3	
		ГЛ.СПЕЦ.	ВЕРХОВСКИЙ				
		ВЕД.ИНЖ.	ФИЛАТОВА	ПЛАН 1 ЭТАЖА. ПЛАН ПОДВАЛА /ВАРИАНТ/	ЦНИИЭП ГРАЖДАНСЕЛЬСТРОЙ		
		ИНЖЕН.	КУКИНА				
ИНВ.N		ПРОВЕР.	ФИЛАТОВА				

СОГЛАСОВАНО

ГЛ. СПЕЦ. АС	МАЙСЮК	
ГЛ. СПЕЦ. ОВ	КРЕЙНИС	
ГЛ. СПЕЦ. ЭО	БОРОДКИН	

ИНВ.N ПОДЛ	ПОДПИСЬ И ДАТА	ВЗАМ.ИНВ.N

25382-01 53 КОПИРОВАЛ Коф- ФОРМАТ А3

Альбом 1

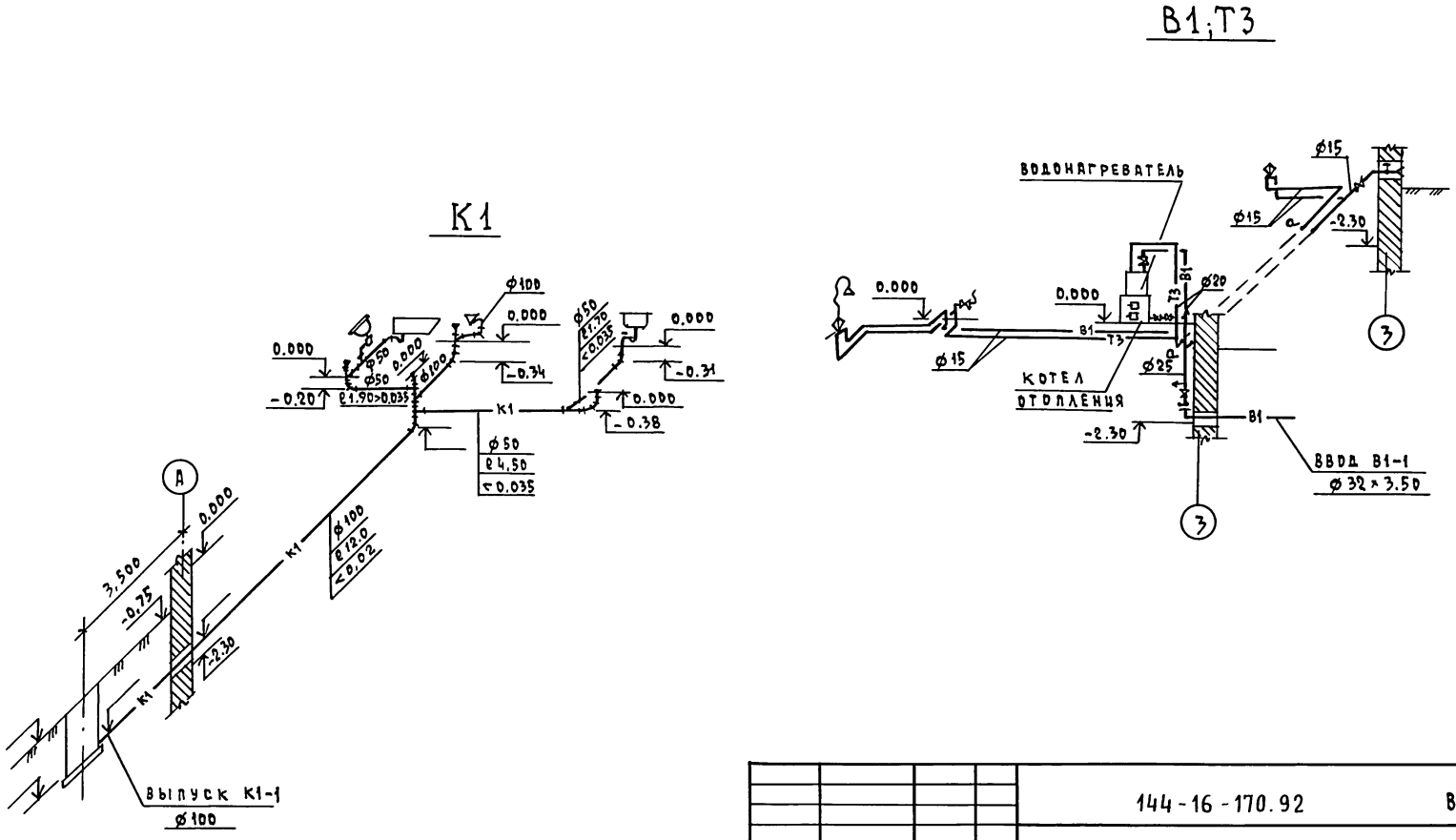

				144-16-170.92			ВК
ПРИВЯЗАН		Н.КОНТР.	ВЕРХОВСКИЙ	ОДНОЭТАЖНЫЙ ОДНОКВАРТИРНЫЙ 4-КОМНАТНЫЙ ЖИЛОЙ ДОМ	СТАДИЯ	ЛИСТ	ЛИСТОВ
		НАЧ.ОТД.	СМИРНОВ		Р	4	
		ГЛ.СПЕЦ	ВЕРХОВСКИЙ				
		ВЕД.ИНЖ	ФИЛАТОВА	СХЕМЫ СИСТЕМ В1,Т3,К1 (ВАРИАНТ)	ЦНИИЭП ГРАЖДАНСЕЛЬСТРОЙ		
		ИНЖЕНЕР	КУКИНА				
ИНВ.N		ПРОВЕРИЛ	ФИЛАТОВА				

ИНВ.N ПОДЛ. | ПОДПИСЬ И ДАТА | ВЗАМ.ИНВ.N

25382-01 54 КОПИРОВАЛ Коп- ФОРМАТ А3

Альбом 1

Ведомость рабочих чертежей основного комплекта марки ЭО

лист	наименование	примечание
1	Общие данные	
2	Планы расположения осветительной сети	

Основные показатели проекта

наименование	ед. изм.	данные проекта
Напряжение электросети	В	220
Расчетная мощность	кВт	5,0
Максимальная потеря напряжения	%	1,8

Ведомость ссылочных и прилагаемых документов

обозначение	наименование	примечание
	прилагаемые документы	
ЭО.СО	Спецификация оборудования	Альбом 2
	ссылочные документы	
2.190.1/72 вып.V	Узлы и детали инженерного оборудо-	
	вания жилых и общественных зданий	
	для сельского строительства	

Типовой проект соответствует действующим нормам и правилам

Главный инженер проекта /Бородкин Г.В./

Главный инженер проекта привязки

Общие указания

Проект разработан на напряжение 220В в сети 380/220 с глухозаземленной нейтралью трансформатора. По степени надежности электроснабжения токоприемники жилого дома относятся к III категории. Электромонтажные работы необходимо производить согласно ПУЭ и ВСН 59-88. Расчетная мощность определена для дома с кухонными плитами на твердом топливе и сжиженном газе/вариант/.

Расчетная схема

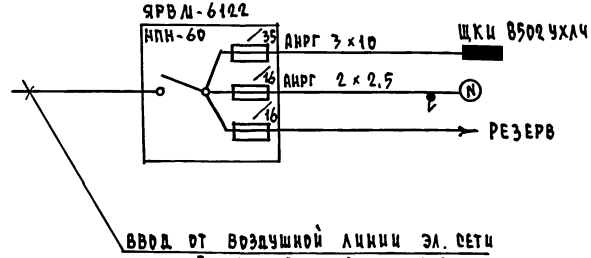

Инв.№ подл. | Подпись и дата | Взам. инв.№

Привязан			
Инв.№			
		144-16-170.92	ЭО
Одноэтажный одноквартирный 4-комнатный жилой дом		Стадия	Лист	Листов
		Р	1	2
Н.контр.	Бородкин	Общие данные	ЦНИИЭП гражданселькстрой	
Нач.отд.	Смирнов			
Гл.спец.	Бородкин			
Исполн.	Абрамова			

Альбом 1

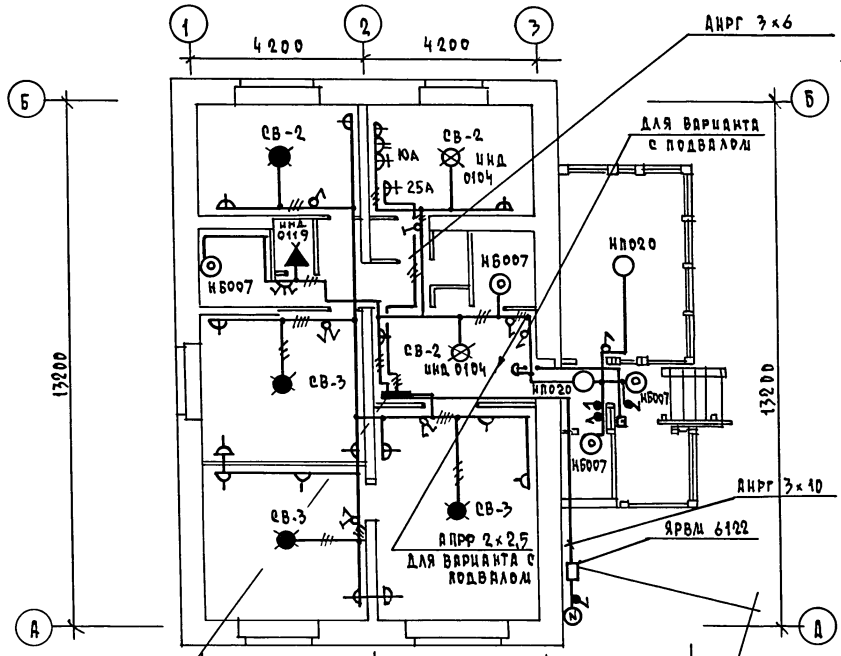

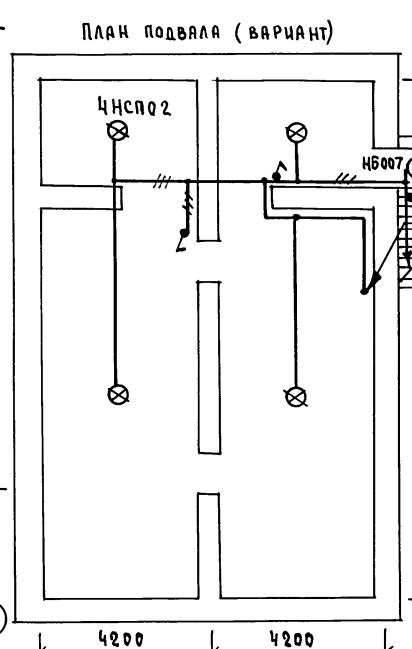

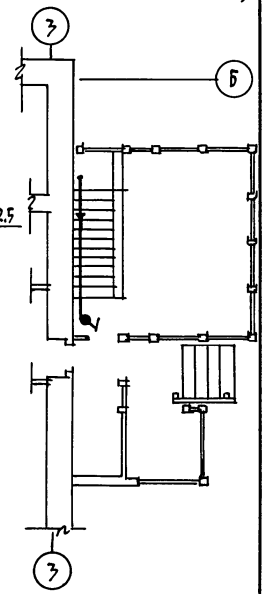

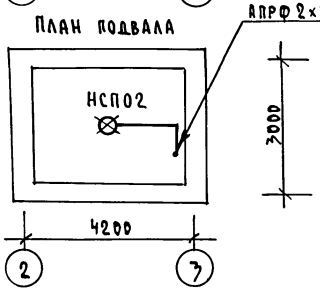

Ввод от воздушной эл. сети
$P_р$ = 5,0 кВт $I_р$ = 22,75 А

Эл. проводка выполняется по несгораемым конструкциям проводом АППВ - скрыто, по сгораемым конструкциям и в подвале - проводом АПРФ - открыто, к светильникам наружной установки - кабелем АНРГ - открыто.

Согласовано
Гл. спец. ОВ Кейнис
Гл. спец. ВК Верховский

Инв. № подл. | Подпись и дата | Взам. инв. №

				144-16-170.92		ЭО
Привязан						
			Н. контр.	Бородкин	Одноэтажный одноквартирный 4-комнатный жилой дом	Стадия: Р; Лист: 2; Листов:
			Нач. отд.	Смирнов		
			Гл. спец.	Бородкин	План расположения осветительной сети	ЦНИИЭП граждансельстрой
			Исполн.	Абрамова		
Инв. №						

25382-01 56 Копировал Формат А3

Альбом 1

Ведомость рабочих чертежей основного комплекта СС

Лист	Наименование	Примечание
1	Общие данные	
2	Схема расположения устройств связи	
3	План расположения сетей связи на этаже. План кровли.	

Ведомость ссылочных и прилагаемых документов

Обозначение	Наименование	Примечание
	Ссылочные документы	
2.190.1/72 вып.V	Узлы и детали инженерного оборудования жилых и общественных зданий для сельского строительства	
	Прилагаемые документы	
СС.ВМ	Ведомость потребности в материалах	Альбом 3
СС.СО	Спецификация оборудования	Альбом 2

Основные показатели

Наименование	Ед. изм.	Кол-во
Телефонизация		
Емкость телефонного ввода, в том числе		
используемых в данном здании	пар	1
Радиофикация		
Количество абонентских точек	шт	4
Телевидение		
Количество телевизионных антенн	шт	1

Типовой проект соответствует действующим нормам и правилам.

Гл. инженер проекта / Бородкин Г.В./

Гл. инженер проекта привязки

Инв. № подл. | Подпись и дата | Взам. инв. №

Общие указания

Для защиты устройств связи от атмосферных разрядов проектом предусматривается установка молниезащиты. Молниеотвод выполняется из арматурной стали ф6мм и покрывается битумом за 2 раза. Вертикальный спуск молниеотвода выполняется по стене на штырях или скобах. Для заземления используются электроды из угловой стали разм. 50×50×5мм, забиваемые в землю на 0,5м. Расстояние между ними 5,0м. Электроды соединяются стальной полосой разм. 20×5мм. Количество электродов определяется при привязке проекта в зависимости от электрического сопротивления грунта согласно таблице:

Наименование грунта	Торф, чернозем	Глина, суглинок	Песок
Количество электродов	1	2	4

Привязан

Инв. №

144-16-170.92 СС

Н. контр.	Бородкин	
Нач. отд.	Смирнов	
Гл. спец.	Бородкин	
Рук. гр.	Логинова	
Инжен.	Приворотина	

Одноэтажный одноквартирный 4-комнатный жилой дом

Стадия	Лист	Листов
Р	1	3

Общие данные

ЦНИИЭП гражданселькстрой

Альбом I

Схема расположения устройств связи

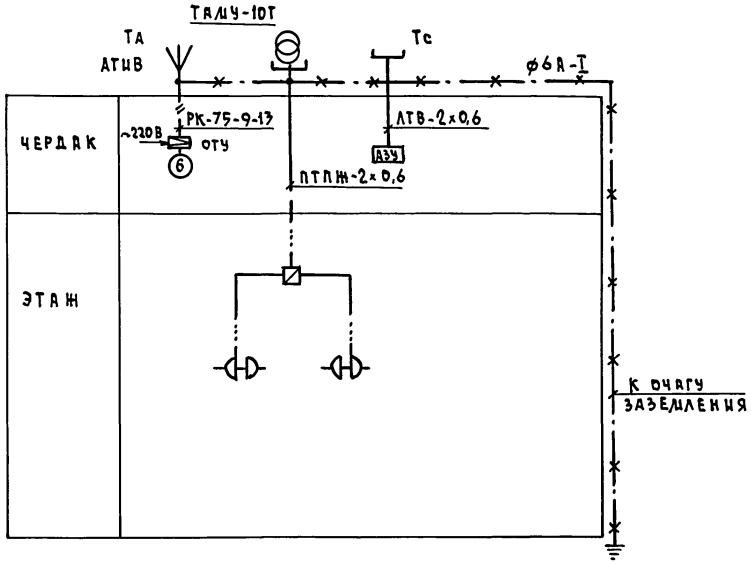

Примечание:
Установка радиостойки, телефонной стойки и телеантенны на кровле производится по месту строительства в зависимости от внешних условий, прохождения радиофидера, сетей телефонной связи и источника телевизионных сигналов.

144-16-170.92			СС
Одноэтажный одноквартирный 4-комнатный жилой дом	Стадия	Лист	Листов
	Р	2	
Схема расположения устройств связи.	ЦНИИЭП гражданэльстрой		
Н.контр. Бородкин			
Нач.отд. Смирнов			
Гл.спец. Бородкин			
Рук.гр. Логинова			
Инжен. Правоторина			

Привязан

Инв.№

Инв.№ подл. | Подпись и дата | Взам.инв.№

Альбом 1

План этажа

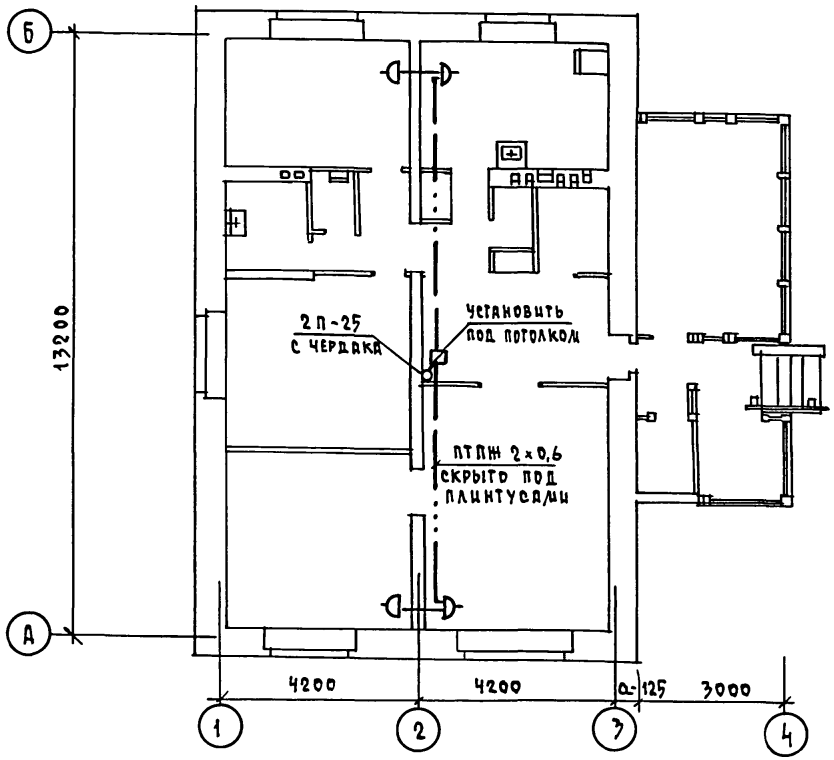

План кровли

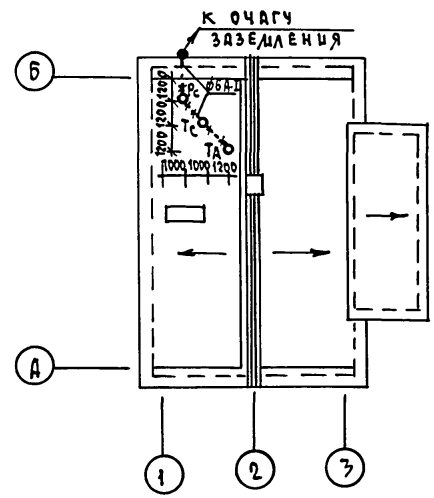

				144-16-170.92			СС
Привязан				Одноэтажный одноквартирный 4-комнатный жилой дом	Стадия	Лист	Листов
					Р	3	
				План расположения сетей связи на этаже. План кровли.	ЦНИИЭП Граждансельстрой		
Инв. №							

Н.контр.	Бородкин	
Нач.отд.	Смирнов	
Гл.спец	Бородкин	
Рук.гр.	Логинова	
Инженер	Правоторина	

25382-01 59 Копировал Кор- Формат А3

Инв. № подл.	Подпись и дата	Взам. инв. №

Альбом 1

Ведомость рабочих чертежей основного комплекта

Лист	Наименование	Примечание
1	Общие данные	
2	План. Схема газооборудования	

Ведомость ссылочных и прилагаемых документов

Обозначение	Наименование	Примечание
	Ссылочные документы	
5.905-10 8.1	Установка газовых приборов и	
	аппаратов в жилых и комму-	
	нально-бытовых зданиях	
5.905-8	Узлы и детали крепления	
	газопроводов	
5.905-13	Шкафные индивидуальные	
	баллонные установки	
	Прилагаемые документы	
ГСВ.СО.	Спецификация оборудования	Альбом 2
ГСВ.ВМ.	Ведомость потребности в	Альбом 3
	материалах	

Типовой проект соответствует действующим нормам и правилам (в том числе по взрыво-пожарной безопасности).

Гл. инженер проекта /Ютландов/

Общие указания

Газоснабжение жилого дома запроектировано, как вариант, от индивидуальной 2-баллонной установки сжиженного газа.

На кухне устанавливается 4-конфорочная газовая плита с духовым шкафом.

Газопровод прокладывается открыто. При пересечении стен, газопровод заключается в футляр. Крепление газопровода осуществляется с помощью кронштейнов и крюков. После опрессовки газопровод окрашивается масляной краской за 2 раза.

Расчет газопровода произведен в соответствии со СНиП 2.04.08-87г.

Производство и приемку строительно-монтажных работ по газооборудованию выполнить в соответствии следующих норм и правил:

- СНиП 2.04.08-87. Газоснабжение.
- Правил безопасности в газовом хозяйстве" Госгортехнадзора Р.Ф., изд. 1991г.

Проект газоснабжения должен быть согласован с местным Управлением газового хозяйства.

Инв. № подл. | Подпись и дата | Взам. инв. №

Инв. №

Н.контр.	Ютландов	
Нач.отд.	Смирнов	
Гл.спец.	Ютландов	
Инжен.	Ушакова	
Техник	Орлова	

Привязан

144-16-170.92 ГСВ

Одноэтажный одноквартирный 4-комнатный жилой дом

Стадия	Лист	Листов
Р	1	2

Общие данные

ЦНИИЭП гражданселькстрой

Альбом 1

ПЛАН М1:100

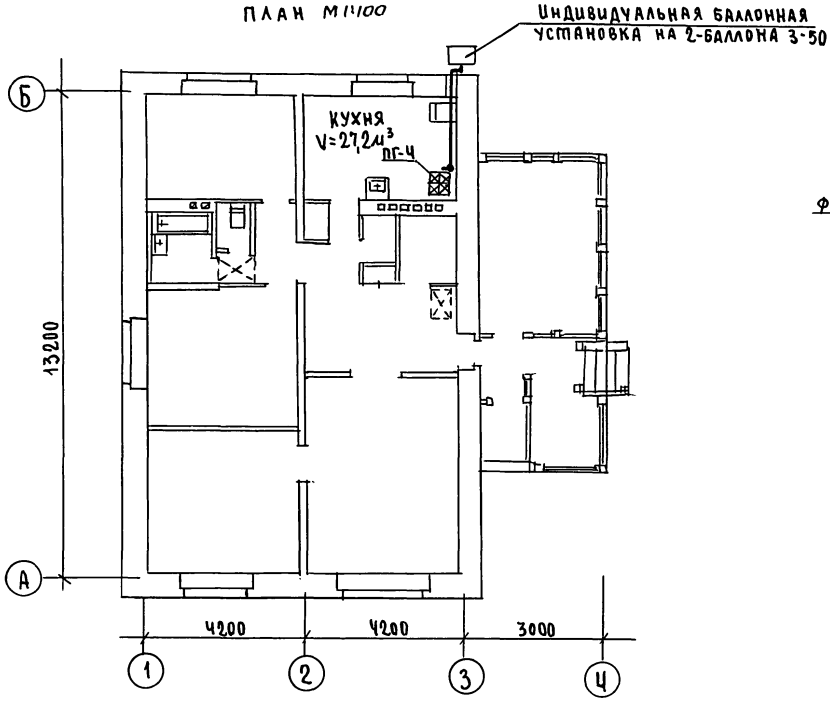

СХЕМА ГАЗООБОРУДОВАНИЯ М1:100

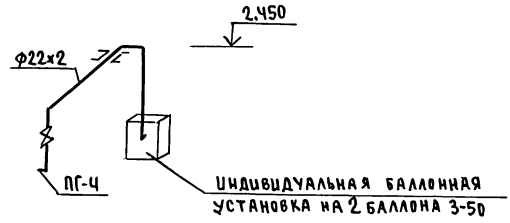

				144-16-170.92		ГСВ	
Привязан		Н.Контр.	Ютландов	Одноэтажный одноквартирный 4-комнатный жилой дом	Стадия	Лист	Листов
		Нач.отд.	Смирнов		Р	2	2
		Гл.спец.	Ютландов	План. Схема газооборудования	ЦНИИЭП Гражданскельстрой		
		Исполн.	Орлова				
Инв.№		Провер.	Ушакова				

Согласовано
Гл.спец.ВК Верховский
" ОВ Крейнис
" ЭО Бородкин

Подпись и дата | Взам.инв.№ | Инв.№П

25382-01 (61)

gost.e-ecolog.ru