ТИПОВОЙ ПРОЕКТ
144-16-167.92
ОДНОЭТАЖНЫЙ ОДНОКВАРТИРНЫЙ 3-КОМНАТНЫЙ ЖИЛОЙ ДОМ ДЛЯ ИНДИВИДУАЛЬНЫХ ЗАСТРОЙЩИКОВ СО СТЕНАМИ ИЗ ЛЕГКОБЕТОННЫХ КАМНЕЙ

АЛЬБОМ I

АС Архитектурно-строительные чертежи стр. 4...72
ОВ Отопление и вентиляция стр. 73...79
ВК Водопровод и канализация стр. 80...82
ЭО Электрооборудование стр. 83..84
СС Связь и сигнализация стр. 85...86
ГСВ Газоснабжение стр. 87...90

2-4078-1

gost.e-ecolog.ru

ТИПОВОЙ ПРОЕКТ
144-16-167.92
ОДНОЭТАЖНЫЙ ОДНОКВАРТИРНЫЙ 3-КОМНАТНЫЙ ЖИЛОЙ ДОМ ДЛЯ ИНДИВИДУАЛЬНЫХ ЗАСТРОЙЩИКОВ СО СТЕНАМИ ИЗ ЛЕГКОБЕТОННЫХ КАМНЕЙ

АЛЬБОМ I
ПЕРЕЧЕНЬ АЛЬБОМОВ

АЛЬБОМ I АС Архитектурно-строительные чертежи стр.4...72
ОВ Отопление и вентиляция стр.73...79
ВК Водопровод и канализация стр.80...82
ЭО Электрооборудование стр.83...84
СС Связь и сигнализация стр.85...86
ГСВ Газоснабжение стр.87...90
АЛЬБОМ II С Сметы
АЛЬБОМ III СО Спецификация оборудования
АЛЬБОМ IV ВМ Ведомости потребности в материалах

Разработан
проектным институтом
ЦНИИЭПграждансельстрой
ГЛ.ИНЖЕНЕР ИНСТИТУТА ЛЕЙЗЕРОВИЧ М.Г.
ГЛ.АРХИТЕКТОР ПРОЕКТА ЕГОРОВ В.Н.

Утвержден Госкомархитектуры
1 июля 1991 года
Приказ N 89
Введен в действие ЦНИИЭПграждансельстроем
6 мая 1992 года приказ N 25/1

2-4038-2

144-16-167.92 Альбом I

Содержание альбома /начало/

Лист	Наименование	стр.
1	2	3
	Содержание альбома	2,3
	Архитектурно-строительные чертежи - АО	
1...7	Общие данные	4...10
8	Схема генплана участка	11
9	Фасады в осях 1-2"; „А-В"; „В-А", „2-1"	12
10	Фасады в осях „1-2", „А-В"; „В-А", „2-1" /вариант/	13
11	План на отм. 0,000. Разрез I-I. План кровли	14
12	Кладочный план на отм. 0.000	15
13	Кладочный план на отм. 0.000 /вариант наружных стен	16
	из ячеистых блоков/	
14	План с расстановкой мебели	17
15	Экспликация полов. Ведомость отделки помещений	18
16	Спецификация столярных изделий	19
17	Схема расположения фундаментов	20
18	Фрагмент. Схема расположения фундаментов	21
19	Схема расположения перемычек	22
20	Ведомости перемычек/варианты/	23
21	Спецификация перемычек	24
22	Арочная монолитная перемычка АПМ	25
23	Сечения наружных стен 1-1, 2-2	26
24	Сечения наружных стен 1-1, 2-2 /вариант м.б перекрытий/	27
25	Сечения наружных и внутренних стен/вариант стен из	28
	ячеистобетонных блоков/	
26	Схема расположения элементов деревянного перекрытия	29
27	Сечения 1-1, 2-2	30
28	Сечения 3-3, 4-4, 5-5, 6-6	31

1	2	3
29	Схемы расположения плит перекрытия /вариант/	32
30	Монолитные участки УМ1..УМ3. Спецификация мате-	33
	риалов на монолитные участки	
31	Схема расположения элементов крыши	34
32	Узлы по крыше 1...7	35
33	Узлы по крыше 8...12, сечение 4-4	36
34	Спецификация к схеме расположения элементов крыши	37
35	Схема расположения элементов крыши /вариант/	38
36	Узлы по крыше. Узел 13	39
37	Спецификация к схемерасположения элементов крыши/вариант/	40
38	Развертка стены с вентканалами	41
39	Камин	42
40	Антресоль А-1	43
41	Антресоль А-2	44
42	Шкаф-перегородка Ш-1	45
43	Оконный блок индивидуальный ОСИ-1	46
44	Оконный блок индивидуальный ОРИ-1	47
45	Оконный блок индивидуальный ОРСИ-1	48
46	Окна веранды ОВ-1, ОВ-2	49
47	Окно слуховое индивидуальное ИОС-1	50
48	Хозпостройка /вариант/. Фасады 3'-1'; Г'-А'; А'-Г'.	51
49	Хозпостройка /вариант/. План. Разрезы 1-1, 2-2	52
50	Хозпостройка/вариант/. Спецификация столярных изде-	53
	лий. Ведомость отделки помещений, Экспликация	
	полов. Экспликация помещений хозпостройки.	
51	Хозпостройка/вариант./Схема расположения фундамен-	54
	тов. Сечения	
52	Хозпостройка/вариант/. Схема расположения перемычек	55
53	Хозпостройка/вариант/. Схемы расположения элементов	56

Содержание альбома / окончание /

1	2	3
	крыши и чердачного перекрытия	
54	Хозпостройка/Вариант/. Спецификация. Узлы 1...6	57
55	Хозпостройка/Вариант/. Жижеборник	58
56	Хозпостройка/Вариант/. Деталь вентиляционного	59
	короба. Приставная лестница. Спецификация.	
57	Хозпостройка/Вариант/. Оконный блок О-2. Специфи-	60
	кация материалов.	
58	Хозпостройка/Вариант/. Перегородка ПХ-1, ПХ-2.	61
	Дверь ДХ-2. Спецификация материалов.	
59	Гараж, сауна/Вариант/. Фасады 1"-2"; 2"-1", В"-А"	62
60	Гараж, сауна/Вариант/. План. Разрезы 1-1, 2-2	63
61	Гараж, сауна/Вариант/. Экспликация помещений и	64
	полов. Ведомость отделки помещений. Спецификация.	
62	Гараж, сауна/Вариант/. Схема расположения фундаментов	65
63	Гараж, сауна/Вариант/. Схема расположения перемычек	66
64	Гараж, сауна/Вариант/. Схемы расположения элементов	67
	крыши и чердачного перекрытия.	
65	Гараж, сауна/Вариант/. Спецификация. Узлы 1...3	68
66	Узлы отделки сауны	69
67	Отделка поверхностей стен, потолка, пола сауны	70
68	Ворота гаража В-1. Спецификация.	71
69	Индивидуальная дверь ИД-1	72
	Отопление и вентиляция - ОВ	
1	Общие данные /Начало/	73
2	Общие данные /Окончание/	74
3	План на отм. 0.000. Схема вентиляции ВЕ1	75
4	Схема системы отопления.	76
5	План на отм. -0.300, -0.450, 0.000. Схема вентиляции ВЕ-2 /Вариант/	77
6	План на отм. 0.000, -2.240. Схема вентиляции ВЕ1 /Вариант/	78
7	Схема системы отопления. Узел управления. Схема вентиляции ВЕ1 /Вариант/	79

	Водопровод и канализация - ВК	
1	Общие данные	80
2	План. Схемы систем В1, Т3, К1	81
3	План. Схемы систем В1, Т3, Т4, К1 /Вариант/	82
	Электрооборудование - ЭО	
1	Общие данные	83
2	План расположения электрических сетей	84
	Связь и сигнализация - СС	
1	Общие данные	85
2	План на отм. 0.000. План кровли. Схема располо-	86
	жения устройств связи	
	Газоснабжение - ГСВ	
1	Общие данные	87
2	План. Схема газооборудования	88
	Вариант	
1	Общие данные /Вариант/	89
2	План. Схема газооборудования /Вариант/	90

Альбом I

144-16-167.92

Инв.N подл. | Подпись и дата | Взам.инв.N

ВЕДОМОСТЬ РАБОЧИХ ЧЕРТЕЖЕЙ ОСНОВНОГО КОМПЛЕКТА МАРКИ АС /НАЧАЛО/

ЛИСТ	НАИМЕНОВАНИЕ	СТР.
1	2	3
1...7	Общие данные	4..10
8	Схема генплана участка	11
9.	Фасады в осях „1-2"; „А-В"; „В-А"; „2-1"	12
10	Фасады в осях „1-2"; „А-В", „В-А"; „2-1" /вариант/	13
11	План на отм. 0.000. Разрез I-I. План кровли.	14
12	Кладочный план на отм. 0.000	15
13	Кладочный план на отм. 0.000 /вариант наружных стен	16
	из ячеистых блоков/	
14	План с расстановкой мебели	17
15	Экспликация полов. Ведомость отделки помещений	18
16	Спецификация столярных изделий	19
17	Схема расположения фундаментов	20
18	Фрагмент. Схемы расположения фундаментов	21
19	Схема расположения перемычек	22
20	Ведомости перемычек /варианты/	23
21	Спецификация перемычек	24
22	Арочная монолитная перемычками АПМ	25
23	Сечения наружных стен 1-1, 2-2.	26
24	Сечения наружных стен 1-1; 2-2 /вариант н.б. перекрытий/	27
25	Сечения наружных и внутренних стен./вариант стен из	28
	ячеистобетонных блоков/	
26	Схема расположения элементов деревянного перекрытия	29
27	Сечения 1-1; 2-2.	30
28	Сечения 3-3, 4-4, 5-5, 6-6.	31
29	Схемы расположения плит перекрытия /вариант/	32
30	Монолитные участки УМ-1... УМ-3. Спецификация	33
	материалов на монолитные участки.	
31	Схема расположения элементов крыши	34
32	Узлы по крыше 1...7	35
33	Узлы по крыше 8.., 12. Сечение 4-4	36
34	Спецификация к схеме расположения элементов крыши	37
35	Схема расположения элементов крыши /вариант/	38
36	Узлы по крыше. Узел 13	39
37	Спецификация к схеме расположения элементов крыши /вариант/	40
38	Развертка стены с вентканалами.	41
39	Камин	42
40	Антресоль А-1	43
41	Антресоль А-2	44
42	Шкаф-перегородка Ш-1	45
43	Оконный блок индивидуальный ОСИ-1	46
44	Оконный блок индивидуальный ОРИ-1	47
45	Оконный блок индивидуальный ОРСИ-1	48
46	Окна веранды ОВ-1, ОВ-2	49
47	Окно слуховое индивидуальное ИОС-1	50

Проект соответствует действующим нормам и правилам.

ГЛ. АРХИТЕКТОР ПРОЕКТА В.Н. ЕГОРОВ

ГЛ. ИНЖЕНЕР ПРИВЯЗКИ

ПРИВЯЗАН:

144-16-167.92 -АС

Н. контр.	Егоров		
Нач. маст.	Радыгин		
Зам. н. м.	Земляк		
ГАП	Егоров		
Вед. инж.	Шилгова		
Исполн.	Шилгова		
Провер.	Коцарь		

Одноэтажный одноквартирный 3-комнатный жилой дом

СТАДИЯ	ЛИСТ	ЛИСТОВ
Р	1	

Общие данные /начало/

Ц.НИИЭП гражданселькстрой

144-16-167.92 АЛЬБОМ I

ИНВ. № ПОДЛ. | ПОДПИСЬ И ДАТА | ВЗАМ. ИНВ. № 2-4038-

25380-01 5

Ведомость рабочих чертежей основного комплекта марки АС /окончание/

1	2	3
48	Хозпостройка /вариант/. Фасады 3'-1'; Г'-А'; А'-Г'.	51
49	Хозпостройка /вариант/. План. Разрезы 1-1, 2-2	52
50	Хозпостройка /вариант/. Спецификация столярных изделий. Ведомость отделки помещений. Экспликация полов. Экспликация помещений хозпостройки	53
51	Хозпостройка/вариант/. Схема расположения фундаментов. Сечения	54
52	Хозпостройка /вариант/. Схема расположения перемычек	55
53	Хозпостройка /вариант/. Схемы расположения элементов крыши и чердачного перекрытия	56
54	Хозпостройка /вариант/. Спецификация. Узлы 1...6	57
55	Хозпостройка /вариант/. Жиндесборник	58
56	Хозпостройка /вариант/. Деталь вентиляционного короба. Приставная лестница. Спецификация	59
57	Хозпостройка /вариант/. Оконный блок О-2. Спецификация материалов.	60
58	Хозпостройка /вариант/. Перегородка ПХ-1, ПХ-2; дверь ДХ-2. Спецификация материалов	61
59	Гараж, сауна /вариант/. Фасады 1"-2"; 2"-1"; В"-А"	62
60	Гараж. сауна /вариант/. План. Разрезы 1-1, 2-2	63
61	Гараж, сауна /вариант/. Экспликация помещений и полов, ведомость отделки помещений. Спецификац.	64
62	Гараж. сауна /вариант/. Схема расположения фундамент.	65
63	Гараж. Сауна /вариант/. Схема расположения перемычек	66
64	Гараж, сауна /вариант/. Схемы расположения элементов крыши и чердачного перекрытия	67
65	Гараж, сауна /вариант/. Спецификация. Узлы 1...3	68
66	Узлы отделки сауны	69
67	Отделка поверхностей стен потолка. пола сауны	70
68	Ворота гаража В-1, Спецификация	71
69	Индивидуальная дверь ИД-1	72

Ведомость основных комплектов рабочих чертежей

Обозначение	Наименование	Примечание
144-16-167.92 -АС	Архитектурно-строительные чертежи	
-ОВ	Отопление и вентиляция	
-ВК	Водопровод и канализация	
-ЭО	Электрооборудование	
-СС	Связь и сигнализация	
-ГСВ	Газоснабжение	

Альбом I

Инв.№подл. | Подпись и дата | Взам.инв.№ | Инв.№ 2-4038-

Привязан:

Инв.№

Н.контр	Егоров	
Нач.мас	Радыгин	
Зам.нм	Земляк	
ГАП	Егоров	
Вед.инж	Шилгова	
Исполн.	Шилгова	
Провер.	Коцарь	

144-16-167.92 -АС

Одноэтажный одноквартирный 3-комнатный жилой дом.

Стадия	Лист	Листов
Р	2	

Общие данные /продолжение/

ЦНИИЭП гражданвельстрой

25380-01 6

ВЕДОМОСТЬ СПЕЦИФИКАЦИЙ

ЛИСТ	НАИМЕНОВАНИЕ	ПРИМЕЧАНИЕ /СТР./
1	2	3
16	СПЕЦИФИКАЦИЯ СТОЛЯРНЫХ ИЗДЕЛИЙ	19
18	СПЕЦИФИКАЦИЯ К СХЕМЕ РАСПОЛОЖЕНИЯ ФУНДАМЕНТОВ	21
21	СПЕЦИФИКАЦИЯ ПЕРЕМЫЧЕК	24
	СПЕЦИФИКАЦИЯ МАТЕРИАЛОВ ПРИ СТЕНАХ ИЗ МЕЛКИХ ЯЧЕИСТЫХ БЛОКОВ	
22	СПЕЦИФИКАЦИЯ МАТЕРИАЛОВ НА МОНОЛИТНУЮ ПЕРЕМЫЧКУ	25
26	СПЕЦИФИКАЦИЯ ЭЛЕМЕНТОВ ДЕРЕВЯННЫХ ПЕРЕКРЫТИЙ	29
29	СПЕЦИФИКАЦИЯ СБОРНЫХ ПАНЕЛЕЙ ПЕРЕКРЫТИЯ	32
	СПЕЦИФИКАЦИЯ МОНОЛИТНЫХ УЧАСТКОВ	
	СПЕЦИФИКАЦИЯ АНКЕРОВ КРЕПЛЕНИЯ ПЛИТ ПЕРЕКРЫТИЯ	
30	СПЕЦИФИКАЦИЯ МАТЕРИАЛОВ НА МОНОЛИТНЫЕ УЧАСТКИ	33
	СПЕЦИФИКАЦИЯ МЕТАЛЛИЧЕСКИХ ЭЛЕМЕНТОВ ПЛОСКИХ КАРКАСОВ	
34	СПЕЦИФИКАЦИЯ К СХЕМЕ РАСПОЛОЖЕНИЯ ЭЛЕМЕНТОВ КРЫШИ	37
37	СПЕЦИФИКАЦИЯ К СХЕМЕ РАСПОЛОЖЕНИЯ ЭЛЕМЕНТОВ КРЫШИ/ВАРИАНТ/	40
40	СПЕЦИФИКАЦИЯ МАТЕРИАЛОВ ИЗДЕЛИЙ НА АНТРЕСОЛЬ А-1	43
41	СПЕЦИФИКАЦИЯ МАТЕРИАЛОВ И ИЗДЕЛИЙ НА АНТРЕСОЛЬ А-2	44
42	СПЕЦИФИКАЦИЯ МАТЕРИАЛОВ И ИЗДЕЛИЙ НА ВСТРОЕННЫЙ ШКАФ Ш-1	45
43	СПЕЦИФИКАЦИЯ МАТЕРИАЛОВ	46
44	СПЕЦИФИКАЦИЯ МАТЕРИАЛОВ	47

1	2	3
45	СПЕЦИФИКАЦИЯ МАТЕРИАЛОВ	48
46	СПЕЦИФИКАЦИЯ МАТЕРИАЛОВ	49
47	СПЕЦИФИКАЦИЯ МАТЕРИАЛОВ	50
50	СПЕЦИФИКАЦИЯ СТОЛЯРНЫХ ИЗДЕЛИЙ ХОЗПОСТРОЙКИ	53
52	СПЕЦИФИКАЦИЯ ПЕРЕМЫЧЕК	55
54	СПЕЦИФИКАЦИЯ К СХЕМАМ РАСПОЛОЖЕНИЯ ЭЛЕМЕНТОВ ЧЕР-	57
	ДАЧНОГО ПЕРЕКРЫТИЯ И КРЫШИ	
56	СПЕЦИФИКАЦИЯ МАТЕРИАЛОВ	59
57	СПЕЦИФИКАЦИЯ МАТЕРИАЛОВ	60
58	СПЕЦИФИКАЦИЯ МАТЕРИАЛОВ	61
61	СПЕЦИФИКАЦИЯ СТОЛЯРНЫХ ИЗДЕЛИЙ ГАРАЖА, САУНЫ	64
	СПЕЦИФИКАЦИЯ ОТДЕЛОЧНЫХ МАТЕРИАЛОВ ДЛЯ ПОМЕЩЕ-	
	НИЙ САУНЫ	
63	СПЕЦИФИКАЦИЯ ПЕРЕМЫЧЕК	66
65	СПЕЦИФИКАЦИЯ К СХЕМАМ РАСПОЛОЖЕНИЯ ЭЛЕМЕНТОВ ЧЕРДАЧ-	68
	НОГО ПЕРЕКРЫТИЯ И КРЫШИ	
68	СПЕЦИФИКАЦИЯ МАТЕРИАЛОВ И ИЗДЕЛИЙ	71
69	СПЕЦИФИКАЦИЯ МАТЕРИАЛОВ И ИЗДЕЛИЙ	72

АЛЬБОМ I

ИНВ.№ПОДЛ. | ПОДПИСЬ И ДАТА | ВЗАМ.ИНВ.№

2-4038-

ПРИВЯЗАН:

ИНВ.№

Н.КОНТР.	ЕГОРОВ	
НАЧ.МАСТ	РАДЫГИН	
ЗАМ.Н.М	ЗЕМЛЯК	
ГАП	ЕГОРОВ	
ВЕД.К	ШИЛТОВА	
ИСПОЛН.	ШИЛТОВА	
ПРОВЕРИЛ	КОЦАРЬ	

144-16-167.92 -АС

Одноэтажный одноквартирный 3-комнатный жилой дом

СТАДИЯ	ЛИСТ	ЛИСТОВ
Р	3	

Общие данные /продолжение/

ЦНИИЭП ГРАЖДАНРЕЛЬСТРОЙ

25380-01 7

Альбом I

Ведомость ссылочных и прилагаемх документов

Обозначение	Наименование	Прим.
1.136-5-23 в.1.2.3	Окна и балконные двери для жилых зданий	
1.136.5-19	Двери деревянные наружные для жилых и	
	общественных зданий	
1.136-10	Двери деревянные внутренние для жилых	
	и общественных зданий	
1.136-12 в.1	Фрамуги для входных, балконных, внутренних дверей	
1.172.5-6	Элементы и детали встроенных шкафов и	
	антресолей для жилых зданий	
1.038.1-1 в.4	Перемычки железобетонные	
ГОСТ 4981-87	Балки перекрытий деревянные	
ГОСТ 1005-86	Щиты перекрытий деревянные	
ГОСТ 6133-84	Камни бетонные стеновые	
ГОСТ 8242-88	Детали профильные из древесины и	
	древесных материалов для строительства	
ГОСТ 8486-86*	Пиломатериалы хвойных пород	
1.243.1-4	Плиты плоские железобетонные	
ГОСТ 8717.1-84	Ступени железобетонные и бетонные	
1.225-2 в.11	Железобетонные прогоны	
1.141-1 в.60	Панели перекрытий железобетонные многопустотные /вариант/	
ГОСТ 21520-89	Блоки из ячеистых бетонов стеновые мелкие /вариант/	
2.140.6	Узлы деревянных перекрытий жилых сельских зданий	
2.140-1 в.1	Детали перекрытий жилых зданий	
Альбом II	Сметы	
Альбом III	Спецификации оборудования	
Альбом IV	Ведомости потребности в материалах	

Технико-экономические показатели

Наименование	Ед. изм.	Количество
Площадь застройки	м²	155.04
Площадь квартиры	м²	96.19
Общая площадь	м²	123.44
Площадь летних помещений	м²	25,75
Строительный объем	м³	352.55
Стоимость:		
общая сметная стоимость	тыс.руб.	36.02
в т.ч. строительно-монтажных работ	тыс.руб.	35.86
оборудования	тыс.руб.	0.16
Трудоемкость:		
построечные трудовые затраты	чел.час	2368.0
то же на 1м³ строительного объема	чел.час	6.72
Расход строительных материалов:		
цемент М400	т	13.56
сталь натуральная	т	0.28
лесоматериалы	м³	25.58
камни бетонные стеновые	м³	87.86
Эксплуатационные показатели:		
расход холодной воды	л/сек	0.38
канализационные стоки	л/сек	1.98
тепла на отопление	ккал/ч / вт	12760 / 14840
Потребная электрическая мощность	кВт	5,0

Взам. инв. N | Подпись и дата | Инв. N подл.

Привязан

Инв. №

Н.контр.	Егоров	
Нач.мас.	Радыгин	
Зам.н.м	Земляк	
ГАП	Егоров	
Вед.инж	Шилтова	
Исполн.	Шилтова	
Провер.	Кощарь	

144-16-167.92 -АС

Одноэтажный одноквартирный 3-комнатный жилой дом

Стадия	Лист	Листов
Р	4	

Общие данные /продолжение/

ЦНИИЭП гражданселькстрой

Альбом I

Типовой проект одноэтажного одноквартирного 3-комнатного жилого дома со стенами из мелких легкобетонных блоков для индивидуальных застройщиков сельской местности разработан на основании задания на проектирование, утвержденного от 20.05.91.

Проект утвержден Госкомархитектуры, приказ №89 от 0.1.07.91г.

Проект предназначен для строительства во II, III климатических районах, IВ климатическом подрайоне, с обычными геологическими условиями, со средней температурой наиболее холодной пятидневки -20, -30 /основное решение), -40°С.

Нормативное значение веса снегового покрова - 1.0 кПа

Нормативное значение ветрового давления - 0.38 кПа

Зона влажности нормальная.

Характеристика здания:

Класс ответственности - III

Коэффициент надежности - 0.90

Степень огнестойкости - IV (для деревянных перекрытий/

Архитектурно-планировочное решение.

Одноэтажный одноквартирный 3-комнатный жилой дом запроектирован в виде компактного объема с пристроенной просторной верандой, имеющей холодную кладовую.

Дом имеет два входа - основной со стороны улицы и хозяйственный выход через веранду на приусадебный участок. Со стороны хозяйственного выхода может быть сооружена хозпостройка /вариантное решение/

Все помещения дома удобно связаны между собой. Гостиная, имеющая остекленный эркер-окно, оборудована дровяным камином и связана через остекленную перегородку со столовой. Кухня расположена внутри дома смежно со столовой и через нее имеет выход на веранду. Разработан вариант дома с погребом, расположенным под столовой. В зоне спален расположены ванна и санузел. Одна из спален и прихожая оборудованы встроенными шкафами.

К дому возможна пристройка гаража и сауны, имеющий вход со стороны улицы.

Наружная отделка.

Основное решение /камни бетонные стеновые ГОСТ 6133-84/:

Цоколь - цветная штукатурка, стены - расшивка швов, окраска кремние органическими красителями.

Вариантное решение /мелкие блоки из ячеистых бетонов ГОСТ 21520-89/: цоколь - лицевой кирпич с расшивкой швов, стены - расшивка швов, исправление повреждений поверхностей, окраска поливинилацетатными красками ПВАЦ в два слоя. Первый слой - огрунтовка дисперсией ПВА 50%-ной разведенной водой в соотношении 1:3 /по объему/. Второй слой - окрасочный: портландцемент белый или цветной марки ≥ 300 - 53%, дисперсия ПВА - 19%, кремнефтористый натрий - 1%, вода - 27%.

Для всех вариантов материала наружных стен:

Оконные переплеты и балконные двери, входные двери, деревянные элементы - карнизы, фронтоны, детали веранды покрыть тонированной олифой и лаком;

по периметру дома выполнить асфальтобетонную отмостку шириной 850мм по детали 52 серии 2.110-1 вып. 1 без бортового камня.

Представлен вариант фасадов л. 10

Внутреннюю отделку см. л. 15

Конструктивное решение

Жилой дом запроектирован с несущими стенами с шагом ч.2м.

Пространственная жесткость здания обеспечивается совместной работой продольных и поперечных стен с дисками перекрытий.

Фундаменты - ленточные, бутобетонные.

Стены: Основное решение - материал стен камни бетонные стеновые ГОСТ 6133-84. Цоколь - из полнотелых камней из тяжелого бетона плотностью не менее 2000 кг/м³ марки 75 на тяжелом растворе М50.

Инв.№ подл. | Подпись и дата | Взам.инв.№ | 2-4038-

Привязан

Инв.№

Н.контр.	Егоров		
Нач.мас.	Радыгин		
Зам.н.м.	Земляк		
ГАП	Егоров		
Вед.инж.	Шилтова		
Исполн.	Шилтова		
Провер.	Коцарь		

144-16-167.92 -АС

Одноэтажный одноквартирный 3-комнатный жилой дом

Стадия	Лист	Листов
Р	5	

Общие данные /продолжение/

ЦНИИЭП граждансельстрой

Альбом I

Наружные стены выполняются из камней бетонных стеновых пустотелых керамзитобетонных со средней плотностью камня 1050 кг/м³ марки по прочности на сжатие 75, по морозостойкости Мрз 35 на легком цементноперлитовом растворе марки 25 толщиной 390мм /основное решение/, 490мм/см.таб. 1

Внутренние стены выполняются из камней бетонных стеновых полнотелых со средней плотностью не менее 2000 кг/м³ марки по прочности на сжатие 75 на тяжелом растворе марки 25 толщиной 190мм.

Перегородки - из гипсокартонных листов на деревянном каркасе по серии 1.131.9-2 в.1, в санузлах - из перегородочных бетонных пустотелых керамзитобетонных камней по прочности на сжатие марки 50 на тяжелом растворе марки 25.

Стены веранды выполняются из полнотелых бетонных камней.

При кладке стен из бетонных камней на растворе толщина горизонтальных швов принимается не менее 10мм и не более 15мм, в среднем 12мм в пределах высоты этажа. Толщина вертикальных швов принимается от 8 до 15мм, в среднем 10мм

Несущие перемычки заделываются в кладку от плоскости откоса проема на глубину 30см, а несущие не на 20см. При опирании перемычек на кладку из пустотелых камней все пустоты в пределах длины опирания перемычки заполняют бетоном марки не ниже 35.

Стены: вариантное решение - материал стен - мелкие блоки ячеистого бетона ГОСТ 21520-89. Цоколь - из кирпича полнотелого глиняного обыкновенного пластического прессования ГОСТ 530-80 марки 75 на растворе марки 25 плотностью 1800 кг/м³.

Наружные стены - из блоков ячеистого бетона со средней плотностью в сухом состоянии 600 кг/м³ с классом по прочности В2.5 и по морозостойкости F25 на цементноперлитовом растворе марки 25 толщиной 300мм для основного решения $t_{н.в.} = -30°C$ /см. т. 1

Внутренние стены - из блоков ячеистого бетона со средней плотностью в сухом состоянии 700 кг/м³ с классом по прочности В2.5 на растворе марки 25 со средней плотностью не менее 1500 кг/м³.

Перегородки - из гипсокартонных листов на деревянном каркасе по серии 1.131.9-2 в.1, в санузлах - из кирпича глиняного обыкновенного полнотелого плотностью 1800 кг/м³ ГОСТ 530-80.

Для всех вариантов материала стен оконные и дверные проемы не имеют четвертей. Крепление деревянных коробок производится оцинкованными гвоздями. Зазоры между проемом и дверными /оконными/ коробками тщательно заполняются утеплителем с установкой упругих прокладок, а откосы оштукатуриваются. Подоконную часть наружной стены следует защитить сливом из оцинкованной стали.

Перекрытия запроектированы в 2-х вариантах:
деревянные балки перекрытия /ГОСТ 4981-87/, щиты перекрытий деревянные/ГОСТ 1005-86/ - основное решение;
железобетонные плиты перекрытий - вариант.

Крыша чердачная, стропильной конструкции, стропила деревянные. Представлены 2 варианта крыши.

Утеплитель - см.таблицу 2

Кровля - волнистые, асбестоцементные листы унифицированного профиля/ГОСТ 16233-77/ по деревянной обрешетке.

В проекте разработаны конструктивные варианты:
- наружные стены из камней бетонных стеновых ГОСТ 6133-84 и фундаменты при расчетных температурах наружного воздуха -20 и -40°С
- наружные стены из блоков ячеистого бетона ГОСТ 21520-89 и фундаменты при $t_{н.в.} = -30°C$.
- перекрытия из железобетонных плит;
- крыши с изменением конфигурации;
- перегородок из камней бетонных перегородочных ГОСТ 6133-84;
- перегородок мелкоштучных гипсобетонных ГОСТ 6428-83;
- заполнение оконных проемов с двойными и тройным остеклением.

Инв.№ подл.	Подпись и дата	Взам.инв.№	
2-4038			

Привязан			
Инв.№			

Н.контр.	Егоров	
Нач.мас.	Радыгин	
Зам.н.м.	Земляк	
ГАП	Егоров	
Вед.инж.	Шилатова	
Исполн.	Шилатова	
Провер.	Коцарь	

144-16-167.92 -АС

Одноэтажный одноквартирный 3-комнатный жилой дом	Стадия	Лист	Листов
	Р	6	
Общие данные /продолжение/	ЦНИИЭП граждансельстрой		

Альбом I

Антикоррозийная защита конструкций

Работы производить при соблюдении пунктов СНиП 3.03.01-87 и СНиП 2.03.11-85. Выполнение антикоррозийных мероприятий должно обязательно оформляться специальными актами на скрытые работы.

Антисептирование изделий и деталей производить согласно СНиП 3.03.01-87.

Указания по производству работ в зимнее время

Проект разработан исходя из условий производства в летнее время. При производстве работ в зимнее время следует соблюдать соответствующие пункты СНиП 3.03.01-87 и СНиП 3.04.01-87.

Указания по привязке проекта

При привязке проекта фундаменты должны быть переработаны с учетом местных геологичеоких условий, наличия грунтовых вод и глубины промерзания.

Сведения о патентоспособности и патентной чистоте

Принятые конструкции и узлы не патентноспособны, т.к. являются проектной переработкой известных решений и обладают патентной чистотой в отношении СССР по состоянию на 1.1.92 г.

Таблица толщин наружных стен — Таблица №1

Материал стен	Температура наружного воздуха Тн.в °С	Толщина стен, мм	Привязка к оси а мм
Камни бетонные стеновые /ГОСТ 6133-84/ керамзитобетонные пустотелые со средней плотностью камня 1050 кг/м³ на цементноперлитовом р-ре	-20	390	265
	-30 основное решение	390	265
	-40	490	365
Блоки из ячеистых бетонов стеновые мелкие /ГОСТ 21520-89/ на кварцевом песке плотностью в сухом состоянии 600 кг/м³ на цементноперлитовом р-ре	-30	300	175

Таблица толщин утеплителя — Таблица №2

Конструкция покрытия	Температура наружного воздуха Тн.в °С		
	-20	-30	-40
Покрытие по деревянным балкам, утеплитель-минераловатные маты γ=125 кг/м³	110 мм	140 мм основное решение	170 мм
Покрытие по железобетонным плитам, утеплитель-пенобетон γ = 300 кг/м³	150 мм	200 мм	250 мм

Инв.№ подл.	Подпись и дата	Взам. инв.№
2-4038		

Привязан

Инв.№

Н.контр.	Егоров	
Нач.мас.	Радыгин	
Зам.н.м.	Земляк	
ГАП	Егоров	
Вед.инж	Шилатова	
Исполн.	Шилатова	
Провер.	Коцарь	

144-16-167.92 АС

Одноэтажный одноквартирный 3-комнатный жилой дом

Стадия	Лист	Листов
Р	7	

Общие данные /продолжение/

ЦНИИЭП Гражданельстрой

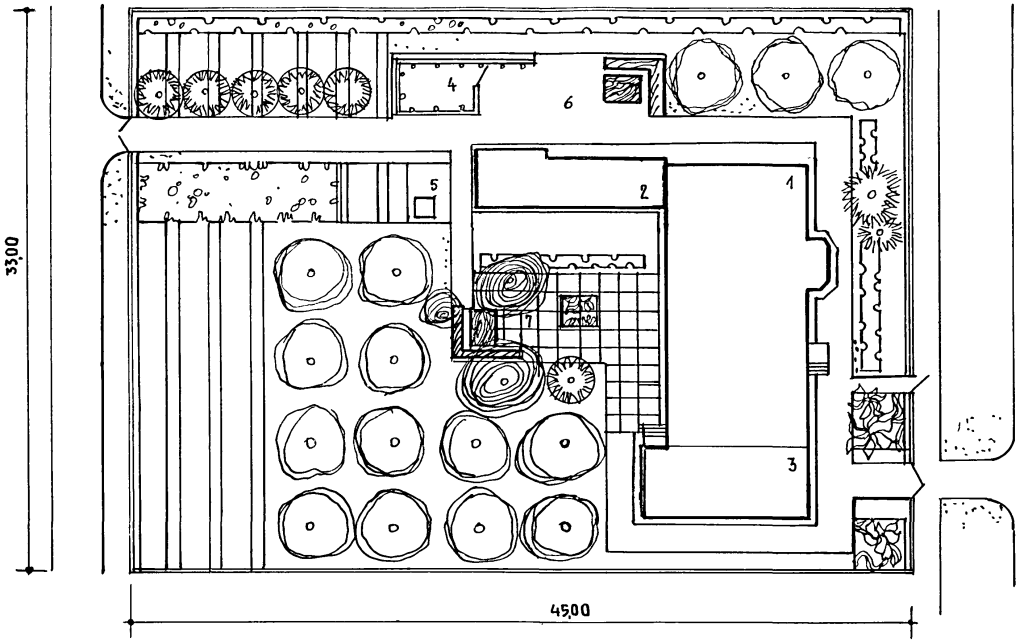

ПЛОЩАДЬ УЧАСТКА ~ 1485 м².

ЭКСПЛИКАЦИЯ

1 1-эт 1-кв. 3 комнатный жилой дом
2 Хозпостройка (вариант)
3 Гараж (вариант)
4 Летняя кухня
5 Жижесборник
6 Хоздвор
7 Уголок отдыха

Условные обозначения

- Фруктовые деревья (яблоня, груша)
- Косточковые деревья (вишня, слива)
- Декоративные деревья
- Ягодный кустарник (малина, смородина)
- Огород
- Декоративный кустарник
- Садовая мебель
- Плиточное покрытие
- Ограждение

Альбом I

Инв.№ подл. | Подпись и дата | Взам.инв.№ | 2-4038-

Н.контр.	Егоров		
Нач.маст	Радыгин		
Зам.н.м.	Земляк		
ГАП	Егоров		
Ведущ.	Шилтова		
Исполн.	Новафастовский		
Проверил	Егоров		

Привязан:

Инв.№

144-16-167.92 -АС

Одноэтажный одноквартирный 3-комнатный жилой дом

Стадия	Лист	Листов
Р	8	

Генплан участка (примерное решение)

ЦНИИЭП граждансельстрой

25380-01 12

Альбом I

Фасад в осях „1-2"

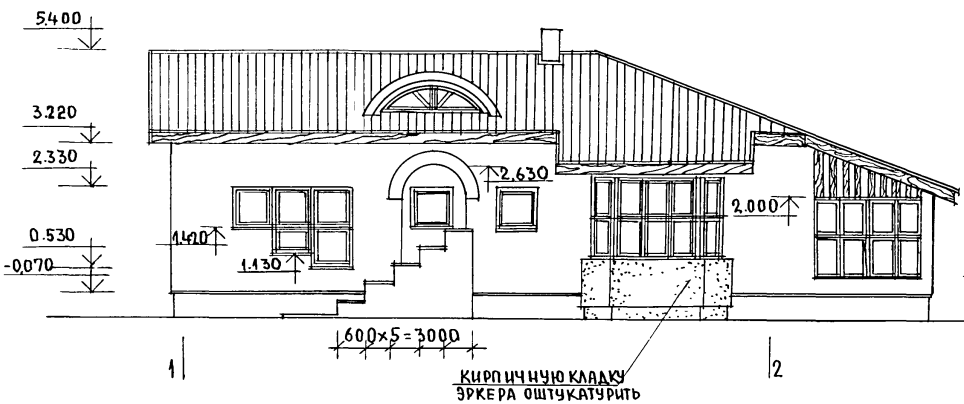

Фасад в осях „А-В"

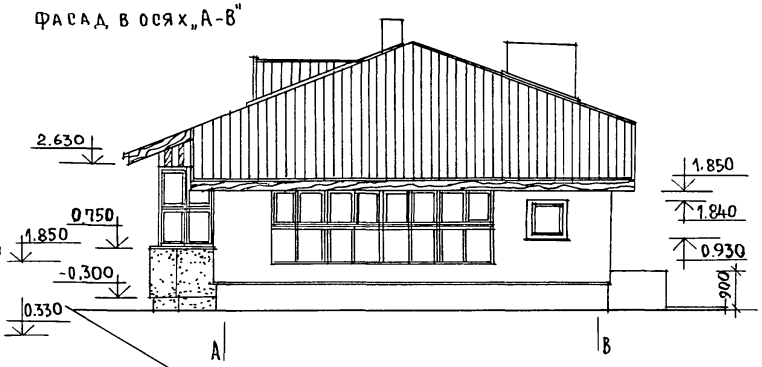

Фасад в осях „В-А"

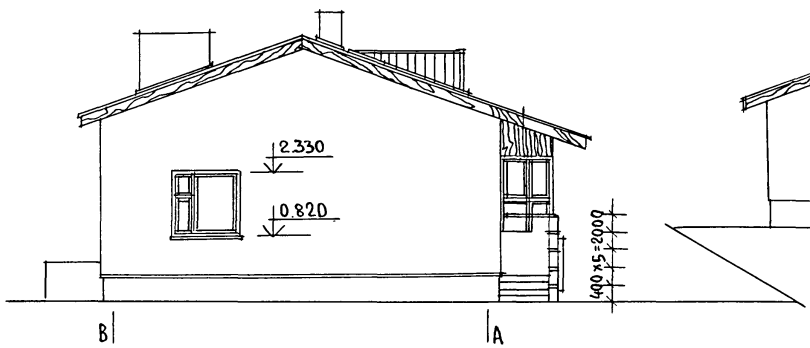

Фасад в осях „2-1"

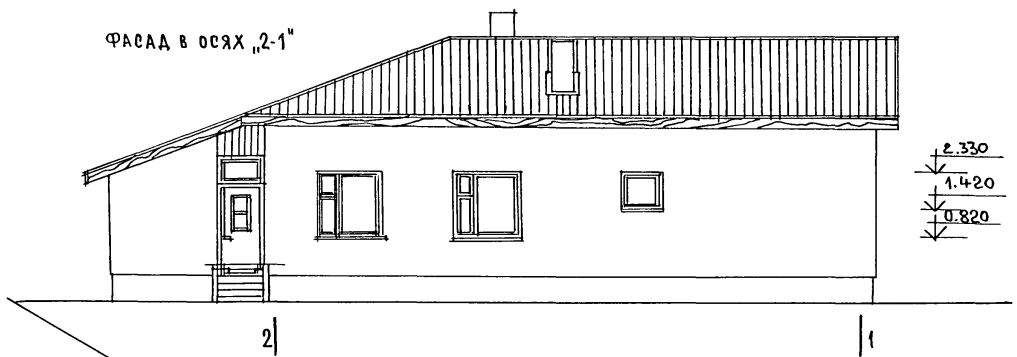

Примечание по отделке фасадов см. л. 5

Привязан			
Инв. №			
Н. контр.	Егоров		
Нач. мас.	Радыгин		
Зам. н. м.	Земляк		
ГАП	Егоров		
Исполнил	Барабанщикова		
Проверил			

144-16-167.92 -АС

Одноэтажный одноквартирный 3-комнатный жилой дом	Стадия	Лист	Листов
	Р	9	
Фасады в осях „1-2", „А-В", „В-А", „2-1."	ЦНИИЭП гражданстрой		

Инв. № подл.	Подпись и дата	Взам. инв. №
2-4038-		

Альбом I

Фасад в осях „1-2"



Фасад в осях „А-В"

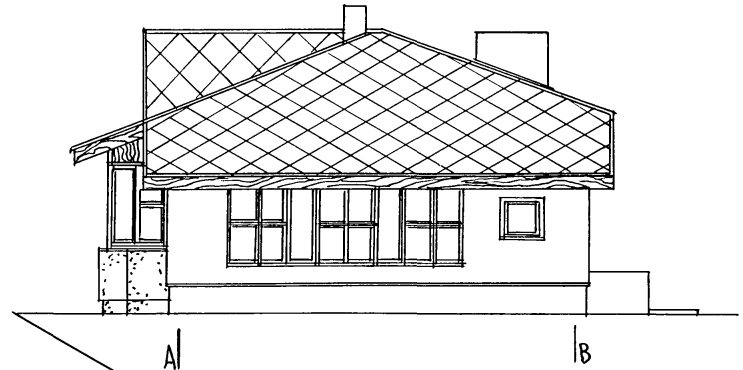

Фасад в осях „В-А"

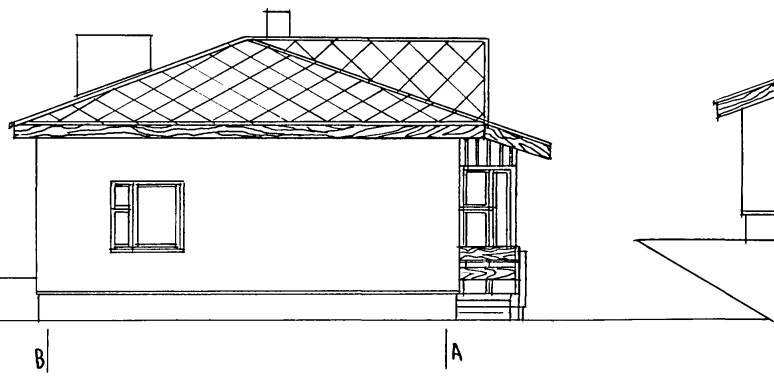

Фасад в осях „2-1"

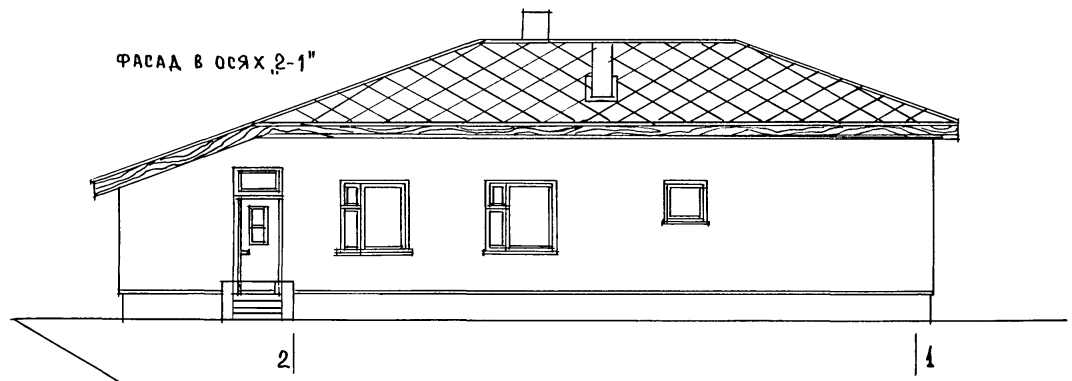

Инв.№ подл.	Подпись и дата	Взам. инв.№
2-4038		

Привязан:

Инв.№

Н.контр.	Егоров	
Нач.маст.	Радыгин	
Зам.н.м.	Земляк	
ГАП	Егоров	
Вед.инж.	Шитова	
Исполнил	Барабанщикова	
Провер.		

144-16-167.92 - АС

Одноэтажный одноквартирный 3-комнатный жилой дом

Стадия	Лист	Листов
Р	10	

Фасады в осях „1-2" „А-В" „В-А" „2-1" (вариант)

ЦНИИЭП Граждансельстрой

АЛЬБОМ I

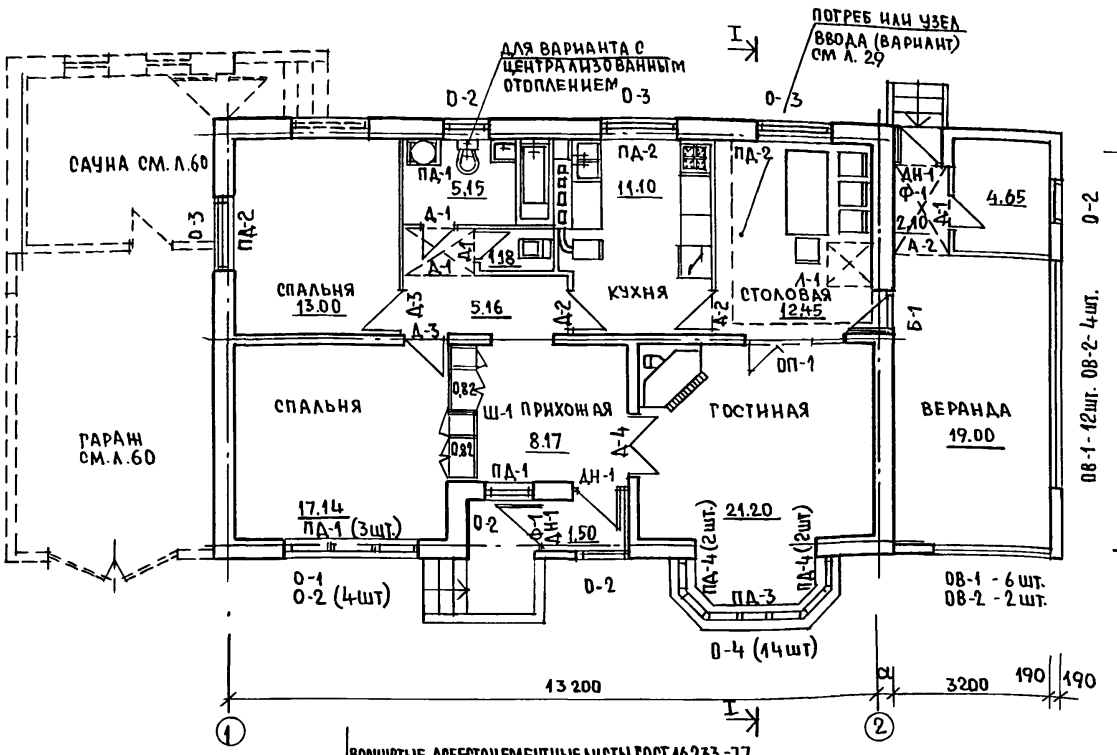

РАЗРЕЗ I-I

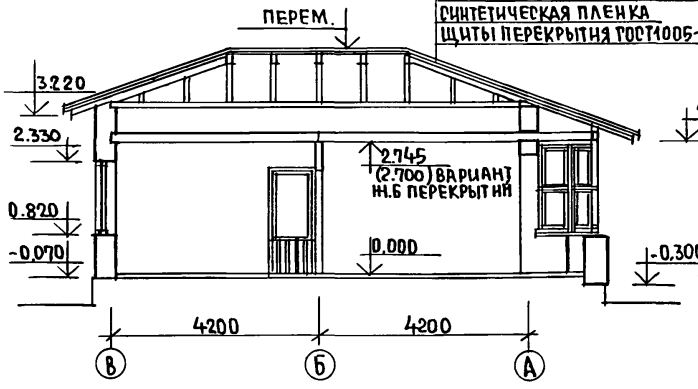

ВОЛНИСТЫЕ АСБЕСТОЦЕМЕНТНЫЕ ЛИСТЫ ГОСТ 16233-77
БРУСКИ ОБРЕШЕТКИ 50×50 (h)
СТРОПИЛЬНАЯ НОГА 50×150 (h)
БАЛКИ ПЕРЕКРЫТИЙ ДЕРЕВЯННЫЕ ГОСТ 4981-87
УТЕПЛИТЕЛЬ СМ. ТАБЛИЦУ 2 НА ЛИСТЕ 7
СИНТЕТИЧЕСКАЯ ПЛЕНКА
ЩИТЫ ПЕРЕКРЫТИЯ ГОСТ 1005-86

ПЛАН КРОВЛИ

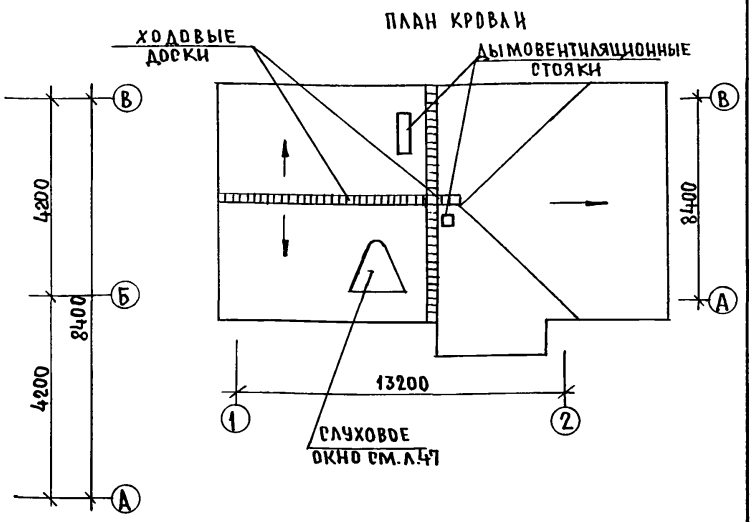

1. ФЛАНОК КРОВЛИ ДАН ДЛЯ ОСНОВНОГО РЕШЕНИЯ ПЕРЕКРЫТИЙ (ПО ДЕРЕВЯННЫМ БАЛКАМ.)

ИНВ.№ ПОДЛ. | ПОДПИСЬ И ДАТА | ВЗАМ. ИНВ.№
2-4038-

ПРИВЯЗАН:

ИНВ.№

Н.КОНТР.		
НАЧ.МАСТ	РАДЫГИН	
ЗАМ.И.М	ЗЕМЛЯК	
ГАП	ЕГОРОВ	
ИСПОЛН.	БАРАБАНЩИКОВ	
ПРОВЕР-		

144-16-167.92 -АС

ОДНОЭТАЖНЫЙ ОДНОКВАРТИРНЫЙ 3-КОМНАТНЫЙ ЖИЛОЙ ДОМ

СТАДИЯ	ЛИСТ	ЛИСТОВ
Р	11	

ПЛАН НА ОТМ. 0.000. РАЗРЕЗ I-I ПЛАН КРОВЛИ.

ЦНИИЭП ГРАЖДАНСЕЛЬСТРОЙ

25380-01 15

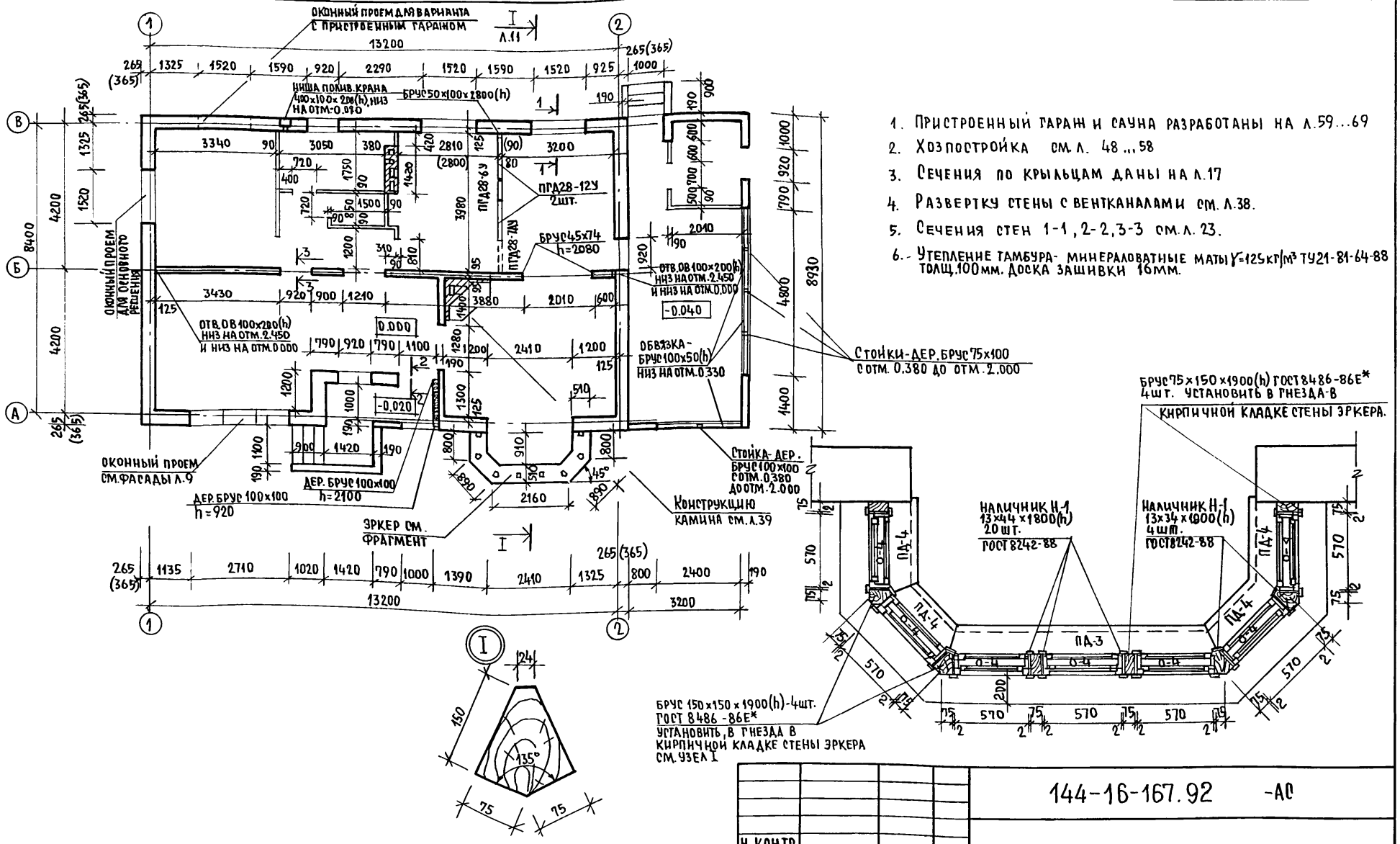

1. Пристроенный гараж и сауна разработаны на л.59...69
2. Хозпостройка см. л. 48...58
3. Сечения по крыльцам даны на л.17
4. Развертку стены с вентканалами см. л.38.
5. Сечения стен 1-1, 2-2, 3-3 см. л. 23.
6. Утепление тамбура- минераловатные маты γ=125 кг/м³ ТУ21-81-64-88 толщ. 100 мм. Доска зашивки 16мм.

Альбом I

Инв. № подл.	Подпись и дата	Взам. инв. №
2-4038-		

Привязан:

Инв. №

Н. контр.		
Нач. мас	Радыгин	
Зам. н. м.	Земляк	
ГАП	Егоров	
Исполн.	Барабанщикова	
Проверил		

144-16-167.92 -АС

Одноэтажный одноквартирный 3-комнатный жилой дом.

Стадия	Лист	Листов
Р	12	

Кладочный план на отм. 0.000

ЦНИИЭП граждансельстрой

25380-01 16

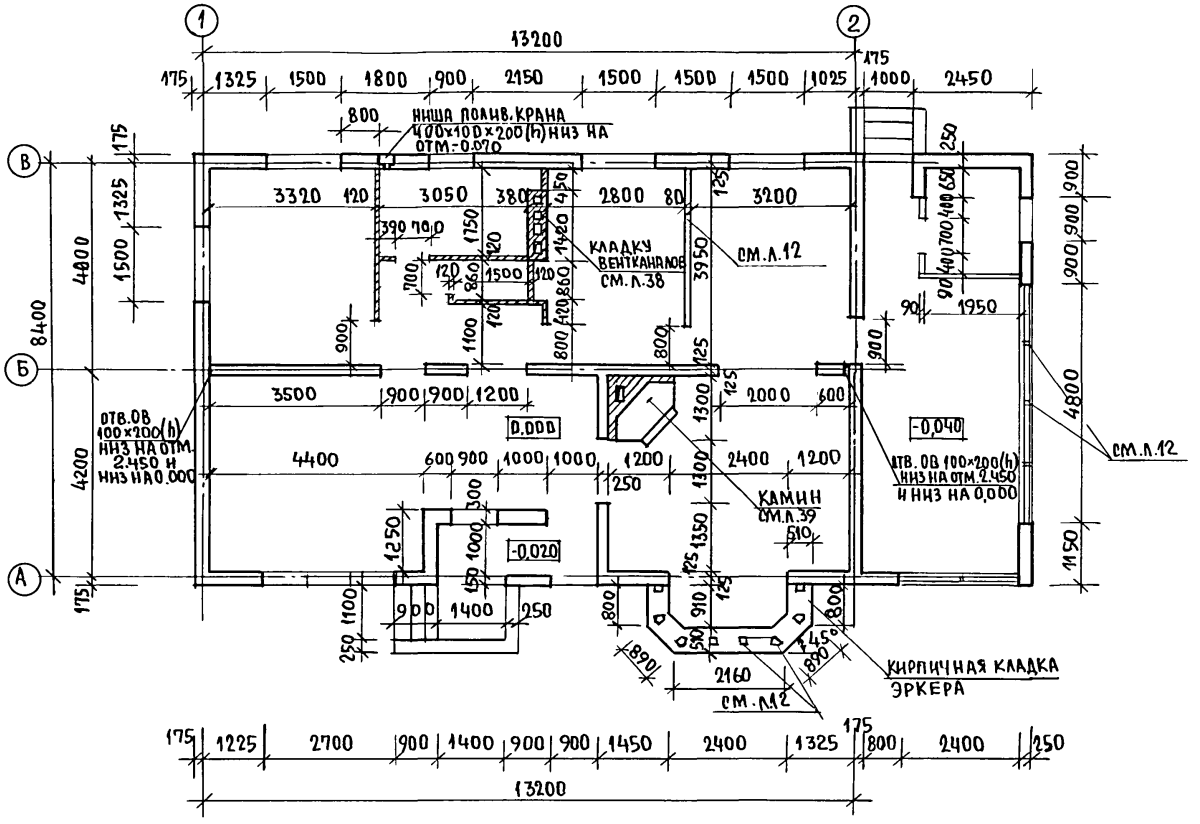

Альбом I

ИНВ.№ ПОДЛ.	ПОДПИСЬ И ДАТА	ВЗАМ. ИНВ.№
2-4038-		

ПРИВЯЗАН:	НОРМ. КОНТР.		
	НАЧ. МАСТ.	РАДЫГИН	
	ЗАМ. Н. М.	ЗЕМЛЯК	
	ГАП	ЕГОРОВ	
	ИСПОЛНИЛ	БАРАБАНЩИКОВА	
ИНВ. №	ПРОВЕР.		

144-16-167.92 -АС

Одноэтажный одноквартирный 3-комнатный жилой дом.

СТАДИЯ	ЛИСТ	ЛИСТОВ
Р	13	

Кладочный план на отм. 0.000. (вариант наружных стен из ячеисто-бетонных блоков)

ЦНИИЭП гражданселькстрой

25380-01 17

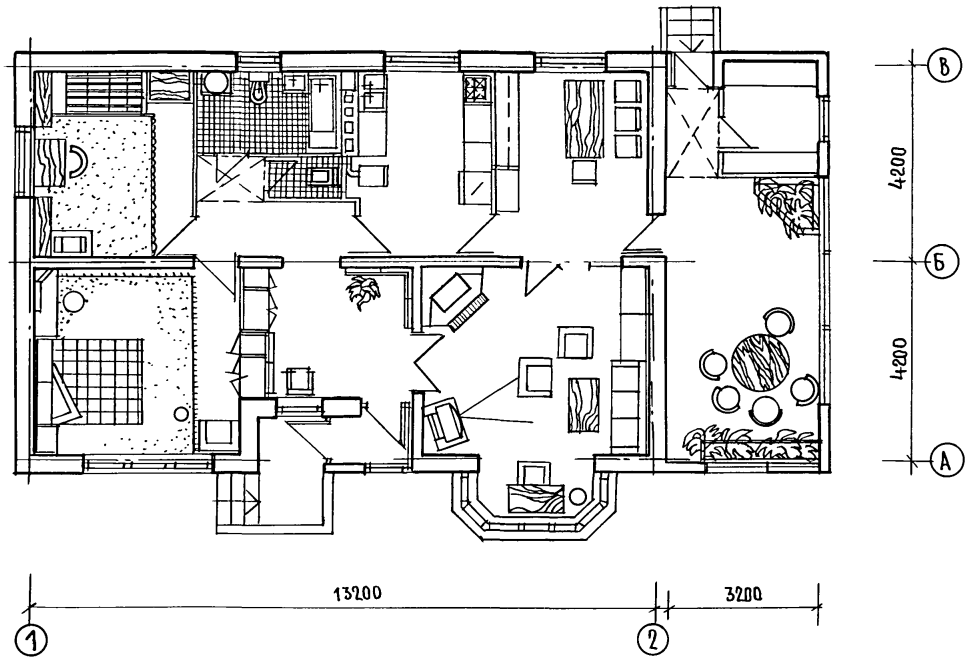

ИНВ.№ ПОДЛ.	ПОДПИСЬ И ДАТА	ВЗАМ. ИНВ.№
2-4038-		

Н.КОНТР.	ЕГОРОВ		
НАЧ.МАСТ.	РАДЫГИН		
ЗАМ.Н.М.	ЗЕМЛЯК		
ГАП	ЕГОРОВ		
ИСПОЛНИЛ	БАРАБАНЩИКОВА		
ПРОВЕРИЛ			

ПРИВЯЗАН:

ИНВ.№

144-16-167.92 -АС

Одноэтажный одноквартирный 3-комнатный жилой дом	СТАДИЯ	ЛИСТ	ЛИСТОВ
	Р	14	
План с расстановкой мебели.	ЦНИИЭП ГРАЖДАНСЕЛЬСТРОЙ		

25380-01 18

Альбом I

Экспликация полов

Наименование или номер помещения по проекту	Тип пола по проекту	Схема пола или номер узла по серии 2.144-1/88	Элементы пола и их толщина	Площадь пола м²
		Полы по грунту		
Жилые комнаты, столовая, прихожая, коридор		140	Доска паркетная ГОСТ 8623-86 -25мм	78,80
Кухня			Линолеум поливинилхлоридный на тканевой подоснове ГОСТ 7251-77 - 5мм Прослойка из быстротвердеющей мастики на водостойких вяжущих Стяжка из цементно-песчаного раствора М 200 40 мм Гравий керамзитовый γ= 600кг/м³ 50мм Подстилающий слой из бетона В7,5 80мм Грунт основания	11,10
Ванная, санузел, тамбур входа		180	Керамическая плитка ГОСТ 6787-80 - 20мм	7,83
Веранда, кладовая		139	Доски ГОСТ 8242-75 28мм	25,75
		Полы по перекрытию над техническим подпольем (см п1)		
Столовая		76	Доска паркетная ГОСТ 8623-86 - 25мм	12,45

Ведомость отделки помещений

Наименование помещений	Потолок		Стены или перегородки		Низ стен или перегородок		
	площадь	вид отделки	площадь	вид отделки	площадь	вид отделки	высота
Жилые комнаты, столовая, прихожая, коридор	77,12	Оклейка потолочными обоями вариант-водоэмульсионная побелка см. примечание п.2	175,0	оклейка обоями	—	—	—
Кухня	11,10	Клеевая побелка вариант-водоэмульсионная побелка см примечание п. 2	29,50	масляная окраска	3,80	в зоне оборудования - глазурованная плитка с отм 0,800 до отм. 1.400	600
Ванная, санузел	6,33	Водоэмульсионная побелка см. примечание п.2	13,30	масляная окраска	23,70	глазурованная плитка	1800
Тамбур входа	1,50	Клеевая побелка см. примечание п. 2	11,0	клеевая окраска	—	—	—
Веранда, кладовая	27,00	Окраска тонированной олифой и лаком	—	расшивка швов и окраска водоэмульсионными красителями	—	—	—

1. Полы по перекрытию над техническим подпольем выполнить при варианте с погребом или при варианте с централизованным отоплением при наличии узла ввода
2. Отделка потолков при основном решении перекрытий по деревянным балкам производится по гипсокартонным листам с последующей шпаклевкой, в санузлах отделка потолков по плоским прессованным асбоцементным листам толщ. 6мм АП-П ГОСТ 18124-75*
   При варианте Ж.6. перекрытий отделка потолков по шпаклеванной поверхности
3. Внутренние поверхности наружных стен-гипсоперлитовая штукатурка Внутренние стены-цементно-песч штукатурка, перегородки - затирка раствором.
4. Откосы оконных проемов окрасить масляной краской.
5. Полы в погребе (вариант) выполнить по детали 174, серии 2.144-1/88. - бетон В15-20мм Площадь пола см. л. 11

Привязан

Инв. №

Инв. № подл. 2-4038- | Подпись и дата | Взам. инв. №

Н. контр.	Егоров	
Нач. маст.	Радыгин	
Зам. н. м	Земляк	
ГАП	Егоров	
Вед. инж.	Шилтова	
Исполн.	Барабанщикова	
Провер.	Шилтова	

144-16-167.92 -АС

Одноэтажный одноквартирный 3-комнатный жилой дом

Стадия	Лист	Листов
Р	15	

Экспликация полов
Ведомость отделки помещений

ЦНИИЭП Граждансельстрой

Альбом I

Спецификация столярных изделий

Марка поз.	Обозначение	Наименование	Количество -20°	-30°	-40°	Объем древесины, м³ на ед.	Примечание
	Окна и балконные двери						
О-1	Серия 1.136.5-23 в.1	ОС 6-9	1			0,023	
	в.2	ОР 6-9		1		0,034	
	в.3	ОРС 6-9			1	0,039	
О-2	Серия 1.136.5-23 в.1	ОС 9-9	8			0,032	
	в.2	ОР 9-9		8		0,043	
	в.3	ОРС 9-9			8	0,047	
О-3	Серия 1.136.5-23 в.1	ОС 15-15	3			0,078	
	в.2	ОР 15-15		3		0,108	
	в.3	ОРС 15-15			3	0,126	
О-4	144-16-167.92 л.43	ОСИ-1	14				
	л.44	ОРИ-1		14			
	л.45	ОРСИ-1			14		
Б-1	Серия 1.136.5-23 в.1	БС 22-9	1			0,073	
	в.2	БР 22-9		1		0,093	
	в.3	БРС 22-9			1	0,106	
	Подоконные доски						
ПД-1	ГОСТ 8242-88	ПД-1-34х250х1000	5			0,008	
		ПД-1-34х200х1000		5		0,007	
		ПД-1-34х300х1000			5	0,010	
ПД-2	ГОСТ 8242-88	ПД-1-34х250х1600	3			0,014	
		ПД-1-34х200х1600		3		0,011	
		ПД-1-34х300х1600			3	0,016	
ПД-3	ГОСТ 8242-88	ПД-1-34х250х1900	1			0,016	
		ПД-1-34х200х1900		1		0,013	
		ПД-1-34х200х1900			1	0,013	
ПД-4	ГОСТ 8242-88	ПД-1-34х250х700	4			0,006	
		ПД-1-34х200х700		4		0,005	
		ПД-1-34х200х700			4	0,005	

Марка поз.	Обозначение	Наименование	Кол.	Объем древесины, м³ на ед.	Примечание
	Наружные двери и люки				
ДН-1	Серия 1.136.5-19	ДН 21-10 Ап	2/1	0,085	см. прим п.1
Л-1		ДЛ 10-10	1	0,060	
	Внутренние двери				
Д-1	Серия 1.136-10	ДГ 21-7 п	1/2	0,074	см. прим. п.1
Д-2		ДО 21-8	2	0,060	
Д-3		ДГ 21-9	2	0,094	
Д-4		ДО 21-13	1	0,095	
ОП-1		ОПИ-1	1		см. прим. п.4
	Фрамуги				
Ф-1	Серия 1.136-12 вып.1	ФН 06-10	2	0,024	
	Окна веранды				
ОВ-1	144-16-167-92 л.46	ОВ-1	6		
ОВ-2	л.46	ОВ-2	18		
	Слуховое окно				
ИОС-1	144-16-167.-92 л.47	ИОС-1	1		

1. В графе „количество" числом в виде дроби обозначены блоки правого и левого исполнения (в числителе - блоки правого исполнения в знаменателе - левого)
2. Оконные и дверной балконные блоки (кроме окон веранды) окрасить изнутри высококачественной масляной окраской. Наружная отделка см. л.5. Подоконные доски - высококачественная масляная окраска.
3. Внутренние двери оклеить синтетической пленкой
4. Остекленную перегородку ОПИ-1 изготовить из 3х полотен 600х2000 (h) дверного блока Д021-13 соединенных петлями и в коробке 1900х2071 (h). Наличник Н-1 44х13 ГОСТ 8242-88 - 20,1 п.м. Петли по ГОСТ 5088-78* - 12 шт.

Привязан

Инв. №

Взам. инв. №

Подпись и дата

Инв. № подл. 2-4038-

Н.контр.	Егоров	
Нач.маст.	Радыгин	
Зам.н.м.	Земляк	
ГАП	Егоров	
Вед.инж.	Шилова	
Исполн.	Барабанщикова	
Провер.	Егоров	

144-16-167.92 АС

Одноэтажный одноквартирный 3-комнатный жилой дом

Стадия	Лист	Листов
Р	16	

Спецификация столярных изделий

ЦНИИЭП гражданселькстрой

Альбом I

Схема расположения фундаментов

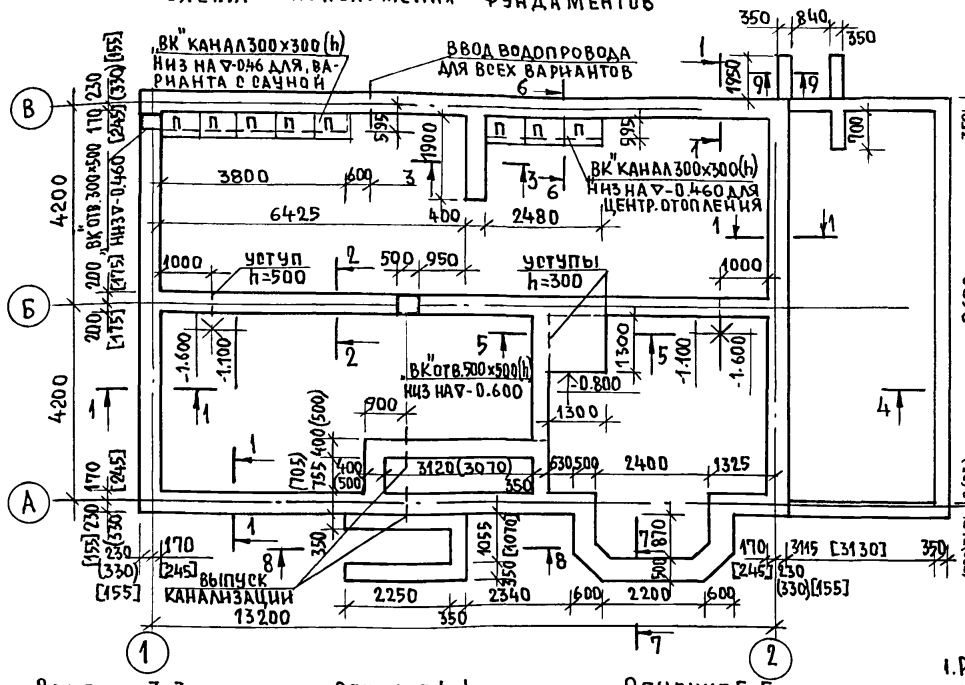

Сечение 1-1

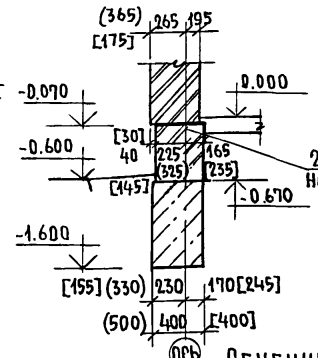

Сечение 2-2

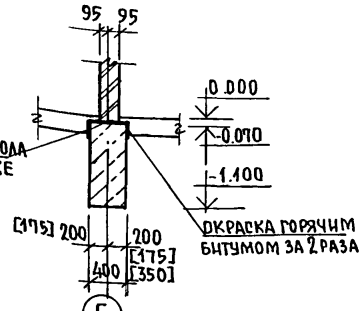

Сечение 8-8

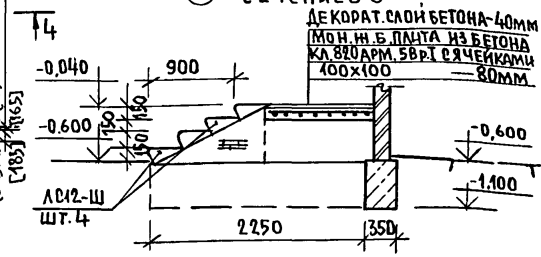

Сечение 9-9

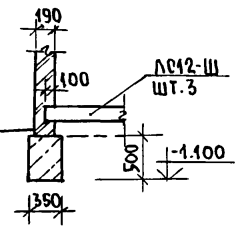

Сечение 3-3

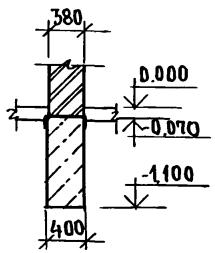

Сечение 4-4

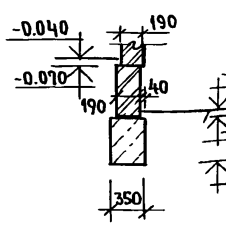

Сечение 5-5

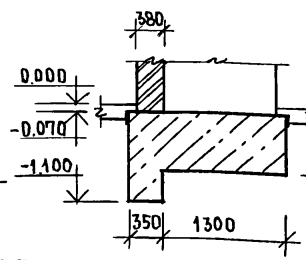

Сечение 6-6

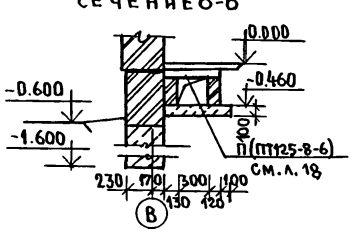

Сечение 7-7

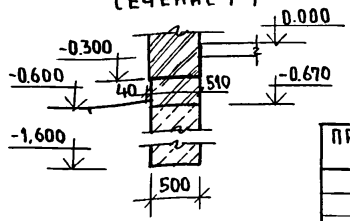

1. Расчетное давление R на грунт под подошвой фундаментов определено согласно СНиП 2.02.01-83 при условном расчетном давлении R=0.20 мПа.
2. Фундаменты разработаны для стен толщиной 390 и 490мм при деревянных и железобетонных перекрытиях выполняются из бутобетона (бутовый камень марки 50, бетон тяжелый класса В 7,5) расход бутобетона: 32,3м³ (37,3м³) [32м³] под вертикаль 25м³.
3. Горизонтальная гидроизоляция на ▽-0.070 состоит из 2-х слоев гидроизола на битумной мастике и на ▽-0.670 из цементного раствора состава 1:2
4. Отметки ввода водопровода и выпуска канализации уточняются при привязке.
5. Размеры в круглых скобках даны для стен толщиной 490мм, в квадратных скобках для стен из мелких ячеистобетонных блоков толщиной 300мм.
6. До устройства полов по периметру наружных стен проложить утеплитель из керамзита γ=500кг/м³ толщиной 150мм шириной 800мм.
7. Стенки подпольных каналов из кирпича М50 на растворе М25, днище из бетона класса В.7,5.

			144-16-167.92 -АС
Норм. конт.	Егоров		
Нач. м.	Радытин		Одноэтажный одноквартирный 3-комнатный жилой дом.
Зам. н. м.	Земляк		Стадия: Р; Лист: 17; Листов:
ГАП	Егоров		Схема расположения фундаментов.
Вед. инж.	Коцарь		ЦНИИЭП граждансельстрой
Исполн.	Коцарь		
Провер.	Шилова		

Привязан:

Инв. №

Инв. № подл. | Подпись и дата | Взам. инв. № 2-4038-

Фрагмент схемы расположения фундаментов (вариант с погребом)

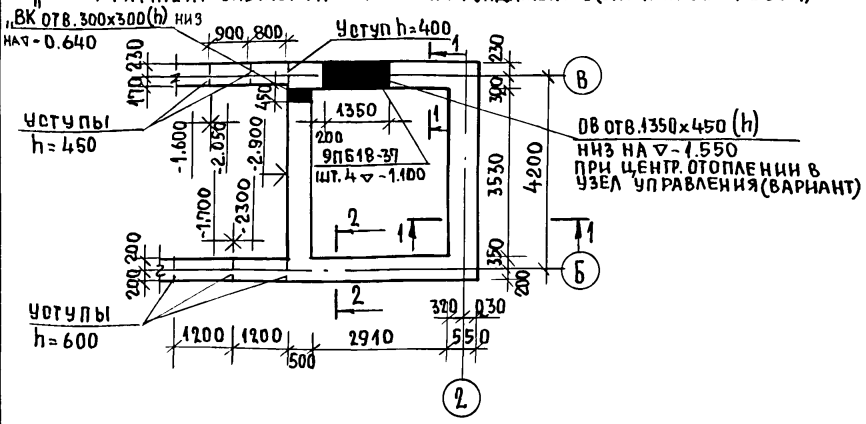

Спецификация к схеме расположения фундаментов

Марка поз.	Обозначение	Наименование	Кол. шт.	Масса ед. кг.	Примечание
		Ж.Б. перемычки			
9П618-37	1.038.1-1 в.4	9П618-37	4	103	вариант
		Плиты плоские ж.б.			
П	1.243.1-4	ПТ 12.5-8-6	8	96	вариант
		Ступени железобетонные			
АС12-Ш	ГОСТ 8717.1-84	АС12-Ш	7	128	осн. реш.
		10АI ГОСТ 5781-82* п.м.	15	0.617	
		Бутобетон м³	112		вариант

Сечение 1-1

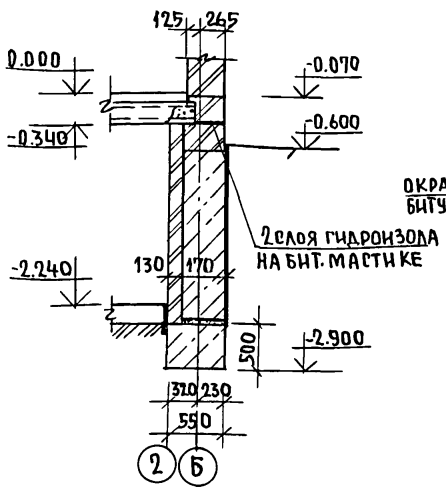

Сечение 2-2

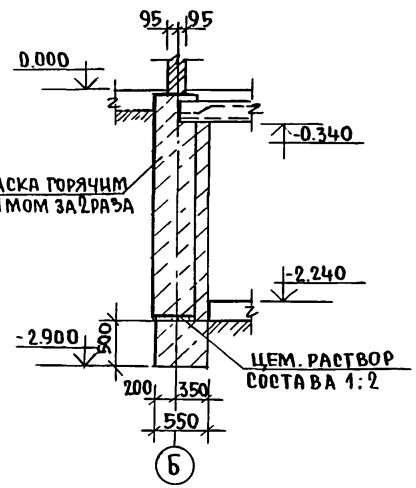

1. Схема расположения фундаментов и пояснения по устройству нал?
2. Над отверстиями шириной до 600 мм проложить арматуру 10АI – 15 п.м.
3. Стены погреба облицевать хорошо обожженным полнотелым керамическим кирпичом марки 50 на растворе марки 25.
4. План погреба на листе 29.

Альбом I

Инв. № подл. | Подпись и дата | Взам. инв. №

2-4038-

Привязан:

Инв. №

Н. контр.	Егоров	
Нач. маст.	Радытин	
Зам. н. м.	Земляк	
ГАП	Егоров	
Вед. инж.	Коцарь	
Исполн.	Коцарь	
Провер.	Шилтова	

144-16-167.92 -АС

Одноэтажный одноквартирный 3-комнатный жилой дом.

Стадия	Лист	Листов
Р	18	

Фрагмент. Схемы расположения фундаментов.

ЦНИИЭП граждансельстрой

Схема расположения перемычек

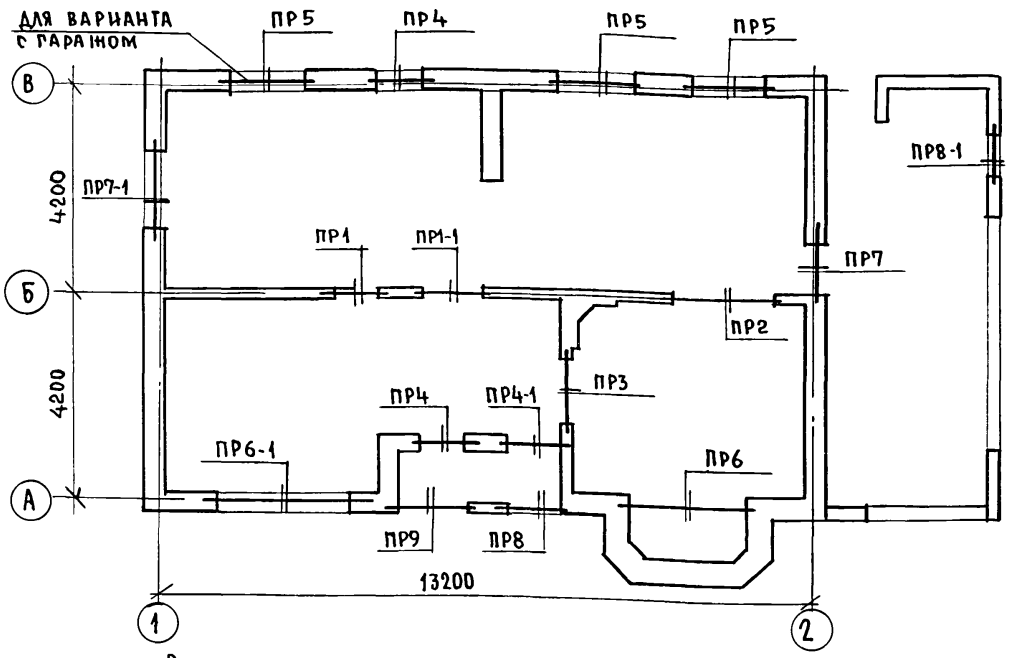

Ведомость перемычек наружных стен (основное решение)

Тип	Схема сечения	Тип	Схема сечения
ПР4 (ПР4-1)	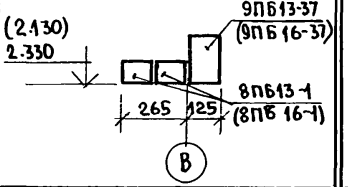	ПР7 (ПР7-1)	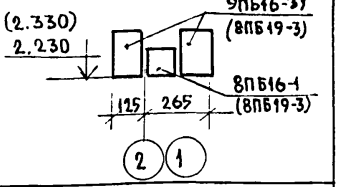
ПР5	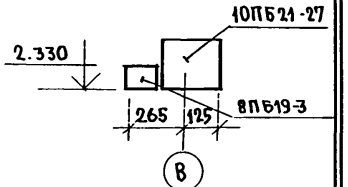	ПР8 (ПР8-1)	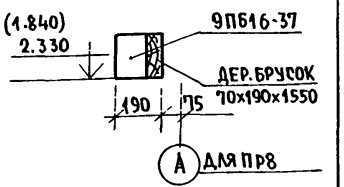
ПР6 (ПР6-1)	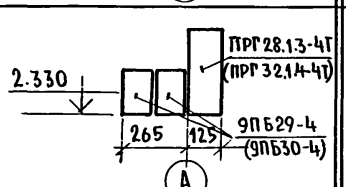	ПР9	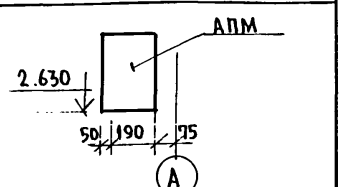

Ведомость перемычек внутренних стен

Тип	Схема сечения
ПР1 (ПР1-1)	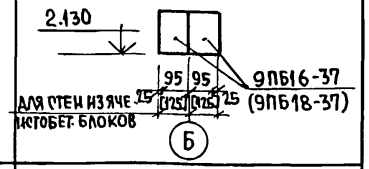
ПР2	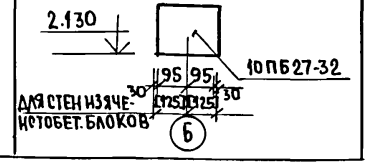

Тип	Схема сечения
ПР3	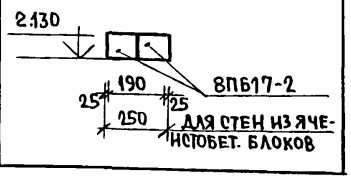

1. Под опорами перемычек наружных стен все пустоты камней в пределах длины опирания перемычек и прогонов заполнить тяжелым бетоном кл. В 3,5.
2. Спецификация перемычек на листе 21.
3. Арочная перемычка разработана на листе 22.

Альбом I

Инв.№ подл. | Подпись и дата | Взам. инв.№

Привязан:

Инв. №

Н.контр.	Егоров	
Нач.маст.	Радыгин	
Зам.н.м.	Земляк	
ГАП	Егоров	
Вед.инж.	Коцарь	
Исполн.	Коцарь	
Провер.	Шилова	

144-16-167.92 -АС

Одноэтажный одноквартирный 3-комнатный жилой дом.

Стадия	Лист	Листов
Р	19	

Схема расположения перемычек

ЦНИИЭП гражданселькстрой

Альбом I

Ведомость перемычек наружных стен (вариант толщины 490 мм)

Тип	Схема сечения	Тип	Схема сечения
ПР4 (ПР4-1)	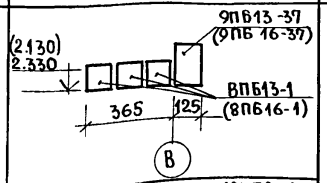	ПР7 (ПР7-1)	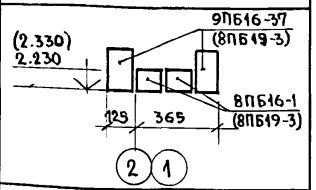
ПР5	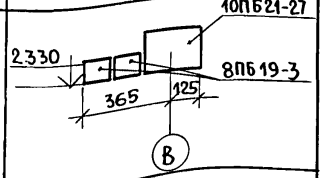	ПР8 (ПР8-1)	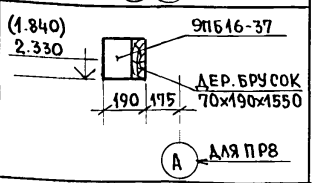
ПР6 (ПР6-1)	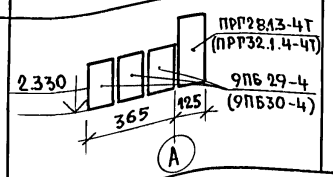	ПР9	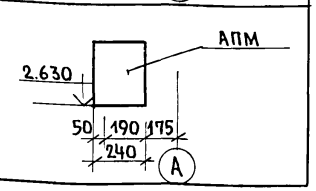

Ведомость перемычек наружных стен (вариант стен из ячеистобетонных блоков)

Тип	Схема сечения	Тип	Схема сечения
ПР4 (ПР4-1)	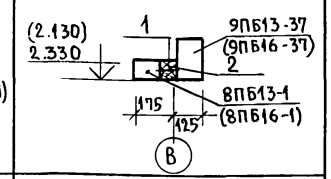	ПР7 (ПР7-1)	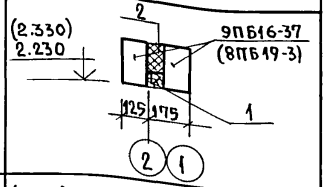
ПР5	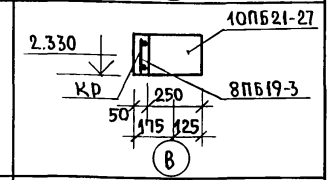	ПР8 (ПР8-1)	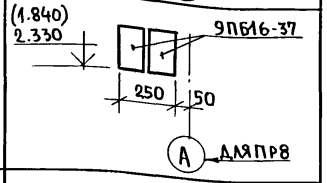
ПР6 (ПР6-1)	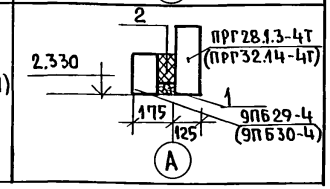	ПР9	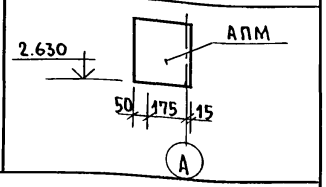

1. Под опорами перемычек наружных стен все пустоты камней в пределах длины опирания перемычек и прогонов заполнить тяжелым бетоном класса В 3,5.
2. В местах опирания прогонов на стену из ячеистого бетона устраивается монолитная ж. б. подушка h=140 мм из тяжелого бетона класса В 20, армированная сеткой из арматуры 6 AIII с ячейками 100×100 мм.
3. Спецификация перемычек на листе 21.

Привязан:			144-16-167.92 -АС
	Н. контр.	Егоров	
	Нач. маст.	Радыгин	Одноэтажный одноквартирный 3-комнатный жилой дом.
	Зам. н.м.	Земляк	Стадия: Р; Лист: 20; Листов:
	ГАП	Егоров	
	Вед. инж.	Коцарь	Ведомости перемычек (варианты)
	Исполн.	Коцарь	ЦНИИЭП Гражданселькстрой
Инв. №	Провер.	Шилова	

Инв. № подл. | Подпись и дата | Взам. инв. №

2-4038-

Спецификация перемычек

Марка поз.	Обозначение	Наименование	Кол. шт. при толщине стен. 390	490	300	Масса ед.кг	Примечание
		Перемычки ж.б.					
8ПБ13-1	1.038.1-1 в.4	8ПБ13-1	4	6	2	35	
8ПБ16-1		8ПБ16-1	3	5	1	42	
8ПБ19-3		8ПБ19-3	5(1)	8(2)	2	52	
8ПБ17-2		8ПБ17-2	2	2	2	45	
9ПБ13-37		9ПБ13-37	2	2	2	74	
9ПБ16-37		9ПБ16-37	7	7	7	88	
9ПБ18-37		9ПБ18-37	2	2	2	103	
9ПБ29-4		9ПБ29-4	2	3	1	162	
9ПБ30-4		9ПБ30-4	2	3	1	170	
10ПБ21-27		10ПБ21-27	2(1)	2(1)	2(1)	246	
10ПБ27-37		10ПБ27-37	1	1	1	323	
		Ж.Б. ПРОТОНЫ					
ПРГ28.1.3-4Т	1.225-2 в.11	ПРГ28.1.3-4Т	1	1	1	250	
ПРГ32.1.4-4Т		ПРГ32.1.4-4Т	1	1	1	380	
		Монолитная ж.б.перем.					
АПМ	144-16-167.92 лист 22	АПМ	1	1	1	600	

Спецификация материалов при стенах из мелких ячеистых блоков

Марка поз.	Обозначение	Наименование	Кол. шт.	Масса ед.кг	Примечание
КР	1.038.1-1.4 20100	Каркас плоский КР6	2(1)	1.34	
1	ГОСТ 8486-86* Е	Дер. брусок 60×50(h) п.м	14	0.045	м3
2	ГОСТ 9573-82*	Маты минераловатные			
		на синтет. связующем γ=125 кг/м3	0.12		м3
		Бетон тяжелый класса В20	0.04		м3
		Бетон тяжелый класса В20	(0.02)		м3
		6Аш ГОСТ 5781-82* п.м	5,0	0.222	

1. Схема расположения перемычек на листе 19.
2. Арочная монолитная перемычка разработана на листе 22.
3. Количество перемычек в скобках дано для варианта с гаражом и сауной.

Альбом I

Инв.№ подл. | 2-4038- | Подпись и дата | Взам.инв.№

Привязан:

Инв.№

Н.контр.	Егоров	
Нач.маст.	Радыгин	
Зам.н.м.	Земляк	
ГАП	Егоров	
Вед.инж.	Коцарь	
Исполн.	Коцарь	
Провер.	Шилтова	

144-16-167.92 -АС

Одноэтажный одноквартирный 3-комнатный жилой дом.

Стадия	Лист	Листов
Р	21	

Спецификация перемычек.

ЦНИИЭП граждансельстрой

Альбом I

Арочная монолитная перемычка - АПМ

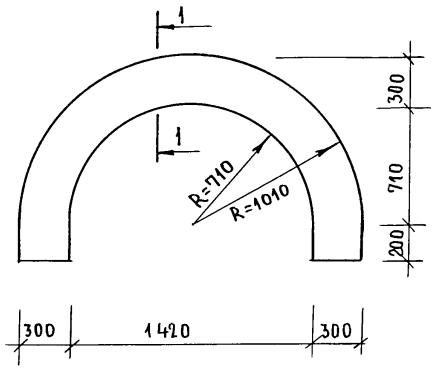

1-1

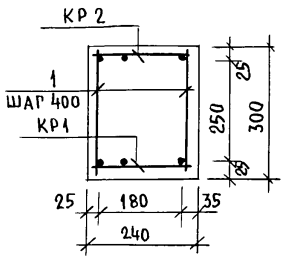

Спецификация материалов на монолитную перемычку

Марка поз.	Обозначение	Наименование	Кол. шт.	Масса ед. кг	Примечание
		Арочная мон. перемычка		600	
КР1	144-16-167.92 л.22	Каркас плоский КР1	1	4.64	
КР2	л.22	КР2	1	5.09	
1		Проволока Ч Вр I ГОСТ 6727-80* ℓ=280	10	0,026	
		Бетон тяжелый класса В20	0,24		м³
		Каркас плоский КР1		4.64	
2		Проволока Ч Вр I ГОСТ 6727-80* ℓ=220	13	0,02	
3		8А III ГОСТ 5781-82* ℓ=2690	1	1,06	
4		10А III ГОСТ 5781-82* ℓ=2690	2	1.66	
		Каркас плоский КР2		5,09	
2		Проволока Ч Вр I ГОСТ 6727-80* ℓ=220	17	0,02	
5		8А III ГОСТ 5781-82* ℓ=3470	1	1,37	
6		8А III ГОСТ 5781-82* ℓ=4270	2	1.69	

Каркас плоский КР1

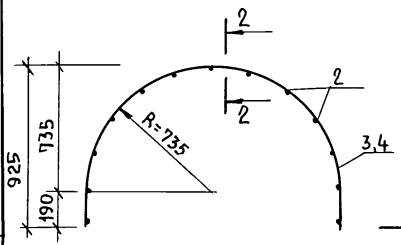

Каркас плоский КР2

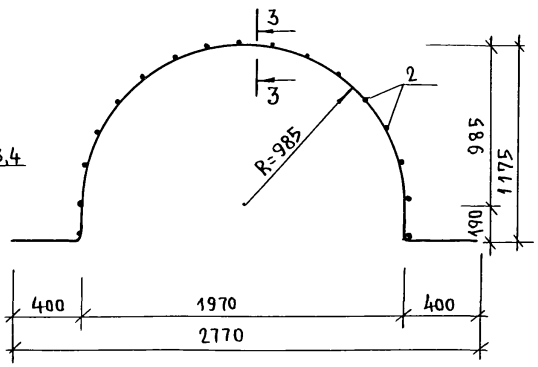

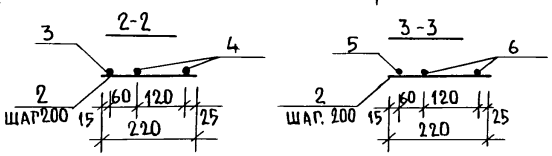

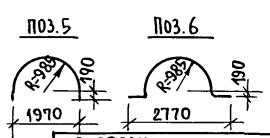

1. Арочная монолитная перемычка выполняется из тяжелого бетона кл. В20.
2. Сварку плоских каркасов производить электродами Э42.
3. Ведомости перемычек даны на листах 19,20.

Привязан:

Инв.№

Н.контр.	Егоров	
Нач.маст	Радыгин	
Зам.н.м.	Земляк	
ГАП	Егоров	
Вед.инж	Коцарь	
Исполн.	Коцарь	
Провер.	Шилова	

144-16-167.92 -АП

Одноэтажный одноквартирный 3-комнатный жилой дом.

Стадия	Лист	Листов
Р	22	

Арочная монолитная перемычка АПМ.

ЦНИИЭП гражданселькстрой

Инв.№подл. | Подпись и дата | Взам.инв.№ | 2-4038-

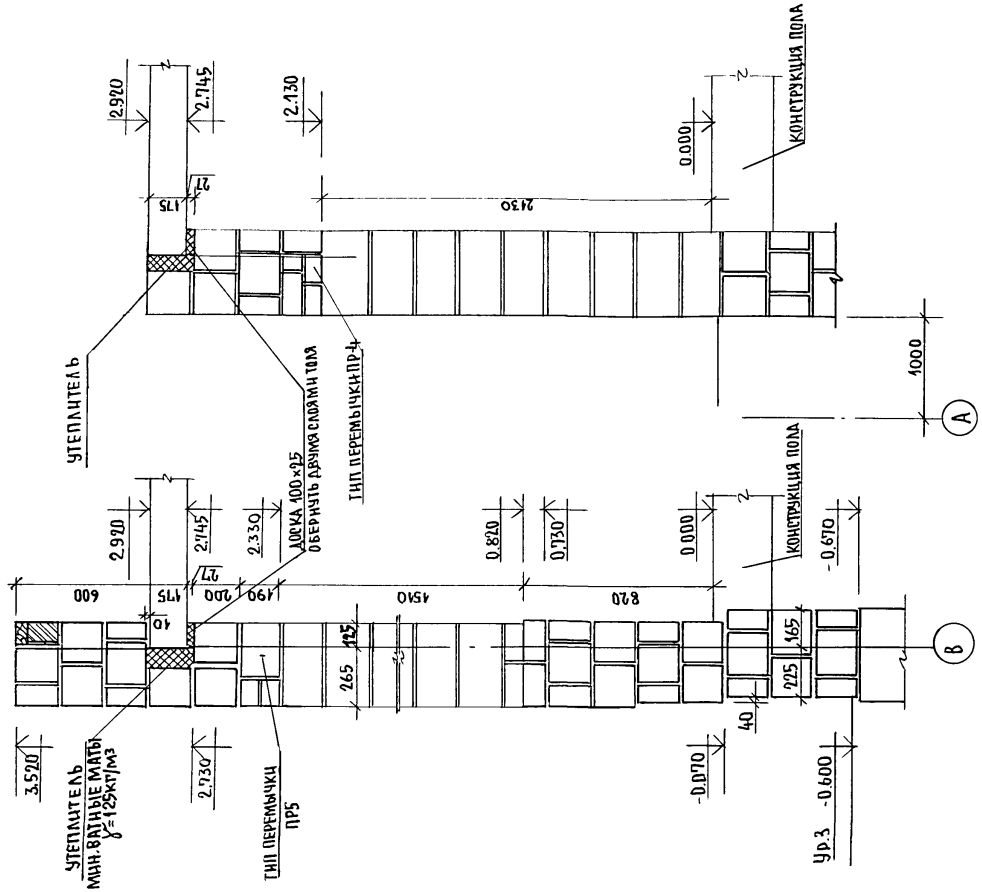

1. Местоположение сечений см.л.15.

Н.контр			
Нач.маст	Радыгин		
Зам.н.м.	Земляк		
Рап	Егоров		
Ведущ.	Шилтова		
Исполн.	Чистякова		
Провер.	Шилтова		

144-16-167.92 -АС

Одноэтажный одноквартирный 3-комнатный жилой дом

Стадия	Лист	Листов
Р	23	

Сечения наружных стен 1-1, 2-2.

ЦНИИЭП гражданселькстрой

Привязан:

Инв.№

Альбом I

Инв.№подл. | Подпись и дата | Взам.инв.№ | 2-4038-

АЛЬБОМ I

2-2

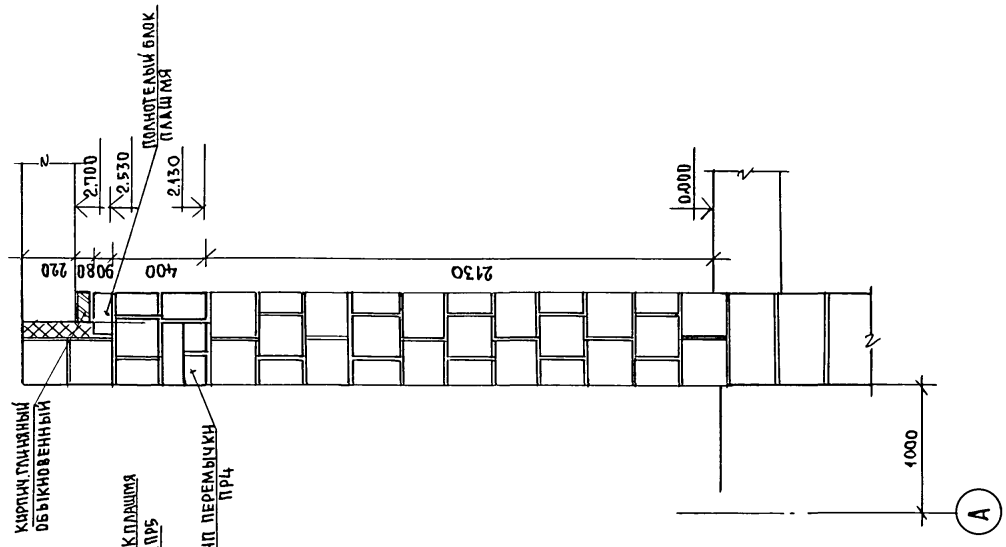

1-1

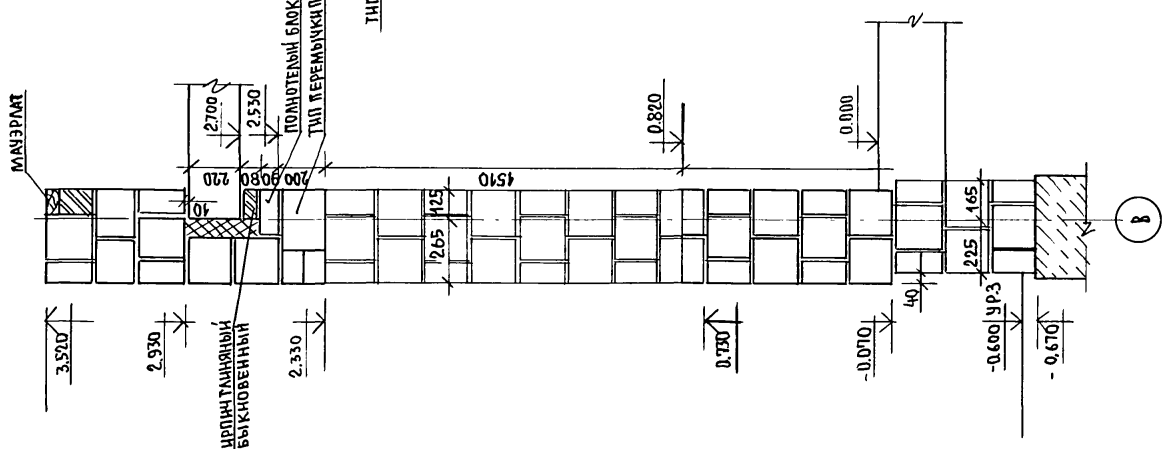

1. Местоположение сечений см. л.15

Н.контр.	Егоров		
Н.маст.	Радыгин		
Зам.н.м.	Земляк		
ГАП	Егоров		
Вед.инж.	Шилова		
Исполн.	Чистякова		
Провер.	Шилова		

Привязан:

Инв.№

144-16-167.92 АС

Одноэтажный одноквартирный 3-комнатный жилой дом.

Стадия	Лист	Листов
Р	24	

Сечения наружных стен 1-1; 2-2 /вариант н.б. перекрытия/

ЦНИИЭП гражданселькстрой

Инв.№ подл. | Подпись и дата | Взам.инв.№

2-4038-

АЛЬБОМ I

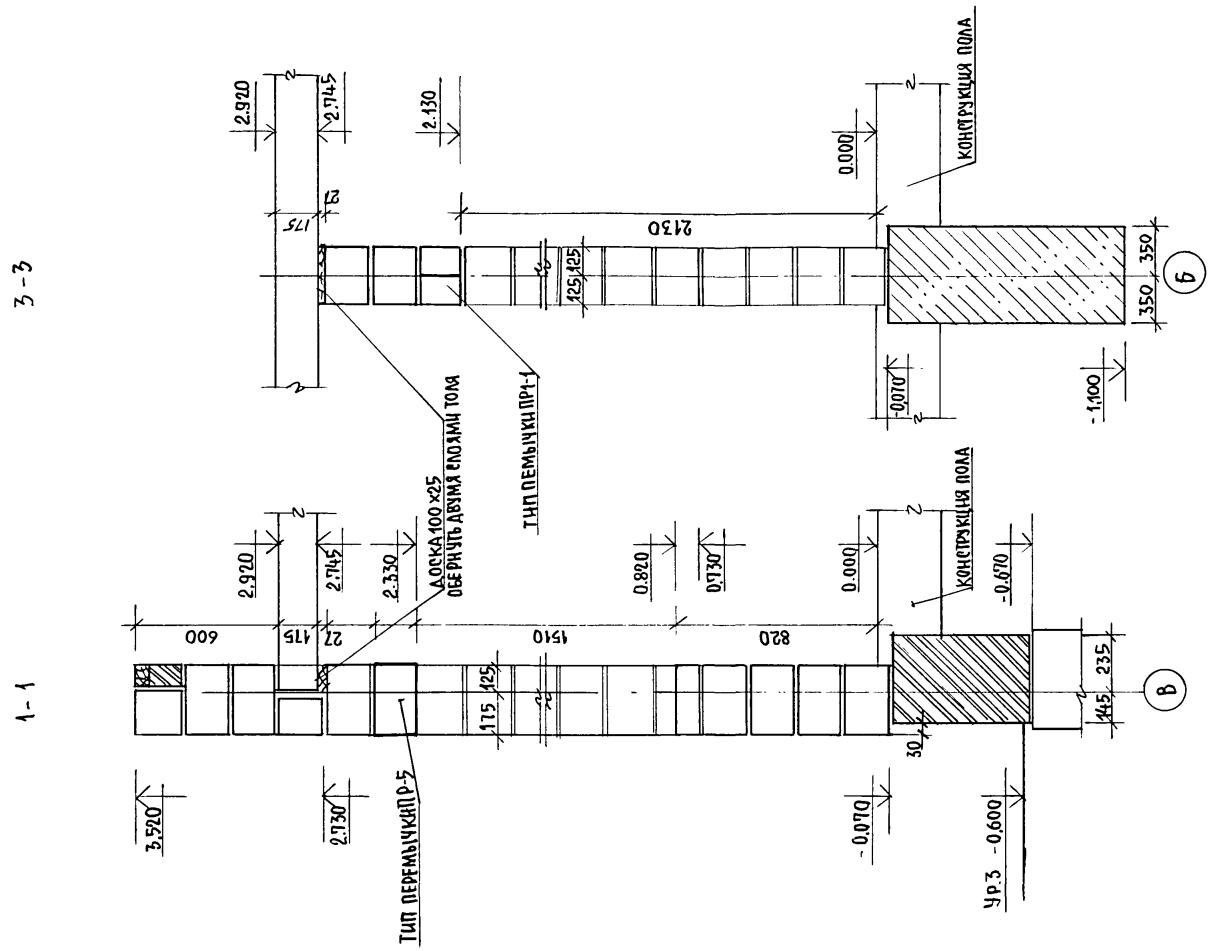

1. МЕСТОПОЛОЖЕНИЕ СЕЧЕНИЙ СМ. Л.15.

Н.КОНТР			
НАЧ.МАСТ.	Радыгин		
ЗАМ.Н.М.	Земляк		
ГАП	Егоров		
ВЕДУЩ.	Шилтова		
ИСПОЛНИЛ	Чистякова		
ПРОВЕР.	Шилтова		

ПРИВЯЗАН:

ИНВ.№

144-16-167.92 -АС

Одноэтажный, одноквартирный 3-комнатный жилой дом

СТАДИЯ	ЛИСТ	ЛИСТОВ
Р	25	

Сечения наружных и внутренних стен /вариант стен из ячеистобетонных блоков/.

ЦНИИЭП гражданселькстрой

ИНВ.№ ПОДЛ.	ПОДПИСЬ И ДАТА	ВЗАМ. ИНВ. №
2-4038		

25380-01 29

Схема расположения элементов деревянного перекрытия на отм. 2.745

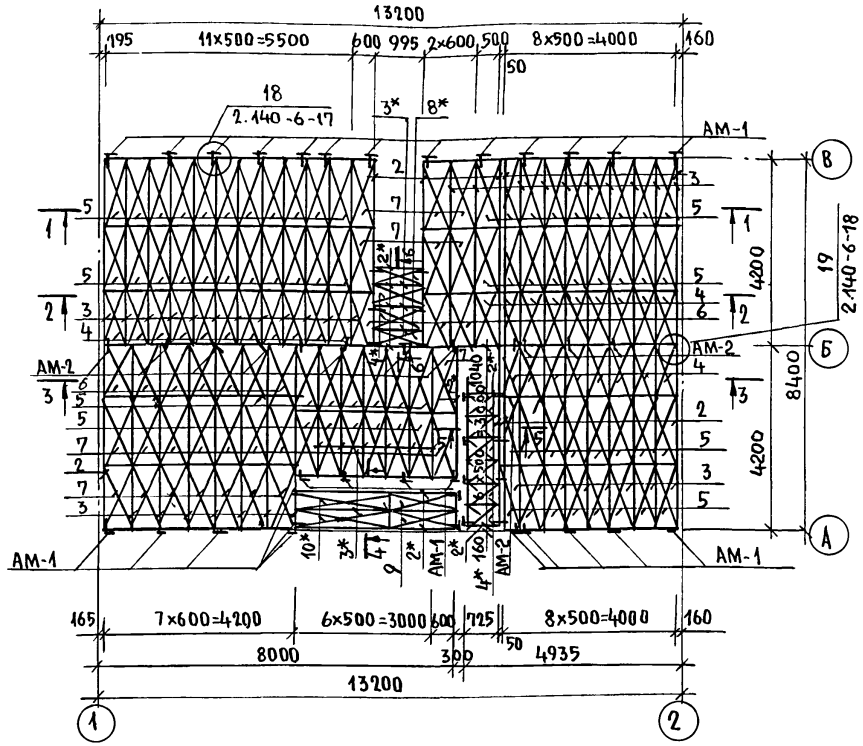

1. Защиту древесины от гниения и огнезащитную обработку производить в соответствии с требованиями СНиП 2.03.11.85
2. Поз. 2*; 3*; 4*; 5*; 10*; — нарезать из балок и щитов замаркированных той же позицией без звездочек (*).
3. Данный лист см. с листами 27,28
4. Отверстия менее 150 мм. вырезать по месту не нарушая балок и ребер жесткости щитов.
5. На отм. 2.745 установить разрешенный настил из досок δ=25мм с шагом 500мм. по верху балок.

Спецификация элементов деревянных перекрытий

Марка поз.	Обозначение	Наименование	Кол. шт.	Масса ед. кг.	Примечание
		Балки перекрытий деревянные			
1	ГОСТ 4981-87	БЦ0-42.17.5В	—		
2		БЦ1-42.17.9В	12		
3		БЦ2-42.17.13В	44		
		Щиты перекрытий деревянные			
4	1005-86	Щ 12-2 а	34		
5		Щ 15-2 а	68		
6		Щ 12-3 а	10		
7		Щ 15-3 а	22		
8		Щ 12-1 а	2		
9		Щ 15-1 а	2		
10		Щ 18-1 а	2		
		Элементы металлические			
	Серия 2.140.6-27	Анкер АМ-1	35		
	Серия 2.140.6-28	Анкер АМ-2	23		

Альбом I

Инв. № подл. | Подпись и дата | Взам. инв. №

Привязан:

Инв. №

Н. контр.	Егоров	
Нач. маст	Радыгин	
Зам. н. м.	Земляк	
ГАП	Егоров	
Вед. инж	Шилтова	
Исполн.	Маслова	
Проверил	Шилтова	

144-16-167.92 -АС

Одноэтажный одноквартирный 3-комнатный жилой дом

Стадия	Лист	Листов
Р	26	

Схема расположения элементов деревянного перекрытия.

ЦНИИЭП Граждансельстрой

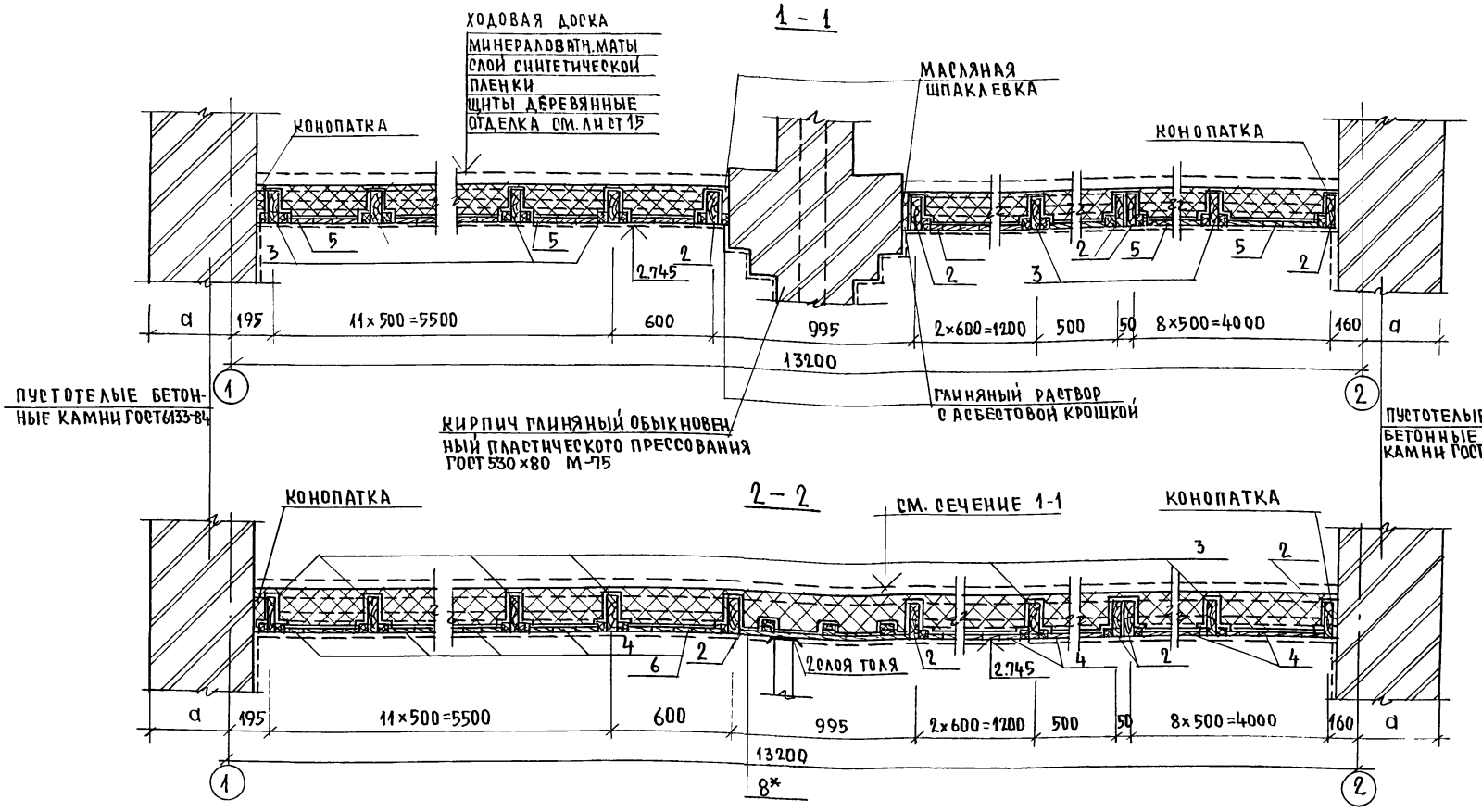

1. Данный лист см. с листом 26.

				144-16-167.92 -АС		
Н.контр.	Егоров					
Нач.мас	Радыгин					
Зам.н.м.	Земляк					
ГАП	Егоров			Одноэтажный одноквартирный 3комнатный жилой дом	Стадия	Лист	Листов
Ведущий	Шилова				Р	27	
Исполнил	Маслова			Сечения 1-1; 2-2;	ЦНИИЭП гражданселькстрой		
Проверил	Шилова						

Привязан:

Инв.№

Альбом I

Инв.№подл. | Подпись и дата | Взам.инв.№ | 2-4038-

Альбом I

3 – 3

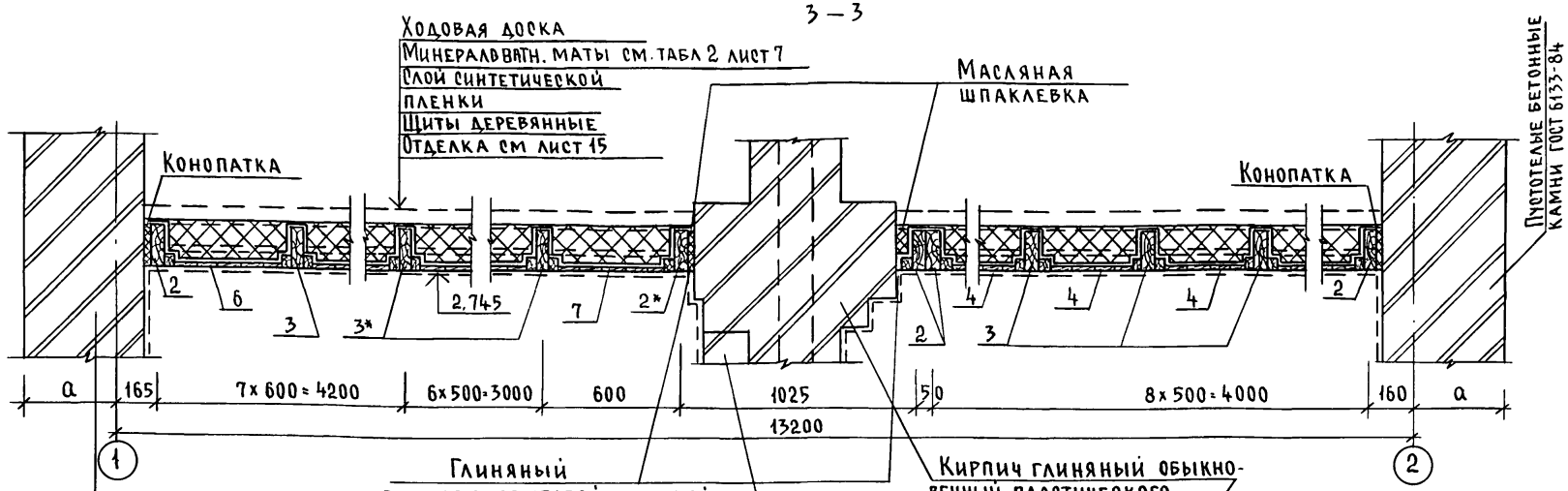

Пустотелые бетонные камни ГОСТ 6133-84

4 – 4

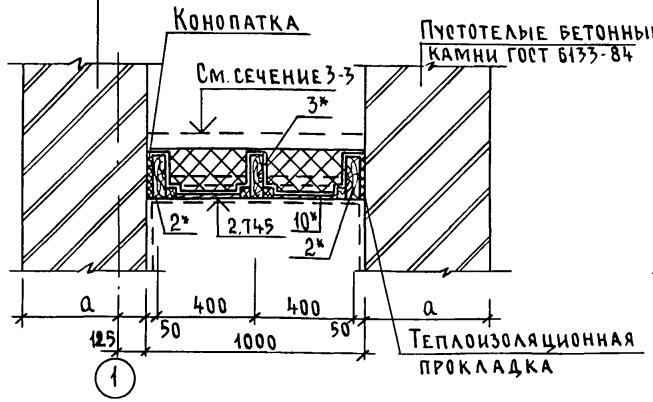

6 – 6

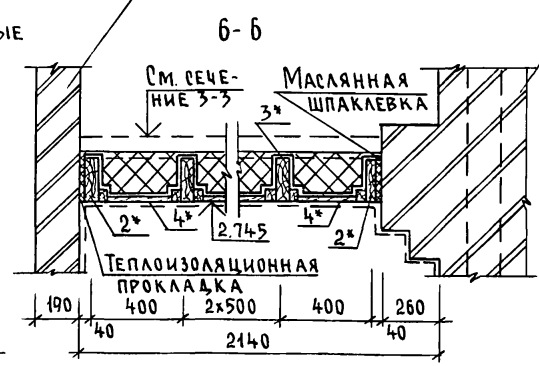

5 – 5

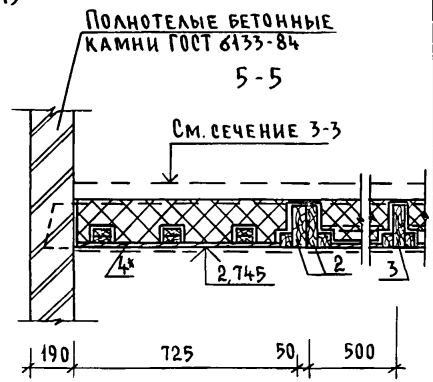

1. Данный лист см. с листом 26.

Н. контр	Егоров		
Нач. маст	Вадыгин		
Зам. н. м	Земляк		
ГАП	Егоров		
Вед. инж	Шилова		
Испол.	Маслова		
Провер.	Шилова		

Привязан

Инв. №

144-16-167.92 -АС

Одноэтажный одноквартирный 3-комнатный жилой дом

Стадия	Лист	Листов
Р	28	

Сечения 3-3; 4-4; 5-5; 6-6

ЦНИИЭП гражданселькстрой

Инв. № подл. | 2-4038- | Подпись и дата | Взам. инв. №

Альбом I

Схема расположения плит перекрытия (низ на отм. 2,700)

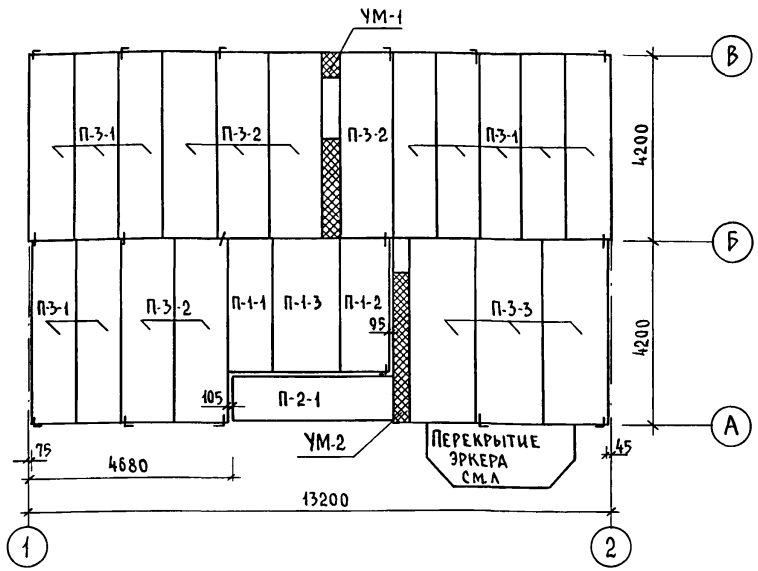

План погреба (вариант)

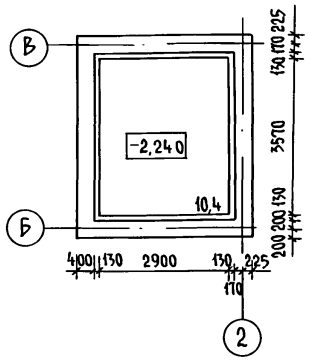

Перекрытие погреба (отм. -0,340)

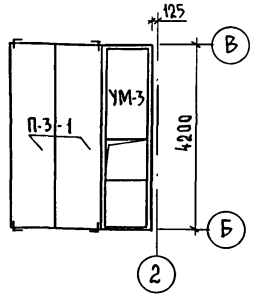

Спецификация сборных панелей перекрытия

Марка поз.	Обозначение	Наименование	Кол. шт.	Масса ед. кг	Примечание
П-1-1	1.141-1 в.60	ПК 30.10-6Т	1	882	
П-1-2		ПК 30.12-6Т	1	1080	
П-1-3		ПК 30.15-6Т	1	1425	
П-2-1		ПК 36.10-6Т	1	1055	
П-3-1		ПК 42.10-6Т	10	990	
П-3-2		ПК 42.12-6Т	6	1490	
П-3-3		ПК 42.15-6Т	3	1970	

Спецификация монолитных участков

Марка поз.	Обозначение	Наименование	Кол-во шт.			Примечание
			1эт.	подвал	всего	
УМ-1	144-16-167.92 л.30	Монолитный участок УМ1	1	–	1	
УМ-2	л.30	УМ2	1	–	1	
УМ-3	л.30	УМ3	–	1	1	

Спецификация анкеров крепления плит перекрытия

Марка поз. (№ узла)	Обозначение	Наименование	Кол-во шт.			Масса ед. кг.	Примеч.
			1эт.	подвал	всего		
6	Серия 2.140-1 в. 1	Анкер 10АI ГОСТ 5781-82* ℓ=600	6	–	6	0,370	
3		ℓ=900	11	4	15	0,494	

1. Укладку панелей на стены и заделку швов между панелями производить на цем. р-ре м100.
2. Металлические детали анкеровки панелей после устройства соединений защитить цементным раствором м 100.

Н.контр.	Егоров	
Нач. маст.	Радыгин	
Зам. н.м.	Земляк	
ГАП	Егоров	
Вед. инж.	Коцарь	
Исполн.	Феофилактова	
Провер.	Коцарь	

Привязан

Инв. №

144-16-167.92 -АС

Одноэтажный одноквартирный 3-комнатный жилой дом

Стадия	Лист	Листов
Р	29	

Схемы расположения плит перекрытия (вариант)

ЦНИИЭП гражданселькстрой

Инв. № подл. | 2-4038- | Подпись и дата | Взам. инв. №

Альбом I

УМ-1

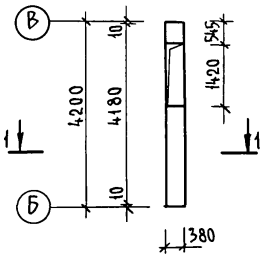

УМ-2

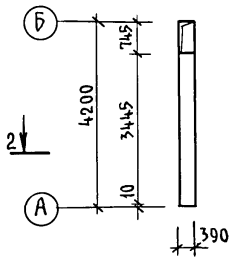

УМ-3

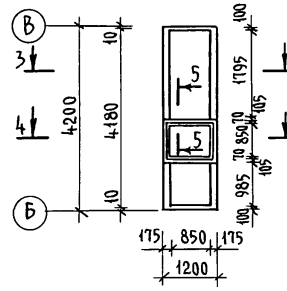

1-1

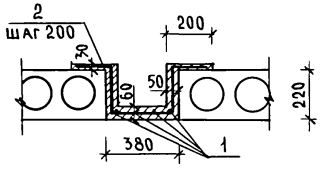

2-2

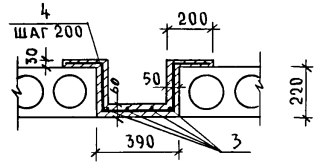

4-4

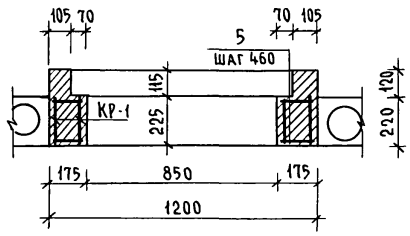

3-3

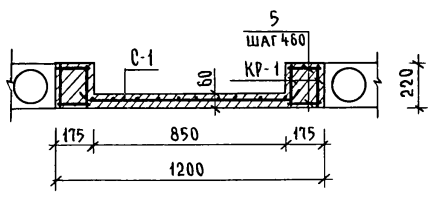

5-5

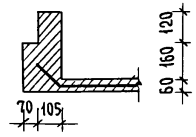

Каркас КР-1

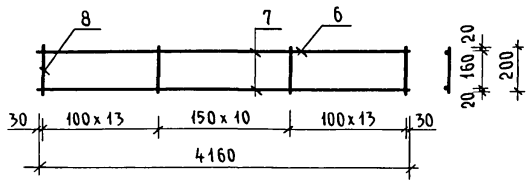

Спецификация материалов на монолитные участки

Марка поз	Обозначение	Наименование	Кол шт.	Масса ед. кг.	Примеч
		УМ-1			
1		6AI ГОСТ 5781-82* ℓ = 2720	4	0,60	
2		10AIII ГОСТ 5781-82* ℓ = 1070	22	0,66	
		Бетон кл. В 20	-	0,14	м³
		УМ-2			
3		6AI ГОСТ 5781-82* ℓ = 3420	4	0,76	
4		10AIII ГОСТ 5781-82* ℓ = 1080	18	0,67	
		Бетон кл. В 20	-	0,18	м³
		УМ-3			
КР-1	144-16-167.92 л.30	КР-1 ℓ = 4160	4	6,25	
С-1		С $\frac{5BpI-100}{5BpI-100}$ 1000×3180 ГОСТ 8478-81	1	8,88	
5		6AI ГОСТ 5781-82* ℓ = 155	10	0,1	
		Бетон кл. В 20	—	0,62	м³

Спецификация металлических элементов плоских каркасов

Марка поз.	Обозначение	Наименование	Кол. шт.	Масса ед. кг.	Примеч.
		Каркас КР-1		6,245	
6		12AIII ГОСТ 5781-82* ℓ = 4160	1	3,694	
7		6AI ГОСТ 5781-82* ℓ = 4160	1	0,923	
8		6AI ГОСТ 5781-82* ℓ = 200	37	0,044	

Привязан

Инв №

Н. контр.	Егоров	
Нач. маст	Радыгин	
Зам. н м	Земляк	
ГАП	Егоров	
Вед. инж.	Коцарь	
Исполн.	Феофилактова	
Провер.	Коцарь	

144-16-167.92 - АС

Одноэтажный одноквартирный 3-комнатный жилой дом

Стадия	Лист	Листов
Р	30	

Монолитные участки УМ1..УМ3 Спецификация материалов на монолитные участки

ЦНИИЭП граждансельстрой

Взам. инв. №

Подпись и дата

Инв. № подл. 2-4038-

Альбом I

Схема расположения элементов крыши

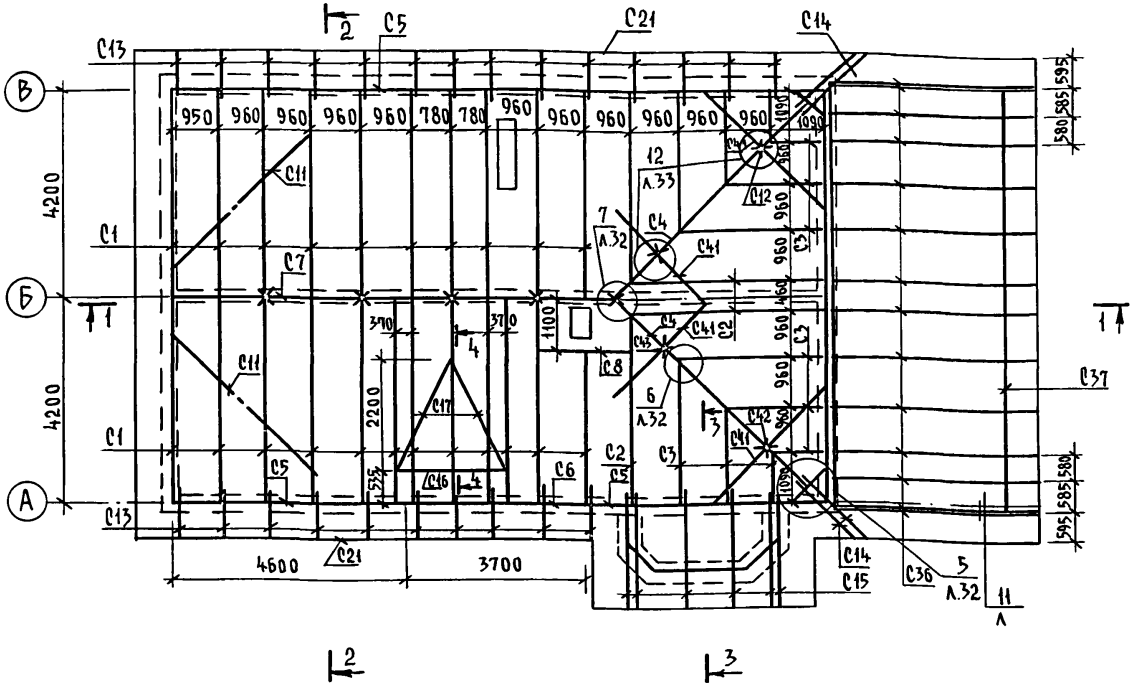

2 - 2

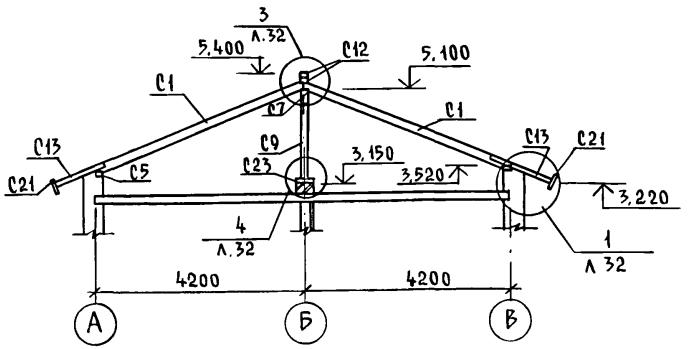

3 - 3

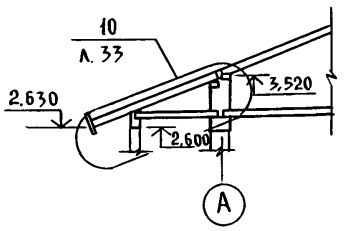

1 - 1

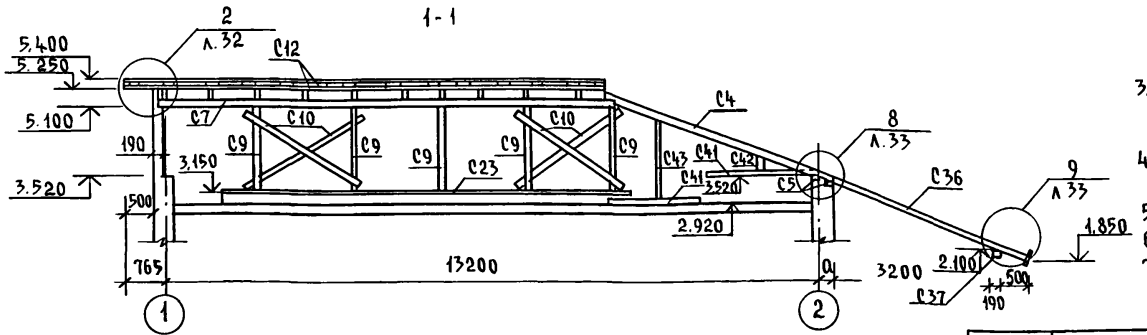

1. Элементы несущих конструкций выполняются из древесины хвойных пород (сосна, ель) с влажностью не более 20%, качество древесины должно удовлетворять требованиям ГОСТ 8486-80*Е и СНиП II-25-80.
2. Деревянные конструкции, соприкасающиеся с кладкой защитить от гниения прокладкой 2 слоев толя и тщательно антисептировать, а также тщательно обработать антипиренами.
3. Для опирания стоек выполнить кирпичные стеночки шириной 250 мм из кирпича полнотелого М50 на р-ре М25.
4. Анкера для крепления мауэрлата заложить с шагом 1.2 м до монтажа элементов чердачного перекрытия.
5. Спецификацию см. л. 34
6. Узлы см. л. 32, 33
7. Скрутка из проволоки 2Ф4 через одну стропильную ногу.

Инв. № подл. | 24038- | Подпись и дата | Взам. инв. №

Привязан

Инв. №

Н. контр.	Егоров	
Нач. маст.	Радыгин	
Зам. н. м.	Земляк	
ГАП	Егоров	
Вед. инж.	Шилатова	
Исполн.	Шилатова	
Провер.	Коцарь	

144-16-167.92 -АС

Одноэтажный одноквартирный 3-комнатный жилой дом

Стадия	Лист	Листов
Р	31	

Схема расположения элементов крыши

ЦНИИЭП граждансельстрой

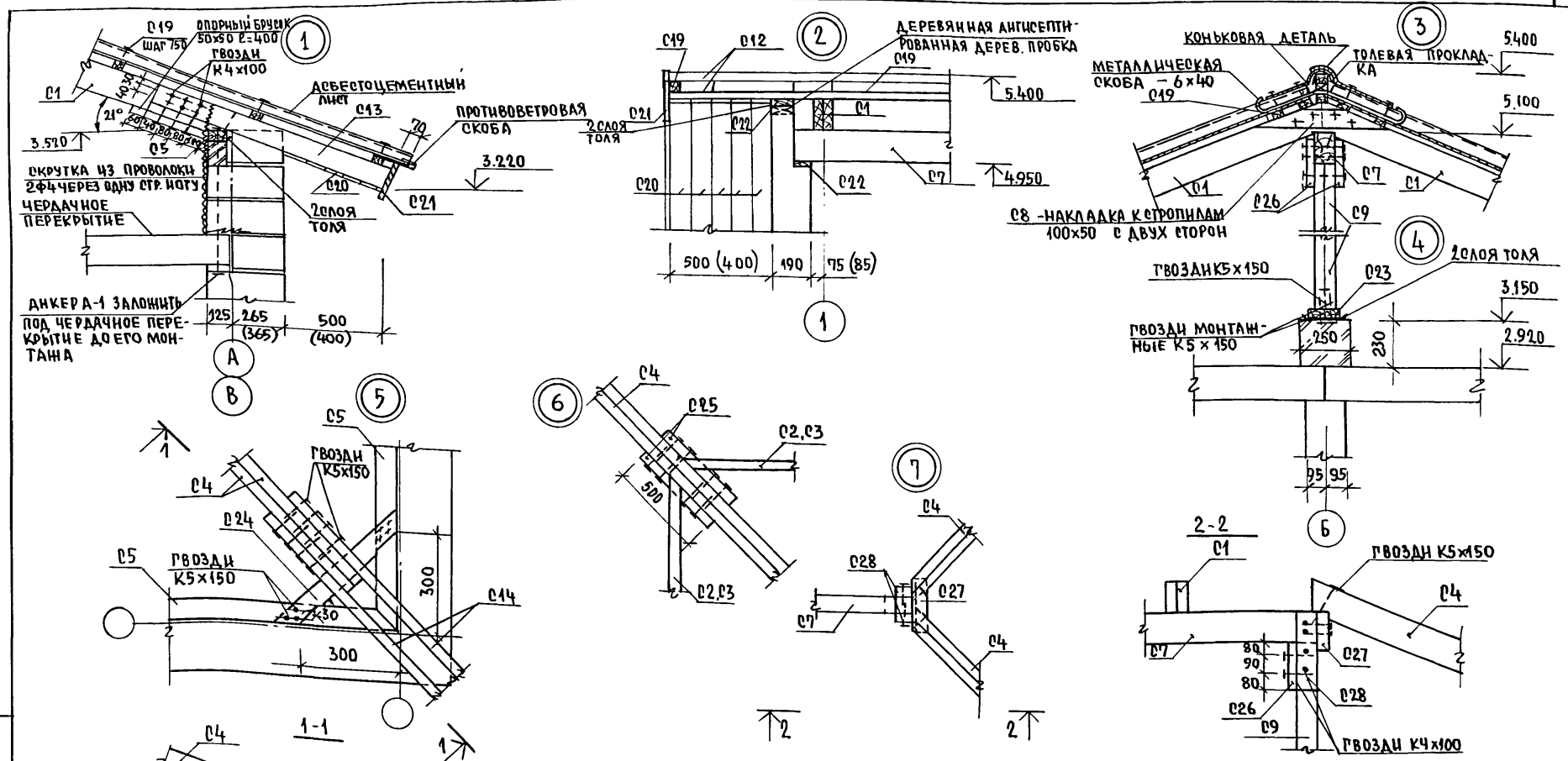

Узлы замаркированы на л. 31

			144-16-167.92 -АС	
Н.контр.	Егоров			
Нач.маст	Радыгин		Одноэтажный одноквартирный 3-комнатный жилой дом	Стадия: Р; Лист: 32; Листов:
Зам.н.м.	Земляк			
ГАП	Егоров		Узлы по крыше 1...7	ЦНИИЭП гражданстрой
Вед.инж.	Шилова			
Исполн.	Шилова			
Провер.	Коцарь			

Привязан:

Инв.№

Альбом I

Инв.№ подл. | Подпись и дата | Взам.инв.№ | 2-4038-

АЛЬБОМ I

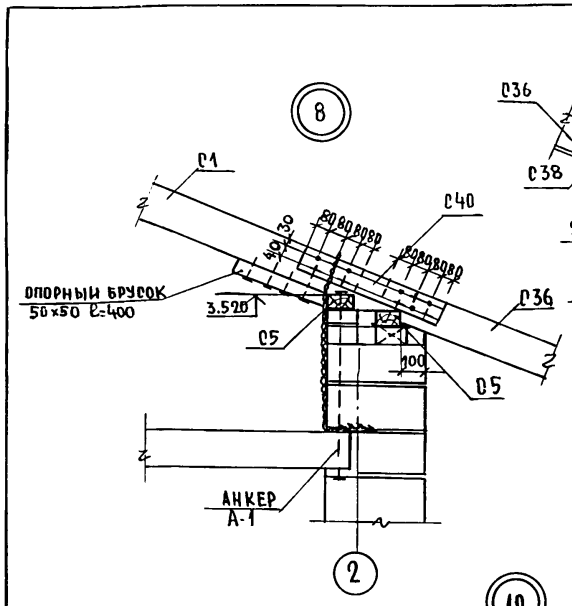

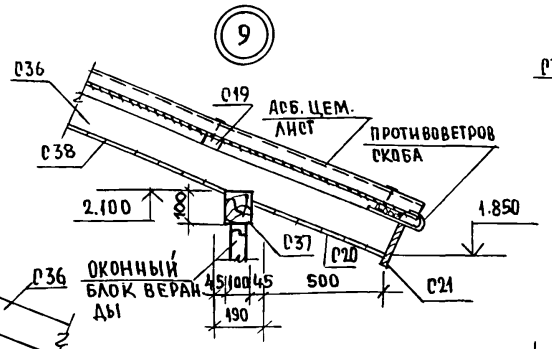

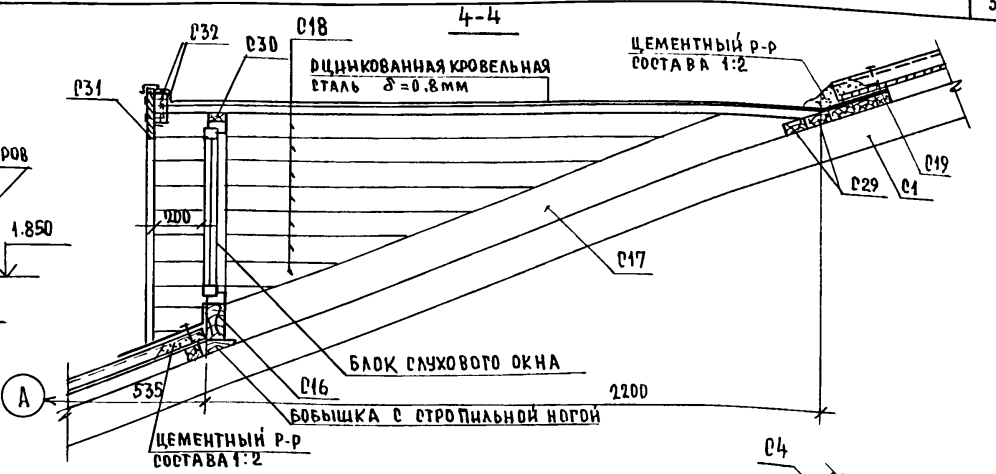

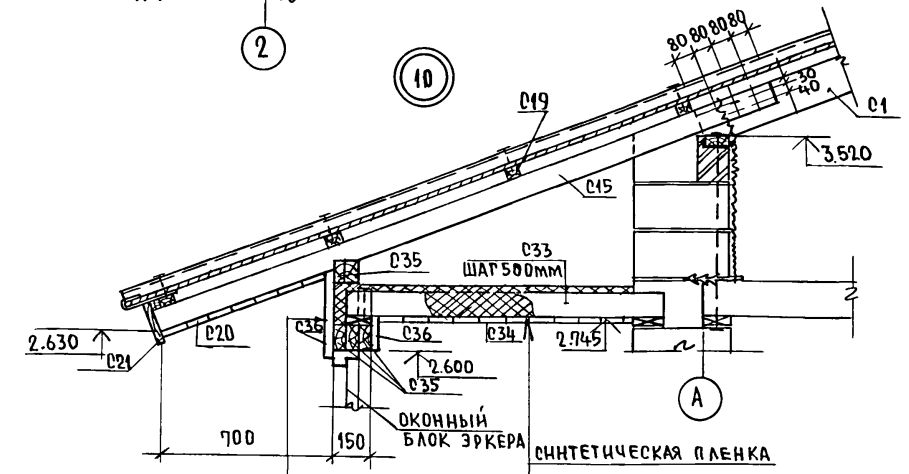

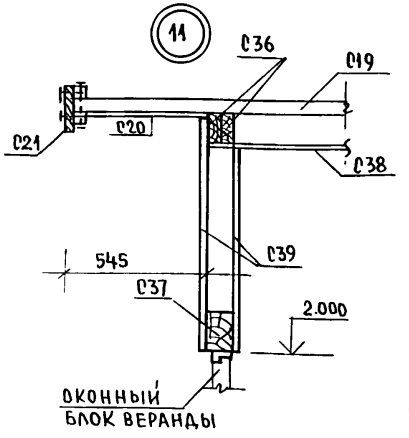

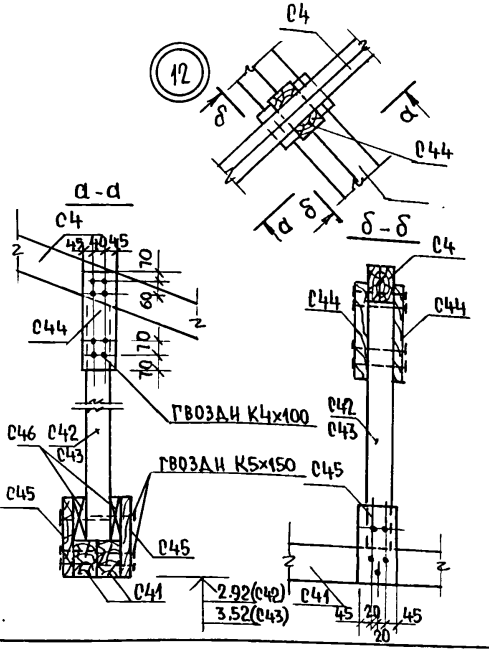

ОБШИВКА ДОСКАМИ -16
СИНТЕТИЧЕСКАЯ ПЛЕНКА
МИНЕРАЛОВАТНЫЕ МАТЫ
γ=125 -150
СИНТЕТИЧЕСКАЯ ПЛЕНКА
ОБШИВКА ДОСКАМИ -16

СИНТЕТИЧЕСКАЯ ПЛЕНКА
МИНЕРАЛОВАТНЫЕ МАТЫ
γ=125 δ-СМ. Л. 7
СИНТЕТИЧЕСКАЯ ПЛЕНКА
ПОДШИВКА ДОСКАМИ

УЗЛЫ ЗАМАРКИРОВАНЫ НА Л.31.

НОРМ. КОН.	ЕГОРОВ		
ЗАМ. Н. М	РАДЫГИН		
ЗАМ. Н. М.	ЗЕМЛЯК		
РАП	ЕГОРОВ		
ВЕД. КОНС	ШИЛОВА		
ИСПОЛН.	КОЦАБ		
ПРОВЕР.	КОЦАРЬ		

144-16-167.92 -АС

ОДНОЭТАЖНЫЙ ОДНОЭТАЖНЫЙ 3-КОМНАТНЫЙ ЖИЛОЙ ДОМ.

СТАДИЯ	ЛИСТ	ЛИСТОВ
Р	33	

УЗЛЫ ПО КРЫШЕ 8...12, СЕЧЕНИЕ 4-4.

ЦНИИЭП ГРАЖДАНСЕЛЬСТРОЙ

ПРИВЯЗАН.

ИНВ.№

ИНВ.№ ПОДЛ. | ПОДПИСЬ И ДАТА | ВЗАМ.ИНВ.№
2-4038-

Альбом I

Спецификация к схеме расположения элементов крыши

Марка поз.	Обозначение	Наименование	Кол. шт.	Масса ед. кг	Примеч. (общ. объем)
С1		Стропильная нога 2(50×150) ℓ=4500	22		1.485
С2		Нарожники 2(50×150) п.м.	16.80		0.252
С3		Нарожники 50×150 п.м.	25.80		0.193
С4		Диагональная нога 2(50×150) ℓ=6150	2		0.184
С5		Мауэрлат 100×50 п.м.	32.0		0.16
С6		Прогон 100×150 п.м.	3.70		0.055
С7		Прогон 100×150 п.м.	9.20		0.046
С8		Накладка к стропилам 50×100 ℓ=600	18		0.054
С9		Стойки 100×100 ℓ=1750	5		0.087
С10		Ветровые связи 50×130 п.м.	12.0		0.078
С11		Ветровые связи 50×130 п.м.	8.0		0.052
С12		Коньковый брус 50×50 п.м.	22.0		0.055
С13		Кобылка 50×100 ℓ=1250	24		0.15
С14		Угловая кобылка 50×100 ℓ=1950	4		0.039
С15		Стропильная нога ?ркера 50×100 ℓ=2900	6		0.087
С16		Прогон слухового окна 50×100 ℓ=2400	1		0.012
С17		Боковой ригель слухового окна 50×100 ℓ=2600	2		0.026
С18		Обшивка слухового окна 25×100 м²	6.0		0.15
С19		Обрешетка 50×50 п.м.	350.0		0.875
С20		Подшивка свесов 13×94 м²	23.0		0.299
С21		Лобовая доска 22×200 п.м.	40.0		0.179
С22		Подкладная доска 30×100 п.м.	41.0		0.123
С23		Подкладная доска под стойки 150×50 п.м.	8.5		0.064
С24		Связь жесткости 100×100 ℓ=650	2		0.013
С25		Брусок для крепления нарожников 50×50 ℓ=500	16		0.024
С26		Накладка к стойкам 50×100 ℓ=250	9		0.001
С27		Накладка к стойке под диаг. ногу 50×150 ℓ=300	1		0.002
С28		Накладка к стойке под диаг. ногу 50×100 ℓ=350	2		0.004
С29		Подкладная доска под обшивку сл. окна 100×50 ℓ=1600	3		0.008
С30		Кружало слухового окна 50×75 п.м.	8.0		0.03
С31		Лобовая доска слухового окна 22×200 п.м.	10.0		0.044
С32		Брусок для лобовой доски 50×50 п.м.	20,0		0.05
С33		Балки перекрытия ?ркера 50×100 п.м.	6.0		0.03
С34		Подшивка потолка ?ркера 16×94 м²	3.6		0.057
С35		Прогон ?ркера 50×100 п.м.	6.0		0.03
С41		Угловой прогон 2(100×150) ℓ=3200	4		0.384
С42		Стойка 100×100 ℓ=500	2		0.01
С43		Стойка 100×100 ℓ=1500	2		0.03
С44		Накладка 40×130 ℓ=400	8		0.017
С45		Накладка 40×130 ℓ=330	8		0.014
С46		Прокладка 50×130 ℓ=150	8		0.008
А-1		Анкер А-1	30		
		Веранда			
С5		Мауэрлат 100×50 п.м.	9.0		0.045
С36		Стропильная нога веранды 2(50×150) ℓ=4400	14		0.462
С37		Прогон веранды 100×100 п.м.	13.0		0.13
С38		Подшивка потолка веранды 16×94 м²	30.0		0.48
С39		Обшивка фронтона веранды 13×94 м²	4.50		0.059
С40		Накладка к стропилам 50×100 ℓ=600	16		0.048
С20		Подшивка свесов 13×94 м²	9.50		0.123
С21		Лобовая доска веранды 22×200 п.м.	17.50		0.077
С19		Обрешетка 50×50 п.м.	70.0		0.175

Взам. инв. № | Подпись и дата | Инв. № подл.

Привязан

Инв. №

Н. контр.	Егоров	
Нач. мас.	Радыгин	
Зам. н. м.	Земляк	
ГАП	Егоров	
Вед. инж.	Шилтова	
Исполн.	Шилтова	
Провер.	Коцарь	

144-16-167.92 -АС

Одноэтажный одноквартирный 3-комнатный жилой дом	Стадия	Лист	Листов
	Р	34	
Спецификация к схеме расположения элементов крыши	ЦНИИЭП гражданселькстрой		

Схема расположения элементов крыши (вариант)

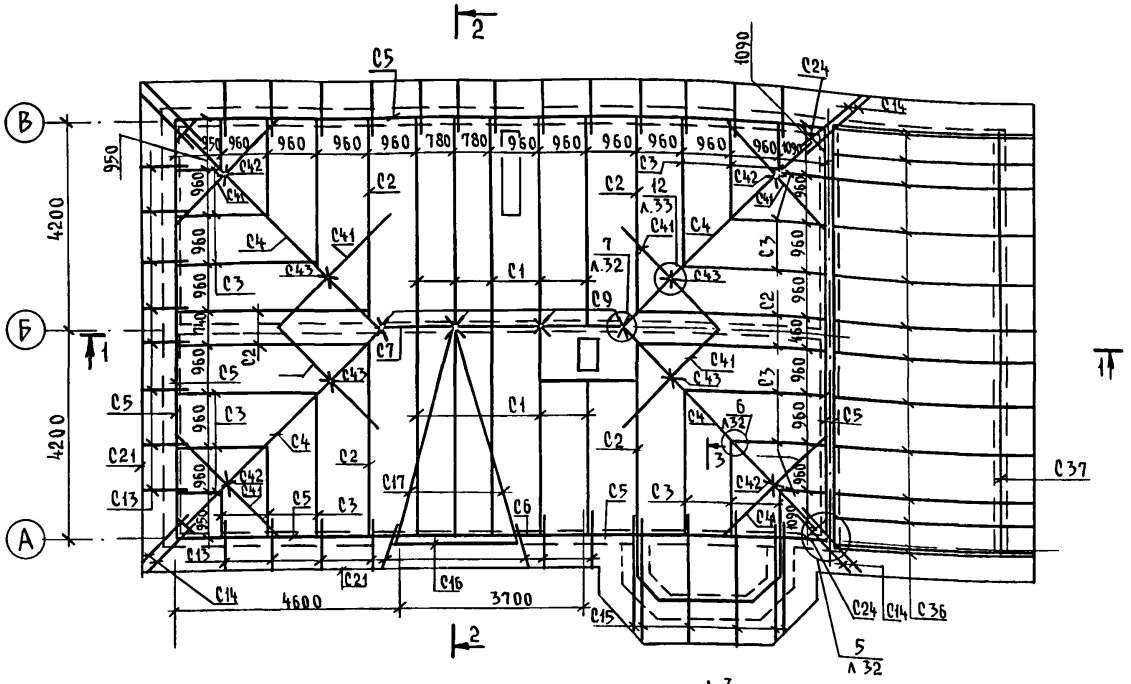

2-2

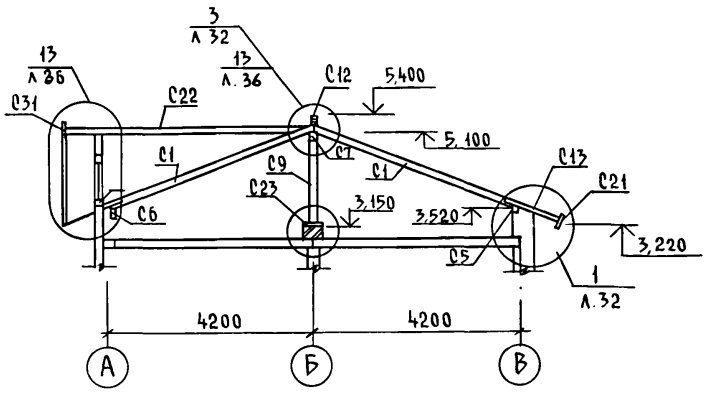

3-3

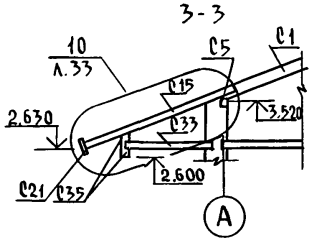

1-1

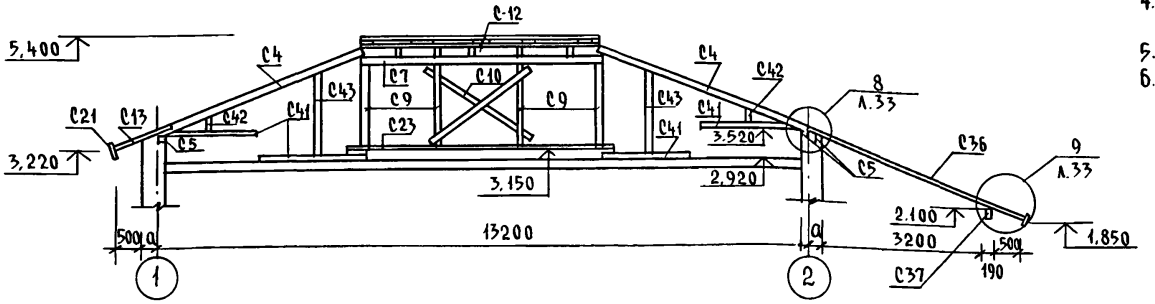

4. Анкер для крепления мауэрлата заложить с шагом 1,2 м до монтажа элементов чердачного перекрытия.
5. Спецификацию см. л. 37
6. Узлы см. л. 32, 33, 36.

1. Элементы несущих конструкций выполняются из древесины хвойных пород (сосна, ель) с влажностью не более 20%. Качество древесины должно удовлетворять требованиям ГОСТ 8486-80 Е и СНиП II-25-80.
2. Деревянные конструкции, соприкасающиеся с кладкой, защитить от гноения прокладкой 2х слоев толя и тщательно антисептировать, а также тщательно обработать антипиренами.
3. Для опирания стоек выполнить кирпичные стеночки шириной 250 мм из кирпича полнотелого М50 на р-ре М25.

Альбом I

Инв. № подл. | 2-4038- | Подпись и дата | Взам. инв. №

Привязан

Инв. №

Н. контр	Егоров	
Нач. маст.	Радыгин	
Зам. н.м	Земляк	
ГАП	Егоров	
Вед. инж.	Шилатова	
Исполн.	Шилатова	
Провер.	Коцарь	

144-16-167.92 – АС

Одноэтажный одноквартирный 3-комнатный жилой дом	Стадия	Лист	Листов
	Р	35	
Схема расположения элементов крыши (вариант)	ЦНИИЭП гражданселькстрой		

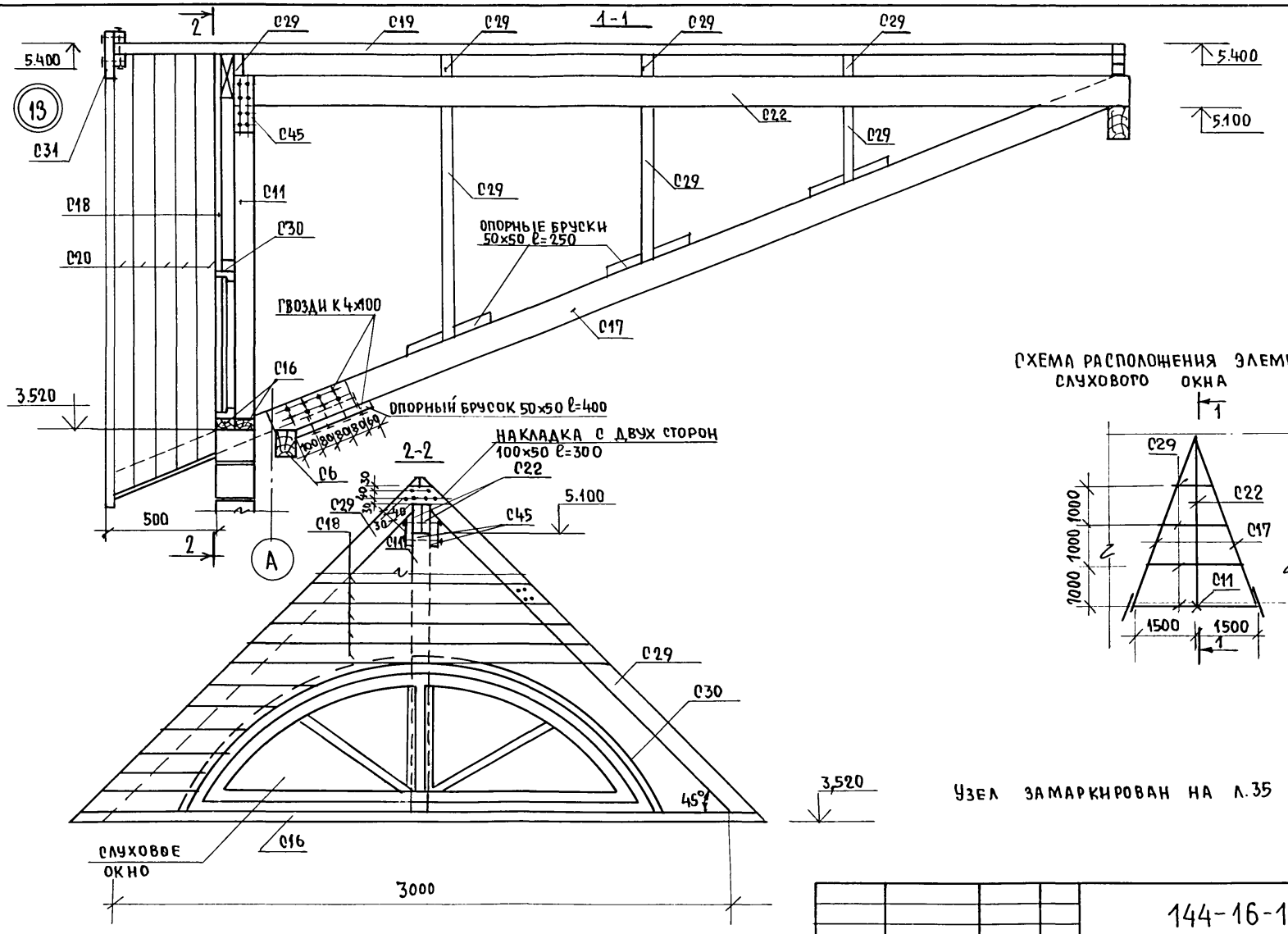

СХЕМА РАСПОЛОЖЕНИЯ ЭЛЕМЕНТОВ СЛУХОВОГО ОКНА

Узел замаркирован на л.35

Н.контр	Егоров		
Нач.маст.	Радыгин		
Зам.н.м.	Земляк		
ГАП	Егоров		
Вед.инж.	Шилтова		
Исполн.	Шилтова		
Проверил	Коцарь		

Привязан:

Инв.№

144-16-167.92 -АС

Одноэтажный одноквартирный 3-комнатный жилой дом

Стадия	Лист	Листов
Р	36	

Узлы по крыше. Узел 13.

ЦНИИЭП Гражданэльстрой

25380-01 40

Альбом I

Инв.№ подл. | Подпись и дата | Взам.инв.№ | 2-4038-

Альбом I

Спецификация к схеме расположения элементов крыши /вариант/

Марка поз.	Обозначение	Наименование	Кол. шт.	Масса ед. кг	Примеч. (общ. объем)
С1		Стропильная нога 2(150×150) ℓ=4500	10		0.675
С2		Нарожники 2(50×150) п.м.	33.6		0.252
С3		Нарожники 50×150 п.м	51.6		0.387
С4		Диагональная нога 2(50×150) ℓ=6150	4		0.369
С5		Мауэрлат 100×50 п.м.	35.4		0.177
С6		Прогон 100×150 п.м.	3.7		0.055
С7		Прогон 100×150 п.м.	5.0		0.075
С8		Накладка к стропилам 50×100 ℓ=600	8		0.024
С9		Стойки 100×100 ℓ=1750	4		0.07
С10		Ветровые связи 50×130 п.м.	6.0		0.039
С11		Стойка слухового окна 100×100 ℓ=1530	1		0.015
С12		Коньковый брус 50×50 п.м.	12.0		0.03
С13		Кобылка 50×100 ℓ=1250	29		0.181
С14		Угловая кобылка 50×100 ℓ=1950	8		0.078
С15		Стропильная нога УРКЕРА 50×100 ℓ=2900	6		0.087
С16		Прогон слухового окна 2(50×100) ℓ=3500	1		0.035
С17		Боковой ригель слухового окна 50×150 ℓ=5000	2		0.075
С18		Обшивка слухового окна 16×94 м²	2.0		0.032
С19		Обрешетка 50×50 п.м.	760.0		0.900
С20		Подшивка свесов 13×94 м²	23.0		0,299
С21		Лобовая доска 22×200 п.м.	72.0		0.185
С22		Прогон слухового окна 2(50×150) ℓ=4350	1		0.065
С23		Подкладная доска под стойки 150×50 п.м.	5.4		0.04
С24		Связь жесткости 100×100 ℓ=650	4		0.026
С25		Брусок для крепления нарожников 50×60 ℓ=500	32		0.048
С26		Накладка к стойкам 50×100 ℓ=250	11		0.014
С27		Накладка к стойке под диаг. ногу 50×150 ℓ=300	2		0.045
С28		Накладка к стойке под диаг. ногу 60×100 ℓ=350	4		0.008
С29		Стропильная нога слухового окна 50×100 п.м	13.0		0.065
С30		Кружало слухового окна 50×75 п.м.	8.0		0.030
С31		Лобовая доска слухового окна 22×200 п.м.	5.0		0.022
С32		Брусок для лобовой доски 50×150 п.м.	10.0		0.025
С33		Балки перекрытия УРКЕРА 50×100 п.м.	6.0		0.030
С34		Подшивка потолка УРКЕРА 16×94 м²	3.6		0.057
С35		Прогон УРКЕРА 50×100 п.м	6.0		0.03
С41		Угловой прогон 2(100×150) ℓ=3200	8		0.768
С42		Стойка 100×100 ℓ=500	4		0.02
С43		Стойка 100×100 ℓ=1500	4		0.06
С44		Накладка 40×130 ℓ=400	16		0.033
С45		Накладка 40×130 ℓ=370	16		0.027
С46		Прокладка 50×130 ℓ=150	16		0.016
А1		Анкер А-1	40		
		Веранда			
С5		Мауэрлат 100×50 п.м.	9.0		0.045
С36		Стропильная нога веранды 2(50×150) ℓ=4400	14		0.462
С37		Прогон веранды 100×100 п.м.	13.0		0.130
С38		Подшивка потолка веранды 16×94 м²	30.0		0.48
С39		Обшивка фронтона веранды 13×94 м²	4.50		0.059
С40		Накладка к стропилам 50×100 ℓ=600	16		0.048
С20		Подшивка свесов 13×94 м²	9.50		0.123
С21		Лобовая доска веранды	17.50		0.077
С19		Обрешетка 50×50 п.м.	70.0		0.175

Взам. инв. №

Подпись и дата

Инв. № подл.

Привязан

Инв. №

Н. контр.	Егоров	
Нач. мар.	Радыгин	
Зам. н. м.	Земляк	
ГАП	Егоров	
Вед. инж.	Шилтова	
Исполн.	Шилтова	
Провер.	Коцарь	

144-16-167.92 – АС

Одноэтажный одноквартирный 3-комнатный жилой дом

Стадия	Лист	Листов
Р	37	

Спецификация к схеме расположения элементов крыши /вариант/

ЦНИИЭП гражданельстрой

АЛЬБОМ I

РАЗВЕРТКА СТЕНЫ С ВЕНТКАНАЛАМИ

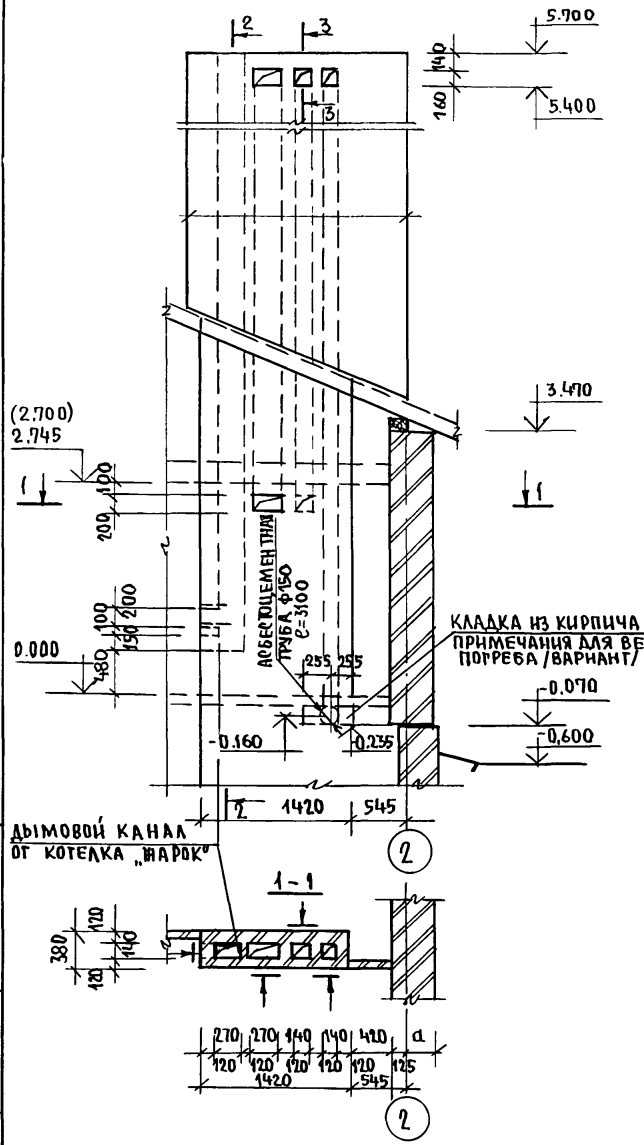

2 - 2

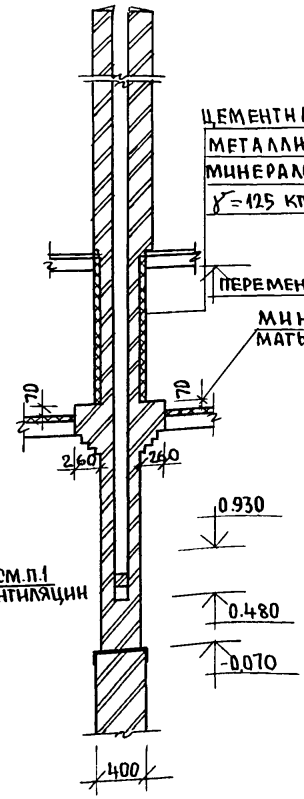

3 - 3

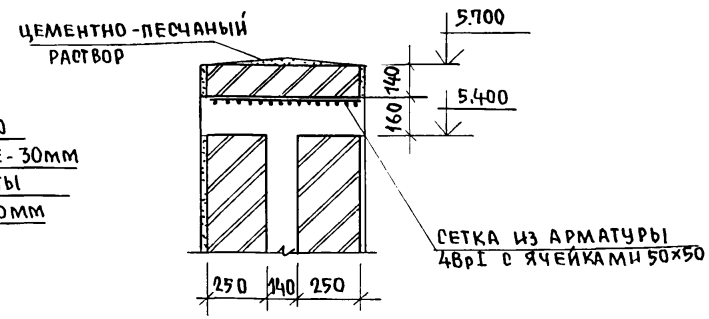

1. Кирпичную кладку стены выполнять из кирпича глиняного обыкновенного пластического прессования ГОСТ 530-80 марки 50 на растворе марки 50.
2. Стену с вентканалами выше покрытия оштукатурить цементным раствором марки 50 толщиной 20 мм, устья затереть цементным раствором состава 1:2, h = 200 мм.
3. Отметка в скобках дана для вариантов перекрытия.
4. В местах открывания вентканалов проложить сетки из арматуры 4 Вр I с ячейками 50×50. Расход арматуры на сетки - 6,500 кг.
5. В местах соприкорновения дымового канала с конструкциями проложить асбестовый лист.
6. В конструкцию пола заложить асбестоцементную трубу ф150 ℓ=3100.

Н.контр.	Егоров		
Нач.маст.	Радыгин		
Зам.н.м.	Земляк		
ГАП	Егоров		
Вед.инж.	Шилтова		
Исполн.	Маслова		
Проверил	Шилтова		

144-16-167.92 - АО

Одноэтажный одноквартирный 3-комнатный жилой дом	Стадия	Лист	Листов
	Р	38	
Развертка стены с вентканалами.	ЦНИИЭП гражданселькстрой		

Привязан:

Инв.№

Инв.№подл. | Подпись и дата | Взам. инв. №

2-4038-

25380-01 42

Альбом I

План ниже колпака

План выше колпака

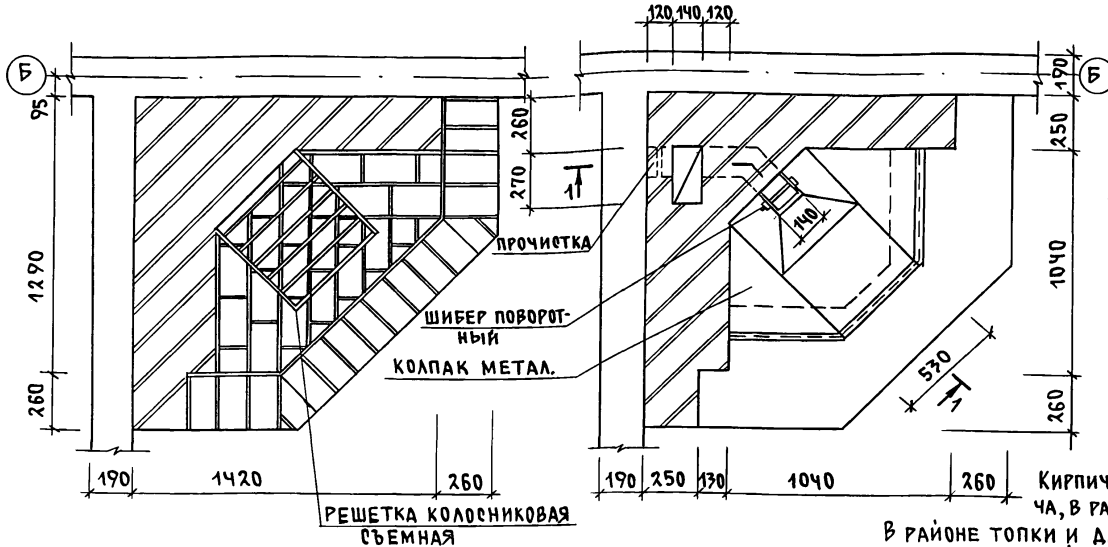

1-1

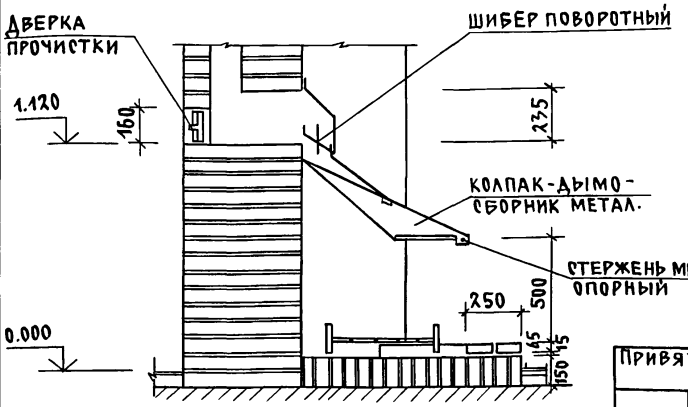

Указания по устройству

Кирпичную кладку вести из полнотелого глиняного кирпича, в районе топки - из отборного без дефектов и трещин.

В районе топки и для кладки дымового канала применять глино-песчаный раствор.

Лучший материал для колпака - медь или латунь толщиной 0,5мм.

Опорный стержень согнуть из стального прута концы заделать в кладку.

Детали колпака соединять между собой и крепить к стене клепкой с герметизацией стыков асбестовым шнуром.

Форма колпака может быть различной по желанию застройщика.

Шибер поворотный изготовить из листовой стали, рамку шибера - из полосовой стали с устройством плотных герметичных втулок для оси шибера. Герметик - асбестовый шнур. Ручка шибера - деревянная.

Колосниковая решетка и каминные принадлежности изготавливаются из квадратного стержня черненой стали с использованием декоративных элементов.

Дверка прочистки - из печных принадлежностей.

Расход кирпича/без дымохода - вентблока/ - 300шт

Площадь листового металла для колпака - 1,5м²

Инв.№ подл. | Подпись и дата | Взам.инв.№ | 2-4038-

Привязан

Инв.№

Н.контр.	Егоров	
Нач.мас.	Радыгин	
Зам.н.м.	Земляк	
ГАП	Егоров	
Вед.инж.	Шилтова	
Исполн.	Маслова	
Провер.	Шилтова	

144-16-167.92 АС

Одноэтажный одноквартирный 3-комнатный жилой дом

Стадия	Лист	Листов
Р	39	

Камин

ЦНИИЭП граждансельстрой

Фасад

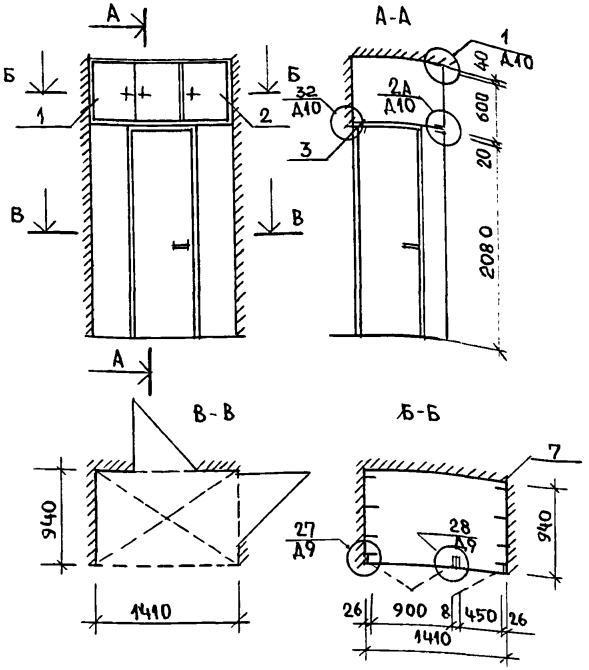

Спецификация материалов и изделий на антресоль А-1

Поз.	Обозначение	Наименование	Кол.	Примечан.
		Документация		
	1.172.5-6-0000ТО	Техническое описание		
	1.172.5-6-0000Д10	Узлы 1.32.2А		
	1.172.5-6-0000Д9	Узлы 27; 28		
		Сборочные единицы		
1	1.172.5-6-0200-19	Дверной блок антресоли ДА6-9	1	
2	1.172.5-6-0200-07	Дверной блок антресоли ДА6-4.5	1	
3	1.172.5-6-0800	Полка антресольная ПА L=1410×940	1	
		Детали		
4	1.172.5-6-0008-02	Наличник Н-3	2,6	п м
5	1.172.5-6-0009-01	Винт стяжной В-2	4	
6	1.172.5-6-0010	Гайка стяжная	4	
7	1.172.5-6-0014	Уголь ник УМ-2	8	

1. В ссылке на документацию, где изображены узлы, условно опущены цифровые обозначения документа 1.172.5-6-0000

2. Рабочие чертежи элементов и деталей, а также монтажные узлы см. альбом серия 1.172.5-6 „Элементы и детали встроенных шкафов и антресолей для жилых зданий"

3. Отделка антресоли - синтетическая пленка.

Альбом I

Инв. № подл. | Подпись и дата | Взам. инв. №

2-4038-

Н. контр.	Егоров		
Нач. маст.	Радыгин		
Зам. н. м.	Земляк		
ГАП	Егоров		
Вед. инж.	Шилтова		
Архитект.	Барабанщикова		
Исполнил	Малоян		
Проверил			

Привязан:

Инв. №

144-16-167.92 -АО

Одноэтажный одноквартирный 3-комнатный жилой дом

Стадия	Лист	Листов
	40	

Антресоль А-1

ЦНИИЭП граждансельстрой

Альбом I

Фасад

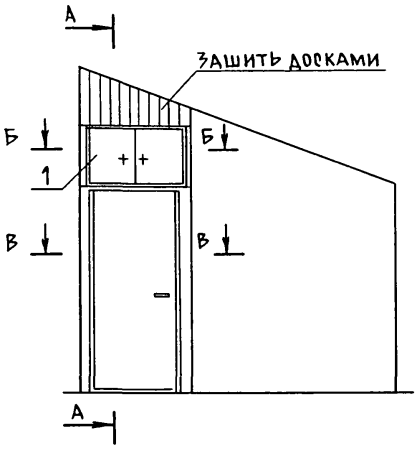

А-А

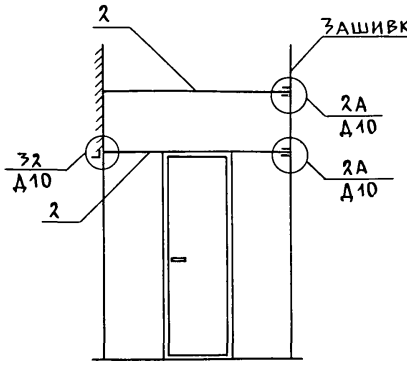

В-В

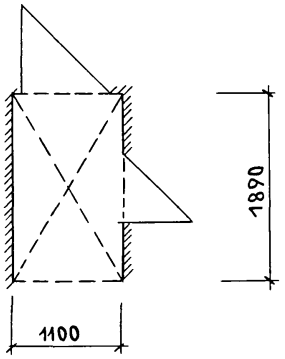

Б-Б

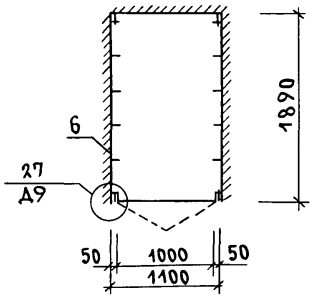

Спецификация материалов и изделий на антресоль А-2

Поз.	Обозначение	Наименование	Кол.	Примеч.
		Документация		
	1.172.5-6-0000 ТО	Техническое описание		
	1.172.5-6-0000 Д10	Узлы 3.2, 2А		
	1.172.5-6-0000 Д9	Узел 2.7		
		Сборочные единицы		
1	1.172.5-6-0200-20	Дверной блок антресоли ДА6-10	1	
2	1.172.5-6-0800	Полка антресольная ПА L1100×1890	1	
		Детали		
3	1.172.5-6-0008-02	Наличник Н-3	2.3	п.м.
4	1.172.5-6-0009-01	Винт стяжной В-2	4	
5	1.172.5-6-0010	Гайка стяжная	1	
6	1.172.5-6-0014	Угольник УМ-2	24	

1. В ссылке на документацию, где изображены узлы, условно опущены цифровые обозначения документа 1.172.5-6-0000.
2. Рабочие чертежи элементов и деталей, а также монтажные узлы см. альбом серия 1.172.5-6 „Элементы и детали встроенных шкафов и антресолей для жилых зданий"
3. Отделка антресоли - окраска масляной краской

Н.контр.	Егоров		
Нач.мас.	Радыгин		
Зам.н.м.	Земляк		
ГАП	Егоров		
Ред.инж.	Шилатова		
Архитект.	Барабанщиков		
Исполн.	Малоян		
Провер.	Егоров		

144-16-167.92 -АС

Одноэтажный одноквартирный 3-комнатный жилой дом

Стадия	Лист	Листов
Р	41	

Антресоль А-2

ЦНИИЭП гражданселькстрой

Привязан

Инв. №

Инв. N подл. | 2-4038 | Подпись и дата | Взам. инв. N

Альбом I

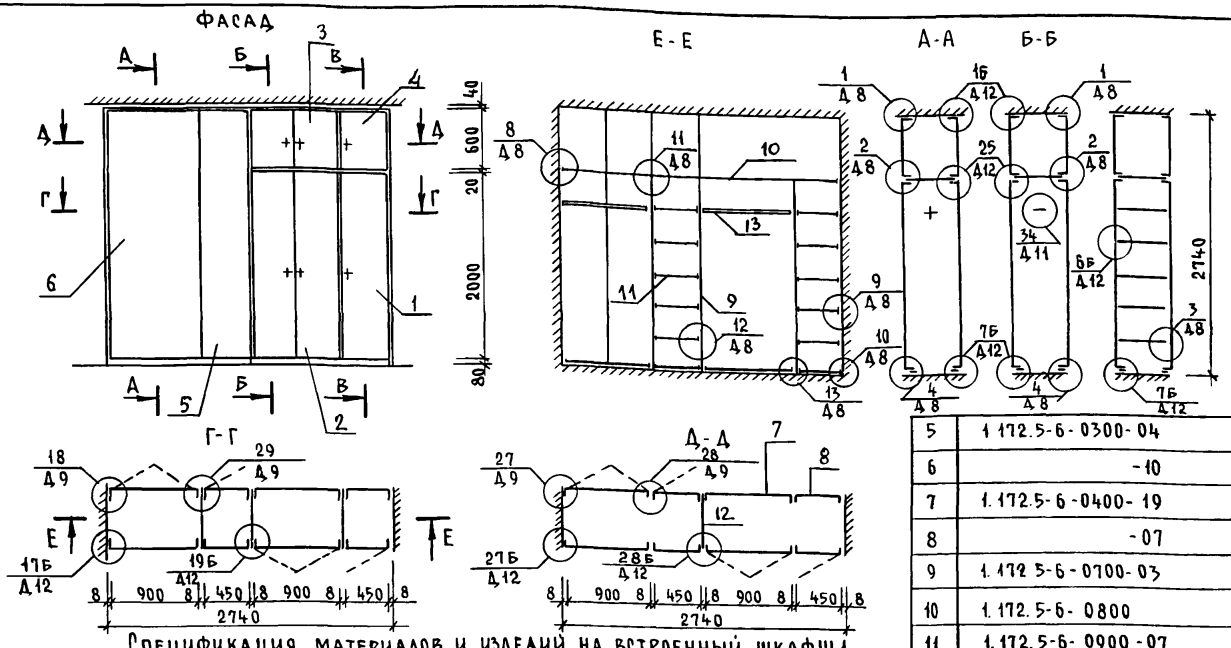

1. В ссылке на документацию где изображены узлы условно опущены цифровые обозначения документа 1.172.5-6-0000
2. Рабочие чертежи элементов и деталей, а также монтажные узлы см. альбом серия 1.172.5-6 „Элементы и детали, встроенных шкафов и антресолей для жилых зданий"

Спецификация материалов и изделий на встроенный шкаф Ш-1

Поз	Обозначение	Наименование	Кол.	Примечан.
		Документация		
	1.172.5-6-0000 ТО	Техническое описание		
	1.172.5-6-0000 Д8	Узлы 1... 13		
	1.172.5-6-0000 Д9	Узлы 18, 20, 27, 28		
	1.172.5-6-0000 Д12	Узлы 1б...7б; 17б; 19б; 27б; 28б		
	1.172.5-6-0000 Д11	Узлы 34, 35		
		Сборочные единицы		
1	1.172.5-6-0100-04	Дверной блок шкафа ДШ 20-4.5	2	
2	-10	ДШ 20-9	2	
3	1.172.5-6-0200-19	Дверной блок антресоли ДА 6-9	2	
4	-07	ДА 6-4.5	2	
5	1.172.5-6-0300-04	Стенка задняя шкафа СШ 20-4.5	2	
6	-10	СШ 20-9	2	
7	1.172.5-6-0400-19	Стенка задняя антресоли СА 6-9	2	
8	-07	СА 6-4.5	2	
9	1.172.5-6-0700-03	Стенка промежуточная СП 21-6	3	
10	1.172.5-6-0800	Полка антресольная ПА l=2740	1	
11	1.172.5-6-0900-07	Полка переставная ППб-4.5	10	
12	1.172.5-6-0600-05	Стенка боковая антресоли СБА 6-6	1	
		Детали		
13	1.172.5-6-0003-01	Штанга Ш-2	2	
14	1.172.5-6-0004	Штангодержатель	4	
15	1.172.5-6-0006-01	Полкодержатель ПД-2	20	
16	1.172.5-6-0007	Цоколь	5,5	п.м.
17	1.172.5-6-0008-02	Наличник Н-3	16,5	п.м
18	1.172.5-6-0009-01	Винт-стяжной В-2	28	
19	1.172.5-6-0010	Гайка стяжная	28	
20	1.172.5-6-0014	Угольник УМ-2	20	

Отделка шкафа-перегородки - синтетическая пленка.

Привязан

Инв. №

Инв.№ подл. | Подпись и дата | Взам. инв.№ | 2-1038-

Н.контр.	Егоров	
Нач.м.	Радыгин	
Зам.н.м.	Земляк	
ГАП	Егоров	
Вед.инж.	Шилтова	
Архитек.	Барабанщикова	
Исполн.	Малоян	
Провер.	Егоров	

144-16-167.92 - АС

Одноэтажный одноквартирный 3-комнатный жилой дом

Стадия	Лист	Листов
Р	42	

Шкаф-перегородка Ш-1

ЦНИИЭП гражданселькстрой

Общий вид оконного блока ОСИ-1
(из помещения)

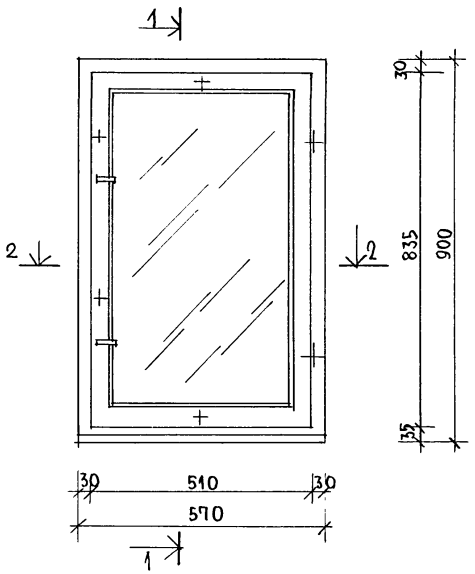

1-1

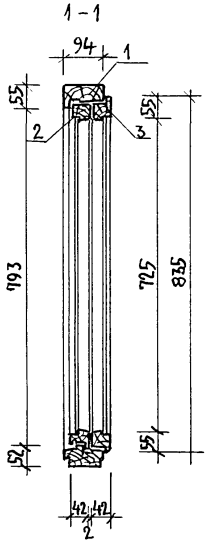

2-2

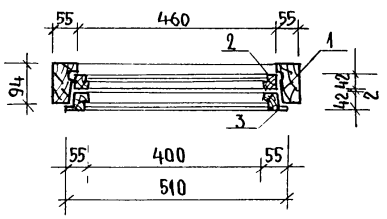

Детали конструкции оконного блока, профили брусков коробки и створок исполнять по серии 1.136.5-23 вып.1.

Спецификация материалов

Марка поз.	Обозначение	Наименование	Кол.	Объем древесины, м³	Примеч
		Сборочные единицы			
1	ГОСТ 8486-86*Е	Коробка 900×570×94	1	0,049	
2		Створка наружная 812×484×42	1	0,017	
3		Створка внутренняя 835×510×42	1	0,018	
		Штапик 16×10 п.м	4,5	0,001	
		Стандартные изделия			
	ГОСТ 5088-78*	Петля	2		
	ГОСТ 5090-86	Стяжка СВМ	4		
		Завертка	2		
	ГОСТ 5091-78*	Угольник	4		
	ГОСТ 10585-75*	Нагель	8		
	ГОСТ 4028-63*	Гвозди кг	32		
	ГОСТ 1145-80*	Шурупы кг	8		
		Материалы			
	ГОСТ 10174-72	Прокладка уплотняющая, кг	0,015		
	—	Замазка кг	0,400		
	ГОСТ 111-78*	Стекло 740×415 толщ. 3мм м²	0,600		
	ГОСТ 8486-86*Е	Древесина хвойная		0,085	

Альбом I

Инв. № подл. | Подпись и дата | Взам. инв. №
2-4038-

Привязан:	Н. контр.	
	Нач. маст.	Радыгин
	Зам. нач.	Земляк
	ГАП	Егоров
	Вед. инж.	Шилова
Инв. №	Исполн.	Барабанщикова
	Провер.	Егоров

144-16-167.92 -АС

Одноэтажный одноквартирный 3-комнатный жилой дом.	Стадия	Лист	Листов
	Р	43	
Оконный блок индивидуальный ОСИ-1	ЦНИИЭП граждансельстрой		

Альбом I

Общий вид оконного блока ОРИ-1
(из помещения)

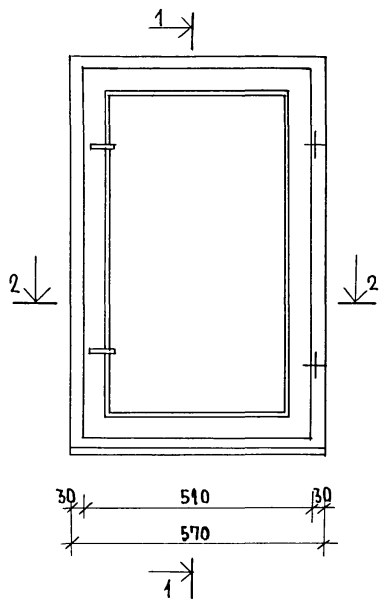

1-1

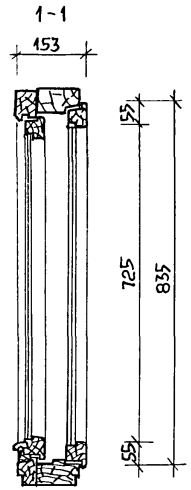

2-2

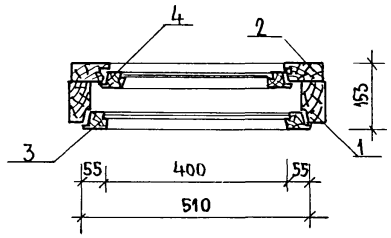

ДЕТАЛИ КОНСТРУКЦИИ ОКОННОГО БЛОКА, ПРОФИЛИ БРУСКОВ КОРОБКИ И СТВОРОК ИСПОЛНИТЬ ПО СЕРИИ 1.136.5-23 ВЫП.2

Спецификация материалов

Марка поз.	Обозначение	Наименование	Кол.	Объем древесины, м³	Примеч.
	Сборочные	единицы			
1	ГОСТ 8486-86* Е	Коробка 900×570×94	1	0,050	
2		Коробка 883×556×44	1	0,022	
3		Створка внутренняя 835×510×42	1	0,018	
4		Створка наружная 775×430×42	1	0,014	
		Слив 410×25×19	1	0,001	
		Штапик 16×10 п.м.	4,4	0,001	
	Стандартные	изделия			
	ГОСТ 5088-78*	Петля	4		
	ГОСТ 5090-86	Завертка	4		
	ГОСТ 5091-78*	Упор	1		
		Угольник	6		
	ГОСТ 10585-75*	Нагель	8		
	ГОСТ 4028-63*	Гвозди кг	0,042		
	ГОСТ 1145-80*	Шурупы кг	0,35		
	Материалы				
	ГОСТ 10174-72	Прокладка уплотняющая кг	0,007		
		Замазка кг	0,373		
	ГОСТ 111-78*	Стекло м²	0,600		
	ГОСТ 8486-86* Е	Древесина хвойная		0,106	

144-16-167.92 -АС

Н. контр.	Егоров	
Нач. маст	Радыгин	
Зам. н.м.	Земляк	
ГАП	Егоров	
Вед. инж.	Шилова	
Исполн.	Барабанщикова	
Проверил	Егоров	

Одноэтажный одноквартирный 3-комнатный жилой дом

Стадия	Лист	Листов
Р	44	

Оконный блок индивидуальный ОРИ-1

ЦНИИЭП гражданселькстрой

Привязан:

Инв. №

Инв. № подл. | Подпись и дата | Взам. инв. №

2-4038-

Общий вид оконного блока ОРСИ-1
(из помещения)

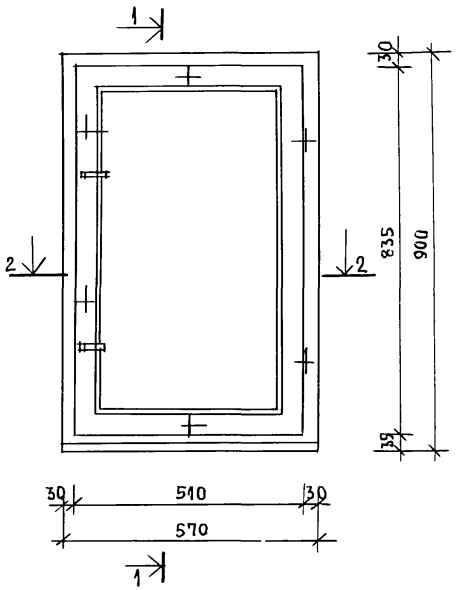

1-1

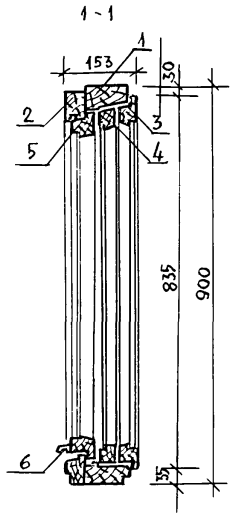

2-2

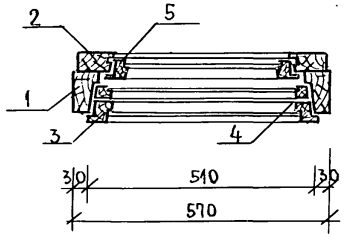

Детали конструкции оконного блока, профили брусков коробок и створок выполнять по серии 1.136.5-23 вып.3.

Спецификация материалов

Марка поз.	Обозначение	Наименование	Кол.	Объем древесины, м3	Примеч.
		Сборочные единицы			
1	ГОСТ 8486-86*Е	Коробка 900×570×94	1	0.049	
2		Коробка 883×556×44	1	0.022	
3		Створка 835×510×42	1	0,018	
4		Створка 811×482×32	1	0.013	
5		Створка 785×430×42	1	0.014	
6		Слив 410×25×19	1	0.001	
		Штапик 16×10 п.м.	6,8	0.001	
		Стандартные изделия			
	ГОСТ 5088-78*	Петля ПВ1-100П	2		
		Петля ПВ2-100	2		
	ГОСТ 5090-86	Стяжка СВМ	4		
		Завертка ЗР2-1	2		
		Завертка ЗР2-2	2		
	ГОСТ 5091-78*	Угольник	6		
	ГОСТ 10585-75*	Нагель	12		
	ГОСТ 4028-63*	Гвозди кг	0.425		
	ГОСТ 1145-80*	Шурупы кг	0,050		
		Материалы			
	ГОСТ 10174-72	Прокладка уплотняющая кг	0,029		
	—	Замазка кг	0,582		
	ГОСТ 111-78*	Стекло м²	0,900		
	ГОСТ 8486-86*Е	Древесина хвойная		0,118	

144-16-167.92 -АС

Н.контр.		
Нач.маст	Радырин	
Зам.н.м.	Земляк	
ГАП	Егоров	
Вед.инж.	Шилтова	
Исполнил	Барабанщикова	
Проверил	Егоров	

Привязан:

Инв.№

Одноэтажный одноквартирный 3 комнатный жилой дом

Стадия	Лист	Листов
Р	45	

Оконный блок индивидуальный ОРСИ-1.

ЦНИИЭП гражданселькстрой

Альбом I

Инв.№ подл. | 2-4038- | Подпись и дата | Взам.инв.№

Альбом I

Схема расположения окон веранды по фасаду в осях „А-В"

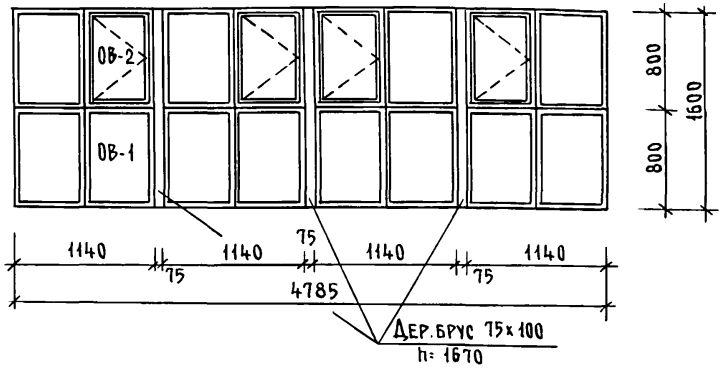

Схема расположения окон веранды по фасаду в осях „1-2"

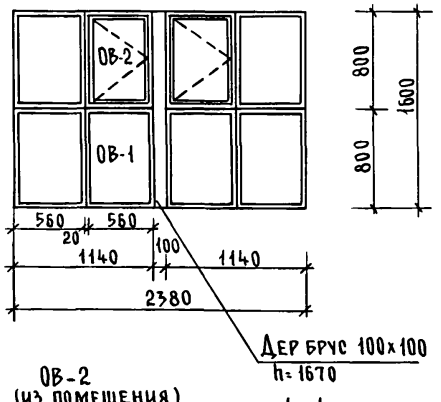

ОВ-1
(из помещения)

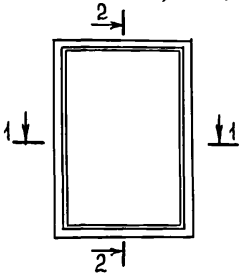

2-2

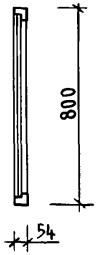

ОВ-2
(из помещения)

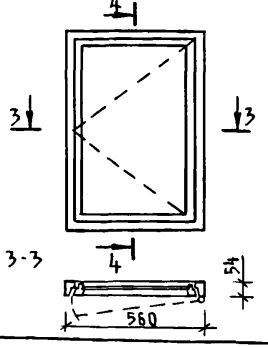

4-4

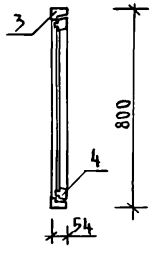

Поз.2

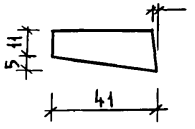

Поз.1

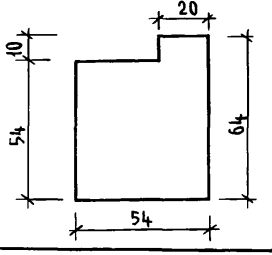

Спецификация материалов

Марка поз	Обозначение	Наименование	Кол шт	Объем древесины, м³	Примеч.
		Окно веранды ОВ-1 (см. примечан. п. 1)			
1	ГОСТ 8486-86* Е	Брус коробки 54х64 п.м.	2.72	0.010	
2		Штапик 41х16 п.м	2.30	0,002	
	ГОСТ 5091-78*	Угольник	4		
	ГОСТ 111-89	Стекло м²	0,32		
		Окно веранды ОВ-2 (см примечание п 1)			
3	ГОСТ 8486-86* Е	Брус коробки 54х64 п.м	2,72	0.010	
4		Брус створки 55х42 п.м.	2,30	0,005	
		Штапик 22х16 п.м.	2,00	0,001	
	ГОСТ 5091-78*	Угольник	6		
	ГОСТ 5088-78*	Петля ПВЦ 100	2		
		Петля ПНО 110	2		
	ГОСТ 5090-86	Завертка 3в	2		
	ГОСТ 111-89	Стекло	0,21		

1. Количество окон веранды ОВ-1 и ОВ-2 дано в спецификации столярных изделий на л. 16
2. Сечения брусков коробки створки окна ОВ-2, а также крепление стекол приняты по серии 1.136-12 вып. 1.
3. Древесину окон покрыть тонированной олифой и лаком.

Привязан

Инв. №

Инв. № подл. | 24038-

Подпись и дата | Взам. инв. №

Н. контр.	Егоров	
Нач. маст.	Радыгин	
Зам. н.м.	Земляк	
ГАП	Егоров	
Вед. инж.	Шилатова	
Исполн.	Барабанщикова	
Провер.	Егоров	

144-16-167.92 – АС

Одноэтажный одноквартирный 3-комнатный жилой дом

Стадия	Лист	Листов
Р	46	

Окна веранды ОВ-1, ОВ-2

ЦНИИЭП Гражданельстрой

Альбом I

Слуховое окно ИОС-1

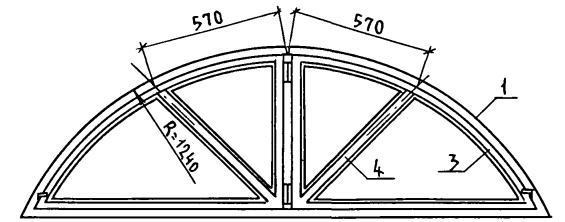

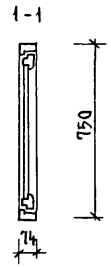

Коробка

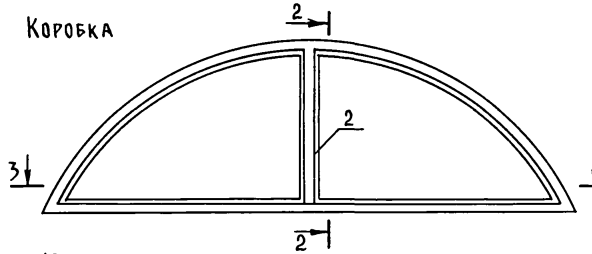

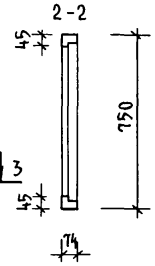

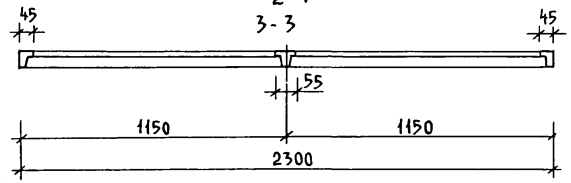

Переплет П-1
(П-2- зеркально)

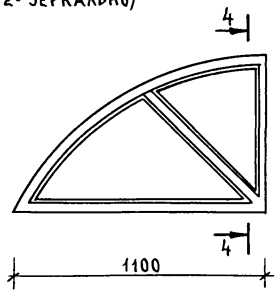

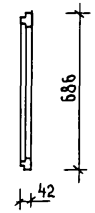

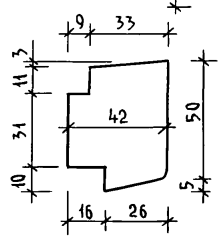

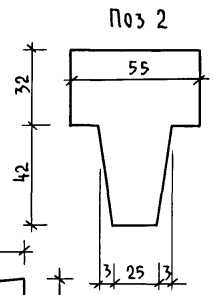

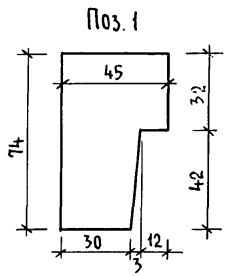

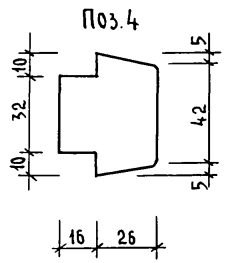

Спецификация материалов

Марка поз.	Обозначение	Наименование	Кол	Объем древесины, м³	Примеч.
1	ГОСТ 8486-86*Е	Брус коробки 74х45 ℓ=5200	1	0,017	
2		Брус коробки 74х55 ℓ=660	1	0,003	
3		Брус переплета 55х42 ℓ=3300	1	0,008	
4		Брус переплета 52х42 ℓ=680	2	0,001	
		Штапик 41х16 п.м.	8,00	0,005	
	Стандартные изделия				
	ГОСТ 5088-78*	Петли	4		
	ГОСТ 5090-86	Шпингалет	2		
	ГОСТ 5087-80	Ручка	2		
	ГОСТ 1145-80*	Шурупы кг	0,700		
	ГОСТ 5091-78*	Угольник	4		
	Материалы				
	ГОСТ 111-89	Стекло оконное толщ 3мм, м²	1,5		
	ГОСТ 8486-86*Е	Древесина хвойная		0,035	

Сечения брусков переплетов и коробок, крепление стекол приняты по серии 1.136-12 вып.1

Н.контр.	Егоров	
Нач.маст.	Радыгин	
Зам.н.м.	Земляк	
ГАП	Егоров	
Вед.инж.	Шилова	
Исполн.	Барабанщикова	
Провер.	Егоров	

Привязан

Инв. №

144-16-167.92 АС

Одноэтажный одноквартирный 3-комнатный жилой дом

Стадия	Лист	Листов
Р	47	

Слуховое окно индивидуальное ИОС-1

ЦНИИЭП гражданселькстрой

Инв. № подл. 2-4038- | Подпись и дата | Взам. инв. №

Альбом I

Фасад 3'-1'

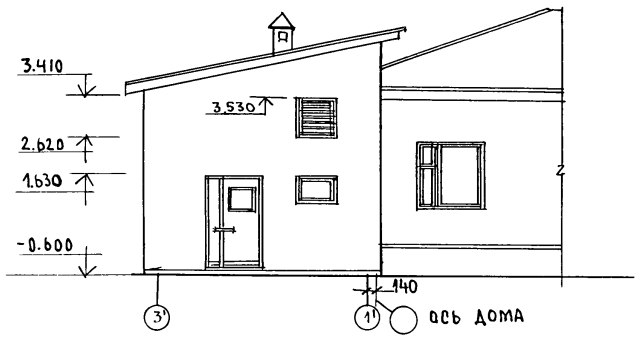

Фасад Г'-А'

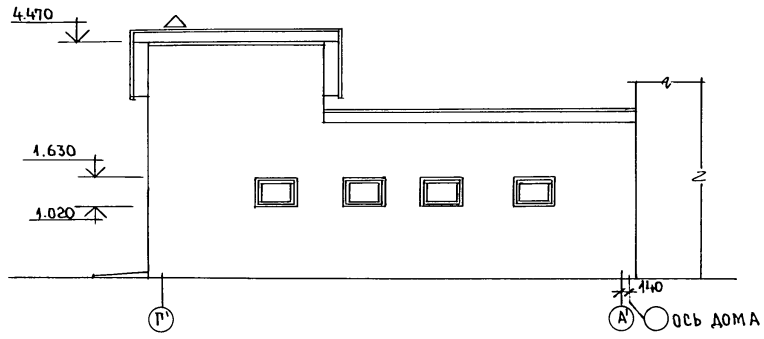

Фасад А'-Г'

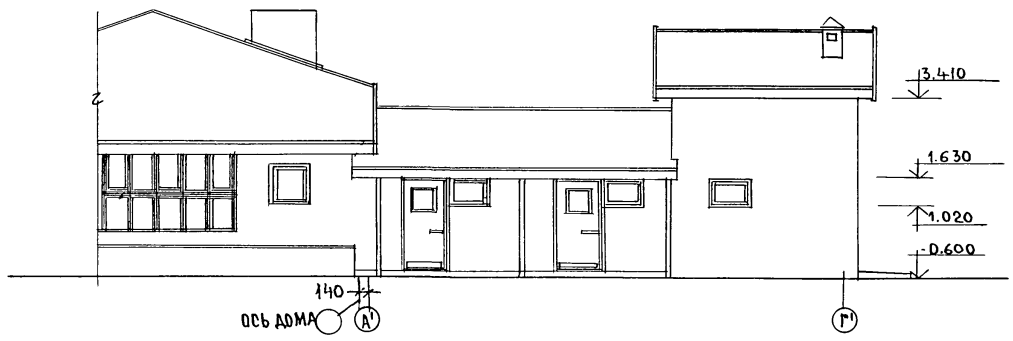

Фасад в осях 1'-3' см. л. 48.

				144-16-167.92 - АС		
Н.контр	Егоров					
Нач.маст	Радыгин					
Зам.н.м.	Земляк			Одноэтажный одноквартирный 3-комнатный жилой дом	Стадия	Лист	Листов
ГАП	Егоров				Р	48	
Вед.инж	Шилтова			Хозпостройка (вариант) Фасады 3'-1', Г'-А'; А'-Г'	ЦНИИЭП Граждансельстрой		
Архитек	Барабанщикова						
Исполнил	Малоян						
Проверил							

Привязан:

Инв.№

Инв.№ подл. | 2-4038- | Подпись и дата | Взам. инв.№

25380-01 52

Альбом I

План

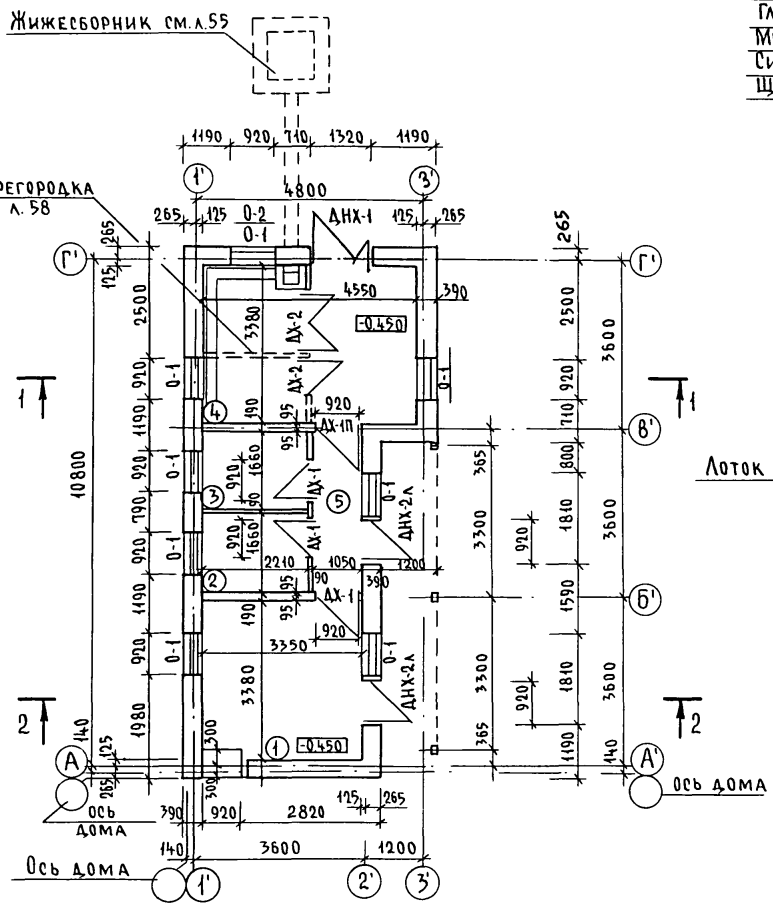

Разрез 1-1

Далее см разрез 2-2

Доски настила	– 32
Глиняная обмазка	– 20
Минераловатные маты γ=125	– 60
Синтетическая пленка	
Щит наката	– 16

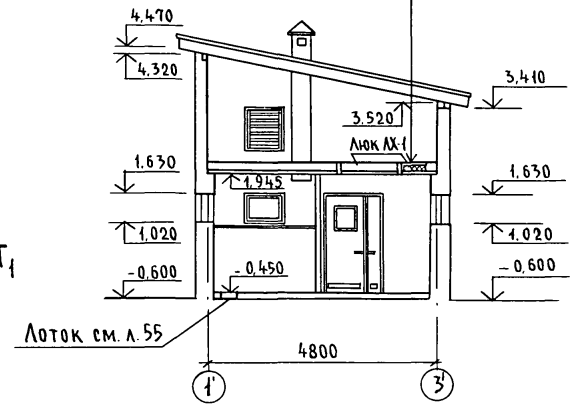

Разрез 2-2

Волнистые асбестоцементные листы ГОСТ 16233-72
Стропильная нога
Обрешетка 50×50
Подшивка 13×94

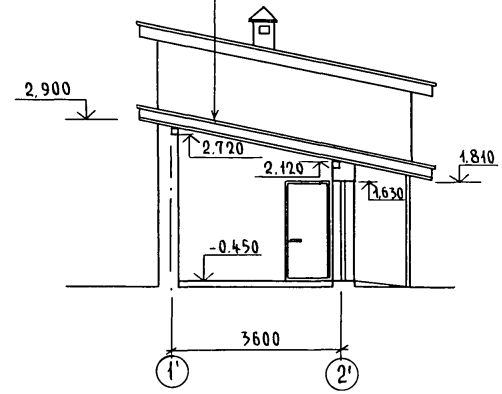

1. Хозпостройка разработана для $t_{нв}$ = -30°С
2. Стены хозпостройки выполняются из камней бетонных стеновых (ГОСТ 6133-84) керамзитобетонных полнотелых γ = 1000 кг/м³ марки 50 на цементно-песчаном растворе М 25 с отм. -0,47; с отм. -0,67 до отм. -0,47 ряд камня полнотелого $\gamma \geq$ 2000 кг/м³ марки 50 на цементно-песчаном р-ре М 25.

Н.контр.	Егоров		
Нач маст.	Радыгин		
Зам н.м.	Земляк		
ГАП	Егоров		
Вед инж.	Шилтова		
Архитек.	Барабанщикова		
Испол.	Малоян		
Провер.	Егоров		

Привязан

Инв. №

144-16-167.92 АС

Одноэтажный одноквартирный 3-комнатный жилой дом

Стадия	Лист	Листов
Р	49	

Хозпостройка (вариант) План. Разрезы 1-1, 2-2

ЦНИИЭП граждансельстрой

Инв.№ подл. | 2-4038- | Подпись и дата | Взам. инв.№

Альбом I

Спецификация столярных изделий хозпостройки

Марка	Обозначение	Наименование	Кол	Объем м³	Примеч.
	Оконные блоки хозпостройки				
О-1	Серия 1.136-23	ОС 6-9	10	0,023	
О-2	144-16-167.92 л.57	О-2	1		
	Двери внутренние хозпостройки				
ДХ-1	Серия 1.136-10	ДГ 21-9	3	0,0937	
ДХ-1п	Серия 1.136-10	ДГ 21-9п	1	0,0937	
ДХ-2	144-16-167.92 л.58	ДХ-2			
	Двери наружные и люки хозпостройки				
ДНХ-1	Серия 1.136-19	ДН 21-13 АщП	1	0,535	
ДНХ-2л	Серия 1.136-19	ДН 21-9 ЩПЛ	2	0,506	
ДХ-1	Серия 1.136-19	ДЛ 10-10	1	0,060	

Ведомость отделки помещений

Наименование	Потолок		Стены или перегородки		Низ стен или перегородок		
	Площадь	Вид отделки	Площадь	Вид отделки	Площадь	Вид отделки	Высота
Помещения для скота и птицы	15,4	Подшивка досками-13мм	34,0	Цементно-песчаная штукатурка 20мм	13,4	Дощатая обшивка	
Помещения для хранения кормов, инвентаря, обработки сельхозпродукции коридор	22,3	Подшивка досками 13 мм	81,6	Затирка швов известковая побелка			

Экспликация полов

Наименование или номер помещения по проекту	Тип пола по проекту	Схема пола или номер узла по серии	Элементы пола и их толщина	Площадь пола м²
Помещение для скота и птицы			Глинобитный слой - 120 мм Утрамбованный грунт	15,4
Помещения для хранения кормов, инвентаря обработки сельхозпродукции коридор			Доски- 32 мм Прослойка и заполнение швов из битума- 2÷3 мм Глинобитный слой - 120 мм Утрамбованный грунт	22,3

Экспликация помещений хозпостройки

Поз.	Наименование	Площадь м²	Примеч.
1	Помещение для обработки сельхозпродукции	11,3	
2	Помещение для хранения инвентаря	3,7	
3	Помещение для хранения кормов	3,7	
4	Помещение для скота и птицы	15,4	
5	Коридор	3,6	

Привязан

Инв. №

Взам. инв. N | Подпись и дата | Инв. № подл. 2-4038-

Н.контр.	Егоров	
Нач.маст.	Радыгин	
Зам н.м.	Земляк	
ГАП	Егоров	
Вед.инж.	Шилова	
Архитек.	Барабанщикова	
Исполн.	Малоян	
Провер.	Егоров	

144-16-167.92 -АС

Одноэтажный одноквартирный 3-комнатный жилой дом

Стадия	Лист	Листов
Р	50	

Хозпостройка (вариант) Спецификация столярных изделий. Ведомость отделки помещений. Экспликация полов. Экспликация помещений хозпостройки

ЦНИИЭП граждансельстрой

Альбом I

Схема расположения фундаментов

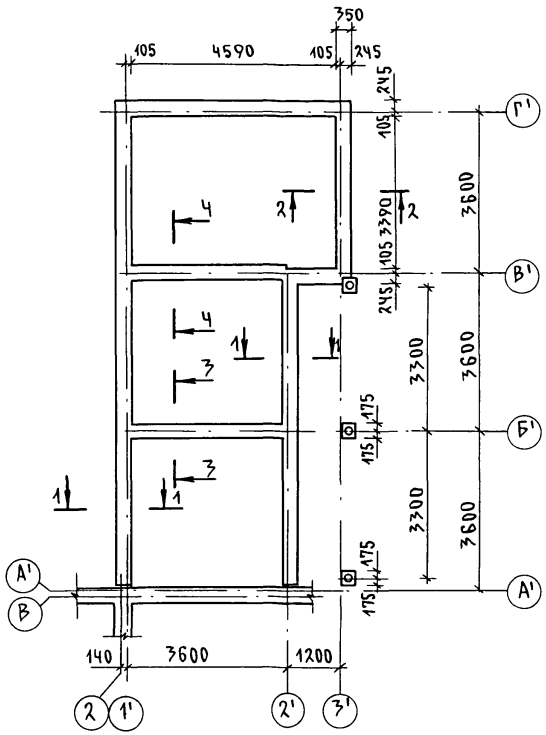

Сечение 1-1

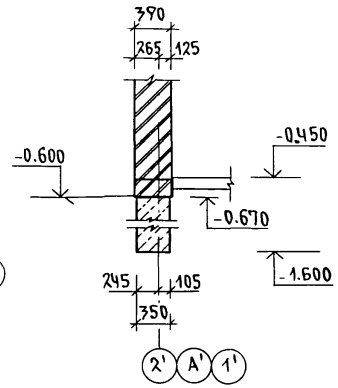

Сечение 2-2

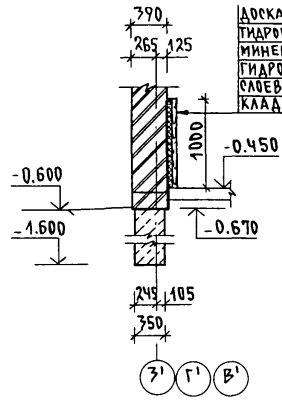

Сечение 3-3

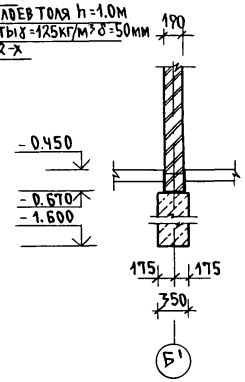

Сечение 4-4

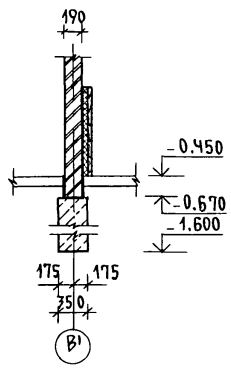

Сечение 5-5

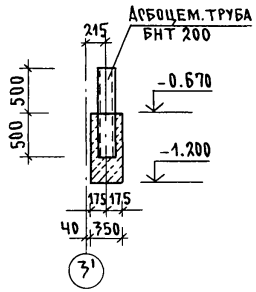

1. Фундаменты хозпостройки бутобетонные ленточные из бута марки 50 и тяжелого бетона класса 7.5.
2. Расчетное давление R на грунт под подошвой фундаментов определено согласно СНиП 2.02.01-83 при условном расчетном давлении R=0.20 МПа.
3. Фундаменты разработаны для основного решения $t_н = -30°C$
4. Горизонтальная гидроизоляция на отм.-0.650, состоит из двух слоев гидроизола на битумной мастике.
5. Кладку, соприкасающуюся с грунтом, обмазать горячей битумной мастикой за 2 раза.
6. Расход бутобетона на фундаменты: 12,7 м³
   труб асбоцементных марки БНТ 200 – 3.0 п.м.
   доска δ=40 мм – 0.74 м³

Н.контр.	Егоров		
Нач.маст.	Радыгин		
Зам.н.м.	Земляк		
ГАП	Егоров		
Гл.спец.			
Вед.инж.	Шилтова		
Исполн.	Феофилактова		
Провер.	Шилтова		

Привязан

Инв.№

144-16-167.92 -АС

Одноэтажный одноквартирный 3-комнатный жилой дом

Стадия	Лист	Листов
Р	51	

Хозпостройка /вариант/ Схема расположения фундаментов. Сечения.

ЦНИИЭП граждансельстрой

Инв.№ подл. | 2-4038 | Подпись и дата | Взам.инв.№

Альбом I

Схема расположения перемычек

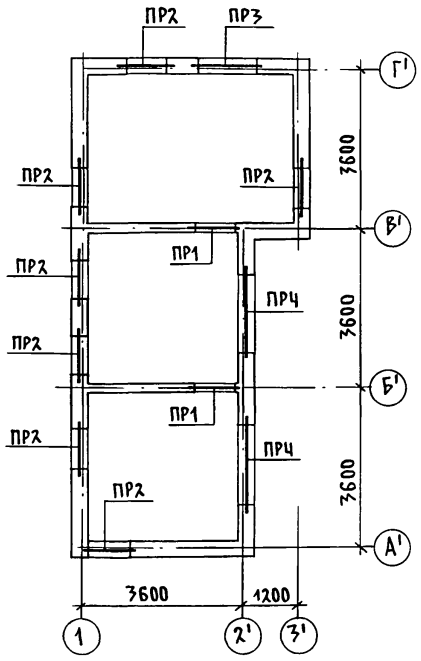

Ведомость перемычек наружных стен

Тип	Схема сечения	Тип	Схема сечения	Тип	Схема сечения
ПР2	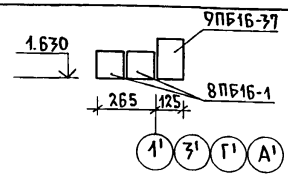	ПР3	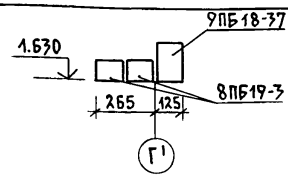	ПРЧ	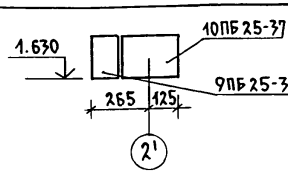

Спецификация перемычек

Марка	Обозначение	Наименование	Кол. шт	Масса ед. кг	Примечан
8ПБ16-1	1.038.1-1 вч	8ПБ16-1	14	42	
8ПБ19-3		8ПБ19-3	2	52	
9ПБ16-37		9ПБ16-37	13	88	
9ПБ18-37		9ПБ18-37	1	103	
9ПБ25-3		9ПБ25-3	2	140	
10ПБ25-37		10ПБ25-37	2	292	

Ведомость перемычек внутренних стен

Тип	Схема сечения
ПР1 (ПР1*)	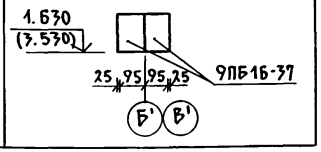

1. Под опорами перемычек наружных стен все пустоты камней в пределах длины опирания перемычек заполнить тяжелым бетоном кл. В3.5
2. Перемычкой ПР1* перекрываются проемы, расположенные во фронтоне хозпостройки над помещением для содержания скота и птицы. Привязку проемов см. л. 49

Инв. № подл. | Подпись и дата | Взам. инв. №
2-1038

Привязан

Инв. №

Н. контр.	Егоров	
Нач. мас.	Радыгин	
Зам. н. м.	Земляк	
ГАП	Егоров	
Вед. инж.	Шилтова	
Исполн.	Феофилактова	
Провер.	Шилтова	

144-16-167.92 -АС

Одноэтажный одноквартирный 3-комнатный жилой дом

Стадия	Лист	Листов
Р	52	

Хозпостройка (вариант). Схема расположения перемычек.

ЦНИИЭП граждансельстрой

Альбом I

Схема расположения элементов крыши

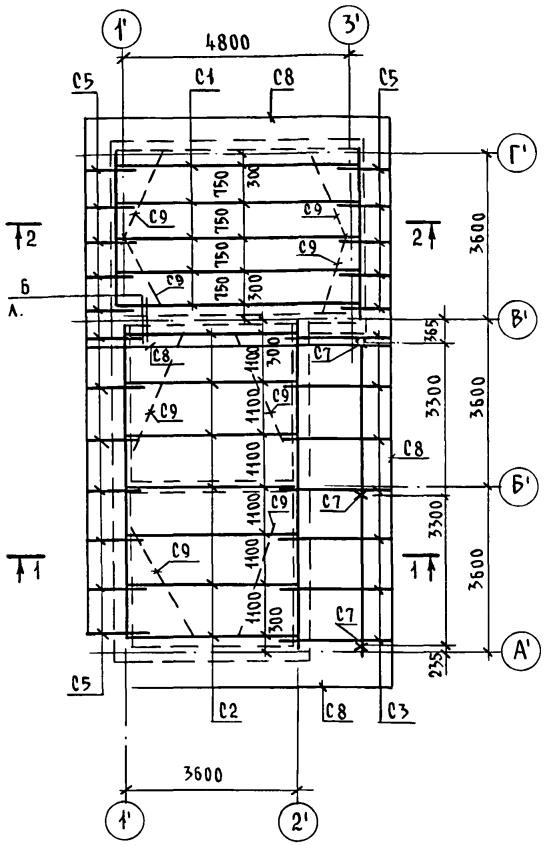

1 - 1

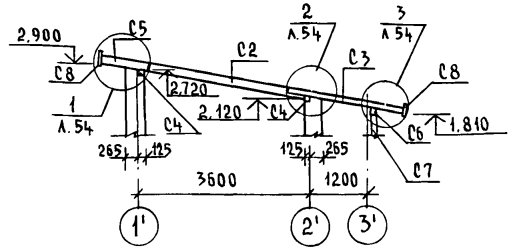

2 - 2

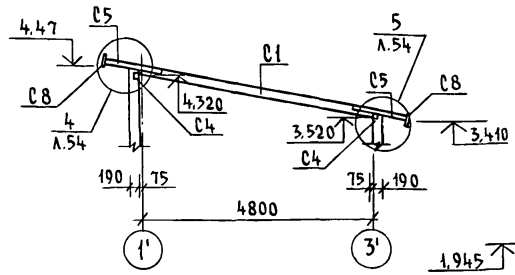

Схема расположения элементов чердачного перекрытия низ на отм. 1,945

Отв. для вентшахты вырезать в щите по месту разм. 450×450

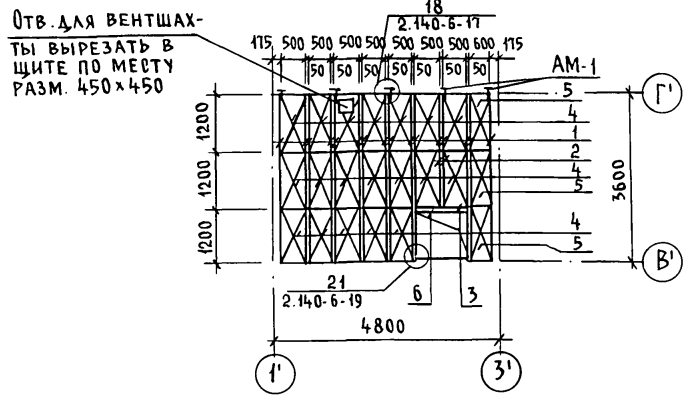

3 - 3

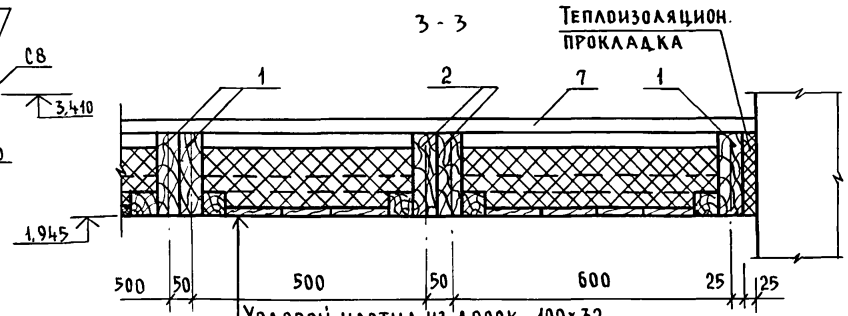

Ходовой настил из досок 100×32
Синтетическая пленка или пергамин
Маты минераловатные γ=125кг/м³ δ=150мм
Синтетическая пленка
Щиты деревянные

1. Элементы несущих конструкций выполняются из древесины хвойных пород (сосна, ель) с влажностью не более 20%. Качество древесины должно удовлетворять требованиям ГОСТ 24454-80*Е и СНиП II-25-80.
2. Деревянные конструкции, соприкасающиеся с кладкой, защитить от гниения прокладкой 2х слоев толя и тщательно антисептировать, и тщательно обработать антипиренами.
3. Анкер для крепления мауэрлата заложить с шагом 1,2 м.
4. Спецификацию см. л. 54.
5. Узлы см. л. 54.

Привязан

Инв. №

Н.контр.	Егоров	
Нач.маст	Радыгин	
Зам.н.м.	Земляк	
ГАП	Егоров	
Вед.инж.	Шилтова	
Исполн.	Шилтова	
Провер.	Коцарь	

144-16-167.92 -АС

Одноэтажный одноквартирный 3-комнатный жилой дом

Стадия	Лист	Листов
Р	53	

Хозпостройка (вариант)
Схемы расположения элементов крыши и чердачного перекрытия

ЦНИИЭП Граждансельстрой

Инв. № подл. | 2-4038- | Подпись и дата | Взам. инв. №

Альбом I

Спецификация к схемам расположения элементов чердачного перекрытия и крыши

Марка поз.	Обозначение	Наименование	Кол. шт.	Масса ед. кг.	Примеч. Общий об'ем м³
		Перекрытие			
1	ГОСТ 4981-87	БЦ 1-36.17.9в	14		
2		БЦ 1-36.17.9в ℓ=2400	2		
3		ℓ=980			
4	ГОСТ 1005-86	Щ 12-2а	19		
5		Щ 12-3а	3		
6		Брусок 50х50 ℓ=1000	1		0,003
7		Настил из досок 32х100 м²	19,0		0,61
АМ-1	2.140-6-27	Анкер АМ-1	5	1.26	
		Крыша			
С1		Стропильная нога 2(50х100) ℓ=5230	5		0,261
С2		Стропильная нога 2(50х100) ℓ=3600	7		0,252
С3		Стропильная нога 50х100 ℓ=2350	7		0,083
С4		Мауэрлат 100х50, п.м.	21,6		0,108
С5		Кобылка 50х100, ℓ=1130	17		0,096
С6		Прогон 100х150, п.м.	7,2		0,108
С7		Стойки 100х100 ℓ=2350	3		0,071
С8		Лобовая доска 22х200, п.м.	43,5		0,191
С9		Ветровые связи 50х130 п.м	20,0		0,130
С10		Подкладная доска 50х100, п.м.	14,0		0,070
С11		Обрешетка 50х50, п.м.	150,0		0,375
С12		Закладная доска 25х100, п.м	14,0		0,028
С13		Подшивка свесов 13х94, м²	33,0		0,429
А-1		Анкер А-1	22		

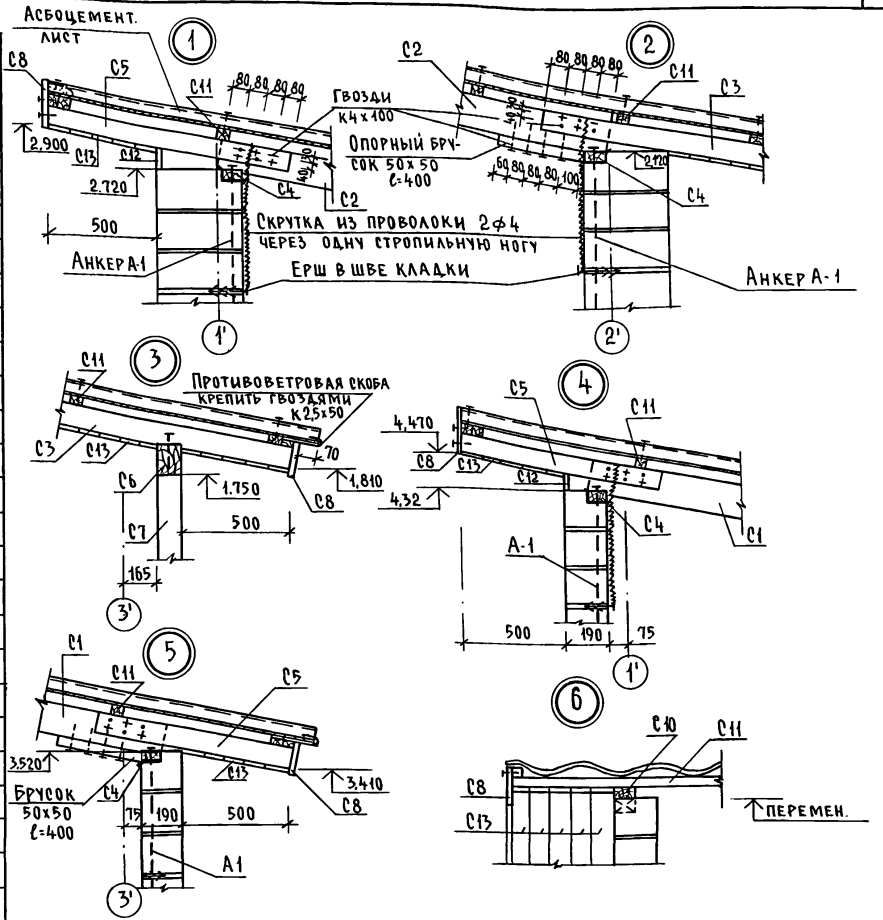

Лист читать с листом 53.

Привязан

Инв.№

Н.контр.	Егоров	
Нач.маст	Радыгин	
Зам.н.м.	Земляк	
ГАП	Егоров	
Вед.инж.	Шилтова	
Исполн.	Шилтова	
Провер.	Коцарь	

144-16-167.92 -АС

Одноэтажный одноквартирный 3-комнатный жилой дом

Стадия	Лист	Листов
Р	54	

Хозпостройка (вариант) Спецификация. Узлы 1...6

ЦНИИЭП граждансельстрой

Взам. инв.№ | Подпись и дата | Инв.№ подл. 2-4038-

Альбом I

План жижесборника

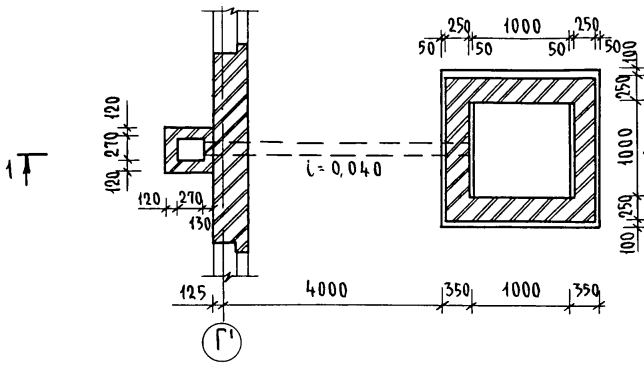

Разрез 1-1

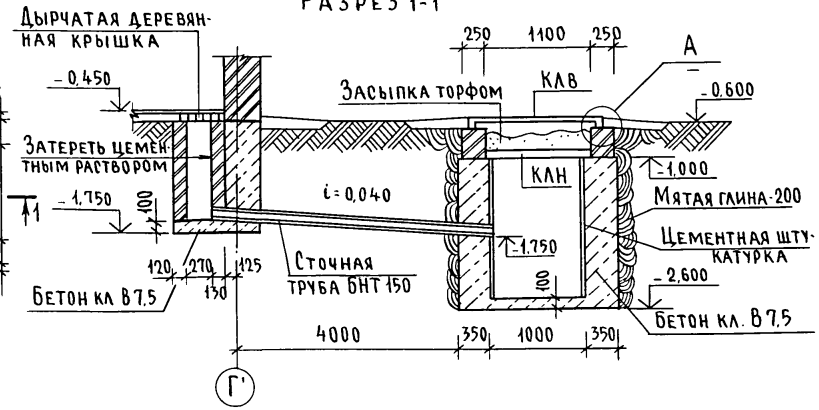

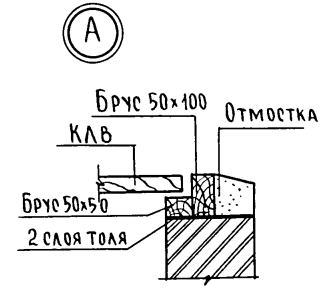

КЛН, КЛВ

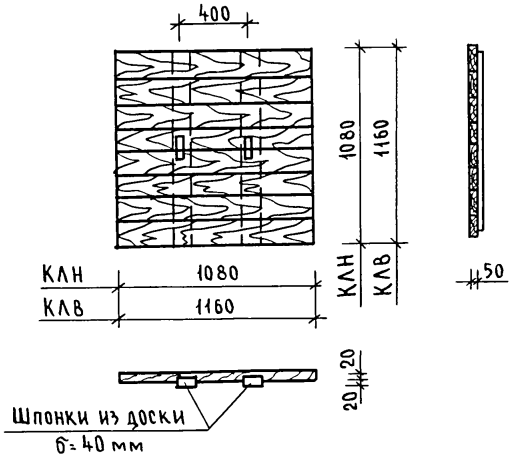

Для КЛН

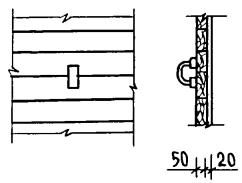

Для КЛВ

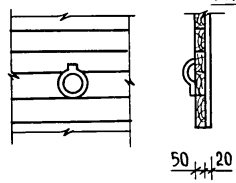

Деталь сточного лотка для глинобитного пола

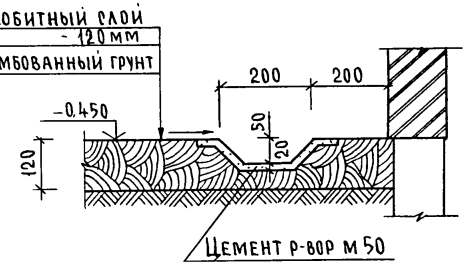

1. Все поверхности кирпичной кладки, соприкасающиеся с грунтом обмазать горячим битумом за 2 раза.
2. Расход бетона класса В7,5 - 3,4 м³.
3. Расход древесины на крышки КЛН, КЛВ и обвязку - 0,15 м³

				144-16-167.92 -АС	
Привязан		Н контр.	Егоров	Одноэтажный одноквартирный 3-комнатный жилой дом	Стадия: Р; Лист: 55; Листов:
Инв.№		Нач маст	Радыгин		
		Зам. н м	Земляк		
		ГАП	Егоров		
		Исполн.	Коцарь	Хозпостройка (вариант). Жижесборник	ЦНИИЭП граждансельстрой
		Провер.	Шилтова		

Инв.№ подл. 2-4038- | Подпись и дата | Взам. инв.№

Альбом I

Деталь вентиляционного короба

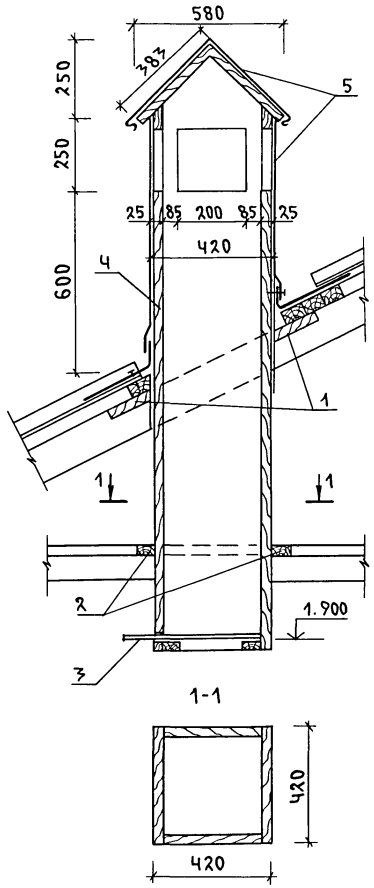

Приставная лестница

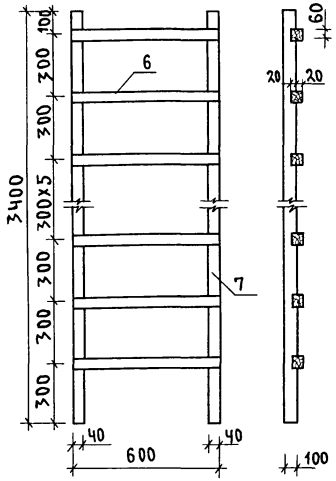

Спецификация материалов

Марка, поз.	Наименование	Обозначение	Кол. шт.	Объем м³	Примеч.
	Вентиляционный короб				
1	ГОСТ 8486-86*Е	Обжимные доски 25х170х1000	2	0.0065	
2	ГОСТ 8486-86*Е	Обвязка из брусков 17х50х1000	4	0.0034	
3	ГОСТ 2977-82*	Заслонка 410х600х5	1	0.0012	
4	ГОСТ 8486-86*Е	Доска 100х25х1900	16	0.076	
5	ГОСТ 14918-80*	Кровельная сталь толщ.0.5	—	1.800	м²
	Приставная лестница				
6	ГОСТ 8486-86*Е	Брусок 40х60 ℓ=600	11	0.016	
7	ГОСТ 8486-86*Е	Брусок 100х40 ℓ=3400	2	0.027	

Примечание: изделия из древесины от гниения обработать антисептиками.

Инв.№ подл. | Подпись и дата | Взам.инв.№ | 2-4038

Привязан

Инв.№

Н.контр.	Егоров	
Нач.мас.	Радыгин	
Зам.н.м.	Земляк	
ГАП	Егоров	
Вед.инж.	Шилтова	
Исполн.	Шишкина	
Провер.	Коцарь	

144-16-167.92 -АС

Одноэтажный одноквартирный 3-комнатный жилой дом

Стадия	Лист	Листов
Р	56	

Хозпостройка/Вариант/. Деталь вентиляционного короба. Приставная лестница. Спецификация

ЦНИИЭП гражданселькстрой

Альбом I

Оконный блок О-2

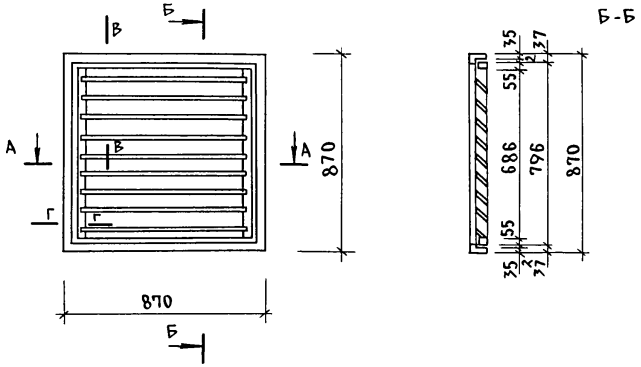

Спецификация материалов

Поз.	Обозначение	Наименование	Ед. изм.	Кол-во на марку	Примеч.
	ГОСТ 24454-80	Древесина коробки	м³	0.0128	
	ГОСТ 24454-80	Древесина жалюзи	м³	0.0087	
	ГОСТ 24454-80	Древесина переплета	м³	0.0098	
	ГОСТ 5088-78	Петли оконные разъемные	компл	2	
	ГОСТ 5090-86	Задвижки оконные	компл	2	
	ГОСТ 5087-80	Ручка скоба на лапках	шт	1	

При изготовлении оконного блока пользоваться ГОСТ 24698-81, ГОСТ 475-78, ГОСТ 6449-76, ГОСТ 24454-80, ГОСТ 9685-61*, ГОСТ 7307-75*

Н.контр.	Егоров		
Нач.мас.	Радыгин		
Зам.н.м.	Земляк		
ГАП	Егоров		
Вед.инж.	Шилатова		
Архитект.	Барабанщикова		
Исполн.	Малоян		
Провер.			

Привязан

Инв.№

144-16-167.92 -АС

Одноэтажный одноквартирный 3-комнатный жилой дом

Стадия	Лист	Листов
Р	57	

Хозпостройка /Вариант/ Оконный блок О-2 Спецификация материалов.

ЦНИИЭП Гражданельстрой

Инв.№ подл. | 2-4038 | Подпись и дата | Взам. инв.№

Альбом I

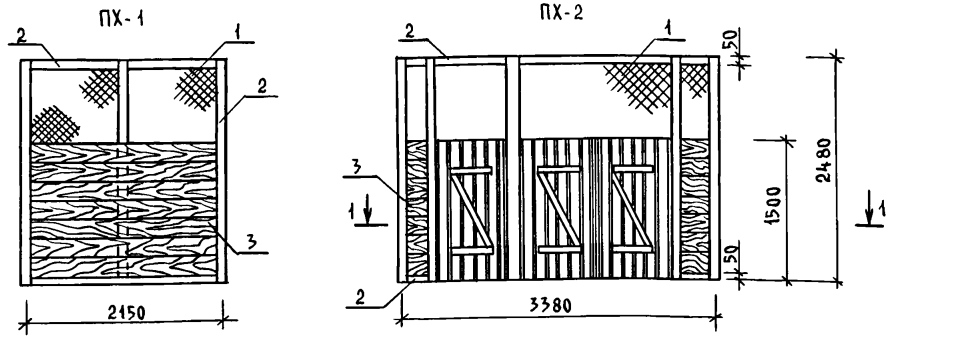

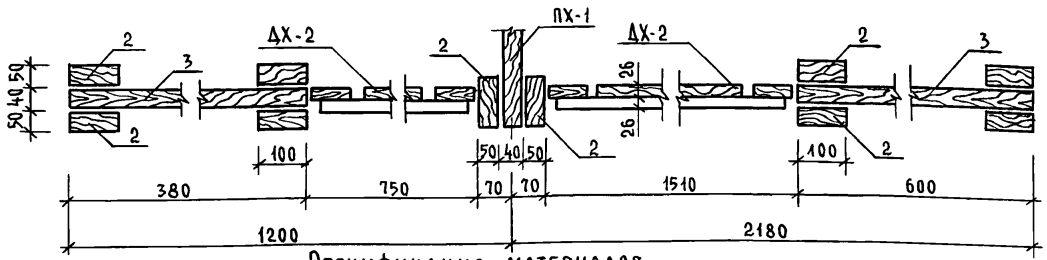

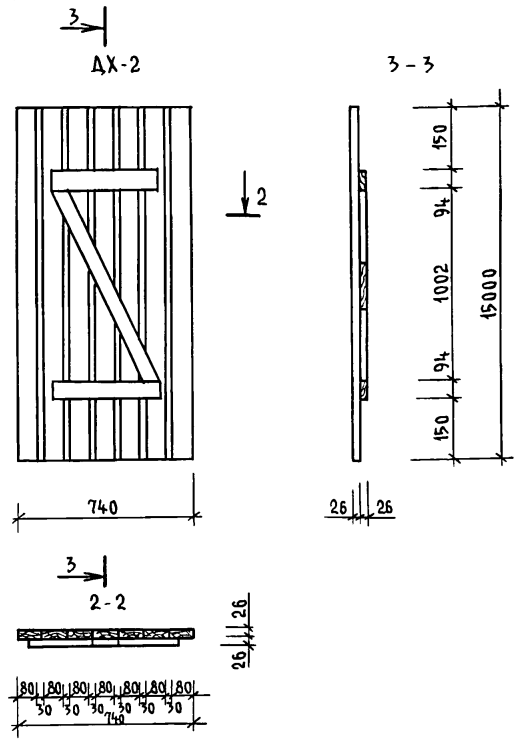

Спецификация материалов

Марка поз	Обозначение	Наименование	Кол.	Объем м³	Примечан.
	Перегородки ПХ-1; ПХ-2				
1	ГОСТ 5336-80*	Сетка стальная плетеная Р № 20х20	—	—	16,0 кг
2	ГОСТ 9685-61*	Брус 50х100 п.м.-48,6	—	0,213	
3	ГОСТ 9685-61*	Доски 40х200 п.м-21,7	—	0,260	
	Дверь - ДХ-2				
4	ГОСТ 9685-61*	Древесина полотна	—	0,024	
5	ГОСТ 5086-78*	Петли ПНЦ	6		шт.
6	ГОСТ 5087-80	Ручки-скобы РС100	3		шт.
7		Пробой	3		пара

Изделия из древесины от гниения обработать антисептиками

Привязан

Инв. №

Н.контр.	Егоров	
Нач маст	Радыгин	
Зам.н.м	Земляк	
ГАП	Егоров	
Вед инж.	Шилова	
Архитек.	Барабанщикова	
Исполн.	Малоян	
Провер.	Егоров	

144-16-167.92 -АС

Одноэтажный одноквартирный 3-комнатный жилой дом

Стадия	Лист	Листов
Р	58	

Хозпостройка (вариант). Перегородки ПХ-1, ПХ-2. Дверь ДХ-2. Спецификация материалов

ЦНИИЭП граждансельстрой

25380-01 62

Инв.№ подл. | 2-4038- | Подпись и дата | Взам.инв.№

Альбом I

Фасад 1"-2"

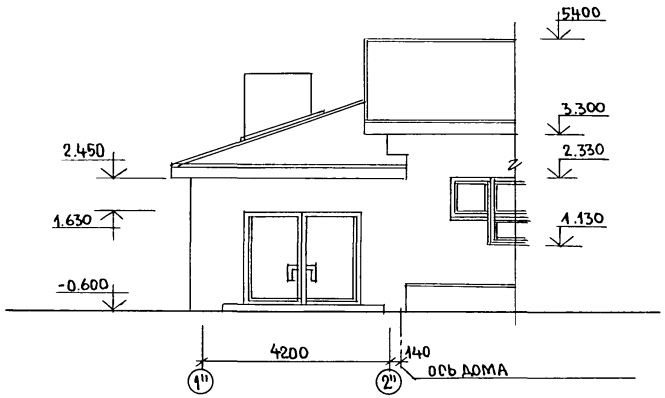

Фасад 2"-1"

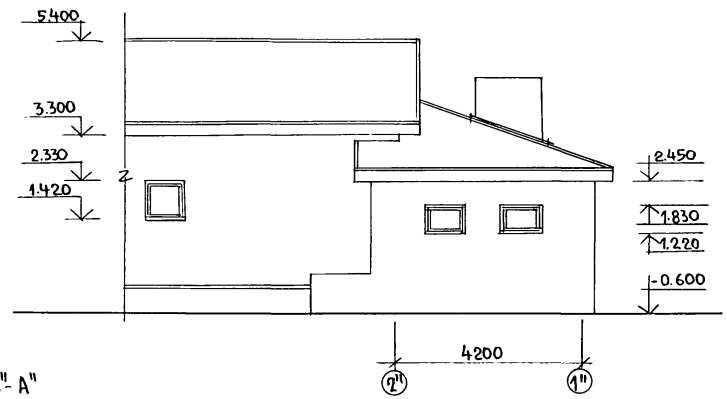

Фасад В"-А"

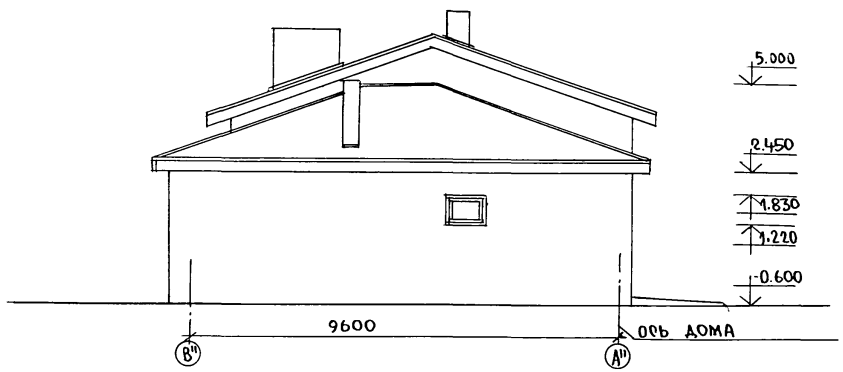

Н.контр	Егоров		
Нач.МАО	Радыгин		
Зам.н.м.	Земляк		
ГАП	Егоров		
Вед.инж	Шилтова		
Архит.	Барабанщиков		
Исполнил	Малоян		
Проверил			

144-16-167.92 -АС

Одноэтажный одноквартирный 3-комнатный жилой дом

Стадия	Лист	Листов
Р	59	

Гараж, сауна (вариант) Фасады 1"-2"; 2"-1"; В"-А"

ЦНИИЭП Гражданселькстрой

Привязан:

Инв.№

Инв.№подл. | Подпись и дата | Взам. инв.№ | 2-4038-

Альбом I

План

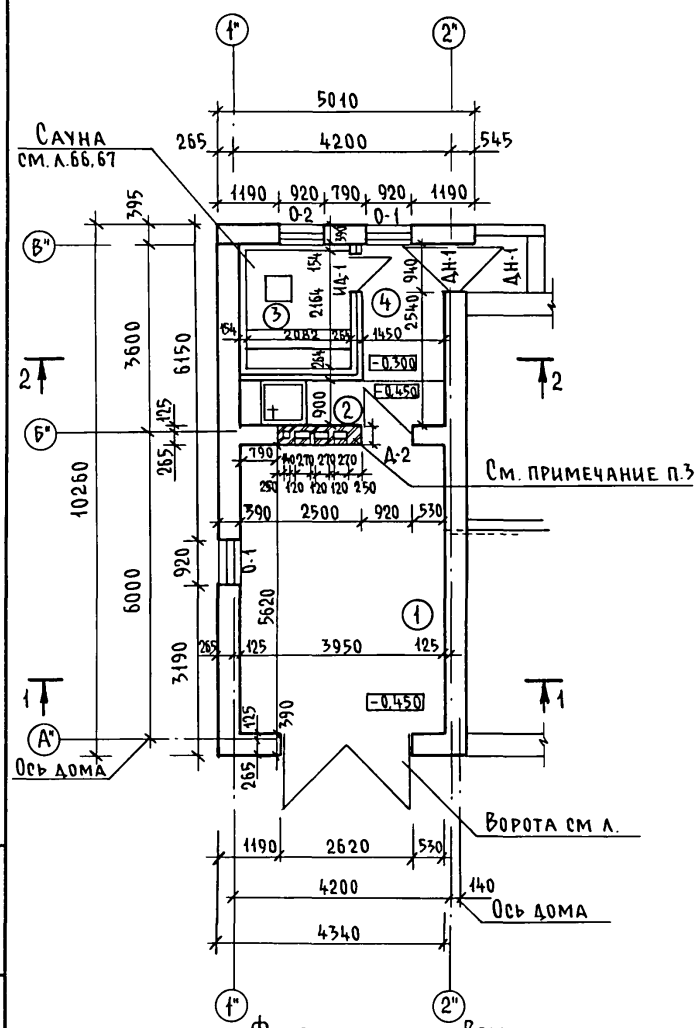

Фрагмент плана. Вентблок

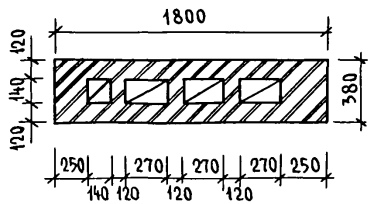

Разрез 1-1

Волнистые асбестоцементные листы ГОСТ 16233-77
Бруски обрешетки 50×50 (h)
Синтетическая пленка
Минераловатные маты δ=140; γ=125 кг/м³ между стропильными ногами
Синтетическая пленка
Подшивка досками 19×94

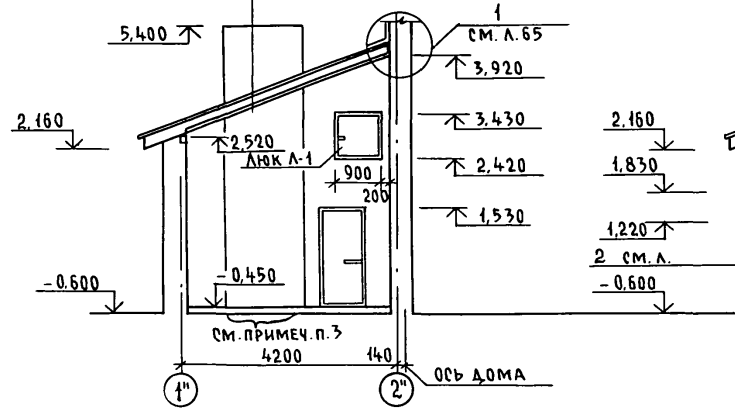

Разрез 2-2

Волнистые асбестоцементные листы ГОСТ 16233-77
Бруски обрешетки 50×50 (h)
Стропильная нога 50×150 (h)
Балки перекрытий деревянные ГОСТ 4981-87
Синтетическая пленка
Минераловатные маты γ=125 кг/м³, δ=140
Синтетическая пленка
Щиты перекрытия

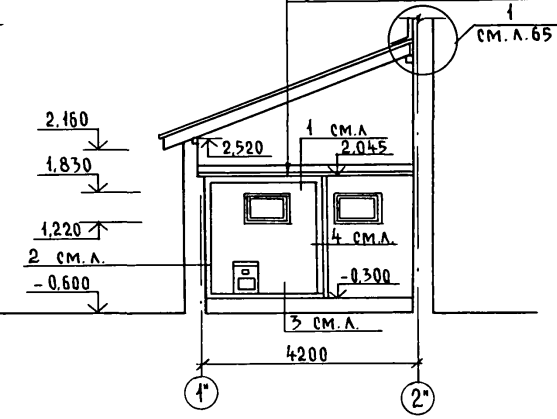

1. Гараж и сауна разработаны для $t_{н.в} = -30°C$.
2. Стены гаража и сауны выполняются из камней бетонных стеновых (ГОСТ 6133-84) керамзитобетонных полнотелых γ = 1000 кг/м³ марки 50 на цементно-песчаном растворе М25 с отм. -0,47; с отм. -0,67 до отм. -0,47 ряд камней бетонных полнотелых γ ≥ 2000 кг/м³ марки 50 на цементно-песчаном растворе М25.
3. Стены с вентканалами выполнять из кирпича глиняного обыкновенного пластического прессования ГОСТ 530-80 марки 50 на растворе М50.

Инв. № подл. | 2-4038-
Подпись и дата
Взам. инв. №

Привязан

Инв. №

Н. контр.	Егоров	
Нач. маст.	Радыгин	
Зам. н. м.	Земляк	
ГАП	Егоров	
Вед. инж.	Шилатова	
Архитект.	Барабанщикова	
Исполн.	Малоян	
Провер.	Егоров	

144-16-167.92 -АС

Одноэтажный одноквартирный 3-комнатный жилой дом

Стадия	Лист	Листов
Р	60	

Гараж. Сауна (вариант) План. Разрезы 1-1, 2-2

ЦНИИЭП гражданселькстрой

Альбом I

Спецификация столярных изделий гаража, сауны

Марка	Обозначение	Наименование	Кол.	Объем м³	Примеч.
		Оконные блоки			
О-1	Серия 1.136-23	ОСБ-9	2	0.023	
О-2	Серия 1.136-23.3	ОРСБ-9	1	0.039	
		Двери			
ИД-1	л.69	ИД-1	1	0.130	
Д-2	Серия 1.136.5-19	ДС 19-9 ГУ	1	0.062	
ДН-1	Серия 1.136-19	ДН 21-9 ЩП	2	0.506	
В-1	л.68	В-1		0.694	
Л-1	Серия 1.136.5-19	ДЛ 10-10	1	0.060	

Спецификация отделочных материалов для помещений сауны

Марка, поз.	Обозначение	Наименование	Кол.	Объем м³	Примеч.
1	Пиломатериалы хвойные ГОСТ 8486-86*Е	Брус 80×100 п.м.	132.6		
2	Пиломатериалы хвойные ГОСТ 8486-86*Е	Доски с четвертями 22×74м²	31.2		
3	Пиломатериалы лиственные ГОСТ 2695-83	Подоконная Доска 44×144 п.м.	2.80		
4	ГОСТ 8242-88	Плинтус ПЛ-1 п.м.	9		
5	ТУ 21-БССР-86-73	Пеностекло γ=300 м²	31.2		
6	ГОСТ 678-73	Фольга алюминиевая м²	31.2		
7	ГОСТ 6787-80	Керамическая плитка м²	30.0		
8	ГОСТ 6141-82	Глазурованная плитка м²	7.2		
9	Пиломатериалы лиственные ГОСТ 2695-83	Доски с четвертями 22×74,м²	31,2		

Экспликация помещений гаража, сауны

Поз.	Наименование	Площ. м²	Примеч.
1	Помещение гаража	22.2	
2	Помещение душевой	3.5	
3	Помещение сауны	4.5	
4	Коридор	3.7	

Экспликация полов

Наименование или номер помещения по проекту	Тип пола по проекту	Схема пола или номер узла по серии	Элементы пола и их толщина	Площадь пола м²
Гараж			Цементно-песчаный раствор М200-20мм Слой бетона кл. В 7.5 – 80,0 мм Насыпной утрамбованный грунт – 100мм	22.2
Коридор душевая		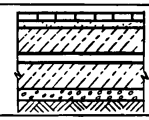	Плитки керамические Раствор цементно-песчаный марка 150 Подстилающий слой из бетона, класса В7.5 Изол. гидроизол на прослойке из битумной мастики Стяжка из бетона класса В12.5 Щебень втрамбованный в грунт Грунт основания	7.2

Ведомость отделки помещений

Наименование	Потолок		Стены или перегородки		Низ стен или перегородок		
	Площ	Вид отделки	Площ.	Вид отделки	Площ.	Вид отделки	Высот
Гараж	27.0	Подшивка досками 19мм Учтено нал.	76.8	Известковая побелка			
Коридор душевая	7.2	Покрытие олифой	30	Облицовка глазурованной плиткой			

Н.контр.	Егоров	
Нач.маст.	Радыгин	
Зам.н.м.	Земляк	
ГАП	Егоров	
Вед.инж.	Шилтова	
Архитект.	Барабанщикова	
Исполн.	Малоян	
Провер.	Егоров	

144-16-167.92 -АС

Одноэтажный одноквартирный 3-комнатный жилой дом

Стадия	Лист	Листов
Р	61	

Гараж, сауна (вариант) Экспликации помещений и полов, ведомость отделки помещений. Спецификация.

ЦНИИЭП Гражданельстрой

Привязан

Инв.№ подл. | 2-4038 | Подпись и дата | Взам.инв.№

Инв.№

25380-01 65

Альбом I

Схема расположения фундаментов

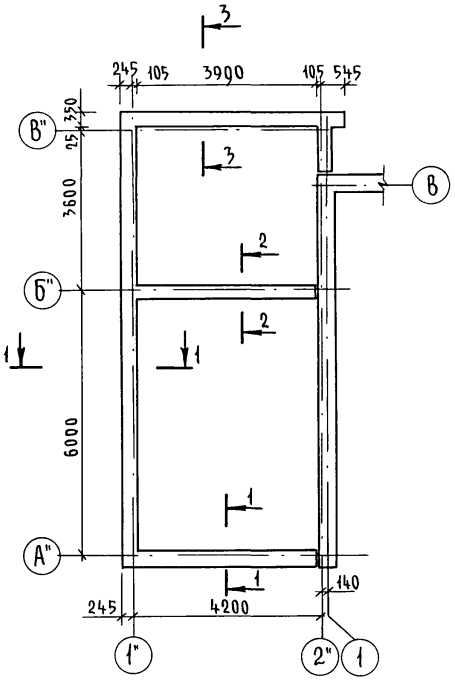

Сечение 1-1

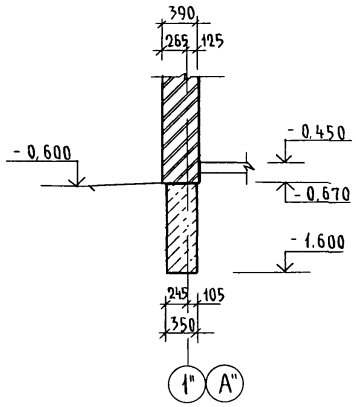

Сечение 2-2

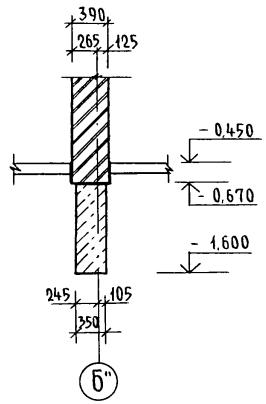

Сечение 3-3

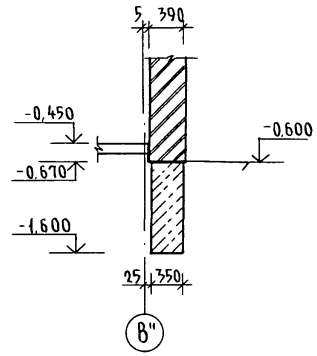

1. Фундаменты гаража бутобетонные ленточные из бута марки 50 и тяжелого бетона класса 7,5.
2. Расчетное давление на грунт под подошвой фундаментов определено согласно СНиП 2.02.01-83 при условном расчетном давлении R=0,20 мПа.
3. Фундаменты разработаны для основного решения $t_н$=-30°С
4. Горизонтальная гидроизоляция на отм.-0,650 состоит из двух слоев гидроизола на битумной мастике
5. Кладку, соприкасающуюся с грунтом обмазать горячей битумной мастикой за 2 раза.
6. Расход бутобетона на фундаменты: 8,0 м³

Инв.№ подл. | Подпись и дата | Взам. инв.№

				144-16-167.92 -АС			
Привязан		Н.контр.	Егоров	Одноэтажный одноквартирный 3-комнатный жилой дом	Стадия	Лист	Листов
		Нач.маст.	Радыгин		Р	62	
		Зам н.м.	Земляк				
		ГАП	Егоров	Гараж. Сауна (вариант) Схема расположения фундаментов	ЦНИИЭП гражданселькстрой		
Инв №		Испол	Феофилактова				
		Провер.	Егоров				

Альбом I

Схема расположения перемычек

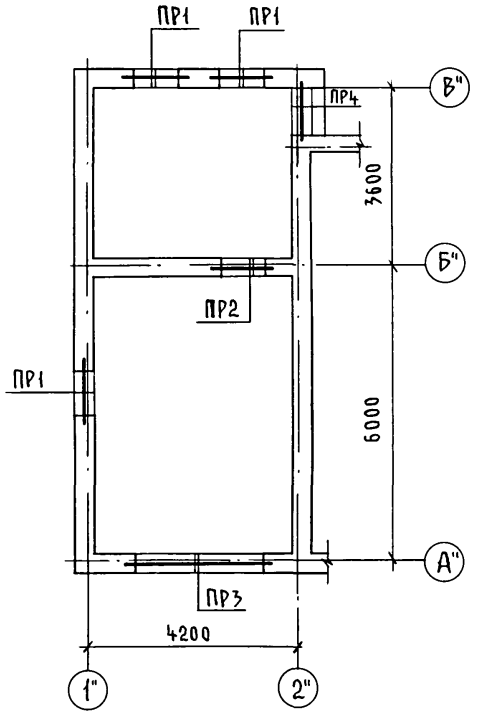

Тип	Схема сечения
ПР-4	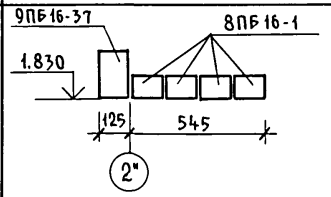

Ведомость перемычек

Тип	Схема сечения	Тип	Схема сечения
ПР1 (ПР2) ПР*1	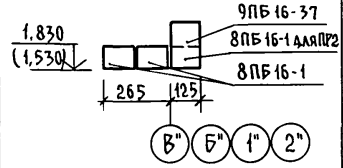	ПР3	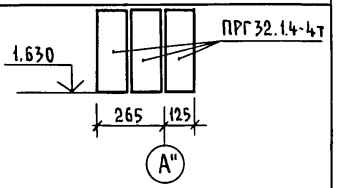

Спецификация перемычек

Марка поз	Обозначение	Наименование	Кол. шт.	Масса ед. кг	Примеч.
8ПБ16-1	1.038.1-1 в.4	8ПБ 16-1	15	42	
9ПБ 16-37		9ПБ 16-37	5	88	
ПРГ32.1.4-4т	1.225-2 в.11	ПРГ 32.1.4-4т	3	380	

1. Под опорами перемычек наружных стен все пустоты камней в пределах длины опирания перемычек и прогонов заполнить тяжелым бетоном класса В 3,5.
2. Перемычкой ПР1* перекрывается проем, расположенный во внутренней стене на отм. 3,430. Привязку см. л. 60

Взам. инв. N | Подпись и дата | Инв. N подл. 2-4038-

Привязан

Инв №

Н контр.	Егоров	
Нач. маст.	Радыгин	
Зам. н.м	Земляк	
ГАП	Егоров	
Вед. инж.	Шилатова	
Исполн.	Феофилактова	
Провер.	Шилатова	

144-16-167.92 -АС

Одноэтажный одноквартирный 3-комнатный жилой дом	Стадия	Лист	Листов
	Р	63	
Гараж. Сауна (вариант) Схема расположения перемычек	ЦНИИЭП гражданселькстрой		

Альбом I

Схема расположения элементов крыши

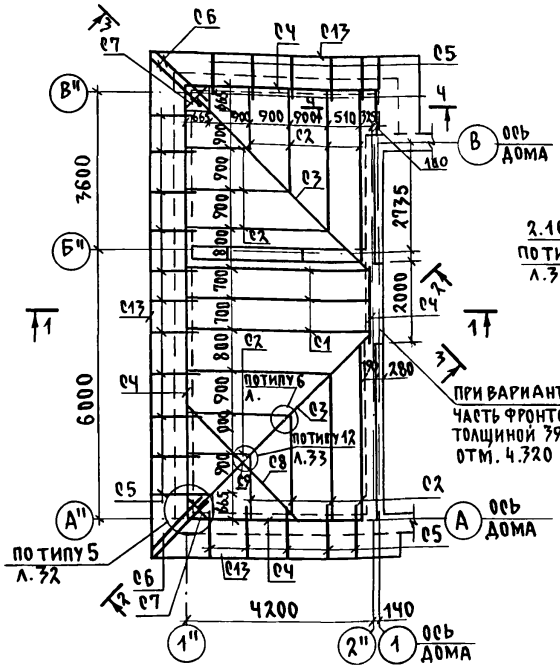

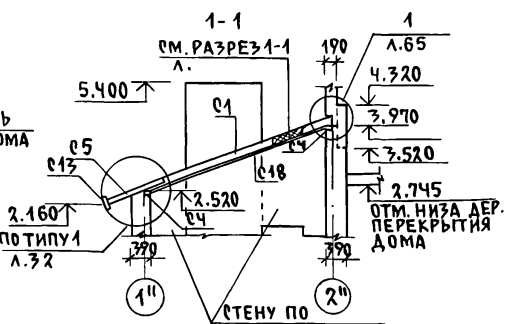

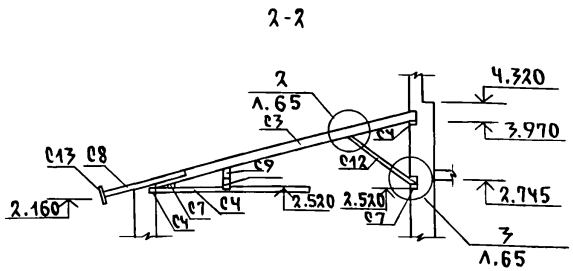

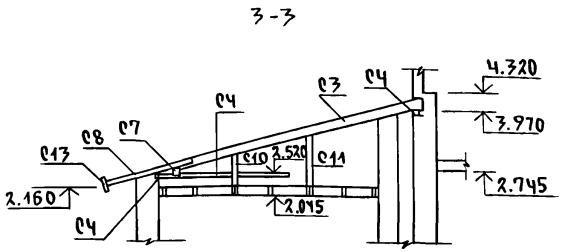

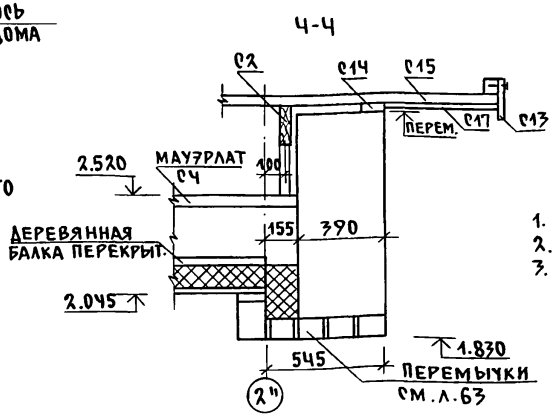

1. Примечания см. л.53 п.1,2,3
2. Спецификацию см. л.65
3. Узлы см. л.65

Схема расположения элементов чердачного перекрытия низ на отм. 2.045

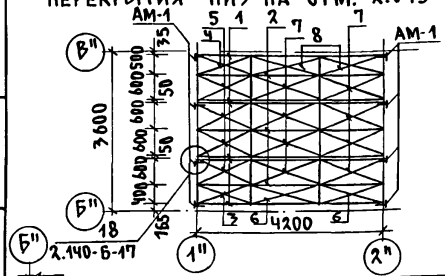

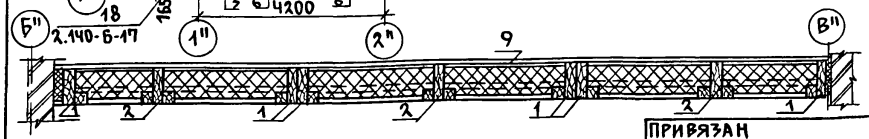

Н.контр.	Егоров	
Нач.мас	Радыгин	
Зам.н.м.	Земляк	
ГАП	Егоров	
Вед.инж	Шилтова	
Исполн.	Шилтова	
Провер.	Коцарь	

Привязан

Инв.№

144-16-167.92 -АС

Одноэтажный, одноквартирный 3-комнатный жилой дом	Стадия	Лист	Листов
	Р	64	
Гараж, сауна (вариант) Схемы расположения элементов крыши и чердачного перекрытия	ЦНИИЭП Граждансельстрой		

Инв.№подл. | Подпись и дата | Взам.инв.№

Альбом I

Спецификация к схемам расположения элементов чердачного перекрытия и крыши

Марка поз.	Обозначение	Наименование	Кол. шт.	Масса ед. кг.	Примеч. Объем древ. общ. м³
		Перекрытие			
1	ГОСТ 4981-87	БЦ 1-42.17.9в	6		
2		БЦ 2-42.17.13в	3		
3	ГОСТ 1005-86	Щ 12-1а	1		
4		Щ 12-2а	1		
5		Щ 12-3а	4		
6		Щ 15-1а	2		
7		Щ 15-2а	2		
8		Щ 15-3а	8		
АМ-1	2.140-6-27	Анкер АМ-1	8	1,26	
9		Настил из досок 32×100, м²	14,0		
		Крыша			
С1		Стропильная нога 2(50×150) ℓ=4500	3		0,203
С2		Нарожники 2(50×150) п.м.	33,0		0,495
С3		Диагональная нога 2(50×150) ℓ=6200	2		0,186
С4		Мауэрлат 100×50, п.м.	21,5		0,108
С5		Кобылка 50×100 ℓ=1250	22		0,138
С6		Угловая кобылка 50×100 ℓ=1950	4		0,039
С7		Связь жесткости 100×100 ℓ=650	2		0,013
С8		Угловой прогон 2(100×150) ℓ=3500	1		0,105
С9		Стойка 100×100 ℓ=350	1		0,004
С10		Стойка 100×100 ℓ=700	1		0,007
С11		Стойка 100×100 ℓ=1150	1		0,012
С12		Подкос 100×100 ℓ=1600	1		0,016
С13		Лобовая доска 22×200 п.м.	20,0		0,088
С14		Подкладная доска 100×50 п.м	1,35		0,007
С15		Обрешетка 50×50, п.м.	120,0		0,300
С16		Закладная доска 30×100 п.м	6,0		0,018
С17		Подшивка свесов 13×94, м²	10,0		0,130
С18		Подшивка потолка гаража 19×94, м²	27,0		0,513
С19		Опорный брусок 50×50 ℓ=400	23		0,023
С20		Накладка 40×130 ℓ=400	8		0,017
С21		Накладка 40×130 ℓ=330	6		0,010
С22		Прокладка 50×130 ℓ=150	6		0,006
С23		Брусок для крепления нарожников 50×60 ℓ=500	18		0,027
А-1	л.	Анкер А-1	16		

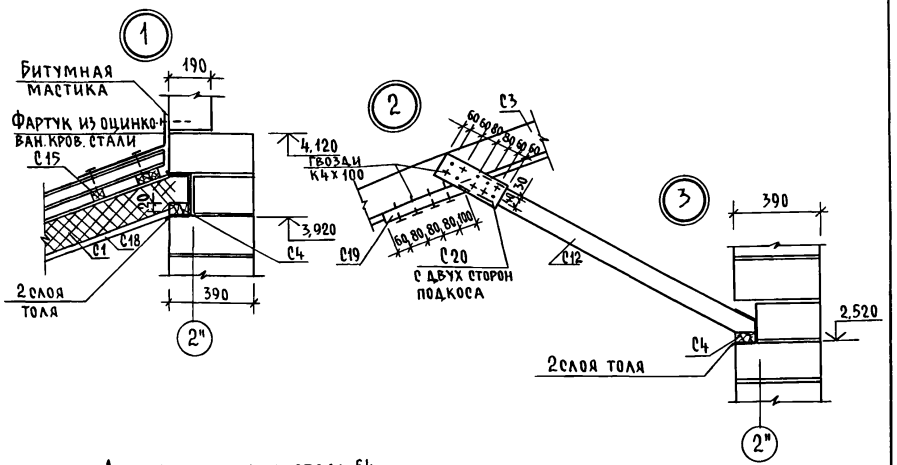

Лист читать с листом 64

Привязан

Инв. №

Н. контр.	Егоров	
Нач. маст	Радыгин	
Зам. н.м.	Земляк	
ГАП	Егоров	
Вед. инж.	Шилтова	
Исполн.	Шилтова	
Провер.	Коцарь	

144-16-167.92 -АС

Одноэтажный одноквартирный 3-комнатный жилой дом

Стадия	Лист	Листов
Р	65	

Гараж. Сауна (вариант) Спецификация. Узлы 1...3

ЦНИИЭП гражданселькстрой

Инв. № подл. | Подпись и дата | Взам. инв. №

2-4038-

Альбом I

1

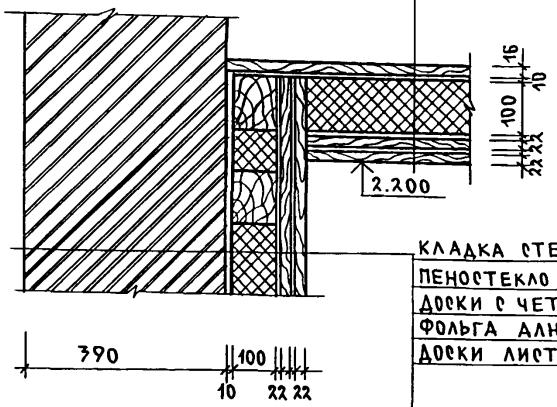

- ЩИТЫ ПЕРЕКРЫТИЯ
- ПЕНОСТЕКЛО γ 300 КГ/М³
- ДОСКИ С ЧЕТВЕРТЯМИ ХВОЙНЫХ ПОРОД
- ФОЛЬГА АЛЮМИНИЕВАЯ
- ДОСКИ ЛИСТВЕННЫХ ПОРОД

- КЛАДКА СТЕНЫ
- ПЕНОСТЕКЛО γ 300 КГ/М³
- ДОСКИ С ЧЕТВЕРТЯМИ ХВОЙНЫХ ПОРОД
- ФОЛЬГА АЛЮМИНИЕВАЯ
- ДОСКИ ЛИСТВЕННЫХ ПОРОД

2

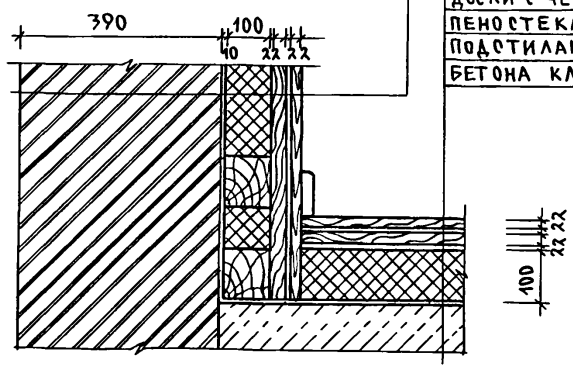

- ДОСКИ ЛИСТВЕННЫХ ПОРОД
- ФОЛЬГА АЛЮМИНИЕВАЯ
- ДОСКИ С ЧЕТВЕРТЯМИ ХВОЙНЫХ ПОРОД
- ПЕНОСТЕКЛО
- ПОДСТИЛАЮЩИЙ СЛОЙ ИЗ
- БЕТОНА КЛАССА В 7.5

3

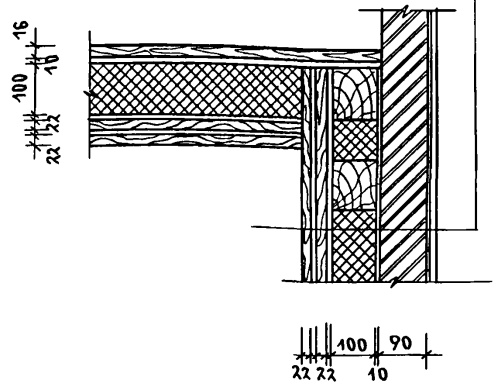

- ДОСКИ ЛИСТВЕННЫХ ПОРОД
- ФОЛЬГА АЛЮМИНИЕВАЯ
- ДОСКИ С ЧЕТВЕРТЯМИ ХВОЙНЫХ ПОРОД
- ПЕНОСТЕКЛО
- КЛАДКА СТЕНЫ
- РАСТВОР ЦЕМЕНТНО-ПЕСЧАНЫЙ МАРКИ 150
- ПЛИТКА ГЛАЗУРОВАННАЯ

4

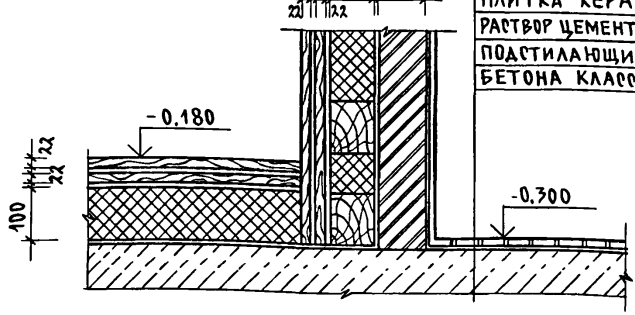

- ПЛИТКА КЕРАМИЧЕСКАЯ
- РАСТВОР ЦЕМЕНТНО-ПЕСЧАНЫЙ МАРКИ 150
- ПОДСТИЛАЮЩИЙ СЛОЙ ИЗ
- БЕТОНА КЛАССА В 7.5

Инв№ подл.	Подпись и дата	Взам. инв.№
2-4038		

Привязан

Инв.№

Н.контр.	Егоров	
Нач.мас.	Радыгин	
Зам.н.м.	Земляк	
ГАП	Егоров	
Вед.инж.	Шилтова	
Архитект.	Барабанщикова	
Исполн.	Малоян	
Провер.	Егоров	

144-16-167.92 -АС

Одноэтажный одноквартирный 3-комнатный жилой дом

Стадия	Лист	Листов
Р	66	

Узлы отделки бауны

ЦНИИЭП гражданселькстрой

Альбом I

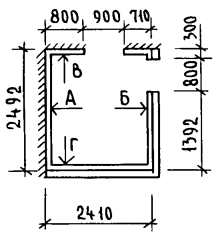

Вид А

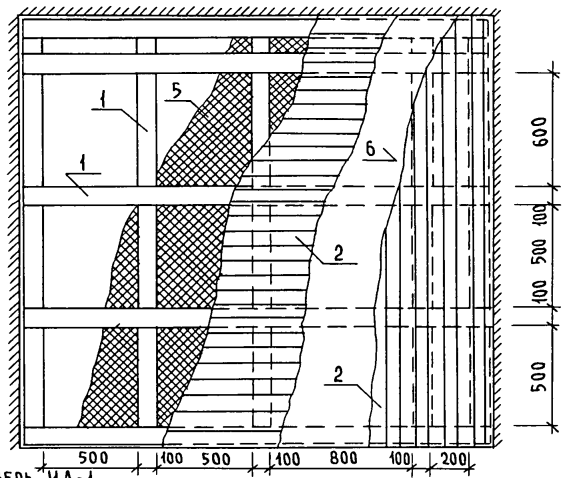

Дверь ИД-1

Вид Б

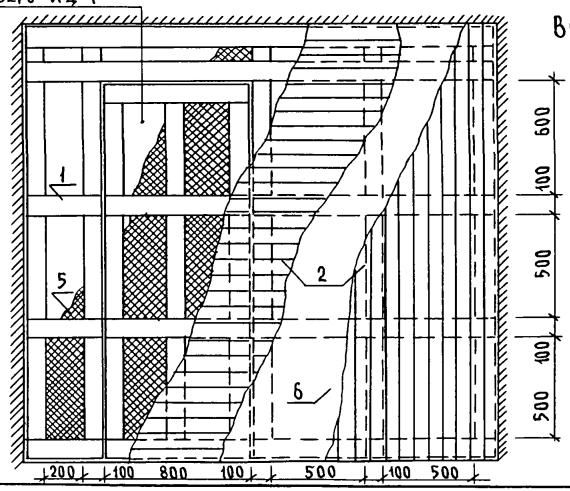

Вид В

Оконный блок ОРС6-9

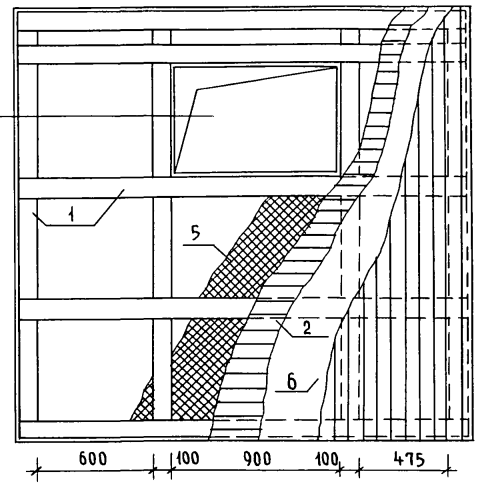

Вид Г

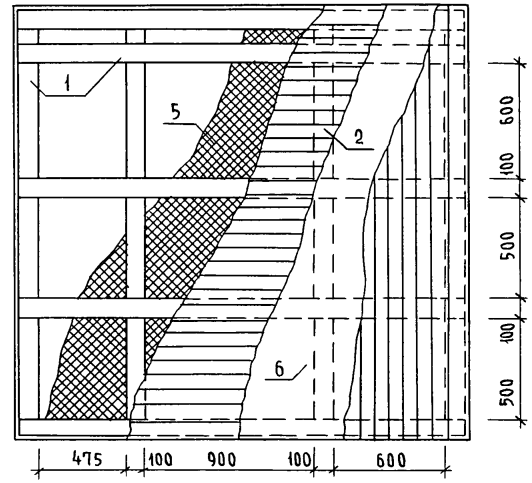

План пола и потолка

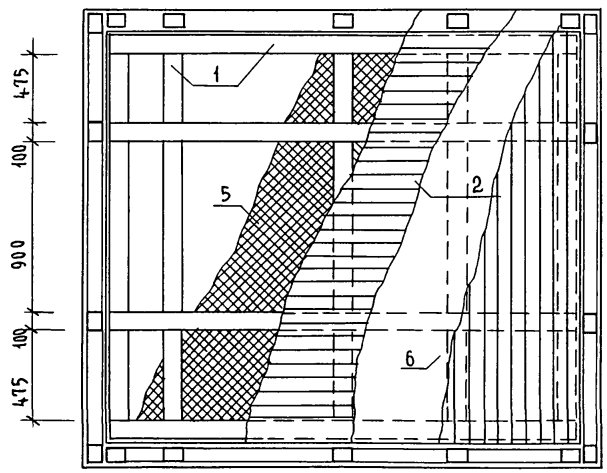

Н. контр.	Егоров		
Нач. маст.	Радыгин		
Зам. н. м.	Земляк		
ГАП	Егоров		
Вед. инж	Шиатова		
Архитект.	Барабанщикова		
Исполн.	Малоян		
Провер.	Егоров		

Привязан

Инв. №

Инв. N подл. | 2-4038- | Подпись и дата | Взам. инв. N

144-16-167.92 -АС

Одноэтажный одноквартирный 3-комнатный жилой дом

Стадия	Лист	Листов
Р	67	

Отделка поверхностей стен, потолка, пола сауны

ЦНИИЭП граждансельстрой

Альбом I

Ворота В1

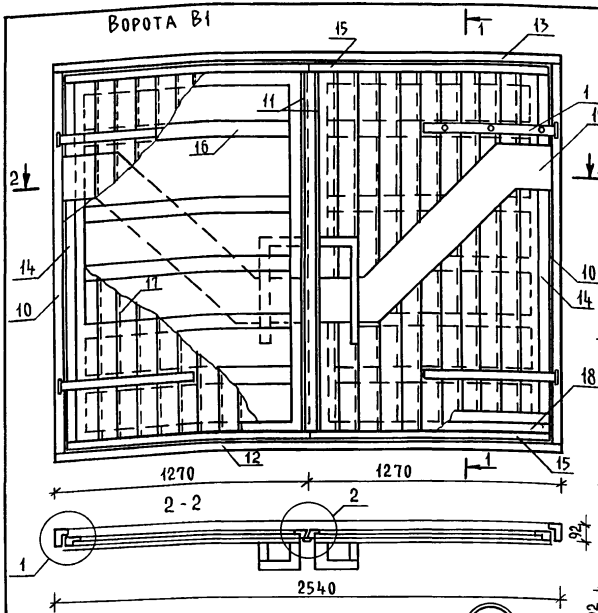

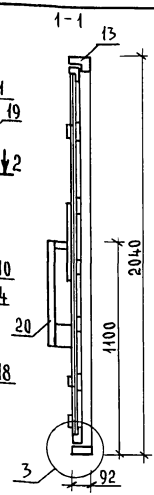

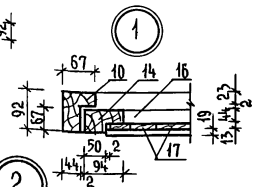

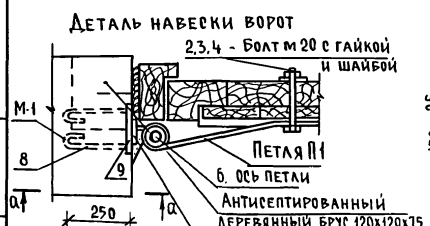

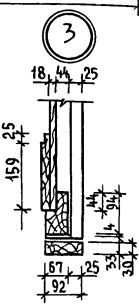

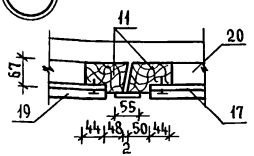

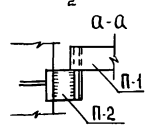

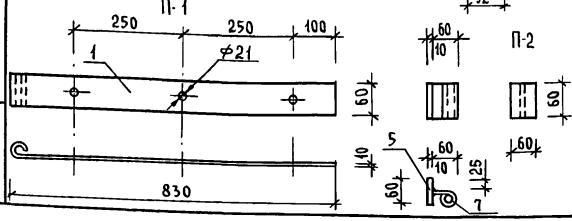

Спецификация материалов и изделий

Марка поз.	Обозначение	Наименование	Кол. шт.	Масса ед. кг.	Примеч.
		Деталь П-1 (4 шт.)			
1	ГОСТ 103-76*	– 80х10, ℓ = 880	1	5,5	
2	ГОСТ 7798-70*	Болты М 20х100	1	0,32	
3	ГОСТ 11374-78	Шайбы М 20	1	0,023	
4	ГОСТ 5915-70*	Гайки М 20	1	0,063	
		Деталь П-2 (4 шт.)			
5	ГОСТ 103-76*	– 60х10, ℓ = 80	1	0,4	
6	ГОСТ 5781-82*	20 А I, ℓ = 160	1	0,4	
7	ГОСТ 5781-82*	20 А I, ℓ = 100	1	0,2	
		Деталь М-1 (4 шт.)			
8	ГОСТ 103-76*	– 80х10, ℓ = 100	1	0,6	
9	ГОСТ 5781-82*	8 А I, ℓ = 660	1	0,3	
		Деревянные элементы		0,694	м³
10	Коробка (вертикальная)	Брусок 92х67, ℓ = 1975	2	0,012	м³
11	Переплет (центральный)	Брусок 92х67, ℓ = 1875	2	0,042	м³
12	Монтажный элемент	Брус 92х33, ℓ = 2540	1	0,008	м³
13	Коробка (горизонтальная)	Брусок 92х67, ℓ = 2540	1	0,016	м³
14	Переплет (вертикальный)	Брусок 94х67, ℓ = 1875	2	0,012	м³
15	Переплет (горизонтальный)	Брусок 94х67, ℓ = 1225	4	0,008	м³
16	Обшивка (горизонтальная)	Доски 92х44, ℓ = 1200	10	0,005	м³
17	Обшивка (вертикальная)	Доски 92х22, ℓ = 1855	22	0,004	м³
18	Нашивка (горизонтальная)	Доски 92х19, ℓ = 1300	4	0,002	м³
19	Накладка	Доски 100х13, $\ell_{общ}$ = 4,5	–	0,005	м³
20	Ручки	Бруски б=44 $\ell_{общ}$ = 3,0	–	0,005	м³

Взам. инв. № | Подпись и дата | Инв. № подл. 2-4038-

Привязан

Инв. №

Н. контр.	Шилтова	
Нач. маст.	Радыгин	
Зам. н. м	Земляк	
ГАП	Егоров	
Вед. инж.	Шилтова	
Исполн.	Феофилактова	
Провер.	Коцарь	

144-16-167.92 -АС

Одноэтажный одноквартирный 3-комнатный жилой дом	Стадия	Лист	Листов
	Р	68	
Ворота гаража В1. Спецификация	ЦНИИЭП граждансельстрой		

Альбом I

Индивидуальная дверь ИД-1

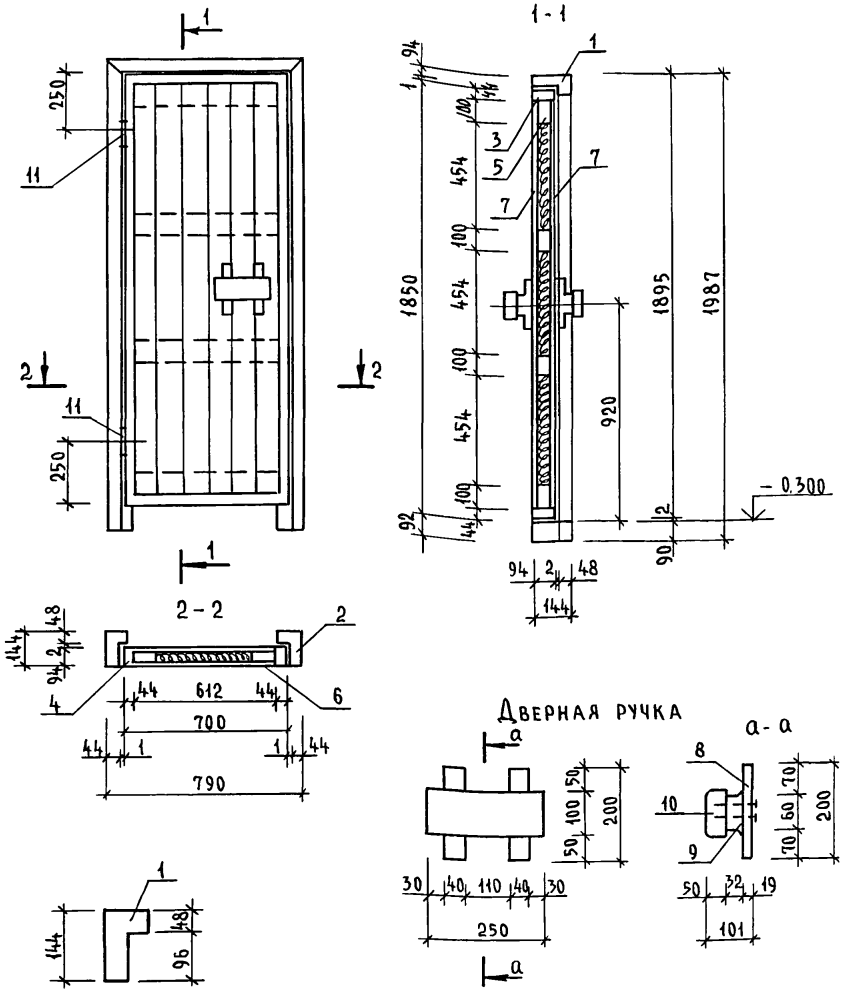

Спецификация материалов и изделий

NN поз.	Обозначение	Наименование	Кол. шт.	Объем ед. м³	Примеч
		Коробка			
1	ГОСТ 9685-61*	Брус 790×94×144	1	0,0107	
2		Брус 1987×94×144	2	0,0135	
		Полотно			
3	ГОСТ 9685-61*	Брус 700×44×94	2	0,0029	
4		Брус 1850×44×94	2	0,0076	
5		Брус 612×50×100	4	0,0031	
6		Брус 1762×50×100	2	0,0038	
7	ГОСТ 8242-88	Доски ДП-21-100 п.м.	21,2		Лиственная порода
		Дверная ручка			
8	ГОСТ 9685-61*	Доски 200×19×40	2	0,0002	
9		Брус 100×32×40	2	0,0001	
10		Брус 250×50×100	1	0,0001	
11	ГОСТ 5088-78*	Петли ПНФШ-130	2		
		Материалы			
	ГОСТ 9685-61*	Древесина хвойных пород	-	0,0894	
	ГОСТ 8242-88	Древесина лиственных пород	-	0,0445	
	ГОСТ 10499-78	Утеплитель ППС-15 или ПЖС-175			См. примечание п.3

1. Деревянные элементы дверного блока соединить на шипах в паз.
2. Под внутренней облицовочной доской предусмотреть 1 слой алюминиевой фольги.
3. В качестве утеплителя используются полужесткие или жесткие плиты из стеклянного штапельного волокна.
4. Поверхность ручки отшлифовать.

Привязан

Инв. №

Инв. N подл. | Подпись и дата | Взам. инв. N

2-4038-

Н. контр	Егоров		
Нач. маст	Радыгин		
Зам. нм	Земляк		
ГАП	Егоров		
Исполн.	Суханова		
Провер.	Егоров		

144-16-167.92 АС

Одноэтажный одноквартирный 3-комнатный жилой дом

Стадия	Лист	Листов
Р	69	

Индивидуальная дверь ИД-1

ЦНИИЭП граждансельстрой

Альбом I

Ведомость рабочих чертежей основного комплекта

Лист	Наименование	Примечан. стр.
1	Общие данные / начало/	73
2	Общие данные /окончание/	74
3	План на отм. 0.000. Схема вентиляции ВЕ1	75
4	Схема системы отопления.	76
5	План на отм. -0.300, -0.450, 0.000. Схема вентиляции В1, ВЕ1, ВЕ2 (вариант)	77
6	План на отм. 0.000, -2.240. Схема вентиляции ВЕ1 /вариант/	78
7	Схема системы отопления. Узел управления. Схема вентиляции. ВЕ1 /вариант/	79

Ведомость ссылочных и прилагаемых документов

Обозначение	Наименование	Примечание
	Ссылочные документы	
1.494-10	Решетки щелевые регулируемые тип Р	
4.904-69	Детали крепления санитарно-технических приборов и трубопроводов	
5.903-2 в.1	Воздухосборники для систем отопления и теплоснабжения вентиляционных установок	
5.903-13 в.5 ч.2	Изделия и детали трубопроводов для тепловых сетей. Грязевики.	
7.903.9-2 в.1,2	Тепловая изоляция трубопроводов с положительными температурами.	
	Прилагаемые документы	
ОВ.СО.А.III	Спецификация оборудования	
ОВ.ВМ.А.IV	Ведомость потребности в материалах	

Типовой проект соответствует действующим нормам и правилам.

/Гл. инженер проекта /Мешкова/
Гл. инженер проекта привязки

Инв.N подл. | 2-4038 | Подпись и дата | Взам. инв.N

Основные показатели по чертежам отопления и вентиляции

Наименование здания /сооружения/, помещения	Объем м³	Периоды года при t н °С	Расход тепла Вт/ккал/ч/ На отопление	На вентиляцию	На горячее водоснабжение	Общий	Расход холода Вт /ккал/ч/	Установленная мощн. эл. двигат. кВт
Одноэтажный одноквартирный 3-комнатный жилой дом	352.55	-20	11770 (10120)	—	12560 (10800)	24330 (20920)	—	0.025
			14070* (12100)	—	17450* (15000)	31520* (27100)		
		-25	13540* (11640)	—	12560 (10800)	26100 (22440)	—	0.025
			16110* 13850	—	17450* (15000)	33560* (28850)		
		-30	14840* (12760)	—	12560 (10800)	27400 (23560)	—	0.025
			17710* (15230)	—	17450* (15000)	35160* (30230)		
		-35	14190 (12200)	—	12560 (10800)	26750 (23000)	—	0.025
			16780* (14430)	—	17450* (15000)	34230* (29430)		
		-40	15820 (13600)	—	12560 (10800)	28380 (24400)	—	0.025
			18910* (16260)	—	17450* (15000)	36360* (31260)		

* вариант

Сопротивление теплопередаче наружных ограждений R_o^{ϕ} м²°С/Вт

Наименование ограждений	R_o^{ϕ} при $t_н^{р}$ -20	-25	-30	-35	-40
Стена	1.07	1.07	1.07	1.29	1.29
Окно	0.39	0.39	0.42	0.55	0.55
Покрытие	1.82	2.25	2.25	2.67	2.67

Привязан

144-16-167.92 -ОВ

Н.контр.	Мешкова	
Нач.мас.	Радыгин	
Зам.н.м	Земляк	
ГАП	Егоров	
Нач.гр.	Мешкова	
Исполн.	Мешкова	
Провер.	Мешкова	

Одноэтажный одноквартирный 3-комнатный жилой дом

Стадия	Лист	Листов
Р	1	7

Общие данные (начало)

ЦНИИЭП гражданельстрой

Альбом

Теплопотери помещений в ккал/час

N помещений	при $t_{н.}^{\circ}$				
	-20	-25	-30	-35	-40
1	1660	1880	2080	2000	2210
2	910	1050	1130	1100	1230
3	770	900	930	830	940
4	1330	1540	1720	1650	1830
5	2600	2990	3250	3060	3420
6	850	1000	1070	1100	1230
7	2000	2280	2580	2460	2740
8	1330	1640	2000	2140	2440
9	2230	2480	2770	2710	2960

Общие указания

Рабочие чертежи по отоплению и вентиляции разработаны на основании задания на проектирование и действующих нормативных документов СНиП 2.04.05-86, СНиП 2.08.01-85.

Теплоснабжение здания предусмотрено от малометражного котла КЧМ-2М-6 „Жарок-2" и, в качестве варианта, от наружных тепловых сетей с параметрами теплоносителя $T_{пр.}=95^{\circ}C$ $T_{обр.}=70^{\circ}C$.

Система отопления принята двухтрубная с естественной циркуляцией теплоносителя, для варианта - система отопления однотрубная горизонтальная.

В качестве нагревательных приборов приняты радиаторы МС-140, а при варианте - конвекторы „Комфорт-20".

Воздух из системы отопления удаляется воздушными кранами конструкции инж. Маевского при варианте, а при основном решении - через вертикальный воздухосборник, установленный на чердаке.

Воздухосборник, главный стояк и трубопроводы в подвале изолируются теплоизоляционным шнуром $\delta=30$мм по ТУ36-1695-79 с покровным слоем из стеклорубероида по ГОСТ 15879-70. Перед изоляцией трубопроводы покрываются битумным лаком БТ177 по ГОСТ 6617-76. Неизолированные трубопроводы и радиаторы окрашиваются масляной краской за 2 раза.

Вентиляция - естественная вытяжная через каналы кухни, санузла, ванной.

Монтаж систем отопления и вентиляции вести согласно СНиП 3.05.01-85.

Удельный расход тепла на 1м² общей площади квартиры - 132,7 ккал/час

Удельный расход металла на 1м² общей площади квартиры - 2,5 кг

Инв. N подл. | Подпись и дата | Взам. инв. N

				144-16-167.92	-ОВ
Привязан			Н. контр.	Мешкова	
			Нач. мас.	Радыгин	
			Зам. н. м	Земляк	
			ГАП	Егоров	
			Нач. гр.	Мешкова	
Инв. №			Исполн.	Мешкова	

Одноэтажный одноквартирный 3-комнатный жилой дом	Стадия	Лист	Листов
	Р	2	
Общие данные (окончание)	ЦНИИЭП гражданселькострой		

План на отм. 0.000

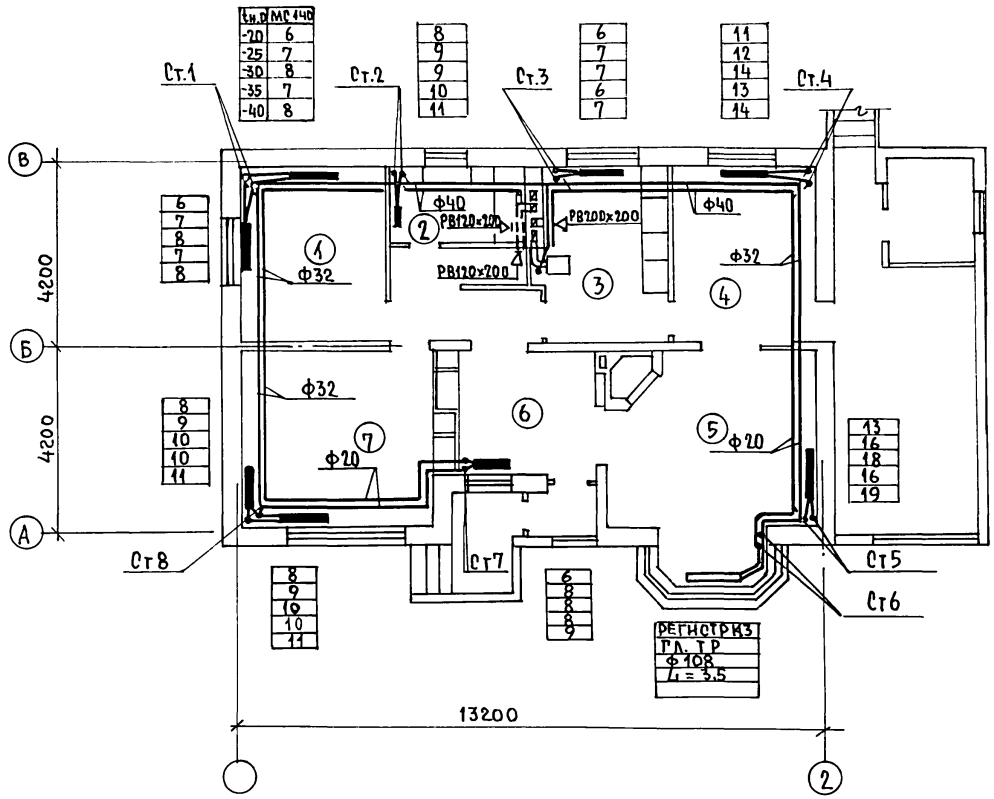

ВЕ1

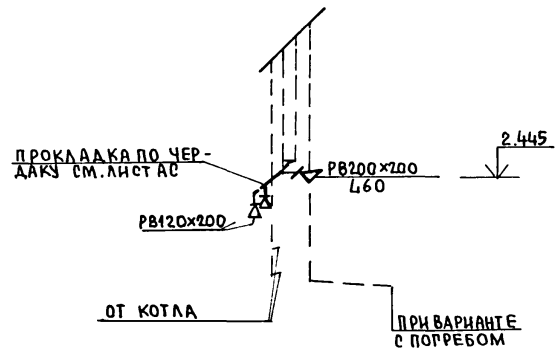

				144-16-167.92			-ОВ
ПРИВЯЗАН:	Н.КОНТР.	МЕШКОВА		Одноэтажный одноквартирный 3 комнатный жилой дом	СТАДИЯ	ЛИСТ	ЛИСТОВ
	НАЧ.МАСТ.	РАДЫГИН			Р	3	
	ЗАМ.НАЧ.	ЗЕМЛЯК					
	ГЛ.АРХ.ПР.	ЕГОРОВ		План на отм. 0.000 Схема вентиляции ВЕ1.	ЦНИИЭП ГРАЖДАНСЕЛЬСТРОЙ		
	НАЧ.ГР.	МЕШКОВА					
ИНВ. №	ИСПОЛН.	МЕШКОВА					

СОГЛАСОВАНО

ГЛ.СПЕЦ.ЭО	КУРОЧКИН	
ВЕД. ИНЖ. ВК	ШУРМАЕВА	
ГАП	ЕГОРОВ	

ИНВ.№ ПОДЛ.	ПОДПИСЬ И ДАТА	ВЗАМ.ИНВ.№
2-4038		

АЛЬБОМ I

Альбом I

Система отопления

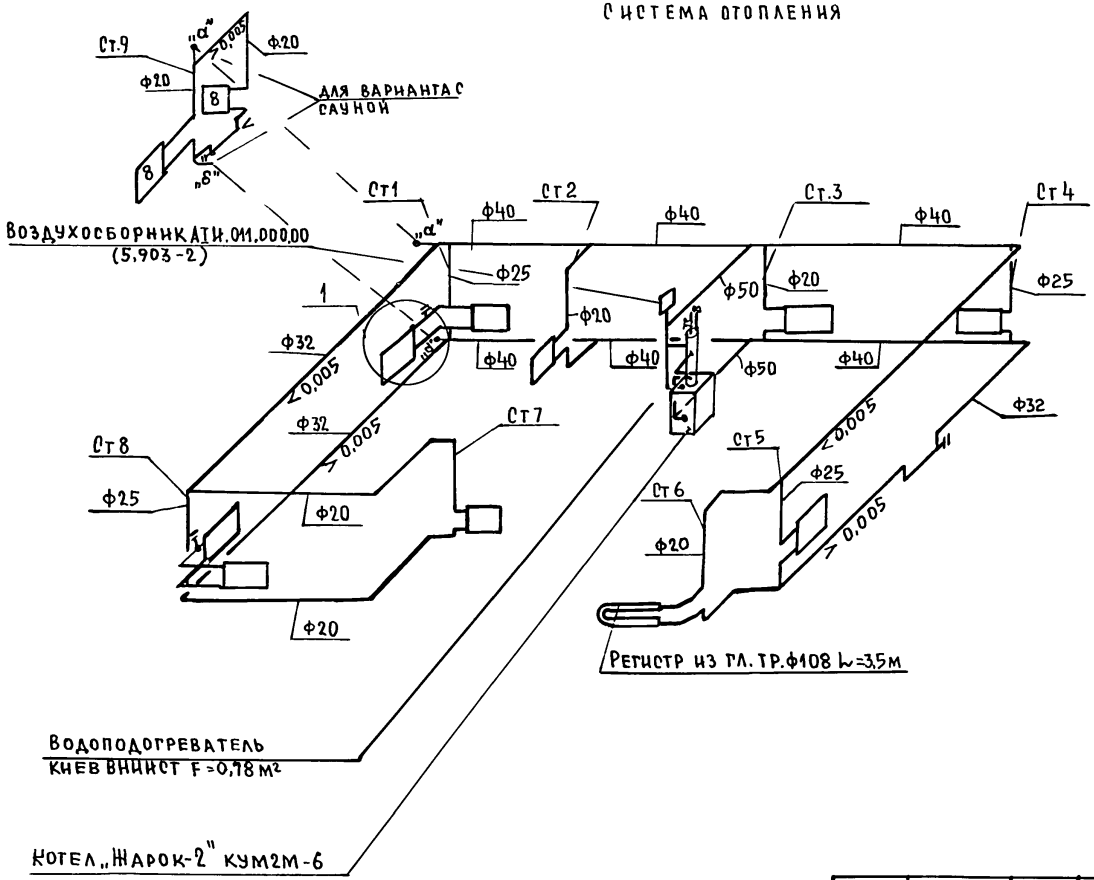

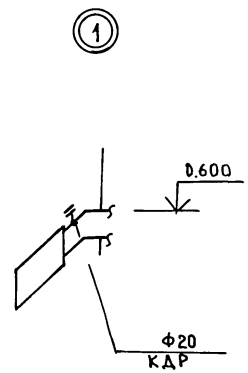

				144-16-167.92			-ОВ
Привязан:			Н.контр.	Мешкова	Одноэтажный одноквартирный 3-комнатный жилой дом	Стадия	Лист	Листов
			Нач.маст	Радыгин		Р.	4	
			Зам.н.м.	Земляк				
			ГАП	Егоров	Схема системы отопления	ЦНИИЭП гражданселькстрой		
			Нач.гр.	Мешкова				
Инв.№			Исполн.	Мешкова				

Инв.№подл. | Подпись и дата | Взам.инв.№ | 2-4038

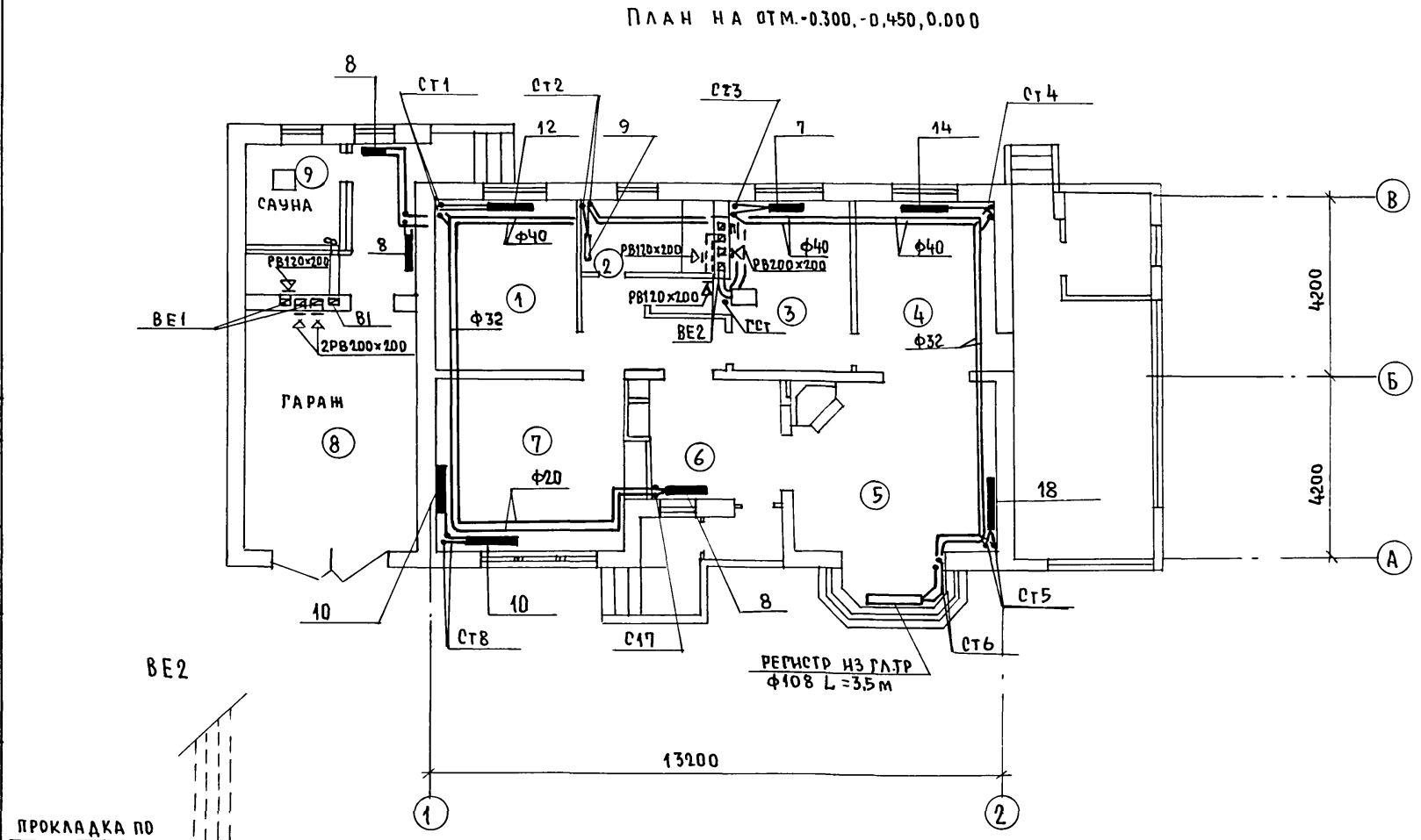

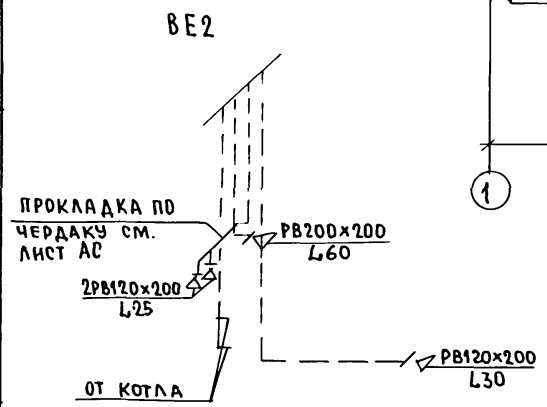

АЛЬБОМ I

СОГЛАСОВАНО:

ГЛ.СПЕЦ.ЭО	КУРОЧКИН	
ВЕД.ИНЖ.ВК	ШУРМАЕВА	
ГАП		

ИНВ.№ ПОДЛ.	ПОДПИСЬ И ДАТА	ВЗАМ.ИНВ.№
2-4038		

ПРИВЯЗАН:	Н.КОНТР	МЕШКОВА	
	НАЧ.МАСТ	РАДЫГИН	
	ЗАМ.Н.М	ЗЕМЛЯК	
	ГЛ.АРХ.	ЕГОРОВ	
	НАЧ.ГР.	МЕШКОВА	
ИНВ.№	ИСПОЛН.	МЕШКОВА	

144-16-167.92 -ОВ

	СТАДИЯ	ЛИСТ	ЛИСТОВ
ОДНОЭТАЖНЫЙ ОДНОКВАРТИРНЫХ 3 КОМНАТНЫЙ ЖИЛОЙ ДОМ	Р	5	
ПЛАН НА ОТМ. -0.300, -0,450, 0,000. СХЕМА ВЕНТИЛЯЦИИ ВЕ2. (ВАРИАНТ)	ЦНИИЭП ГРАЖДАНСЕЛЬСТРОЙ		

25380-01 78

УСТАНОВКА ПРИБОРОВ ПРИ ПРИВЯЗКЕ ПРОЕКТА

ПЛАН НА ОТМ. 0.000

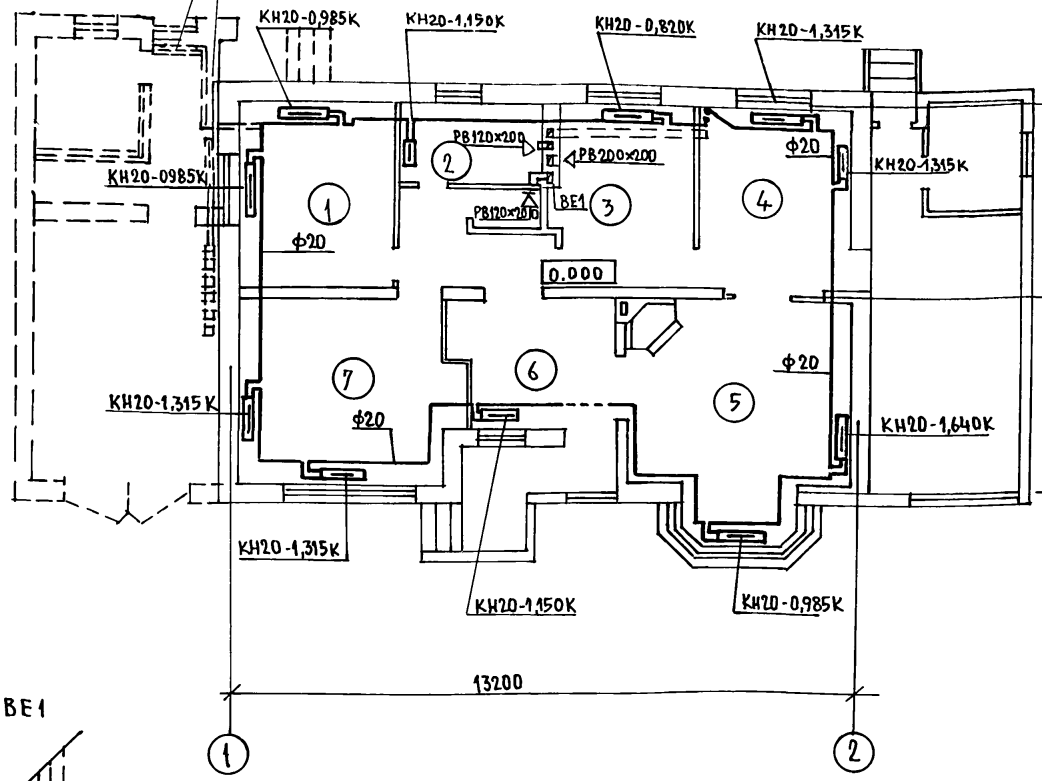

ПЛАН НА ОТМ.- 2.240

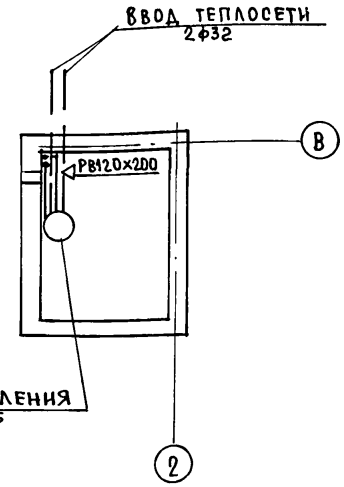

ВЕ1

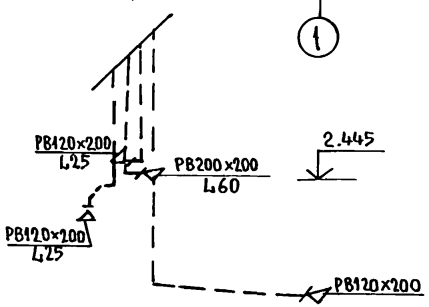

Н.контр	Мешкова		
Н.конст.	Радыгин		
Зам.н.м	Земляк		
ГАП	Егоров		
Нач.гр.	Мешкова		
Исполн.	Мешкова		
Провер.			

ПРИВЯЗАН:

ИНВ.№

144-16-167.92 -ОВ

Одноэтажный одноквартирный 3 комнатный жилой дом

Стадия	Лист	Листов
Р	6	

План на отм. 0,000, -2,240
Схема вентиляции ВЕ1 (вариант)

ЦНИИЭП граждансельстрои

25380-01 79

Альбом I

Согласовано:

Гл.спец. 30	Курочкин	
Вед. инж ВК	Шурмаева	
ГАП	Егоров	

Взам.инв.№

Подпись и дата

Инв.№ подл. 2-4038-

Альбом I

Система отопления

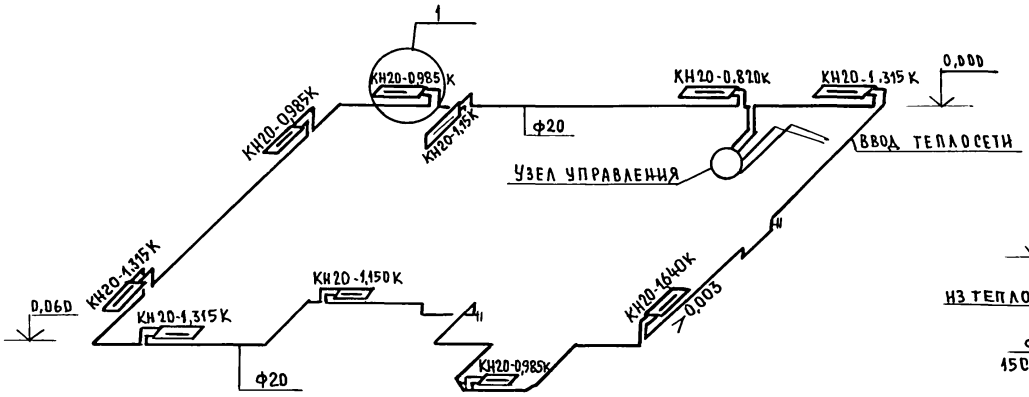

Узел управления

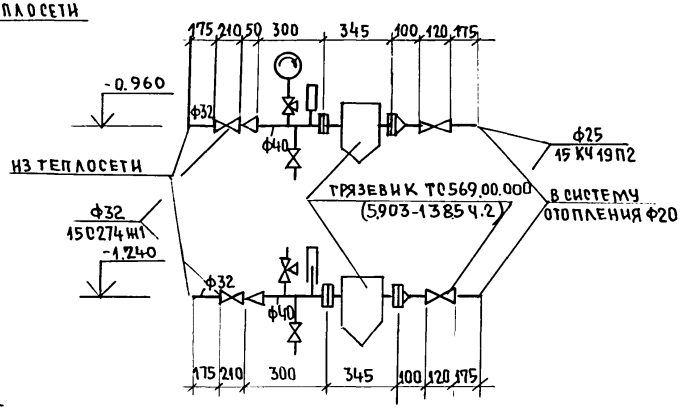

ВЕ1

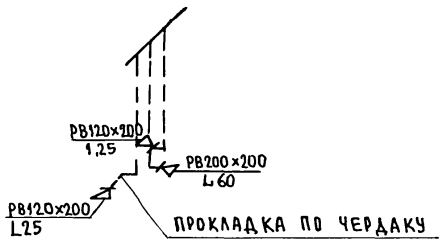

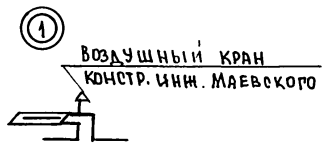

				144-16-167.92			-ОВ
Привязан:	Н.контр.	Мешкова		Одноэтажный одноквартирный 3комнатный жилой дом.	Стадия	Лист	Листов
	Нач.маст.	Радыгин			Р.	7	
	Зам.н.м.	Земляк					
	ГАП	Егоров		Схема системы отопления. Узел управления. Схема вентиляции ВЕ-1 (вариант)	ЦНИИЭП Гражданскельстрой		
Инв.№	Нач.гр.	Мешкова					
	Исполнил	Мешкова					

25380-01 80

Инв.№ подл.	Подпись и дата	Взам. инв.№
2-4038-		

Альбом I

Ведомость рабочих чертежей основного комплекта

Лист	Наименование	Примечан. стр.
1	Общие данные	80
2	План. Схемы систем В1, Т3, К1	81
3	План. Схемы систем В1, Т3, Т4, К1 /вариант/	82

Ведомость ссылочных и прилагаемых документов

Обозначение	Наименование	Примечание
	Ссылочные документы	
Серия 4.904-69	Детали крепления трубопроводов	
Серия 4.900-9	Узлы и изделия трубопроводов из	
	пластмассовых труб систем водо-	
	снабжения и канализации	
Серия 7.903.9-2 в.1	Тепловая изоляция трубопроводов	
	Прилагаемые документы	
144-16-167.92 ВК.СО альб. III	Спецификация оборудования	
ВК.ВМ альб. IV	Ведомость потребности в материалах	

Общие указания

Водопровод

Водоснабжение дома предусматривается по одному вводу.

Ввод прокладывается на 0.5м ниже глубины промерзания грунта из пластмассовых напорных труб ф 32х3.5 мм „Питьевая".

Горячее водоснабжение осуществляется от водонагревателя, установленного на котле отопления „Жарок". Как вариант предусматривается горячее водоснабжение централизованное с циркуляцией через полотенце-сушители.

Типовой проект соответствует действующим нормам и правилам.

Главный инженер проекта /В.И. Курочкин/

Внутренние сети холодного и горячего водоснабжения монтируются из стальных водогазопроводных оцинкованных труб и прокладываются открыто по стенам здания.

Для полива зеленых насаждений выводятся наружные поливочные краны.

Расход воды на наружное пожаротушение составляет 5л/с.

Расчетные расходы и требуемые напоры определены согласно СНиП 2.04.01-85 на основное решение и вариант с централизованным горячим водоснабжением.

Канализация.

Отвод сточных вод от здания осуществляется в наружную сеть канализации.

Вся сеть канализации монтируется из пластмассовых канализационных труб ф 50÷100мм.

Основные показатели по водопроводу и канализации

Наименование системы	Потребный напор на вводе, м	Расчетный расход				Установл. мощность эл. двиг.	Примечание
		м³/сут	м³/ч	л/с	при пожаре		
В1	10.0	0.90	0.60	0.38			
К1	—	0.90	0.60	1.98			
В1 /вариант/	10.0	0.72	0.35	0.24			
Т3 /вариант/	10.0	0.46	0.25	0.29			
К1 /вариант/	—	1.18	0.60	2.13			

Инв.№ подл. | Подпись и дата | Взам.инв.№

2-4078-

Привязан

Инв.№

144-16-167.92 ВК

Н.контр.	Курочкин	
Нач.мас.	Радыгин	
Зам.н.м.	Земляк	
ГАП	Егоров	
Гл. спец.	Курочкин	
Исполн.	Шурмаева	

Одноэтажный одноквартирный 3-комнатный жилой дом

Стадия	Лист	Листов
Р	1	3

Общие данные

ЦНИИЭП гражданселькстрой

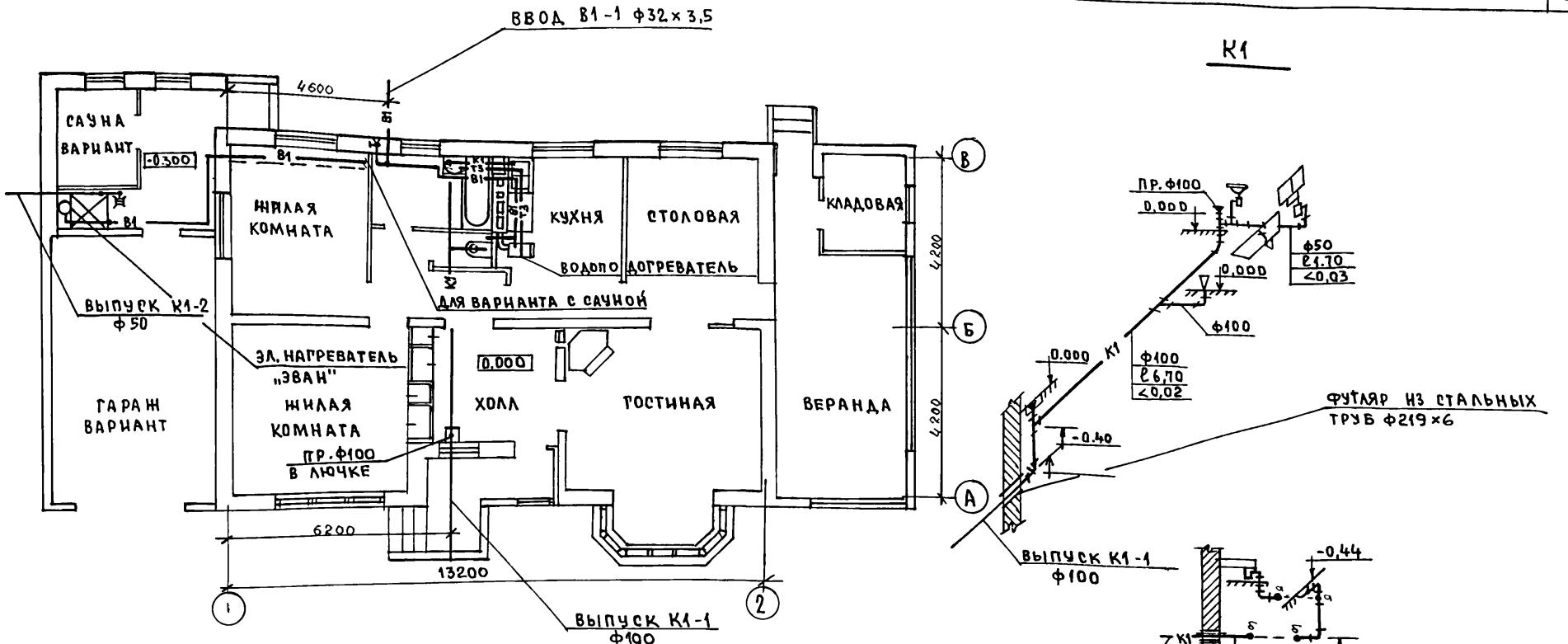

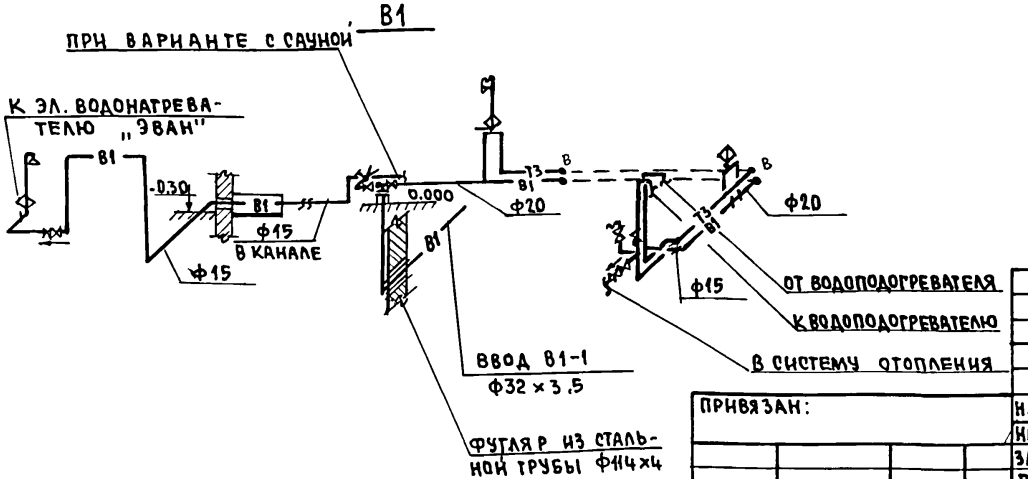

ПРИВЯЗАН:	Н.КОНТР.	Курочкин	
	НАЧ.ОТД.	Радыгин	
	ЗАМ.Н.М	Земляк	
	ГАП	Егоров	
	ГЛ.СПЕЦ.	Курочкин	
ИНВ.№	ИСПОЛН.	Шурмаева	

144-16-167.92 — ВК

Одноэтажный одноквартирный 3-комнатный жилой дом

СТАДИЯ	ЛИСТ	ЛИСТОВ
Р	2	

План. Схемы систем В1, Т3, К1.

ЦНИИЭП ГРАЖДАНСЕЛЬСТРОЙ

25380-01 82

СОГЛАСОВАНО:

АС	Егоров	
08	Мешкова	
30	Курочкин	

Альбом I

Инв. № подл. | Подпись и дата | Взам. инв. №

2-4038-

Альбом I

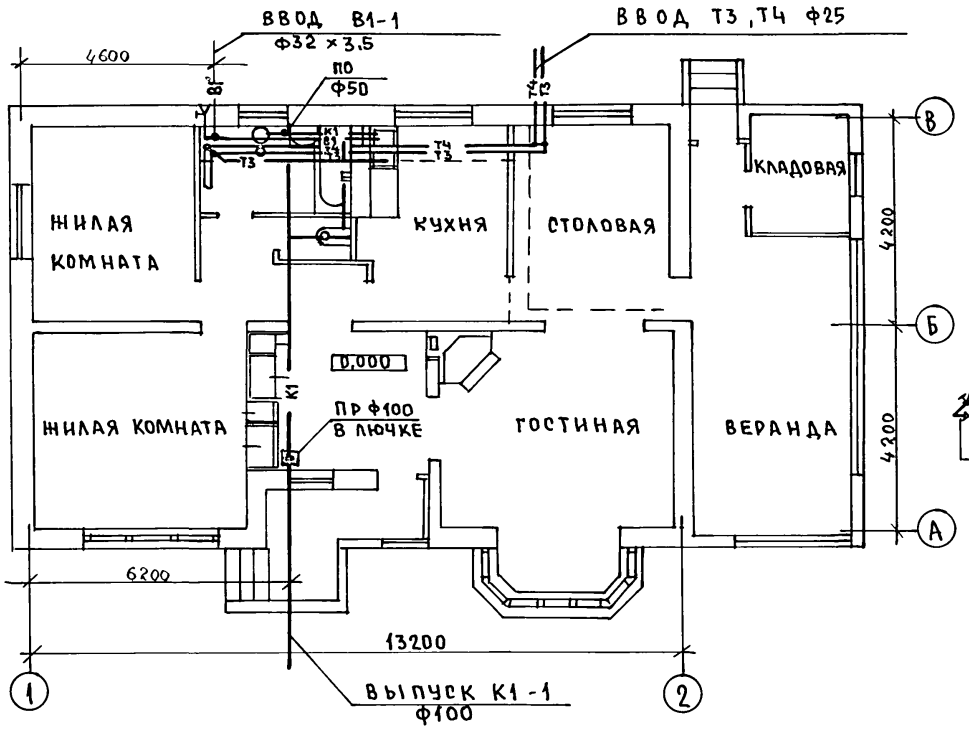

В1, Т3, Т4

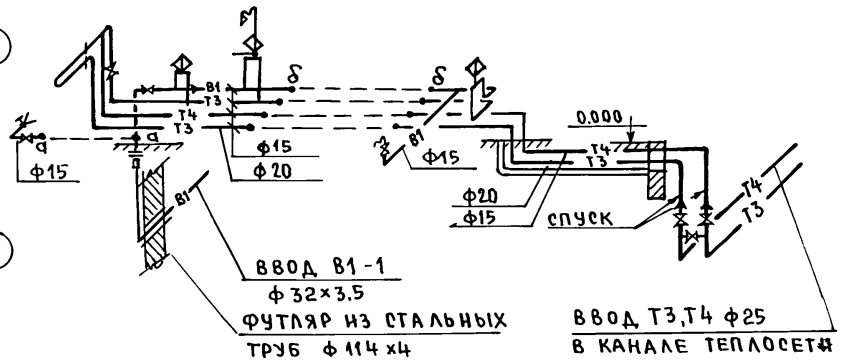

К1

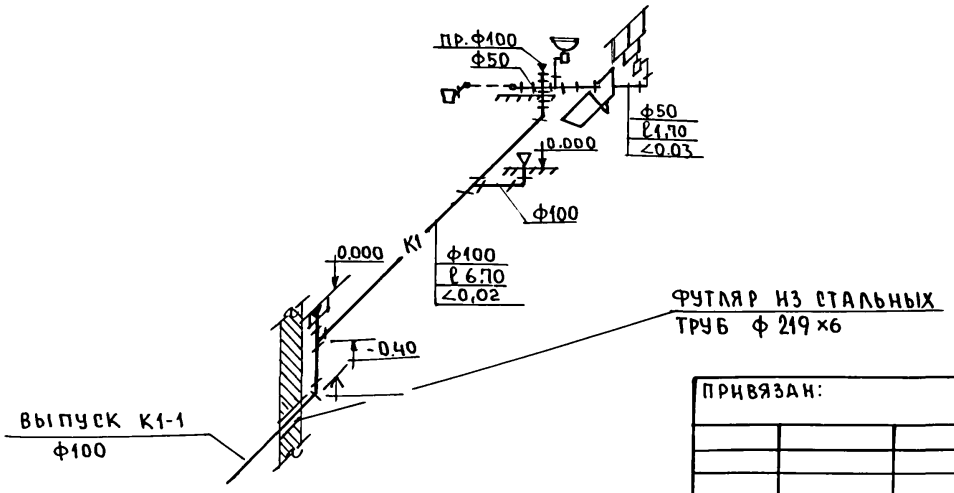

СОГЛАСОВАНО:

АС	ЕГОРОВ	
ОВ	МЕШКОВА	
ЭО	КУРОЧКИН	

ИНВ.№ ПОДЛ.	ПОДПИСЬ И ДАТА	ВЗАМ. ИНВ.№
2-4038-		

ПРИВЯЗАН:		
ИНВ.№		

Н.КОНТР.	КУРОЧКИН	
НАЧ.ОТД.	РАДЫГИН	
ЗАМ.Н.М	ЗЕМЛЯК	
ГАП	ЕГОРОВ	
ГЛ.СПЕЦ.	КУРОЧКИН	
ИСПОЛН.	ШУРМАЕВА	

144-16-167.92 - ВК

Одноэтажный одноквартирный 3-комнатный жилой дом

СТАДИЯ	ЛИСТ	ЛИСТОВ
Р	3	

План. Схемы систем В1, Т3, Т4, К1 /ВАРИАНТ/

ЦНИИЭП ГРАЖДАНСЕЛЬСТРОЙ

25380-01 83

Альбом I

Ведомость рабочих чертежей основного комплекта марки 70

Лист	Наименование	Примечание
1	Общие данные	
2	Планы расположения электрических сетей	

Основные показатели проекта

Наименование	Ед. изм.	Данные проекта
Напряжение электросети	В	220
Расчетная мощность	кВт	5.0
Максимальная потеря напряжения	%	1.8

Ведомость ссылочных и прилагаемых документов

Обозначение	Наименование	Примечание
	Прилагаемые документы	
70.СО.А III	Спецификация оборудования	
70.ВМ.А IV	Ведомость потребности в материалах	
	Ссылочные документы	
ВСН-59-88	Электрооборудование жилых	
	и общественных зданий	

Типовой проект соответствует действующим нормам и правилам

Главный инженер проекта /Курочкин/

Главный инженер проекта привязки

Общие данные

Проект разработан на напряжение 220 В в сети 380/220 В с глухозаземленной нейтралью трансформатора. По степени надежности электроснабжения токоприемники жилого дома относятся к III категории.

Электромонтажные работы необходимо производить согласно требованиям ПУЭ и ВСН 59-88.

Расчетная мощность на вводе определена для дома с кухонной плитой на сжиженном баллонном газе. Данные в ( ) скобках для дома с кухонной плитой на природном газе. Данные в [ ] скобках для дома с электроплитой /вариант/ или с сауной /вариант/.

Групповая квартирная эл.сеть выполняется: проводом АППВ скрыто по стенам в штрабах и швах строительных конструкций; проводом АПРФ открыто по сгораемым конструкциям потолка и стен; кабелем АВВГ открыто на скобах в неотапливаемых помещениях, кладовых, к светильникам наружной установки, в гараже/вариант/, в хозпостройке/вариант/; проводом АППВ скрыто в пустотах ж/б плит перекрытия /вариант/.

Эл.сеть к розетке кухонной электроплиты /вариант/ выполняется кабелем АВВГ сеч. 1(3×6)мм² открыто на скобах.

Расчетная схема

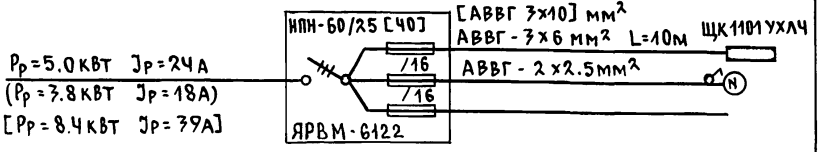

Привязан

Инв.№

144-16-167.92 -70

Н.контр.	Курочкин	
Нач.мас.	Радыгин	
Зам.н.м.	Земляк	
ГАП	Егоров	
Гл.спец.	Курочкин	
Исполн.	Данилова	
Провер.	Курочкин	

Одноэтажный одноквартирный 3-комнатный жилой дом

Стадия	Лист	Листов
Р	1	2

Общие данные

ЦНИИЭП гражданэльстрой

Инв.№ подл. | Подпись и дата | Взам.инв.№

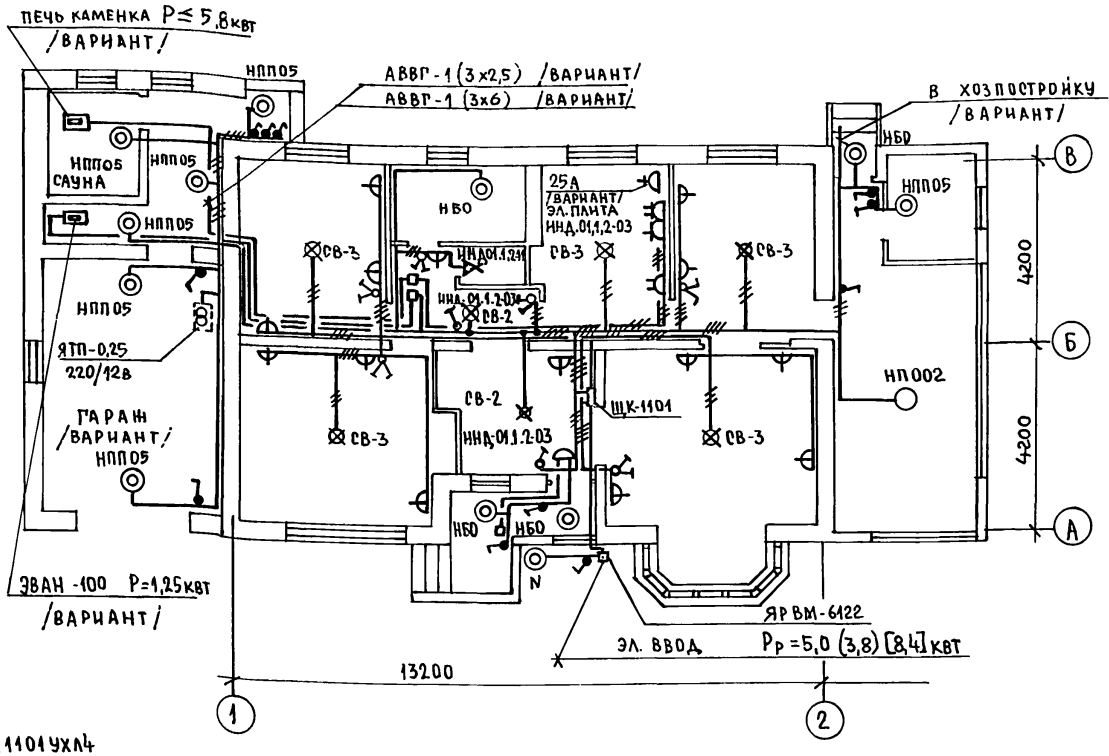

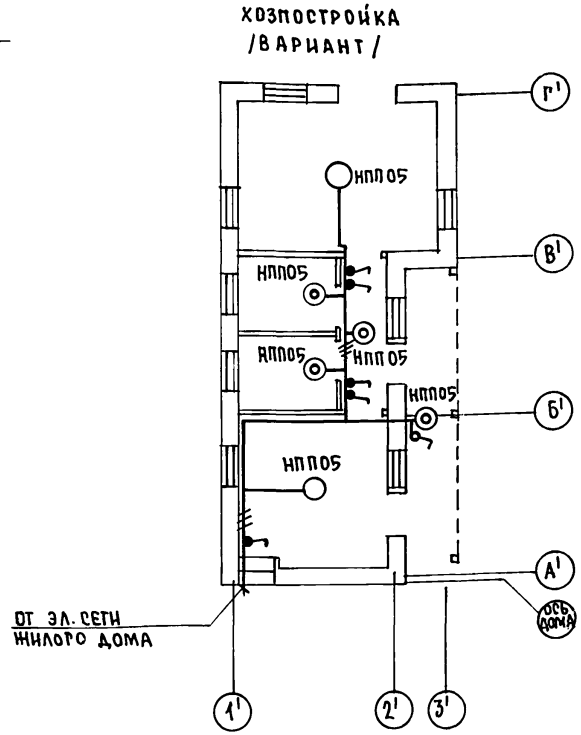

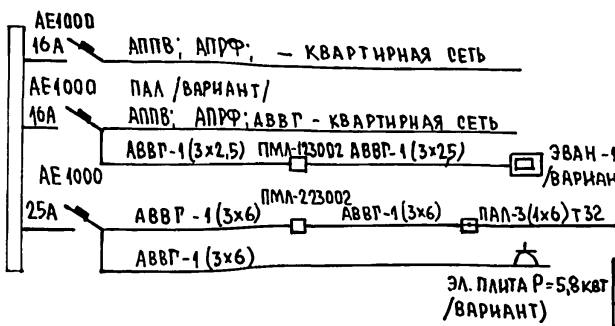

СОГЛАСОВАНО:
ОВ. Мешкова
ВК Шурмаева

Альбом I

Инв. № подл. | Подпись и дата | Взам. инв. №

ПРИВЯЗАН

Инв. №

Н. контр	Курочкин	
Нач. мас	Радыгин	
Зам. н. м.	Земляк	
ГАП	Ерофов	
Гл. спец.	Курочкин	
Исполн.	Данилова	
Проверил	Курочкин	

144-16-167.92 -ЭО

Одноэтажный одноквартирный 3-комнатный жилой дом

Стадия	Лист	Листов
Р	2	

План расположения электрических сетей

ЦНИИЭП граждансельстрой

Альбом I

Ведомость рабочих чертежей основного комплекта СС

Лист	Наименование	Примечание стр.
1	Общие данные	85
2	План на отм. 0.000. План кровли. Схема расположения устройств связи.	86

Ведомость ссылочных и прилагаемых документов

Обозначение	Наименование	Примечан.
	Ссылочные документы	
2.190.1/72 вып. V	Узлы и детали инженерного оборудования жилых и общественных зданий для сельского строительства	
	Прилагаемые документы	
СС.ВМ А.III	Ведомость потребности в материалах	
СС.СО А.IV	Спецификация оборудования	

Основные показатели

Наименование	Ед. изм.	Кол-во
Телефонизация		
Емкость телефонного ввода, в том числе используемых в данном здании	пара	1
Радиофикация		
Количество абонентских точек	шт	3
Телевидение		
Количество телевизионных антенн	шт	1

Типовой проект соответствует действующим нормам и правилам.

Главный инженер проекта /Курочкин/

Гл. инженер проекта привязки

Общие указания

Для защиты устройств связи от атмосферных разрядов проектом предусматривается установка молниезащиты. Молниеотвод выполняется из арматурной стали ф 6мм и покрывается битумом за 2 раза.

Вертикальный спуск молниеотвода выполняется по стене на штырях или скобах.

Для заземления используются электроды из угловой стали разм. 50×50×5мм длиной по 2.5м, забиваемых в грунт на глубину 3.3м.

Расстояние между ними 5.0м. Электроды соединяются стальной полосой разм. 20×5мм. Количество электродов определяется в зависимости от электрического сопротивления грунта по таблице при привязке проекта.

Наименование грунта	Торф чернозем	Глина суглинок	Песок
Количество электродов	1	2	4

Н. контр.	Курочкин	
Нач. мас	Радыгин	
Зам. н.м.	Земляк	
ГАП	Егоров	
Гл. спец.	Курочкин	
Испол.	Анурьева	
Провер.	Курочкин	

Привязан

144-16-167.92 -СС

Одноэтажный одноквартирный 3-х комнатный жилой дом

Стадия	Лист	Листов
Р	1	2

Общие данные

ЦНИИЭП гражданселькстрой

25380-01 86

Инв. N подл. | 2-4038- | Подпись и дата | Взам. инв. N

Альбом I

План на отм. 0.000

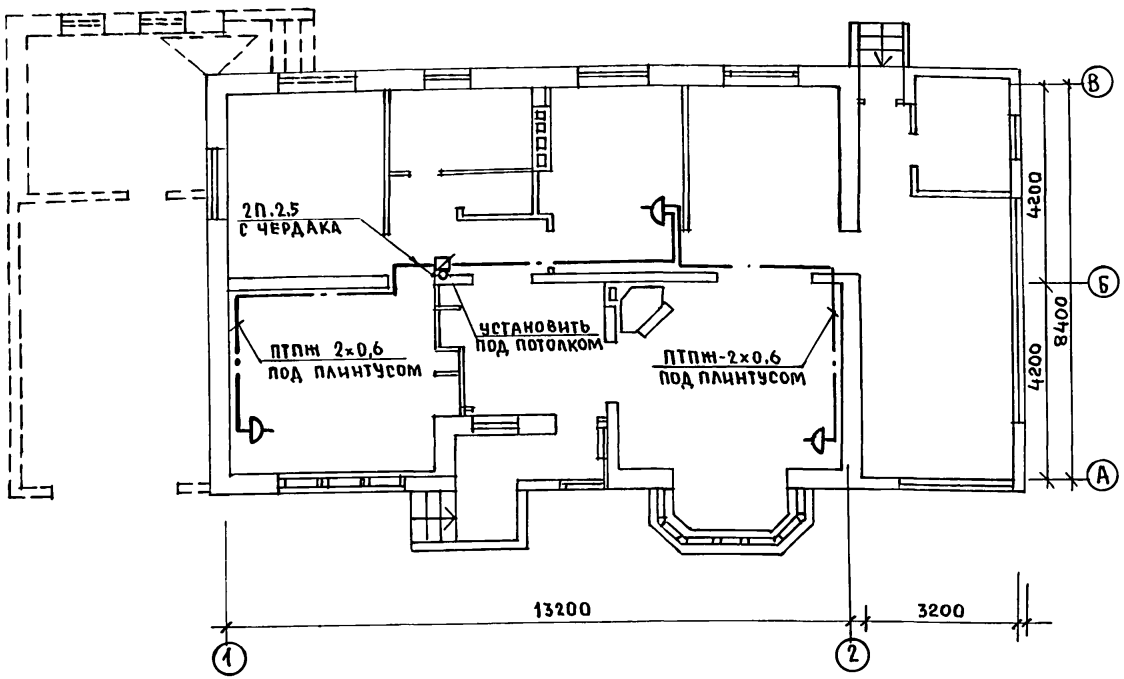

Схема расположения устройств связи

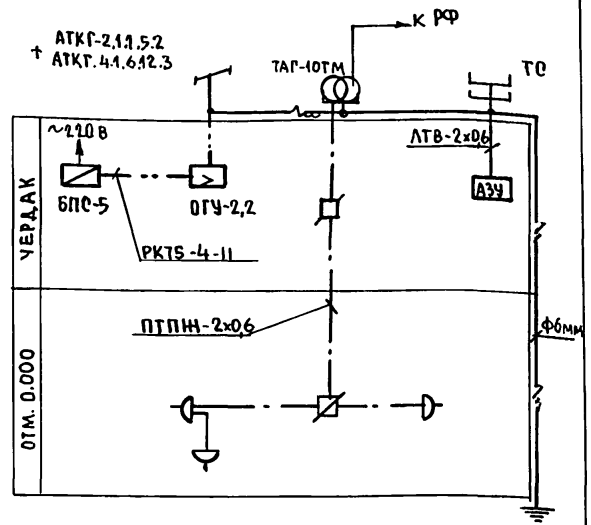

План кровли

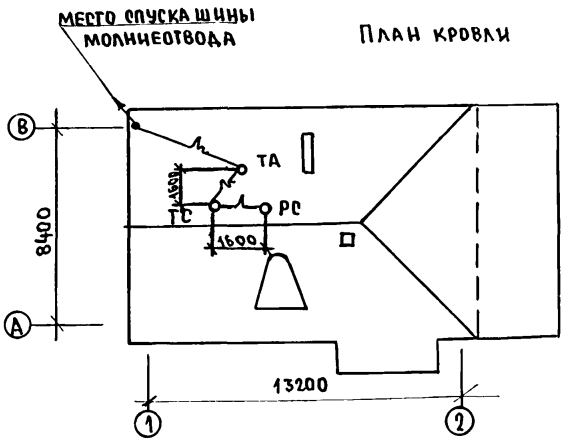

Установка радиостойки, телефонной стойки, телеантенны, на кровле производится по месту строительства, в зависимости от внешних условий прохождения радиофидера, сетей телефонной связи и источника телевизионных сигналов.

Н.контр	Курочкин		
Нач.м.	Радыгин		
Зам.н.м.	Земляк		
ГАП	Егоров		
Гл.спец.	Курочкин		
Исполн.	Анурьева		
Провер.	Курочкин		

144-16-167.92 ОС

Одноэтажный одноквартирный 3-комнатный жилой дом	Стадия	Лист	Листов
	Р	2	
План на отм. 0.000 План кровли. Схема расположения устройств связи.	ЦНИИЭП Граждансельстрой		

Привязан:

Инв. №

Согласовано:

АС	Егорова	
30	Курочкин	

Инв. № подл. | Подпись и дата | Взам. инв. №

2-4038-

25380-01 87

Альбом I

Ведомость рабочих чертежей основного комплекта

Лист	Наименование	Примечание
1	Общие данные	
2	План. Схема газооборудования	

Ведомость ссылочных и прилагаемых документов

Обозначение	Наименование	Примечан.
	Ссылочные документы	
5.905-10 в.1	Установка газовых приборов	
	и аппаратов в жилых и ком-	
	мунально-бытовых зданиях.	
5.905-8	Узлы и детали крепления	
	газопроводов	
5.905-13	Шкафные индивидуальные	
	баллонные установки	
	Прилагаемые документы	
ГСВ.СО.	Спецификация оборудования	Альбом III
ГСВ.ВМ.	Ведомость потребности в	Альбом IV
	материалах	

Проект соответствует действующим нормам и правилам.

Гл. инженер проекта /Ютландов/

Инв.№подл. | Подпись и дата | Взам.инв.№

Общие указания

Газоснабжение жилого дома запроектировано от индивидуальной 2х баллонной установки сниженного газа.

На кухне устанавливается 4х конфорочная газовая плита с духовым шкафом.

Газопровод прокладывается открыто. При пересечении стен газопровод заключается в футляр. Крепление газопровода осуществляется с помощью кронштейнов и крюков. После опрессовки газопровод окрашивается масляной краской за 2 раза.

Расчет газопровода произведен в соответствии со СНиП 2.04.08-87г.

Производство и приемку строительно-монтажных работ по газооборудованию выполнить в соответствии следующих норм и правил:

СНиП 2.04.08-87. Газоснабжение.

"Правил безопасности в газовом хозяйстве" Госгортехнадзора СССР, изд. 1982 г.

Проект газоснабжения должен быть согласован с местным Управлением газового хозяйства.

Инв.№

Привязан

144-16-167.92 ГСВ

Н.контр.	Ютландов		
Нач.отд.	Смирнов		
Гл.спец.	Ютландов		
Инженер	Ушакова		
Техник	Орлова		

Одноэтажный одноквартирный 3-комнатный жилой дом

Общие данные

Стадия	Лист	Листов
Р	1	2

ЦНИИЭП Граждансельстрой

Альбом I

ПЛАН

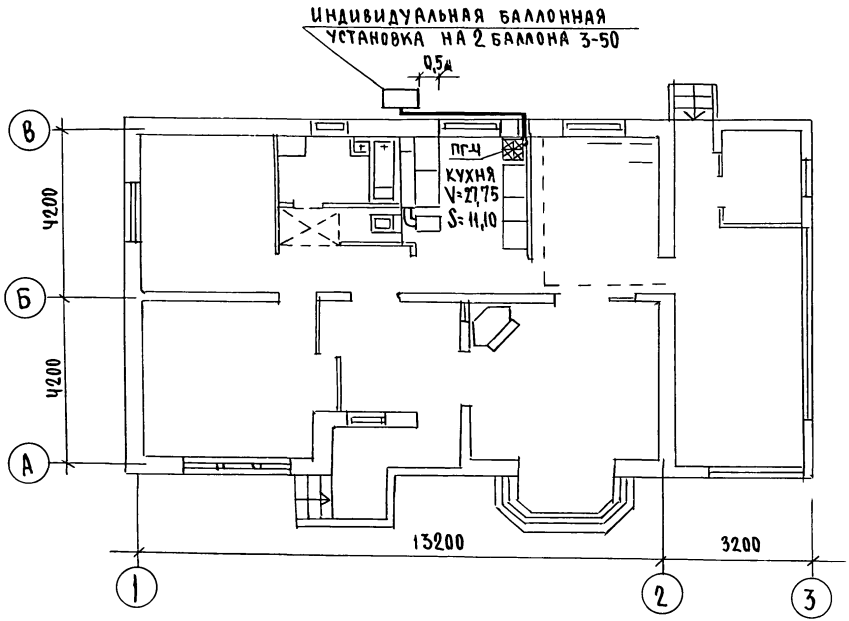

СХЕМА ГАЗООБОРУДОВАНИЯ

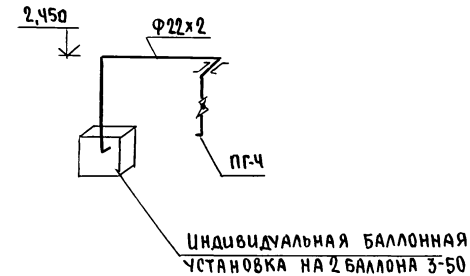

СОГЛАСОВАНО		
ГАП	Егурнов	
ВК	Шумаров	
ОВ	Мещанова	

Инв.№ подл. | Подпись и дата | Взам.инв.№

Привязан

Инв.№

Н.Контр	Ютландов	
Нач.отд	Смирнов	
Гл.спец.	Ютландов	
Инженер	Ушакова	
Техник	Орлова	

144-16-167.92 ГСВ

Одноэтажный одноквартирный 3-комнатный жилой дом

стадия	лист	листов
Р	2	2

ПЛАН
СХЕМА ГАЗООБОРУДОВАНИЯ

ЦНИИЭП гражданселькстрой

Альбом I

Ведомость рабочих чертежей основного комплекта

Лист	Наименование	Примечание
1	Общие данные	
2	План. Схема газооборудования	

Ведомость ссылочных и прилагаемых документов

Обозначение	Наименование	Примечание
	Ссылочные документы	
5.905-10 в.1	Установка газовых приборов	
	и аппаратов в жилых и комму-	
	нально-бытовых зданиях	
5.905-8	Узлы и детали крепления	
	газопроводов	
	Прилагаемые документы	
ГСВ.СО.	Спецификация оборудования	Альбом III
ГСВ.ВМ.	Ведомость потребности в материалах	Альбом. IV

Проект соответствует действующим нормам и правилам.

Гл. инженер проекта /Ютландов/

Инв. № подл. | Подпись и дата | Взам. инв. №

Общие указания

Газоснабжение жилого дома запроектировано, как вариант, от газопровода низкого давления.

На кухне устанавливается 4-конфорочная газовая плита.

Газопровод прокладывается открыто. При пересечении стен, газопровод заключается в футляр.

Крепление газопровода осуществляется с помощью кронштейнов и крюков. После опрессовки газопровод окрашивается масляной краской за 2 раза.

Расчет газопровода произведен в соответствии со СНиП 2.04.08-87г.

Производство и приемку строительно-монтажных работ по газооборудованию выполнить в соответствии следующих норм и правил:

СНиП 2.04.08-87 „Газоснабжение"

„Правила безопасности в газовом хозяйстве."

Госгортехнадзора СССР, изд. 1982г.

Проект газоснабжения должен быть согласован с местным Управлением газового хозяйства.

Привязан

Инв. №

144-16-167.92 – ГСВ

Н. контр.	Ютландов		Одноэтажный, одноквартирный, 3-комнатный жилой дом	Стадия	Лист	Листов
Нач. отд.	Смирнов			Р	1	2
Гл. спец.	Ютландов					
Исполн.	Ушакова		Общие данные (вариант)	ЦНИИЭП граждансельстрой		
Провер.	Орлова					

25380-01 90

Альбом V

ПЛАН

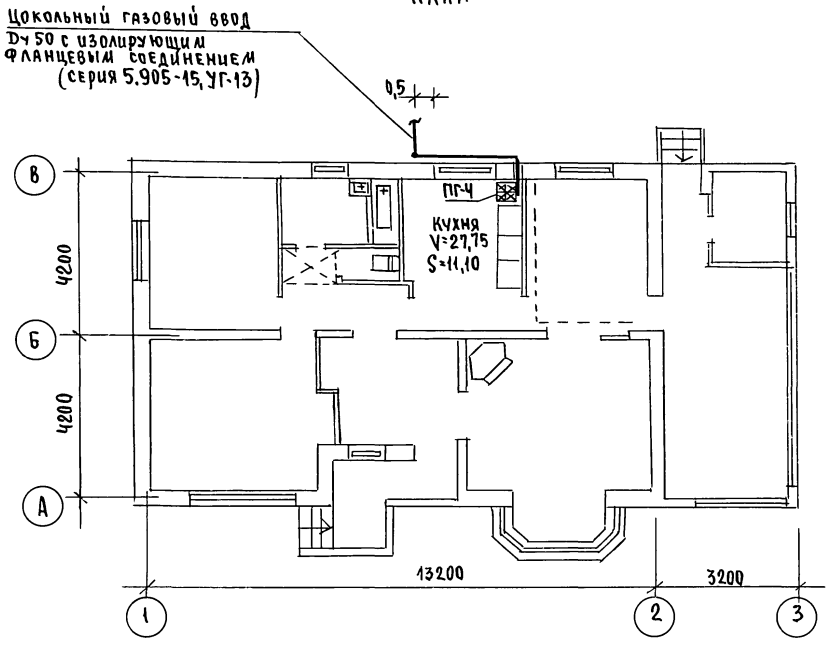

СХЕМА ГАЗООБОРУДОВАНИЯ

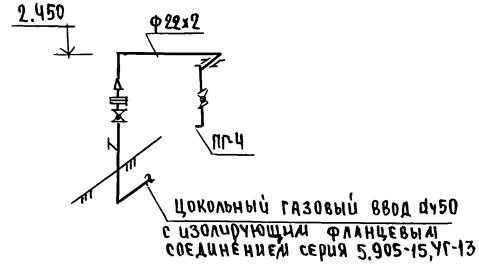

СОГЛАСОВАНО		
ГАП	Егоров	
ВК	Шуплядова	
ОВ	Мешкова	

Подпись и дата | Взам.инв.№ | Инв.№ подл.

gost.e-ecolog.ru

Привязан			
Инв.№			
Н.Контр.	Ютландов		
Нач.отд.	Смирнов		
Гл.спец.	Ютландов		
Инженер.	Ушакова		
Техник	Орлова		

144-16-167.92 -ГСВ

Одноэтажный одноквартирный 3-комнатный жилой дом	Стадия	Лист	Листов
	Р	2	2
План. Схема газооборудования (вариант)	ЦНИИЭП гражданжельстрой		

25380-01