Кольца зажимные

к трубчатым прогонкам

ОСТ 6314
НКТП 300

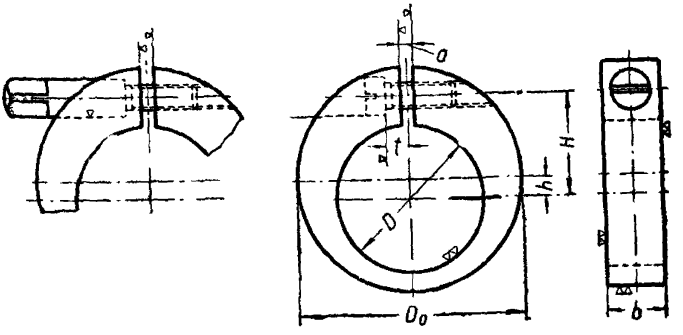
a
a
a