Передние фланцевые концы шпинделей токарных и токарно-револьверных станков

Типы и размеры

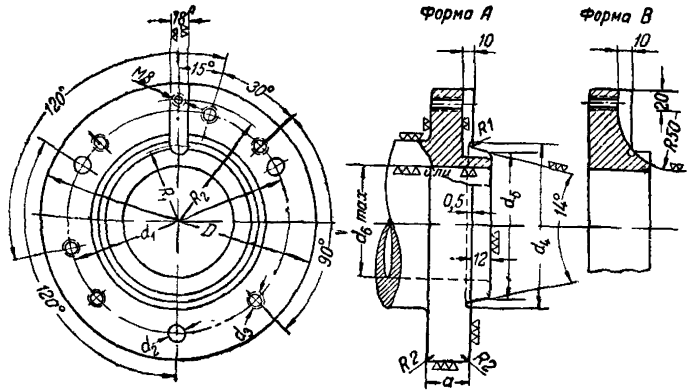

D	d_1	d_2	d_3	d_4	d_5	d_6 max	a	r_1	r_2	Винт для крепления шпонки ОСТ 218	Форма паза для шпонки
130	104	11	М10	82	75	60	20	42	53	М6×22	А
150	120	13	М12	92	85	70	22	46	60	М8×23	А
175	140	17	М16	108	100	80	25	58	72	М8×26	А
210	170	17	М16	128	120	100	28	70	87	М8×26	А
250	205	19	М18	148	140	120	32	—	—	М8×26	В
295	250	21	М20	168	160	140	36	—	—	М8×26	В
340	295	23	М22	195	185	160	40	—	—	М8×26	В

Примечания. 1. Отверстие в шпинделе берется не более d_6 max.
2. У фланца с диаметром 130 *мм* ширина шпонки 14 *мм*.

gost.e-ecolog.ru

Продолжение Ст./ГУСИП 20/1582

Фланец с карманами

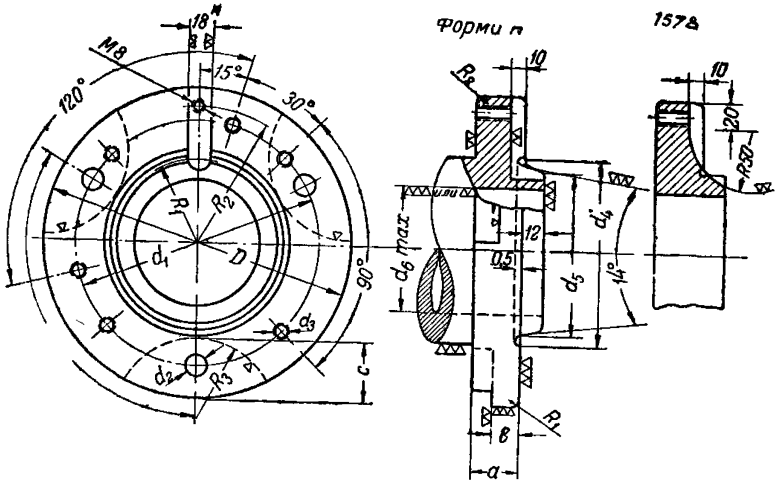

Форма А Форма В

D	d_1	d_2	d_3	d_4	d_5	d_6 max	a	b	r_1	r_2	r_3	c	Винт для крепления шпонки ОСТ 218	Форма паза для шпонки
130	104	11	M10	82	75	60	20	13	42	53	55	28	M6×22	А
150	120	13	M12	92	85	70	22	14	46	60	55	30	M8×26	А
175	140	17	M16	108	100	80	25	16	58	72	55	35	M8×26	А
210	170	17	M16	128	120	100	28	18	70	87	65	40	M8×26	А
250	205	19	M18	148	140	120	32	20	—	—	65	45	M8×26	В
295	250	21	M20	168	160	140	36	22	—	—	75	50	M8×26	В
340	295	23	M22	195	185	160	40	25	—	—	75	55	M8×26	В

Примечания. 1. Отверстие в шпинделе берется не более d_6 max.
2. У фланца диаметром 130 *мм* ширина шпонки 14 *мм*.

Продолжение Ст./ГУСИП 20/1582

Шпонки

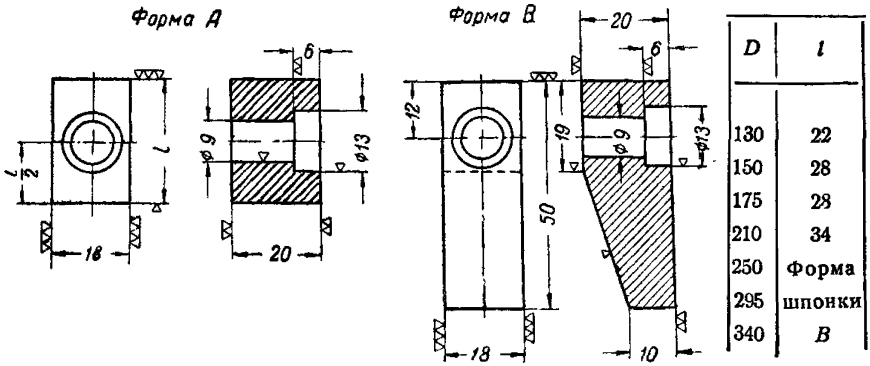

D	l
130	22
150	28
175	28
210	34
250	Форма
295	шпонки
340	В

Примечание. У фланца с диаметром 130 *мм* ширина шпонки 14 *мм*.

Внесен ЭНИМС. Утвержден 13/IX 1935 г. Срок введения 1/VII 1936 г.

gost.e-ecolog.ru