Станки фрезерные консольного типа

ОСТ 7990
НКТП 948

горизонтальные и универсальные

Основные размеры

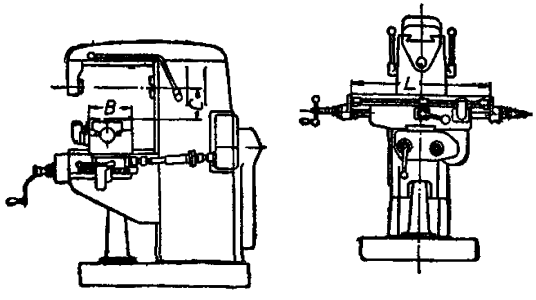

Ход стола (*мм*)		Размеры стола (*мм*)		Наибольшее расстояние от оси шпинделя до поверхн. стола (*мм*)
Продольный *l*	Поперечный *b*	Длина *L*	Ширина *B*	*C*
450	150	750	225	325
550	200	1000	250	475
700	250	1250	300	475
900	300	1500	400	500
1100	350	1800	500	500

Примечания. 1. Станки с размерами, меньшими, чем 450×150×325, относятся к малым фрезерным станкам, на которые настоящий стандарт не распространяется.

2. Под продольным ходом стола понимается величина перемещения стола из одного крайнего положения в другое.

3. Под поперечным ходом стола понимается перемещение его из одного крайнего положения в другое при поставленных поддержках.

4. Размеры *b*, *l* и *C* являются минимально допустимыми.

5. Для универсально-фрезерных станков размер *C* допустим меньше на 25—50 *мм*.

6. Для всех типов минимальный размер *C* от 0 до 30 *мм*.

gost.e-ecolog.ru

Внесен Главстанкоинструментом. Утвержден КС НКТП 16/II 1935 г.

Срок введения 1/III 1935 г.

gost.e-ecolog.ru