Станки карусельные

двухстоечные

ОСТ 7987
НКТП 945

Основные размеры

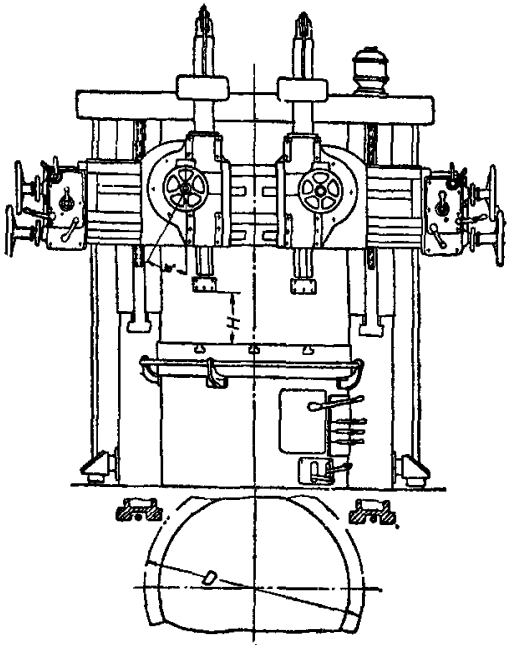

Наибольший диаметр обрабатываемого изделия D (*мм*) . .	1500	2000	2500
Наибольшая высота обрабатываемого изделия H (*мм*) . .	1000	1200	1500

Примечания. 1. Станок может снабжаться боковым суппортом, а также револьверной головкой вместо одного из поперечных суппортов; в случае наличия бокового суппорта наибольший диаметр обрабатываемого изделия принимается при спущенном боковом суппорте.

2. Угол 30° является минимальным углом поворота суппорта; отклонения в большую сторону допускаются.

Внесен Главстанкоинструментом.
Утвержден КС НКТП 16/II 1935 г.

Срок введения 1/III 1935 г.

gost.e-ecolog.ru

gost.e-ecolog.ru