ТИПОВЫЕ ПРОЕКТНЫЕ РЕШЕНИЯ
414-I-047.91

Цех по производству сладких блюд и мучных полуфабрикатов мощностью 13 тыс. тонн в год

Альбом 4

НО Нестандартизированное оборудование и оргоснастка
/эскизные чертежи общих видов/ стр. 2-17

24905-04 Отпускная цена на момент реализации указана той

Привязан

Инв. №

Формат А2

gost.e-ecolog.ru

ТИПОВЫЕ ПРОЕКТНЫЕ РЕШЕНИЯ
414-I-047.91

Цех по производству сладких блюд и мучных полуфабрикатов мощностью 1,3 тыс. тонн в год

Альбом 4

НО Нестандартизированное оборудование
и оргоснастка
/эскизные чертежи общих видов/ стр. 2-17

Разработан проектным институтом
"ГИПРОПИЩЕПРОМ-1"

Главный инженер института А.В. Аксенов
Главный инженер проекта Л.В. Мерзлова

Утверждены и введены в действие
Государственной комиссией Совета Министров
СССР по продовольствию и закупкам
Приказ от 30.12.90 № 34

				Привязан	
Инв. №					

СОДЕРЖАНИЕ АЛЬБОМА

ОБОЗНАЧЕНИЕ	НАИМЕНОВАНИЕ	СТР.
ТХ-7.НО.АК-092	КОНВЕЙЕР ЛЕНТОЧНЫЙ НАКЛОННЫЙ	3
ТХ-7.НО.АК-093	КОНВЕЙЕР ЛЕНТОЧНЫЙ НАКЛОННЫЙ	4
ТХ-7.НО.АК-094	КОНВЕЙЕР ЛЕНТОЧНЫЙ	5
ТХ-7.НО.АК-095	КОНВЕЙЕР РОЛИКОВЫЙ НЕПРИВОДНОЙ	6
ТХ-6.НО.АЕ-106	СБОРНИК	7
ТХ-7.НО.АЕ-107	ЕМКОСТЬ	8
ТХ-7.НО.АЕ-108	ЕМКОСТЬ	9
ТХ-7 НО.АЕ-109	ФИЛЬТР	10
ТХ-7.НО.АЕ-110	ВАННА ДЛЯ МОЙКИ ИНВЕНТАРЯ	11
ТХ-7.НО.АР-027	ЕМКОСТЬ ПЕРЕДВИЖНАЯ	12
ТХ-7.НО.АР-051	ФИЛЬТР ДЛЯ СИРОПА	13
ТХ-7.НО.АР-060	УСТРОЙСТВО ДВУХПОЗИЦИОННОЕ	14
ТХ-7.НО.АР-061	ДРОССЕЛЬ-КЛАПАН	15
ТХ-7.НО.АР-062	УСТРОЙСТВО ПЕРЕДВИЖНОЕ	16
ТХ-7.Н1.АИ-073	СТОЛ С АЛЮМИНИЕВОЙ КРЫШКОЙ	17
ТХ-7.Н1.АИ-074	СТОЛ С ДЕРЕВЯННОЙ КРЫШКОЙ	(17)

Альбом 4

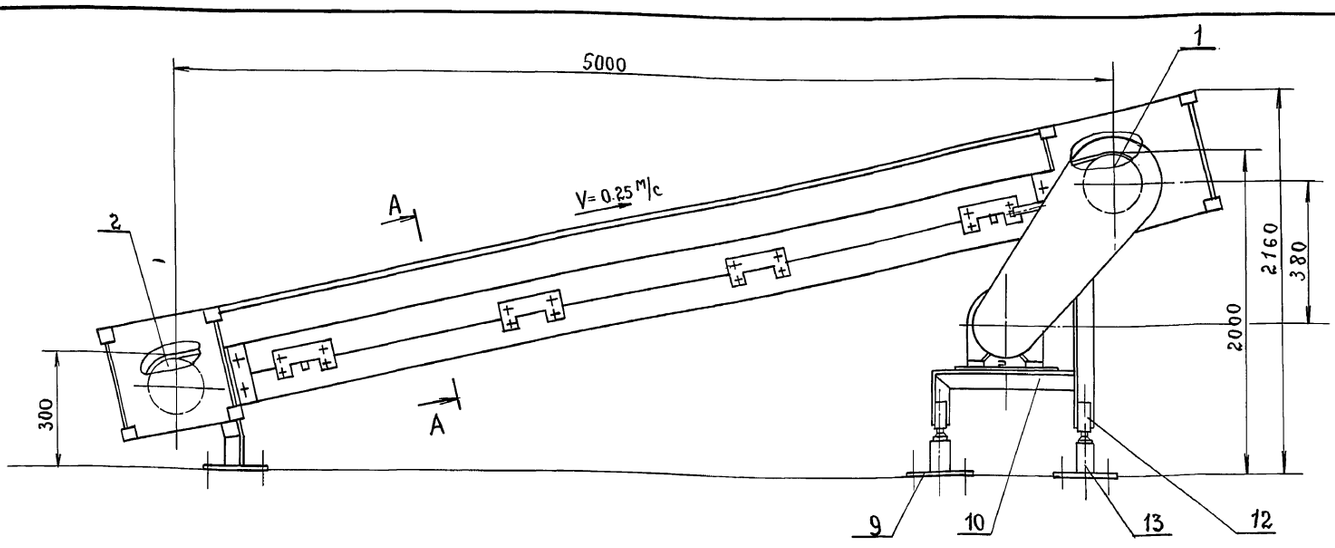

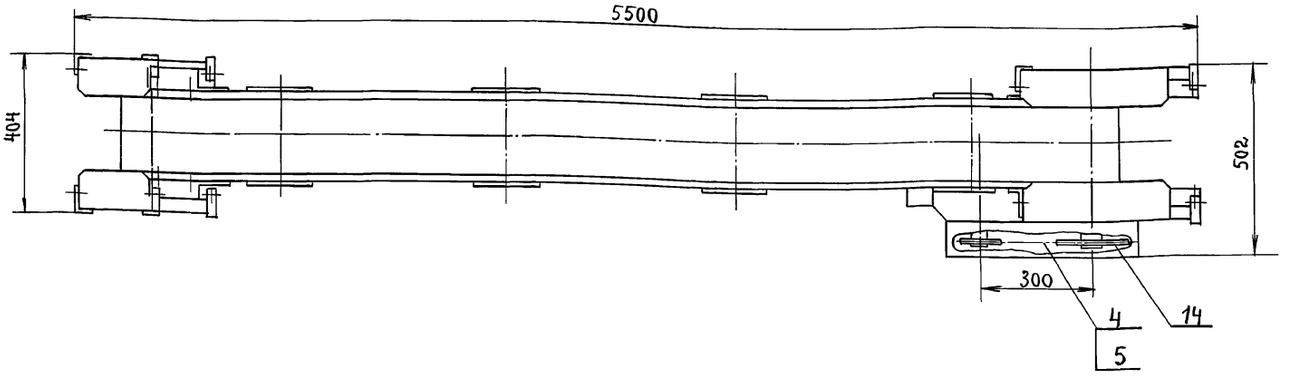

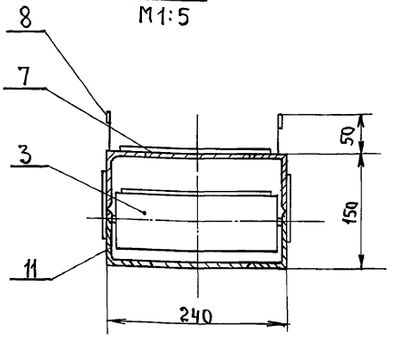

Поз.	Обозначение.	Наименование.	Кол.	Масса кг.	Дополнительные указания
1		Барабан приводной	1	14.5	
2		Барабан натяжной	1	12.8	
3		Ролик поддерживающий	4	3.77	
4		Звено С-ПР-19.05-3180 ГОСТ 13568-75	1	0.03	
5		Цепь ПР-19.05-3180 ГОСТ 13568-75	1	2.8	73 звеньев
6		Мотор-редуктор 1МПз2-31.5-35.5-110			
		У3, 380в. ТУ2-056-208-82	1	30.5	
7		Лента 4П×200×2×БКНЛ-65×3×1КП ГОСТ 20-85	11м	12.5	
8		Лист Б-ПН-1.0 ГОСТ 19903-74			
		4-IV-Ст.3 ГОСТ 16523-70	2.7м²	22	
9		Лист Б-ПН-5.0 ГОСТ 19903-74			
		Ст.3 ГОСТ 14637-79	0.5м²	20	
10		Уголок 50×50×5-В-ГОСТ 8509-86			
		Ст.3-II-ГОСТ 535-88	11.5м	53	
11		Уголок 75×50×5-В-ГОСТ 8510-86			
		Ст.3-II-ГОСТ 535-88	20м	96	
12		Квадрат 40-В-ГОСТ 2591-88			
		Ст.3-II-ГОСТ 535-88	1.2м	12	
13		Круг 56-В-ГОСТ 2590-88			
		Ст.3-II ГОСТ 535-88	0.6м	6	
14		Сталь 45 ГОСТ 1050-74	—	6	

ТЕХНИЧЕСКАЯ ХАРАКТЕРИСТИКА.

1. Скорость ленты, м/с — 0.25
2. Расстояние между осями барабанов, м — 5000
3. Расстояние до ленты на приводном барабане, мм. — 2000
4. Расстояние до ленты на натяжном барабане, мм. — 300
5. Диаметр барабанов, мм. — 165
6. Ширина ленты, мм. — 200
7. Угол наклона конвейера — 18°47'
8. Привод – мотор-редуктор 1МПз2-31.5-35.5-110, У3, 380В, ТУ2-056-208-82
9. Цепная передача: $Z_1=20$; $Z_2=24$; $t=19.05$ мм.
10. Габаритные размеры, мм: длина — 5500; ширина — 502; высота — 2160
11. Масса, кг. — 301

Взам. инв. № | Подпись и дата | Инв. № подл.

Привязан		ГИП	Мерзлова	ТПР 414-1-047-91 ТХ-7. НО. АК-092	
		Н. контр.	Крупенников	Конвейер ленточный наклонный. Эскизный чертеж общего вида.	Стадия: Р; Лист: 1; Листов: —
		Нач. сект.	Богданов		Гипропищепром-1 г. Москва.
		Ст. инж.			
Инв. №		Инж. II	Мухина		

24905-04 4 Формат А2

Альбом 4

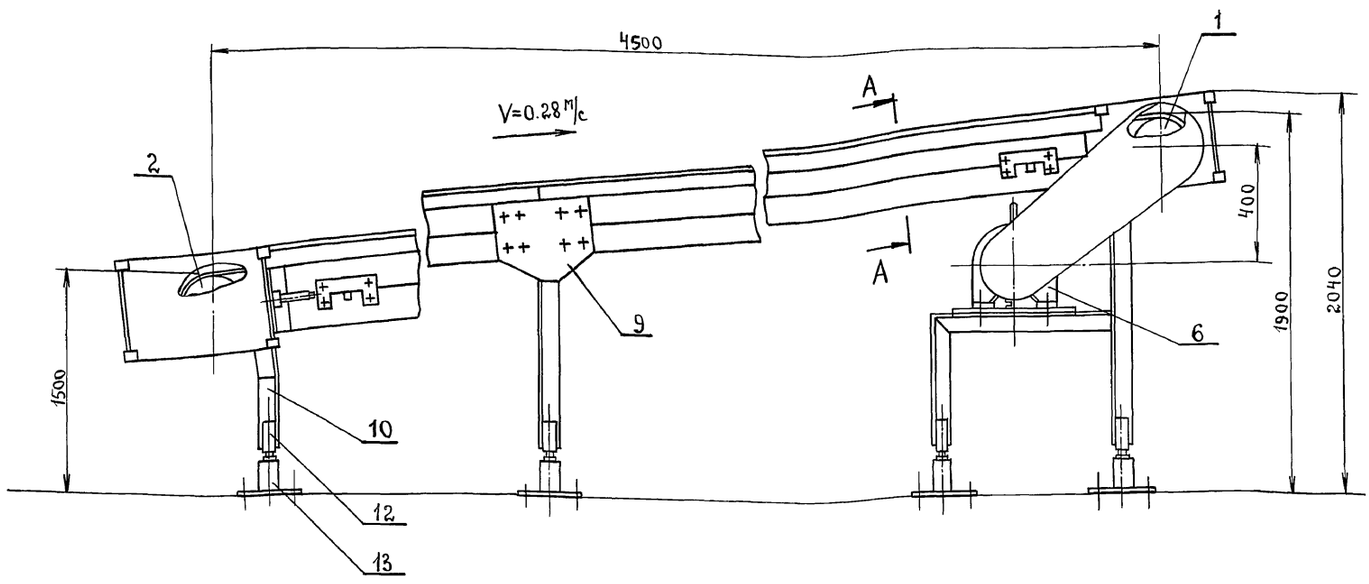

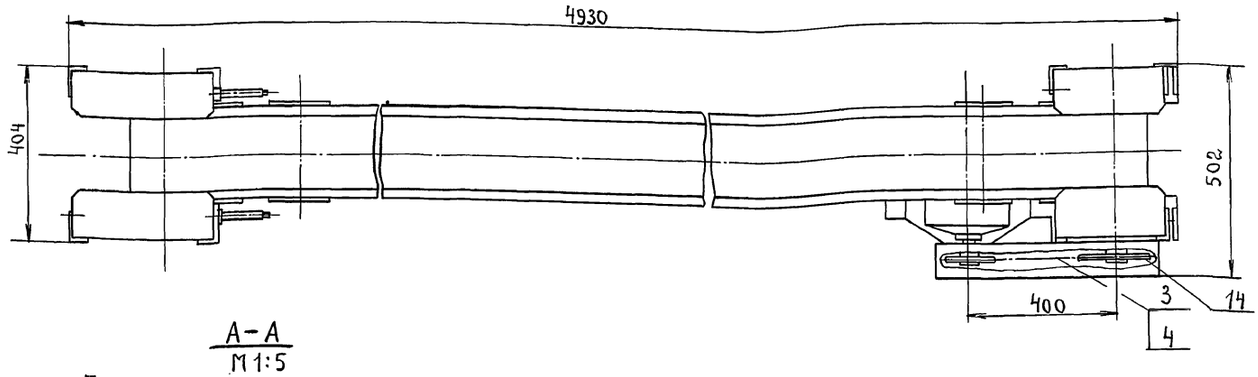

А–А
М 1:5

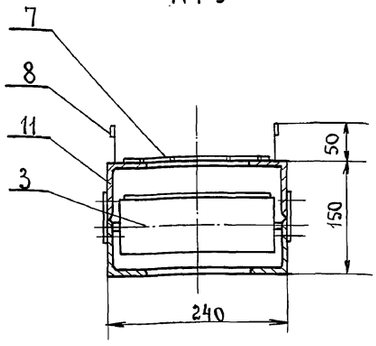

Техническая характеристика.

1. Скорость ленты, м/с. 0.28
2. Расстояние между осями барабанов, мм. 4500
3. Расстояние до ленты на приводном барабане мм 1900
4. Расстояние до ленты на натяжном барабане мм. 1500
5. Диаметр барабанов, мм. 165
6. Ширина ленты, мм. 200
7. Угол наклона конвейера 5°2'
8. Привод - мотор - редуктор 1МПЗ2-31,5-35.5-110, У3,3808, ТУ2-056-208-82
9. Цепная передача: $Z_1 = 20$; $Z_2 = 22$; $t = 19.05$ мм.
10. Габаритные размеры, мм; длина 4930
    ширина 502
    высота 2040
11. Масса, кг. 291

Поз.	Обозначение	Наименование.	Кол.	Масса кг.	Дополнительные указания
1		Барабан приводной	1	14.5	
2		Барабан натяжной	1	12.8	
3		Ролик поддерживающий	4	3.77	
4		Звено С-ПР-19.05-3180 ГОСТ13568-75	1	0.036	
5		Цепь ПР-19.05-3180 ГОСТ13568-75	1	2.9	81 звеньев
6		Мотор-редуктор 1МПЗ2-31.5			
		35.5-110, У3, 3808, ТУ2-056-208-82	1	30.5	
7		Лента 4П×200×2×БКНЛ-65×3×4п			
		ГОСТ 20-85	10 м	11.4	
8		Лист Б-ПН-1.0 ГОСТ 19903-74			
		4-IV-Ст.3 ГОСТ 16523-70	2.4 м²	19	
9		Лист Б-ПН-5.0 ГОСТ 19903-74			
		Ст.3 ГОСТ 14637-79	0.6 м²	24	
10		Уголок 50×50×5-В-ГОСТ 8509-86			
		Ст.3-II-ГОСТ 535-88	12 м	45	
11		Уголок 75×50×5-В-ГОСТ 8510-86			
		Ст.3-II-ГОСТ 535-88	18 м	86	
12		Квадрат 40-В-ГОСТ 2591-88			
		Ст.3-II-ГОСТ 535-88	1.6 м	16	
13		Круг 56-В-ГОСТ 2590-88			
		Ст.3-II ГОСТ 535-88	0.8 м	8	
14		Сталь 45 ГОСТ 1050-74	—	6	

Инв.№ подл. | Подпись и дата | Взам.инв.№

Привязан

Инв.№

ГИП	Мерзлова	
Н.контр.	Крупенников	
Нач.сект	Богданов	
Ст.инж.		
Инж.-т кат	Мухина	

ТП 414-1-047.91 ТХ-7. НО. АК-093

Конвейер ленточный наклонный. Эскизный чертеж общего вида.

Стадия	Лист	Листов
Р		1

Гипропищепром-1 г. Москва.

24905-04 5

Формат А2

Альбом 4

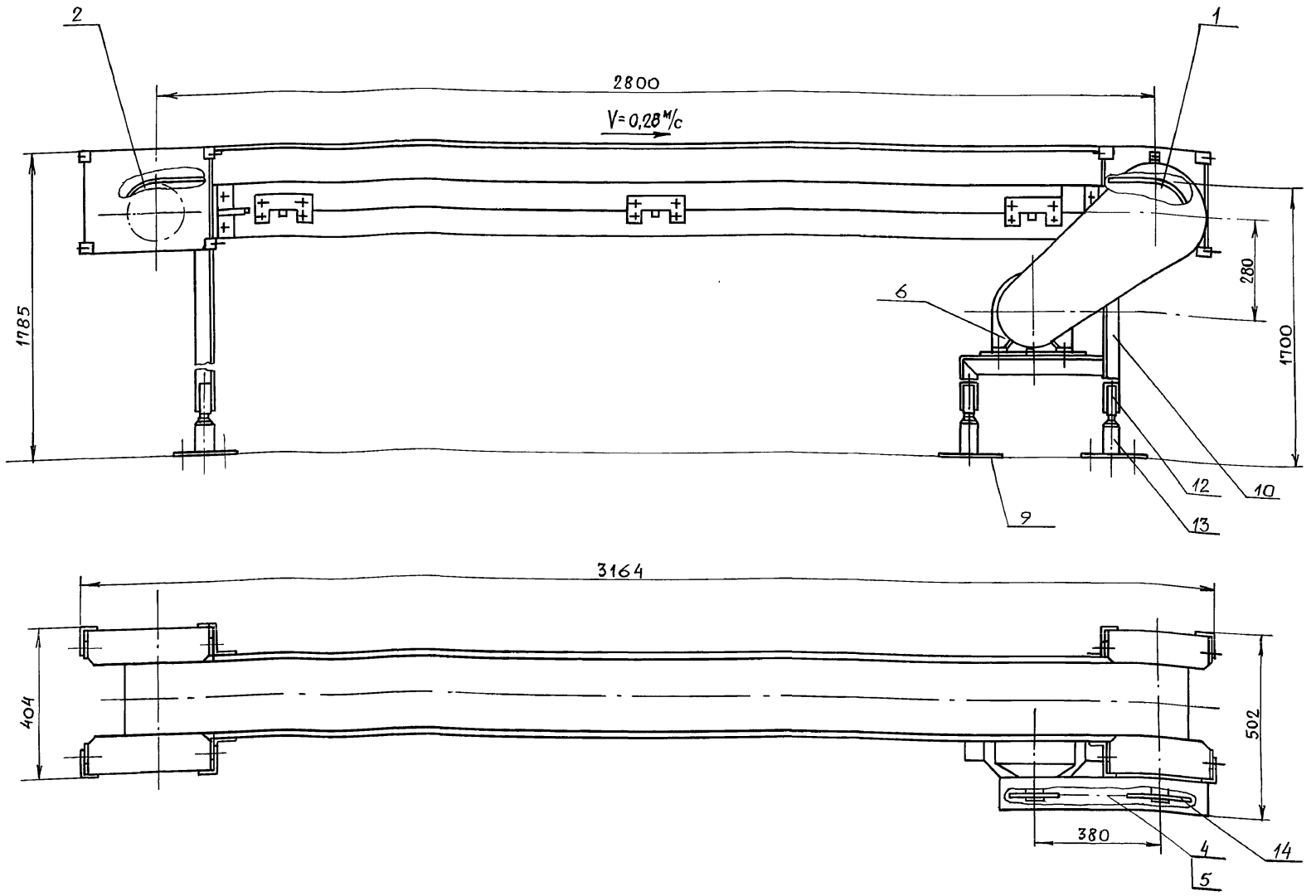

А – А
М 1:5

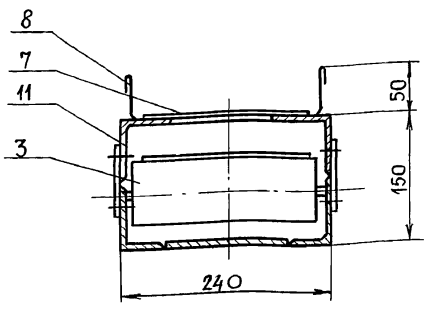

Техническая характеристика

1. Скорость ленты м/с	0,28
2. Расстояние между осями барабанов, мм	2800
3. Расстояние до ленты, мм	1700
4. Диаметр барабанов, м	165
5. Ширина ленты, мм	200
6. Привод мотор-редуктор 1МПз2-31,5-35,5-110,У3,380В ТУ2-056-208-82	
7. Цепная передача: $Z_1=20$; $Z_2=22$; $t=19,05$ мм	
8. Габаритные размеры, мм: длина	3164
ширина	502
высота	1785
9. Масса, кг	200

Поз.	Обозначение	Наименование	Кол.	Масса, кг	Дополнительные указания
1		Барабан приводной	1	14,5	
2		Барабан натяжной	1	12,8	
3		Ролик поддерживающий	3	3,77	
4		Звено С-ПР-19,05-3180 ГОСТ 13568-75	1	0,036	
5		Цепь ПР-19,85-3180 ГОСТ 13568-75	1	2,5	69 звеньев
6		Мотор-редуктор 1МПз2-31,5-35,5-110			
		У3, 380в, ТУ2-056-208-82	1	30,5	
7		Лента 4П-200×2×БКНЛ-65×3×1×П			
		ГОСТ 20-85	6,6м	7,5	
8		Лист Б-ПН-1,0 ГОСТ 19903-74			
		4-IV-Ст.3 ГОСТ 16523-70	1,8м²	14	
9		Лист Б-ПН-5, ГОСТ 19903-74			
		Ст.3 ГОСТ 14637-79	0,5м²	20	
10		Уголок 50×50×5-В-ГОСТ 8509-86			
		Ст. 3-II - ГОСТ 535-88	6,5м	24,5	
11		Уголок 75×50×5-В-ГОСТ 8510-86			
		Ст. 3-II-ГОСТ 535-88	10м	48	
12		Квадрат 40-В-ГОСТ 2591-88			
		Ст. 3-II - ГОСТ 535-88	1,2м	12	
13		Круг 56-В-ГОСТ 2590-88			
		Ст. 3-II - ГОСТ 535-88	0,6м	6	
14		Сталь 45 ГОСТ 1050-74	—	6	

Инв. № подл. | Подпись и дата | Взам. инв. №

Привязан

Инв. №

ГИП	Мерзлова	
Н. контр.	Крупенников	
Нач. сект.	Богданов	
Ст. инж.		
Инж. II	Мухина	

ТПР 414-1-047.91 ТХ-7 НО.АК-094

Конвейер ленточный

Эскизный чертеж общего вида

Стадия	Лист	Листов
Р		1

Гипропищепром-1 г. Москва

Формат А2

Альбом-4

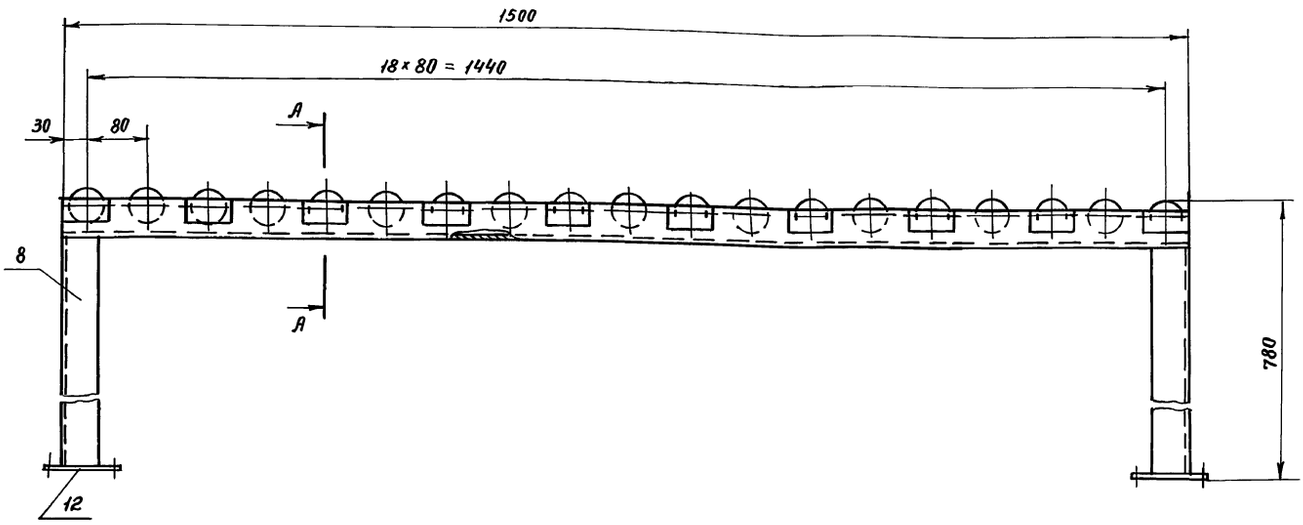

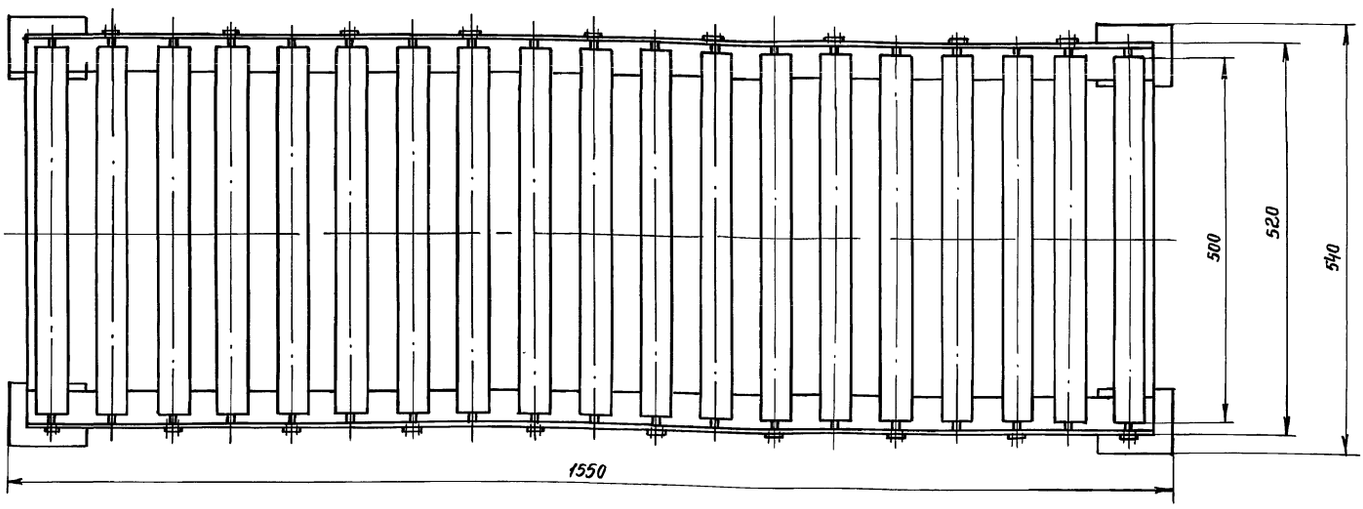

А–А
М 1:1

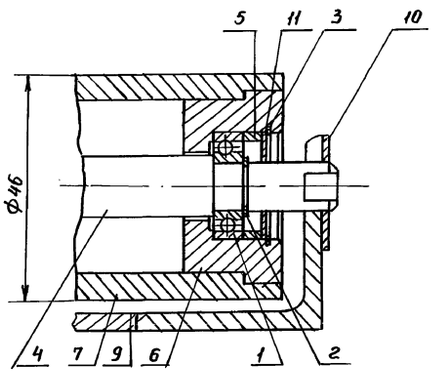

Техническая характеристика

1. Габаритные размеры, мм

длина — 1550

ширина — 540

Высота — 780

2. Масса, кг — 154,5

Поз.	Обозначение	Наименование	Кол	Масса, кг	Дополнительные указания
1		Подшипник 101 ГОСТ 8338-75	38	74,1	
2		Кольцо 1А 12 ГОСТ 13940-86	38	0,04	
3		Кольцо 1А 28 ГОСТ 13940-86	38	0,1	
4		Круг 16-В ГОСТ 2590-88			
		Ст3-II ГОСТ 535-88	10 м	15,8	
5		25-В	0,1м	0,4	
6		50-В	0,5м	7,7	
7		Труба 50×8 ГОСТ 8734-75			
		В 20 ГОСТ 8733-87	9,5м	32,3	
8		Уголок 50×50×5-В ГОСТ 8509-86			
		Ст3-II ГОСТ 535-88	6м	20,2	
9		Полоса 5×50-В-2 ГОСТ 103-76			
		Ст3-II ГОСТ 535-88	1м	1,96	
10		Б-24×30	1,2м	1,5	
11		Лист Б-ПН-1,5 ГОСТ 19903-74			
		4-IV Ст3 ГОСТ 16523-70	0,02м²	0,2	
12		Лист Б-ПН-5,0 ГОСТ 19903-74			
		Ст3 ГОСТ 14637-79	0,04м²	0,13	

Привязан

Инв. №

ГИП	Мерзлова	
Н. контр.	Кругленников	
Нач. сект.	Богданов	
Ст. инж.		
Инж.		
Техник	Петрова	

ТПР 414-1-047.91 ТХ-7.НО.АК-095

Конвейер роликовый неприводной

Эскизный чертеж общего вида

Стадия	Лист	Листов
Р		1

Гипропищепром-1 г. Москва

24905-04 7 Формат А2

Инв. № подл. | Подп. и дата | Взам. инв. №

Альбом 4

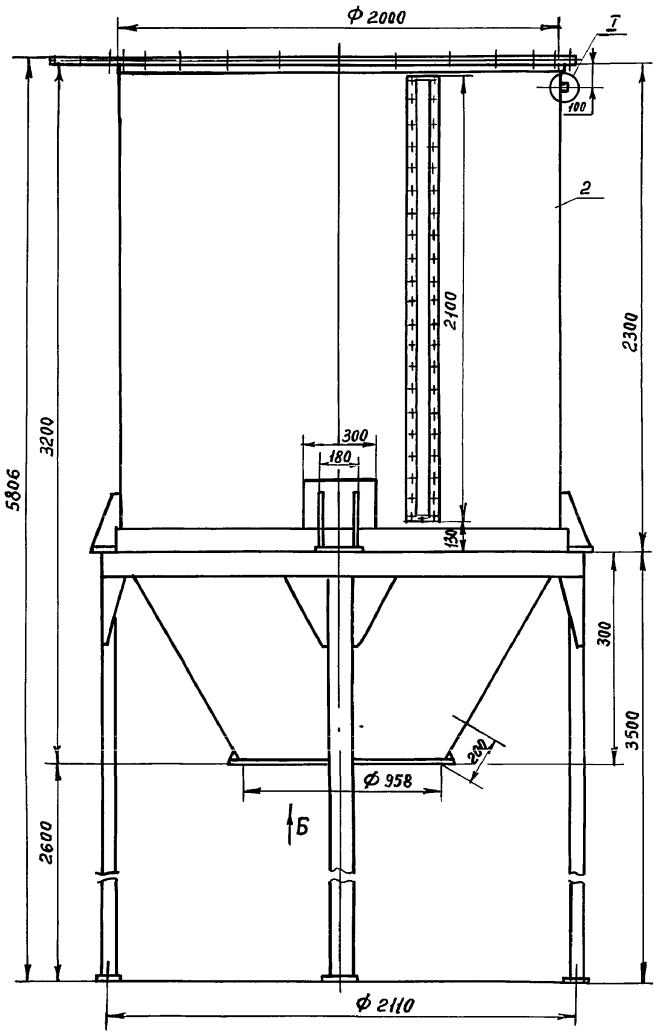

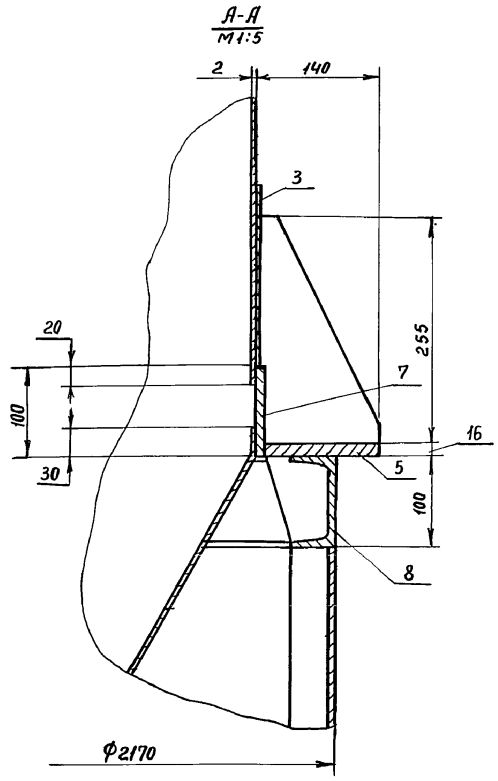

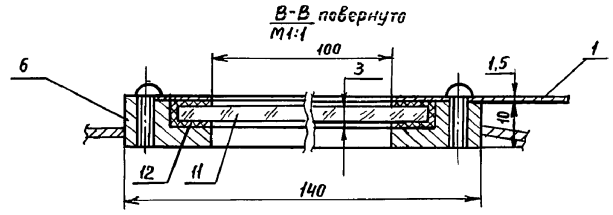

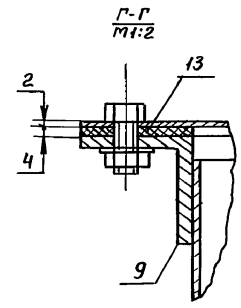

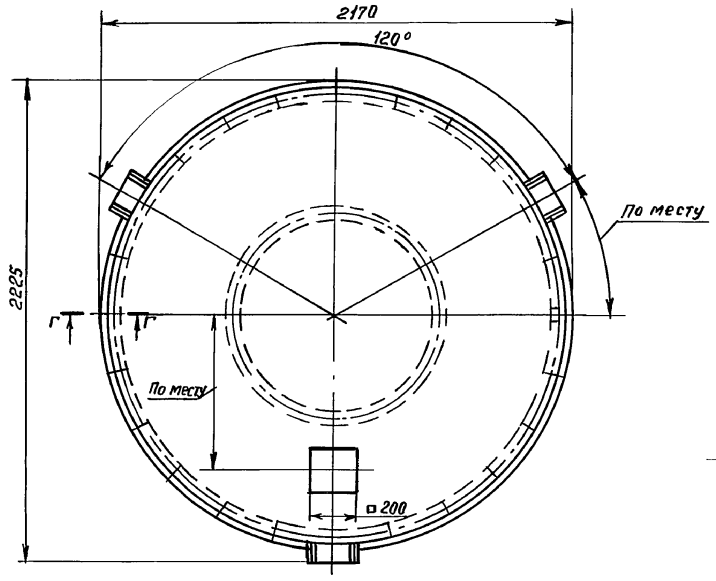

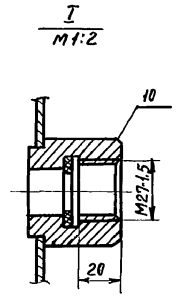

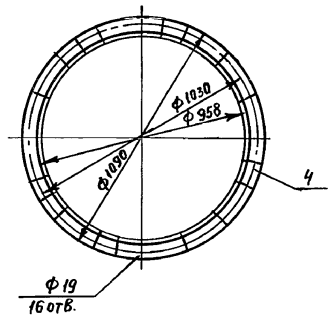

Техническая характеристика

1.	Геометрический объем, м³	–	8,8
2.	Диаметр сборника, мм	–	2000
3.	Угол расположения лап	–	120°
4.	Габаритные размеры, мм: Длина	–	2225
	ширина	–	2170
	Высота	–	5806
5.	Масса, кг	–	614

Поз.	Обозначение	Наименование	Кол.	Масса, кг.	Дополнительные указание
1		Лист Б-ПН-1,5 ГОСТ 19903-74			
		Ч-V-Ст.3 ГОСТ 16523-70	0,129м²	1,53	
2		Б-ПН-2,0	21,65м²	340	
3		Лист Б-ПН-4,0 ГОСТ 19903-74			
		Ст.3 ГОСТ 14637-79	0,7м²	21,9	
4		Б-ПН-6,0	0,21м²	10	
5		Б-ПН-16	0,084м²	10,55	
6		Полоса 10×20-В-2 ГОСТ 103-76			
		Ст.3-II ГОСТ 535-88	4,4м	4,9	
7		10×100-В-2	6,31м	49,56	
8		Швеллер 10-В ГОСТ 8240-89			
		Ст.3-II ГОСТ 535-88	17,1м	146,9	
9		Уголок 50×50×5-В-ГОСТ 8509-86			
		Ст.3-II ГОСТ 535-88	6,3м	23,75	
10		Круг 50-В-ГОСТ 2590-88			
		Ст.3-II ГОСТ 535-88	0,08м	0,43	
11		Сол 3 ГОСТ 15809-70	0,24м²	0,79	
12		Пластина 2543 14 3002			
		ГОСТ 17133-83	0,1м²	0,362	
13		Пластина 2543 14 3004			
		ГОСТ 17133-83	0,322м²	2,32	

Привязан

Инв. №

ГИП	Мерзлова	
Н.контр.	Крупенников	
Нач.сект.	Богданов	
Вед.инж.	Тарасов	
Инж.		

ТПР 414-1-047.91 ТХ-6.НО.АЕ-106

Сборник

Эскизный чертеж общего вида.

Стадия	Лист	Листов
Р		1

Гипропищепром-1, г. Москва

Инв.№ подл. | Подпись и дата | Взамен инв.№

Формат А2

Альбом 4

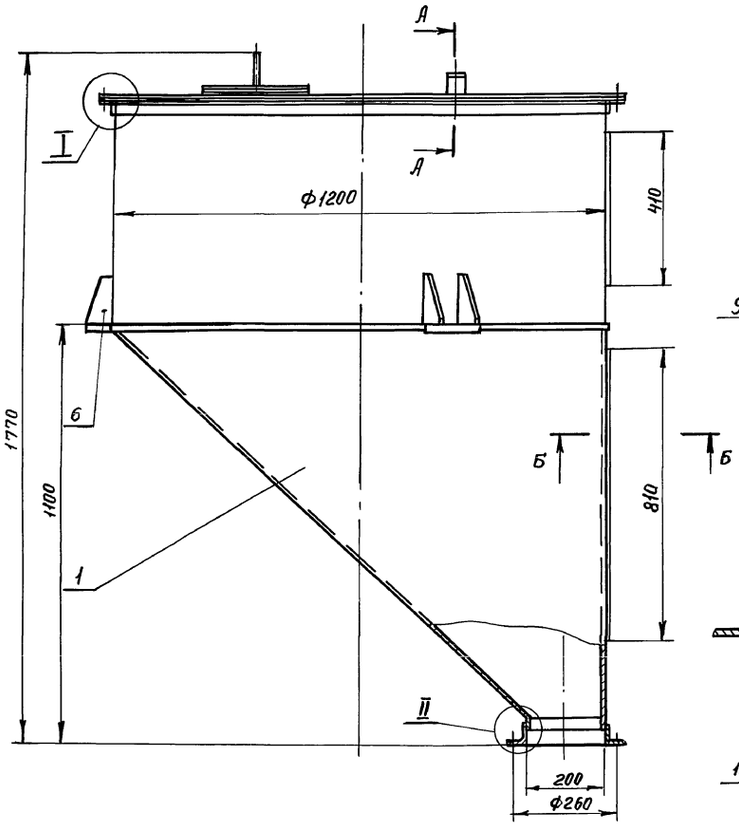

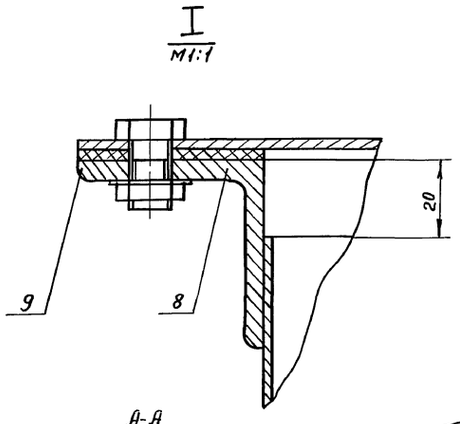

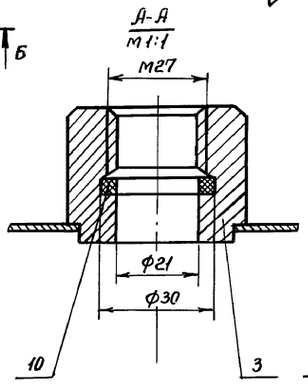

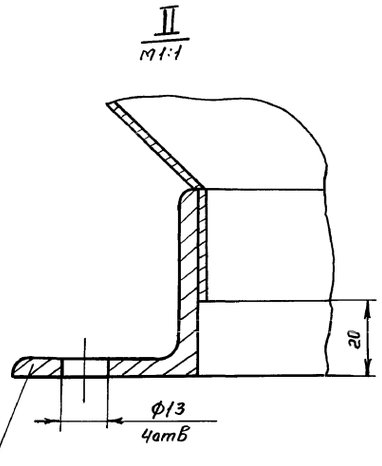

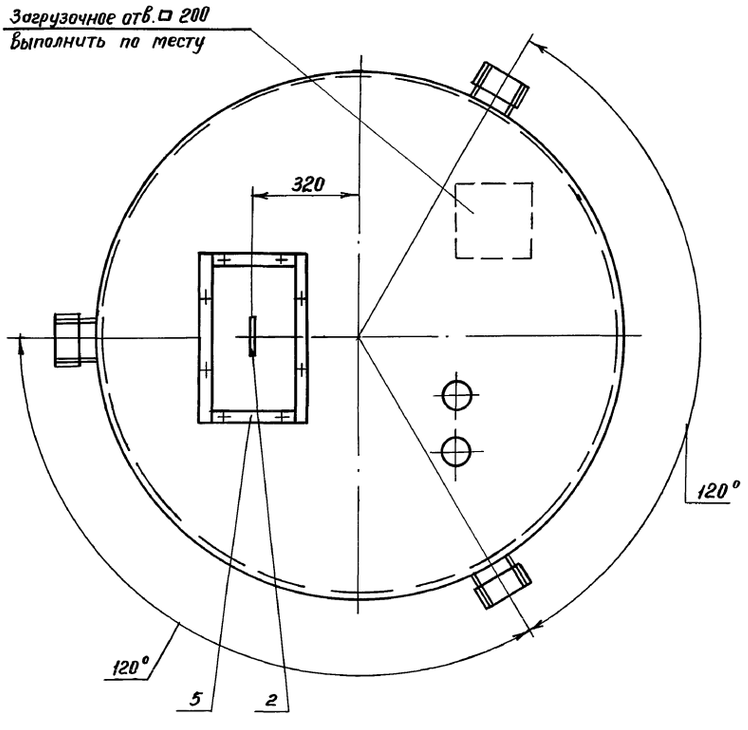

Техническая характеристика

1. Объем, м³		1,17
2. Геометрические размеры, мм	В плане	1394×1304
	высота	1770
3. Масса, кг		115

Поз	Обозначение	Наименование	Кол.	Масса кг	Дополнительные указания
1		Лист Б-ПН-2.0 ГОСТ 19903-74			
		4-IV-Ст3 ГОСТ 16523-70	5м²	79	
2		Круг 8-В ГОСТ 2590-88			
		Ст3-II ГОСТ 535-88	0,2м	0.1	
3		Круг 50-В ГОСТ 2590-88			
		Ст3-II ГОСТ 535-88	0,06м	1	
5		Лист Б-ПН-4;0 ГОСТ 19903-74			
		Ст3 ГОСТ 14637-79	0,11м²	3,5	
6		Лист Б-ПН-6,0 ГОСТ 19903-74			
		Ст3 ГОСТ 14637-79	0,08м²	4	
7		Лист Б-ПН-10 ГОСТ 19903-74			
		Ст3 ГОСТ 14637-79	0,04м²	3	
8		Уголок 50×50×5-В ГОСТ 8509-86			
		Ст3-II ГОСТ 535-88	4,8м	18	
9		Пластина 2543 14 300 г			
		ГОСТ 17133-83	0,14м²	0,5	
10		Пластина 2543 14 300 4			
		ГОСТ 17133-83	0,2м²	1,5	
11		Сол 3 ГОСТ 15809-70	0,14м²	0,46	

Эскизный чертеж общего вида разработан на основании рабочих чертежей „Бункер для сахара" КФЕ-147

Б-Б повернуто
М1:1

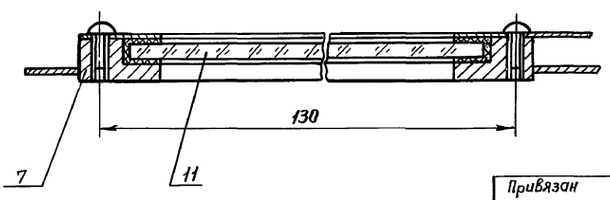

Привязан

Инв. №

ГИП	Мерзлова	
Н.контр.	Крупенников	
Нач. сект.	Богданов	
Ст. инж.		
Инж. III к	Коршунова	

ТПР 414-1-047.91 ТХ-7.НО.АЕ-107

Емкость.
Эскизный чертеж общего вида

Стадия	Лист	Листов
Р		1

Гипропищепром-1
г. Москва

Инв. № подл. | Подп. и дата | Взам. инв. №

24905-04 9

Формат А2

Альбом 4

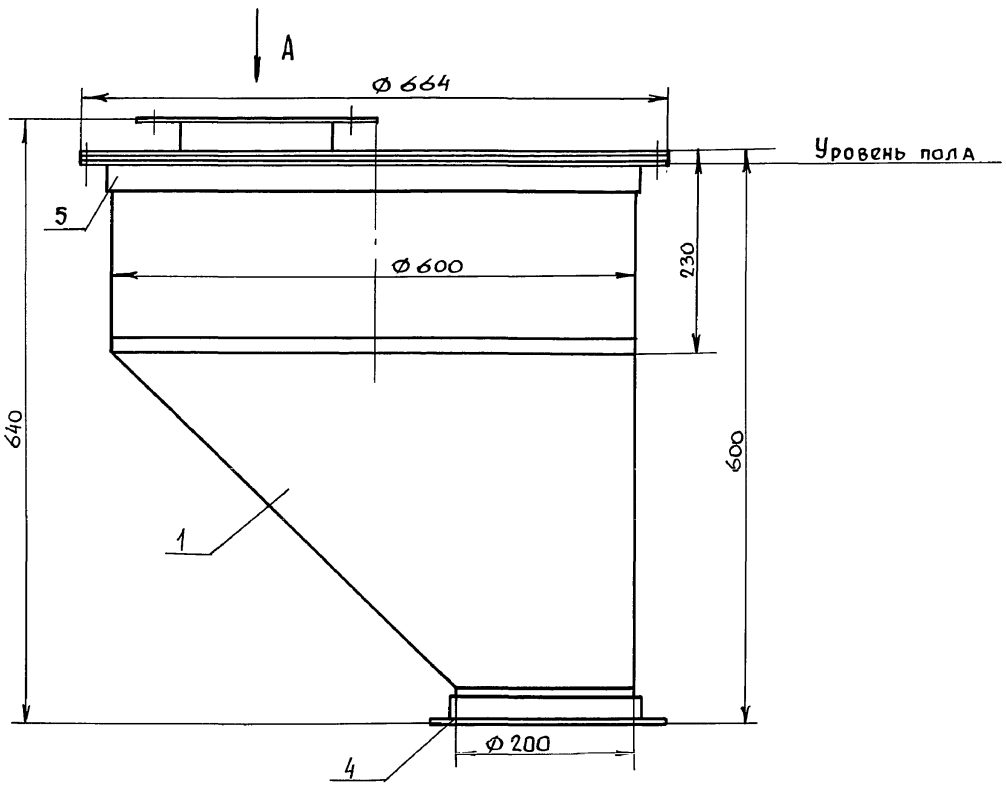

Вид А

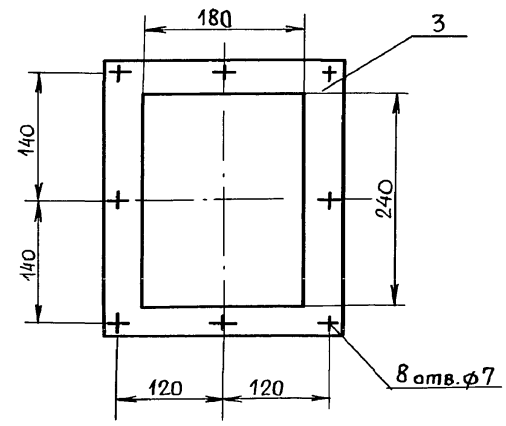

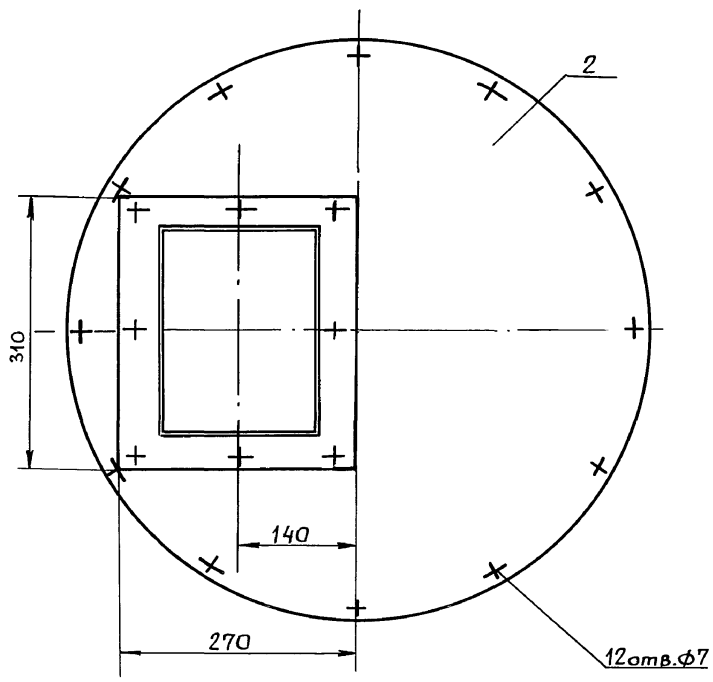

Техническая характеристика

1. Габаритные размеры, мм

длина — 664

ширина — 664

высота — 640

2. Масса, кг — 21

Поз.	Обозначение	Наименование	Кол.	Масса, кг	Дополнительные указания
1		Лист Б-ПН-1,5 ГОСТ 19903-74 / 4-IV-Ст 3 ГОСТ 16523-70			
			0,9 м²	10,5	
2		Б-ПН-2,0	0,3 м²	4,7	
3		Б-ПН-3,0	0,05 м²	1,18	
4		Уголок 25х25х4-В ГОСТ 8509-86 / Ст.3-II ГОСТ 535-88			
			0,63 м	0,9	
5		32х32х4-В	1,9 м	3,6	

Привязан

Инв. №

ГИП	Мерзлова	
Н. контр.	Крупенников	
Нач. сект.	Богданов	
Ст. инж.		
Инж.		
Техник	Петрова	

ТПР 414-1-047.91 ТХ-7. НО АЕ-108

Емкость

Эскизный чертеж общего вида

Стадия	Лист	Листов
Р		1

Гипропищепром-1 г. Москва

Инв. № подл. | Подпись и дата | Взам. инв. №

Альбом 4

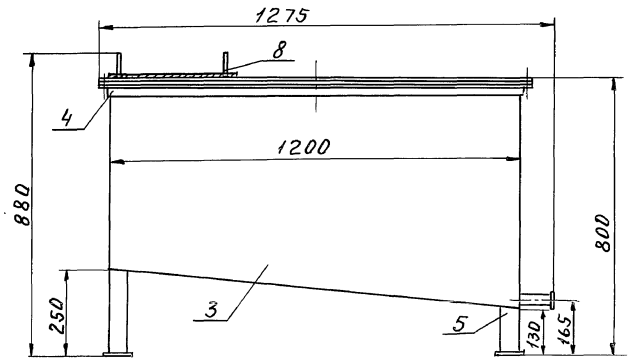

А-А
м 1:2

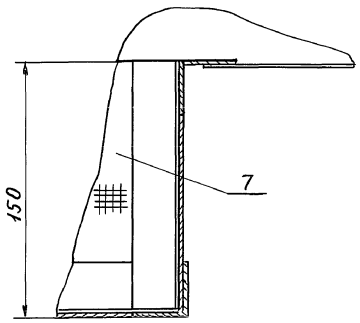

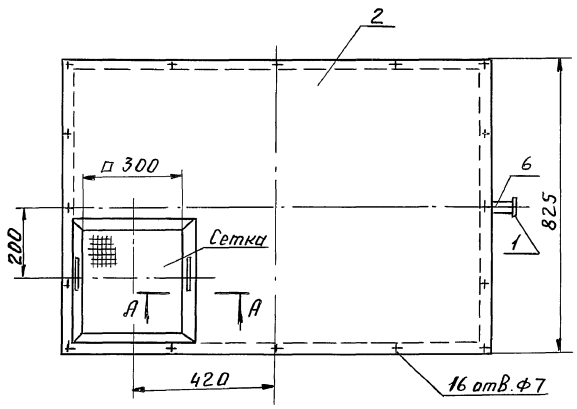

Поз.	Обозначение	Наименование	Кол.	Масса, кг.	Дополнительные указания
1		Фланец 1-25-10 Ст 25			
		ГОСТ 12820-80	1	0.55	
2		Лист Б-ПН-1,5 ГОСТ 19903-74			
		4-IV-Ст3 ГОСТ 16523-70	1 м²	11,8	
3		Б-ПН-2,0	2,5 м²	39.3	
4		Уголок 25х25х3-В ГОСТ 8509-86			
		Ст3-II ГОСТ 535-88	4 м	5,9	
5		50х50х5-В	3,2 м	13,2	
6		Труба 25х3,2 ГОСТ 3262-75	0,1 м	0,24	
7		Сетка 2-1-04-НУ			
		ГОСТ 3826-82	0,27 м²	0,4	
8		Круг 8-В ГОСТ 2590-88			
		Ст3-II ГОСТ 535-88	0,52 м	0,2	

Техническая характеристика

1. Габаритные размеры, мм

длина — 1275
ширина — 825
высота — 880

2. Масса, кг — 71.6

Инв. № подл. | Подп. и дата | Взам. инв. №

Привязан:

Инв. №

ГИП	Мерлова	
Н. контр.	Крупенников	
Нач. сект.	Богданов	
Ст. инж.		
Инж.		
Техник	Петрова	

ТПР 414-1-047.91 ТХ-7.НО.АР-109

Фильтр

Эскизный чертеж общего вида

Стадия	Лист	Листов
Р		1

Гипропищепром-1
г. Москва

24905-04 11

Формат А2

Альбом 4

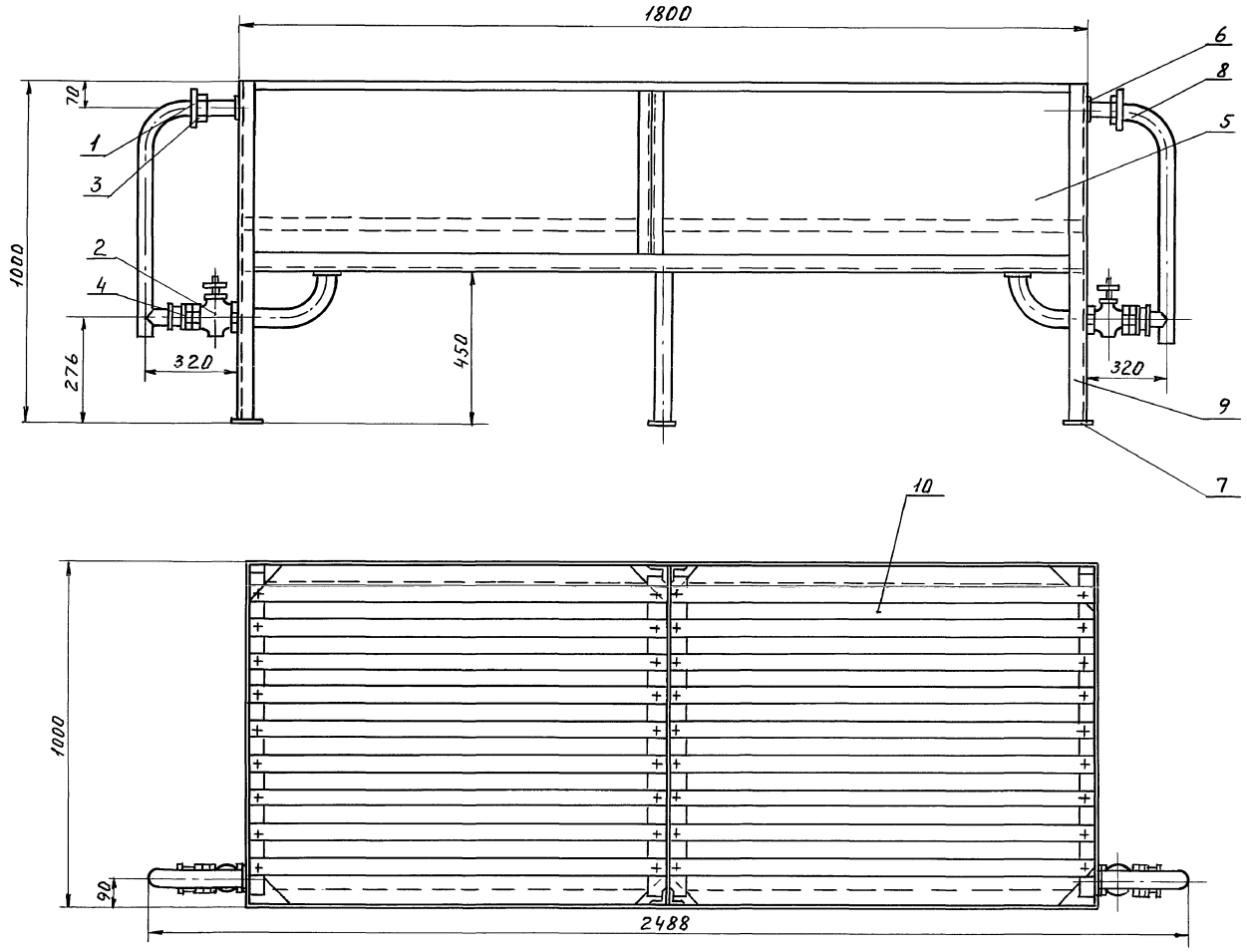

Техническая характеристика

1. Габаритные размеры, мм

длина — 2488

ширина — 640

Высота — 1000

2. Масса, кг 189

Поз.	Обозначение	Наименование	Кол.	Масса кг	Дополнительные указания
1		Контргайка 40 ГОСТ 8968-75	4	0,113	
2		Кран пробковый проходной			
		сальниковый муфтовый			
		11г6бк ТУ-26-07-1452-88	2	3,6	
3		Муфта 40 ГОСТ 8966-75	4	0,255	
4		Ниппель 40 ГОСТ 8967-75	2	0,11	
5		Лист Б-ПН-3,0 ГОСТ 19903-74			
		4-IV-Ст3 ГОСТ 16523-70	3м²	70	
6		Лист Б-ПН-4,0 ГОСТ 19903-74			
		Ст3 ГОСТ 14637-79	1м²	32	
7		Б-ПН-5,0	0,3м²	10	
8		Труба 40×4 ГОСТ 3262-75	2,9м	11	
9		Уголок 50×50×5-В ГОСТ 8509-86			
		Ст3-II ГОСТ 535-88	9,8м	37	
10		Сосна 1 сорта ГОСТ 8486-86	0,2м³	20	

Эскизный чертеж общего вида разработан на основании рабочих чертежей „Ванна для мойки инвентаря" ХЕ-14.

Привязан		ТПР 414-1-047.91 ТХ-7.НО.АЕ-110	
	ГИП Мерзлова	Ванна для мойки инвентаря. Эскизный чертеж общего вида	Стадия Р; Лист; Листов 1
	Н.контр. Крупенников		
	Нач.сект. Богданов		
	Ст.инж.		Гипропищепром-1 г. Москва
Инв.№	Инж. III к. Коршунова		

Инв.№ подл. | Подп. и дата | Взам.инв.№

24905-04 12

Формат А2

Альбом 4

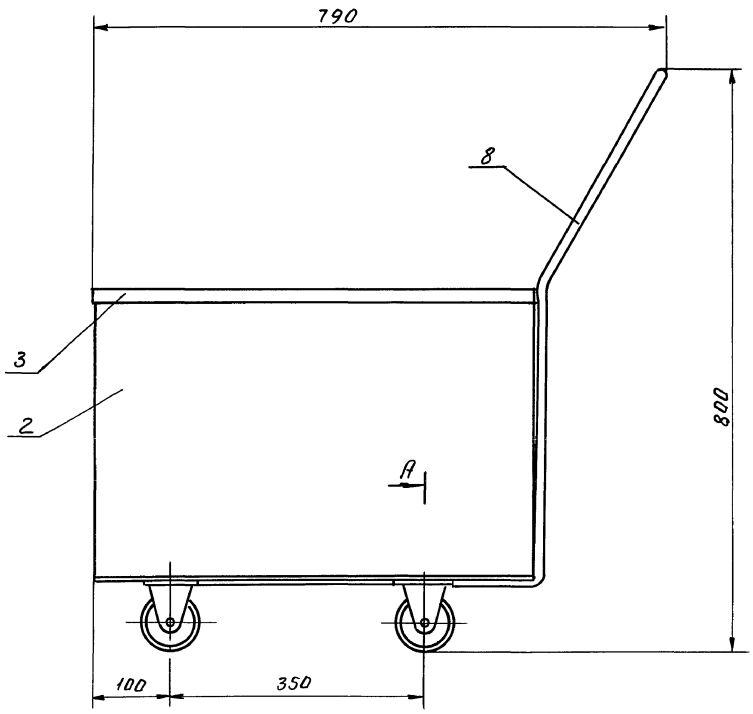

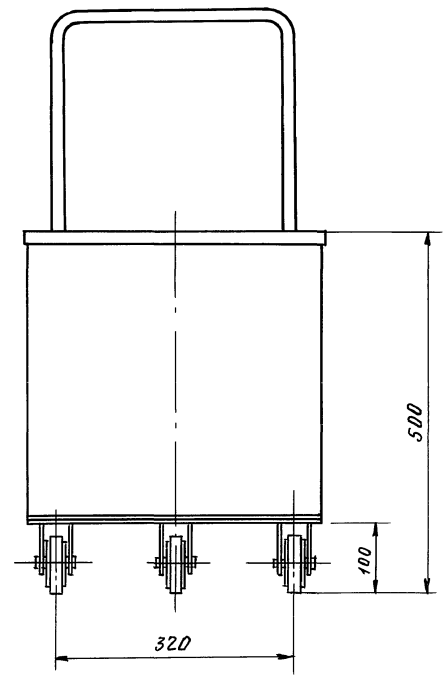

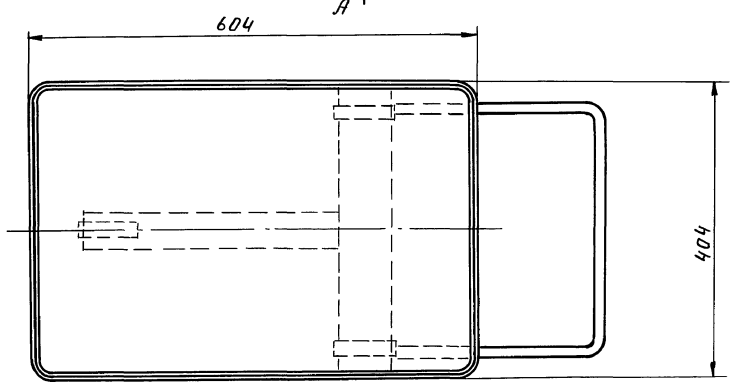

Техническая характеристика

1. Объем, м³ — 0,1
2. Габаритные размеры, мм
   - длина — 790
   - ширина — 404
   - Высота — 800
3. Масса, кг — 15,5кг

A-A
М1:1

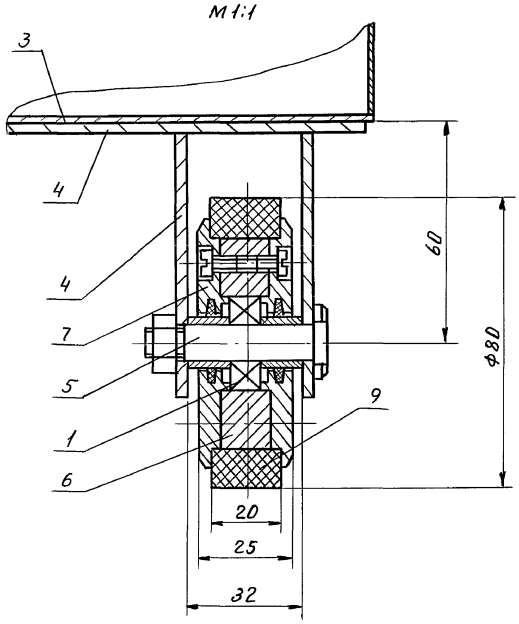

Поз.	Обозначение	Наименование	Кол.	Масса кг	Дополнительные указания
1		Подшипник 100 ГОСТ 8338-75	3	0,019	
2		Лист Б-ПН-1,0 ГОСТ 19903-74			
		08Х17Т-МЧ ГОСТ 5582-75	0,8м²	6,3	
3		Б-ПН-2,0	0,20м²	4,4	
4		Лист Б-ПН-3,0 ГОСТ 19903-74			
		4-IV-Ст3 ГОСТ 16523-70	0,06м²	1,4	
5		Круг 20-В ГОСТ 2590-88			
		45-Б-4 ГОСТ 1050-74	0,15м	0,1	
6		Круг 60-В ГОСТ 2590-88			
		Ст3-II-ГОСТ 535-88	0,15м	0,76	
7		70-В	0,06м	0,9	
8		Труба 16×1,5 ГОСТ 8734-75			
		Б 10 ГОСТ 8733-87	2,03м	1,01	
9		Пластина I, лист МС-П-20 ГОСТ 7338-77	0,02м²	0,7	

Привязан

Инв. №

Инв. № подл. | Подп. и дата | Взам. инв. №

ГИП	Мерзлова	
Н. контр.	Крупенников	
Нач. сект.	Богданова	
Ст. инж.	Крупенников	
Инж.		

ТПР414-1-047.91 ТХ-7.НО.АР-027

Емкость передвижная

Эскизный чертеж общего вида

Стадия	Лист	Листов
Р		1

Гипропищепром-1 г. Москва

Формат А2

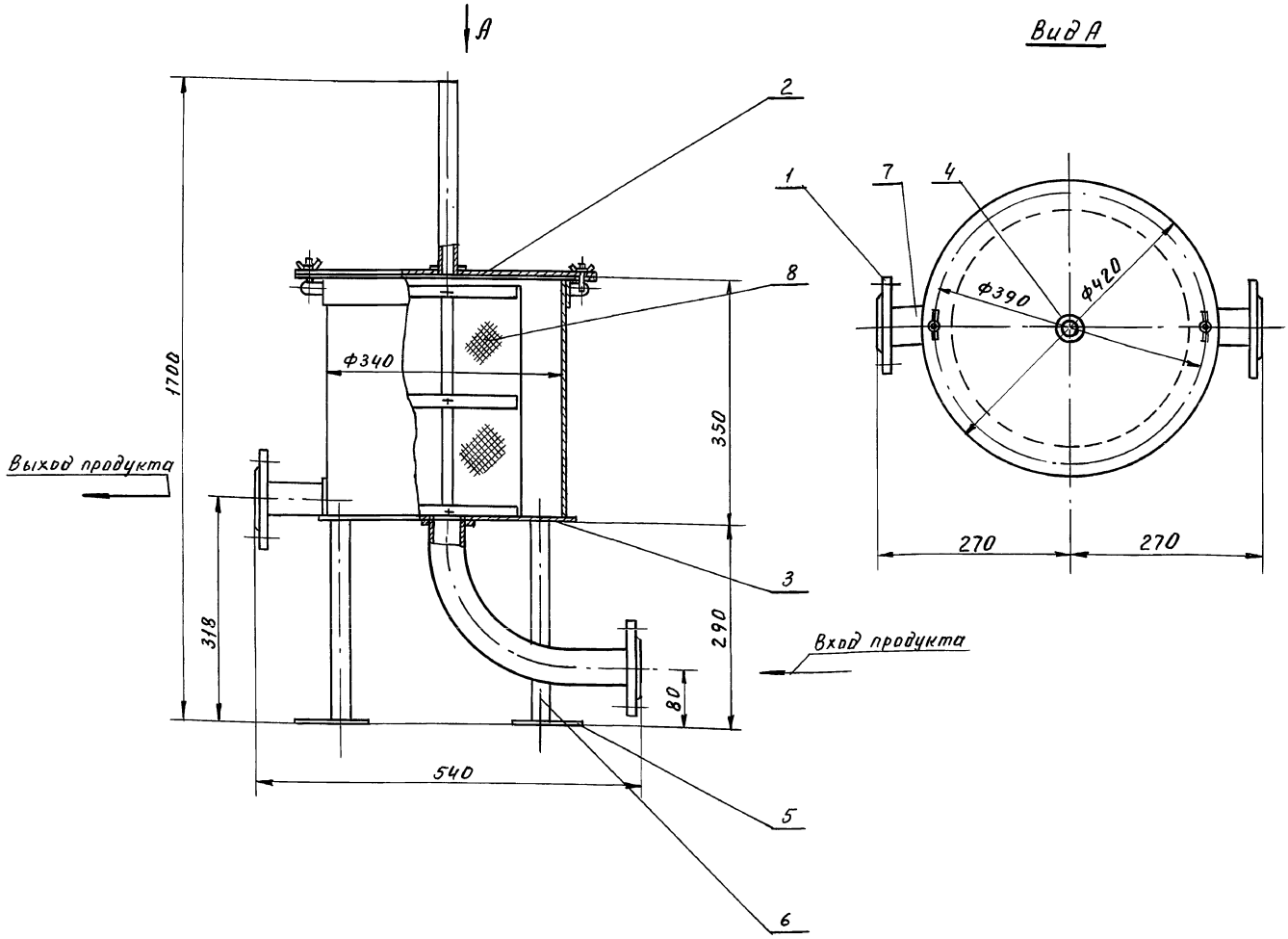

Техническая характеристика

1. Объем, м³		0,3
2. Габаритные размеры, мм:	длина	540
	ширина	420
	Высота	1700
3. Масса, кг		25

Поз.	Обозначение	Наименование	Кол.	Масса кг	Дополнительные указания
1		Фланец 1-50-10-12Х18Н9Т			
		ГОСТ 12820-80	2	2,03	
2		Лист Б-ПН-2,0 ГОСТ 19903-74			
		08Х17Т-МС ГОСТ 7350-77	0,6 м²	9,42	
3		Б-ПН-3,0	0,2 м²	4,7	
4		Лист Б-ПН-3,0 ГОСТ 19903-74			
		4-IV-Ст.3 ГОСТ 16523-70	0,01 м	0,24	
5		Лист Б-ПН-5 ГОСТ 19903-74			
		Ст.3 ГОСТ 14637-79	0,05 м²	2	
6		Труба 25х3,5 ГОСТ 8734-75			
		В20 ГОСТ 8733-74	2 м	2,8	
7		Труба 58х2,5-12Х18Н9			
		ГОСТ 9941-81	0,45 м	1,5	
8		Сетка П24-12Х18Н9Т			
		ГОСТ 3187-76	0,23 м²	0,8	

Эскизный чертеж общего вида разработан на основании рабочих чертежей „Фильтр для сиропа" КФЕ-117.

привязан		ТПР 414-1-047.91 ТХ-7.НО.АР-051		
ГИП	Мерзлов	Фильтр для сиропа	Стадия	Лист	Листов
Н.контр.	Крупенников		Р		1
Нач.сект.	Богданов		Гипропищепром-1 г. Москва	
Инж.-т к.	Мухина	Эскизный чертеж общего вида		
Инж.				
Инв.№				

Инв.№ подл. | Подп. и дата | Взам.инв.№

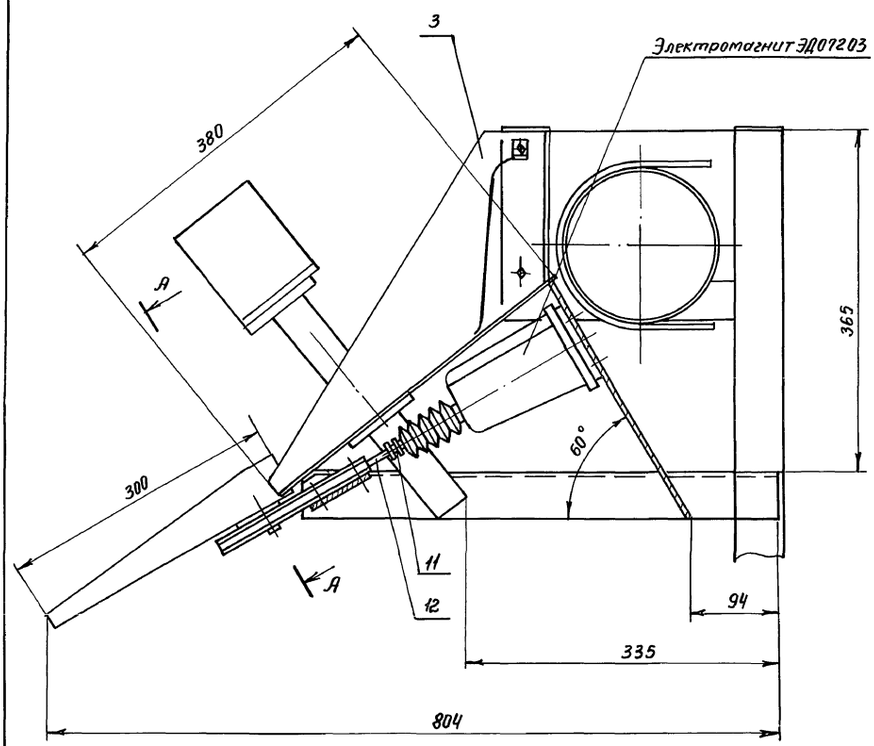

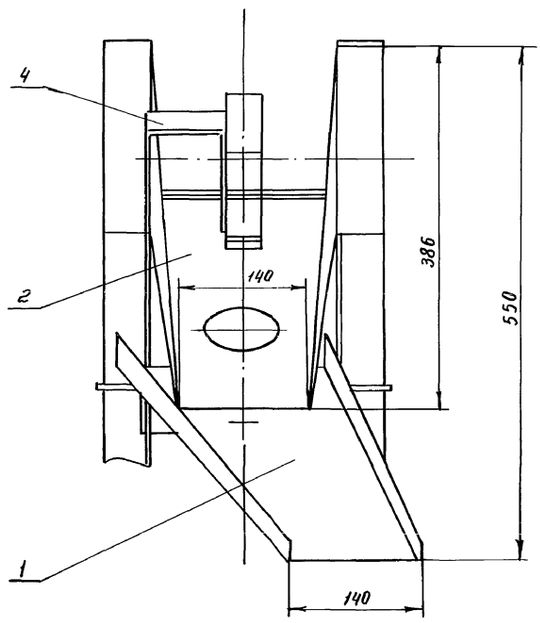

Техническая характеристика

1. Угол поворота лотка	60°
2. Габаритные размеры, мм	
длина	804
ширина	350
высота	550
3. Масса, кг	13

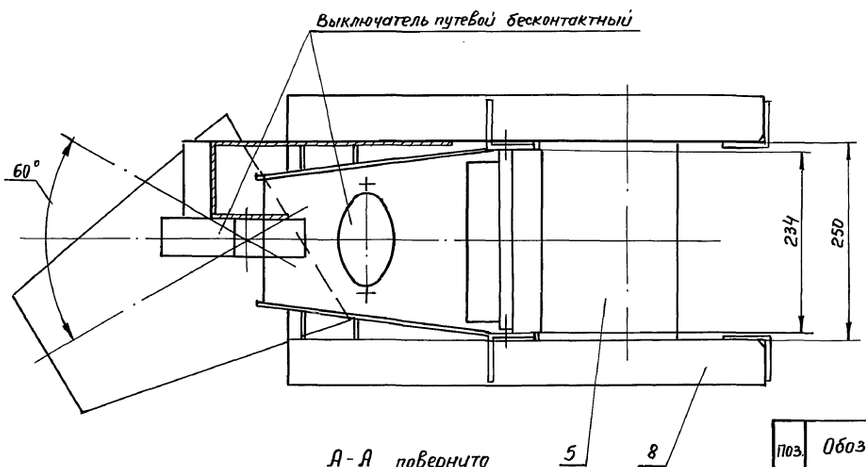

А-А повернуто

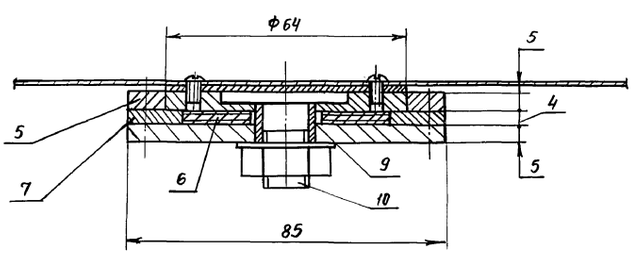

Поз.	Обозначение	Наименование	Кол.	Масса кг	Дополнительные указания
1		Лист Б-ПН-1.0 ГОСТ 19903-74			
		4-IV-Ст3 ГОСТ 16523-70	0.07м²	0.5	
2		Б-ПН-2.0	0.1м²	1.5	
3		Б-ПН-3.0	0.1м²	2	
4		Лист Б-ПН-4.0 ГОСТ 19903-74	0.03м²		
		Ст3 ГОСТ 14637-79	0.03м²	0.8	
5		Б-ПН-5.0	0.08м²	3	
6		Лист Б-ПН-3.0 ГОСТ 19903-74			
		3-III-45 ГОСТ 16523-70	0.01м²	0.2	
7		Лист Б-ПН-4.0 ГОСТ 19903-74			
		45 ГОСТ 1577-81	0.01м²	0.3	
8		Уголок 50×50×5-В ГОСТ 8509-86			
		Ст3-II ГОСТ 535-88	1м	4	
9		Круг 18-В ГОСТ 2590-88			
		Ст3-II ГОСТ 535-88	0.05м	0.1	
10		Круг 36-В ГОСТ 2590-88			
		Ст5-II ГОСТ 535-88	0.05м	0.1	
11		Сталь 36НХТЮ ГОСТ 10994-74		0.1	
12		Проволока ВСС2А-Г-ГН ГОСТ 14963-78		0.1	

Привязан		ГИП	Мерзлева		ТПР 414-1-047.91 ТХ-7.НО.АР-060
		Н.контр.	Крупеников		Устройство двухпозиционное. Эскизный чертеж общего вида
		Нач.сект.	Богданов		Стадия: Р; Лист; Листов: 1
		Инж. I кл.	Крупеников		Гипропищепром-1 г. Москва
Инв.№		Инж.			

Подп. и дата | Взам.инв.№

Альбом 4

А-А

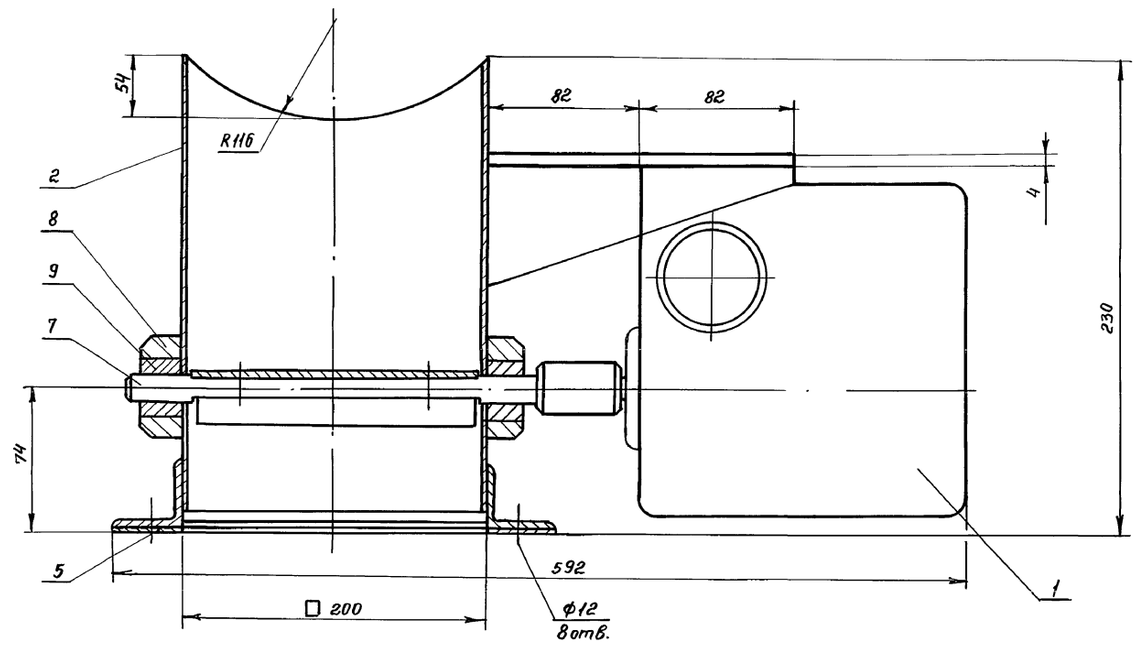

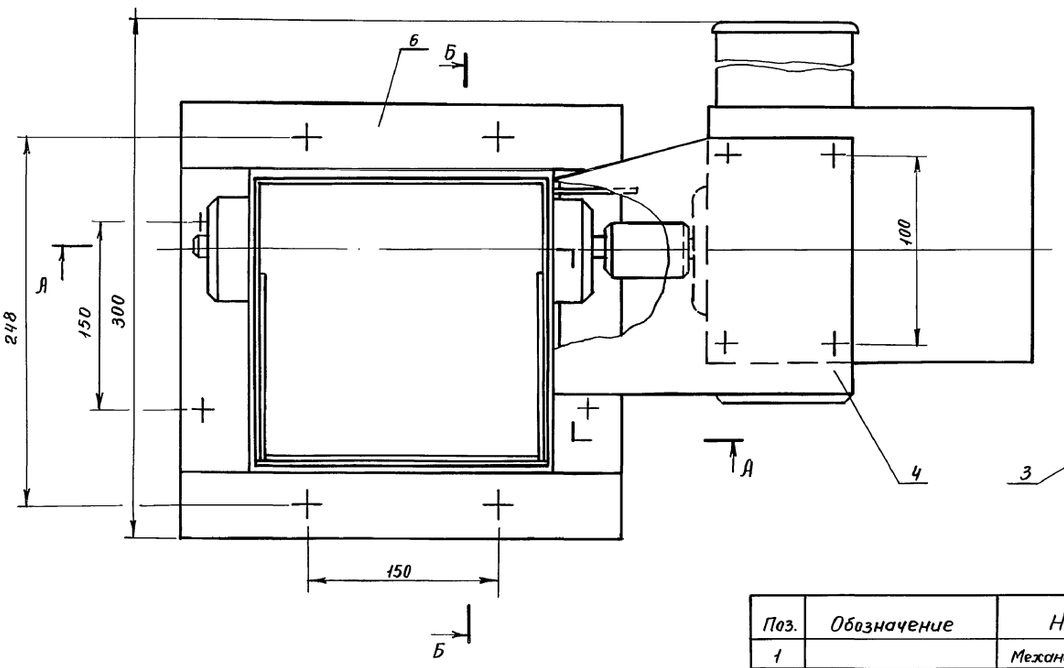

Б-Б
М1:4 повернуто

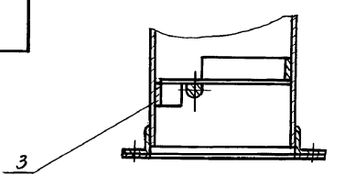

Поз.	Обозначение	Наименование	Кол.	Масса	Дополнительные указания
1		Механизм исполнительный			
		МЭО-16/25-0,25-84			
		ТУ-25-02 191401-81	1	9	
2		Лист Б-ПН-20 ГОСТ 19903-74			
		4-IV-Ст3 ГОСТ 16523-70	0,22м²	3,5	
3		Б-ПН-3,0	0,016м²	0,4	
4		Лист Б-ПН-4 ГОСТ 19903-74			
		Ст3 ГОСТ 14637-79	0,025м²	0,8	
5		Б-ПН-5,0	0,03м²	1,2	
6		Уголок 36х36х4-В ГОСТ 8509-86			
		Ст3-II-ГОСТ 535-88	0,9м	2	
7		Круг 15-В-ГОСТ 2590-88			
		Ст3-II ГОСТ 535-88	0,3м	0,4	
8		30-В	0,04м	0,22	
9		Текстолит ПТК-20			
		сорт I ГОСТ 5-78	0,002м²	0,08	

Техническая характеристика

1. Габаритные размеры, мм
   длина — 592
   ширина — 300
   высота — 230
2. Масса, кг — 17,6

Привязан	ГИП	Мерзлова	
	Н. контр.	Крупенников	
	Нач. сект.	Богданов	
	Ст. инж.		
	Инж.	Мухина	

ТПР 414-1-047.91 ТХ-7.НО.АР-061

Дроссель-клапан
Эскизный чертеж общего вида

Стадия	Лист	Листов
Р		1

Гипропищепром-1
г. Москва

24905-04 16

Формат А2

Инв. № подл. | Подпись и дата | Взам. инв. №

Альбом 4

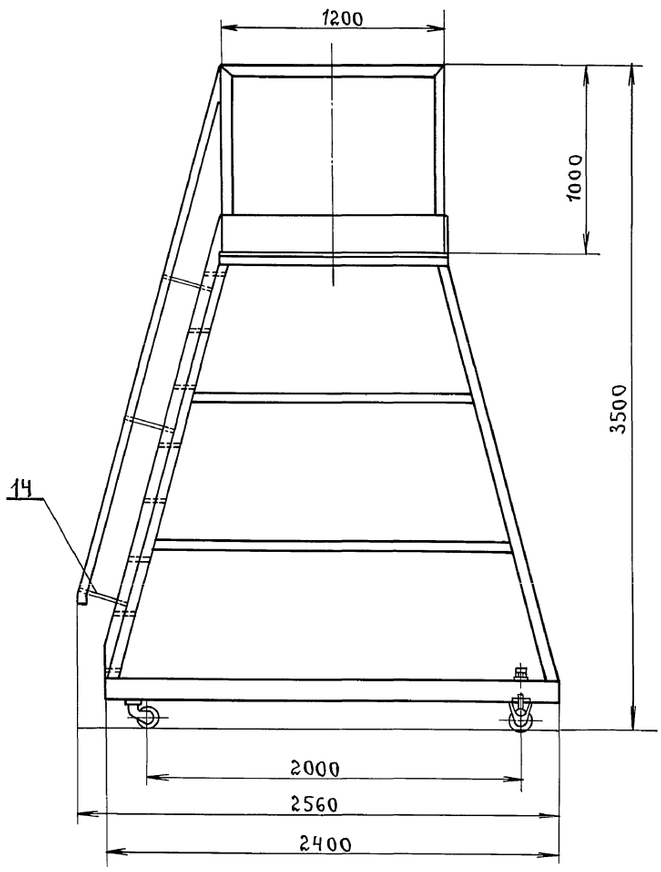

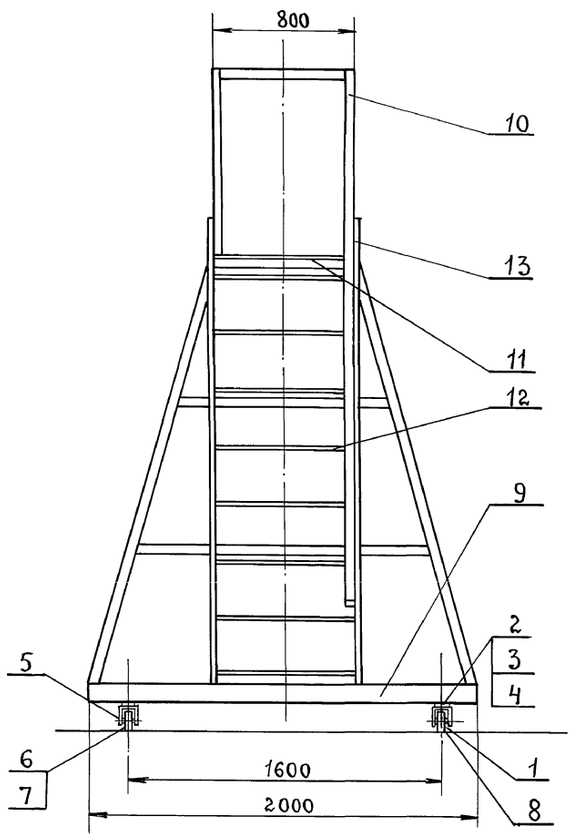

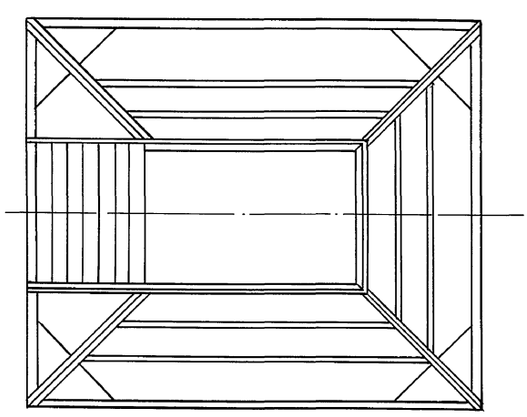

ТЕХНИЧЕСКАЯ ХАРАКТЕРИСТИКА.

1. Габаритные размеры, мм — длина 2560; ширина 2000; высота 3500
2. Масса, кг. 276

Поз.	Обозначение.	Наименование	Кол.	Масса Кг.	Дополнительные указания
1		Подшипник 204 ГОСТ 8338-75	4	0.1	
2		Подшипник 36203 ГОСТ 837-75	2	0.06	
3		Кольцо 1А 22 ГОСТ 13940-60	4	0.019	
4		Крышка 1-40×21 ГОСТ 11641-73	4	0.23	
5		Круг 30-В- ГОСТ 2590-88			
		Ст.3-II ГОСТ 535-88	0.15	1	
6		80-В	0.07	3	
7		95-В	0.1	4.5	
8		Пластина I лист МС-П-30			
		ГОСТ 7338-77	0.01м²	1.4	
9		Швеллер 10 ГОСТ 8240-86			
		Ст.3-II ГОСТ 535-88	8.8м	76	
10		Уголок 45×45×4-В ГОСТ 8509-86			
		Ст.3-II ГОСТ 535-88	35м	96	
11		Лист Б-ПН-5.0 ГОСТ 19903-74			
		Ст.3 ГОСТ 14637-79	1.3м²	50	
12		Полоса 5×100-В-2 ГОСТ 103-76			
		Ст.3-II ГОСТ 535-88	6.5м	22	
13		4×200-В-2	3.2м	20	
14		4×20-В-2	0.6м	0.4	

Взам.инв.№ | Подпись и дата | Инв.№ подл.

Привязан

Инв.№

ГИП	Мерзлова	
Н.контр	Крупенников	
Нач.сект	Богданов	
Ст.инж		
Инж II кат	Мухина	

ТПР 414-1-047.91 ТХ-7. НО. АР-062

Устройство передвижное

Эскизный чертеж общего вида

Стадия	Лист	Листов
Р		1

Гипропищепром-1 г. Москва

24905-04 17

Формат А2

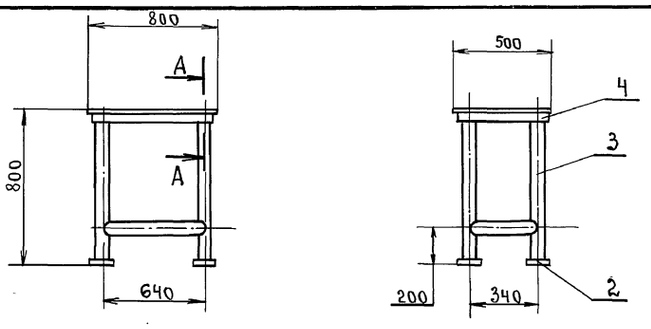

А любой ч

Техническая характеристика.

1. Габаритные размеры, мм.

Длина	—	800
ширина	—	500
Высота	—	800

2. Масса, кг. — 20

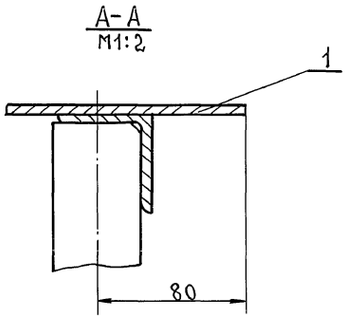

Поз.	Обозначение.	Наименование.	Кол.	Масса кг	Дополнительные указания
1		Лист Д1-5 ГОСТ 21631-76	0.5	5.6	
2		Лист Б-ПН-5 ГОСТ 19903-74			
		Ст.3 ГОСТ 14637-79	0.02м³	0.8	
3		Труба 48×2 ГОСТ 8734-75			
		В20 ГОСТ 8733-87	4.8м	5.5	
4		Уголок 50×50×5-В ГОСТ 8509-86			
		Ст.3-Пс ГОСТ 535-88	2м	7.6	

Инв.№ подл. | Подпись и дата | Взам.инв.№

Привязан		ТПР 414-1-047.91 ТХ-7. Н1. АИ-073	
	ГИП Мерзлова	Стол с алюминиевой крышкой. Эскизный чертеж общего вида.	Стадия: Р; Лист: ; Листов: 1
	Н.контр. Крупенников		Гипропищепром-1 г. Москва.
	Нач.сект. Богданов		
Инв.№	Ст.инж.		
	Инж.-тех. Коршунова		

Формат А3

Техническая характеристика.

1. Габаритные размеры мм:

Длина	—	1500
ширина	—	800
Высота	—	800

2. Масса, кг. — 48

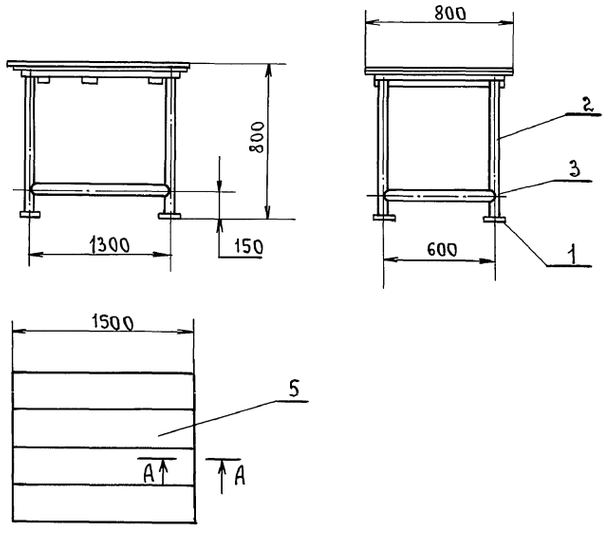

Поз.	Обозначение.	Наименование	Кол.	Масса кг.	Дополнительные указания
1		Лист Б-ПН-5 ГОСТ 19903-74			
		Ст.3 ГОСТ 14637-79	0.03м³	0.1	
2		Труба 32×3.2 ГОСТ 3262-75	3.1м	9.8	
3		20×2,8	3.6	5,8	
4		Уголок 50×50×5-В ГОСТ 8509-86			
		Ст.3-Пс-ГОСТ 535-88	4м	15.1	
5		Сосна 1 сорта ГОСТ 8486-86	0.04м³	16.8	

Инв.№ | Подпись и дата | Взам.инв.№

Привязан		ТПР 414-1-047.91 ТХ-7. Н1. АИ-074	
	ГИП Мерзлова	Стол с деревянной крышкой. Эскизный чертеж общего вида.	Стадия: Р; Лист: ; Листов: 1
	Н.контр. Крупенников		Гипропищепром-1 г. Москва.
	Нач.сект. Богданов		
Инв.№	Ст.инж.		
	Инж.-тех. Коршунова		

gost.e-ecolog.ru