ТИПОВОЙ ПРОЕКТ

А-II-300-285.84
А-III-300-285.84
А-IV-300-285.84

СКЛАД ИНВЕНТАРЯ И ОБОРУДОВАНИЯ В ПОДВАЛЕ СЛУЖЕБНО-ТЕХНИЧЕСКОГО ЗДАНИЯ ЖЕЛЕЗНОДОРОЖНОГО ТРАНСПОРТА ИЗ МОНОЛИТНОГО ЖЕЛЕЗОБЕТОНА

АЛЬБОМ III

Строительные изделия.

20101-03

gost.e-ecolog.ru

ТИПОВОЙ ПРОЕКТ

А-II-300-285.84
А-III-300-285.84
А-IV-300-285.84

СКЛАД ИНВЕНТАРЯ И ОБОРУДОВАНИЯ В ПОДВАЛЕ СЛУЖЕБНО-ТЕХНИЧЕСКОГО ЗДАНИЯ ЖЕЛЕЗНОДОРОЖНОГО ТРАНСПОРТА ИЗ МОНОЛИТНОГО ЖЕЛЕЗОБЕТОНА

АЛЬБОМ III

Проект утвержден МПС
приказ № М-38450 от 09.12.83г.
Введен в действие ГИПРОПРОМТРАНССТРОЕМ
приказ № 179 от 03.09.84г.

РАЗРАБОТАН
ПРОЕКТНЫМ ИНСТИТУТОМ
„ГИПРОПРОМТРАНССТРОЙ"
Главный инженер института А.С. Рождественский
Главный инженер проекта Ю.Н. Васильев.

Альбом III

Типовой проект А-II, III, IV-300-285.84

Обозначение	Наименование	Примечан.
00.00 ТТ	Технические требования	3
01.00	Каркас пространственный КП	4
	Спецификация	
01.00 СБ	Каркас пространственный КП	5
	Сборочный чертеж	
02.00	Каркас пространственный КП	6
	Спецификация	
02.00 СБ	Каркас пространственный КП	10
	Сборочный чертеж	
03.00	Каркас плоский Кр. Спецификация	11
03.00 СБ	Каркас плоский Кр. Сборочный чертеж	13
04.00	Каркас плоский. Кр. Спецификация	14
04.00 СБ	Каркас плоский Кр. Сборочный чертеж	16
05.00	Каркас плоский Кр. Спецификация	17
05.00 СБ	Каркас плоский Кр. Сборочный чертеж	18
06.00	Каркас плоский Кр. Спецификация	18
06.00 СБ	Каркас плоский Кр. Сборочный чертеж	19
07.00	Каркас плоский Кр. Спецификация	20
07.00 СБ	Каркас плоский Кр. Сборочный чертеж	20
08.00	Каркас плоский Кр. Спецификация	21
08.00 СБ	Каркас плоский Кр. Сборочный чертеж	22
09.00	Каркас плоский Кр. Спецификация	22
09.00 СБ	Каркас плоский Кр. Сборочный чертеж	23
10.00	Каркас плоский Кр. Спецификация	23
10.00 СБ	Каркас плоский Кр. Сборочный чертеж	24
11.00	Каркас плоский. Кр	24
12.00	Каркас плоский Кр. Спецификация	25
12.00 СБ	Каркас плоский Кр. Сборочный чертеж	25
13.00	Каркас плоский Кр. Спецификация	26
13.00 СБ	Каркас плоский Кр. Сборочный чертеж	27
14.00	Каркас плоский Кр. Спецификация	27

Обозначение	Наименование	Примечан.
14.00 СБ	Каркас плоский Кр.	28
	Сборочный чертеж	
15.00	Каркас плоский Кр. Спецификация	29
15.00 СБ	Каркас плоский Кр. Сборочный чертеж	29
16.00	Каркас плоский Кр. Спецификация	30
16.00 СБ	Каркас плоский Кр. Сборочный чертеж	30
17.00	Сетка С-1	31
18.00	Сетка С-2	31
19.00	Рамка ЗР-1	32
20.00	Рамка ЗР2	32
21.00	Изделие закладное КПК. Спецификация	33
21.00 СБ	Изделие закладное КПК. Сборочный чертеж	33
22.00	Изделие закладное КПК	34
23.00	Изделие закладное КПК	34
24.00	Изделие закладное КПК. Спецификация	35
24.00 СБ	Изделие закладное КПК. Сборочный чертеж	35
25.00	Фланец	36
26.00	Фланец	36
27.00	Ограничитель	37
28.00	Прижим	37
29.00	Патрубок	38
30.00	Пластина	38
31.00	Пластина	39

Взамен инв.№

Подпись и дата

Инв.№ подл.

Технические требования.

Изготовление, приемка, паспортизация, транспортирование и складирование арматурных сеток и пространственных каркасов должны выполняться в соответствии с требованиями СНиП II-21-75„Бетонные и железобетонные конструкции", СНиП III-15-76„Бетонные и железобетонные конструкции монолитные", ГОСТ 10922-75„Арматура и закладные детали сварные для железобетонных конструкций. Технические требования и методы испытаний", СН 393-78 „Инструкция по сварке соединений арматуры и закладных деталей железобетонных конструкций."

Сетки и каркасы изготавливаются с применением контактной электросварки.

В нахлестках продольных стержней предусмотрена электродуговая сварка с применением электродов типа Э42, ГОСТ 9467-75.

Для арматурных изделий принята сталь класса А-III и А-I по ГОСТ 5781-82 марок 35ГС, Ст3пс3.

Пространственная жесткость каркасов обеспечивается установкой раскосов на 300÷400мм от опор равномерно по длине каркаса.

Сетки и каркасы транспортируются и монтируются с применением траверс и распорок.

Остаточные деформации в изделиях не допускаются. Пространственные каркасы складируются по высоте не более 4 рядов.

Закладные детали марки КПК изготовляются согласно требованиям серии 03.005-5.

Электродуговую сварку выполнять с применением электродов типа Э42 по ГОСТ 9467-75.

Инв. № подл. | Подпись и дата | Взам. инв. №

ГИП	Васильев	
Н. контр.	Силаева	
Нач. отд.	Одинокоб	
Гл. спец.	Кореневский	
Рук. гр.	Васильева	
Вед. инж.	Зудоба	
Ст. инж.	Петрова	

Т.П. А-II, III, IV-300-285.84 00.00ТТ

Технические требования.

Стадия	Лист	Листов
	1	1

Сипропромтрансстрой

Инв. N подл.	Подпись и дата	Взам. инв. N

Типовой проект А-II, III, IV-300-285.84 Альбом III

Формат	Зона	Поз.	Обозначение	Наименование	Количество на исполнение										Примечание
					–	01	02	03	04	05	06	07			
				Документация											
11			01.00.СБ	Сборочный чертеж											
12			00.00.ТТ	Технические требования											
				Сборочные единицы											
				Каркас плоский											
11		1	03.00.СБ	КР 1	5										
			04.00.СБ	КР 2				7							
			03.00.02	КР 3		5									
			04.00.02	КР 4					7						
			03.00.04	КР 5			5								
			04.00.04	КР 6						7					
			03.00.06	КР 7							5				
			04.00.06	КР 8								7			

Гл. инж. пр.	Васильев		Т. П. А-II, III, IV-300-285.84 01.00
Н. контр. сс	Силаева		
Нач. отд.	Одиноков		Каркас пространственный КП Спецификация
Гл. спец.	Кореневский		Стадия: – / Лист: 1 / Листов: 3
Рук. гр.	Васильева		Гипропромтрансстрой
Вед. инж.	Зубова		
Ст. инж.	Петрова		

Инв. N подл.	Подпись и дата	Взам. инв. N

Типовой проект А-II, III, IV-300-285.84 Альбом III

Формат	Зона	Поз.	Обозначение	Наименование	Количество на исполнение										Примечан.
					–	01	02	03	04	05	06	07			
11		2	03.00-01	КР-9	4										
			04.00-01	КР-10				6							
			03.00-03	КР-11		4									
			04.00-03	КР-12					6						
			03.00-05	КР-13			4								
			04.00-05	КР-14						6					
			03.00-07	КР-15							4				
			04.00-07	КР-16								6			
				Детали											
				Отдельные стержни											масса кг
Бч		3		ф16АI ГОСТ 5781-82											
				ℓ = 2040								26			3,2
				ℓ = 1340							34				2,1

Изм.	Лист	N докум.	Подпись	Дата	Т. П. А-II, III, IV-300-285.84 01.00	Лист 2

20101-03 5

Альбом III

Типовой проект А-II; III; IV-300-285.84

Обозначение	Наименование	Количество на исполнение: –	01	02	03	04	05	06	07	Примечание
										Масса кг
Б4 3	ф14 А I ГОСТ 5781-82									
	l=2040				26					2,5
	l=1340	34								1,6
	ф12 А I ГОСТ 5781-82									
	l=2040					26				1,8
	l=1340		34							1,2
	ф10 А I ГОСТ 5781-82									
	l=2040						26			1,3
	l=1340			34						0,8
Б4 4	ф12 А I ГОСТ 5781-82									
	l=520	6			6			6	6	0,5
	l=430		6			6				0,4
	l=380			6			6			0,3

Т.П. А-II; III; IV-300-285.84 01.00 Лист 3

Инв. N подл. | Подпись и дата | Взамен инв. N

Альбом III

Типовой проект А-II; III; IV-300-285.84

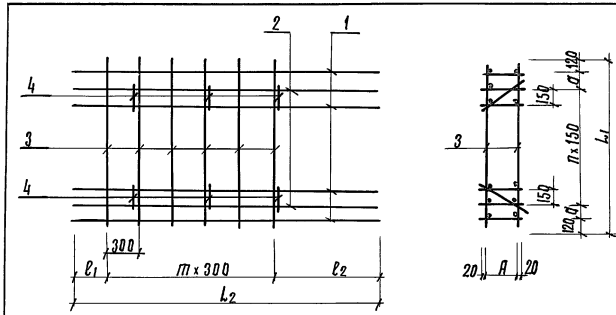

Обозначение	Марка	L_1 мм	L_2 мм	l_1 мм	l_2 мм	A мм	a мм	n	m	Масса кг
01.00	КП 1	1340	6030	540	690	460	100	6	16	621,3
-01	КП 2		5950	480	670	410				463,6
-02	КП 3		5880	450	630	360				289,3
-03	КП 4	2040	6190	450	2140	460	150	10	12	779,1
-04	КП 5		6120	400	2120	410				603,5
-05	КП 6		6040	350	2090	360				370,4
-06	КП 7	1340	6030	540	690	460	100	6	16	741,7
-07	КП 8	2040	6190	450	2140	460	150	10	12	821,5

Т.П. А-II; III; IV-300-285.84 01.00 СБ

Гл.инж.пр.	Васильев	
Н.контр.сс.	Силаева	
Нач.отд.	Одиноков	
Гл.спец.	Кореневский	
Рук.гр.	Васильева	
Вед.инж.	Зубова	
Ст.инж.	Петрова	

Каркас пространственный КП
Сборочный чертеж

Стадия	Масса	Масштаб
	см. табл.	

Лист 1 | Листов 1

Гипропромтрансстрой

Инв. N подл. | Подпись и дата | Взамен инв. N

20101-03 6

Альбом III

Типовой проект А-II; III; IV-300-285.84

Формат	Зона	Поз.	Обозначение	Наименование	Количество на исполнение																	Примечания
					—	01	02	03	04	05	06	07	08	09	10	11	12	13	14	15	16	17	
				Документация																		
11			02.00 СБ	Сборочный чертеж																		
12			00.00 ТТ	Технические требования																		
				Сборочные единицы																		
				Плоский каркас																		
11		1	12.00-04	кр-17							7											
			12.00-05	кр-18								7										
			12.00-06	кр-19									7									
			12.00. СБ	кр-20										12								
			12.00-01	кр-21											12							
			12.00-02	кр-22												12						
			08.00 СБ	кр-23	13																	
			08.00-01	кр-24		13																
			08.00-02	кр-25			13															
			08.00-03	кр-26				13														
			08.00-04	кр-27					13													
			08.00-05	кр-28						13												
			06.00	кр-29													11					
			06.00-01	кр-30														11				
			06.00-02	кр-31															11			
			13.00 СБ	кр-32																10		
			13.00-01	кр-33																	10	
			13.00-02	кр-34																		10

Инв. № подл. | Подпись и дата | Взамен инв. №

Гл. инж. пр.	Васильев		
Н. контр.	Силаева		
Нач. отд.	Одинокой		
Гл. спец.	Кореневский		
Рук. гр.	Васильева		
Вед. инж.	Зубова		
Ст. инж.	Петрова		

Т.П. А-II; III; IV-300-285.84 02.00

Каркас пространственный КП. Спецификация.

Стадия	Лист	Листов
	1	4

Гипропромтранспстрой

Альбом III

Типовой проект А-II; III; IV-300-2.85.84

Формат	Зона	Поз.	Обозначение	Наименование	Количество на исполнение 18	19	20	21	22	23	24	25	26	27	28	29	30	31	32				Примечание
				Документация																			
11			02.00 СБ	Сборочный чертеж																			
12			00.00 ТТ	Технические требования																			
				Сборочные единицы																			
				Плоский каркас																			
11		1	08.00-06	КР-35										8									
			08.00-07	КР-36											8								
			08.00-08	КР-37												8							
			06.00-03	КР-41				8															
			06.00-04	КР-42					8														
			06.00-05	КР-43						8													
			13.00-03	КР-44							8												
			13.00-04	КР-45								8											
			13.00-05	КР-46									8										
			05.00-СБ	КР-47	12																		
			05.00-01	КР-48		12																	
			05.00-02	КР-49			12																

Инв.№ подл. | Подпись и дата | Взам. инв.№

Изм.	Лист	№ докум.	Подпись	Дата	Т.П. А-II; III; IV-300-2.85.84 02.00	Лист 2

Альбом III

Типовой проект А-II, III, IV-300-285.84

Форм.	Зона	Поз.	Обозначение	Наименование	Количество на исполнение																		Примечание
					–	01	02	03	04	05	06	07	08	09	10	11	12	13	14	15	16	17	
				Детали																			масса, кг
				Отдельные стержни																			
				ф10AI ГОСТ 5781-82																			
БЧ		2																					
				ℓ = 1140							16	16											0,7
				ℓ = 1740													18	18					1,1
				ℓ = 1590																16	16		1,0
				ℓ = 2040	18	18	18	18	18	18													1,3
				ℓ = 1890										18	18								1,2
				ф8AI ГОСТ 5781-82																			
				ℓ = 1890												18							0,7
				ℓ = 1140									16										0,5
				ℓ = 1740															18				0,7
				ℓ = 1590																		16	0,6
БЧ		3		ф12AI ГОСТ 5781-82																			
				ℓ = 600	4			4															0,5
				ф10AI ГОСТ 5781-82																			
				ℓ = 300												4							0,2
				ℓ = 650					4	4	4	4	4							4	4	4	0,4
				ℓ = 450		4								4			4						0,3
				ℓ = 400														4					0,2
				ℓ = 350			4								4				4				0,2

Взам. инв. N

Подпись и дата

Инв. N подл.

Изм	Лист	N документ.	Подп.	Дата	Т.П. А-II, III, IV-300-285.84 02.00	Лист 3

Альбом III

Типовой проект А-II, III, IV-300-285.84

Формат	Зона	Поз.	Обозначение	Наименование	Количество на исполнение 18	19	20	21	22	23	24	25	26	27	28	29	Примечание
																	Масса, кг
				Детали													
				Отдельные стержни													
Б4		2		ф10 А-I ГОСТ 5781-82													
				ℓ=1890	6	6											1.2
				ℓ=1590													1.0
				ℓ=1290				10	10		10	10		16	16		0.8
				ф8 А-I ГОСТ 5781-82													
				ℓ=1290						10			10			16	0.5
				ℓ=1890			6										0.7
Б4		3		ф10 А-I ГОСТ 5781-82; ℓ=590	4	4	4										0.4
				ℓ=400				4			4						0.3
				ℓ=350					4			4					0.2
				ℓ=300						4			4			4	0.2
				ф12 АI ГОСТ 5781-82; ℓ=500										4			0.4
				ℓ=400											4		0.4

Инв. № подл. | Подпись и дата | Взамен инв. №

Изм.	Лист	№ докум.	Подпись	Дата	Т.П. А-II, III; IV-300-285.84 02.00	Лист 4

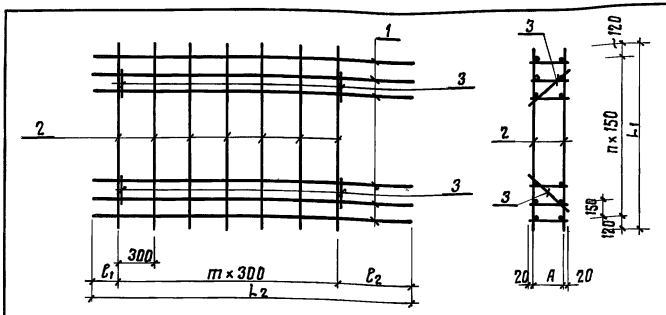

Обозначение	Марка	L_1 мм	L_2 мм	c_1 мм	c_2 мм	A мм	n	m	Масса кг
02.00	КП-10	2040	3470	520	550	380	12	8	133.2
-01	КП-11		3370	470	500	330			163.7
-02	КП-12		3270	440	430	280			115.2
-03	КП-13		3470	520	550	530			189.2
-04	КП-14		3370	470	500				164.1
-05	КП-15		3270	440	430				116.0
-06	КП-16	1140	2870	240	530		6	7	105.9
-07	КП-17								76.5
-08	КП-18								59.3
-09	КП-19	1890	3470	520	550	350	11	8	124.8
-10	КП-20		3370	470	500	280			122.0
-11	КП-21		3270	440	430	230			109.4

Гл.инж.пр.	Васильев	
Н.контр.отд.	Силаева	
Нач.отд.	Одинаков	
Гл.спец.	Кореневский	
Рук.груп.	Васильева	
Вед.инж.	Зубова	
Ст.инж.	Петрова	

Т.П. А-II; III; IV-300-285.84 02.00СБ

Каркас пространственный КП. Сварочный чертеж

Стадия	Масса	Масштаб
	см. табл.	

Лист 1 Листов 2

Гипропромтранспстрой

Обозначение	Марка	L_1 мм	L_2 мм	c_1 мм	c_2 мм	A мм	n	m	Масса кг
-12	КП-22	1740	3470	520	550	380	10	8	134.3
-13	КП-23		3370	470	500	330			120.0
-14	КП-24		3270	440	430	280			84.9
-15	КП-25	1590	2980	300	580	530	9	7	138.6
-16	КП-26		2930	300	530				96.6
-17	КП-27		2880	250	530				60.2
-18	КП-28	1890	1020	250	170	530	11	2	71.8
-19	КП-29		850	200	50				44.2
-20	КП-30		700	70	30				24.8
-21	КП-31	1290	1870	330	340	300	7	4	50.0
-22	КП-32		1770	280	290	250			38.4
-23	КП-33		1670	240	230	200			29.0
-24	КП-34		1950	330	420	300			47.2
-25	КП-35		1900	280	420	250			46.4
-26	КП-36		1850	240	410	200			32.2
-27	КП-37		2890	390	400	300		7	83.2
-28	КП-38		2790	350	340	250			67.2
-29	КП-39		2690	290	300	200			47.2

Изм. Лист № докум. Подпись Дата

Т.П. А-II; III; IV-300-285.84 02.00СБ

Лист 2

Альбом III

Типовой проект А-II; III; IV-300-285.84

Взам.инв.№

Подпись и дата

Инв.№ подл.

Форм.	Зона	Поз.	Обозначение	Наименование	Количество на исполнение: –	01	02	03	04	05	06	07			Примечание
				Документация											
11			03.00 СБ	Сборочный чертеж											
12			00.00 ТТ	Технические требован.											
				Детали											масса, кг
				Отдельные стержни											
Б4		1		ф20А III ГОСТ 5781 –82											
				ℓ = 2500	1						1				6,2
				ℓ = 3200		1						1			7,9
				ф18А III ГОСТ 5781 – 82											
				ℓ = 2230			1								4,5
				ℓ = 2440				1							4,9
				ф14А III ГОСТ 5781-82											
				ℓ = 1460					1						1,8
				ℓ = 2420						1					2,9

Гл. инж. пр.	Васильев		Т. П. А-II, III, IV-300-285.84 03.00
Н. контр.	Силаева		
Нач. отд.	Одиноков		Каркас плоский КР
Гл. спец.	Кореневский		Спецификация
Рук. гр.	Васильева		
Вед. инж.	Зубова		
Ст. инж.	Петрова		

Стадия	Лист	Листов
	1	5

Гипропромтрансстрой

Инв. N подл.	Подпись и дата	Взам. инв. N

Типовой проект А-II, III, IV-300-285.84 Альбом III

Форм.	Зона	Поз.	Обозначение	Наименование	Количество на исполнение: –	01	02	03	04	05	06	07			Примечание
Б4		2		ф25А III ГОСТ 5781 –82											
				ℓ = 2950	1						1				11,3
				ℓ = 3650		1						1			14.0
				ф22А III ГОСТ 5781 –82											
				ℓ = 2720			1								8,1
				ℓ = 1940				1							5,8
				ф18А III ГОСТ 5781 –82											
				ℓ = 2080					1						4,2
				ℓ = 2970						1					5,9
Б4		3		ф16А I ГОСТ 5781 - 82											
				ℓ = 2580							1				4,1
				ℓ = 3280								1			5.2
				ф14А I ГОСТ 5781 - 82											
				ℓ = 2580	1										3,1
				ℓ = 3280		1									4,0

Изм.	Лист	N докумен.	Подп.	Дата	Т. П. А-II, III, IV-300-285.84 03.00	Лист 2

20101-03 12

Форм.	Зона	Поз.	Обозначение	Наименование	Количество на исполнение –	01	02	03	04	05	06	07			Примечание
				ф12А-I ГОСТ 5781-82											
				ℓ = 2830			1								2,5
				ℓ = 3670				1							3,3
				ф10А-I ГОСТ 5781-82											
				ℓ = 4070					1						2,5
				ℓ = 3270						1					2,0
БЧ		4		ф28А-III ГОСТ 5781-82 ℓ=6010	1	1									29,0
				ф25А-III ГОСТ 5781-82 ℓ=5920			1	1							22,8
				ф20А-III ГОСТ 5781-82 ℓ=5860					1	1					14,5
				ф32А-III ГОСТ 5781-82 ℓ=6010							1	1			37,9
БЧ		5		ф16А-III ГОСТ 5781-82 ℓ=1660							1	1			2,6
				ф14А-III ГОСТ 5781-82 ℓ=1590	1	1									1,9
				ф12А-III ГОСТ 5781-82 ℓ=1470			1	1							1,3
				ф10А-III ГОСТ 5781-82 ℓ=1350					1	1					0,8
БЧ		6		ф16А-III ГОСТ 5781-82 ℓ=1820							1	1			2,9
				ф14А-III ГОСТ 5781-82 ℓ=1740	1	1									2,1
				ф12А-III ГОСТ 5781-82 ℓ=1660			1	1							1,5

Формат	Зона	Поз.	Обозначение	Наименование	Количество на исполнение –	01	02	03	04	05	06	07			Примечание
				ф10А-III ГОСТ 5781-82 ℓ=1590					1	1					1,0
БЧ		7		ф8А-I ГОСТ 5781-82											
				ℓ = 820	1	1					1	1			0,3
				ℓ = 760			1	1							0,3
				ф6А-I ГОСТ 5781-82 ℓ = 700					1	1					0,2
БЧ		8		ф8А-I ГОСТ 5781-82											
				ℓ = 770	2	2					2	2			0,3
				ℓ = 710			2	2							0,3
				ф6А-I ГОСТ 5781-82 ℓ = 650					2	2					0,1
БЧ		9		ф8А-I ГОСТ 5781-82											
				ℓ = 720	2	2					2	2			0,3
				ℓ = 660			2	2							0,3
				ф6А-I ГОСТ 5781-82 ℓ = 600					2	2					0,1
БЧ		10		ф8А-I ГОСТ 5781-82											
				ℓ = 670	2	2					2	2			0,3
				ℓ = 610			2	2							0,2
				ф6А-I ГОСТ 5781-82 ℓ = 550					2	2					0,1

Формат	Зона	Поз.	Обозначение	Наименование	Количество на исполнение —	01	02	03	04	05	06	07			Примечание
Б4		11		ФВА-I ГОСТ 5781-82											
				С=620	2	2					2	2			0.2
				С=560			2	2							0.2
				ФБА-I ГОСТ 5781-82 С=500					2	2					0.1
Б4		12		ФВА-I ГОСТ 5781-82											
				С=570	2	2					2	2			0.2
				С=510			2	2							0.2
				ФБА-I ГОСТ 5781-82 С=450					2	2					0.1
Б4		13		ФВА-I ГОСТ 5781-82											
				С=520	2	2					2	2			0.2
				С=460			2	2							0.2
				ФБА-I ГОСТ 5781-82 С=400					2	2					0.1
Б4		14		ФВА-I ГОСТ 5781-82											
				С=470	17	17					17	17			0.2
				С=420			17	17							0.2
				ФБА-I ГОСТ 5781-82 С=370					17	17					0.1

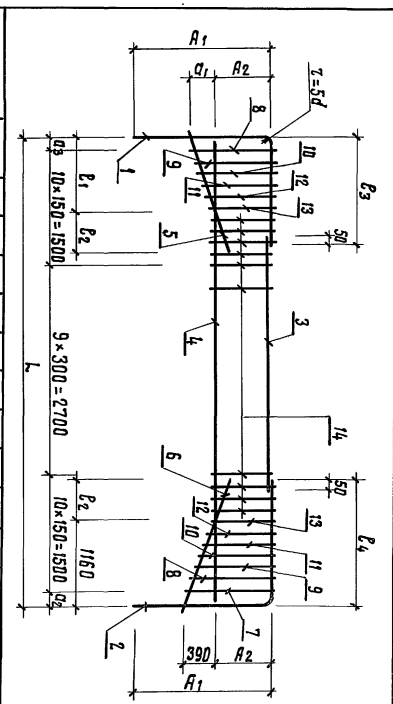

Обозначение	Марка	L мм	A1 мм	A2 мм	a1 мм	a2 мм	в3 мм	в1 мм	в2 мм	в4 мм	Масса кг
03.00-01	КР-1	6030	800	430	340	165	165	1020	490	1700	60.3
-01	КР-9	6030	1850	430	340	165	165	1020	490	1350	65.6
-02	КР-3	5950	720	380	320	150	100	970	420	1510	47.1
-03	КР-11	5950	1350	380	320	150	100	970	420	1090	46.0
-04	КР-5	5880	630	330	310	80	60	920	350	830	27.9
-05	КР-13	5880	1190	330	310	80	60	920	350	1230	30.2
-06	КР-7	6030	800	430	340	165	165	1020	560	1700	71.7
*07	КР-15	6030	1850	430	340	165	165	1020	560	1350	77.2

Гл.инж.пр. Васильев
Н.контр. Силоева
Нач.отд. Одинцов
Гл.спец. Корневский
Рук.груп. Васильева
Вед.инж. Зубова
Ст.инж. Петрова

Т.П. А-II; III; IV-300-285.84 03.0005

Каркас плоский КР

Сборочный чертеж

Стадия	Масса	Масштаб
Лист 1	Листов 1	

Гипропромтрансстрой

Формат	Зона	Поз.	Обозначение	Наименование	Количество на исполнение —	01	02	03	04	05	06	07			Примечание
				Документация											
11			04.00 СБ	Сборочный чертеж	×	×	×	×	×	×	×	×			
12			00.00 ТТ	Технические требования	×	×	×	×	×	×	×	×			
				Детали											Масса, кг
				Отдельные стержни											
Б.ч		1		ф20 А III ГОСТ 5781—82											
				ℓ=2100	1						1				5,2
				ℓ=4200		1						1			10,4
				ф18 А-III ГОСТ 5781—82											
				ℓ=1760			1								3,5
				ℓ=3350				1							6,7
				ф14 А III ГОСТ 5781-82											
				ℓ=1430					1						1,7
				ℓ=2730						1					3,3

Гл. инж. пр.	Васильев		Г.П. А-II; III; IV-300-285.84 04.00
Н. контр. гс	Сикаева		
Нач. отд.	Одинаков		Каркас плоский кр
Гл. спец.	Кореневский		Спецификация
Рук. гр.	Васильева		Стадия: — Лист: 1 Листов: 5
Вед. инж	Зубова		
Ст. инж.	Петрова		Гипропромтранссстрой

Формат	Зона	Поз.	Обозначение	Наименование	Количество на исполнение —	01	02	03	04	05	06	07			Примечание
Б.ч		2		ф16 А I ГОСТ 5781-82											
				ℓ=5590							1				8,8
				ℓ=4540								1			7,2
				ф 14 А I ГОСТ 5781-82											
				ℓ=5590	1										6,8
				ℓ=4540		1									5,5
				ф12 А I ГОСТ 5781-82											
				ℓ=5670			1								5,0
				ℓ=4730				1							4,2
				ф10 А I ГОСТ 5781-82											
				ℓ=5730					1						3,5
				ℓ=4990						1					3,1
Б.ч		3		ф28 А III ГОСТ 5781—82											
				ℓ=6170	1	1					1	1			29,8

Изм.	Лист	№ докум.	Подпись	Дата	Г.П. А-II; III; IV-300-285.84 04.00	Лист 2

Формат	Зона	Поз.	Обозначение	Наименование	Количество на исполнение									Примечание
					—	01	02	03	04	05	06	07		
				ф25А-III ГОСТ 5781-82										
				ℓ=6100			1	1						23.5
				ф20А-III ГОСТ 5781-82										
				ℓ=6170					1	1				15,2
Б4		4		ф14А-III ГОСТ 5781-82										
				ℓ=1930	1	1					1	1		2,3
				ф12 А-III ГОСТ 5781-82										
				ℓ=1800			1	1						1.6
				ф10А-III ГОСТ 5781-82										
				ℓ=1450					1	1				0.9
Б4		5		ф14 А-III ГОСТ 5781-82										
				ℓ=1820	1	1					1	1		2,2

Формат	Зона	Поз.	Обозначение	Наименование	Количество на исполнение									Примечание
					—	01	02	03	04	05	06	07		
				ф12А-III ГОСТ 5781-82										
				ℓ=1690			1	1						1,5
				ф10А-III ГОСТ 5781-82										
				ℓ=1340					1	1				0,8
Б4		6		ф8АI ГОСТ 5781-82										
				ℓ=700	2	2					2	2		0,3
				ℓ=670			2	2						0,3
				ф6А-I; ГОСТ 5781-82; ℓ=620					2	2				0,1
Б4		7		ф8АI ГОСТ 5781-82										
				ℓ=650	2	2					2	2		0,3
				ℓ=620			2	2						0,2
				ф6А-I; ГОСТ 5781-82; ℓ=570					2	2				0,1

		Обозначение	Наименование	Количество на исполнение —	01	02	03	04	05	06	07			Примечание
Б4	8		ф8А-I ГОСТ 5781-82											
			ℓ=600	2	2					2	2			0.2
			ℓ=570			2	2							0.2
			ф6А-I ГОСТ 5781-82 ℓ=520					2	2					0.1
Б4	9		ф8А-I ГОСТ 5781-82											
			ℓ=550	2	2					2	2			0.2
			ℓ=520			2	2							0.2
			ф6А-I ГОСТ 5781-82 ℓ=520					2	2					0.1
Б4	10		ф8А-I ГОСТ 5781-82											
			ℓ=500	2	2					2	2			0.2
			ℓ=470			2	2							0.2
			ф6АI ГОСТ 5781-82 ℓ=420					2	2					0.1
Б4	11		ф8АI ГОСТ 5781-82											
			ℓ=470	21	21					21	21			0.2
			ℓ=420			21	21							0.2
			ф6А-I ГОСТ 5781-82 ℓ=370					21	21					0.1

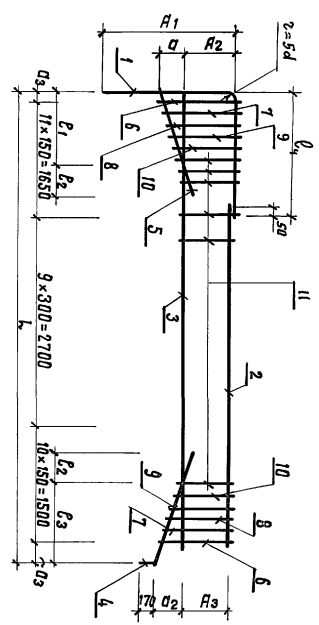

Обозначение	Марка	L мм	A1 мм	A2 мм	A мм	a1 мм	a2 мм	a3 мм	ℓ1 мм	ℓ2 мм	ℓ3 мм	ℓ4 мм	Масса кг
04.00 -01	КР-2	6390	800	430	410	340	320	270	1020	490	965	1700	52.9
-01	КР-10	6390	1850	430	410	340	320	270	1020	490	965	1350	56.8
-02	КР-4	6290	720	380	360	320	300	220	970	420	910	1510	41.5
-03	КР-12		1350									1090	43.8
-04	КР-6	6190	630	330	315	310	280	170	920	350	860	830	25.2
-05	КР-14		1190									1230	26.4
-06	КР-8	6390	800	430	410	340	320	270	1020	560	965	1700	54.9
-07	КР-16		1850									1350	58.5

Гл. инж. пр.	Васильев		Т.П. А-II; III; IV-300-285.84 04.00.05				
Н. контр.	Силаева						
Нач. отд.	Одинцов		Каркас плоский КР		Стадия	Масса	Масштаб
Гл. спец.	Кореневский					см. табл.	
Рук. груп.	Васильева		Сборочный чертеж		Лист 1	Листов 1	
Вед. инж.	Зубова				Гипропромтрансстрой		
Ст. инж.	Петрова						

Формат	Зона	Поз.	Обозначение	Наименование	Количество на исполнение —	01	02	03	04	05					Примечание
				Документация											
11			05.00 СБ	Сборочный чертеж	+	+	+	+	+	+					
12			00.00 ТТ	Технические требования	+	+	+	+	+	+					
				Детали											Масса, кг
				Отдельные стержни											
				ф18 А-III ГОСТ 5781-82											
Б.4		1		ℓ=2070	1										4.1
				ℓ=2000				1							4.0
				ф14 А III ГОСТ 5781-82											
				ℓ=1780		1									2.2
				ℓ=1710					1						2.1

Гл. инж. пр.	Васильев		Т.П. А-II; III; IV-300-285.84 05.00
Н. контр. сс	Силаева		
Нач. отд.	Одинцов		Каркас плоский кр. Спецификация
Гл. спец.	Корелевский		Стадия: — Лист: 1 Листов: 2
Рук. гр.	Васильева		
Вед. инж.	Зубова		Гипропромтранспстрой
Ст. инж.	Петрова		

Формат	Зона	Поз.	Обозначение	Наименование	Количество на исполнение —	01	02	03	04	05					Примечание
				ф10 А-III ГОСТ 5781-82											
				ℓ=1510			1								1.0
				ℓ=1440						1					0.9
Б.4		2		ф12 А-III ГОСТ 5781-82; ℓ=1000	1			1							0.9
				ф10 А-III ГОСТ 5781-82; ℓ=830		1			1						0.5
				ф8 А-III ГОСТ 5781-82; ℓ=680			1			1					0.3
				ф6 А-I ГОСТ 5781-82											
Б.4		3		ℓ=570	5	5	5								0.1
				ℓ=540				5	5	5					0.1

Изм.	Лист	№ докум.	Подпись	Дата	Т.П. А-II; III; IV-300-285.84 05.00	Лист 2

Типовой проект А-II; III; IV-300-285.84

Обозначение	Марка	L мм	A1 мм	A2 мм	c1 мм	c2 мм	Масса кг
05.00	кр-47	1020	530	1050	235	185	5,5
-01	кр-48	850		930	185	65	3,2
-02	кр-49	700		810	85	15	1,8
-03	кр-50	1020	500	980	235	185	5,4
-04	кр-51	850		860	185	65	3,1
-05	кр-52	700		740	85	15	1,7

Т.П. А-II, III, IV-300-285.84			05.00 СБ
Каркас плоский Кр Сборочный чертеж.	Стадия	Масса	Масштаб
		см. табл.	
	Лист 1	Листов 1	
Гипропромтранссстрой			

Гл.инж.пр.	Васильев	
Н.контр.сс	Силаева	
Нач.отд.	Двиноков	
Гл.спец.	Кореневский	
Рук.гр.	Васильева	
Вед.инж.	Зубова	
Ст.инж.	Петрова	

Инв.№ подл. | Подпись и дата | Взамен инв.№

Типовой проект А-II, III; IV-300-285.84

Обозначение	Наименование	Количество на исполнение 01	02	03	04	05	Примечание
	Документация						
05.00.СБ	Сборочный чертеж	×	×	×	×	×	
00.00.ТТ	Технические требования	×	×	×	×	×	
	Детали						Масса кг
	ф12 А-III ГОСТ 5781-82						
1	с-4990	1					4,4
	с-4790		1				4,2
	ф10 А-III ГОСТ 5781-82						
	с-4470		1				2,8
	с-3170			1			2,0
	ф8 А-III ГОСТ 5781-82						
	с-2970				1		1,2
	с-2630					1	1,0

Гл.инж.пр.	Васильев	
Н.контр.сс	Силаева	
Нач.отд.	Двиноков	
Гл.спец.	Кореневский	
Рук.гр.	Васильева	
Вед.инж.	Зубова	
Ст.инж.	Петрова	

Т.П. А-II; III; IV-300-285.84 05.00

Каркас плоский Кр Спецификация

Стадия	Лист	Листов
	1	2

Гипропромтранссстрой

Инв.№ подл. | Подпись и дата | Взамен инв.№

Инв. № подл. | Подпись и дата | Взамен инв. №

Типовой проект А-II; III; IV-300-285.84 Альбом III

Формат	Зона	Обозначение	Наименование	Количество на исполнение: —	01	02	03	04	05					Примечание
			ф14 А III ГОСТ 5781-82											
5.4	2		ℓ=3450	1										4,2
			ℓ=1850				1							2,2
			ф12 А-III ГОСТ 5781-82											
			ℓ=3350		1									3,0
			ℓ=1750					1						1,6
			ф10 А-III ГОСТ 5781-82											
			ℓ=3250			1								2,0
			ℓ=1650						1					1,0
			ф6 А-I ГОСТ 5781-82											
5.4	3		ℓ=420	17										0,1
			ℓ=370		17									0,1
			ℓ=320			17	9							0,1
			ℓ=270					9						0,1
			ℓ=220						9					0,1

Изм.	Лист	N. Докум.	Подпись	Дата

Т.П. А-II; III; IV-300-285.84 06.00.СБ Лист 2

Типовой проект А-II; III; IV-300-285.84 Альбом III

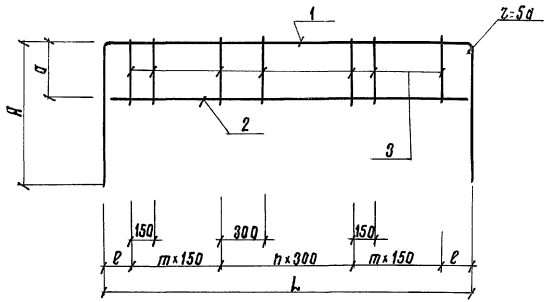

Обозначение	Марка	L мм	ℓ мм	A мм	a мм	h	m	Масса кг
06.00	кр-29	3470	235	760	380	4	6	10,3
-01	кр-30	3370	185	710	330			9,0
-02	кр-31	3270	135	600	280			6,5
-03	кр-41	1870	185	650	280	2	3	5,1
-04	кр-42	1770	135	600	230			3,7
-05	кр-43	1670	85	480	180			2,9

Инв. № подл. | Подпись и дата | Взамен инв. №

Гл. инж. пр.	Васильев	[signature]
Н. контр. сс	Силаева	[signature]
Нач. отд.	Одиноков	[signature]
Гл. спец.	Кореневский	[signature]
Рук. гр.	Васильева	[signature]
Вед. инж.	Зубова	[signature]
Ст. инж.	Петрова	[signature]

Т.П. А-II; III; IV-300-285.84 06.00.СБ

Каркас плоский кр

Сборочный чертеж

Стадия	Масса	Масштаб
	см. табл.	

Лист 1 | Листов 1

Гипропромтрансстрой

20101-03 20

Обозначение	Наименование	Количество на исполнение —	01	02	03	04	05	06	Примечание
	Документация								
11 07.00 СБ	Сборочный чертеж								
12 00.00 ТТ	Технические требования								
	Детали								
	Отдельные стержни								Масса кг
бч 1	ф18 А III ГОСТ 5781-82 С=3960	2			2				7.9
	ф16 А III " С=3960		2			2			6.2
	ф14 А III ГОСТ 5781-82 С=3960			2			2		4.8
бч 2	ф10 А I " С=320	25			25				0.2
	С=270		25			25			0.2
	С=220			25			25		0.1

Гл. инж. пр.	Васильев	
Н. контр.	Силаева	
Нач. отд.	Одиноков	
Гл. спец.	Кореневский	
Рук. гр.	Васильева	
Вед. инж.	Зубова	
Ст. инж.	Петрова	

Т.П. А-II; III; IV-300-285.84 07.00

Каркас плоский КР
Спецификация

Стадия	Лист	Листов
	1	1

Гипропромтранссстрой

Инв. N подл. | Подпись и дата | Взам. инв. N

Типовой проект А-II, III, IV-300-285.84 Альбом III

Обозначение	Марка	a мм	б мм	h мм	Масса кг
07.00 СБ -01	КР-53	880	1000	280	20.8
	КР-54			230	17.4
-02	КР-55			180	12.1
-03	КР-56			280	20.8
-04	КР-57	180	1700	230	17.4
-05	КР-58			180	12.1

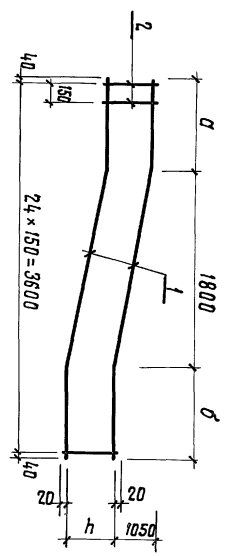

Гл. инж. пр.	Васильев	
Н. контр.	Силаева	
Нач. отд.	Одиноков	
Гл. спец.	Кореневский	
Рук. гр.	Васильева	
Вед. инж.	Зубова	
Ст. инж.	Петрова	

ТП А-II, III, IV-300-285.84 07.00 СБ

Каркас плоский КР
Сборочный чертеж

Стадия	Масса	Масштаб
	с.м. табл.	
Лист 1	Листов 1	

Гипропромтранссстрой

Инв. N подл.	Подпись и дата	Взам. инв. N

Типовой проект А-II, III, IV-300-285.84 Альбом III

Форм.	Зона	Поз.	Обозначение	Наименование	Количество на исполнение: –	01	02	03	04	05	06	07	08		Примечание
				Документация											
11			08.00 СБ	Сборочный чертеж											
12			00.00 ТТ	Технические требования											
				Детали											масса кг
				Отдельные стержни											
Б4		1		ф20А III ГОСТ 5781-82 ℓ=3470	1			1							8,6
				ф18А III ℓ=3370		1			1						6,7
				ф14А III ГОСТ 5781-82 ℓ=3270			1			1					4,0
				ℓ=2890							1				3,5
				ф12А III ГОСТ 5781-82 ℓ=2790								1			2,5
				ф10А III ℓ=2690									1		1,7

Гл. инж. пр.	Васильев		Т. п. А-II, III, IV-300-285.84 08.00
Н. контр.	Силаева		
Нач. отд.	Одиноков		Каркас плоский КР
Гл. спец.	Кореневский		Спецификация
Рук. гр.	Васильева		
Вед. инж.	Зубова		
Ст. инж.	Петрова		

Стадия	Лист	Листов
	1	2

Гипропромтрансстрой

Инв. N подл.	Подпись и дата	Взам. инв. N

Типовой проект А-II-III-IV-300-285.84 Альбом III

Форм.	Зона	Поз.	Обозначение	Наименование	Количество на исполнение: –	01	02	03	04	05	06	07	08		Примечан.
Б4.		2		ф14А III ГОСТ 5781-82 ℓ=2890							1				3,5
				ф12А III ℓ=2790								1			2,5
				ф10А III ℓ=2690									1		1,7
				ф10А I ℓ=3470	1			1							2,1
				ф10А I ℓ=3370		1			1						2,1
				ф8А I ℓ=3270			1			1					1,3
Б4.		3		ф6А I ГОСТ 5781-82 ℓ=420	19										0,1
				ℓ=370		19									0,1
				ℓ=320			17				16				0,1
				ℓ=570				19	19	17					0,1
				ℓ=270								16			0,1
				ℓ=220									14		0,1

Изм.	Лист	N докум.	Подп.	Дата	Т. п. А-II, III, IV-300-285.84 08.00	Лист 2

Типовой проект А-II, III, IV-300-285.84 Альбом III

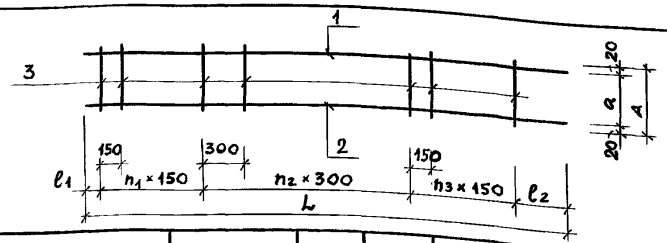

Обозначение	Марка	L мм	l_1 мм	l_2 мм	A мм	a мм	n_1	n_2	n_3	Масса кг
08.00	КР-23	3470	80	90	420	380	7	4	7	12,6
-01	КР-24	3370	30	40	370	330				10,7
-02	КР-25	3270	130	140	320	280	6		6	7,0
-03	КР-26	3470	80	90	570	530	7		7	12,6
-04	КР-27	3370	30	40						10,7
-05	КР-28	3270	130	140			6		6	7,0
-06	КР-35	2890	90	100	320	280	6	3	6	8,6
-07	КР-36	2790	40	50	270	230				6,6
-08	КР-37	2690	90	100	220	180	5		5	4,8

Инв. № подл. | Подпись и дата | Взам. инв. №

Гл. инж. пр	Васильев	
Н. контр.	Силаева	
Нач. отд.	Одиноков	
Гл. спец.	Кореневский	
Рук. гр.	Васильева	
Вед. инж.	Зубова	
Ст. инж.	Петрова	

Т.П. А-II, III, IV-300-285.84 08.00 СБ

Каркас плоский КР

Сборочный чертеж

Стадия	Масса	Масшт.
	см. табл.	
Лист 1	Листов 1	

Гипропромтрансстрой

Типовой проект А-II, III, IV-300-285.84 Альбом III

Форм.	Зона	Поз.	Обозначение	Наименование	Кол.	Примеч.
				Документация		
11			09.00 СБ	Сборочный чертеж		
12			00.00 ТТ	Технические требования		
			09.00	Каркас плоский КР-59		
				Детали		Масса кг
Бч		1		ф12А III ГОСТ 5781-82 l=1750	1	1,6
Бч		2		ф12А III ГОСТ 5781-82 l=500	1	0,4
			09.00-01	Каркас плоский КР-60		
				Детали		
Бч		1		ф12А III ГОСТ 5781-82 l=1700	1	1,5
Бч		2		ф12А III ГОСТ 5781-82 l=470	1	0,4
			09.00-02	Каркас плоский КР-61		
				Детали		
Бч		1		ф12А III ГОСТ 5781-82 l=1650	1	1,5
Бч		2		l=430	1	0,4

Инв. № подл. | Подпись и дата | Взам. инв. №

Гл. инж. пр	Васильев	
Н. контр.	Силаева	
Нач. отд.	Одиноков	
Гл. спец.	Кореневский	
Рук. гр.	Васильева	
Вед. инж.	Зубова	
Ст. инж.	Петрова	

Т. П. А-II, III, IV-300-285.84 09.00

Каркас плоский КР

Спецификация

Стадия	Лист	Листов
	1	1

Гипропромтрансстрой

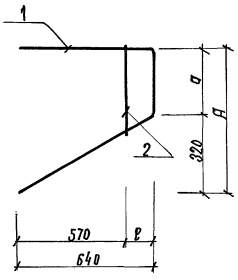

Обозначение	Марка	ℓ мм	a мм	A мм	Масса кг
09.00	кр-59	70	430	750	2,0
-01	кр-60	120	380	700	1,9
-02	кр-61	170	330	650	1,9

Инв.№ подл. | Подпись и дата | Взамен инв.№

Гл.инж.пр	Васильев	
Н.контр.гр	Силаева	
Нач.отд	Одиноков	
Гл.спец.	Кореневский	
Рук.гр	Васильева	
Вед.инж.	Зубова	
Ст.инж.	Петрова	

Т.п. А-II; III, IV-300-285.84 09.00СБ

Каркас плоский кр
Сварочный чертеж.

Стадия	Масса	Масштаб
	см. табл.	
Лист 1	Листов 1	

Гипропромтрансстрой

Формат	Зона	Поз.	Обозначение	Наименование	Кол.	Примеч.
				Документация		
11			10.00.СБ	Сварочный чертеж		
12			00.00.ТТ	Технические требования		
			10.00	Каркас плоский кр-62		
				Детали		Масса кг
Б.ч.		1		ф12 А-III ГОСТ 5781-82; ℓ=2140	1	1,9
Б.ч.		2		ф12 А-III ГОСТ 5781-82; ℓ=500	1	0,4
Б.ч.		3		ф12 А-III ГОСТ 5781-82; ℓ=550	1	0,5
Б.ч.		4		ф12 А-III ГОСТ 5781-82; ℓ=600	1	0,5
			10.00-01	Каркас плоский кр-63		
				Детали		
Б.ч.		1		ф12 А-III ГОСТ 5781-82; ℓ=2170	1	1,9
Б.ч.		2		ф12 А-III ГОСТ 5781-82; ℓ=510	1	0,5
Б.ч.		3		ф12 А-III ГОСТ 5781-82; ℓ=560	1	0,5
Б.ч.		4		ф12 А-III ГОСТ 5781-82; ℓ=610	1	0,5
			10.00-02	Каркас плоский кр-64		
				Детали		
Б.ч.		1		ф12 А-III ГОСТ 5781-82; ℓ=2290	1	2,0
Б.ч.		2		ф12 А-III ГОСТ 5781-82; ℓ=550	1	0,5
Б.ч.		3		ф12 А-III ГОСТ 5781-82; ℓ=600	1	0,5
Б.ч.		4		ф12 А-III ГОСТ 5781-82 ℓ=650	1	0,6

Инв.№ подл. | Подпись и дата | Взамен инв.№

Гл.инж.пр	Васильев	
Н.контр.гр	Силаева	
Нач.отд.	Одиноков	
Гл.спец.	Кореневский	
Рук.гр	Васильева	
Вед.инж.	Зубова	
Ст.инж.	Петрова	

Т.п. А-II; III, IV-300-285.84 10.00

Каркас плоский кр
Спецификация

Стадия	Лист	Листов
	1	1

Гипропромтрансстрой

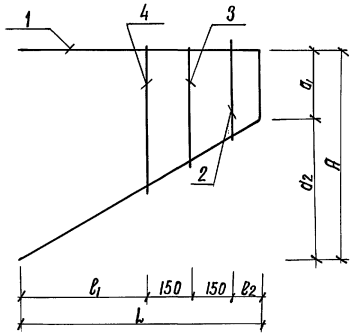

Обозначение	Марка	A мм	a_1 мм	a_2 мм	L мм	l_1 мм	l_2 мм	Масса кг
10.00	кр-62	840	430	410	830	470	60	3,3
-01	кр-63	810	380	430	870	470	100	3,4
-02	кр-64	800	330	470	950	380	120	3,6

Гл.инж.пр	Васильев	
Н.контр.сс	Силаева	
Нач.отд	Одинаков	
Гл.спец	Кореневский	
Рук.гр	Васильева	
Вед.инж	Зубова	
Ст.инж	Петрова	

Т.п. А-II; III; IV-300-285.84 10.00 СБ

Каркас плоский Кр

Сборочный чертеж

Стадия	Масса	Масштаб
	см. табл.	
Лист 1	Листов 1	

Гипропромтрансстрой

Взамен инв.№ | Подпись и дата | Инв.№ подл.

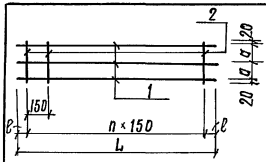

Обозначение	Марка	L мм	c мм	a мм	n	Масса кг
11.00	кр-65	1900	50	310	12	8,2
-01	кр-66	1750	50	290	11	6,0
-02	кр-67	1500	75	260	9	2,8

			Обозначение	Наименование	Кол.	Примеч.
				Документация		
12			00.00 ТТ	Технические требования		
			11.00	Плоский каркас кр-65		
				Детали		Масса кг
Б4	1			ф14 А-III ГОСТ 5781-82, ℓ=1900	3	2,3
Б4	2			ф6 А-I ГОСТ 5781-82 ℓ=660	13	0,1
			11.00-01	Плоский каркас кр-66		
				Детали		
Б4	1			ф12 А-III ГОСТ 5781-82; ℓ=1750	3	1,6
Б4	2			ф6 А-I ГОСТ 5781-82; ℓ=620	12	0,1
			11.00-02	Плоский каркас кр-67		
				Детали		
Б4	1			ф8 А-III ГОСТ 5781-82; ℓ=1500	3	0,6
Б4	2			ф6 А-I ГОСТ 5781-82; ℓ=560	10	0,1

Гл.инж.пр	Васильев	
Н.контр.сс	Силаева	
Нач.отд	Одинаков	
Гл.спец	Кореневский	
Рук.гр	Васильева	
Вед.инж	Зубова	
Ст.инж	Петрова	

Т.п. А-II; III; IV-300-285.84 11.00

Каркас плоский Кр

Стадия	Масса	Масштаб
	см. табл.	
Лист 1	Листов 1	

Гипропромтрансстрой

Взамен инв.№ | Подпись и дата | Инв.№ подл.

Типовой проект А-II; III; IV-300-285.84 Альбом III

Инв. № подл.	Подпись и дата	Взамен инв. №

Формат	Зона	Поз.	Обозначение	Наименование	Количество на исполнение —	01	02	03	04	05	06				Примечание
				Документация											
11			12.00. СБ	Сборочный чертеж	×	×	×	×	×	×	×				
12			00.00. ТТ	Технические требования	×	×	×	×	×	×	×				
				Детали											Масса кг
				ф12А-III ГОСТ 5781-82											
Б.4		1		ℓ=3470	2										3,1
				ℓ=3370		2									3,0
				ℓ=3270			2								2,9
				ℓ=2870							2				2,6
				ф18А-III; ГОСТ 5781-82; ℓ=2870					2						5,7
				ф14А-III; ГОСТ 5781-82; ℓ=2870						2					3,6
				ф10А-III ГОСТ 5781-82; ℓ=1930				2							1,2
				ф8А-I ГОСТ 5781-82; ℓ=270				10							0,1
Б.4		2		ф6А-I ГОСТ 5781-82; ℓ=570					19	19	19				0,1
				ℓ=370	23										0,1
				ℓ=320		23									0,1
				ℓ=270			22								0,1

Гл. инж. пр.	Васильев		
Н. контр. сс	Силаева		
Нач. отд.	Одиноков		
Гл. спец.	Кореневский		
Рук. гр.	Васильева		
Вед. инж.	Зубова		
Ст. инж.	Петрова		

Т.П. А-II; III; IV-300-285.84 12.00

Каркас плоский кр
Спецификация

Стадия	Лист	Листов
	1	1

Гипропромтрансстрой

Типовой проект А-II, III, IV-300-285.84 Альбом III

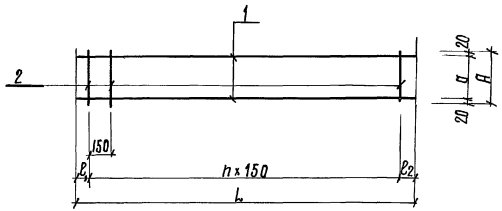

Обозначение	Марка	L мм	ℓ1 мм	ℓ2 мм	A мм	a мм	h	Масса кг
12.00	Кр-20	3470	80	90	370	330	22	8,5
-01	Кр-21	3370	30	40	320	280	22	8,3
-02	Кр-22	3270	60	60	270	230	21	8,0
-03	Кр-68	1930	50	530	270	230	9	3,4
-04	Кр-17	2870	80	90	570	530	18	7,1
-05	Кр-18	2870	80	90	570	530	18	7,1
-06	Кр-19	2870	80	60	570	530	18	7,1

Инв. № подл.	Подпись и дата	Взамен инв. №

Гл. инж. пр.	Васильев	
Н. контр. сс	Силаева	
Нач. отд.	Одиноков	
Гл. спец.	Кореневский	
Рук. гр.	Васильева	
Вед. инж.	Зубова	
Ст. инж.	Петрова	

Т.П. А-II; III; IV-300-285.84 12.00. СБ

Каркас плоский кр
Сборочный чертеж

Стадия	Масса	Масштаб
	см. табл.	

Лист 1 Листов 1

Гипропромтрансстрой

Формат / Зона	Поз.	Обозначение	Наименование	Количество на исполнение —	01	02	03	04	05					Примечание
			Документация											
11		13.00. СБ	Сборочный чертеж	×	×	×	×	×	×					
12		00.00 ТТ	Технические требования	×	×	×	×	×	×					
			Детали											Масса кг
Б.Ч	1		ф18А-III; ГОСТ 5781-82; ℓ=3890	1										7,8
			ф14А III ГОСТ 5781-82; ℓ=3840		1									4,6
			ф12А III ГОСТ 5781-82; ℓ=2500					1						2,2
			ℓ=2600				1							2,3
			ф10А-III ГОСТ 5781-82											
			ℓ=3730			1								2,3
			ℓ=2330						1					1,4

Гл. инж. пр.	Васильев		Т.п. А-II; III; IV-300-285.84	13.00
Н. конгресс	Силаева			
Нач. отд.	Одинцов		Каркас плоский кр	Стадия: — / Лист: 1 / Листов: 2
Гл. спец.	Кореневский		Спецификация	
Рук. гр.	Васильева			Гипропромтрансстрой
Вед. инж.	Зубова			
Ст. инж.	Петрова			

Формат / Зона	Поз.	Обозначение	Наименование	Количество на исполнение —	01	02	03	04	05					Примечание
Б.Ч	2		ф8А-III ГОСТ 5781-82; ℓ=2860			1								1,1
			ф12А-III ГОСТ 5781-82											
			ℓ=2960	1										2,6
			ℓ=1920				1							1,7
			ℓ=1870					1						1,7
			ф10А-III ГОСТ 5781-82											
			ℓ=2910		1									1,8
			ℓ=1830						1					1,1
			ф6АI ГОСТ 5781-82											
Б.Ч	3		ℓ=570	15	15	15								0,1
			ℓ=320				8							0,1
			ℓ=270					8						0,1
			ℓ=220						8					0,1

Изм.	Лист	№ докум.	Подпись	Дата	Т.п. А-II; III; IV-300-285.84	13.00	Лист 2

Типовой проект А-II, III, IV-300-285.84 Альбом III

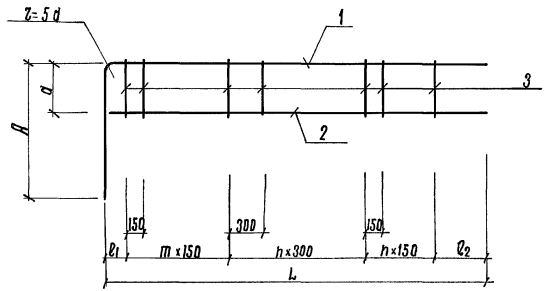

Обозначение	Марка	L мм	l_1 мм	l_2 мм	A мм	a мм	n	m	Масса кг
13.00	кр-32	2980	235	45	910	530	4	6	11,9
-01	кр-33	2930	185	45	910	530	4	6	7,9
-02	кр-34	2880	135	45	860	530	4	6	4,9
-03	кр-44	1950	165	435	650	280	2	3	4,8
-04	кр-45	1900	115	435	600	230	2	3	4,7
-05	кр-46	1850	65	435	480	180	2	3	3,3

Инв. № подл. | Подпись и дата | Взамен инв. №

Гл. инж. пр	Васильев	
И. контр. сс	Силаева	
Нач. отд	Одинаков	
Гл. спец	Кореневский	
Рук. гр	Васильева	
Вед. инж	Зубова	
Ст. инж	Петрова	

Т.п. А-II, III, IV-300-285.84 13.00 СБ

Каркас плоский кр
Сборочный чертеж

Стадия	Масса	Масштаб
	см. табл.	
Лист 1	Листов 1	

Гипропромтрансстрой

Типовой проект А-II, III, IV-300-285.84 Альбом III

Обозначение	Наименование		Количество на исполнение 01	02	03	04	05	Примечание
	Документация							
14.00.СБ	Сборочный чертеж	–						
00.00.ТТ	Технические требования	–						
	Детали							Масса кг
	ф28 А-III ГОСТ 5781-82; l_2=3460	1						16,7
	ф25 А-III ГОСТ 5781-82							
	l_2=3400				1			13,1
	l_2=3310		1					12,7
	ф22 А-III ГОСТ 5781-82; l_2=3440					1		10,9
	l_2=3030			1				7,5
	l_2=2870						1	5,7

Инв. № подл. | Подпись и дата | Взамен инв. №

Гл. инж. пр	Васильев	
И. контр. сс	Силаева	
Нач. отд	Одинаков	
Гл. спец	Кореневский	
Рук. гр	Васильева	
Вед. инж	Зубова	
Ст. инж	Петрова	

Т.п. А-II, III, IV-300-285.84 14.00

Каркас плоский кр
Спецификация

Стадия	Лист	Листов
	1	2

Гипропромтрансстрой

Типовой проект А-II, III, IV-300-285.84 Альбом III

Инв. N подл.	Подпись и дата	Взамен инв. N

Формат	Зона	Поз.	Обозначение	Наименование	Количество на исполнение: –	01	02	03	04	05					Примечание
Б.4		2		ф14 А-I ГОСТ 5781-82; ℓ=3460	1										4,2
				ф12 А-I ГОСТ 5781-82											
				ℓ=3440					1						3,1
				ℓ=3400				1							3,0
				ℓ=3310		1									2,9
				ф10 А-I ГОСТ 5781-82											
				ℓ=3030			1								1,9
				ℓ=2870						1					1,8
				ф8 А-I ГОСТ 5781-82											
Б.4		3		ℓ=470	23			23							0,2
				ℓ=420		23									0,2
				ф6 А-I ГОСТ 5781-82											
				ℓ=420					22						0,1
				ℓ=370			21			19					0,1

Изм.	Лист	N докум.	Подпись	Дата

Т.П. А-II, III, IV-300-285.84 14.00 Лист 2

Типовой проект А-II, III, IV-300-285.84 Альбом III

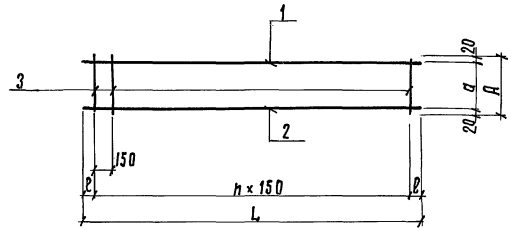

Обозначение	Марка	L мм	ℓ мм	A мм	a мм	n	Масса кг
14.00	кр-69	3460	80	470	430	22	25,5
-01	кр-70	3310	80	420	380	21	20,2
-02	кр-71	3030	15	370	330	20	11,5
-03	кр-72	3400	50	470	430	22	20,7
-04	кр-73	3440	70	420	380	22	15,6
-05	кр-74	2870	85	370	330	18	9,4

Инв. N подл.	Подпись и дата	Взамен инв. N

Т.П. А-II; III; IV-300-285.84 14.00 СБ

Гл. инж. пр.	Васильев	
Н. контр. сс	Силаева	
Нач. отд.	Одиноков	
Гл. спец.	Кореневский	
Рук. гр.	Васильева	
Вед. инж.	Зубова	
Ст. инж.	Петрова	

Каркас плоский кр
Сборочный чертеж.

Стадия	Масса	Масштаб
	см. табл.	
Лист 1	Листов 1	

Гипропромтрансстрой

Типовой проект А-II, III, IV-300-285.84 Альбом III

Форм	Зона	Поз.	Обозначение	Наименование	Кол.	Примечание
				Документация		
11			15.00.СБ	Сборочный чертеж		
12			00.00 ТТ	Технические требования		
				Каркас плоский КР-75		
				Детали		
Бч		1		ф14А III ГОСТ 5781-82 ℓ = 3470	2	4,2 кг
Бч		2		ф8А III ГОСТ 5781-82 ℓ = 370	13	0,2 кг
			15.00 -01	Каркас плоский КР-76		
				Детали		
Бч		1		ф12А III ГОСТ 5781-82 ℓ = 3370	2	3,0 кг
Бч		2		ф8АI ГОСТ 5781-82 ℓ = 370	13	0,1 кг
			15.00 -02	Каркас плоский КР-77		
				Детали		
Бч		1		ф10А III ГОСТ 5781-82 ℓ=3270	2	2,0 кг
Бч		2		ф 6АI ГОСТ 5781-82 ℓ = 370	13	0,1 кг

Инв.N подл. | Подпись и дата | Взам.инв.N

Гл.инж.пр	Васильев	
Н.контр	Силаева	
Нач.отд.	Одиноков	
Гл.спец.	Кореневский	
Рук.гр.	Васильева	
Вед.инж.	Зубова	
Ст.инж.	Петрова	

Т. п. А-II, III, IV-300-285.84 15.00

Каркас плоский КР

Спецификация

Стадия	Лист	Листов
	1	

Гипропромтрансстрой

Типовой проект А-II, III, IV-300-285.84 Альбом III

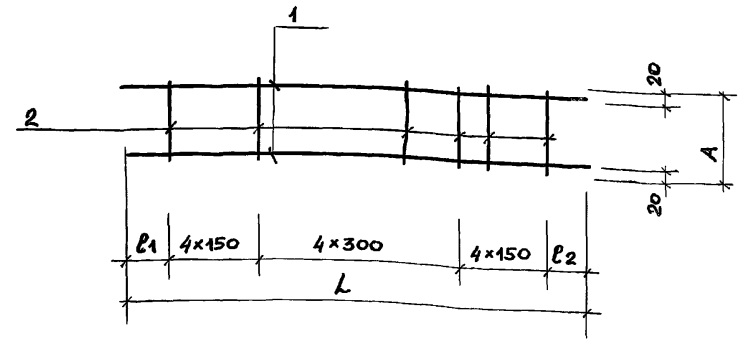

Обозначение	Марка	L мм	ℓ_1 мм	ℓ_2 мм	A мм	Масса кг
15.00	КР75	3470	530	540	370	11,0
-01	КР76	3370	480	490	370	7,3
-02	КР77	3270	430	440	370	5,3

Инв.N подл. | Подпись и дата | Взам.инв.N

Гл.инж.пр	Васильева	
Н.контр.	Силаева	
Нач.отд.	Одиноков	
Гл.спец.	Кореневский	
Рук.гр.	Васильева	
Вед.инж.	Зубова	
Ст.инж.	Петрова	

Т. п. А-II, III, IV-300-285.84 15.00 СБ

Каркас плоский КР

Сборочный чертеж

Стадия	Масса	Масшт.
	см. табл.	
Лист	Листов	

Гипропромтрансстрой

Формат	Зона	Поз.	Обозначение	Наименование	Кол.	Примечание
				Документация		
				Сборочный чертеж		
			16.00	Каркас плоский кр-38		
				Детали		
Б.Ч		1		ф14 А III ГОСТ 5781-82; ℓ=3470	2	4,2
Б.Ч		2		ф 8 А I ГОСТ 5781-82; ℓ=370	23	0,2
				Каркас плоский кр-39		
			16.00-01	Детали		
Б.Ч		1		ф12 А III ГОСТ 5781-82; ℓ=3370	2	3,0
Б.Ч		2		ф 8 А I ГОСТ 5781-82; ℓ=320	3	0,1
			16.00-02	Каркас плоский кр-40		
				Детали		
Б.Ч		1		ф12 А III ГОСТ 5781-82; ℓ=3270	2	2,9
Б.Ч		2		ф 6 А I ГОСТ 5781-82; ℓ=270	2	0,1

Гл. инж. пр.	Васильев		
Н. контр. сс.	Силаева		
Нач. отд.	Одинаков		
Гл. спец.	Кореневский		
Рук. гр.	Васильева		
Вед. инж.	Зубова		
Ст. инж.	Петрова		

Т.П. А-II, III, IV-300-285.84 16.00

Каркас плоский кр Спецификация

Стадия	Лист	Листов
	1	1

Гипропромтранссстрой

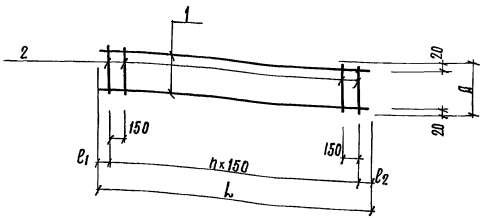

Обозначение	Марка	L, мм	ℓ1 мм	ℓ2 мм	A мм	h	Масса кг
16.00	кр-38	3470	80	90	370	22	13.0
—01	кр-39	3370	30	40	320	22	8,3
—02	кр-40	3270	60	60	270	21	8,0

Гл. инж. пр.	Васильев	
Н. контр. сс.	Силаева	
Нач. отд.	Одинаков	
Гл. спец.	Кореневский	
Рук. гр.	Васильева	
Вед. инж.	Зубова	
Ст. инж.	Петрова	

Т.П. А-II, III, IV-300-285.84 16.00 СБ

Каркас плоский кр Сборочный чертеж

Стадия	Масса	Масштаб
	см. табл.	
Лист 1	Листов 1	

Гипропромтранссстрой

Типовой проект А-II, III, IV-300-285.84 Альбом III

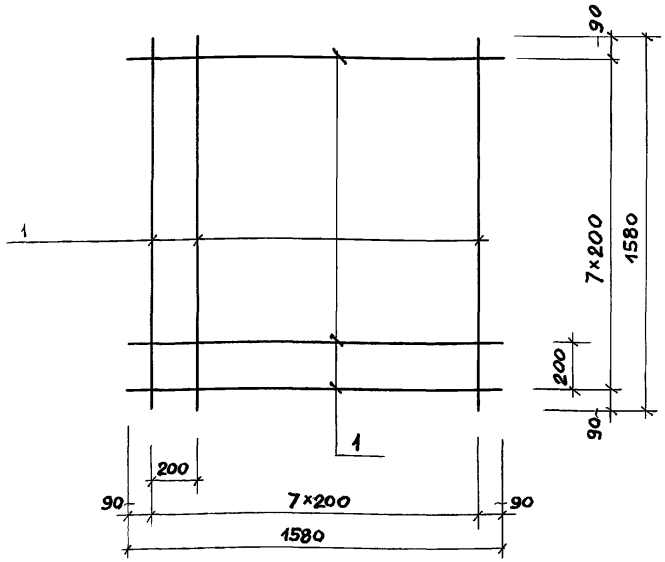

форм.	зона	поз.	Обозначение	Наименование	Кол.	Примеч.
				Документация		
12			00.00 ТТ	Технические требования		
			17.00	Сетка С1		
				Детали		масса кг
Бч		1		ф10А III ГОСТ 5781-82 ℓ=1580	16	1.0

Взам. инв. N

Подпись и дата

Инв. N подл.

Гл. инж. пр	Васильев	
Н. контр.	Силаева	
Нач. отд.	Одиноков	
Гл. спец.	Кореневский	
Рук. гр.	Васильева	
Вед. инж.	Зубова	
Ст. инж.	Петрова	

ТП А-II, III, IV-300-285.84 17.00

Сетка С-1

Стадия	Масса	Масшт.
	16.0 кг	
Лист 1	Листов 1	

Гипропромтрансстрой

Типовой проект А-II, III, IV-300-285.84 Альбом III

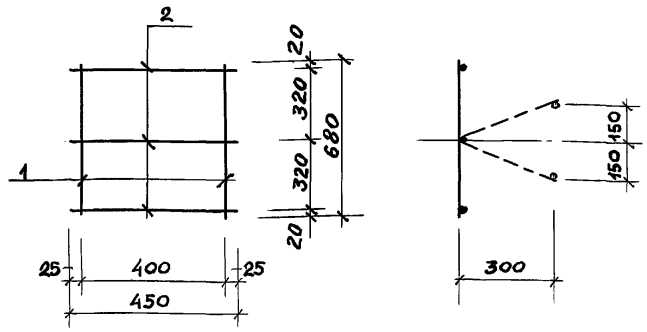

форм.	зона	поз.	Обозначение	Наименование	Кол.	Примеч.
				Документация		
12			00. 00. ТТ	Технические требования		
			18. 00	Сетка С-2		
				Детали		Масса кг
Бч		1		ф8АI ГОСТ 5781-82 ℓ=680	2	0,3
Бч		2		ф8АI ГОСТ 5781-82 ℓ=450	3	0,2

Взам. инв. N

Подпись и дата

Инв. N подл.

Гл. инж. пр	Васильев	
Н. контр.	Силаева	
Нач. отд.	Одиноков	
Гл. спец.	Кореневский	
Рук. гр.	Васильева	
Вед. инж.	Зубова	
Ст. инж.	Петрова	

Т.П. А-II, III, IV-300-285.84 18.00

Сетка С-2

Стадия	Масса	Масшт.
	1,2 кг	
Лист 1	Листов 1	

Гипропромтрансстрой

Альбом III

Типовой проект А-II, III, IV-300-285.84

3Р1

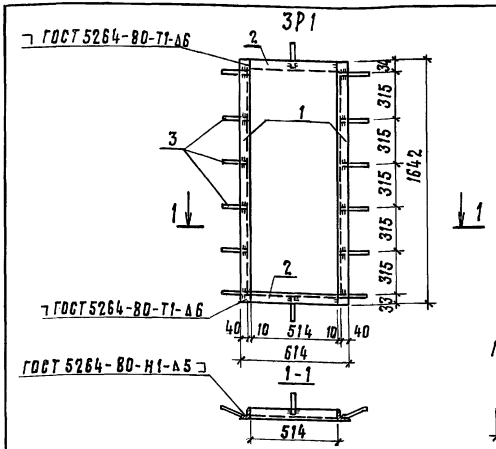

Позиция 3

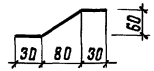

Формат	Зона	Поз.	Обозначение	Наименование	Кол.	Примечание
				Документация		
			00.00 ТТ	Технические требования		
			19.00	Рамка 3Р1		
				Детали		
Б.ч.		1		∠ 50×5, ГОСТ 8509-72, ℓ=1642	2	6.5
Б.ч.		2		∠ 50×5, ГОСТ 8509-72*ℓ=514	2	2.42
Б.ч.		3		ф 12 А-I, ГОСТ 5781-82, ℓ=150	14	0.13

ТП А-II, III, IV-300-285.84 19.00

Гл.инж.пр.	Васильев		
Н.контр.сс	Силаева		
Нач.отд.	Одиноков		
Гл.спец.	Кореневский		
Рук.гр.	Васильева		
Вед.инж.	Зубова		
Ст.инж.	Васильева		

Рамка 3Р1

Стадия	Масса	Масштаб
	19.7	
Лист 1	Листов	

Гипропромтрансстрой

Инв.№ подл. | Подпись и дата | Взам. инв.№

3Р2

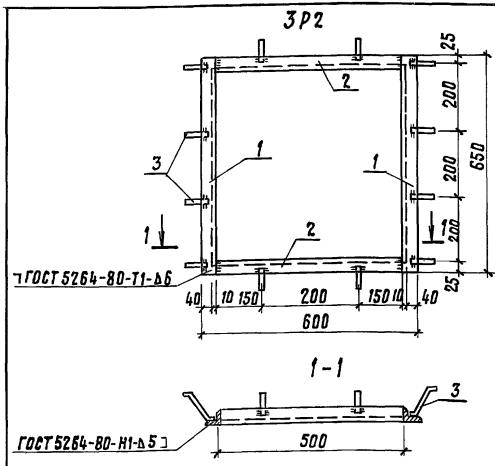

Формат	Зона	Поз.	Обозначение	Наименование	Кол.	Примечание
				Документация		
			00.00 ТТ	Технические требования		
			20.00	Рамка 3Р2		
				Детали		
Б.ч.		1		∠ 50×5, ГОСТ 8509-72* ℓ=650	2	2.5
Б.ч.		2		∠ 50×5, ГОСТ 8509-72*ℓ=500	2	1.9
Б.ч.		3		ф 12 А-I, ГОСТ 5781-82, ℓ=150	12	0.13

ТП А-II; III; IV-300-285.84 20.00

Гл.инж.пр.	Васильев		
Н.контр.СС	Силаева		
Нач.отд.	Одиноков		
Гл.спец.	Кореневский		
Рук.гр.	Васильева		
Вед.инж.	Зубова		
Ст.инж.	Петрова		

Рамка 3Р2

Стадия	Масса	Масштаб
	10.3	
Лист 1	Листов 1	

Гипропромтрансстрой

Инв.№ подл. | Подпись и дата | Взам. инв.№

Альбом III

Типовой проект А-II, III, IV-300-285.84

Форм.	Зона	Поз.	Обозначение	Наименование	Кол.	Примеч.
				Документация		
11			21.00.СБ	Сборочный чертеж		
12			00.00 ТТ	Технические требования		
			Постоянные данные			
				Стандартные изделия		
				Болт М12×70.58.01		
				ГОСТ 7798-70*	4	
			Переменные данные для исполнений			
			21.00	КПК-1-И1		
				Детали		Масса, кг
11		2	25.00	Фланец	1	
11		3	28.00	Прижим	1	
11		4	30.00	Пластина	1	
11		5	27.00	Ограничитель	1	
БЧ		6		Труба 480×9 ГОСТ 8732-78 ℓ=800	1	83.6
			21.00-01	КПК-1-И2		
				Детали		
11		2	26.00	Фланец	1	
11		3	28.00-01	Прижим	1	
11		4	30.00-02	Пластина	1	
11		5	27.00-01	Ограничитель	1	
БЧ		6		Труба 25 ГОСТ 3262-75* ℓ=800	1	1.9 кг

Взам. инв. N | Подпись и дата | Инв. N подл.

Гл. инж. пр.	Васильев	
Н. контр.	Силаева	
Нач. отд.	Одиноков	
Гл. спец.	Кореневский	
Рук. гр.	Васильева	
Вед. инж.	Зубова	
Ст. инж.	Петрова	

Т. п. А-II, III, IV-300-285.84 21.00

Изделие закладное КПК

Спецификация

Литер	Лист	Листов
	1	1

Гипропромтрансстрой

Альбом III

Типовой проект А-II, III, IV-300-285.84

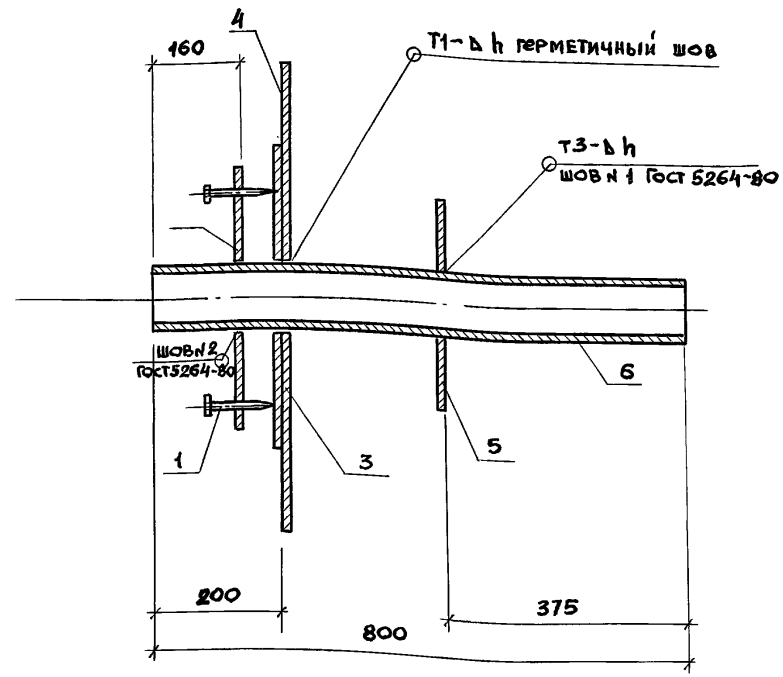

Обозначение	Марка	Масса, кг
21.00	КПК-1-И1	166,9
-01	КПК-1-И2	17,0

Взам. инв. N | Подпись и дата | Инв. N подл.

Гл. инж. пр.	Васильев	
Н. контр.	Силаева	
Нач. отд.	Одиноков	
Гл. спец.	Кореневский	
Рук. гр.	Васильева	
Вед. инж.	Зубова	
Ст. инж.	Петрова	

Т. п. А-II, III, IV-300-285.84 21.00 СБ

Изделие закладное КПК

Сборочный чертеж

Стадия	Масса	Масшт.
	См. табл.	
Лист 1	Листов 1	

Гипропромтрансстрой

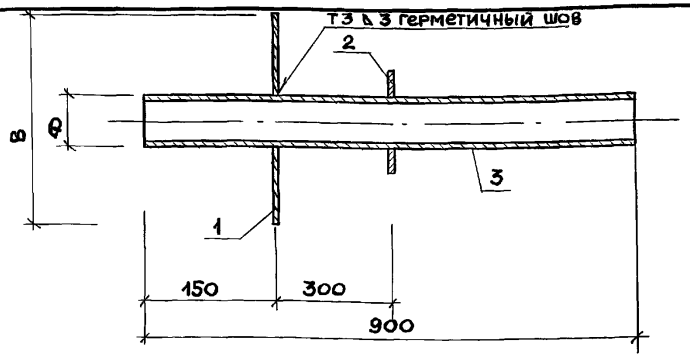

Форм.	Зона	Поз.	Обозначение	Наименование	Кол.	Примеч.
				Документация		
			00.00ТТ	Технические требования		
			22.00	КПК-3-И1		11,8 кг
				Детали		
11		1	30.00-02	Пластина	1	
11		2	Т.199.250.11.001-05	Ограничитель	1	
Б4		3		Труба 20 гост 3262-75* ℓ=900	1	1,5 кг
			22.00-01	КПК-3-И2		12,5 кг
				Детали		
11		1	30.00-01	Пластина	1	
11		2	Т.199.250.11.001-10	Ограничитель	1	
		3		Труба 25 гост 3262-75* ℓ=900	1	2,2

Взам. инв. N | Подпись и дата | Инв. N подл.

Гл. инж. пр.	Васильев	
Н. контр.	Силаева	
Нач. отд.	Одиноков	
Гл. спец.	Кореневский	
Рук. гр.	Васильева	
Вед. инж.	Зубова	
Ст. инж.	Петрова	

Т.п. А-II, III, IV-300-285.84 22.00

Изделие закладное КПК

Стадия	Масса	Масшт.
	см. табл.	
Лист 1	Листов 1	

Гипропромтрансстрой

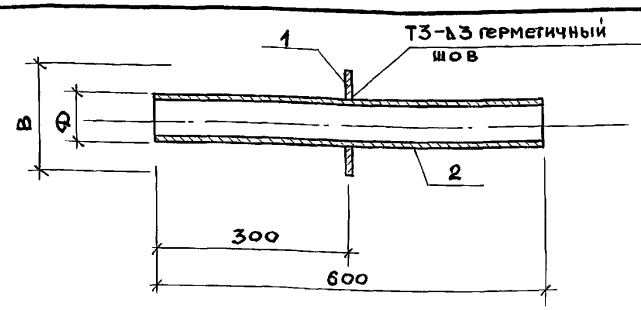

Форм.	Зона	Поз.	Обозначение	Наименование	Кол.	Примеч.
				Документация		
			00.00ТТ	Технические требования		
				Сборочный чертеж		
			23.00	КПК-5-И1		2,9 кг
				Детали		
		1	Т-199.250.11.001-05	Ограничитель	1	
Б4		2		Труба ф20 гост 3262-75* ℓ=900	1	2,1 кг

Взам. инв. N | Подпись и дата | Инв. N подл.

Гл. инж. пр.	Васильев	
Н. контр.	Силаева	
Нач. отд.	Одиноков	
Гл. спец.	Кореневский	
Рук. гр.	Васильева	
Вед. инж.	Зубова	
Ст. инж.	Петрова	

ТП А-II; III; IV-300-285.84 23.00

Изделие закладное КПК

Стадия	Масса	Масшт.
	см. табл.	
Лист 1	Листов 1	

Гипропромтрансстрой

Формат	Зона	Поз.	Обозначение	Наименование	Количество на исполнение —	01	02	03							Примеч.
				Документация											
11			24.00 СБ	Сборочный чертеж	×	×	×	×							
12			00.00 ТТ	Технические требования	×	×	×	×							
				Детали											Масса,кг
11		1	31.00	Пластина	1										
			Т-199.250.19.003-08			1									8.7
			Т-199.250.19.003-12				1								8.7
			30.00-02					1							
11		2	Т-199.250.19.002-24	Ограничитель	2										1.1
			Т-199.250.19.002-08			1		2							0.8
			Т-199.250.19.002-12				1								0.8
11		3	29.00-02	Патрубок	2										
			29.00			1		1							
			29.00-01				1								
		4		Сальник СКПТ-27 ГОСТ 4860.2-76*		2		2							
				СКПТ-33			2								
				СКПТ-60	4										

Гл.инж.пр.	Васильев	
Н.контр.гр.	Силаева	
Нач.отд.	Одинаков	
Гл.спец.	Кореневский	
Рук.груп.	Васильева	
Вед.инж.	Зубова	
Ст.инж.	Петрова	

Т.П. А-II; III; IV-300-285.84 24.00

Изделие закладное КПК

Спецификация

Литер	Лист	Листов
	1	1

Гипропромтрансстрой

Гл.инж.пр.	Васильев	
Н.контр.гр.	Силаева	
Нач.отд.	Одинаков	
Гл.спец.	Кореневский	
Рук.гр.	Васильева	
Вед.инж.	Зубова	
Ст.инж.	Петрова	

Т.П. А-II; III; IV-300-285.84 24.00СБ

Изделие закладное КПК

Сборочный чертеж

Стадия	Масса	Масштаб
	см. табл.	
Лист 1	Листов 1	

Гипропромтрансстрой

Обозначение	Марка	Масса, кг
24.00	КПК-15-и1	24.5
-01	КПК-15-и2	11.7
-02	КПК-15-и3	13.5
-03	КПК-15-и4	21.2

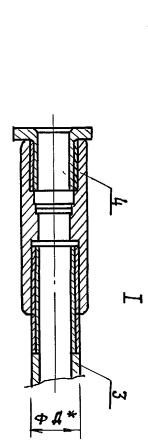

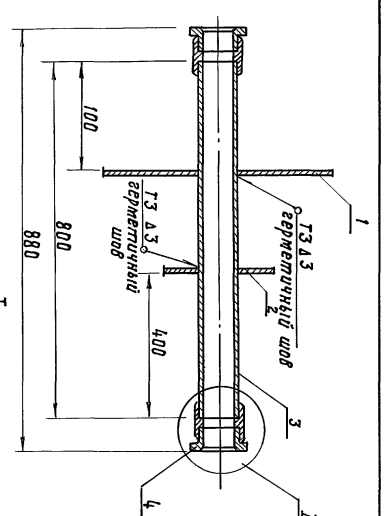

2010-03 36

Альбом III

Типовой проект А-II, III, IV-300-285.84

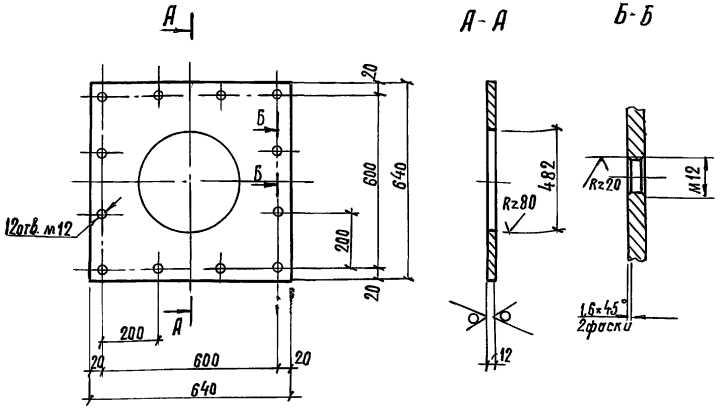

Неуказанные предельные отклонения размеров отверстий H14, валов h14, остальные $\pm \frac{IT14}{2}$

Гл.инж.пр.	Васильев		
Н.контр.сс	Силаева		
Нач.отд.	Одиноков		
Гл.спец.	Кореневский		
Рук. гр.	Васильева		
Вед.инж.	Зубова		
Ст.инж.	Петрова		

Т.П. А-II; III; IV-300-285.84 25.00

Фланец

Стадия	Масса	Масштаб
	21,6 кг	
Лист 1	Листов 1	

Лист Б-ПН-12 ГОСТ 199.03-74* / В Ст. 3сп. ГОСТ 14637-79

Гипропромтрансстрой

Инв. № подл. | Подпись и дата | Взамен инв. №

Альбом III

Типовой проект А-II, III, IV-300-285.84

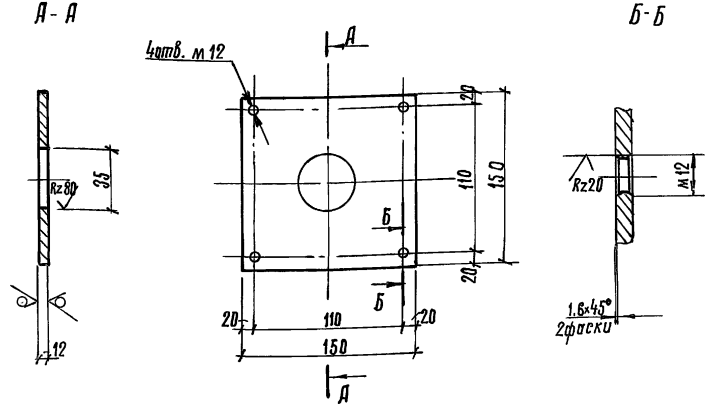

Предельные отклонения размеров отверстий H14, валов h14, остальные $\pm \frac{IT14}{2}$

Гл.инж.пр.	Васильев		
Н.контр.сс	Силаева		
Нач.отд.	Одиноков		
Гл.спец.	Кореневский		
Рук. гр.	Васильева		
Вед.инж.	Зубова		
Ст.инж.	Петрова		

Т.П. А-II; III, IV-300-285.84 26.00

Фланец

Стадия	Масса	Масштаб
	1,7 кг	
Лист 1	Листов 1	

Лист Б-ПН-10 ГОСТ 19903-74* / В Ст 3сп ГОСТ 14637-79

Гипропромтрансстрой

Инв. № подл. | Подпись и дата | Взамен инв. №

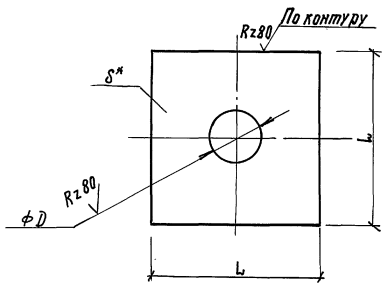

Обозначение	размеры мм			Масса кг
	D	L	S	
27.00	482	580	10	12,2
-01	35	150	6	1,0

1. * Размер для справок
2. Предельные отклонения размеров: отверстий H14, валов h14

Т.п. А-II; III; IV-300-285.84 27.00

Ограничитель

			Стадия	Масса	Масштаб
				см. табл.	
			Лист 1	Листов 1	

Гл.инж.пр. Васильев
Н.контр.гр. Силаева
Нач.отд. Одинаков
Гл.спец. Кореневский
Рук.гр. Васильева
Вед.инж. Зубова
Ст.инж. Петрова

Лист Б-ПН-S ГОСТ 19903-74* Вст.3 сп. ГОСТ 14637-79

Гипропромтрансстрой

Инв.№ подл. | Подпись и дата | Взамен инв.№

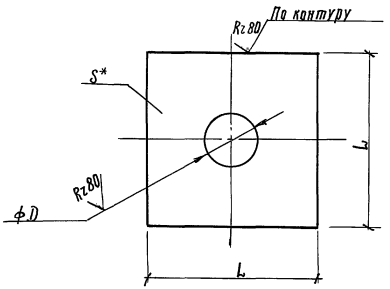

Обозначение	размеры мм			Масса кг
	D	L	S	
28.00	490	680	10	21,5
-01	35	250	6	2,9

1. * Размер для справок
2. Предельные отклонения размеров: отверстий - H14, валов h14.

Т.п. А-II; III; IV-300-285.84 28.00

Прижим

			Стадия	Масса	Масштаб
				см. табл.	
			Лист 1	Листов 1	

Гл.инж.пр. Васильев
Н.контр.гр. Силаева
Нач.отд. Одинаков
Гл.спец. Кореневский
Рук.гр. Васильева
Вед.инж. Зубова
Ст.инж. Петрова

Лист Б-ПН-S ГОСТ 19903-74* Вст 3сп ГОСТ 14637-79

Гипропромтрансстрой

Инв.№ подл. | Подпись и дата | Взамен инв.№

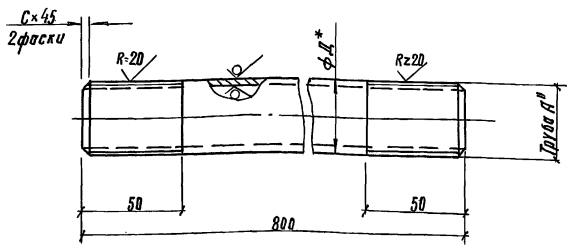

Обозначение	Размеры, мм Д	А	С		Материал	Масса кг
29.00	26	3/4"	2		Труба 20 ГОСТ 3262-75*	1,3
-01	33	1"	2,5		Труба 25 ГОСТ 3262-75*	1,9
-02	60	2"	2,5		Труба 50 ГОСТ 3262-75*	3,5

1* Размер для справок
2 Предельные отклонения размеров валов - h14, прочих $\pm \frac{IT14}{2}$.

Гл.инж.пр.	Васильев		Т.П. А-II; III; IV-300-285.84			29.00
Н.контр.сс	Силаева					
Нач.отд.	Одинаков		Патрубок	Стадия	Масса	Масштаб
Гл.спец.	Кореневский				см. табл.	
Рук.гр.	Васильева			Лист 1	Листов 1	
Ред.инж.	Зубова		См. таблицу.	Гипропромтрансстрой		
Ст.инж.	Петрава					

Инв.№ подл. | Подпись и дата | Взамен инв.№

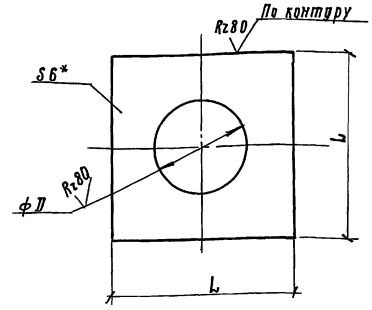

Обозначение	Размеры, мм Д	L	Масса кг
30.00	482	880	28,0
-01	35	450	9,5
-02	28	450	9,5

1.* Размер для справок
2. Предельные отклонения размеров: отверстий H14, валов - h14

Гл.инж.пр.	Васильев		Т.П. А-II; III; IV-300-285.84			30.00
Н.контр.сс	Силаева					
Нач.отд.	Одинаков		Пластина	Стадия	Масса	Масштаб
Гл.спец.	Кореневский				см. табл.	
Рук.груп.	Васильева			Лист 1	Листов 1	
Ред.инж.	Зубова		Лист Б-ПН-6 ГОСТ 19903-74* Вст.Зсп ГОСТ 14637-79	Гипропромтрансстрой		
Ст.инж.	Васильева					

Инв.№ подл. | Подпись и дата | Взамен инв.№

Альбом III

Типовой проект А-II, III, IV-300-285.84

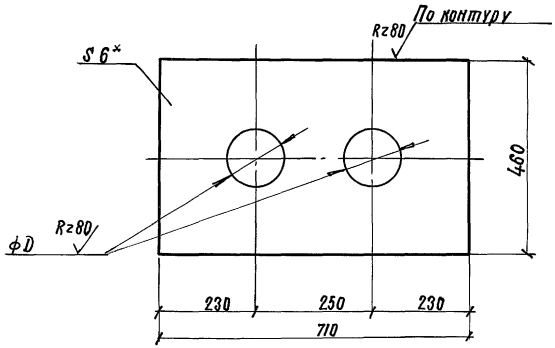

Обозначение	ϕD мм	Масса, кг
31.00	62	15,1

1.* Размер для справок.
2. Предельные отклонения размеров: отверстий - по H14, валов - по h14.

Взамен инв.N

Подпись и дата

Инв.N по

Гл.инж.пр	Васильев		
Н.контр.сс	Силаева		
Рук. гр.	Васильева		
Вед.инж.	Зубова		
Ст.инж.	Васильева		

Т.П. А-II; III; IV-300-285.84 31.00

Пластина

Стадия	Масса	Масштаб
	см. табл.	

Лист 1 | Листов 1

Лист Б-ПН-6 ГОСТ 19903-74* / В Ст 3сп ГОСТ 14537-79

Гипропромтрансстрой

gost.e-ecolog.ru

20101-03 (40)

03.12.84