типовой проект

А-II-300-285.84
А-III-300-285.84
А-IV-300-285.84

Склад инвентаря и оборудования в подвале служебно-технического здания железнодорожного транспорта из монолитного железобетона

Альбом II

Архитектурные решения. Конструкции железобетонные.

gost.e-ecolog.ru

ТИПОВОЙ ПРОЕКТ

А-II-300-285.84
А-III-300-285.84
А-IV-300-285.84

Склад инвентаря и оборудования в подвале служебно-технического здания железнодорожного транспорта из монолитного железобетона

Альбом II

Состав проекта:

Альбом I	Пояснительная записка
Альбом II	Архитектурные решения. Конструкции железобетонные.
Альбом III	Строительные изделия.
Альбом IV	Отопление, вентиляция. Внутренний водопровод и канализация. Электроснабжение. Сигнализация и связь.
Альбом V	Спецификации оборудования
Альбом VI	Ведомости потребности в материалах.
Альбом VII	Сметы для склада А-II
Альбом VIII	Сметы для склада А-III
Альбом IX	Сметы для склада А-IV

Проект утвержден МПС
приказ №М-38450 от 09.12.83г.
Введен в действие Гипропромтрансстроем
приказ № 179 от 03.09.84 г.

РАЗРАБОТАН
ПРОЕКТНЫМ ИНСТИТУТОМ
„ГИПРОПРОМТРАНССТРОЙ"

Главный инженер института Рождественский А.С.
Главный инженер проекта Васильев Ю.Н.

СОДЕРЖАНИЕ АЛЬБОМА

Лист	Наименование	Примечание
	Архитектурные решения	
АР-1	Общие данные (начало)	3
АР-2	Общие данные (окончание)	4
АР-3	1,2,3 климатические зоны. План	5
АР-4	4 климатическая зона. План	6
АР-5	Разрезы 1-1÷3-3	7
АР-6	Разрезы 4-4, 5-5. Подпорные стенки	8
АР-7	Схемы расположения элементов перегородок.	9
АР-8	План и экспликация полов. Фрагменты 1 и 2	10
АР-9	Пример использования помещений в мирное время.	11
АР-10	Примеры размещения спецпомещений в служебно-технических зданиях.	12
АР-11	Примерный схематический план участка	13
	Конструкции железобетонные	
КЖ-1	Общие данные (начало)	14
КЖ-2	Общие данные (окончание)	15
КЖ-3	Ведомость расхода стали на сооружение	16
КЖ-4	Схемы расположения элементов армирования покрытия и днища	17
КЖ-5	Схемы расположения элементов армирования покрытия и днища сечения 1-1 и 2-2	18
КЖ-6	Схемы расположения элементов армирования покрытия и днища Узлы 1÷10	19
КЖ-7	Схемы расположения элементов армирования стен.	20
КЖ-8	Спецификация элементов к схемам армирования стен.	21
КЖ-9	Схемы расположения элементов армирования стен. Сечения 1-1÷10-10	22
КЖ-10	Монолитный участок УМ-1. Опалубочные чертежи	23
КЖ-11	Схемы расположения элементов армирования монолитного участка УМ-1	24
КЖ-12	Тамбур-шлюз. Армирование	25
КЖ-13	Тамбур аварийного выхода и расширительные камеры. Армирование	26
КЖ-14	Аварийный выход. Опалубочные чертежи	27
КЖ-15	Аварийный выход. Схемы армирования. Сечения 1-1÷4-4	28
КЖ-16	Аварийный выход. Схемы армирования сечения 5-5÷11-11. Дверь ДМ1	29
КЖ-17	Спецификация элементов к схемам армирования аварийного выхода. (начало)	30
КЖ-18	Спецификация элементов к схемам армирования аварийного выхода (окончание)	31
КЖ-19	1,2,3 климатические зоны. Схемы расположения отверстий и закладных деталей	32
КЖ-20	4 климатическая зона. Схемы расположения отверстий и закладных деталей	33
КЖ-21	1,2,3 климатические зоны. Вентиляторная. Опоры под оборудование.	34
КЖ-22	4 климатическая зона. Вентиляторная. Опоры под оборудование	35
КЖ-23	Детали установки элементов „КПК" в стенах сооружения.	36
КЖ-24	Технические решения входа в сооружение из здания	37

Альбом II

Типовой проект А-II; III; IV - 300-285.84

Инв.N подл. | Подпись и дата | Взам.инв.N

Пров. 21.3.88г Коп.

Альбом II

Типовой проект А-II; III; IV-300-285.84

Ведомость основных комплектов рабочих чертежей

Обозначение	Наименование	Примечание
АР	Архитектурные решения	Альбом II
КЖ	Конструкции железобетонные	»
ВК	Внутренний водопровод и канализация.	Альбом IV
ОВ	Отопление и вентиляция	»
ЭЛ	Электроснабжение	»
СС	Сигнализация и связь	»

Ведомость рабочих чертежей основного комплекта АР

Лист	Наименование	Примечание
1	Общие данные /начало/	
2	Общие данные /окончание/	
3	1,2,3 климатические зоны План.	
4	4 климатическая зона. План.	
5	Разрезы 1-1... 3-3	
6	Разрезы 4-4, 5-5 Подпорные стенки	
7	Схемы расположения элементов перегородок.	
8	План и экспликация полов. Фрагменты 1 и 2.	

Проект разработан в соответствии с действующими нормами и правилами.

Главный инженер проекта /Васильев/

Ведомость ссылочных и прилагаемых документов

Обозначение	Наименование	Примечание
	Ссылочные документы	
ТДК-Н-1-68 часть II, раздел IV /редакция 1971г./	Металлические двери ДУ-III-2, ДУ-III-3, ДУ-IV-2, ДУ-IV-3, ДУ-I-2, ДУ-I-3.	
01.036-1 вып.3	Защитно-герметическая металлическая распашная дверь ДУ-I-1	
ТДК-Н-1-67 часть II, раздел IV /редакция 1969г./	Металлические двери для проемов 800×1800; 1200×2000мм и ставни для проемов 800×800мм	
ТДК-Н-1-70 часть II, раздел VII альбом 10	Санузлы и станции перекачки.	
1.136-10	Двери деревянные внутренние для жилых и общественных зданий.	
1.136.5-19	Двери деревянные входные наружные для жилых и общественных зданий.	
3.006-2 выпуск II-2	Унифицированные сборные железобетонные каналы.	
1.494-27 выпуск 5	Воздухоприемные устройства с подвесными утепленными клапанами.	
У-02-03 Вып. 3	Унифицированные двухъярусные и трехъярусные нары деревянные и разборные металлические.	
ГОСТ 6133-75	Камни бетонные стеновые	
03.005-1 Вып. 0.1.4	Гидроизоляция убежищ гражданской обороны.	
03.005-4 Вып. 1	Отделки помещений, конструкции полов убежищ гражданской обороны.	
	Прилагаемые документы.	
АР-9	Пример использования помещений в мирное время.	стр. 11
АР-10	Примеры размещения спецпомещений в служебно-технич. зданиях.	стр. 12
АР-11	Примерный схематический план участка.	стр. 13
Альбом VI	Ведомости потребности в материалах.	

Общие указания

Проект сооружения разработан применительно к условиям строительства на железнодорожном транспорте, как встроенное, в подвале вспомогательного здания.

В обычных условиях сооружение используется, как складское помещение служеб-пути, СЦБ, связи и других, для хранения в нем несгораемых материалов в несгораемой таре, за исключением вредных и дурнопахнущих.

Вместимость сооружения – 300 человек.

Класс сооружения по ГО – II, III, IV

Степень огнестойкости – I.

Сооружение запроектировано из монолитного железобетона.

За условную отметку 0.000 принята отметка земли, что соответствует абсолютной отметке ____

Проект разработан для строительства в следующих природных условиях:

территория без подработок горными выработками,

расчетная зимняя температура воздуха -20°, -30°, -40°С,

летняя температура наружного воздуха для 4х строительно-климатических зон в соответствии с СНиП II-11-77.

Рельеф площадки строительства спокойный с уклоном, обеспечивающим сток поверхностных вод.

Грунты основания непучинистые, непросадочные со следующими нормативными характеристиками: $\varphi_н = 0.49$, $C^н = 2$ КПа; $E = 14.7$ МПа; $\gamma_c = 1.8$ т/м³. Грунтовые воды выше уровня пола сооружения на 1м.

Проект разработан для производства работ при плюсовых температурах наружного воздуха. При производстве работ в зимних условиях необходимо руководствоваться указаниями и требованиями соответствующих разделов действующих строительных норм и правил на строительство и приемку строительных и монтажных работ.

Гидроизоляция выполняется в соответствии с требованиями серии 03.005-1 Вып. 0, 1, 4.

Герметизация сооружения должна обеспечивать подпор воздуха 5кгс/м² при режиме II.

Привязан:			
Инв. №			
т.п. А-II; III; IV-300-285.84			АР
ГИП	Васильев		
Н.контр.	Силаева		
Нач.отд.	Одинаков		
Гл.спец.	Кореневский		
Рук.гр.	Васильева		
Вед.инж.	Зубова		
Ст.инж.	Петрова		
Склад инвентаря и оборудования в подвале служебно-технического здания ж.д. транспорта из монолитного железобетона.	Стадия: РП	Лист: 1	Листов:
Общие данные. /начало/	Гипропроттранстрой		

Инв. № подл. | Подпись и дата | Взам. инв. №

Копировал

20101-02 4 Формат А2

Типовой проект А-II, III, IV-300-285.84 Альбом II

Ведомость отделки помещений

Площадь в м².

Наименование или номер помещений	Потолок		Стены или перегородки		Низ стен или перегородок (панель)			Примечание
	Площадь	Вид отделки	Площадь	Вид отделки	Площадь	Вид отделки	Высота, мм	
Помещения для укрываемых	144.1 (137,7)	Отделка поверхностей под окраску, клеевая окраска.	188,5 (179.5)	Отделка поверхностей под окраску. Клеевая окраска.	—	—	—	Отделка помещений принята по серии 03-005-4 Вып. 1.
Санузлы, вентиляторная.	37,6 (44.0)	Отделка поверхностей под окраску, масляная окраска.	94.3 (85.5)	Отделка поверхностей под окраску. Масляная окраска.	—	—	—	"
Тамбур-шлюз, аварийный выход, тамбур, расширительные камеры.	71.0	Отделка поверхностей под окраску. Известковая окраска.	203.5	Отделка поверхностей под окраску. Известковая окраска.	—	—	—	"
Санпост	4,5	Отделка поверхностей под окраску, клеевая окраска.	19.3	Отделка поверхностей под окраску. Масляная окраска.	—	—	—	"

Цифры в скобках даны для IV климатической зоны.

Ведомость спецификаций.

Лист	Наименование	Примечание
3,4	Ведомость проемов дверей и ставен.	
3,4	Спецификация элементов заполнения проемов.	
3,4	Спецификация оборудования	
6	Спецификация элементов к схемам.	
	расположенным на данном листе.	
7	Спецификация элементов к схеме расположенной на листе.	
8	Спецификация полов.	
8	Спецификация материала.	

Техническая спецификация металла.

Вид профиля и ГОСТ, ТУ	Марка металла и ГОСТ	Обозначение и размер профиля мм	№ п.п.	Код: Марка металла	Код: Вид профиля	Код: Размер профиля	Количество, шт.	Длина, мм.	Общая масса кг.
Перегородки (щитовые)									
Стержень ГОСТ 5781-82	Ст.3 сп3 ГОСТ 5781-82	ф 16 А-I						1800	2,8
Уголок ГОСТ 8509-72*	В Ст 3 сп ГОСТ 380-71* категория 5	L 50×5						3150	11,9
" ГОСТ 8510-72*		L 50×32×4						37800	94.1
Перегородки (из бетонных камней)									
Стержень ГОСТ 5781-82	Ст.3 сп3 ГОСТ 5781-82	ф 6А-I						182000	40,4
Полоса ГОСТ 103-76	В Ст 3 сп ГОСТ 380-71* кат.5	-40×4						36500	45,8
Приямки									
Рифленая сталь ГОСТ 8568-77*	В Ст 3 кп, кат.2 ГОСТ 10705-80	δ=4						1200	30,5
Уголок ГОСТ 8509-72*	В Ст 3 сп, кат. 5 ГОСТ 380-71*	L 63×5						3000	14,4
Уголок ГОСТ 8510-72*		L 100×63×6						900	6,7
Стержень ГОСТ 5781-82	Ст.3 сп3 ГОСТ 5781-82	ф 6А-I						5500	1,2
Квадратная сталь ГОСТ 2591-71*	"	□ 10						3000	2,4

Основные технико-экономические показатели.

№ № п/п	Наименование		Ед. изм.	Количество A-II	Количество A-III	Количество A-IV	Примечание
1	Общая площадь		м²	202.7	202.7	202.7	
2	Площадь основных помещений		м²	152.1 (145.7)	152.1 (145.7)	152.1 (145.7)	
3	Площадь в зоне герметизации		м²	194,2	194.2	194.2	
4	Внутренний объем помещений в зоне герметизации.		м³	485.5	485.5	485.5	
5	Аварийный выход	Площадь застройки	м²	54.6	52.1	49.5	
6		Строительный объем	м³	163.8	150.9	138.6	
7	Строительный объем сооружения		м³	916.0	875.0	835.0	
8	Площадь застройки		м²	278.6	276.7	272.8	

Цифры в скобках даны для 4 климатической зоны.

ГИП	Васильев		т.п. А-II, III, IV-300-285.84 АР
Н.контр.	Силаева		
Нач.отд.	Овинков		Склад инвентаря и оборудования в подвале служебно-технического здания ж.д. транспорта из монолитного железобетона.
Гл.спец.	Кореневский		Стадия: РП; Лист: 2; Листов:
Рук.гр.	Васильева		Общие данные. (окончание)
Вед.инж.	Зубова		Гипропромтранстрой
Ст.инж.	Петрова		

Инв. № подл. | Подпись и дата | Взам. инв. №

Инв. №

Копировал

20101-02 5 Формат

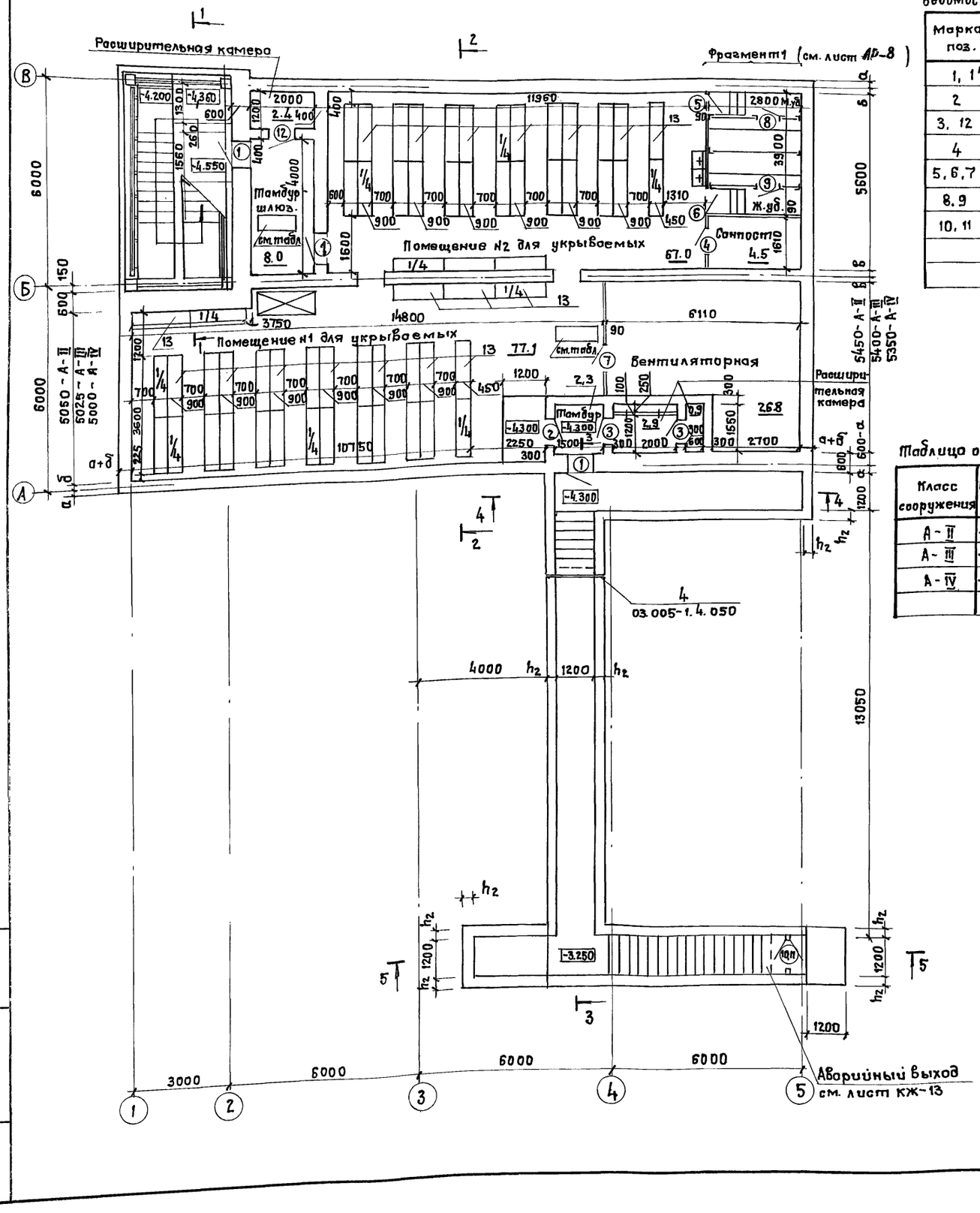

Ведомость проемов дверей и ставен.

Марка поз.	Размер проема Вх Н мм
1, 1'	820 × 1820
2	800 × 1800
3, 12	800 × 800
4	900 × 2070
5, 6, 7	700 × 2070
8, 9	700 × 1920
10, 11	1000 × 2100

Спецификация элементов заполнения проемов.

Марка поз.	Обозначения	Наименование	Кол. шт.	Масса кг	Примечание
1 / 1'	01.036-1 вып 3 кж-7, 12.	Дверной блок Ду-I-7	2 / 1	620	стена 600 / стена 400
2	ТДК-Н-1-68, ч.II (редакция 1971г.) кж-13	Дверной блок Ду-IV-3	1	287	
3	ТДК-Н-1-67, ч.II раздел IV (редакция 1969г.) кж-13	ставень Су-IV-1	2	84,3	
4	1.136-10	Дверной блок ДГ-21-9л	1		
5	"	Дверной блок ДГ-21-7	1		см. примеч.
6	"	Дверной блок ДГ-21-7л	1		п.1
7	"	Дверной блок ДГ-21-7л	1		
8	"	Дверной блок ДГ-21-7л	1		см. примеч.
9	"	Дверной блок ДГ-21-7	1		п.2
10	1.136.5-19	Дверной блок ДН 21-10Щ	1		
11	КЖ-16	Дверной блок ДМ-1	1		
12	ТДК-Н-1-72 ч.II альбом 1 кж-12	Ставень Су-I-1	1		

1. В дверях типов 5 и 6 на 200 мм от пола врезаются вентиляционные решетки размером 150×490(h)(2 шт.) по серии 1.494-27 выпуск 5.

Таблица отметок полов и толщин стен.

Класс сооружения	Отметка пола	Толщины стен. а	б	в	h_2
А-II	-4.500	250	200	200	350
А-III	-4.450	175	225	175	300
А-IV	-4.400	100	250	150	250

Спецификация оборудования.

Тип по проекту	Обозначение	Наименование	Кол. шт.	Масса кг	Примечание
13	Типовые решения	Сборно-разборные			
	У-02-03 вып 3	металлические нары			
		(двухъярусные)	60		

2. Полотна дверей поз. 8 и 9 обрезать по месту на 150 мм.
3. За отметку 0.000 условно принята планировочная отметка земли.
4. Стены запроектированы из монолитного железобетона и бетона.
5. Перегородки толщиной 90 мм - из бетонных камней по ГОСТ'у 6133-75.
6. Привязку проемов в стенах см. листы КЖ-7, КЖ-9, в перегородках - лист АР-7; типы полов - лист АР-8.
7. Данный лист рассматривать совместно с листами АР-5,6; КЖ-12,13.
8. Площади помещений даны для сооружения класса А-III.

Типовой проект А-II, III, IV-300-285.84

Инв. N подл. | Подпись и дата | Взам. инв. N

				т.п.	А-II, III, IV-300-285.84 АР
ГИП	Васильев				
Н. контр.	Силаева		Склад инвентаря и оборудования в подвале служебно-техн. здания ж.д. транспорта из монолитного железобетона.	Стадия: Р.П.	Лист: 3	Листов:
Нач. отд.	Одинаков				
Гл. спец.	Кореневский				
Рук. гр.	Васильева		1, 2, 3 климатические зоны План.	Гипропромтранспстрой	
Вед. инж.	Зубова				
Ст. инж.	Гольденберг				
Инв. N					

Копировал

20101-02 6 Формат А2

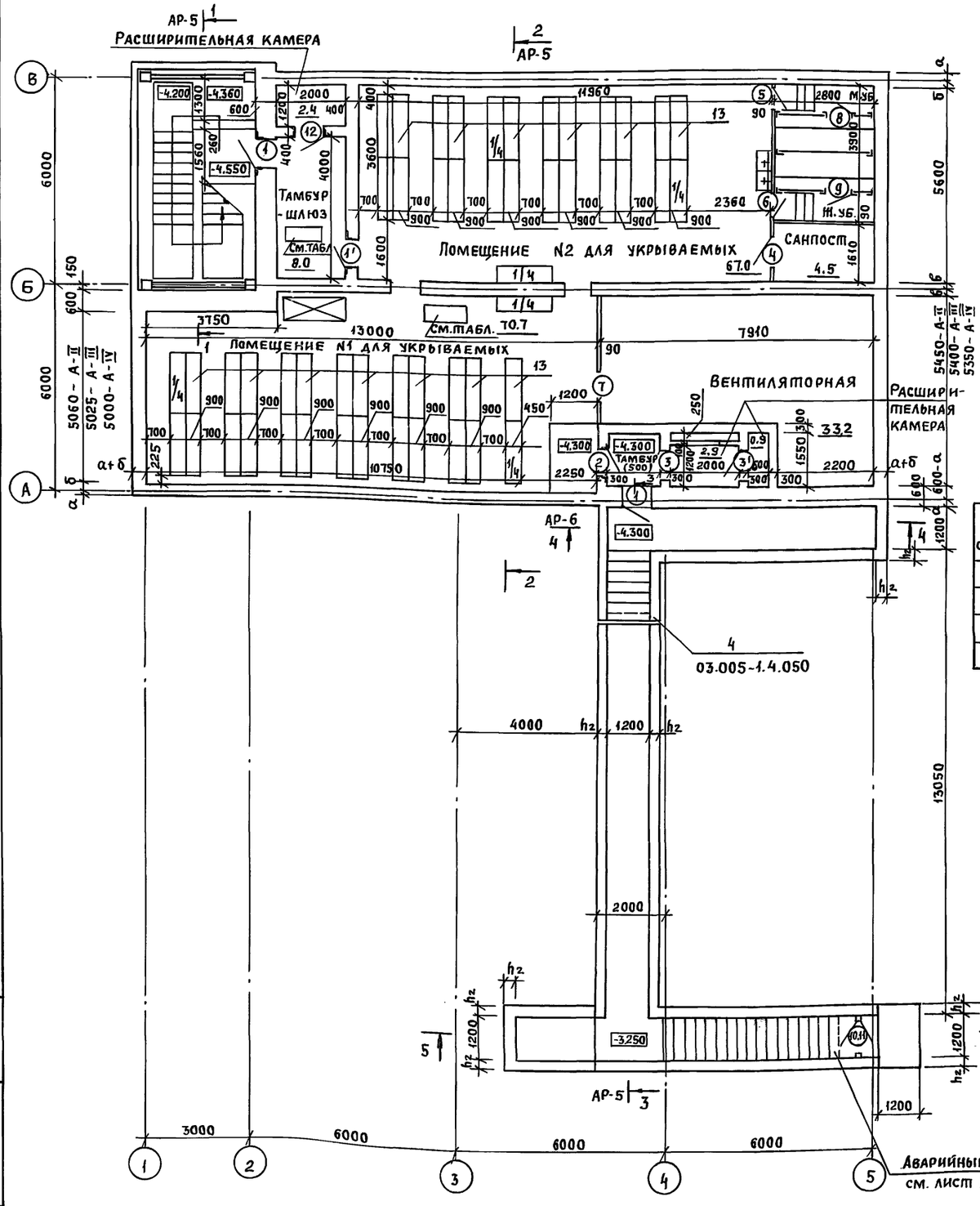

Ведомость проемов дверей и ставен

Марка поз.	Размер проема в×h мм
1, 1'	820 × 1820
2	800 × 1800
3, 12	800 × 800
4	900 × 2070
5, 6, 7	700 × 2070
8, 9	700 × 1920
10, 11	1000 × 2100

Спецификация элементов заполнения проемов

Марка поз.	Обозначение	Наименование	Кол. шт.	Масса кг	Примечание
1 / 1'	01.036-1 вып.3 КЖ-7.12	Дверной блок Ду-I-7	2 / 1	620	Стена 600 / Стена 400
2	ТДК-Н-1-68, ч.II (редакция 1971г) КЖ-13	Дверной блок Ду-IV-3	1	287	
3	ТДК-Н-1-67, ч.II раздел IV (редакция 1969г) КЖ-	Ставень Су-IV-1	2	84,3	
4	1.136-10	Дверной блок ДГ-21-9л	1		
5	"	Дверной блок ДГ-21-7	1		См. примеч. п.1
6	"	Дверной блок ДГ-21-7л	1		
7	"	Дверной блок ДГ-21-7л	1		
8	"	Дверной блок ДГ-21-7л	1		См. примеч. п.2.
9	"	Дверной блок ДГ-21-7	1		
10	1.136.5-19	Дверной блок ДН-21-10Щ	1		
11	КЖ-16	Дверной блок ДМ1	1		
12	ТДК-Н-1-72 ч.II альбом 1 КЖ-12	Ставень Су-I-1	1		

1. В дверях типов 5 и 6 на 200 мм от пола врезаются вентиляционные решетки размером 150×490 (h) (2 шт) по серии 1.494-27 выпуск 5
2. Полотна дверей поз. 8 и 9 обрезать по месту на 150 мм

Таблица отметок полов и толщина стен

Класс сооружения	Отметка пола	Толщины стен			
		а	б	в	h_2
А-II	-4.500	250	200	200	350
А-III	-4.450	175	225	175	300
А-IV	-4.400	100	250	150	250

Спецификация оборудования

Тип по проекту	Обозначение	Наименование	Кол. шт.	Масса кг	Примечание
13	Типовые решения	Сборно-разборные			
	У-02-03 вып.3	Металлические нары			
		(двухярусные)	50		

3. За отметку 0.000 условно принята планировочная отметка земли.
4. Стены запроектированы из монолитного железобетона и бетона.
5. Перегородки толщиной 90 мм - из бетонных камней по ГОСТ'у 6133-75.
6. Привязку проемов в стенах см. листы КЖ-7, КЖ-9, в перегородках - лист АР-7; типы полов - лист АР-8.
7. Данный лист рассматривать совместно с листами АР-5;6; КЖ-12;13
8. Площади помещений даны для сооружения класса А-III.

Т.П. А-II, III, IV-300-285.84 АР

Гл.инж.пр.	Васильев	Подпись	
Н.контр.	Силаева	"	
Нач.отд.	Одиноков	"	
Гл.спец.	Кореневский	"	
Рук.груп.	Васильева	"	
Вед.инж.	Зубова	"	
Ст.инж.	Гольденберг	"	

Склад инвентаря и оборудования в подвале служебно-технического здания ж.д. транспорта из монолитного железобетона

Стадия	Лист	Листов
РП	4	

4-ая климатическая зона
План

Гипропромтрансстрой

Инв. №

Формат А2

20101-02 7

Типовой проект А-II, III, IV-300-285.84 Альбом II

Инв. № подл. | Подпись и дата | Взам. инв. №

Пров. 21.3.88г Кон.

Типовой проект А-II; III; IV-300-285.84 Альбом V

Разрез 1-1

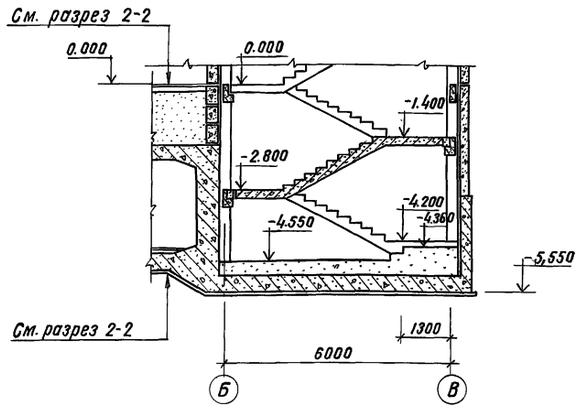

Разрез 2-2

Пол 1-ого этажа
Засыпка песчаным грунтом
Защитный слой из цементно-песчаного раствора марки 100 – 20
3 слоя гидроизола на битумной мастике
Холодная битумная грунтовка
Выравнивающий слой из цементно-песчаного раствора марки 100 – 20
Бетон марки 100 по уклону 20÷100
Монолитное покрытие h_2

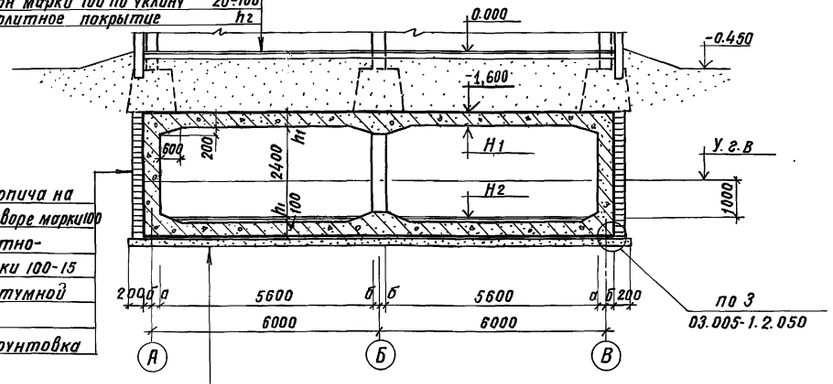

Защитная стенка из кирпича на цементно-песчаном растворе марки 100
Защитный слой из цементно-песчаного раствора марки 100-15
3 слоя гидроизола на битумной мастике
Холодная битумная грунтовка

См. экспликацию полов
Монолитная плита днища – h_1
Защитная стяжка из цементно-песчаного раствора марки 100 с прокладкой тканой сетки по ГОСТ 5336-80 – 50
3 слоя гидроизола на битумной мастике
Холодная битумная грунтовка
Выравнивающий слой из цементно-песчаного раствора марки 100 – 20
Подготовка из бетона марки 100-100
Щебень втрамбованный в грунт

Разрез 3-3

Насыпной грунт до отм. -0.450
Защитный слой из цементно-песчаного раствора марки 100 – 20
3 слоя гидроизола на битумной мастике
Холодная битумная грунтовка
Выравнивающий слой из цементно-песчаного раствора марки 100- 20
Бетон марки 100 по уклону 20÷30
Монолитное покрытие – h_2

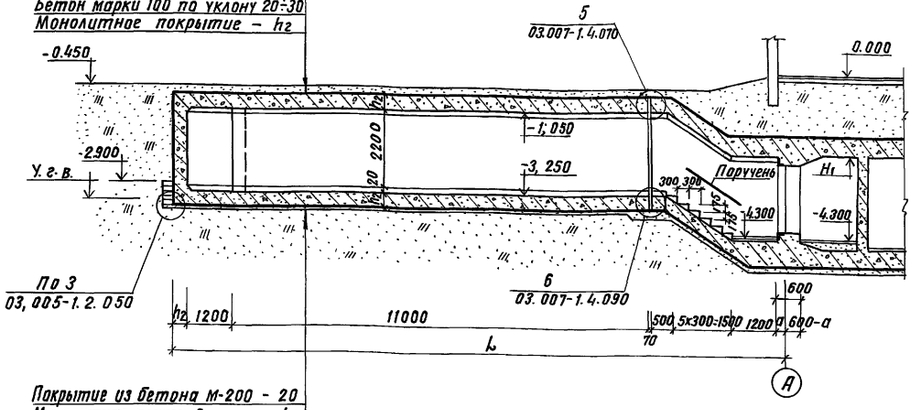

Покрытие из бетона М-200 – 20
Монолитная плита днища – h_2
Защитная стяжка из цементно-песчаного раствора марки 100 с прокладкой тканой сетки по ГОСТ 5336-80 – 50
3 слоя гидроизола на битумной мастике
Холодная битумная грунтовка
Выравнивающий слой из цементно-песчаного раствора марки 100 – 20
Подготовка из бетона марки 100-100
Щебень втрамбованный в грунт

Класс соор.	Отметки		Толщина в мм				
	H_1	H_2	а	б	в	h_1	h_2
А-II	-2,100	-4,500	250	200	200	500	350
А-III	-2,050	-4,450	175	225	175	450	300
А-IV	-2,000	-4,400	100	250	150	400	250

1. Данный лист рассматривать совместно с листами АР-3, АР-4; КЖ-14
2. Значение буквенного обозначения L см. таблицу на листе КЖ-14
3. Гидроизоляция сооружения и устройство деформационных швов принимается по серии 03.005-1 Вып. 0, 1, 4

			Т.П. А-II, III, IV-300-285.84		АР
Гл.инж.пр	Васильев				
Н. контр.	Синаева		Склад инвентаря и оборудования в подвале служебно-технического здания эк. в. транспорта из монолитного железобетона	Стадия: РП	Лист: 5	Листов:
Нач.отд	Обиноков				
Гл.спец.	Кореневский				
Рук.груп.	Васильева		Разрезы 1-1.... 3-3	Гипропромтрансстрой	
Вед.инж.	Зубова				
Ст.инж.	Гольденберг				

Инв. N подл. | Подпись и дата | Взам. инв. N

Инв. N

20101-02 8

Копировал

Формат А2

Альбом V

Типовой проект А-II; III; IV-300-285.84

Разрез 4-4

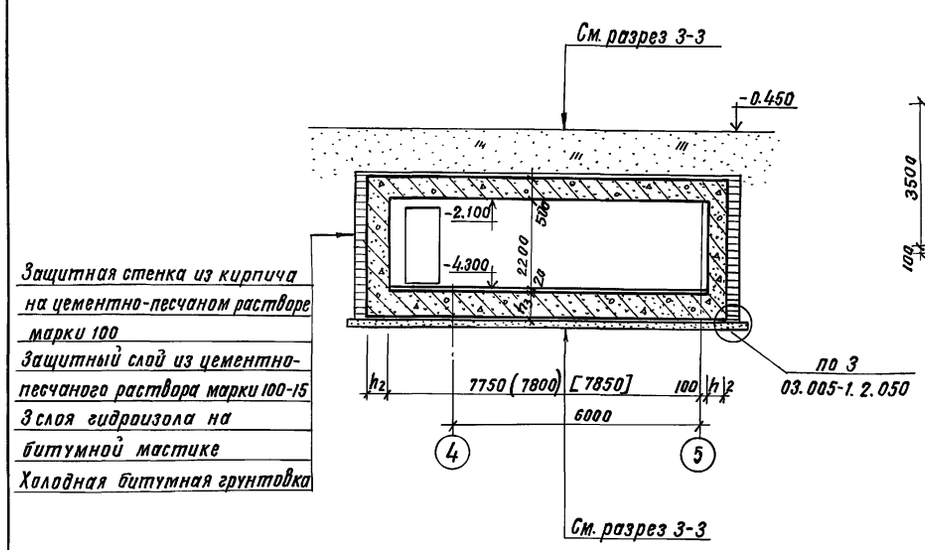

Подпорная стенка

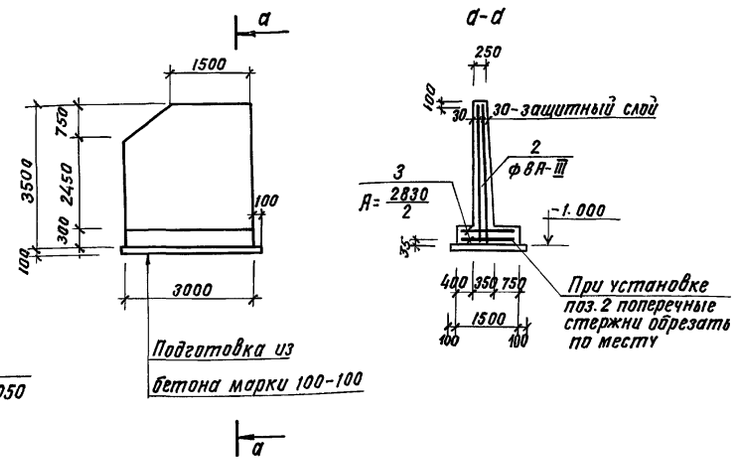

Разрез 5-5

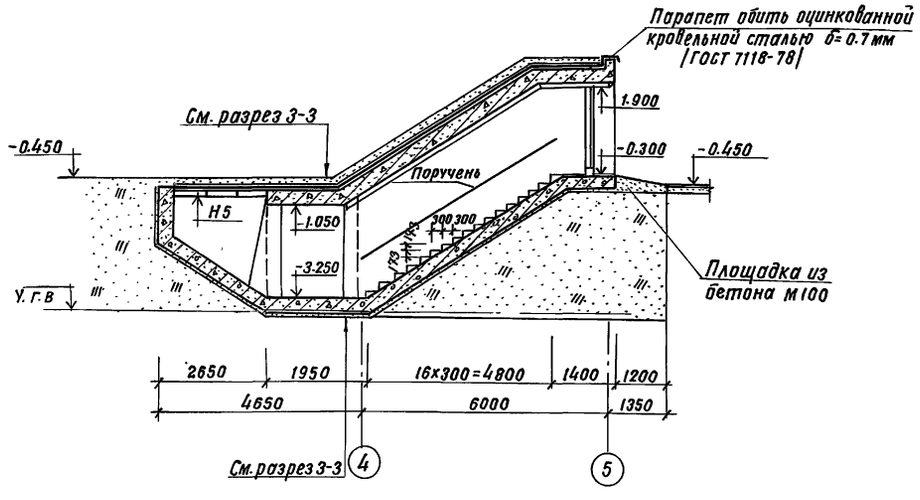

Таблица отметок потолка и толщин стен

Класс сооружения	Отметка H_5	Толщина в мм h_2	h_3
А-II	- 0,770	350	780
А-III	- 0,820	300	680
А-IV	- 0,870	250	580

Спецификация элементов к схемам расположенным на листе

Марка, поз.	Обозначение	Наименование		Кол. шт	Масса ед кг	Примечание
		Железобетонные элементы				
1	3.006-2, вып. II-2	Плита ПН0д-5		3	190	
		Подпорная стенка		2		
		Металлические элементы				
2		С 4ВрI-(х200)+100 / 8А-III-150 3330		5,8	9,6	м
		ГОСТ 8478-81				
3		С 4ВрI-(х200)+170 / 6А-III-100 2830		2,9	6,8	м
		ГОСТ 8478-81				
		Материал				
		Бетон М200	Подпорная стенка	3,7		м³
		Бетон М100	Подготовка	0,5		м³

Ведомость расхода стали на подпорные стенки, кг

Марка элемента	Изделия арматурные						Общий расход
	Арматура класса						
	А-III				Вр-I		
	ГОСТ 5781-82				ГОСТ 6727-80		
	8	6		Итого	4	Итого	
Подпорная стенка	46,2	31,8		78,0	17,2	17,2	95,2

1. Данный лист рассматривать совместно с листами АР-3; АР-4 и КЖ-14
2. Размеры в круглых скобках даны для III класса, в квадратных- - для IV

Гл.инж.пр	Васильев		Т.П. А-II, III, IV-300-285.84 АР
Н.контр.	Силаева		
Нач.отд.	Одиноков		Склад инвентаря и оборудования в подвале служебно-технического здания ж.д. транспорта из монолитного железобетона
Гл.спец.	Кореневский		Стадия: РП; Лист: 6; Листов:
Рук.груп	Васильева		Разрезы 4-4, 5-5 Подпорные стенки
Вед.инж.	Зубова		Гипропромтрансстрой
Ст.инж.	Гольденберг		

Инв. N подл. | Подпись и дата | Взам. инв. N

Копировал Формат А2

Типовой проект А-II; III; IV-300-285.84 Альбом IV

Схема расположения элементов перегородок

Схема для 1, 2, 3 климатических зон

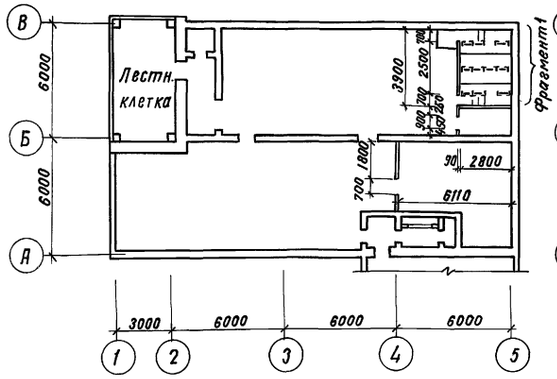

Схема для 4 климатической зоны

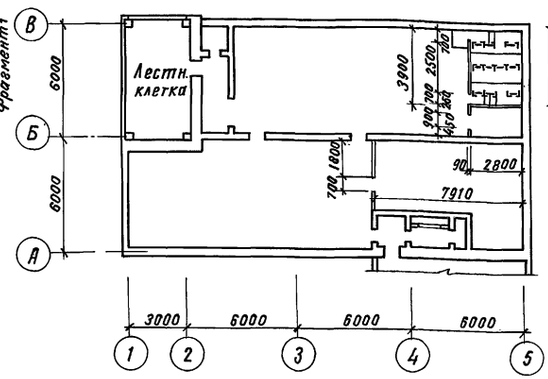

Фрагмент 1

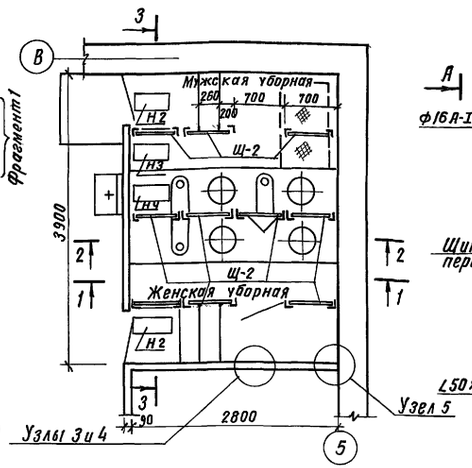

Узел 1

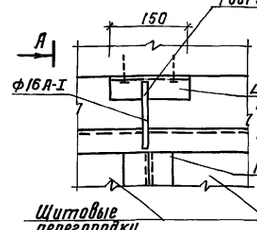

Узел 2

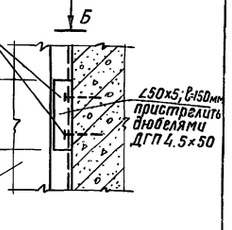

Вид А

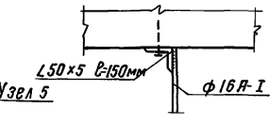

Вид Б

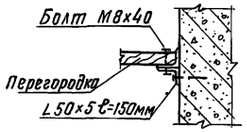

1-1

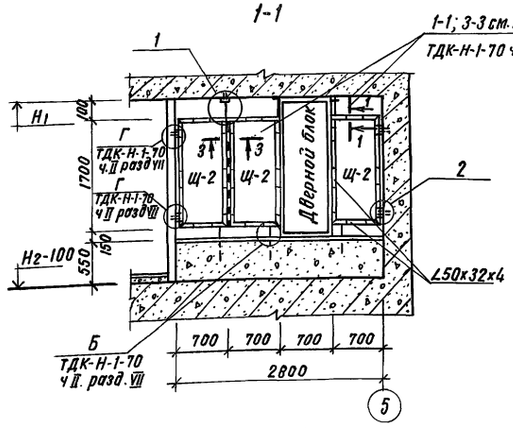

Узел 3

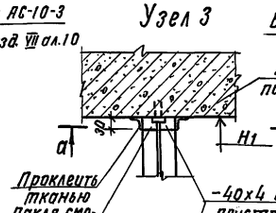

Пример возведения перегородки из бетонных камней по ГОСТу 6133-75

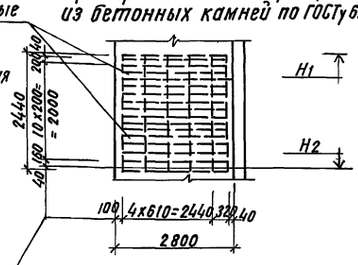

Узел 4

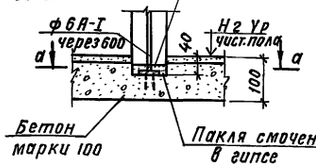

2-2

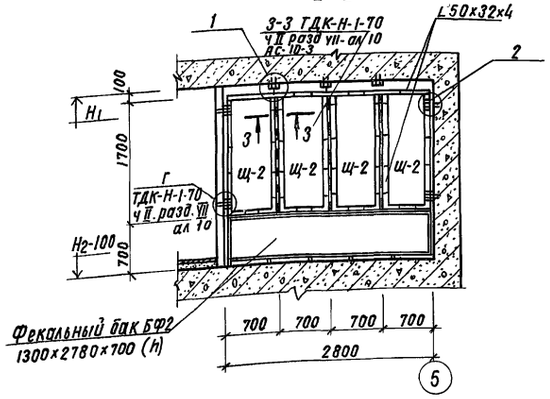

3-3

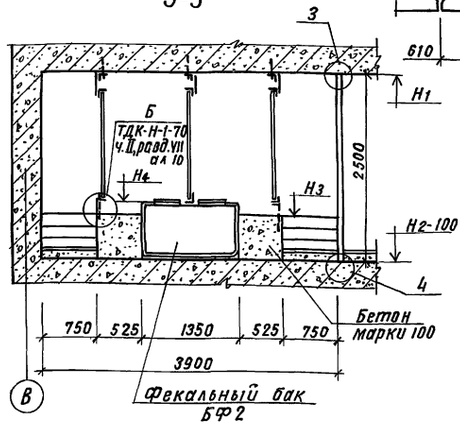

Узел 5

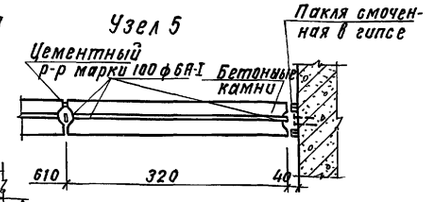

а-а

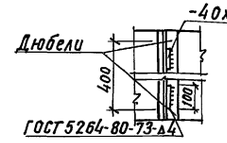

Спецификация элементов к схеме расположенной на листе

Марка	Обозначение	Наименование	Кол.	Масса кг	Примечание
	Сборные щитовые перегородки				
Щ-2	ТДК-Н-1-70, часть II, раздел VII, альбом 10	Щит перегородки 690х1690х22	10	25,5	см прим. п-2

Таблица отметок пола и потолка

Класс сооружения	Отметки			
	Н1	Н2	Н3	Н4
А-II	-2.100	-4.500	-4.050	-3.900
А-III	-2.050	-4.450	-4.000	-3.850
А-IV	-2.000	-4.400	-3.950	-3.800

1. Перегородки толщиной 90 мм. из бетонных камней по ГОСТ'у 6133-75
2. Конструкции щитовых перегородок разработаны на основании ТДК-Н-1-70 часть II, раздел VII, альбом 10 с уменьшением высоты щита на 300 мм.

Гл.инж.пр.	Васильев		
Н.контр.	Силаева		
Нач.отд.	Одиноков		
Гл.спец.	Кореневский		
Рук.груп.	Васильева		
Вед.инж.	Зубова		
Ст.инж.	Ольденберг		

Т.П. А-II, III, IV-300-285.84 АР

Склад инвентаря и оборудования в подвале служебно-технического здания ж.д. транспорта из монолитного железобетона	Стадия	Лист	Листов
	РП	7	
Схемы расположения элементов перегородок	Гипропромтрансстрой		

Инв.N подл. | Подпись и дата | Взам.инв.N

Копировал

20101-02 10

Формат А2

Альбом II

Типовой проект А-II; III; IV-300-285.84

Схемы расположения типов полов

Схема для 1, 2 и 3 климатических зон

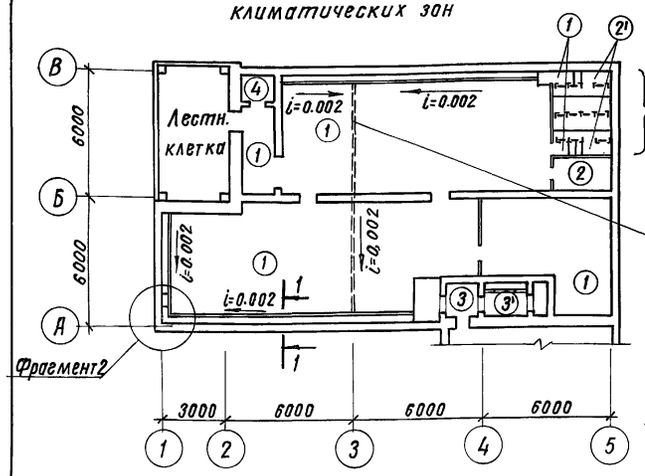

Схема для 4 климатической зоны

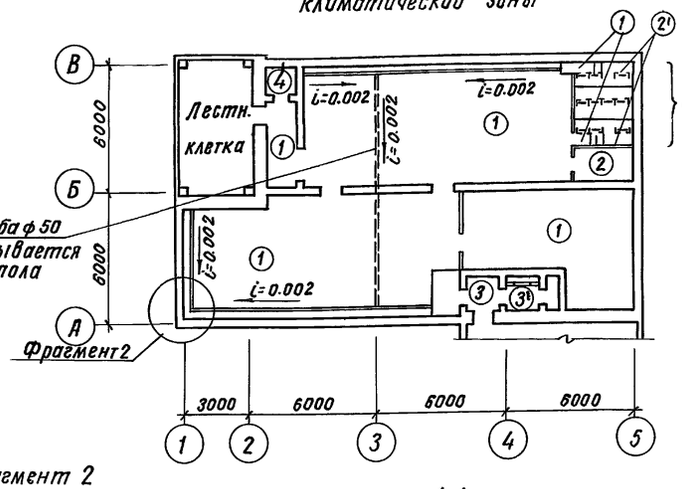

Фрагмент 1

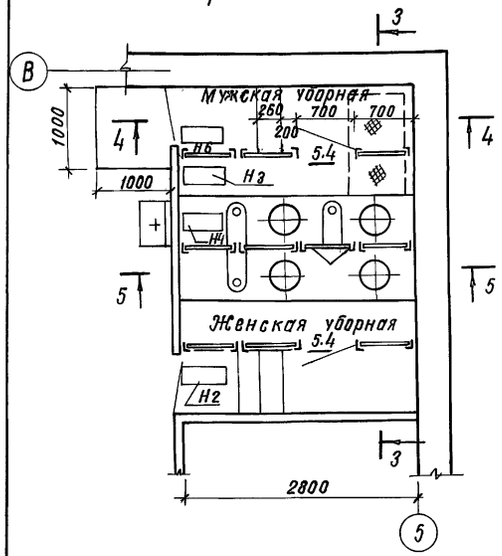

Фрагмент 2

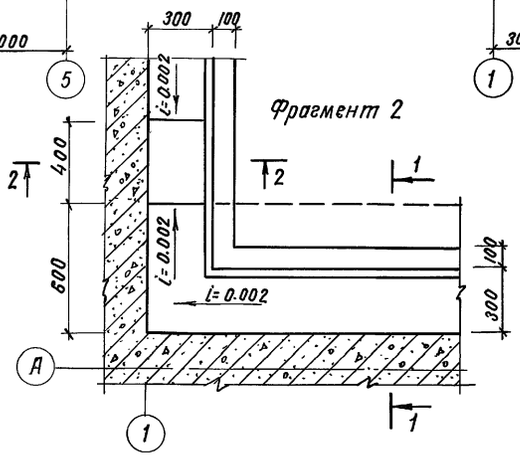

2-2

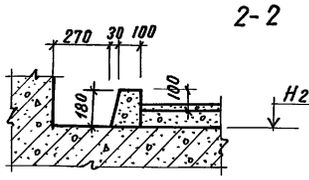

1-1

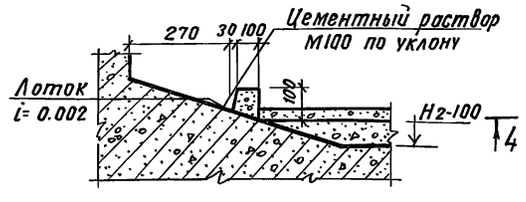

3-3

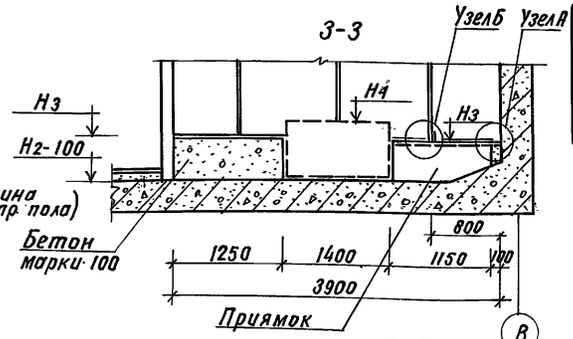

5-5

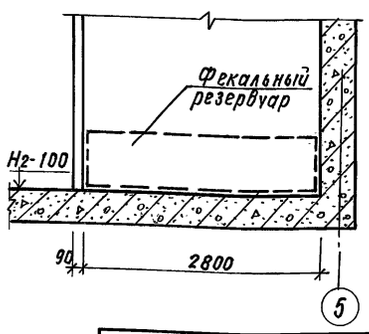

Узел А

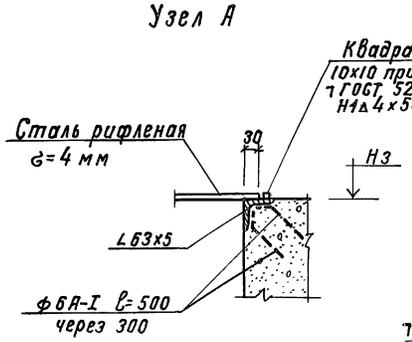

Узел Б

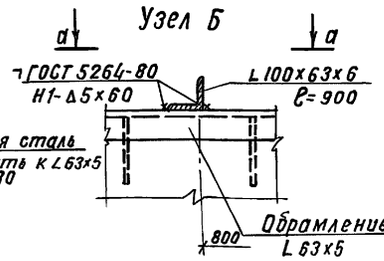

а-а

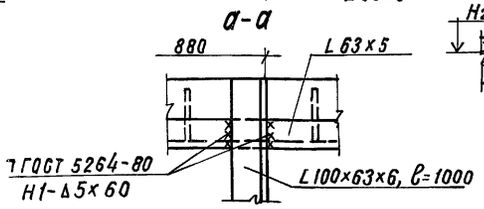

4-4

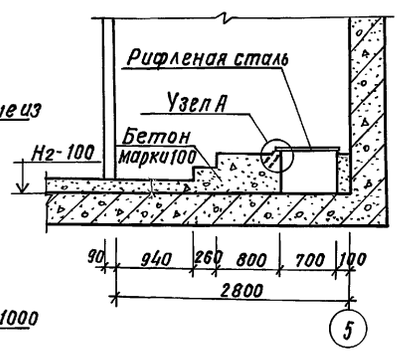

Экспликация полов

Наименование или номер помещения по проекту	Тип пола по проекту	Схема пола или номер узла по серии	Элементы пола и их толщина	Площадь пола м²
Тамбур-шлюз основного входа, помещения №1 и №2 вентиляторная, вход в уборную	1		Покрытие-бетон марки 200 – 20 Подстилающий слой из бетона марки 100 – 80 Монолитная плита днища-перем. Основание под монолитную плиту днища-см. разрез 1-1 (АР-5)	180.0
Санпост мужская и женская уборная	2, 2'		Покрытие-керамические плитки (ГОСТ 6787-80) – 13 Прослойка и заполнение швов-цементно-песчаным раствор. марки 100 на жидком стекле – 12 Подстилающий слои из бетона марки 100-(тип 2-120) тип 2-75 Монолитная плита днища-перем. Основание под монолитную плиту днища-см. разрез 1-1 (АР-5)	4,5; 5,0
Тамбур аварийного выхода и расширит. камера	3; 3'		Покрытие-бетон марки 200 – 20 Подстилающий слой из бетона марки 100 – 230 Монолитная плита днища-перем. Основание под монолитную плиту днища-см. Разрез 1-1 (АР-5)	6,1
Расширительная камера	4		Покрытие-бетон марки 200 – 20 Монолитная плита днища-перем. Основание под монолитную плиту днища-см. разрез 1-1 (АР-5)	2,4

Спецификация материала

Марка поз.	Обозначение	Наименование	Кол.	Масса ед. кг	Примечание
		Бетон марки 100	2.5		м³

Класс сооружения	Отметки				
	Н1	Н2	Н3	Н4	Н6
А-II	-2.100	-4.500	-4.050	-3.900	-4.350
А-III	-2.050	-4.450	-4.000	-3.850	-4.300
А-IV	-2.000	-4.400	-3.950	-3.800	-4.250

1. Для полов типа 2' толщину и конфигурацию слоя бетона см. сечения.
2. Стенки и днище водоприемного приямка железнятся
3 Техническую спецификацию металла см. лист АР-2

Гл.инж.пр	Васильев		Т.П. А-II, III, IV-300-285.84 АР
Н. контр.	Силаева		
Нач.отд.	Одинокова		Склад инвентаря и оборудования в подвале служебно-технического здания ж.д. транспорта монолитного железобетона
Гл.спец.	Кореневский		Стадия: РП; Лист: 8; Листов:
Рук.груп	Васильева		План и экспликация полов. Фрагменты 1 и 2
Вед.инж	Зубова		Гипропромтрансстрой
Ст.инж.	Гольденберг		

Инв.№ подл. | Подпись и дата | Взам.инв.№

Инв.№

Копировал

Формат А-2

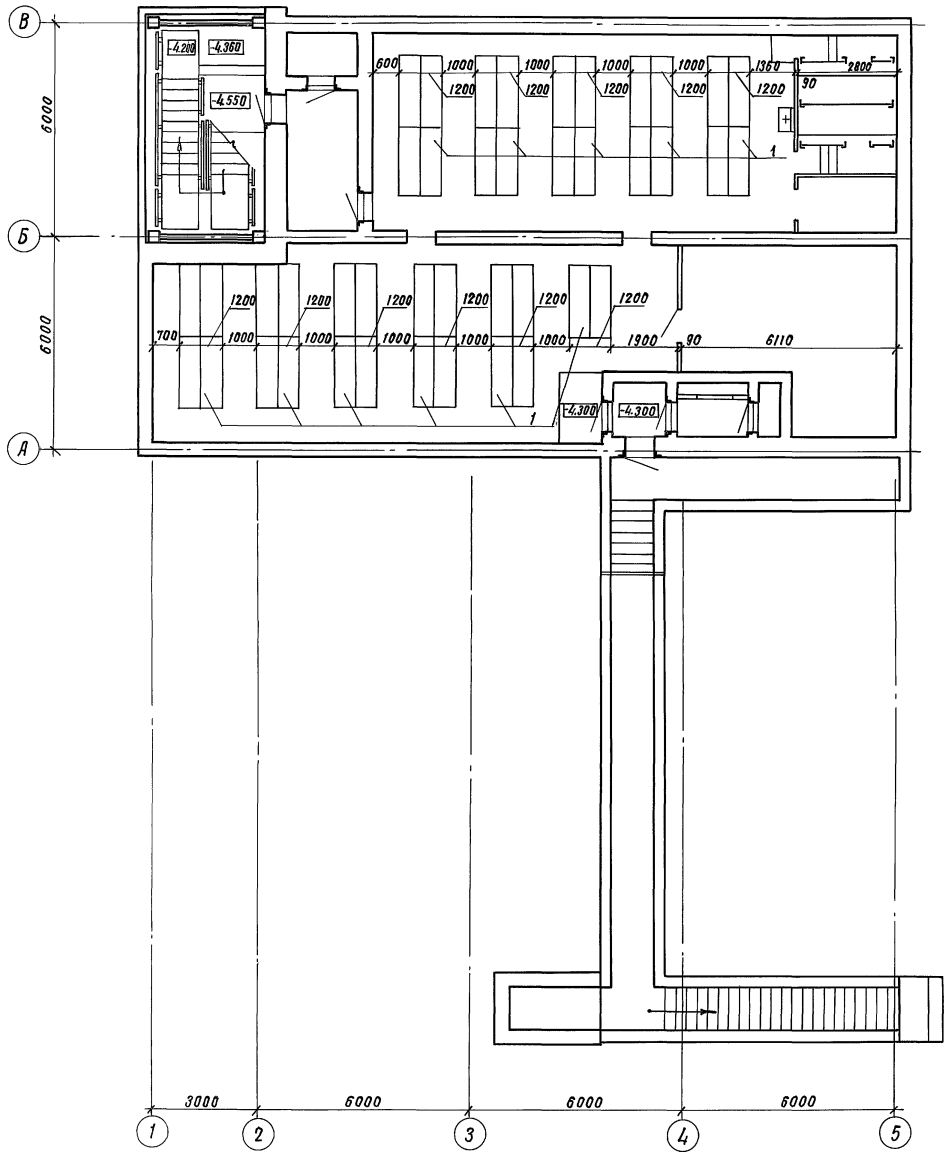

Экспликация оборудования

Тип по проекту	Обозначение	Наименование	Кол.	Примечания
1	ГОСТ 14757-81	Стеллаж секционный разм. 600×2200(h); l=2000 м	42	340 кг

Заглубленное здание в мирное время используется под склад. Номенклатура оборудования и инвентаря подлежащего хранению в складе определяется при привязке проекта.
В проекте принято хранение в складе несгораемых материалов в несгораемой таре.
На чертеже дана примерная расстановка стеллажей. Тип и количество стеллажей подлежит корректировке при привязке проекта.
При определении характера использования помещения в мирное время следует учитывать необходимость его освобождения в в сроки, предусмотренные приложением 1СНиП II-77

Гл.инж.пр.	Васильев		
Н.контр.	Силаева		
Нач.отд.	Одинаков		
Гл.спец.	Кореневский		
Рук.груп	Васильева		
Вед.инж	Зубова		
Ст.инж.	Гольденберг		

Т.П А-II, III, IV-300-285.84 АР

Склад инвентаря и оборудования в подвале служебно-технического здания ж.д. транспорта из монолитного железобетона.

Стадия	Лист	Листов
РП	9	

Пример использования помещений в мирное время

Гипропромтрансстрой

Инв.N подл. | Подпись и дата | Взам.инв.N

Инв N

Копировал

Альбом II

Типовой проект А-II; III; IV-300-285.84

Схема секций спецпомещения на 150 человек / Наименование типового проекта	
	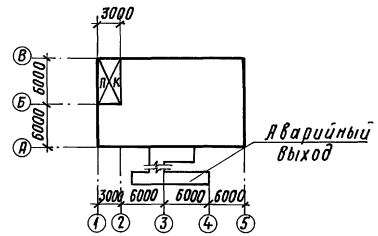
Здание пункта технического обслуживания вагонов в парках отправления с обработкой от 54 до 72 поездов в сутки Здание трехэтажное.	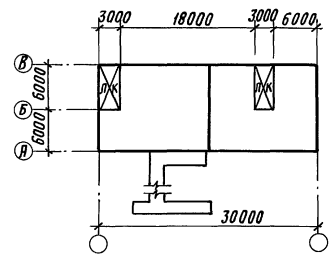
Здание пункта технического обслуживания вагонов в парках отправления с обработкой от 72 до 108 поездов в сутки. Здание трехэтажное.	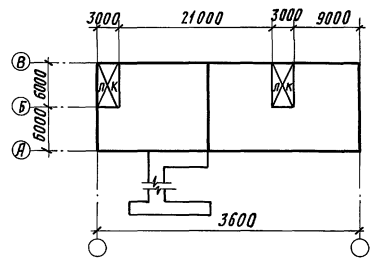
Здание пункта технического обслуживания вагонов в парках отправления с обработкой от 108 до 144 поездов в сутки. Здание трехэтажное	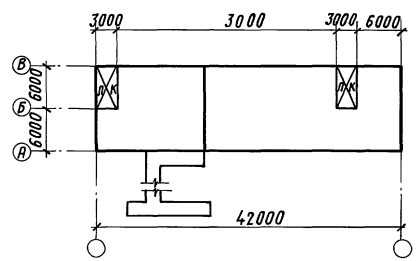

Гл. инж. пр.	Васильев		
Н. контр. СС	Силаева		
Нач. отд.	Одиноков		
Гл. спец.	Кореневский		
Рук. груп.	Васильева		
Проверил	Зубова		
Проектир.	Васильева		

Инв. №

Т. П. А-II; III; IV-300-285.84 АР

Склад инвентаря и оборудования в подвале служебно-технического здания ж.д. транспорта из монолитного железобетона

Примеры размещения спецпомещений в служебно-технических зданий.

Стадия	Лист	Листов
РП	10	

Гипропромтрансстрой

Копир. Соколова 20101-02 13

Инв. N подл. | Подпись и дата | Взам. инв. N

Типовой проект А-II, III, IV-300-285.84 Альбом II

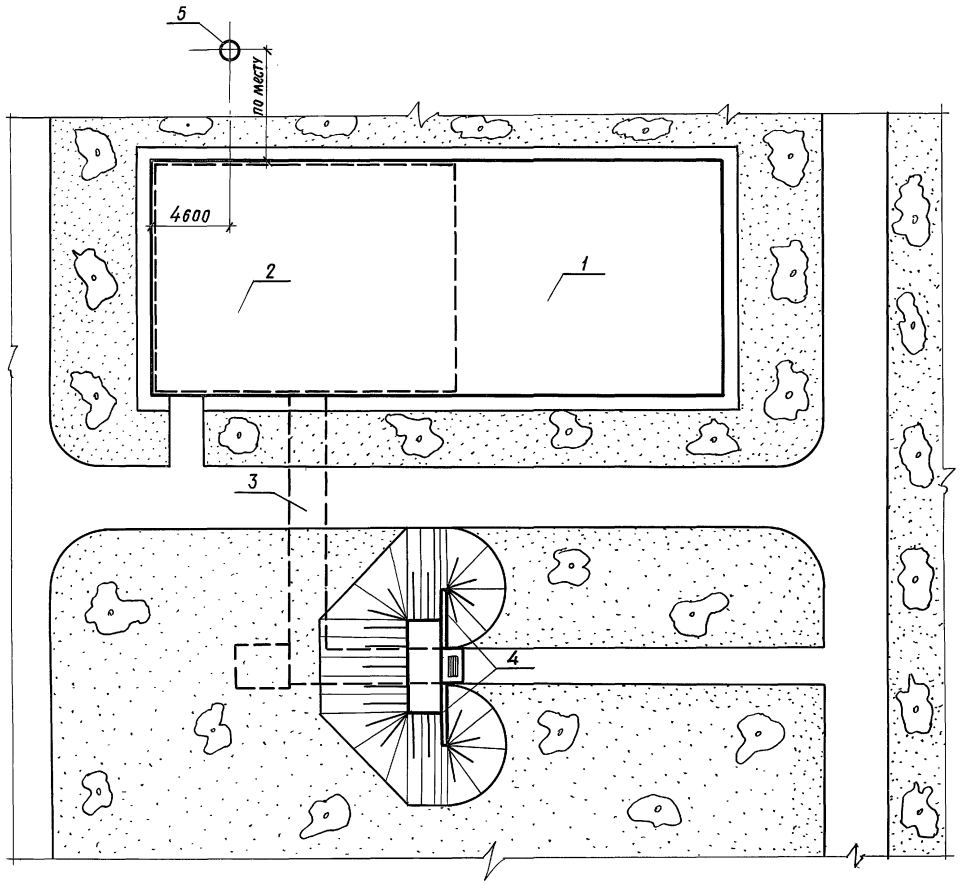

Экспликация сооружений

Поз.	Наименование	Кол. шт.	Примечание
1	Сооружение /надземное/	1	
2	Сооружение /подземное/	1	
3	Аварийный выход	1	
4	Подпорная стенка	2	
5	Железобетонная вентшахта	1	ТДК-Н-1-70 часть II
	вытяжной вентиляции		раздел II, альбом 2
	h=1,2 м, Д=600		

Условные обозначения

Наружный контур надземного сооружения

Наружный контур подземной части сооружения

Газоны с посадкой деревьев и кустарников

Гл.инж.пр	Васильев		Т.П. А-II, III, IV-300-285.84	АР
Н.контрсс	Силаева			
Нач.отд.	Одиноков		Склад инвентаря и оборудования в подвале служебно-технического здания ж.д. транспорта из монолитного железобетона	Стадия: РП; Лист: 11; Листов:
Гл.спец.	Кореневский			
Рук.груп.	Васильева		Примерный схематический план участка	Гипропромтрансстрой
Вед.инж.	Зубова			
Ст.инж.	Петрова			

Инв N

ИНВ.N ПОДЛ. | ПОДПИСЬ И ДАТА | ВЗАМ.ИНВ.N

КОПИРОВАЛ 20101-02 14 ФОРМАТ А2

Альбом III

Типовой проект А-II; III; IV-300-285.84

Ведомость рабочих чертежей основного комплекта

Лист	Наименование	Примечание
1	Общие данные (начало)	
2	Общие данные (окончание)	
3	Ведомость расхода стали на сооружение	
4	Схемы расположения элементов армирования покрытия и днища	
5	Схемы расположения элементов армирования покрытия и днища. Сечения 1-1 и 2-2	
6	Схемы расположения элементов армирования покрытия и днища. Узлы 1÷10	
7	Схемы расположения элементов армирования стен.	
8	Спецификация элементов к схемам армирования стен.	
9	Схемы расположения элементов армирования стен. Сечения 1-1÷10-10	
10	Монолитный участок УМ-1 Опалубочные чертежи	
11	Схемы расположения элементов армирования монолитного участка УМ-1	
12	Тамбур- шлюз. Армирование	
13	Тамбур аварийного выхода и расширительные камеры. Армирование.	
14	Аварийный выход. Опалубочные чертежи.	
15	Аварийный выход. Схемы армирования Сечения 1-1÷4-4	
16	Аварийный выход Схемы армирования Сечения 5-5÷11-11. Дверь ДМ1	
17	Спецификация элементов к схемам армирования аварийного выхода (начало)	
18	Спецификация элементов к схемам армирования аварийного выхода (окончание)	
19	1,2,3 климатические зоны. Схема расположения отверстий и закладных деталей	
20	4 климатическая зона. Схема расположения отверстий и закладных деталей	
21	1,2,3 климатические зоны. Вентиляторная. Опоры под оборудование	
22	4 климатическая зона. Вентиляторная Опоры под оборудование	
23	Детали установки элементов „КПК" в стенах сооружения	

Проект разработан в соответствии с действующими нормами и правилами

Главный инженер проекта /Васильев/

Ведомость ссылочных и прилагаемых документов

Обозначение	Наименование	Примечание
	Ссылочные документы	
ГОСТ 8478-81	Сетки сварные для железобетонных конструкций	
1.020-1. 1-1	Фундаменты сборные железобетонные для колонн сечением 300×300 и 400×400. Опалубочные чертежи и армирование. Арматурные изделия.	
03.005-56.1,2 вып 5,13,16	Конструкции ввода и пропуска коммуникаций в убежищах гражданской обороны	
	Прилагаемые документы	
КЖ-24	Технические решения входа в	стр. 37
	сооружение из здания	
Альбом III	Строительные изделия	
Альбом VI	Ведомость потребности в	
	материалах	

Привязан.

Т.П А-II; III; IV-300-285.84 КЖ

Инв.н

Гл.инж.пр.	Васильев	
Н.контр.гр.	Силаева	
Нач.отд	Одиноков	
Гл.спец.	Кременевский	
Рук.груп.	Васильева	
Вед.инж.	Зубова	
Ст.инж.	Петрова	

Склад инвентаря и оборудования в подвале служебно-технического здания ж.д. транспорта из монолитного железобетона

Стадия	Лист	Листов
РП	1	

Общие данные (начало)

Гипропромтрансстрой

Инв.№ подл. | Подпись и дата | Взам. инв.№

Типовой проект А-II; III; IV-300-285.84 Альбом III

Ведомость спецификаций.

Лист	Наименование	Примечание
5	Спецификация элементов к схемам расположенным на листах КЖ-4, КЖ-5	
8	Спецификация элементов к схемам армирования стен.	
10	Спецификация элементов к схемам расположенным на листе КЖ-11	
12	Спецификация элементов к схемам расположенным на листе.	
13	Спецификация элементов к схемам расположенным на листе.	
17	Спецификация элементов к схемам армирования аварийного выхода. (начало)	
18	Спецификация элементов к схемам армирования аварийного выхода (окончание)	
19	Экспликация отверстий	
19	Спецификация элементов к схеме расположенной на листе.	
	Спецификация элементов к схеме.	
20	расположенной на листе.	
20	Экспликация отверстий	
21	Ведомость элементов.	
21	Выборка опор под вентиляторы.	
22	Ведомость элементов.	

Техническая спецификация металла.

Вид профиля и ГОСТ, ТУ.	Марка металла по СНиП II-23-81	Обозначение и разрез профиля, мм.		Код: Марка металла	Код: Вид профиля	Код: Размер профиля	Количество, шт.	Длина, мм	Общая масса, кг.
1	2	3	4	5	6	7	8	9	10
1,2 климатические зоны.									
Швеллер ГОСТ 8240-72	В Ст 3 кп 2-1	[10						10920	93,8
Уголок ГОСТ 8509-72*	ТУ-14-1-3023-80	L 50×5						7010	26,4
Полоса ГОСТ 103-76	категория 2	δ=6						800	7,8
Всего:									128,0
3 климатическая зона									
Швеллер ГОСТ 8240-72	В Ст. 3 кп 2-1	[10						16620	142,8
Уголок ГОСТ 8509-72*	ТУ-14-1-3023-80	L 50×5						6510	32,1
Полоса ГОСТ 103-76	категория 2	δ=6						800	7,8
Всего:									182,7
4 климатическая зона									
Швеллер ГОСТ 8240-72	В Ст. 3 кп 2-1	[10						24120	207,2
Уголок ГОСТ 8509-72*	ТУ-14-1-3023-80	L 50×5						11510	43,4
Полоса ГОСТ 103-76	категория 2	δ=6						800	7,8
Всего:									258,4
Коробка КМ 1									
Полоса ГОСТ 19903-74*	В Ст. 3 кп 2-1	δ=3						—	17,82
Полоса ГОСТ 103-76	ТУ-14-1-3023-80	δ=4						—	3,04
Болт ГОСТ 7798-70* Гайка ГОСТ 3032-76 Шпилька ГОСТ 22042-76	категория 2	М10						—	1,10
Дверь ДМ1									
Уголок ГОСТ 8509-72*	В Ст. 3 кп	L 50×5						5560	20,9
Лист ГОСТ 103-76	ТУ14-1-3023-80	δ=6						80	0,3
Трубы ГОСТ 3262-72*	категория 2.	ф 20						200	0,3
Сетки ГОСТ 5336-80		N 20-1,6						1800	2,4
Круглая сталь ГОСТ 5781-82		ф 6 AI						15000	3,2
Всего:									27,1

Инв. N подл. | Подпись и дата | Взам. инв. N

Инв. N

ГИП	Васильев		т. п. А-II; III; IV-300-285.84 КЖ
Н.контр.	Силаева		
Нач.отд.	Одиноков		Склад инвентаря и оборудования в подвале служебно-технического здания ж.д.транспорта из монолитного железобетона.
Гл.спец.	Кореневский		Стадия: РП; Лист: 2; Листов:
Рук.гр.	Васильева		Общие данные (окончание)
Вед.инж.	Зубова		Гипропромтрансстрой
Ст.инж.	Петрова		

Копировал

Альбом II

Типовой проект А-II; III; IV-300-285.84

Ведомость расхода стали на сооружение.

Класс сооружения	Марка элемента	Изделия арматурные. Арматура класса Вр I, ГОСТ 6727-80: 4	5		Итого	Арматура класса А-I, ГОСТ 5781-82: 6	8	10	12	14	16	Итого	Арматура класса А-III, ГОСТ 5781-82: 6	8	10	12	14	16	18	20	22	25	28	32	Итого	Всего	Изделия закладные. Арматура класса А-I, ГОСТ 5781-82: 12		Итого	Всего	Общий расход кг
	Тамбур аварийного выхода и расширительная камера	40,1			40,1	13,0	131,2					144,2	106,4	81,6					135,2						323,2	507,5	23,8		23,8	23,8	531,3
А-III	Сооружение А-II																														
	Днище	10,5	77,3		87,8	29,2	2270,5	4,8	63,0	3754,8		6122,3	38,4	288,6	65,8	37,8	1161,0		171,6	1974,8		337,5	9676,7		13752,2	19962,3					19962,3
	Стены					1029,6	243,6 / 286,1	1628,6	103,2			3006,0 / 3027,5			91,2	1492,8	832,1 / 865,7		654,6	2218,8			124,4		5413,9 / 5447,5	8418,9 / 8475,0					8418,9 / 8475,0
	Покрытие						1725,3		408,0		4115,4	6248,7					1053,0	148,5		1966,2		1844,0	6973,2	1023,3	13008,2	19256,9					19256,9
	Аварийный выход																														
	Днище	73,7			73,7	149,5	51,3	128,8				329,6	10,6		238,0	212,0	388,9		126,4						975,9	1379,2					1379,2
	Стены					507,0	74,3	320,0	40,0			941,3				500,0	2219,0	1266,0							3985,0	4926,3					4926,3
	Покрытие					149,5	44,6	168,8				362,9			238,0	212,0	388,9		126,4						965,3	1328,2					1328,2
	Тамбур-шлюз и расширительная камера	40,1			40,1	50,6	28,8	66,6	191,2			337,2		314,2			403,2		55,2			50,8			822,8	1200,1	42,0		42,0	42,0	1242,1
А-III	Сооружение А-III																														
	Днище	10,5	77,3		87,8	29,2	2218,3	4,8	27,98,0			5050,3	38,4	288,6	86,8	801,0	91,8		1297,5		191,1	1757,1			10370,3	15508,4					15508,4
	Стены					1025,9	324,3 / 337,6	1452,6	67,2			2870,0 / 2883,3			168,6	1915,0 / 1939,0	399,4		1728,6			97,6			4309,2 / 4333,2	7179,2 / 7216,5					7179,2 / 7216,5
	Покрытие					253,0	1673,1		2821,0			4747,1				801,0			1290,9		1375,6	6114,6			9582,1	14329,2					14329,2
	Аварийный выход																														
	Днище	73,7			73,7	149,6	102,2	163,9				415,7	10,6	144,0		484,0		99,2							737,8	1227,2					1227,2
	Стены					543,3	6,4	320,0	40,0			909,7				1588,0	828,0	22,8							2430,8	3340,5					3340,5
	Покрытие					149,6	44,2	163,9				357,7		144,0		484,0		99,2							727,2	1084,9					1084,9
	Тамбур-шлюз и расширительная камера	40,1			40,1	50,6	91,2	202,2				344,0		189,4		288,0			55,2		36,8				569,4	953,5	42,0		42,0	42,0	995,5
А-IV	Сооружение А-IV																														
	Днище	10,5	77,3		87,8	1087,0	6,0	737,8	37,8			1868,6	38,4	302,2	551,8		636,0		133,8	4810,8					6473,0	8429,4					8429,4
	Стены					1068,1 / 1076,9	759,4 / 763,5	462,8	67,2			2357,5 / 2370,4			93,2	746,9	1100,2 / 1123,4	1032,0			74,4				3046,7 / 3069,9	5404,2 / 5440,3					5404,2 / 5440,3
	Покрытие					1027,6		1918,8				2946,4				446,4	37,8	632,4	789,3	3948,3					5854,2	8800,6					8800,6
	Аварийный выход																														
	Днище	73,7			73,7	178,1	70,0	31,2				279,3	10,6	120,0	308,0		76,8								515,4	868,4					868,4
	Стены					480,1	206,0	20,0				706,1				1074,4	552,0	16,8							1843,2	2349,3					2349,3
	Покрытие					193,5	70,0	31,2				294,7		120,0	308,0		76,8								504,8	799,5					799,5
	Тамбур-шлюз и расширительная камера	40,1			40,1	113,0	151,9					264,9		189,4	192,0				76,8						458,2	763,2	42,0		42,0	42,0	805,2

Ведомость расхода стали на металлические детали МК и КПК.

Марка элемента	Изделия закладные. Прокат марки Вст3кп2. ГОСТ 8732-78: труба 480×9	труба 325×8	труба 426×10	труба 219×6	труба 377×9	труба 45×3,5	труба 50×3,5	труба 76×3,5	Итого	ГОСТ 32.62-75*: труба 100	труба 25	труба 20	Итого	ГОСТ 19903-74: δ=6	δ=10	δ=12	Итого	Всего
1,2,3 климатическая зона	83,6	172,1	82,0	61,5	40,6	1,4	10,5	5,1	456,8	16,0	8,5	32,4	56,9	229,5	43,1	28,2	300,8	814,5
4 климатическая зона	83,6	197,1	82,0	82,0	40,6	1,4	10,5	5,1	502,3	16,0	8,5	34,5	59,0	254,4	43,1	28,2	325,7	828,0

Цифры в числителе даны для 1,2,3 климатических зон, в знаменателе - для 4 климатической зоны.

ГИП	Васильев		т.п. А-II; III; IV-300-285.84 КЖ
Н. контр.	Силаева		
Нач. отд.	Одиноков		Склад инвентаря и оборудования в подвале служебно-технического здания ж.-д. транспорта из монолитного железобетона. Стадия: РП; Лист: 3; Листов:
Гл. спец.	Кореневский		
Рук. гр.	Васильева		Ведомость расхода стали на сооружение. Гипропромтранспстрой
Вед. инж.	Зубова		
Ст. инж.	Петрова		

Копировал

20101-02 17 ФОРМАТ А2

Инв. № подл. | Подпись и дата | Взам. инв. №

Схема расположения элементов днища.

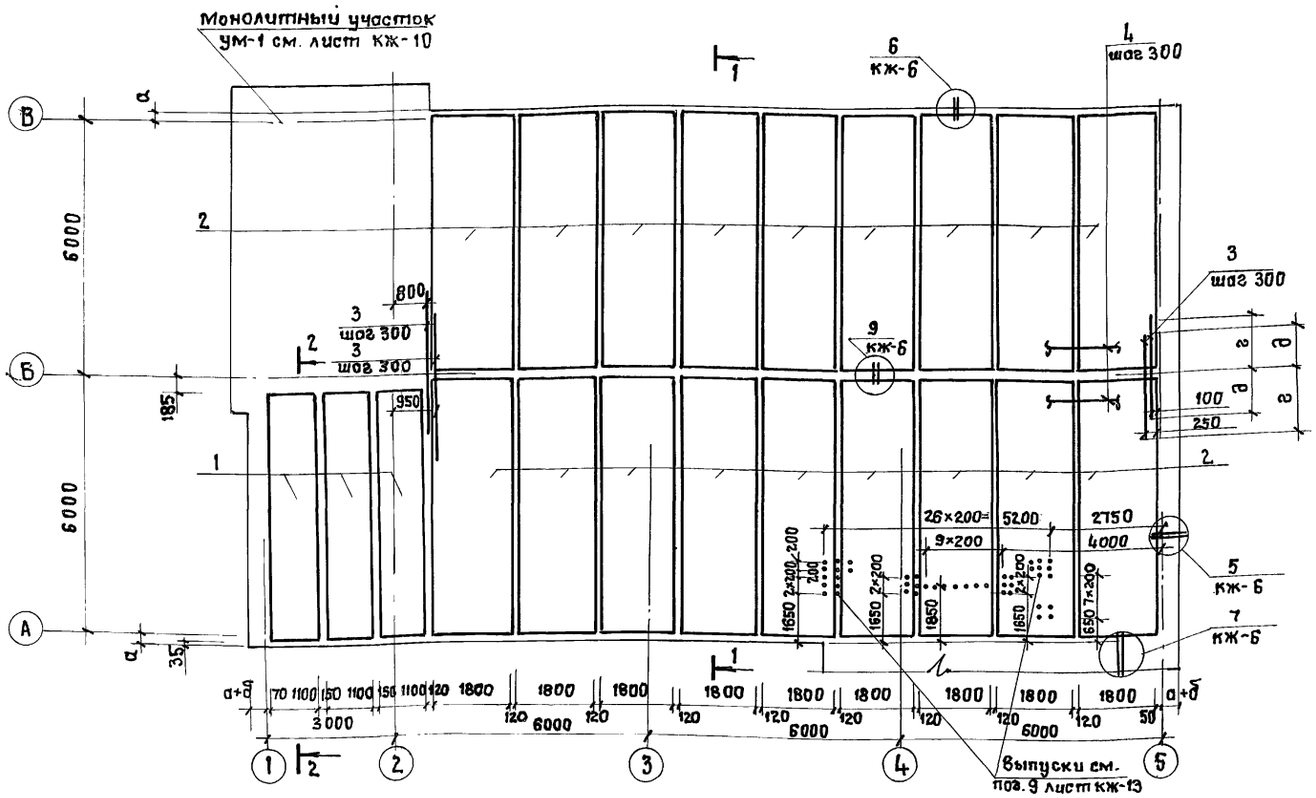

Схема расположения элементов покрытия.

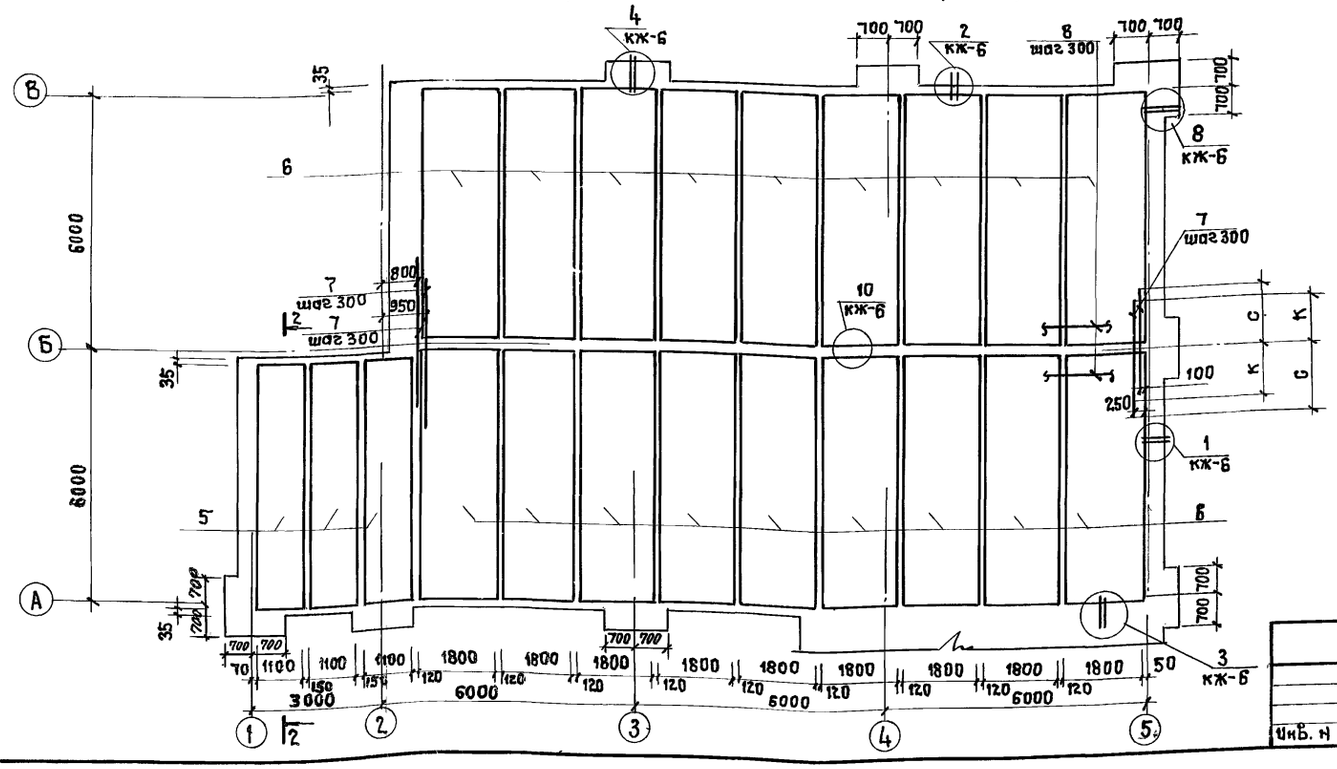

Схема последовательности монтажа каркасов.

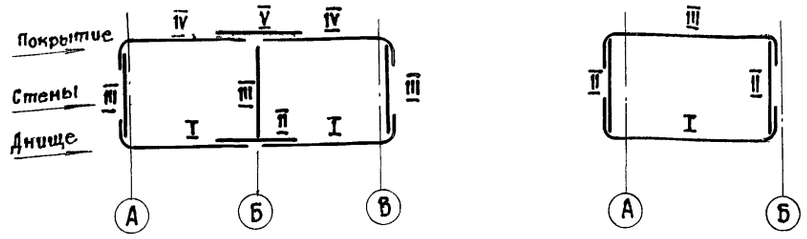

Класс сооружения	a мм	б мм	h_3 мм	г мм	д мм	ж мм	с мм	к мм	h_1 мм	Отметки H_2	Отметки H_1
А-II	250	200	780	2000	1460	460	1970	1430	500	-4,500	-2,100
А-III	175	225	680	2050	1260	410	2130	1310	450	-4,450	-2,050
А-IV	100	250	580	1800	1230	360	1870	1000	400	-4,400	-2,000

1. Данный лист рассматривать совместно с листами КЖ-5 ; КЖ-6.
2. Выборку арматурных изделий см. лист КЖ-3.
3. Все работы по бетонированию осуществлять с соблюдением требований СНиП III-15-76 „Бетонные и железобетонные конструкции монолитные. Общие правила производства и приемки работ."
4. Распределительная арматура приваривается к продольной арматуре каркасов контактной точечной сваркой с помощью сварочных клещей.
5. Сварку стержней каркасов покрытия и днища со стержнями каркасов стен производить электродами типа Э50А.
6. Плоские каркасы поз. 3, 7 устанавливаются бо́льшим диаметром к наружной поверхности.
7. Римскими цифрами обозначена последовательность монтажа каркасов.
8. Сечения 1-1 и 2-2 см. лист КЖ-5.

Альбом II

Типовой проект А-II ; III ; IV-300-285.84

Взам. инв. N | Подпись и дата | Инв. N подл.

ГИП	Васильев		т.п. А-II ; III ; IV-300-285.84 КЖ	
Н. контр.	Силаева			
Нач. отд.	Одинаков		Склад инвентаря и оборудования в подвале служебно-технического здания ж.д. транспорта из монолитного железобетона.	Стадия: РП; Лист: 4; Листов:
Гл. спец.	Кореневский		Схемы расположения элементов армирования покрытия и днища.	Гипропромтранстрой
Рук. гр.	Васильева			
Вед. инж.	Зудова			
Ст. инж.	Петрова			

Инв. N

Копировал

Типовой проект А-II, III, IV-300-285.84 Альбом II

1-1

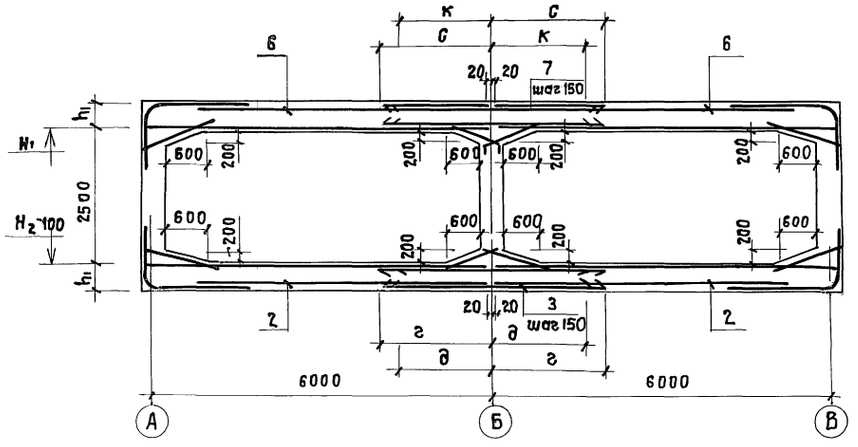

2-2

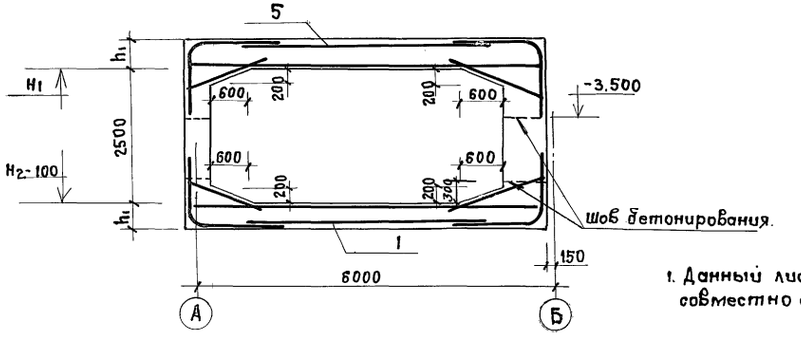

1. Данный лист смотреть совместно с листом КЖ-4.

Спецификация элементов к схемам расположенным на листах КЖ-4, КЖ-5.

Формат	Зона	Поз.	Обозначение	Наименование	Количество А-II	Количество А-III	Количество А-IV	Примечание
				Днище				
				Сборочные единицы				
				Каркасы пространственные				
			Ал. III 01.00СБ	КП-1	3			621,3 кг
		1	Ал. III 01.00-01	КП-2		3		463,6 кг
			Ал. III 01.00-02	КП-3			3	289,3 кг
			Ал. III 01.00-03	КП-4	18			779,1 кг
		2	Ал. III 01.00-04	КП-5		18		603,1 кг
			Ал. III 01.00-05	КП-6			18	370,4 кг
			Ал. III 14.00.СБ	Каркас плоский КР 69	115			25,5 кг
		3	Ал. III 14.00-01	КР 70		115		20,2 кг
			Ал. III 14.00-02	КР 71			115	11,5 кг.
				Детали				
				Распределит. арматура ф14АI ГОСТ 5781-82	325,0			м
		4		ф12АI		325,0		м
				ф10АI			229,0	м
				Материалы				
				Бетон марки 300/100	2033 / 24,8	2000 / 24,5	1962 / 24,1	м³
				Покрытие				
				Сборочные единицы				
				Каркасы пространственные				
			Ал. III 01.00-06	КП-7	3			741,7 кг
		5	Ал. III 01.00-01	КП-2		3		463,6 кг
			Ал. III 01.00-02	КП-3			3	289,3 кг
			Ал. III 01.00-07	КП-8	18			821,5 кг
		6	Ал. III 01.00-04	КП-5		18		603,1 кг
			Ал. III 01.00-05	КП-6			18	370,4 кг
			Ал. III 14.00-03	Каркас плоский КР 72	115			20,7 кг
		7	Ал. III 14.00-04	КР 73		115		15,6 кг
			Ал. III 14.00-05	КР 74			115	9,4 кг
				Детали				
				Распределит. арматура 16АI ГОСТ 5781-82	325,0			м
		8		ф12АI		325,0		м
				ф10АI			293,0	м
				Материалы				
				Бетон марки 300	203,3	200,0	196,2	м³

Инв. N подл. | Подпись и дата | Взам. инв. N

Инв. N

ГИП	Васильев	
Н.контр.	Силаева	
Нач.отд.	Обиноков	
Гл.спец.	Кореневский	
Рук.гр.	Васильева	
Вед.инж.	Зубова	
Ст.инж.	Петрова	

Копировал

т.п. А-II; III; IV-300-285.84 КЖ

Склад инвентаря и оборудования в подвале служебно-технического здания ж.д. транспорта из монолитного железобетона.

Стадия	Лист	Листов
РП	5	

Схемы расположения элементов армирования покрытия и днища. Сечения 1-1 и 2-2.

Гипропромтранстрой

20101-02 19

Формат А2

Типовой проект А-II, III, IV-300 285.84 Альбом II

Узел 1

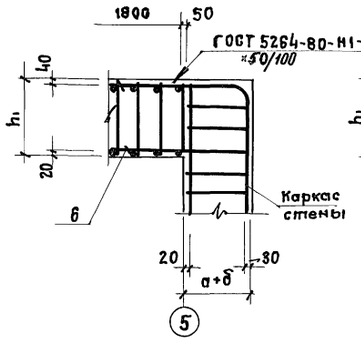

Узел 2

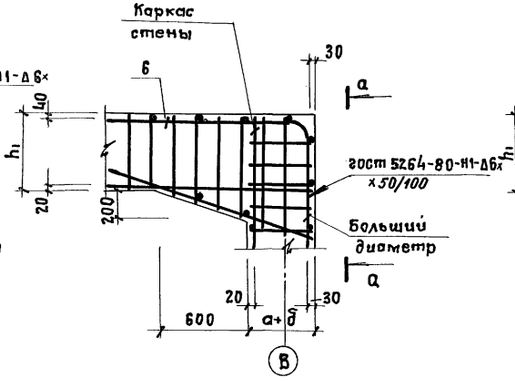

Узел 3

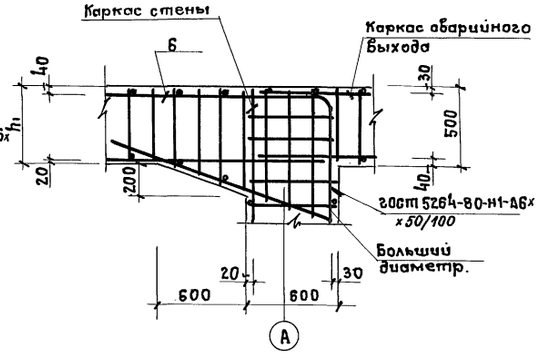

Узел 4

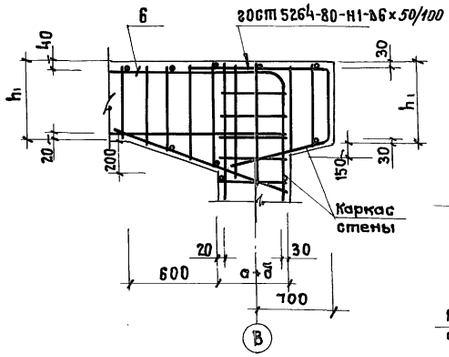

а-а

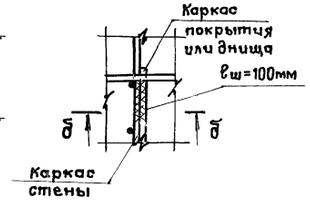

б-б

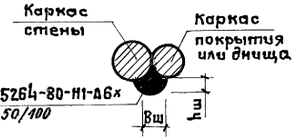

Узел 5

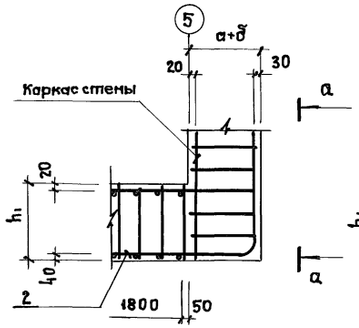

Узел 6

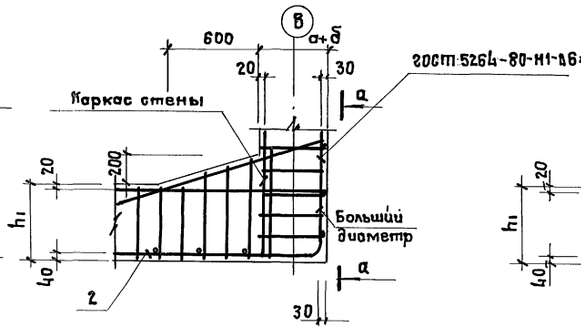

Узел 7

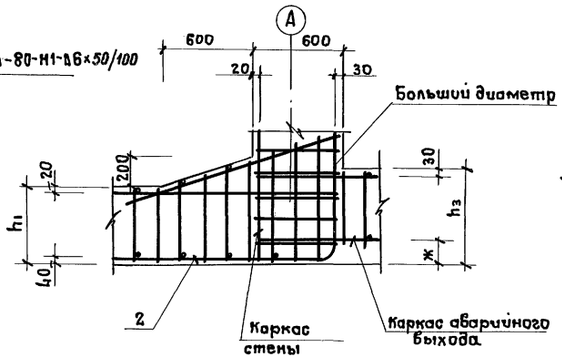

Узел 8

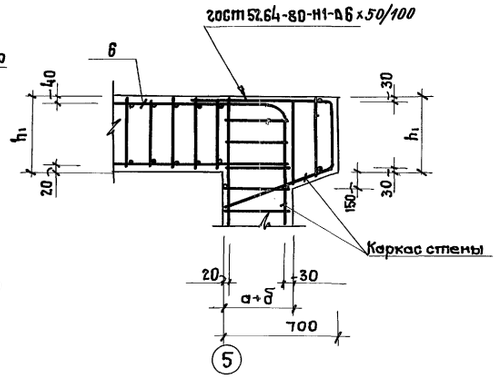

Узел 9

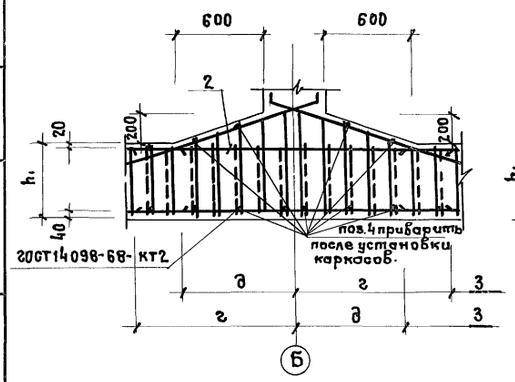

Узел 10

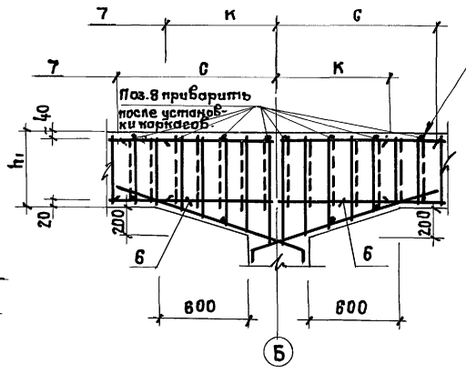

в-в

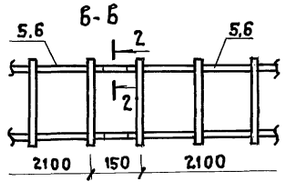

г-г

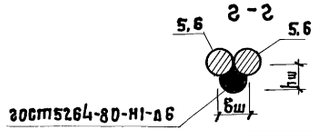

Основные примечания см. лист КЖ-4.

ГИП	Васильев		т.п. А-II; III; IV-300-285.84 КЖ			
Н.контр.	Силаева		Склад инвентаря и оборудования в подвале служебно-технического здания ж.д. транспорта из монолитного железобетона.	Стадия	Лист	Листов
Нач.отд.	Одиноков			РП	6	
Гл.спец.	Кореневский		Схемы расположения элементов армирования покрытия и днища. Узлы 1...10.	Гипропромтранстрой		
Рук.гр.	Васильева					
Вед.инж.	Зудова					
Ст.инж.	Петрова					

Инв.№ подл. | Подпись и дата | Взам.инв.№

Инв.№

Копировал 20101-92 20 Формат А2

Типовой проект А-II, III, IV-300-285.84 Альбом II

Схемы расположения элементов армирования.

- в стене по оси „В"

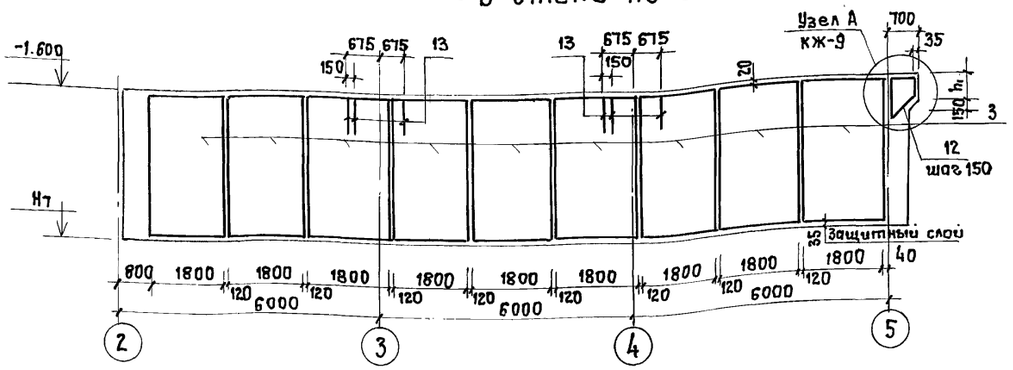

- в стене по оси А

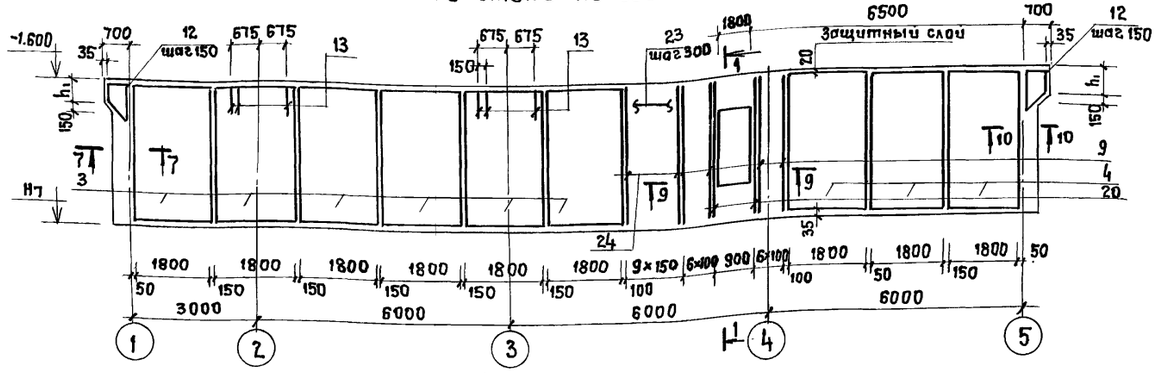

- в стене по оси Б

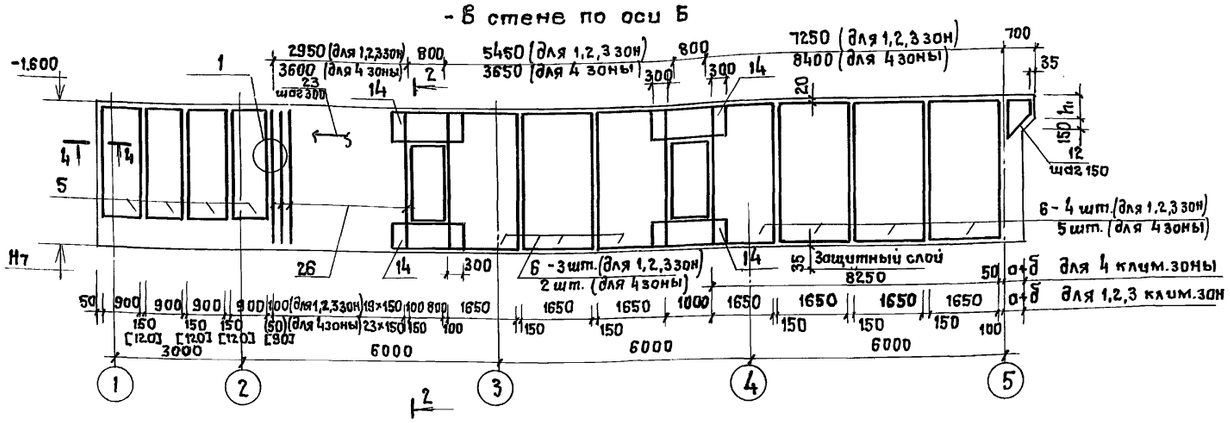

- в стене по оси 5

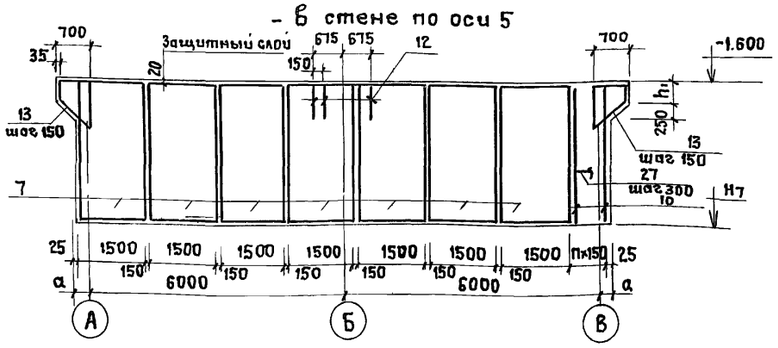

- в стене по оси 2

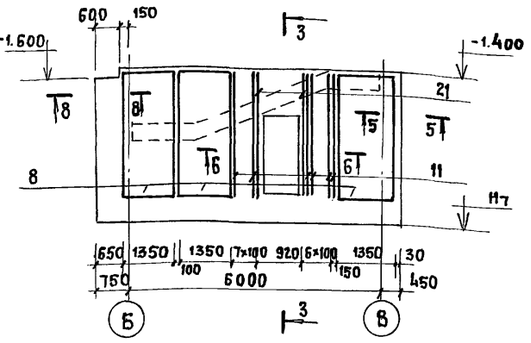

- в стене по оси 1

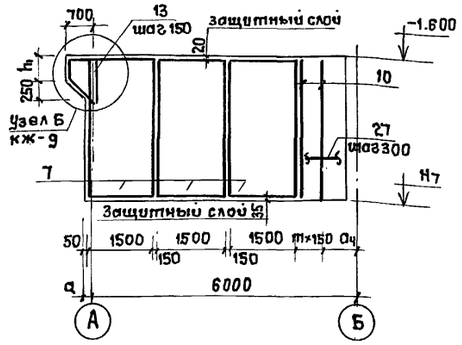

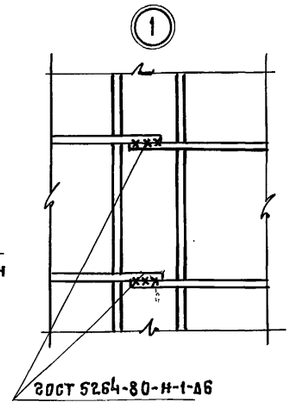

Фрагмент 1

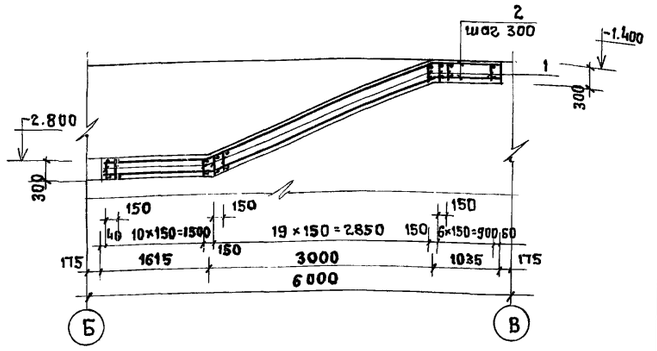

Разбивка анкеров рам двери ДУ-I-7

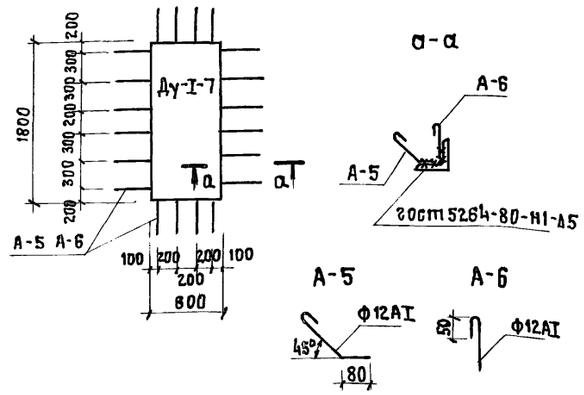

1. Основные примечания и таблицу буквенных обозначений - см. КЖ-9.
2. Сечения 1-1 ÷ 11-11 см. лист КЖ-9
3. Размеры в квадратных скобках даны для классов А-IV, в круглых - для класса А-III.
4. Установку закладных деталей КПК см. листы КЖ-19, КЖ-20.
5. Детали прохода труб КПК через каркасы см. лист КЖ-23.

ГИП	Васильев		
Н.контр.	Силаева		
Нач.отд.	Овинков		
Гл.спец.	Кореневский		
Рук.гр.	Васильева		
Вед.инж.	Зубова		
Ст.инж.	Петрова		

Инв. N подл. | Подпись и дата | Взам. инв. N

Инв. N

Копировал

т.п. А-II; III; IV-300-285.84 КЖ

Склад инвентаря оборудования в подвале служебно-технического здания ж.д. транспорта из монолитного железобетона.

Стадия	Лист	Листов
РП	7	

Схемы расположения элементов армирования стен.

Гипропромтранспроект

Формат	Зона	Поз.	Обозначение	Наименование	Количество А-II	Количество А-III	Количество А-IV	Примечание
				Фрагмент 1				
				Сборочные единицы				
		1	Ал. III 12.00-03	Каркас плоский КР 68	38	38	38	
				Детали				
		2		Распределит. арматура ф8АI ГОСТ 5781-82	61,5	61,5	61,5	м
				Материалы				
				Бетон марки М 300	2,8	2,8	2,8	м³
				Стены				
				Сборочные единицы.				
				Каркасы пространственные				
			Ал. III 02.00.СБ	КП-10	15			189,2 кг
		3	Ал. III 02.00-01	КП-11		15		163,7 кг
			Ал. III 02.00-02	КП-12			15	115,2 кг
			Ал. III 02.00-03	КП-13	3			189,2 кг
		4	Ал. III 02.00-04	КП-14		3		164.1 кг
			Ал. III 02.00-05	КП-15			3	116.0 кг
			Ал. III 02.00-06	КП-16	4			105.9 кг
		5	Ал. III 02.00-07	КП-17		4		76.5 кг
			Ал. III 02.00-08	КП-18			4	59,3 кг
			Ал. III 02.00-09	КП-19	7			124.8 кг
		6	Ал. III 02.00-10	КП-20		7		122.0 кг
			Ал. III 02.00-11	КП-21			7	109,4 кг
			Ал. III 02.00-12	КП-22	10			134.3 кг
		7	Ал. III 02.00-13	КП-23		10		119.6 кг
			Ал. III 02.00-14	КП-24			10	84.9 кг
			Ал. III 02.00-15	КП-25	3			136.6 кг
		8	Ал. III 02.00-16	КП-26		3		96.6 кг
			Ал. III 02.00-17	КП-27			3	60.2 кг
			Ал. III 16.00СБ	КР-38	20/24			для 1,2,3 зон / для 4 зоны
		26	Ал. III 16.00-01	КР-39		20/24		для 1,2,3 зон / для 4 зоны
			Ал. III 16.00-02	КР-40			20/24	для 1,2,3 зон / для 4 зоны
				Каркасы плоские.				
			Ал. III 08.00-03	КР 26	14			12.6 кг
		9	Ал. III 08.00-04	КР 27		14		10,7 кг
			Ал. III 08.00-05	КР 28			14	7.0 кг
			Ал. III 06.00 СБ	КР 29	8			10.3 кг
		10	Ал. III 06.00-01	КР 30		7		9.0 кг
			Ал. III 06.00-02	КР 31			6	6,5 кг
			Ал. III 13.00СБ	КР 32	13			11.9 кг
		11	Ал. III 13.00-01	КР 33		13		7.9 кг
			Ал. III 13.00-02	КР 34			13	4.9 кг
			Ал. III 09.00СБ	КР 59	40			2.0 кг
		12	Ал. III 09.00-01	КР 60		40		1,9 кг
			Ал. III 09.00-02	КР 61			40	1.9 кг
			Ал. III 10.00СБ	КР 62	48			3.3 кг
		13	Ал. III 10.00-01	КР 63		48		3.4 кг
			Ал. III 10.00-02	КР 64			48	3.6 кг
			Ал. III 11.00СБ	КР 65	16			8.2 кг
		14	Ал. III 11.00-01	КР 66		16		6.0 кг
			Ал. III 11.00-02	КР 67			16	2.8 кг.

Формат	Зона	Поз.	Обозначение	Наименование	Количество А-II	Количество А-III	Количество А-IV	Примечание
				Детали				
				Хомуты				
				ф8АI ГОСТ 5781-82 ℓ=2610	16			
		15		ℓ=2410		16		
				ℓ=2210			16	
		16		ф8АI ℓ=2950	32	32	32	
				ф12А III ℓ=2950	64			
		17		ℓ=2950		64		
				ℓ=2950			64	
				ф12А III ℓ=2950	24			
		18		ℓ=2950		24		
				ℓ=2950			24	
				ф8АI ℓ=2050	16			
		19		ℓ=2050		16		
				ℓ=2050			16	
				ф28А III ℓ=3470	4			
		20		ф25А III ℓ=3370		4		
				ф22А III ℓ=3270			4	
				ф28А III ℓ=2970	4			
		21		ф25А III ℓ=2970		4		
				ф22А III ℓ=2970			4	
				ф14А III ГОСТ 5781-82 ℓ=12.00	40			
		22		ф12А III ℓ=1160		40		
				ф8А III ℓ=1080			40	
			Ал. III 08.00 СБ	КР 23	10			12,6 кг
		24	Ал. III 08.00-01	КР 24		10		10.7 кг
			Ал. III 08.00-02	КР 25			10	7,0 кг
				Анкера-ромы ⌀Вери АУ-I-7				
				ф12АI ГОСТ 5781-82, ℓ=850	48	48	48	0,8 кг
				ф12АI ГОСТ 5781-82, ℓ=650	48	48	48	0,6 кг
				Шпилька ф10АI ГОСТ 5781-82 ℓ=1900	160			1,2 кг
		25		ф8АI ГОСТ 5781-82 ℓ=1900		160		0,8 кг
				ф6АI ГОСТ 5781-82, ℓ=1900			160	0,4 кг.
		27		Распределит. арматура ф6А-I ГОСТ 5781-82	31,9	30.0	26,0	м
		23		" ф8А-I ГОСТ 5781-82	118,5 / 128,9	118,5 / 128,9	118,5 / 128,9	для 1,2,3 зон / для 4 зоны
				Материалы				
				Бетон марки 300	93,0	92,2	91,5	м³

Альбом II

Типовой проект А-II; III; IV-300-285.84

Инв. N подл.	Подпись и дата	Взам. инв. N

ГИП	Васильев		т.п. А-II; III; IV-300-285.84 КЖ
Н.контр.	Силаева		
Нач.отд.	Одинаков		Склад инвентаря и оборудования в подвале служебно-технического здания ж.д. транспорта из монолитного железобетона. Стадия: РП; Лист: 8; Листов:
Гл.спец.	Кореневский		
Рук.гр.	Васильева		Спецификация элементов к схемам армирования стен. Гипропромтранспстрой
Вед.инж.	Зубова		
Ст.инж.	Петрова		
Инв.N			

Копировал

Типовой проект А-II; III; IV-300 285.84 Альбом II

1-1

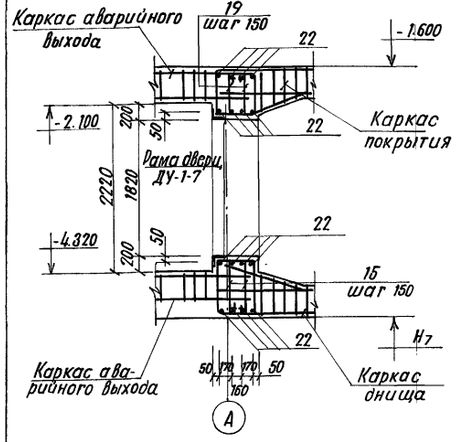

2-2

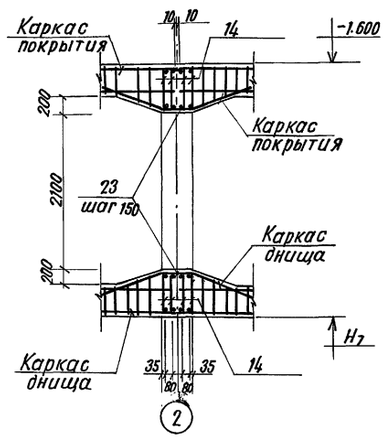

3-3

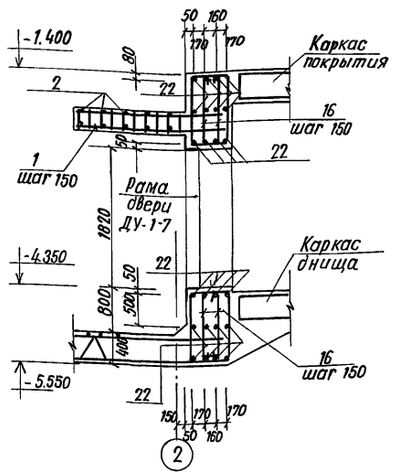

4-4

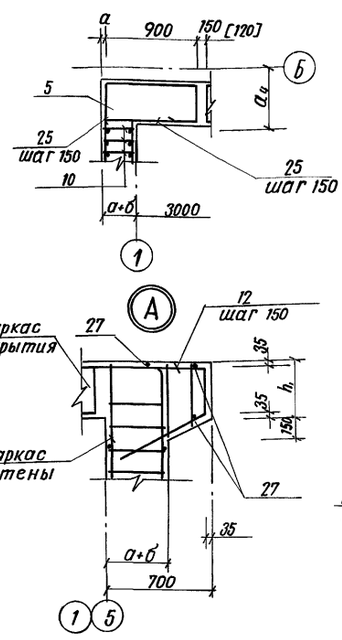

5-5

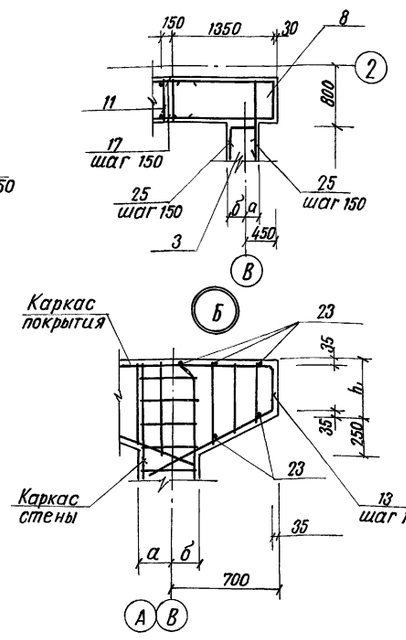

6-6

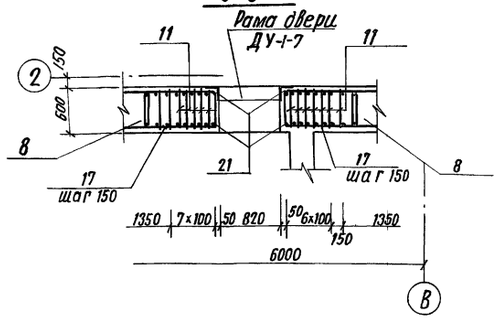

7-7

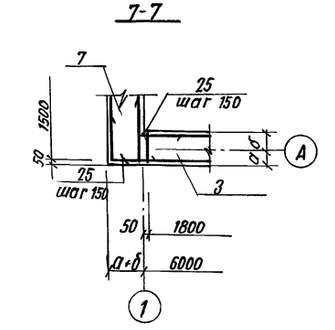

8-8

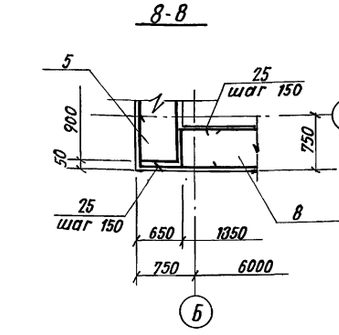

Класс сооружения	H_7 мм	a_3 мм	a_1	a_2 мм	h_1 мм	a_4 мм	B_1 мм	B_2 мм	m мм	n мм
А-II	-5.100	120	50	80	500	800	420	880	4	7
А-III	-5.000	120	50	30	450	875	370	780	3	6
А-IV	-4.900	100	25	25	400	800	320	680	3	5

1. Стены выполняются из монолитного железобетона. Бетон М 300.
2. Все работы по бетонированию осуществлять с соблюдением требований СНиП III-15-76 „Бетонные и железобетонные конструкции монолитные. Общие правила производства и приемки работ."
3. Защитный слой бетона до рабочей арматуры каркасов см. схемы расположения элементов армирования стен.
4. Закладные детали и отверстия условно не показаны. Расположение и привязку их см. КЖ. 19, КЖ-20.
5. Расстановку каркасов и спецификацию см. лист КЖ-7,8.
6. Каркасы поз. 3,4,9 24 устанавливаются большим диаметром к наружной поверхности.

Поз. 15, 16, 19

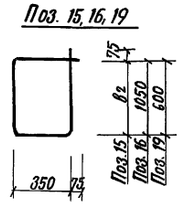

Поз. 17

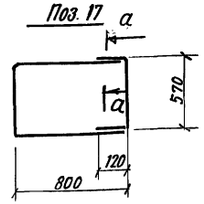

Поз. 18

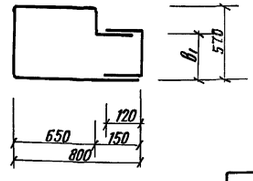

9-9

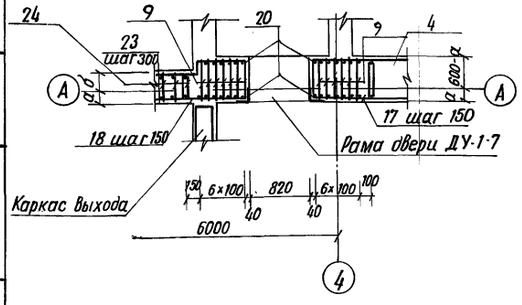

10-10

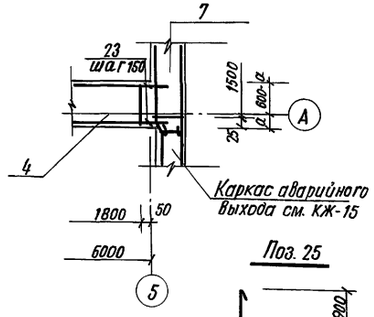

Поз. 25

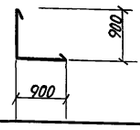

ГИП	Васильев		ТП. А-II; III; IV-300-285.84		КЖ
Н.контр.	Сулаева				
Нач.отд.	Одиноков		Склад инвентаря и оборудования служебно-технического здания ж.д. транспорта из монолитного железобетона.	Стадия: РП	Лист: 9	Листов:
Гл.спец.	Кореневский				
Рук.груп.	Васильева		Схемы расположения элементов армирования стен. Сечения 1-1÷10-10 Узлы А, Б.	Гипропромтрансстрой	
Вед.инж.	Зубова				
Ст.инж.	Петрова				

Инв.N подл. | Подпись и дата | Взам.инв.N

Инв.N

20101-02 23

Копировал

Формат А2

Типовой проект А-II; III; IV-300-285.84 Альбом II

План на отм. - 4.500

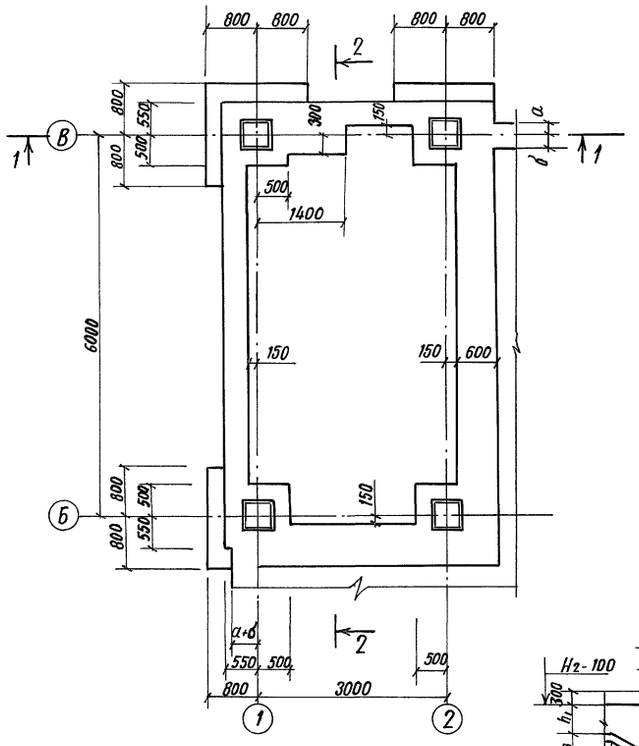

Класс сооружения	Отметки	H_2	h_1 мм	h_3 мм	б мм	a мм
А-II		-4.500	500	450	200	250
А-III		-4.450	450	550	225	175
А-IV		-4.400	400	650	250	100

2-2

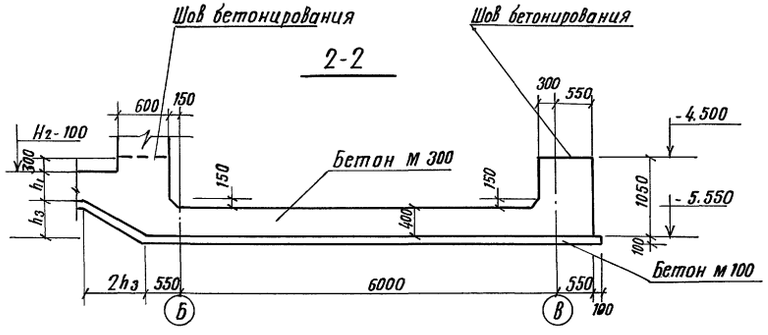

1-1

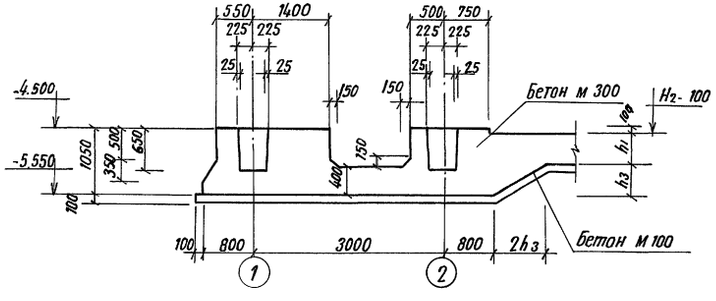

Спецификация элементов к схемам расположенным на листе КЖ-11

Формат	Зона	Поз	Обозначение	Наименование	Количество А-II	А-III	А-IV	Примечание
				Сборочные единицы				
			Ал. III 02.00-18	Каркас пространственный КП 28	3			71.8 кг
		1	Ал. III 02.00-19	КП 29		3		44.2 кг
			Ал. III 02.00-20	КП 30			3	24.8 кг
			Ал. III 05.00-03	Каркас плоский КР 50	6			5.4 кг
		2	Ал. III 05.00-04	КР 51		6		3.1 кг
			Ал. III 05.00-05	КР 52			6	1.7 кг.
		3		С $\frac{5Вр1-(\times 200)\times 100}{8А III-150}$ 3560 ГОСТ 8478-81	19.2	19.2	19.2	м
		4	Ал III 17.00.СБ	Сетки арматурные С1	4	4	4	1.0 кг
		5	Ал. III 18.00 СБ	С2	3	3	3	1.2 кг.
		6	1.020-1.1-1 0.0.10-07	С8	20	20	20	
		14		С $\frac{5Вр1-200}{8А III-150}$ 3630 ГОСТ 8478-81	7.2	7.2	7.2	м
		15		С $\frac{4Вр1-200}{8А III-200}$ 1290 ГОСТ 8478-81	4.6	4.6	4.6	м.
				Детали				
		7		ф 6АI, ГОСТ 5781-82 ℓ=450	20	20	20	0.1 кг
		8		ℓ=2000	21	21	21	0.4 кг
		9		ℓ=1100	7	7	7	0.2 кг
		10		ф 6А III, ГОСТ 5781-82, ℓ=1010	32	32	32	0.2 кг
		11		ф 8А III, ГОСТ 5781-82, ℓ=1300	15	15	15	0.5 кг
				ф 10А III, ГОСТ 5781-82, ℓ=1380	2			0.9 кг.
		12		ф 10А III, ГОСТ 5781-82, ℓ=1380		2		0.9 кг
				ф 8А III, ГОСТ 5781-82, ℓ=1300			2	0.9 кг
				ф 20А III, ГОСТ 5781-82, ℓ=1730	2			4.3 кг
		13		ф 18А III ГОСТ 5781-82, ℓ=1650		2		3.3 кг
				ф 14А III ГОСТ 5781-82, ℓ=1500			2	1.8 кг
				Материалы				
				Бетон марки 300	18.9	18.8	18.7	м³
				Бетон марки 100	3.5	3.4	3.3	м³

1. Данный лист смотреть совместно с листом КЖ-11.
2. Стержни сетки поз.6* мешающие установке каркасов, перерезать. (см. КЖ-11)
3. Основные примечания см. лист КЖ-9.

			Т.П. А-II; III; IV-300-285.84	КЖ.
ГИП	Васильев			
Н.контр.	Силаева		Склад инвентаря и оборудования в подвале служебно-технического здания ж.д. транспорта из монолитного железобетона	Стадия: РП; Лист: 10; Листов:
Нач.отд.	Одиноков			
Гл. спец.	Кореневский			
Рук. груп.	Васильева		Монолитный участок УМ-1 Опалубочные чертежи	Гипропромтранссстрой
Вед. инж.	Зубова			
Ст. инж.	Петрова			

Инв. N

Взам. инв. N | Подпись и дата | Инв. N подл.

20101-02 24

Копировал

Формат А2

Альбом II

Типовой проект А-II; III; IV-300-285.84

Схемы расположения арматурных изделий

Нижних сеток

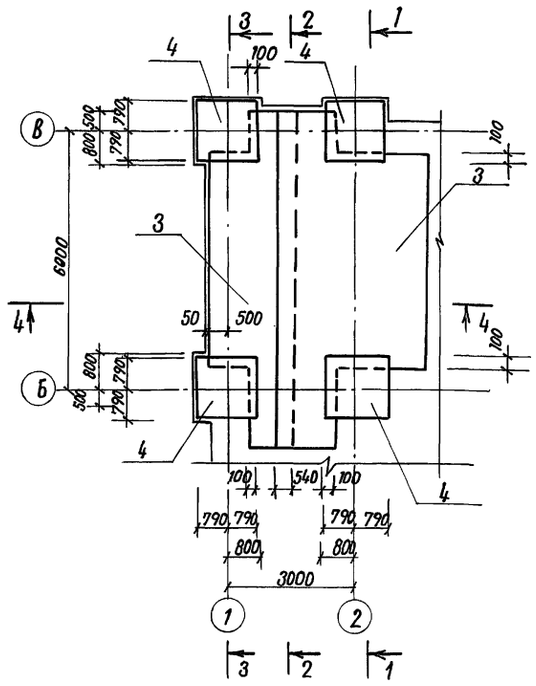

Верхних сеток

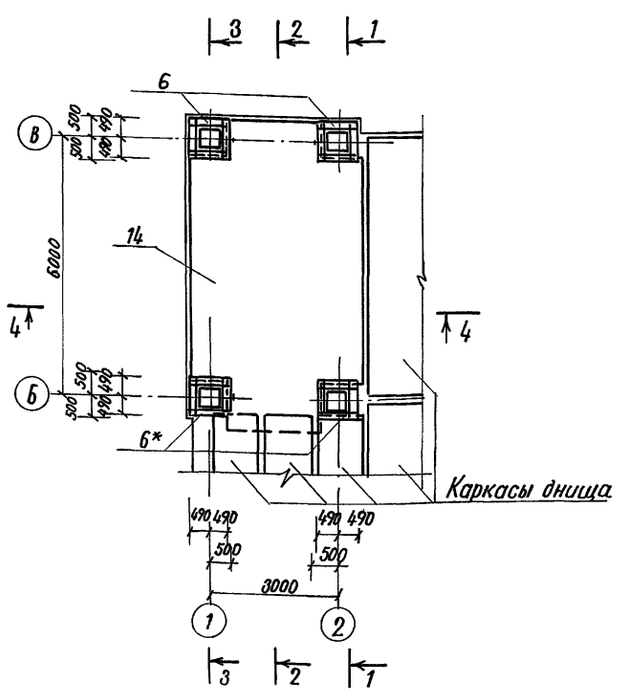

Вертикальные сетки

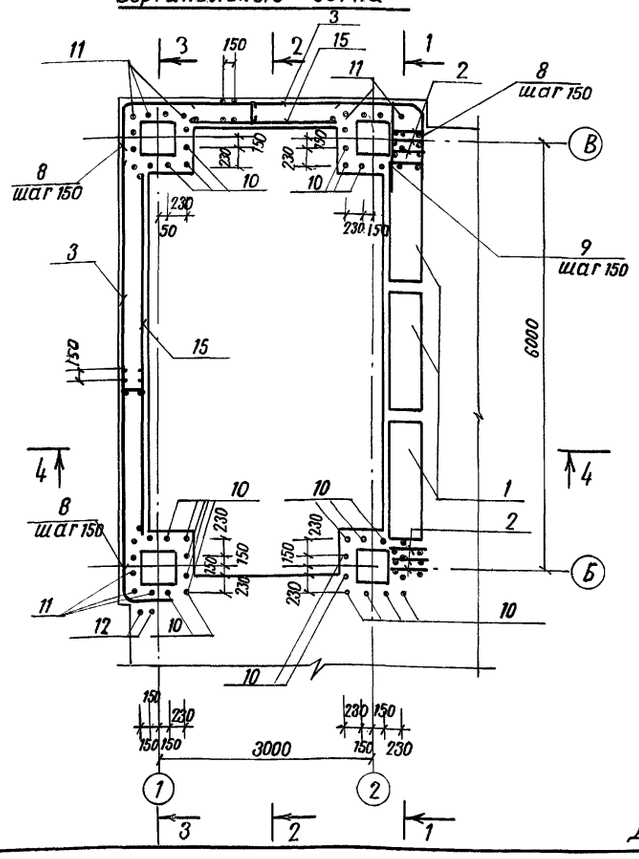

1-1

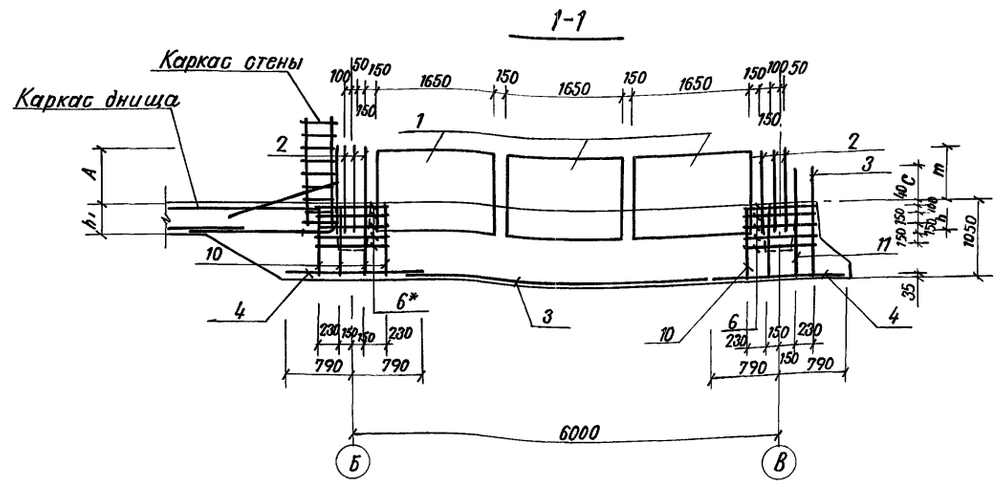

2-2

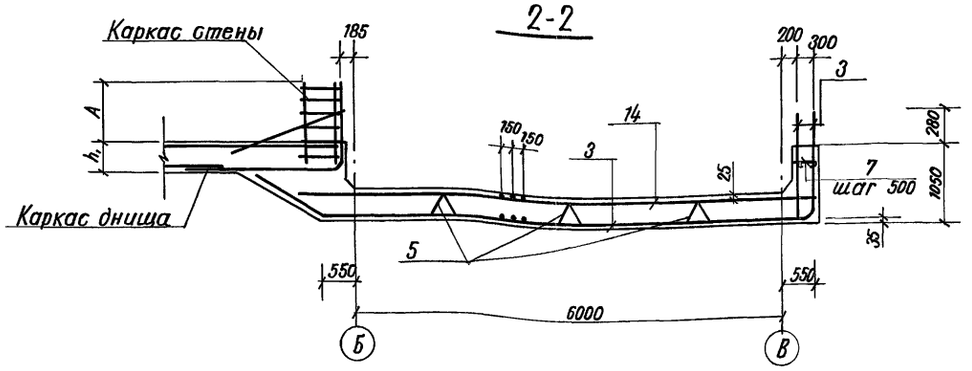

4-4

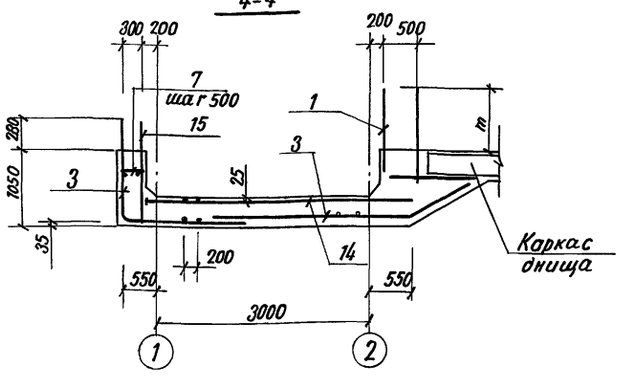

3-3

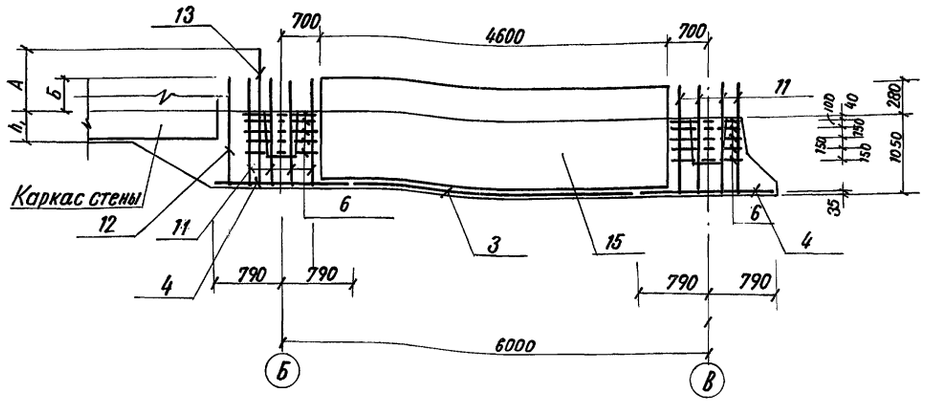

Класс сооружения	А мм	Б мм	h, мм	m мм	h мм
А-II	700	350	500	630	460
А-III	630	350	450	490	410
А-IV	490	280	400	350	360

Данный лист рассматривать совместно с листом КЖ-10

ГИП	Васильев		
Н.контр.	Силаева		
Нач. отд.	Одиноков		
Гл. спец.	Кореневский		
Рук. груп.	Васильева		
Вед. инж.	Зубова		
Ст. инж.	Петрова		

Т.П. А-II; III; IV-300-285.84 КЖ

Склад инвентаря и оборудования в подвале служебно-технического здания ж.д. транспорта из монолитного железобетона

Стадия	Лист	Листов
РП	11	

Схемы расположения элементов армирования монолитного участка УМ-1

Гипропромтранспстрой

Инв. N подл. | Подпись и дата | Взам. инв. N

Типовой проект А-II; III; IV-300-285.84 Альбом II

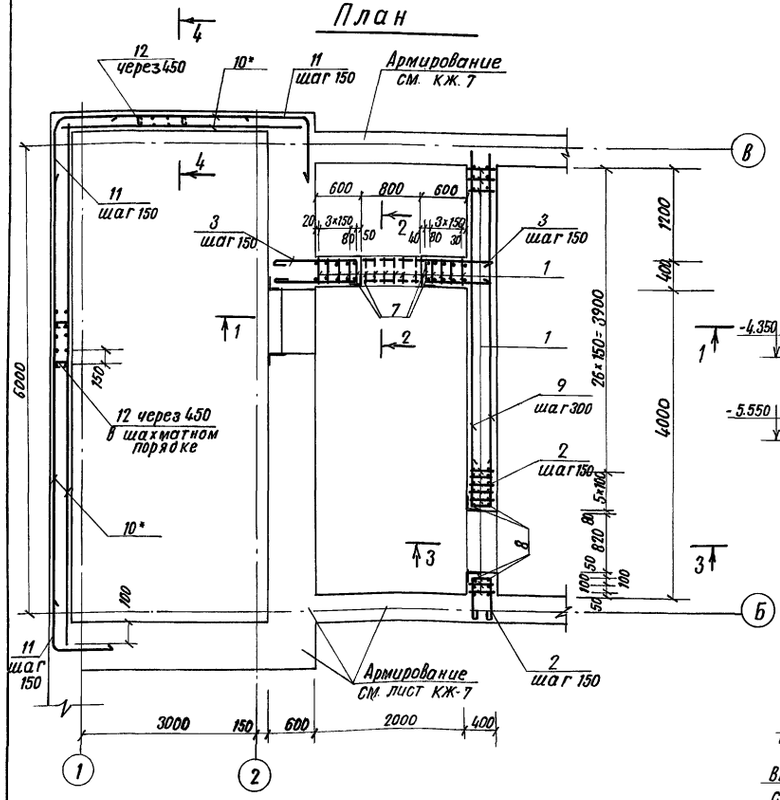
План

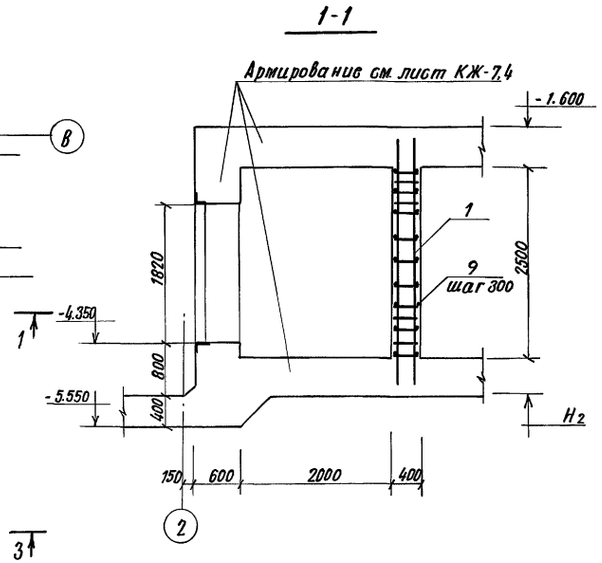
1-1

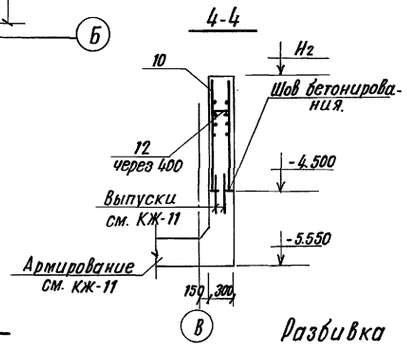
4-4

Класс сооружения	Отметки	
	H_2	H_7
А-II	-3.000	-5.100
А-III	-2.950	-5.000
А-IV	-2.900	-4.900

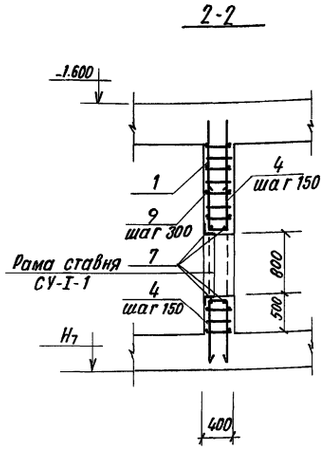
2-2

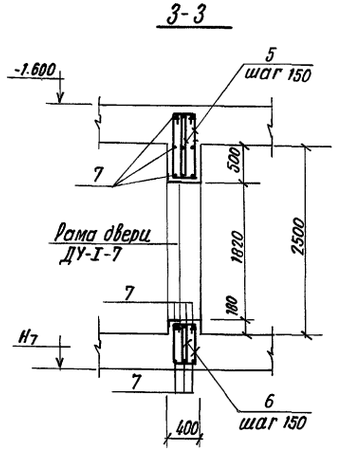
3-3

Разбивка анкеров рам двери и ставня.

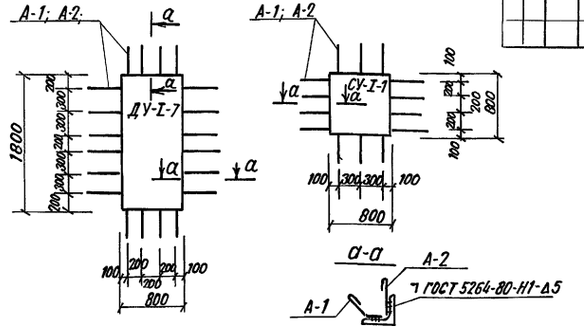

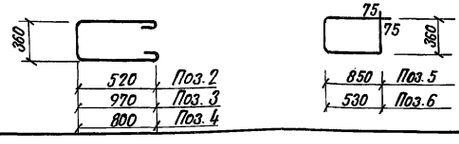

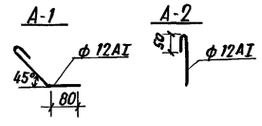

Спецификация элементов к схемам расположенным на листе

Формат	Зона	Поз.	Обозначение	Наименование	Количество А-II	Количество А-III	Количество А-IV	Примечание
				Сборочные единицы				
		1	Ал. III 15.00 СБ	Каркас плоский КР 75	48			11.0 кг
			Ал. III 15.00-01	КР 76		48		7.3 кг
			Ал. III 15.00-02	КР 77			48	5.3 кг.
				Детали				
		3		ф 12АI ГОСТ 5781-82 ℓ=2040	36			1.8 кг
				ф 10АI ℓ=2040		36		1.3 кг
				ф 8АI ℓ=2040			36	0.8 кг
		4		ф 12АI ℓ=2060	36			1.8 кг.
				ф 10АI ℓ=2060		36		1.3 кг
				ф 8АI ℓ=2060			36	0.8 кг
		5		ф 8АI ℓ=2570	18	18	18	0.9 кг
		6		ф 8АI ℓ=1930	18	18	18	0.7 кг
		2		ф 12АI ℓ=1600	44			1.4 кг
				ф 10АI ℓ=1600		42		1.0 кг
				ф 8АI ℓ=1600			38	0.6 кг.
		8		ф 25А-III ГОСТ 5781-82 ℓ=3300	4			12.7 кг
				ф 22А III ℓ=3100		4		9.2 кг
				ф 18А III ℓ=2700			4	5.4 кг
		9		Распределит. арматура ф 10АI ГОСТ 5781-82	108.0	108.0		0.6 кг
				ф 8АI			108.0	0.4 кг
		10*		С $\frac{4Вр1-(\times 200)+100}{8-А III-150}$ 2960 ГОСТ 8478-81	25.3	25.3	25.3	* разрезать пополам по шир.
		11		Штильки ф 6АI ГОСТ 5781-82 ℓ=1900	30	30	30	0.4 кг
		12		ℓ=300	386	386	386	0.1 кг
		7		ф 18А III ГОСТ 5781-82 ℓ=1200	23	23	23	2.4 кг.
				Анкера рам двери и ставня.				
			ДУ-I-7	А-1 ф 12А-I, ГОСТ 5781-82, ℓ=850	20	20	20	0.8 кг
				А-2 ℓ=650	20	20	20	0.6 кг
			СУ-I-1	А-1 ℓ=600	14	14	14	0.5 кг
				А-2 ℓ=600	14	14	14	0.5 кг.
				Материалы				
				Бетон марки 300	5.2	5.2	5.2	м³

1. Данный лист смотреть совместно с листами КЖ-11; КЖ-4.
2. Закладные детали установить в соответствии с листами КЖ-19, 20.

ГИП	Васильев		Т.П. А-II; III; IV-300-285.84 КЖ
Н. контр.	Силаева		
Нач. отд.	Одиноков		
Гл. спец.	Кореневский		Склад инвентаря и оборудования в подвале служебно-технического здания ж.д. транспорта из монолитного железобетона
Рук. груп.	Васильева		Стадия: РП; Лист: 12; Листов:
Вед. инж.	Зубова		Тамбур - шлюз Армирование
Ст. инж.	Петрова		Гипропромтрансстрой

Инв. N

ИНВ. N ПОДЛ. | ПОДПИСЬ И ДАТА | ВЗАМ. ИНВ. N

КОПИРОВАЛ 20101-02 26 ФОРМАТ А2

Альбом II

Типовой проект А-II; III; IV-300-285.84

План

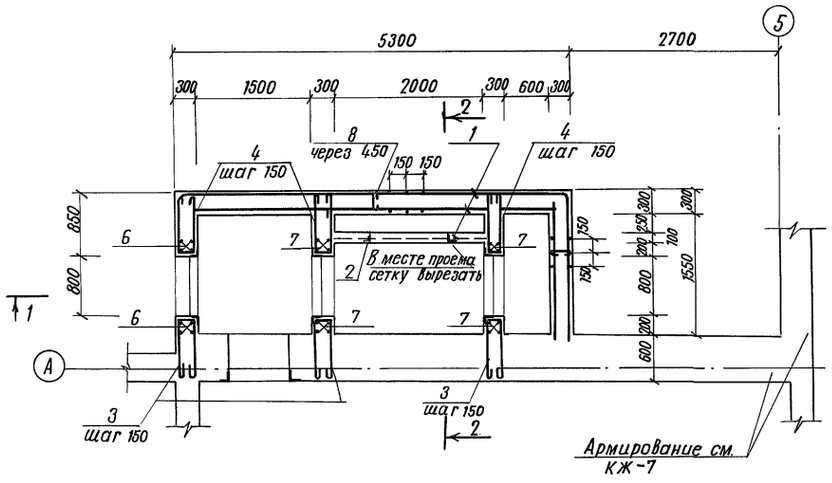

1-1

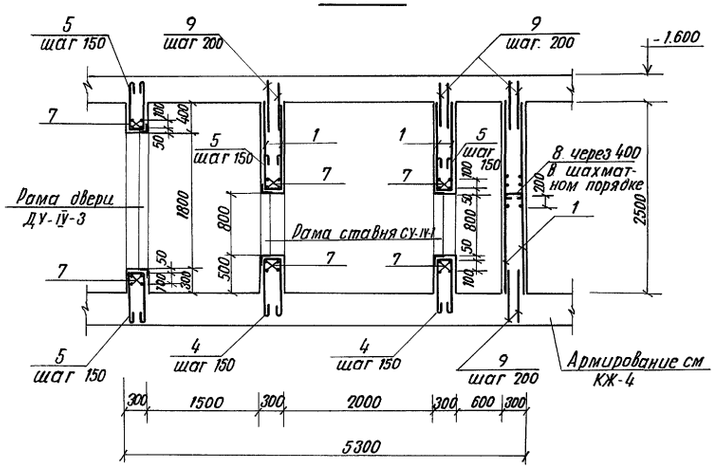

2-2

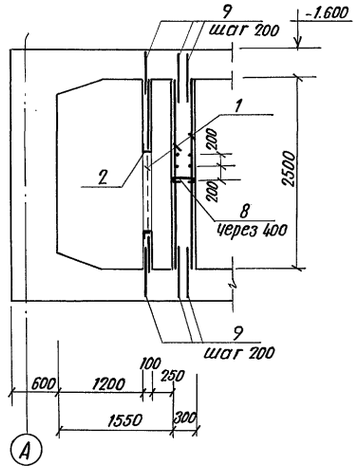

Спецификация элементов к схемам расположенным на листе

Формат	Зона	Поз.	Обозначение	Наименование	Количество А-II	Количество А-III	Количество А-IV	Примечание
				Сборочные единицы				
				Сварная плоская сетка				см. прим. п.2
		1*		С $\frac{\text{Ивр 1-1 (x200)+100}}{\text{6А III-150}}$ 2960 ГОСТ 8478-81	25.3	25.3	25.3	м.
				Изделия закладные				
		2	Ал. III 19.00 СБ	ЗР-1	1	1	1	
				Детали				
				ф8АI ГОСТ 5781-82				
		3		ℓ= 1900	64	64	64	0.7 кг
		4		ℓ= 2000	80	80	80	0.8 кг
		5		ℓ= 1700	32	32	32	0.7 кг.
		6.		ф 18А-III ГОСТ 5781-82, ℓ=2500	8	8	8	4.9 кг
		7		ℓ= 1200	40	40	40	2.4 кг.
		8		ф 6А-I, ГОСТ 5781-82, ℓ= 300	130	130	130	0.1 кг
		9.		ф 8А-III, ГОСТ 5781-82, ℓ=1650	204	204	204	0.4 кг.
				Анкера рам двери и ставня				
			ДУ-IV-3	А-3 ф 12А-I ГОСТ 5781-82, ℓ=500	20	20	20	0.4 кг.
				А-4 ф 12А-I ℓ=260	20	20	20	0.2 кг
			СУ-IV-1	А-3 ф 12А-I ℓ=500	14	14	14	0.4 кг
				А-4 ф 12А-I ℓ=260	14	14	14	0.2 кг
				Материалы				
				Бетон марки 300	8.2	8.2	8.2	м³

1. Закладные детали установить в соответствии с листом КЖ-20.
2. Сварные плоские сетки обрезать на 450 мм.

Разбивка анкеров рам двери и ставня

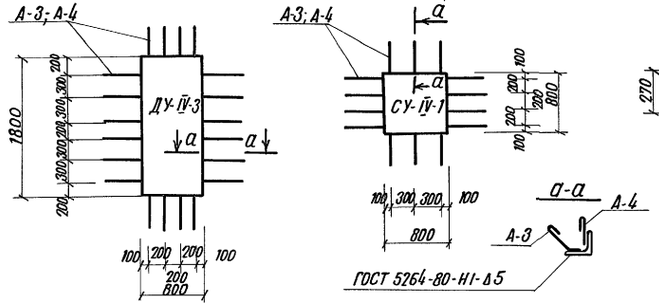

Хомуты

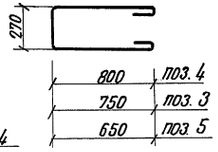

А-3

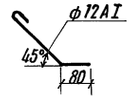

А-4

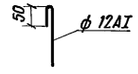

Гл. инж. пр.	Васильев		Т.П. А-II; III; IV-300-285.84	КЖ.
Н. контр.	Силаева			
Нач. отд.	Одиноков		Склад инвентаря и оборудования в подвале служебно-технического здания ж.д. транспорта из монолитного железобетона.	Стадия: РП; Лист: 13; Листов:
Гл. спец.	Кореневский			
Рук. груп.	Васильева		Тамбур аварийного выхода и расширительные камеры армирования.	Гипропромтрансстрой
Вед. инж.	Зубова			
Ст. инж.	Петрова			

Инв. N

20101-02 27

КОПИРОВАЛ

ФОРМАТ А-2

ИНВ. N ПОДЛ. | ПОДПИСЬ И ДАТА | ВЗАМ. ИНВ. N

Типовой проект А-II; III; IV-300 285.84 Альбом II

1-1

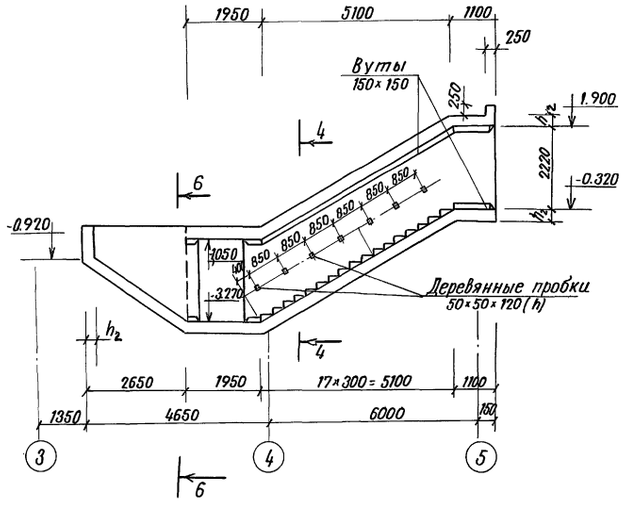

2-2

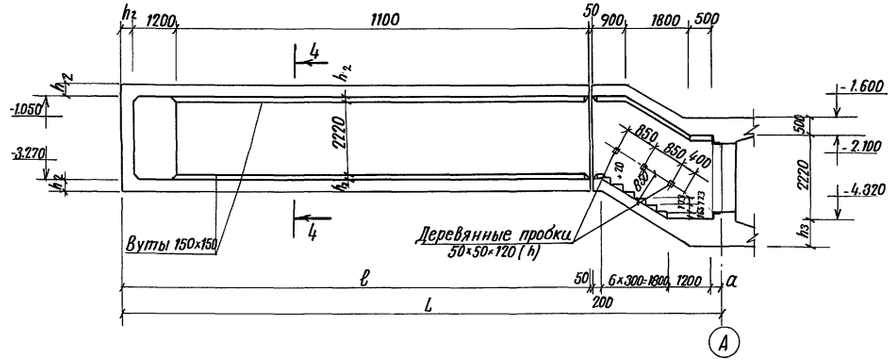

3-3

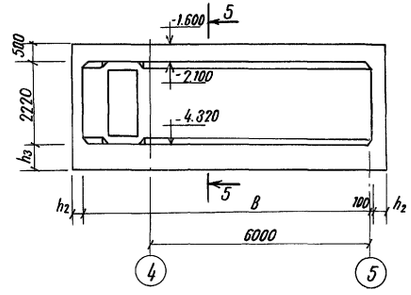

План

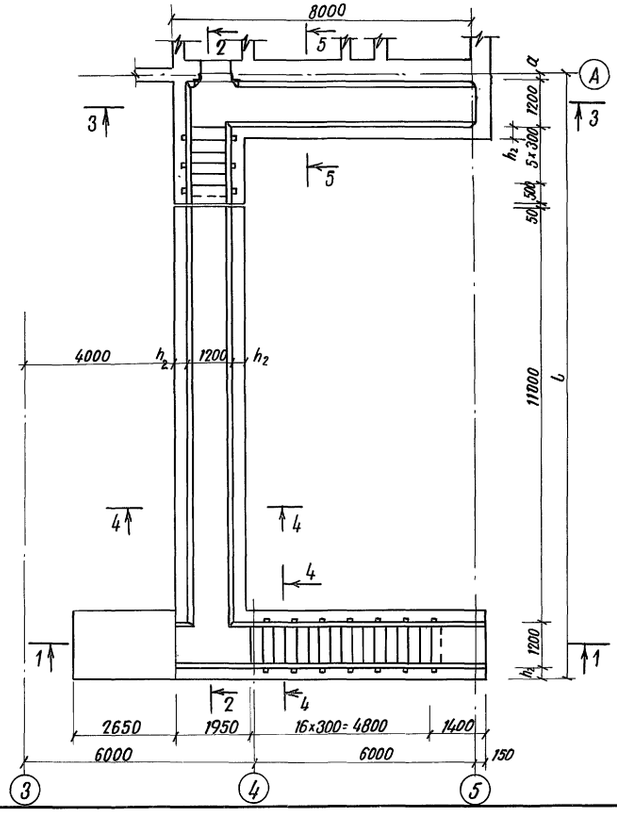

4-4

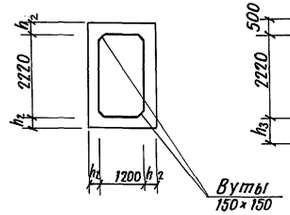

5-5

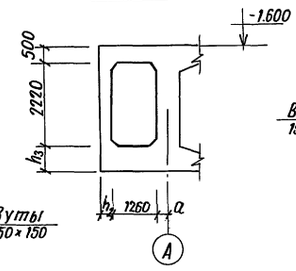

6-6

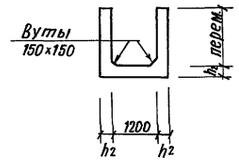

Деталь устройства ступеней

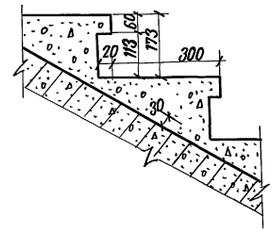

Деталь крепления поручня

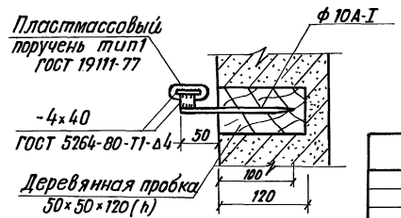

Таблица толщин и привязки стен

Класс сооружения	a мм	h_2 мм	h_3 мм	l мм	L мм	B мм	
А-II	250	350	780	12550	16050	7750	
А-III	175	300	680	12500	15925	7800	
А-IV	100	250	580	12450	15800	7850	

1. Аварийный выход выполняется из монолитного железобетона. бетон марки 300. Ступени из бетона марки 200.
2. Все работы по бетонированию осуществлять с соблюдением требований СНиП III. 15-76.

				Т.П. А-II; III; IV-300-285.84 КЖ.		
ГИП	Васильев					
Н. контр	Силаева			Склад инвентаря и оборудования в подвале служебно-технического здания ж.д. транспорта из монолитного железобетона.	Стадия: РП	Лист: 14	Листов:
Нач. отд	Одиноков					
Гл. спец	Кореневский					
Рук. груп	Васильева			Аварийный выход Опалубочные чертежи	Гипропромтранстрой	
Вед. инж	Зубова					
Ст. инж.	Петрова					

Инв. № подл. | Подпись и дата | Взам. инв. №

Инв.

20101-02 28

Копировал

Формат А2

Типовой проект А-II; III; IV 300-285.84 Альбом II

Днище

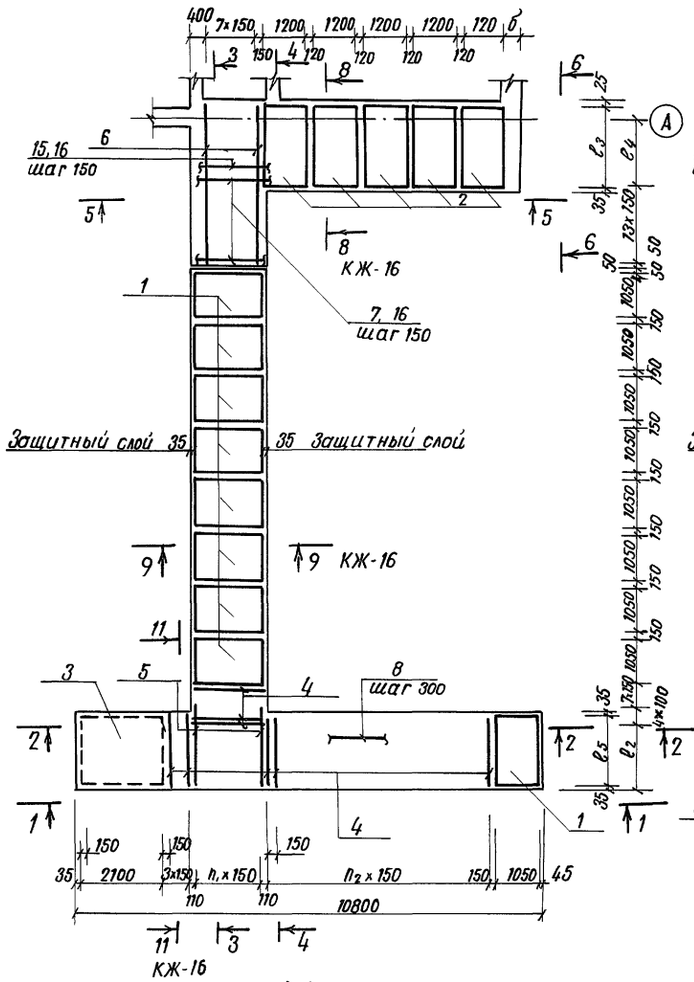

Покрытие

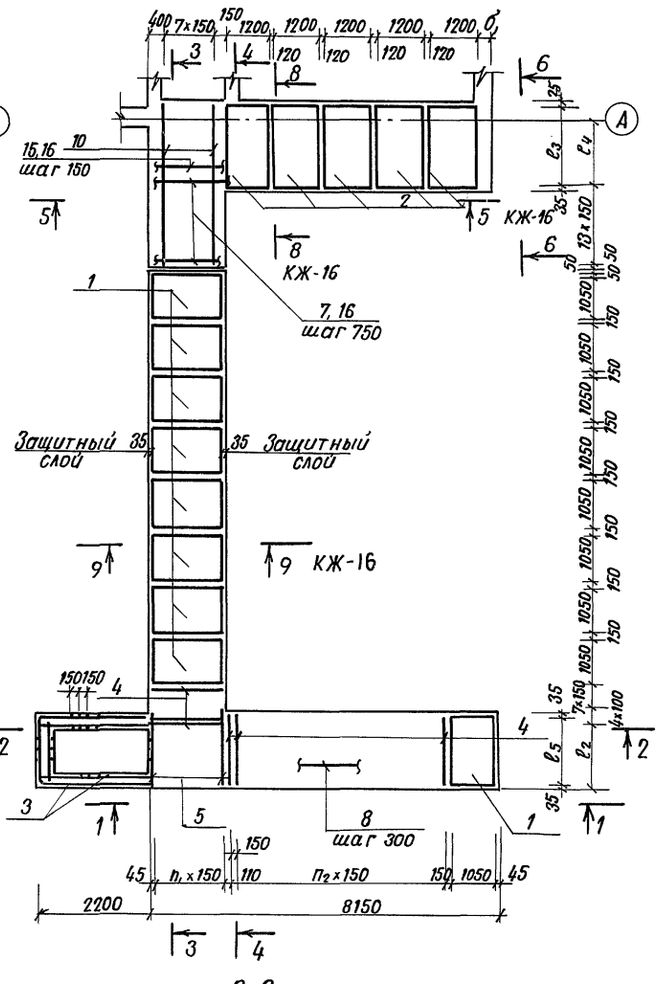

1-1

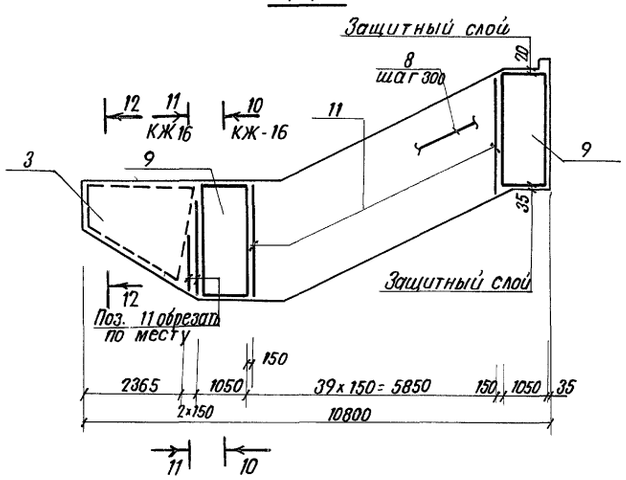

2-2

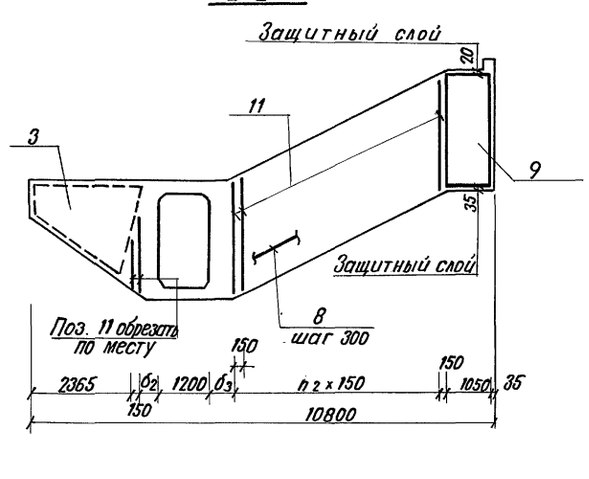

3-3

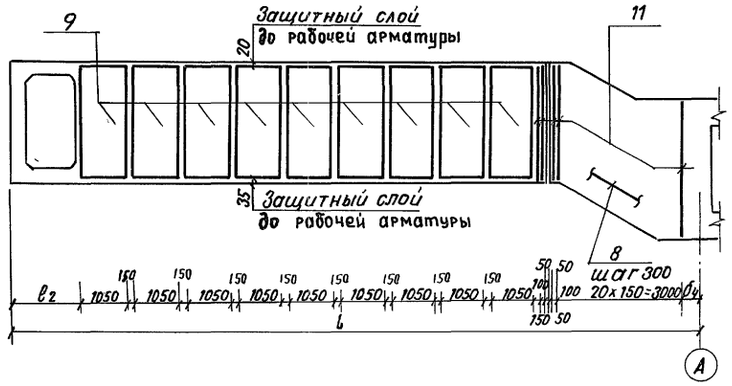

4-4

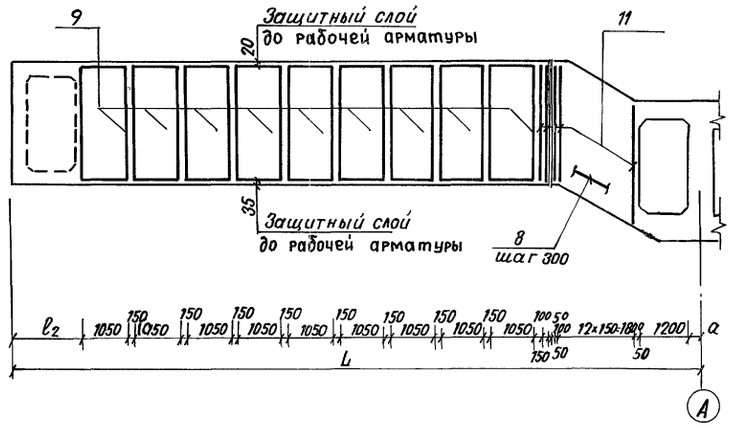

Класс сооружения	L мм	$б_3$ мм	$б_4$ мм	l_2 мм	l_3 мм	l_4 мм	l_5 мм	a мм	$б_1$ мм	$б_2$ мм	n_1	n_2
А-II	16050	415	300	1600	2090	1450	1830	250	400	485	12	33
А-III	15925	315	225	1550	2040	1375	1730	175	350	285	11	34
А-IV	15800	365	150	1500	1990	1300	1630	100	300	235	11	34

Данный лист смотреть совместно с листами КЖ-16; КЖ-17, КЖ-18.

Гл.инж.пр.	Васильев		
Н. контр.	Силаева		
Нач.отд.	Одиноков		
Гл.спец.	Кореневский		
Рук. груп.	Васильева		
Вед. инж.	Зубова		
Ст. инж.	Петрова		

Т.П. А-II; III; IV-300-285.84 КЖ

Склад инвентаря и оборудования в подвале служебно-технического здания ж.д. транспорта из монолитного железобетона.

Стадия	Лист	Листов
РП	15	

Аварийный выход
Схемы армирования.
Сечения 1-1 ÷ 4-4

Гипропромтранссстрой

Инв. N

Взам. инв. N | Подпись и дата | Инв. N подл.

Альбом II

Типовой проект А-II; III; IV-300-285.84

5-5

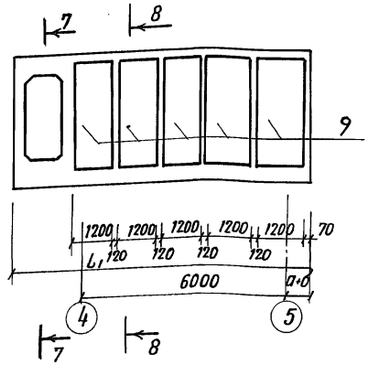

6-6

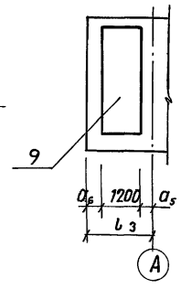

7-7

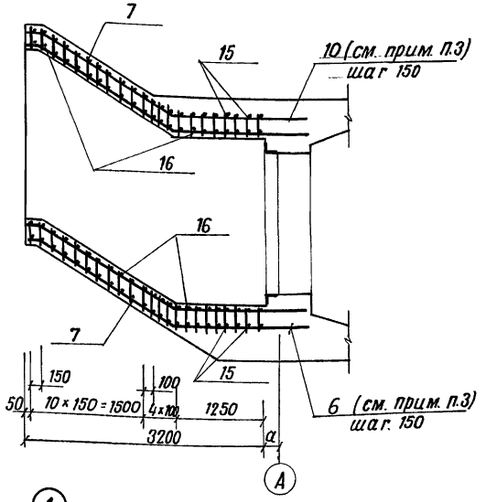

Дверь ДМ1

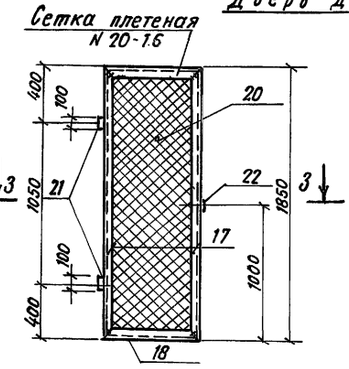

Узел А

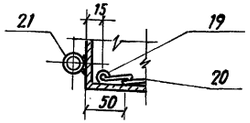

Узел Б

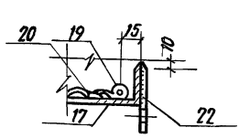

3-3

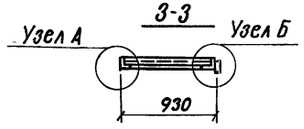

поз. 22

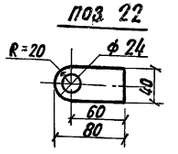

8-8

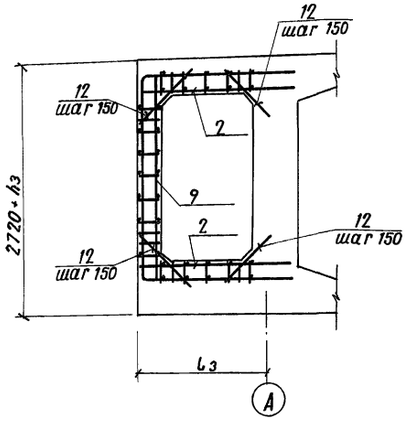

9-9

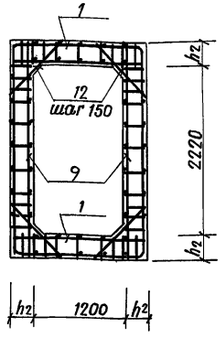

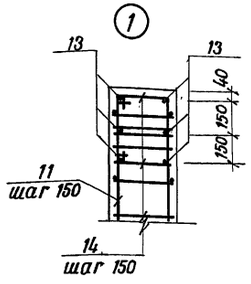

Поз. 14

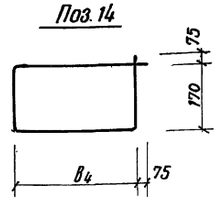

Поз. 7

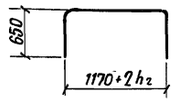

Поз. 15

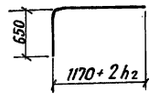

10-10

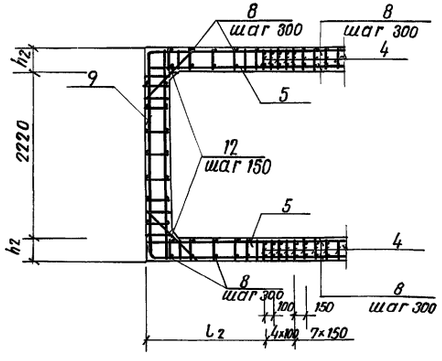

11-11

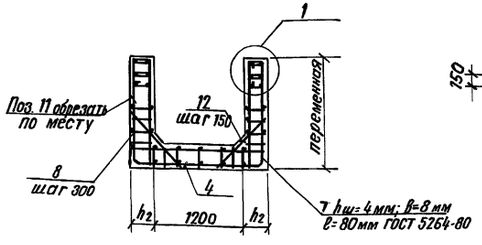

12-12

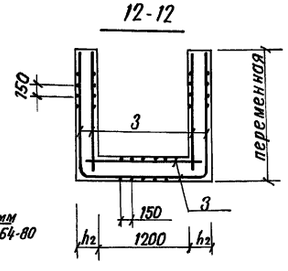

Марка	Сечения: Эскиз	поз.	Состав	Опорные усилия: Мтсм	N тс	Q тс	Группа конструкций	Марка металла	Примечание
ДМ1		17	L 50×5	конструктивно			4	ВСт. 3кп	
		18	L 50×5	"					
		20	Сетка N 20-1.6	"					
		21	Труба 20	"					
		19	ф 6 А I	"					
		22	б= 6	"					

1. Данный лист смотреть совместно с листами КЖ-15, КЖ-17
2. Все работы по бетонированию осуществлять с соблюдением требований СНиП III-15-76 „Бетонные и железобетонные конструкции монолитные. Общие правила производства и приемки работ."
3. Сварку стержней каркасов покрытия и днища со стержнями каркасов стен производить электродами Э50А.
4. Распределительная арматура приваривается к продольной арматуре каркасов контактной точечной сваркой с помощью сварочных клещей.
5. Выборку арматурных изделий см. лист КЖ-3.
6. Техническую спецификацию металла на дверь ДМ1 см. КЖ-2

Класс сооружения	Размеры в мм: L_1	L_3	a_5	e_2	h_2	a	$б$	B_4	a_6
А-II	8450	1800	260	1600	350	250	200	320	340
А-III	8400	1675	135	1550	300	175	225	270	270
А-IV	8350	1550	110	1500	250	100	250	220	240

Инв. N подл. | Подпись и дата | Взам. инв. N

Инв. N

Гл. инж. пр.	Васильев		
Н. контр.	Силаева		
Нач. отд.	Одиноков		
Гл. спец.	Кореневский		
Рук. груп.	Васильева		
Вед. инж.	Зубова		
Ст. инж.	Петрова		

Т.П. А-II; III; IV-300-285.84 КЖ

Склад инвентаря и оборудования в подвале служебно-технического здания ж/д транспорта из монолитного железобетона.

Стадия	Лист	Листов
РП	16	

Аварийный выход. Схемы армирования. Сечения 5-5 ÷ 11-11. Дверь ДМ1.

Гипропромтранссстрой

Копировал:

20101-02 30 Формат А2

Альбом V

Типовой проект А-II; III; IУ-300-285.84

Формат	Зона	Поз	Обозначение	Наименование	Количество А-II	Количество А-III	Количество А-IУ	Примечание
				Днище				
				Сборочные единицы				
				Каркасы пространственные				
			Ал. III 02.00-21	КП 31	9			50.0 кг
		1.	Ал. III 02.00-22	КП 32		9		38.4 кг
			Ал. III 02.00-23	КП 33			9	32.0 кг
			Ал. III 02.00-24	КП 34	5			47.6 кг
		2	Ал. III 02.00-25	КП 35		5		46.4 кг
			Ал. III 02.00-26	КП 36			5	35.2 кг.
				Сетка сварная				
		3		С $\frac{4Bp1-200}{6A-III-150}$ 2660 ГОСТ 8478-81	12.0	12.0	12.0	м.
				Плоские каркасы.				
			Ал. III 06.00-03	КР 41	47			5.1 кг
		4	Ал. III 06.00-04	КР 42		48		3.7 кг
			Ал. III 06.00-05	КР 43			48	2.9 кг.
			Ал. III 13.00-03	КР 44	13			4.8 кг.
		5	Ал. III 13.00-04	КР 45		12		4.7 кг
			Ал. III 13.00-05	КР 46			12	3.3 кг.
			Ал. III 07.00 СБ	КР 53	8			20.8 кг
		6	Ал. III 07.00-01	КР 54		8		17.4 кг
			Ал. III 07.00-02	КР 55			8	12.1 кг.
				Детали				
				ф 14 А-III ГОСТ 5781-82 ℓ=3170	13			3.8 кг
		7		ф 12 А-III ℓ=3070		13		2.7 кг
				ф 10 А-III ℓ=2970			13	1.8 кг
				распределит. арматура ф8АI ГОСТ 5781-82	129.8	129.8		м.
		8.		ф 6АI			128.6	м.
				ф 12 А-III, ГОСТ 5781-82, ℓ=2420		9		2.1 кг.
		15.		ф 14 А-III, ГОСТ 5781-82, ℓ=2520	9			3.0 кг
				ф 10 А-III, ГОСТ 5781-82, ℓ=2320			9	1.4 кг.
				ф 14 А-III, ГОСТ 5781-82, ℓ=1870	22			2.3 кг
		16		ф 12 А-III, ГОСТ 5781-82, ℓ=1770		22		1.6 кг
				ф 10 А-III, ГОСТ 5781-82, ℓ=1670			22	1.0 кг

Формат	Зона	Поз	Обозначение	Наименование	Количество А-II	Количество А-III	Количество А-IУ	Примечание
				Материал				
				Бетон марки 300	26.4	23.7	19.2	
				Покрытие				
				Сборочные единицы				
				Каркасы пространственные				
			Ал. III 02.00-21	КП 31	9			50.0 кг
		1	Ал. III 02.00-22	КП 32		9		38.4 кг
			Ал. III 02.00-23	КП 33			9	32.0 кг
			Ал. III 02.00-24	КП 34	5			47.6 кг
		2	Ал. III 02.00-25	КП 35		5		46.4 кг
			Ал. III 02.00-26	КП 36			5	35.2 кг.
				Каркасы плоские				
			Ал. III 06.00-03	КР 41	47			5.1 кг
		4	Ал. III 06.00-04	КР 42		48		3.7 кг
			Ал. III 06-00-05	КР 43			48	2.9 кг.
			Ал. III 13.00-03	КР 44	13			4.8 кг
		5.	Ал. III 13.00-04	КР 45		12		4.7 кг.
			Ал. III 13.00-05	КР 46			12	3.3 кг
			Ал. III 07.00-03	КР 56	8			20.8 кг
		10	Ал. III 07.00-04	КР 57		8		17.4 кг
			Ал. III 07.00-05	КР 58			8	12.1 кг

ГИП	Васильев		Т.П. А-II, III, IУ-300-285.84 К.Ж.
Н. контр.	Силаева		
Нач. отд.	Одиноков		Склад инвентаря и оборудования в подвале служебно-технического здания с трансформаторной подстанцией для монолитного железобетона
Гл. спец.	Кореневский		
Рук. груп.	Васильева		Спецификация элементов к схемам армирования аварийного выхода (начало)
Вед. инж.	Зубова		
Ст. инж.	Петрова		

Стадия	Лист	Листов
РП	17	

Гипропромтранспстрой

Инв. N подл. | Подпись и дата | Взам. инв. N

Инв. N

Копировал: [illegible]

Формат	Зона	Поз.	Обозначение	Наименование	Количество А-II	Количество А-III	Количество А-IV	Примечание
				Детали				
				ф 14 А III ГОСТ 5781-82 ℓ= 3170	13			3.8 кг
		7		ф 12 А III ℓ= 3070		13		2.7 кг
				ф 10 А III ℓ= 2970			13	1.8 кг.
				Распределит. арматура ф 8 АI ГОСТ 5781-82	113.0	112.0		м.
		8		ф 6 АI			111.0	м.
				ф 14 А-III, ГОСТ 5781-82, ℓ=2520	9			3.0 кг
		15		ф 12 А-III, ГОСТ 5781-82, ℓ=2420		9		2.1 кг
				ф 10 А-III, ГОСТ 5781-82, ℓ=2320			9	1.4 кг
				ф 14 А-III, ГОСТ 5781-82, ℓ=1870	22			2.3 кг
		16.		ф 12 А-III, ГОСТ 5781.-82, ℓ=1770		22		1.6 кг
				ф 10 А-III, ГОСТ 5781-82, ℓ= 1670			22	1.0 кг.
				Материал				
				Бетон марки 300	25.5	22.8	18.5	м³
				Стены				
				Сборочные единицы				
				Каркасы				
				пространственные				
		9.	Ал. III 02.00-27	КП 37	25			83.2 кг
			Ал. III 02.00-28	КП 38		25		67.2 кг
			Ал. III 02.00-29	КП 39			25	47.2 кг
		11	Ал. III 08.00-06	Каркас плоский КР 35	117			8.6 кг
			Ал. III 08.00-07	КР 36		116		6.6 кг
			Ал. III 08.00-08	КР 37			116	4,8 кг.

Формат	Зона	Поз.	Обозначение	Наименование	Количество А-II	Количество А-III	Количество А-IV	Примечание
				Детали				
		8		Распределит. арматура ф 8 АI ГОСТ 5781-82	171.0			м.
				ф 6 АI		169.8	169.8	
		12		ф 16 А III ГОСТ 5781-82 ℓ=1150	690			1.8 кг
				ф 14 А III ГОСТ 5781-82 ℓ= 1000		690		1.2 кг
				ф 12 А III ℓ= 850			690	0.8 кг
		13.		ф 16 А III ГОСТ 5781-82 ℓ=2500	6			4.0 кг
				ф 16 А III ℓ=2400		6		3.8 кг
				ф 14 А-III ℓ= 2300			6	2.8 кг
		14.		ф 8 АI ГОСТ 5781-82, ℓ= 1130	17			0.4 кг
				ф 8 АI ℓ= 1030		16		0.4 кг
				ф 8 АI ℓ= 930			15	0.4 кг.
				Материал				
				Бетон марки 300	48.8	41.6	36.1	м³

1. Расстановку каркасов см. листы КЖ-15, КЖ-16.
2. Ведомость расхода стали см. лист КЖ-3
3. Все работы по бетонированию осуществлять с соблюдением требований СНиП III-15-76. „Бетонные и железобетонные конструкции монолитные. Общие правила производства и приемки работ."
4. Распределительная арматура приваривается к продольной арматуре каркасов контактной точечной сваркой с помощью сварочных клещей.
5. Сварку стержней каркасов покрытия и днища со стержнями каркасов стен производить электродами типа Э50А.

Т.П. А-II, III, IV-300-285.84 КЖ

ГИП	Васильев	
Н.контр.	Силаева	
Нач.отд.	Одиноков	
Гл.спец.	Кореневский	
Рук.груп.	Васильева	
Вед.инж.	Зубова	
Ст.инж.	Петрова	

Склад инвентаря и оборудования в подвале служебно-технического здания ж.д транспорта монолитного железобетона.

Стадия	Лист	Листов
РП	18	

Спецификация элементов к схемам армирования аварийного выхода (окончание)

Гипропромтрансстрой

Инв. N

Копировал:

20101-02 32 Формат А2

Альбом II

Типовой проект А-II, III, IV-300-285.84

Инв. N подл. | Подпись и дата | Взам. инв. N

Типовой проект А-II, III, IV-300-285.84 Альбом II

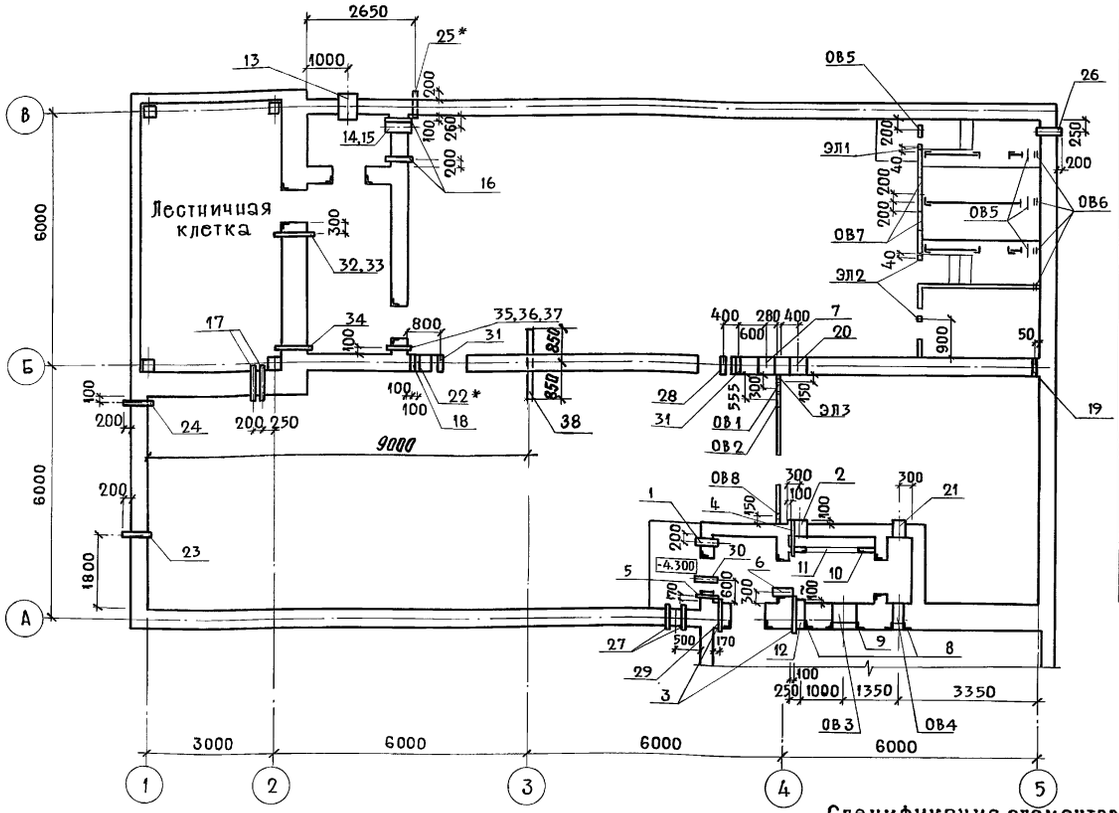

Экспликация отверстий

	Обозначен. отверстий	Размер отверстий 1, 2 клим. зона	Размер отверстий 3 клим. зона	Отметки оси отверстий	Кол-во
Отопление и вентиляция	ОВ1	ø 400	—	-3.950	1
	ОВ1	—	ø 500	-3.950	1
	ОВ2	ø 500	—	-2.430	2
	ОВ2	—	ø 600	-2.430	2
	ОВ3	500×550 (h)		отм. низа -3.000	1
	ОВ4	219×251 (h)		отм. низа -2.700	1
	ОВ5	ø 400		-2.350	4
	ОВ6	ø 100		-3.600	4
	ОВ7	440×200 (h)		отм. низа -2.400	2
	ОВ8	ø 100		-4.090	1
Электроснабжение	ЭЛ1	ø 70		-2.200	1
	ЭЛ2	ø 50		-2.200	2
	ЭЛ3	ø 70		-2.400	1

Спецификация элементов к схеме расположенной на листе (окончание)

Формат	Зона	Поз.	Обозначение	Наименование	К-во	Примечания
				$L = 400 \pm \frac{I\,т\,14}{2}$	1	-3.950
		21	—	Труба $\frac{219\times6\ ГОСТ\ 8732-72}{В\ Ст\ 2\ сп\ ГОСТ\ 8731-74^*}$		
				$L = 400 \pm \frac{I\,т\,14}{2}$	1	-2.350
				3 климатическая зона		
		20	—	Труба $\frac{426\times10\ ГОСТ\ 8732-72}{В\ Ст\ 2\ сп\ ГОСТ\ 8731-74^*}$		
				$L = 400 \pm \frac{I\,т\,14}{2}$	1	-3.950
		21	—	Труба $\frac{325\times8\ ГОСТ\ 8732-72}{В\ Ст\ 2\ сп\ ГОСТ\ 8731-74^*}$		
				$L = 400 \pm \frac{I\,т\,14}{2}$	1	-2.350
				Водоснабжение и канализация		
		22*	—	Труба 25 ГОСТ 3262-75*		
				$L = 400 \pm \frac{I\,т\,14}{2}$	1	-2.350
		23	Ал. III 21.00-01	Изделие закладное КПК-1-И2	1	-2.350
		24	03.005-5.2.1.Т-199.250.07.000-22	Изделие закладное КПК-1	1	-3.450
		25*	03.005-5.2.1.Т-199.250.07.000-22	Изделие закладное КПК-1	1	-3.450
		26	03.005-5.2.1.Т-199.250.07.000-32	Изделие закладное КПК-1	1	-4.250
		38		Труба $\frac{50\times3,5\ ГОСТ\ 8732-72}{В\ Ст\ 2\ сп\ ГОСТ\ 8731-74}$ L=1700	1	H_2 - 0,04
				Сигнализация и связь		
		27	Ал. III 24.00 СБ	Изделие закладное КПК-15-И1	2	-2.600
		28	—	Труба 50 ГОСТ 3262-75*		
				$L = 400 \pm \frac{I\,т\,14}{2}$	1	-2.400
				Электроснабжение		
		29	Ал. III 24.00-01	Изделие закладное КПК-15-И2	1	-2.350
		30	03.005-5.2.16.Т-199.250.23.000-13	Изделие закладное КПК-17	1	-2.200
		31	—	Труба 100 ГОСТ 3262-75*		
				$L = 400 \pm \frac{I\,т\,14}{2}$	1	-2.400
		32	Ал. III 24.00-03	Изделие закладное КПК-15-И4	1	-2.300
		33	Ал. III 24.00-03	Изделие закладное КПК-15-И4	1	-2.400
		34	Ал. III 24.00-02	Изделие закладное КПК-15-И3	1	-3.500
		35	03.005-5.2.16.Т-199.250.23.000-13	Изделие закладное КПК-17	1	-2.300
		36	03.005-5.2.16.Т-199.250.23.000-13	Изделие закладное КПК-17	1	-2.400
		37	03.005-5.2.16.Т-199.250.23.000-18	Изделие закладное КПК-17	1	-2.500

Спецификация элементов к схеме расположенной на листе (продолжение)

Формат	Зона	Поз.	Обозначение	Наименование	К-во	Примечание
		13	Ал. III 21.00	Изделие закладное КПК-1-И1	1	-2.750
		14	03.005-5.2.5.Т-199.250.11.000-79	Изделие закладное КПК-5	1	-2.400
		15	03.005-5.2.5.Т-199.250.11.000-79	Изделие закладное КПК-5	1	-2.820
		16	03.005-5.2.5.Т-199.250.11.000-79	Изделие закладное КПК-5	2	-4.090
		17	Ал. III 22.00-01	Изделие закладное КПК-3-И2	2	-2.450
		18	—	Труба $\frac{45\times3.5\ ГОСТ\ 8732-72}{В\ Ст\ 2\ сп\ ГОСТ\ 8731-74^*}$		
				$L = 400 \pm \frac{I\,т\,14}{2}$	1	-2.450
		19	—	Труба $\frac{50\times3.5\ ГОСТ\ 8732-72}{В\ Ст\ 2\ сп\ ГОСТ\ 8731-74^*}$		
				$L = 400 \pm \frac{I\,т\,14}{2}$	1	-4.090
				Переменные данные		
				1 и 2 климатических зон		
		20	—	Труба $\frac{325\times8\ ГОСТ\ 8732-72}{В\ Ст\ 2\ сп\ ГОСТ\ 8731-74^*}$		

Спецификация элементов к схеме расположенной на листе (начало)

Формат	Зона	Поз.	Обозначение	Наименование	К-во	Примечание
				Отопление и вентиляция		
		1	03.005-5.2.5.Т-199.250.11.000-66	Изделие закладное КПК-5	1	-3.710
		2	03.005-5.2.5.Т-199.250.11.000-80	Изделие закладное КПК-5	1	-2.350
		3	Ал. III 22.00	Изделие закладное КПК-3-И1	2	-2.600
		4	Ал. III 23.00-02	Изделие закладное КПК-5-И3	1	-2.600
		5	03.005-5.2.5.Т-199.250.11.000-09	Изделие закладное КПК-5	1	-2.600
		6	03.005-5.2.5.Т-199.250.11.000-66	Изделие закладное КПК-5	1	-2.580
		7	—	Труба $\frac{377\times9\ ГОСТ\ 8732-72}{В\ Ст\ 2\ сп\ ГОСТ\ 8731-74^*}$		
				$L = 400 \pm \frac{I\,т\,14}{2}$	1	-2.430
		8	ТДК-Н-1-67ч.II раздел II лист С-II-38	Изделие закладное (закл. рамка для установки МЗС)	2	низ. на отм. -2.700
		9	Ал. III 20.00	Изделие закладное (закл. рамка для установки УЗС-1) ЗР2	1	низ на отм. -3.000
		10	Ал. III 19.00	Изделие закладное ЗР1 (закл. рамка для установки коробки для ФЯР)	1	низ на отм. -3.450
		11	КЖ-21	Коробка для установки ФЯР	1	низ на отм. -3.450
		12	03.005-5.2.3.Т-199.250.09.000-37	Изделие закладное КПК-3	1	-2.580

Согласовано: Отоплен. и вент. Климчер; Электротехн. ч. Блувштейн; Водосн. и канал. Стернин

Взам. инв. N

Подпись и дата

Инв. N подл.

Гл. инж. пр.	Васильев	
Н. контр.	Силаева	
Нач. отд.	Одиноков	
Гл. спец.	Кореневский	
Рук. груп.	Васильева	
Вед. инж.	Зубова	
Ст. инж.	Гольденберг	

Инв. N

т.п. А-II, III, IV-300-285.84 КЖ

Склад инвентаря и оборудования в подвале служебно-технического здания ж.д. транспорта из монолитного железобетона.

1, 2, 3 климатические зоны. Схема расположения отверстий и закладных деталей.

Стадия	Лист	Листов
РП	19	

ГИПРОПРОМТРАНССТРОЙ

Копировал: Л. Ив

20101-02 33

Формат А2

Типовой проект А-II, III, IV-300-285.84 Альбом IV

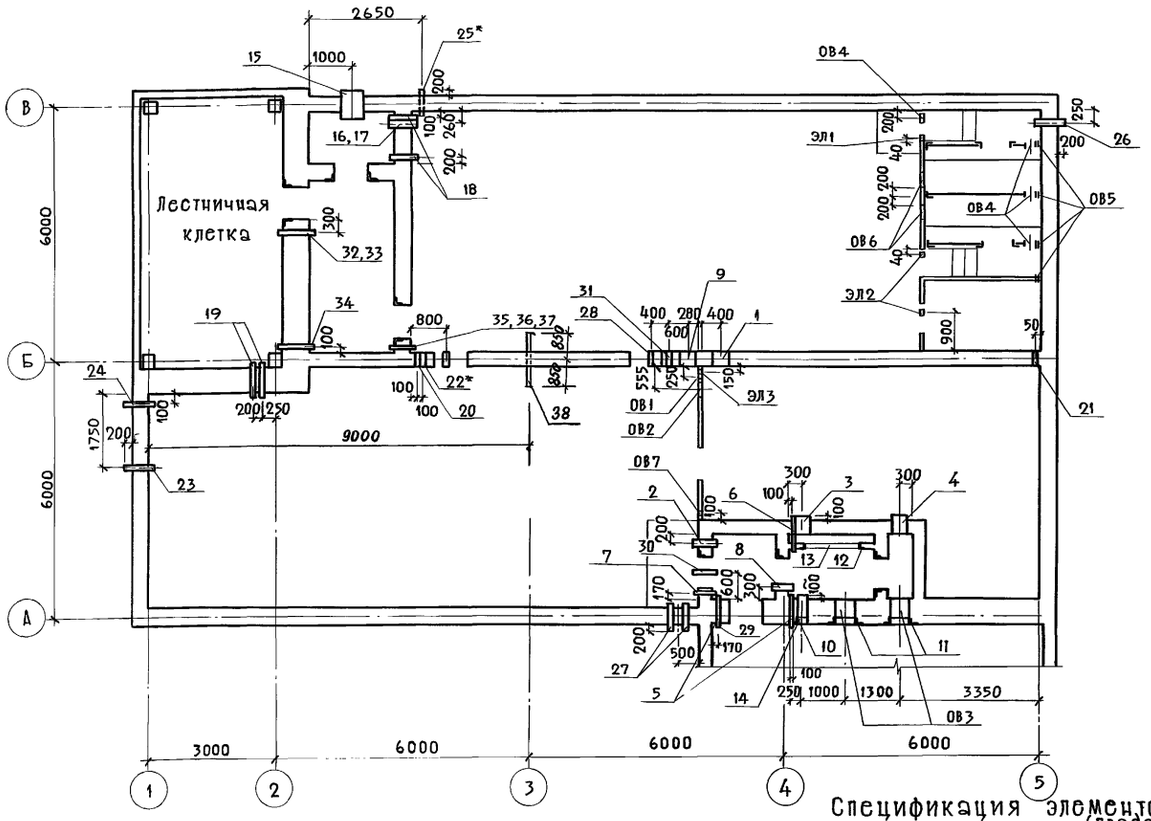

Экспликация отверстий

	Обознач. отверстий	Размер отверстий	Отметка оси отверстий	Кол-во
Отопление и вентиляция	ОВ1	⌀ 400	-3.350	1
	ОВ2	⌀ 600	-2.430	1
	ОВ3	500×550(h)	отм. низа -3.000	2
	ОВ4	⌀ 400	-2.350	4
	ОВ5	⌀ 100	-3.600	4
	ОВ6	440×200	отм. низа -2.400	2
	ОВ7	⌀ 100	-4.090	1
Электро-снабжение	ЭЛ1	⌀ 70	-2.200	1
	ЭЛ2	⌀ 50	-2.200	2
	ЭЛ3	⌀ 70	-2.400	1

Спецификация элементов к схеме расположенной на листе (начало)

Формат	Зона	Поз.	Обозначение	Наименование	Кол-во	Примечание
				Отопление и вентиляция		
		1	—	Труба 325×8 ГОСТ 8732-72 / В Ст 2 сп ГОСТ 8731-74*		
				L = 400 ± IT14/2	1	-3.350
		2	03.005-5.2.5.Т-199.250.11.000-66	Изделие закладное КПК-5	1	-3.710
		3	03.005-5.2.5.Т-199.250.11.000-80	Изделие закладное КПК-5	1	-2.350
		4	03.005-5.2.5.Т-199.250.11.000-75	Изделие закладное КПК-5	1	-2.350
		5	Ал. III 22.00	Изделие закладное КПК-3-И1	2	-2.600
		6	Ал. III 23.00	Изделие закладное КПК-5-И1	1	-2.600
		7	03.005-5.2.5.Т-199.250.11.000-09	Изделие закладное КПК-5	1	-2.600
		8	03.005-5.2.5.Т-199.250.11.000-66	Изделие закладное КПК-5	1	-2.580
		9	—	Труба 377×9 ГОСТ 8732-72 / В Ст 2 сп ГОСТ 8731-74*		
				L = 400 ± IT14/2	1	-2.430
		10	ТДК-И-1-67 ч. II раздел II лист С-II-38	Изделие закладное (закл. рамка для установки МЗС)	1	низ на отм. -2.700

Спецификация элементов к схеме расположенной на листе (продолжение)

Формат	Зона	Поз.	Обозначение	Наименование	Кол-во	Примечание
		11	Ал. III 20.00	Изделие закладное ЗР2		
				(для установки УЗС-1)	2	низ на отм. -3.000
		12	Ал. III 19.00	Изделие закладное ЗР1		
				(для установки коробки для ФЯР)	1	низ на отм. -3.450
		13	КЖ-21	Коробка для установки ФЯР	1	низ на отм. -3.450
		14	03.005-5.2.3.Т-199.250.09.000-37	Изделие закладное КПК-3	1	-2.580
		15	Ал. III 21.00	Изделие закладное КПК-1-И1	1	-2.750
		16	03.005-5.2.5.Т-199.250.11.000-79	Изделие закладное КПК-5	1	-2.400
		17	03.005-5.2.5.Т-199.250.11.000-79	Изделие закладное КПК-5	1	-2.820
		18	03.005-5.2.5.Т-199.250.11.000-29	Изделие закладное КПК-5	2	-4.090
		19	Ал. III 22.00-01	Изделие закладное КПК-3-И2	2	-2.450
		20	—	Труба 45×3.5 ГОСТ 8732-72 / В Ст 2 сп ГОСТ 8731-74*		
				L = 400 ± IT14/2	1	-2.450
		21	—	Труба 50×3.5 ГОСТ 8732-72 / В Ст 2 сп ГОСТ 8731-74*		

Спецификация элементов к схеме расположенной на листе (окончание)

Формат	Зона	Поз.	Обозначение	Наименование	К-во	Примечание
				L = 400 ± IT14/2	1	-4.090
				Водоснабжение и канализация		
		22*	—	Труба 25 ГОСТ 3262-75*		
				L = 350 ± IT14/2	1	-2.350
		23	Ал. III 21.00-01	Изделие закладное КПК-1-И2	1	-2.350
		24	03.005-5.2.1.Т-199.250.07.000-22	Изделие закладное КПК-1	1	-3.450
		25*	03.005-5.2.1.Т-199.250.07.000-22	Изделие закладное КПК-1	1	-3.450
		26	03.005-5.2.1.Т-199.250.07.000-32	Изделие закладное КПК-1	1	-4.250
		38		Труба 50×3,5 ГОСТ 8732-72 / ВСт2сп ГОСТ 8731-74 L=1100	1	H_2-0,04
				Сигнализация и связь		
		27	Ал. III 24.00 СБ	Изделие закладное КПК-15-И1	2	-2.600
		28	—	Труба 50 ГОСТ 3262-75*		
				L = 400 ± IT14/2	1	-2.400
				Электроснабжение		
		29	Ал. III 24.00-01	Изделие закладное КПК-15-И2	1	-2.350
		30	03.005-5.2.16.Т-199.250.23.000-13	Изделие закладное КПК-17	1	-2.200
		31	—	Труба 100 ГОСТ 3262-75*		
				L = 400 ± IT14/2	1	-2.400
		32	Ал. III 24.00-03	Изделие закладное КПК-15-И4	1	-2.300
		33	Ал. III 24.00-03	Изделие закладное КПК-15-И4	1	-2.400
		34	Ал. III 24.00-02	Изделие закладное КПК-16-И3	1	-3.500
		35	03.005-5.2.16.Т-199.250.23.000-13	Изделие закладное КПК-17	1	-2.300
		36	03.005-5.2.16.Т-199.250.23.000-13	Изделие закладное КПК-17	1	-2.400
		37	03.005-5.2.16.Т-199.250.23.000-18	Изделие закладное КПК-17	1	-2.500

Согласовано: Отопл. и вентил. Ганичев; Электротехн. ч. Клувитер; Водоснабж. и канал. Стернин

Взам. инв. N

Подпись и дата

Инв. N подл.

Инв. N

Гл. инж. пр.	Васильев		
Н. контр. сс	Силаева		
Нач. отд.	Одиноков		
Гл. спец.	Кореневский		
Рук. груп.	Васильева		
Вед. инж.	Зубова		
Ст. инж.	Гольденберг		

т.п. А II, III, IV - 300-285.84 КЖ

Склад инвентаря и оборудования в подвале служебно-технического здания ж.д. транспорта из монолитного железобетона.	Стадия	Лист	Листов
	РП	20	
4 климатическая зона. Схема расположения отверстий и закладных деталей.	ГИПРОПРОМТРАНССТРОЙ		

20101-02 34

Копировал

Формат А2

Типовой проект [illegible] 300-285.84 Альбом II

Схема расположения опор под оборудование

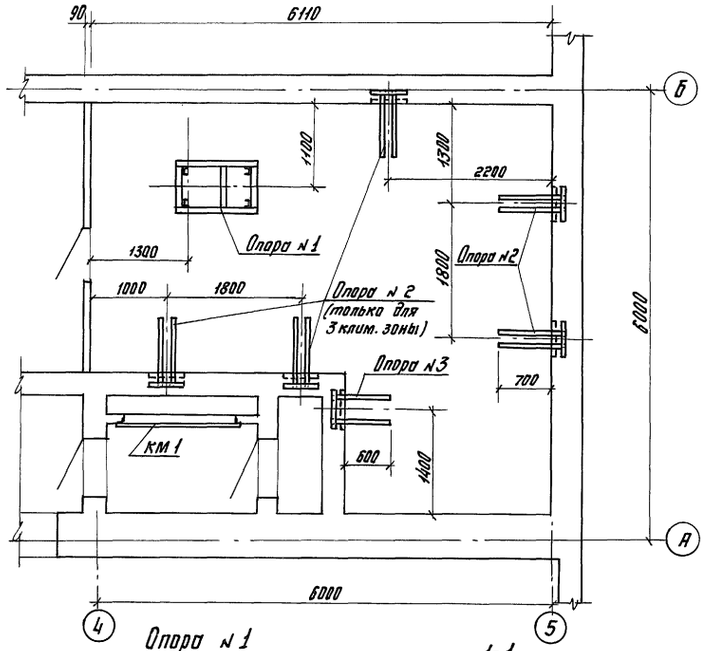

Опора №1

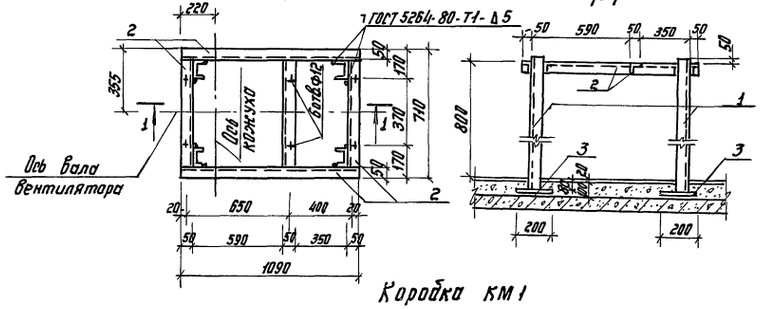

Коробка КМ1

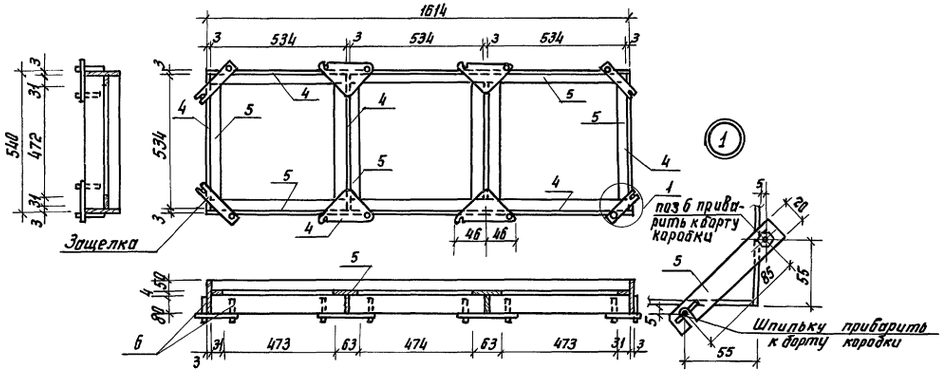

Опора №2

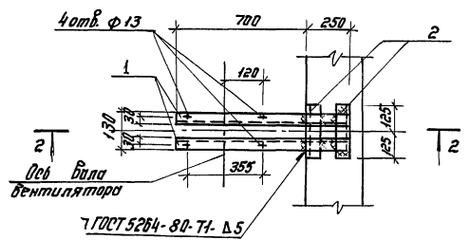

2-2

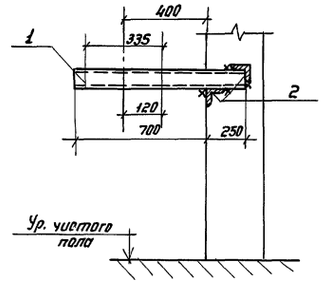

Опора №3

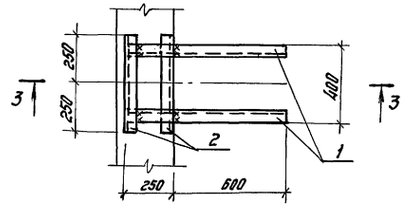

3-3

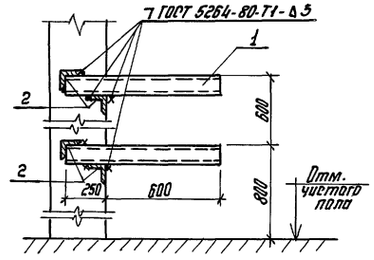

Ведомость элементов

Марка	Сечения: Эскиз	Поз.	Состав	Опорные усилия: M, тсм	N, тс	Q, тс	Группа конструкций	Марка металла	Примечания
Опора №1	См. чертеж	1	[10	Конструктивно			4	ВСт3кп2-1	Опора для вентилятора ЭРВ-72-2
		2	∠50×5	"					
		3	δ=6	"					
Опора №2	"	1	[10	"			4	ВСт3кп2-1	Опора для вентилятора ЭРВ-600/300
		2	∠50×5	"					
Опора №3	"	1	[10	"			4	ВСт3кп2-1	Опора под ПФП-1000
		2	∠50×5	"					
КМ1	"	4	δ=3	"			4	ВСт3кп2-1	
		5	δ=4	"					
		6	Гайки, болты, шайбы	"					

Выборка опор под вентиляторы

Климатическая зона строительства	Количество штук: №№ опор №1	№2	№3	
1, 2	1	2	2	
3	1	5	2	

1. Чертежи разработаны на стадии КМ. Деталировочные чертежи металлических конструкций разрабатываются заводом-изготовителем.
2. Соединение элементов производить на сварке электродами типа Э42 ГОСТ 9467-75*.
3. Разметку и сверление отверстий производить по месту при получении оборудования.
4. Металлические поверхности опор окрасить масляной краской за два раза.
5. Опоры №2 и №3 устанавливать при бетонировании стен вентиляторной листы КЖ-7 и КЖ-13.
6. На болт коробки КМ1 одевается защелка или косынка, затем болт приваривается к стенке коробки с 2х сторон.
7. Техническую спецификацию см. лист КЖ-3.

Согласовано: Отопл. и вентил. Глинчев

Взам. инв. №

Подпись и дата

Инв. № подл.

Гл. инж. пр.	Васильев		
Н. контр. сс	Силаева		
Нач. отд.	Одинаков		
Гл. спец.	Кореневский		
Рук. груп.	Васильева		
Вед. инж.	Зубова		
Ст. инж.	Гольденберг		

Т. П. А-II, III, IV-300-285.84 КЖ

Склад инвентаря и оборудования в подвале служебно-технического здания ж.д. транспорта из монолитного железобетона.

1,2,3 климатические зоны. Вентиляторная. Опоры под оборудование.

Стадия	Лист	Листов
РП	21	

Гипропромтрансстрой

Инв. №

Копировал: [illegible] 20101-02 35 Формат А2

Типовой проект А-II, III, IV-300-285.84 Альбом II

Схема расположения опор под оборудование

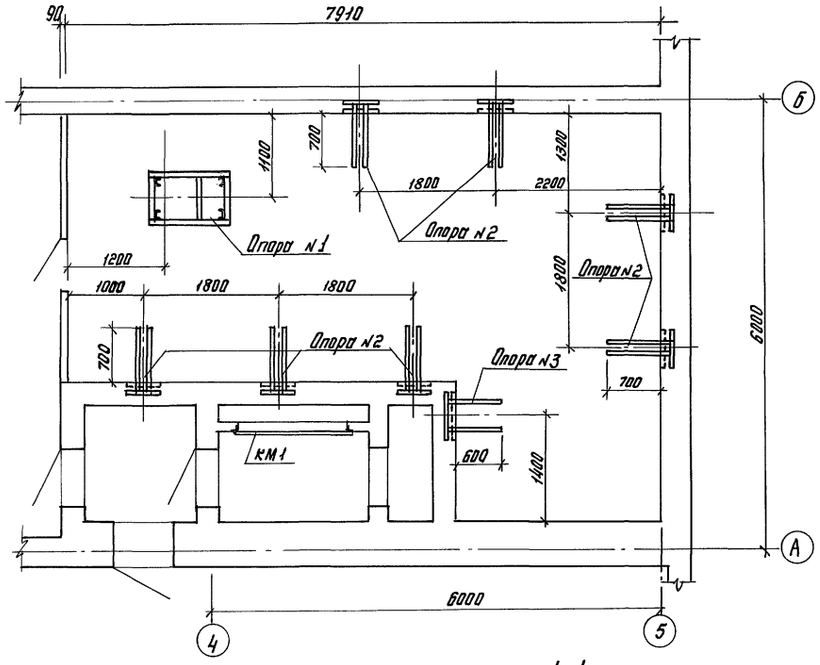

Опора №2

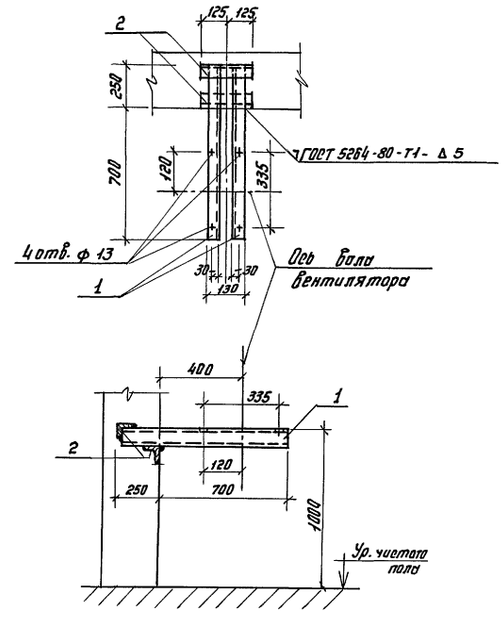

Опора №1

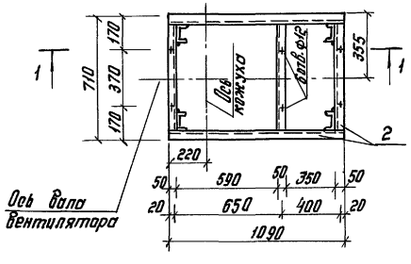

1-1

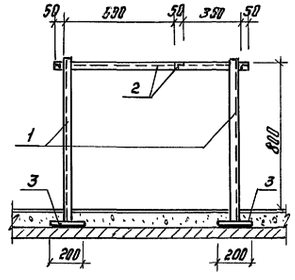

Опора №3

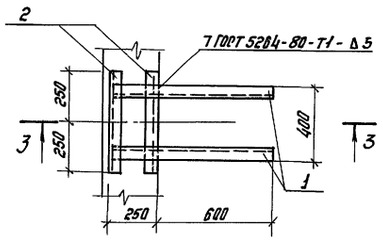

Коробка КМ1

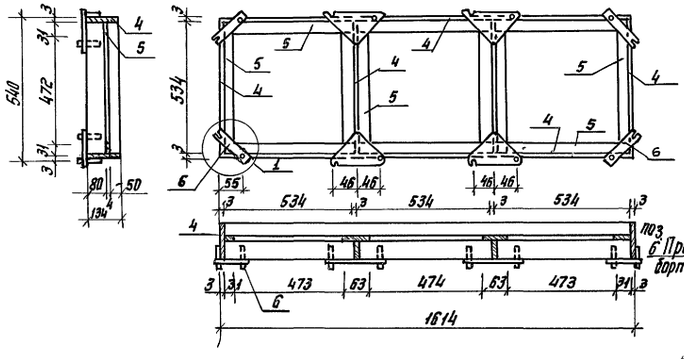

3-3

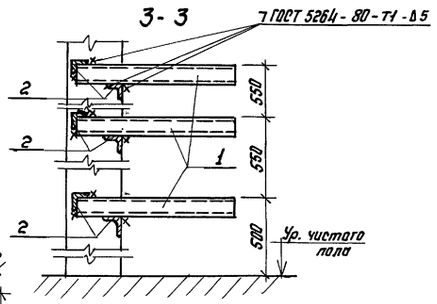

Ведомость элементов									
Марка	Сечения			Опорные усилия			Группа конструкций	Марка металла	Примечания
	Эскиз	Поз.	Состав	M, тсм	N, тс	Q тс			
Опора №1 (1шт.)	См. чертеж	1	[10	Конструктивно			4	ВСт3кп2-1	Опора для вентилятора ЭРВ-72-2
		2	L50×5	"					
		3	δ=6	"					
Опора №2 (7шт.)	"	1	[10	Конструктивно			4	ВСт3кп2-1	Опора для вентилятора ЭРВ-600/300
		2	L50×5	"					
Опора №3 (3шт.)	"	1	[10	Конструктивно			4	ВСт3кп2-1	Опора под ПФП-1000
		2	L50×5	"					
КМ1	"	4	δ=3	"			4	ВСт3кп2-1	
		5	δ=4	"					
		6	Шпильки гайки болты	"					

1. Чертежи разработаны на стадии КМ. Деталировочные чертежи металлических конструкций разрабатываются заводом-изготовителем.
2. Сварку элементов производить электродами типа Э42 ГОСТ 9467-75*.
3. Разметку и сверление отверстий производить по месту при получении оборудования.
4. Металлические поверхности опор окрасить масляной краской за два раза.
5. Опоры №2 и №3 устанавливать при бетонировании стен вентиляторной - листы КЖ-7 и КЖ-13.
6. На болт коробки КМ1 одевается защелка или косынка, затем болт приваривается к стенке коробки с 2х сторон.
7. Техническую спецификацию металла см. лист КЖ-3.

Согласовано: Отопл. и вентил. Гламчер

Инв. № подл. | Подпись и дата | Взам. инв. №

Гл. инж. пр.	Васильев		
Н. контр. сс	Силаева		
Нач. отд.	Одинаков		
Гл. спец.	Кореневский		
Рук. груп.	Васильева		
Вед. инж.	Зубова		
Ст. инж.	Гольденберг		

Т. П. А-II; III; IV-300-285.84 КЖ

Склад инвентаря и оборудования в подвале служебно-технического здания ж. д. транспорта из монолитного железобетона.

4 климатическая зона. Вентиляторная. Опоры под оборудование.

Стадия	Лист	Листов
РП	22	

Гипропромтрансстрой

Инв. №

Копировал: Да 20101-02 36 Формат А2

Альбом II

Типовой проект А-II, III, IV-300-285.84

Пример установки закладных деталей с диаметром патрубка ∠ 150мм

1-1

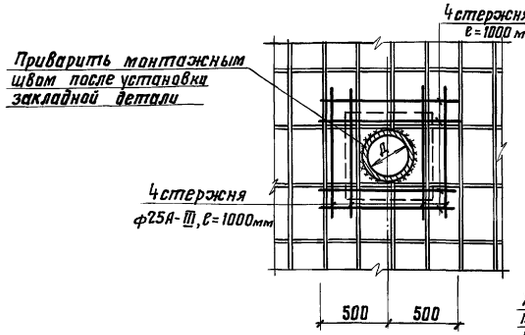

Разрез

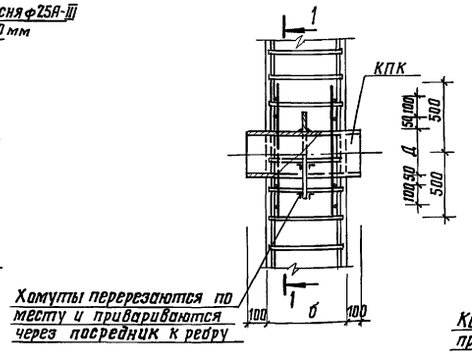

Пример установки закладных деталей с диаметром патрубка > 150 мм

2-2

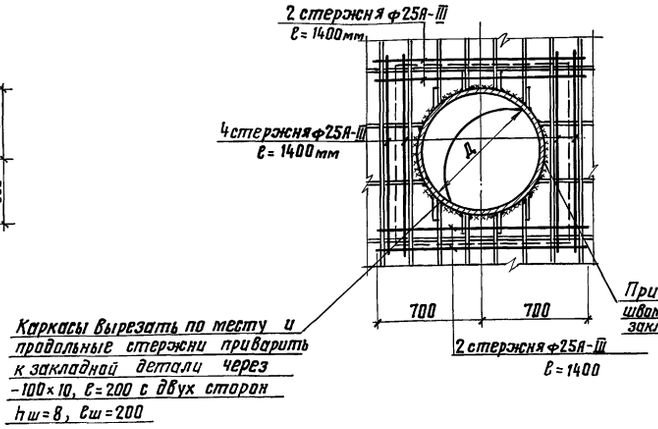

Разрез

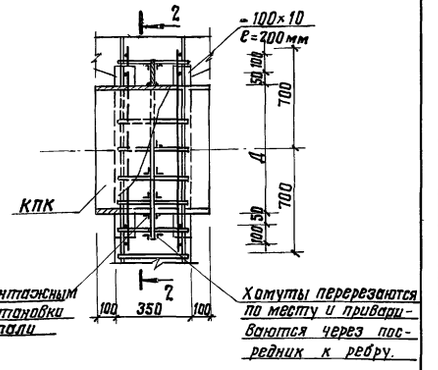

Пример устройства отверстия ОВ 3

Разрез

3-3

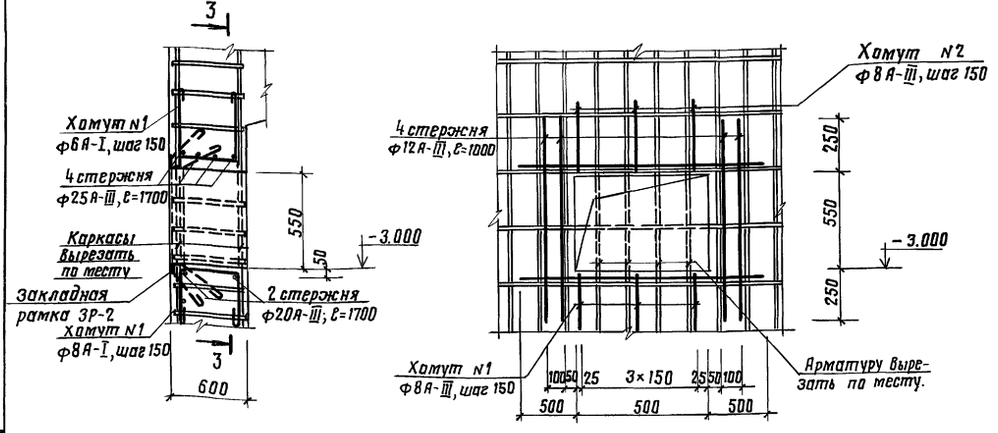

Пример устройства отверстия ОВ-4

Разрез

4-4

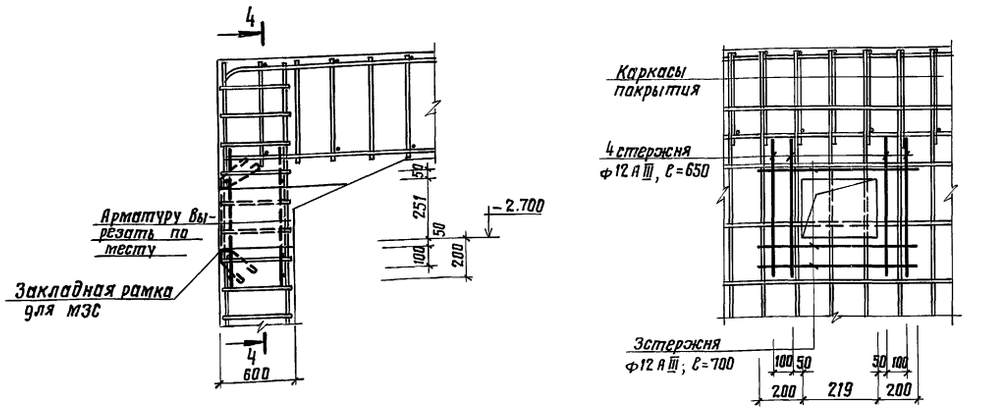

Хомут N1

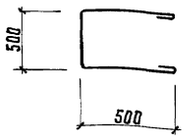

1. План расположения закладных деталей и их привязки см. листы КЖ-19, КЖ-20.
2. Сварка производится электродами типа Э-42 по ГОСТ 9467-75. Монтажные сварные швы перед бетонированием защищаются от окалины.
3. Стержни, устанавливаемые в стенах у трубопроводов и отверстий приварить в пересечениях контактной сваркой к стержням арматурного каркаса.

Гл. инж. пр.	Васильев		
Н. контр.	Силаева		
Нач. отд.	Одиноков		
Гл. спец.	Кореневский		
Рук. гр.	Васильева		
Вед. инж.	Зубова		

т. п. А-II, III, IV-300-285.84 КЖ

Склад инвентаря и оборудования в подвале служебно-технического здания железнодорожного транспорта из монолитного железобетона

Стадия	Лист	Листов
РП	23	

Примеры установки деталей КПК в стенах сооружения.

Гипропромтрансстрой

Инв. № подл. | Подпись и дата | Взам. инв. N

Инв. №

20101-02 37

Альбом II

Схемы расположения элементов каркаса

План

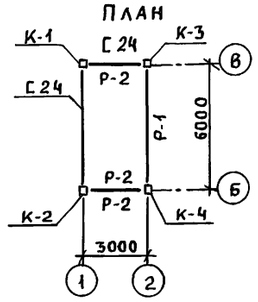

По осям 1 и 2

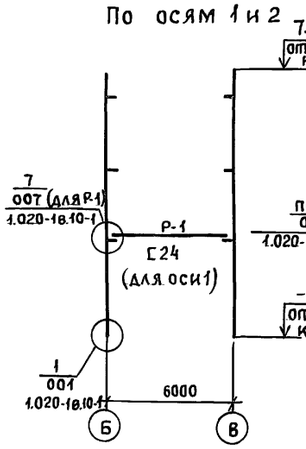

По оси В

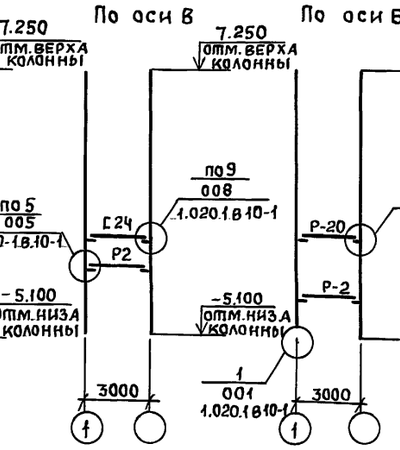

По оси Б

Схема ориентации колонн

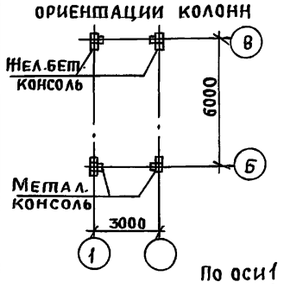

Схемы расположения элементов лестницы

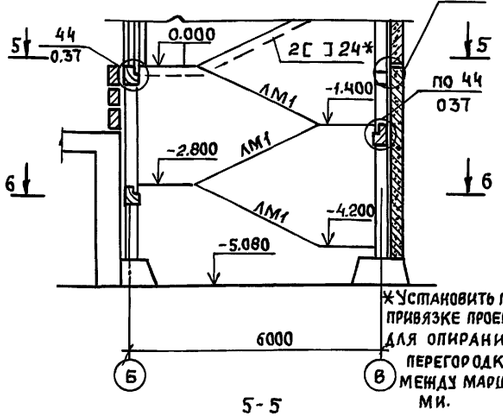

5-5

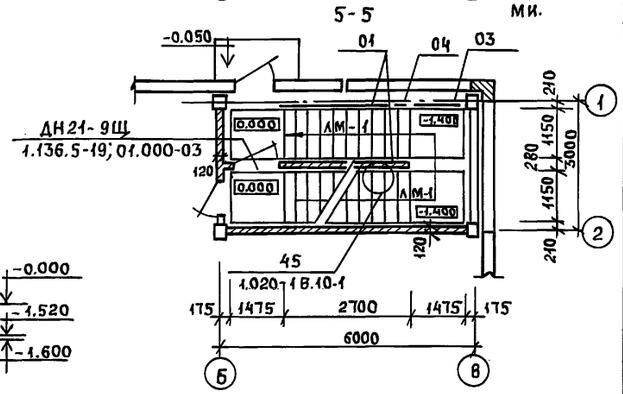

6-6

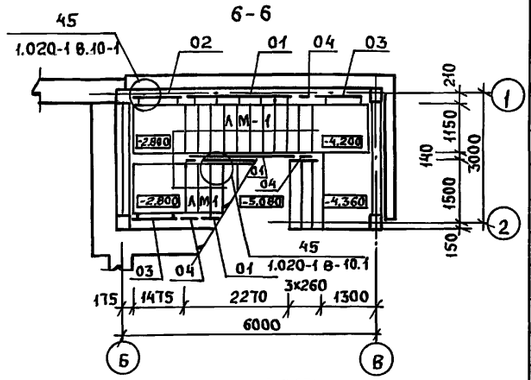

Схемы расположения элементов стеновых панелей

По оси 1

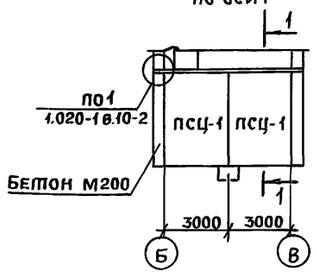

1-1

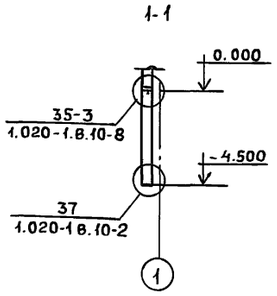

По оси 2

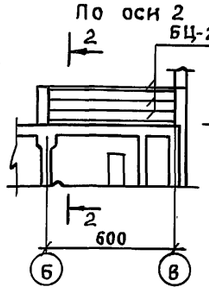

2-2

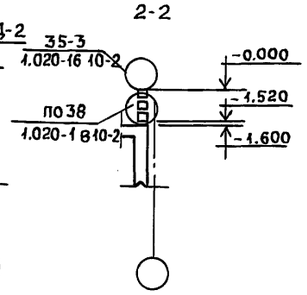

По оси Б

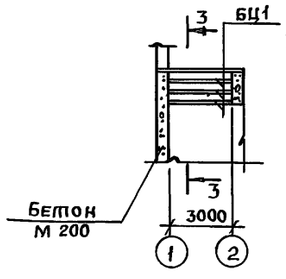

3-3

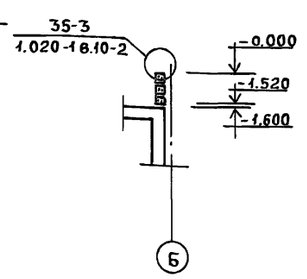

По оси В

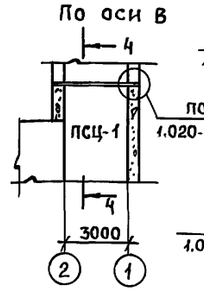

4-4

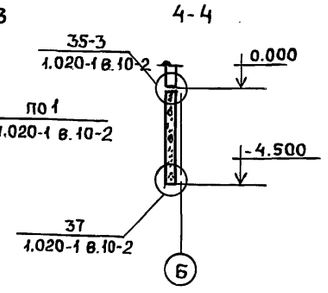

Схемы расположения дополнительных закладных деталей в колоннах

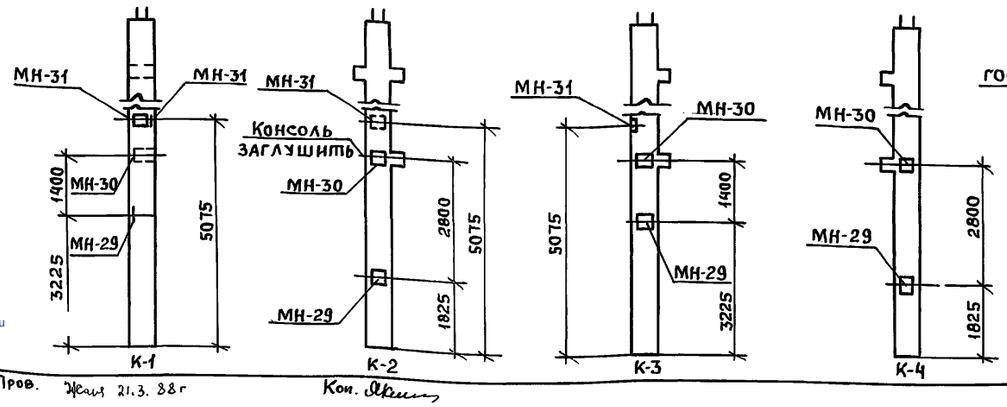

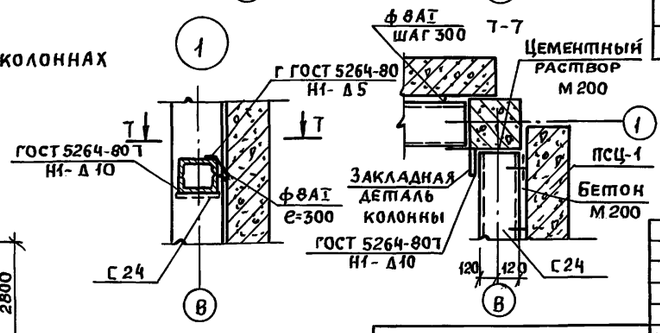

Спецификация элементов к схемам расположенным на листе

Марка, поз.	Обозначение	Наименование	Кол.	Масса ед. кг.	Примечание
		Схемы расположения элементов каркаса			
К-1		Колонна 3КН0.3.33 (42)	1		
К-2		"	1		
К-3		"	1		
К-4		"	1		
Р-1	1.020-1.3-1 3.000-03	Ригель Р3.57	1	510	
Р-2	2.000	1РОП4.27-35	3	850	
		Детали			
ф8АI		ф8АI ГОСТ 5781-82 с=300	28	01	
С 24		Швеллер 24 ГОСТ 8240-72 / ВСт3КП ГОСТ 535-79 с=3060	1	734.4	
МС-7		∠140×90×10 С38/23 ГОСТ 8510-72 с=160	2	2.8	
МС-3	1.020-1.9-1 090	Изделие соединительное МС-3	6	9.2	
		Материалы			
		Бетон марки 300	0.34		м³
		Схемы расположения элементов лестницы			
АМ-1	1.020-1 Т-11.0.00	Лестничный марш АМ57.14.14	3	2150	Схема расположения ступеней на лестничном марше см. 1.020-1в0-1 38П3
С-1	" 5.000	Проступи 1АН 13.3	27	49	
С-2	" 5.000-03	2АН 14.5	18	66	
		Детали			
01	1.020-1.8-1.010.0	Ограждение ОЛ-42-1	6	44.9	
02	" 06.00	ОВПЛ-42-1	3	26.0	
03	" 07.0.0-02	ОНПЛ-42.1	3	18.7	
04	" 00.09-01	ОВ-2.3-1*	6	2.6	
МС-31	1.020-1.10 - 1.090	-100×6 ГОСТ 103-76 с=105	45	0.5	
		Схемы расположения элементов стеновых панелей			
ПСЦ-1	1.020-1.5-120.00	Панель ПСЦ 30.45.3.5-П	3	6500	
БЦ-1	31.0.00-01	БЦ 30.5.3.5-П	3	600	
БЦ-2	-05	БЦ 60.5.3.5-П	3	1300	
		Детали			
МС-60	1.020-1.9-1 150	Изделия соединительные МС-60	4	0.4	
МС-89	220	МС-89	9	9.2	
		Материалы			
		Бетон марки 200	0.27		м³

Выбор конкретной марки колонн решается при привязке проекта

Типовой проект

А-II; III; IV-300-285.84

Подпись и дата | Взам. инв. N | Инв. N подл.

Пров. Жалт 21.3.88г Кон. Якимов

ГИП	Васильев	Подп.	
Н.контр	Кореневский	"	
Нач.отд	Одинков	"	
Гл.спец	Кореневский	"	
Рук.груп	Васильева	"	
Вед.инж	Зубова	"	
Ст.инж	Васильева	"	

Инв. №

Т. П. А II; III; IV-300-285.84 КЖ

Склад инвентаря и оборудования в подвале служебно-технического здания Ж.Д. транспорта из монолитного железобетона

Стадия	Лист	Листов
РП	24	

Технические решения входа в сооружение из здания

Гипропромтрансстрой

20101 - 02

gost.e-ecolog.ru