Типовой проект

807-19-19.89

ГЛАВНЫЙ КОРПУС
БАЗЫ «ЗООВЕТСНАБ»
С ТОВАРООБОРОТОМ ДО 3МЛН. РУБЛЕЙ В ГОД

Альбом 2

КЖ.И Строительные изделия стр. 2-54

23887-03
цена 4-26

gost.e-ecolog.ru

Типовой проект

807-19-19.89

ГЛАВНЫЙ КОРПУС
БАЗЫ «ЗООВЕТСНАБ»
С ТОВАРООБОРОТОМ ДО 3 МЛН. РУБЛЕЙ В ГОД
Альбом 2

Разработан
Гипроагрохимом

Утвержден и введен в действие
Гипроагрохимом Госагропрома СССР
приказ от 28.06.89г. № 26-Э

Главный инженер института (Б.В. Афанасьев)
Главный инженер проекта (Ю.М. Борисов)

© ЦИТП Госстроя СССР, 1989

Содержание альбома

Обозначение	Наименование	Стр.
КЖ.И 00.007ТУ	Технические условия	4
КЖ.И 01.00	Колонна К60-1а	5
КЖ.И 02.00	Колонна К60-1б	6
КЖ.И 03.00	Колонна К60-1в	7
КЖ.И 04.00	Колонна К60-1г	8
КЖ.И 05.00	Колонна К60-1д	9
КЖ.И 06.00	Колонна К60-1е	10
КЖ.И 07.00	Колонна К60-1ж	11
КЖ.И 08.00	Колонна К60-1и	12
КЖ.И 09.00	Колонна К60-1к	13
КЖ.И 10.00	Колонна К60-1л	14
КЖ.И 11.00	Колонна (К60-1м, К60-1н)	15
КЖ.И 12.00	Колонна 1КФ67-1-1	16
КЖ.И 13.00	Колонна 1КФ67-1-2	17
КЖ.И 14.00	Колонна К30-1а	18
КЖ.И 15.00	Колонна (1КФ55-1-1, 1КФ55-1-2)	19
КЖ.И 16.00	Колонна К48-1а	20
КЖ.И 17.00	Колонна К48-1б	21
КЖ.И 18.00	Колонна К48-1в	22
КЖ.И 19.00	Колонна К48-1г	23
КЖ.И 20.00	Колонна К48-1д	24
КЖ.И 21.00	Колонна (К48-1е, К48-1ж)	25
КЖ.И 22.00	Колонна (К48-1и, К48-1к)	26
КЖ.И 23.00	Балка 1БСП12-2АтVа	27
КЖ.И 24.00	Балка (1БСП12-2АтVб, 1БСП12-2АтVв)	28
КЖ.И 25.00	Балка (1БСП12-2АтVг, 1БСП12-2АтVд)	29

Обозначение	Наименование	Стр.
КЖ.И 26.00	Балка 1БСП12-2АтVе	30
КЖ.И 27.00	Балка (1БН60-1а, 1БН60-1б)	31
КЖ.И 28.00	Плита ПР60.15-8АтVта	32
КЖ.И 29.00	Плита 2ПВ7-1АтVт-80МПЖН-200П-1	33
КЖ.И 30.00	Плита 2ПВ4-1АтVт-80МПЖН-200П-1	34
КЖ.И 31.00	Плита 1ПВ4-2АтVт-80МПЖН-200П-1	
	1ПВ7-3АтVт-80МПЖН-200П-1	35
КЖ.И 32.00	Плита 1ПВ10-3АтVт-80МПЖН-200П-1)	36
КЖ.И 33.00	Плита 1ПГ-2АтVт-80МПЖН-200П-1	37
КЖ.И 34.00	Плита 1ПГ-2АтVт-80МПЖН-200П-2	38
КЖ.И 35.00	Панель (ПС60.12.25-3Л-31а,	
	ПС60.15.20-2Л-31а, ПС60.12.20-2Л-31а)	39
КЖ.И 36.00	Панель ПС60.15.2.5-2.Л-31а	40
КЖ.И 37.00	Панель ПС60.12.2.5-3.Л-35а,	
	ПС60.12.2.0-2.Л-35а,	41
КЖ.И 38.00	Панель ПС60.15.25-2.Л-32а	42
КЖ.И 39.00	Панель ПС60.9 2.0-2Л-31а	43
КЖ.И 40.00	Ведомость расхода стали на	
	закладные изделия в стеновых	
	панелях	44
КЖ.И 41.00	Рама РМ1	
КЖ.И 42.00	Плита опорная ОП5.2-Та	45
КЖ.И 43.00	Решетка МР1	46
КЖ.И 44.00	Рама РМ2	47
КЖ.И 45.00	Стойка СФ1	48
КЖ.И 46.00	Балка (БМ1, БМ2)	49

Инв.№ подл. | Подпись и дата | Взам.инв.№

Обозначение	Наименование	Стр
КЖ.И 47.00	Балка (БМ3, БМ4, БМ5)	50
КЖ.И 48.00	Опорный столик ОП1	
КЖ.И 49.00	Опорный столик ОП2	51
КЖ.И 50.00	Сетка С1	
КЖ.И 51.00	Сетка С2	52
КЖ.И 52.00	Сетка (С3, С4)	
КЖ.И 53.00	Сетка (С5, С6)	53
КЖ.И 54.00	Каркас КП1	54

Инв.№ подл. | Подпись и дата | Взам.инв.№

Альбом 2

Технические условия

1. Арматурные и закладные изделия должны отвечать требованиям ГОСТ 10922-75 „Арматурные изделия и закладные детали сварные для железобетонных конструкций. Технические требования и методы испытаний.

2. Сетки изготовлять с помощью контактной точечной сварки по ГОСТ 14098-85.

Точечную сварку производить во всех местах пересечения стержней сеток.

3. Приварку анкеров к пластинам или уголкам внахлестку выполнять контактной рельефно-точечной или ручной дуговой сваркой электродами Э42 по ГОСТ 9467-75.

5. Материал арматурных изделий и анкеров закладных и соединительных изделий - горячекатанная арматурная сталь: класса AI марки Вст3кп2 по ГОСТ 380-88;
класса AIII марки 35ГС по ГОСТ 5781-82;
класса Ат-IVс ГОСТ 10884-81.

6. Материал проката закладных и соединительных изделий - углеродистая сталь марки Вст3кп2 и марки Вст3пс6 по ГОСТ 380-88

Инв. № подл. | Подпись и дата | Взам. инв. №

Привязан	ГИП	Борисов		4.7.89	Т.П. 807-19-19.89 КЖ.И 00.00 ТЧ
	Н. контр	Феськова		27.6.89	
	Нач. отд	Гринкевич		27.6.89	Технические условия
	Гл. спец	Фролова		27.6.89	Стадия Р; Лист 1; Листов 1
	Рук. гр.	Сенаторов		26.6.89	ГИПРОАГРОХИМ Владимир
Инв. №	Ст. инж	Фролова		26.6.89	

23887-03 5

Копировал Бабина Формат А3

Альбом 2

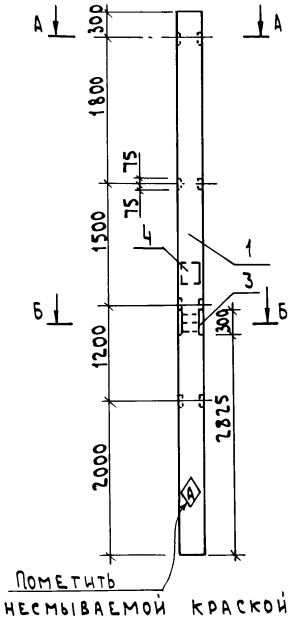

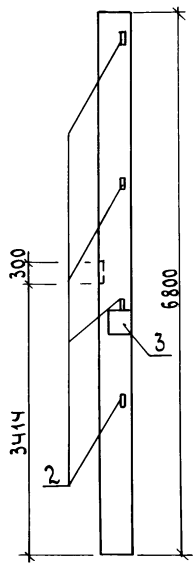

А – А
М1:20

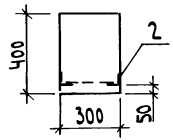

Б – Б
М1:20

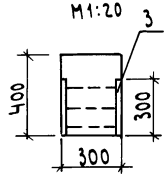

Формат	Зона	Поз.	Обозначение	Наименование	Кол.	Примечание
				Документация		
			1.423-3, вып.1	Ж.-б. колонны прямоугольного сечения для одноэтажных производственных зданий без мостовых кранов		
				Сборочные единицы		
		1	1.423-3, вып.1	Колонна К 60-1	1	
				Изделие закладное		
		2	1.423-3, вып.2	М1-13	4	
		3	1.400-15,в.1. 230-21	МН 222-4	1	
		4	1.423-3, вып.2	НМ1-4	1	

Ведомость расхода стали на дополнительные закладные изделия, кг

Марка элемента	Изделия закладные										Общий расход
	Арматура класса					Прокат марки					
	A III					Вст3кп2	Вст3пс6-1				
	ГОСТ 5781-82					ГОСТ 8509-86	ГОСТ 19903-74				
	Ф12	Ф16	Ф14	Ф22	Итого	L63×5		-12×300	-10×300	Итого	
К 60-1а	1,2	3,7	2,8	1,4	9,1	5,8		17,0	6,8	29,6	38,7

Т.п. 807-19-19.89 КЖ.И.01.00

Колонна К 60-1а

Стадия	Масса	Масштаб
Р	2000	1:50
Лист	Листов 1	

ГИПРОАГРОХИМ Владимир

ГИП	Борисов		4.7.89
Н.контр	Феськова		27.6.89
Нач.отд	Гринкевич		27.6.89
Гл.спец	Фролова		27.6.89
Рук.гр.	Сенаторов		4.7.89
Ст.инж	Фролова		26.6.89

Привязан

Инв.№

Инв.№ подл. | Подпись и дата | Взам.инв.№

Копировал Семахина Формат А3

23887-03 6

Альбом 2

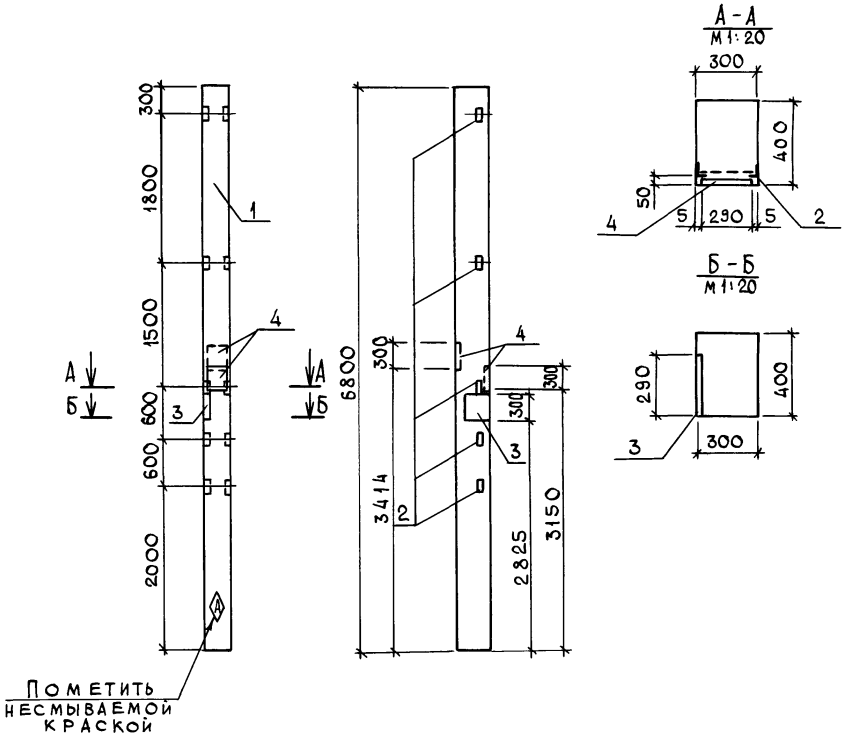

Формат	Зона	Поз.	Обозначение	Наименование	Кол.	Примечание
				Документация		
			1.423-3, вып.1	Ж.-б. колонны прямоугольного сечения для одноэтажных производственных зданий без мостовых кранов		
				Сборочные единицы		
		1	1.423-3, вып.1	Колонна К60-1	1	
				Изделие закладное		
		2	1.423-3, вып.2	М1-13	5	
		3	1.423-3, вып.2	НМ1-1	1	
		4	1.423-3, вып.2	НМ1-4	2	

Ведомость расхода стали на дополнительные закладные изделия, кг

Марка элемента	Изделия закладные										Общий расход
	Арматура класса					Прокат марки					
	AI	AIII				ВСт3кп2		ВСт3пс6-1			
	ГОСТ 5781-82					ГОСТ 8509-86		ГОСТ 19903-74			
	ф6	ф12	ф14	ф22	Итого	L63×5		-10×300		Итого	
К60-1б	0,6	1,20	7,6	4,2	13,60	7,2		20,4		27,60	41,2

Т.п. 807-19-19.89 КЖИ 02.00

ГИП	Борисов		4.7.89
Н.контр.	Феськова		27.6.89
Нач.отд.	Гринкевич		27.6.89
Гл.спец.	Фролова		27.6.89
Рук. гр.	Сенаторов		26.6.89
Ст. инж.	Фролова		26.6.89

Колонна К60-1б

Стадия	Масса	Масштаб
Р	2000	1:50
Лист	Листов 1	

ГИПРОАГРОХИМ Владимир

Привязан

Инв. №

Инв. № подл. | Подпись и дата | Взам. инв. №

Копировал Завьялова Формат А3

23887-03 7

Альбом 2

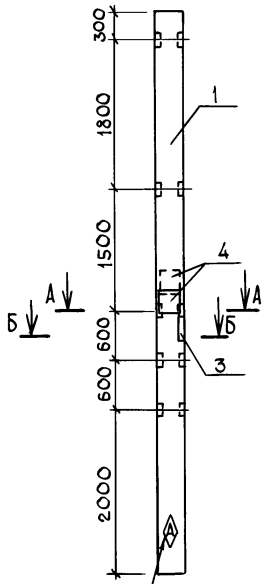

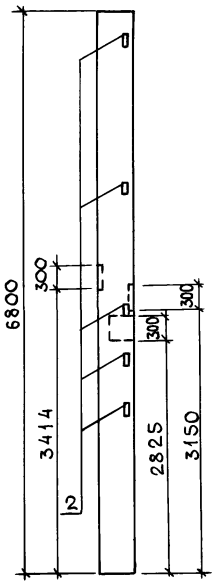

А-А
М1:20

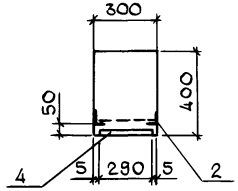

Б-Б
М1:20

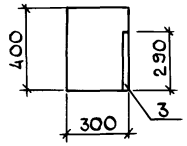

Формат	Зона	Поз.	Обозначение	Наименование	Кол.	Примечание
				Документация		
			1.423-3, вып.1	Ж.-б. колонны прямоугольного сечения для одноэтажных производственных зданий без мостовых кранов		
				Сборочные единицы		
		1	1.423-3, вып.1	Колонна К60-1	1	
				Изделие закладное		
		2	1.423-3, вып.2	М1-13	5	
		3	1.423-3, вып.2	НМ1-1	1	
		4	1.423-3, вып.2	НМ1-4	2	

Ведомость расхода стали на дополнительные закладные изделия, кг

Марка элемента	Изделия закладные										Общий расход
	Арматура класса					Прокат марки					
	AI	AIII				ВСт3кп2		ВСт3пс6-1			
	ГОСТ 5781-82					ГОСТ8509-86		ГОСТ19903-74			
	ф6	ф12	ф14	ф22	Итого	L63×5		-10×300		Итого	
К60-1в	0,6	1,20	7,6	4,2	13,60	7,2		20,4		27,60	41,2

Инв.№ подл. | Подпись и дата | Взам. инв.№

Привязан

Инв.№

ГИП	Борисов		4.7.89
Н.контр.	Феськова		27.6.89
Нач.отд.	Гринкевич		27.6.89
Гл.спец.	Фролова		27.6.89
Рук.гр.	Сенаторов		26.6.89
Ст.инж.	Фролова		26.6.89

Т.п. 807-19-19.89 КЖ.И 03.00

Колонна К60-1в

Стадия	Масса	Масштаб
Р	2000	1:50
Лист	Листов 1	

ГИПРОАГРОХИМ Владимир

23887-03 8

Копировал Завьялова Формат А3

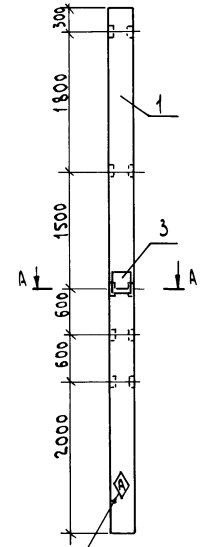

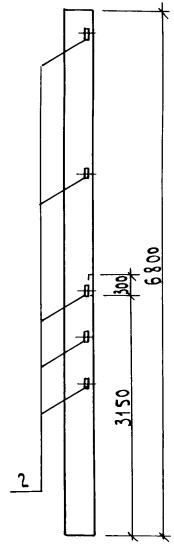

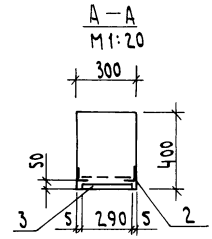

Формат	Зона	Поз.	Обозначение	Наименование	Кол.	Примечание
				Документация		
			1.423-3, вып.1	Ж.-б. колонны прямоуголь-		
				ного сечения для одно-		
				этажных производствен-		
				ных зданий без мосто-		
				вых кранов		
				Сборочные единицы		
		1	1.423-3, вып.1	Колонна К60-1	1	
				Изделие закладное		
		2	1.423-3, вып.2	М1-13	5	
		3	1.423-3, вып.2	НМ1-4	1	

Ведомость расхода стали на дополнительные закладные изделия, кг

Марка элемента	Изделия закладные									Общий расход
	Арматура класса					Прокат марки				
	AI	AIII				Вст3кп2	Вст3пс6-1			
	ГОСТ 5781-82					ГОСТ 8509-86	ГОСТ 19903-74			
	Ф6	Ф12	Ф14	Ф22	Итого	L63×5	-10×300		Итого	
К60-12	0,2	1,20	2,8	1,4	5,60	7,20	6,8		14,0	19,6

Привязан

Инв. №

ГИП	Борисов		7.89
Н.контр.	Феськова		7.89
Нач.отд.	Гринкевич		7.89
Гл.спец.	Фролова		7.89
Рук.гр.	Сенаторов		7.89
Ст.инж.	Фролова		7.89

т.п. 807-19-19.89 КЖ. И 04.00

Колонна К60-12

Стадия	Масса	Масштаб
Р	2000	1:50

Лист | Листов 1

ГИПРОАГРОХИМ Владимир

Копировал Семахина Формат А3

23887-03 9

Инв. № подл. | Подпись и дата | Взам. инв. №

Альбом 2

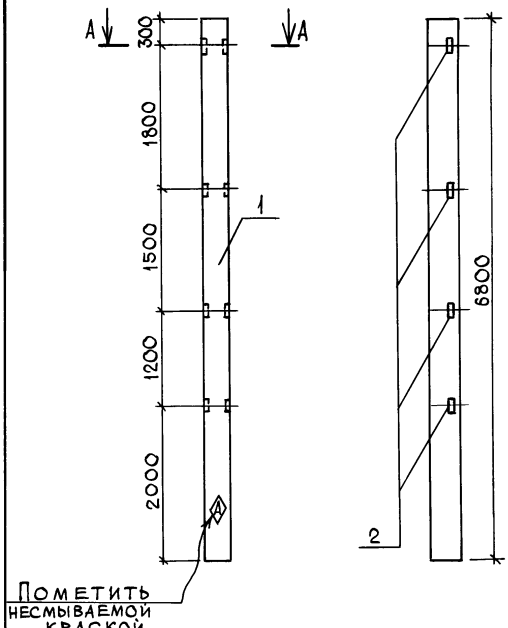

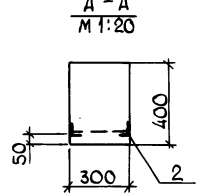

Формат	Зона	Поз.	Обозначение	Наименование	Кол.	Примечание
				Документация		
			1.423-3, вып. 1	Ж.-б. колонны прямоугольного сечения для одноэтажных производственных зданий без мостовых кранов		
				Сборочные единицы		
		1	1.423-3, вып. 1	Колонна К60-1	1	
				Изделие закладное		
		2	1.423-3, вып. 2	М1-13	4	

Ведомость расхода стали на дополнительные закладные изделия, кг

Марка элемента	Изделия закладные										Общий расход
	Арматура класса AIII ГОСТ 5781-82					Прокат марки ВСт3кп2 ГОСТ 8509-86					
	Ф12				Итого	L63×5				Итого	
К60-1д	1,0				1,0	5,8				5,8	6,8

Инв. № подл. | Подпись и дата | Взам. инв. №

Привязан

Инв. №

ГИП	Борисов		4.7.89
Н. контр.	Феськова		27.6.89
Нач. отд.	Гринкевич		27.6.89
Гл. спец.	Фролова		27.6.89
Рук. гр.	Сенаторов		26.6.89
Ст. инж.	Фролова		26.6.89

Т. п. 807-19-19.89 КЖ.И 05.00

Колонна К60-1д

Стадия	Масса	Масштаб
Р	2000	1:50
Лист	Листов 1	

ГИПРОАГРОХИМ Владимир

Копировал Завьялова Формат А3

23887-03 10

Альбом 2

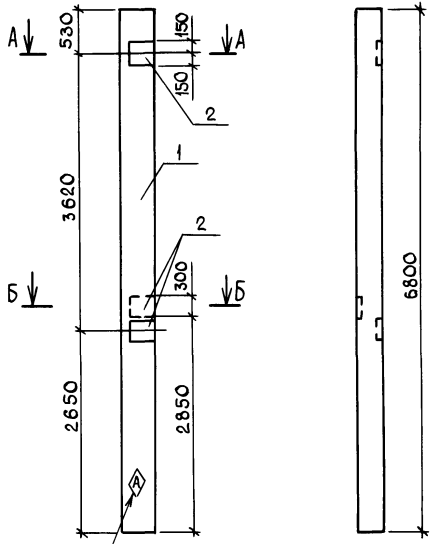

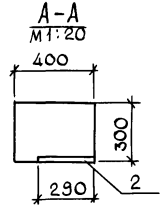

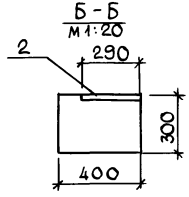

Формат	Зона	Поз.	Обозначение	Наименование	Кол.	Примечание
				Документация		
			1.423-3, вып. 1	Ж.-б. колонны прямоугольного сечения для одноэтажных производственных зданий без мостовых кранов		
				Сборочные единицы		
		1	1.423-3, вып. 1	Колонна К60-1	1	
				Изделие закладное		
		2	1.423-3, вып. 2	НМ1-1	3	

Ведомость расхода стали на дополнительные закладные изделия, кг

Марка элемента	Изделия закладные										Общий расход
	Арматура класса					Прокат марки					
	AI	AIII				Вст3 пс6-1					
	ГОСТ 5781-82					ГОСТ 19903-74					
	ф6		ф14	ф22	Итого			-10×300		Итого	
К60-1е	0,6		6,0	4,2	10,8			20,4		20,4	31,2

Т.п. 807-19-19.89 КЖ.И 06.00

Колонна К60-1е

Стадия	Масса	Масштаб
Р	2000	1:50
Лист	Листов 1	

ГИПРОАГРОХИМ Владимир

ГИП	Борисов		4.7.89
Н.контр.	Феськова		27.6.89
Нач.отд.	Гринкевич		28.6.89
Гл.спец.	Фролова		27.6.89
Рук.гр.	Сенаторов		26.6.89
Ст.инж.	Фролова		26.6.89

Привязан

Инв. №

Инв.№ подл. | Подпись и дата | Взам.инв.№

Копировал Завьялова Формат А3

23887-03 11

Альбом 2

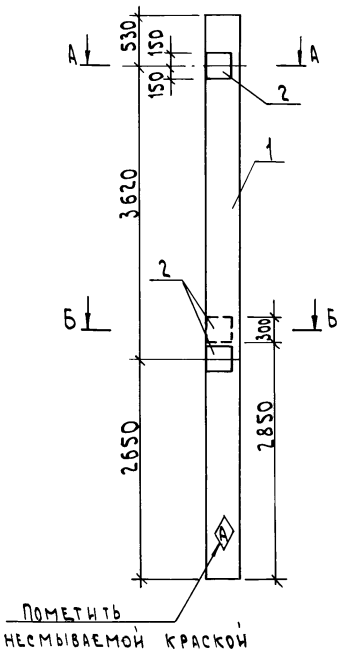

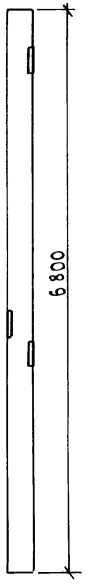

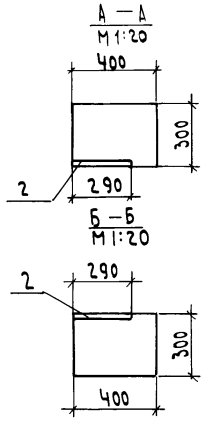

Формат	Зона	Поз.	Обозначение	Наименование	Кол.	Примечание
				Документация		
			1.423-3, вып.1	Ж.-б. колонны прямоуголь-		
				ного сечения для одно-		
				этажных производствен.		
				ных зданий без мосто-		
				вых кранов		
				Сборочные единицы		
		1	1.423-3, вып.1	Колонна К60-1	1	
				Изделие закладное		
		2	1.423-3, вып.2	НМ1-1	3	

Ведомость расхода стали на дополнительные закладные изделия, кг

Марка элемента	Изделия закладные										Общий расход
	Арматура класса					Прокат марки					
	AI	AIII				Вст3 пс6-1					
	ГОСТ 5781-82					ГОСТ 19903-74					
	⌀6		⌀14	⌀22	Итого			-10×300		Итого	
К60-1ж	0,6		6,0	4,2	10,8			20,4		20,4	31,2

Инв.№ подл. | Подпись и дата | Взам.инв.№

Привязан

Инв.№

ГИП	Борисов		4.78
Н.контр.	Феськова		7.89
Нач.отд.	Гринкевич		7.89
Гл.спец.	Фролова		27.03
Рук.гр.	Сенаторов		26.04
Ст.инж.	Фролова		26.04

т.п. 807-19-19.89 КЖ.Н 07.00

Колонна К60-1ж

Стадия	Масса	Масштаб
Р	2000	1:50
Лист	Листов 1	

ГИПРОАГРОХИМ Владимир

Копировал Семахина Формат А3

23887-03 12

Альбом 2

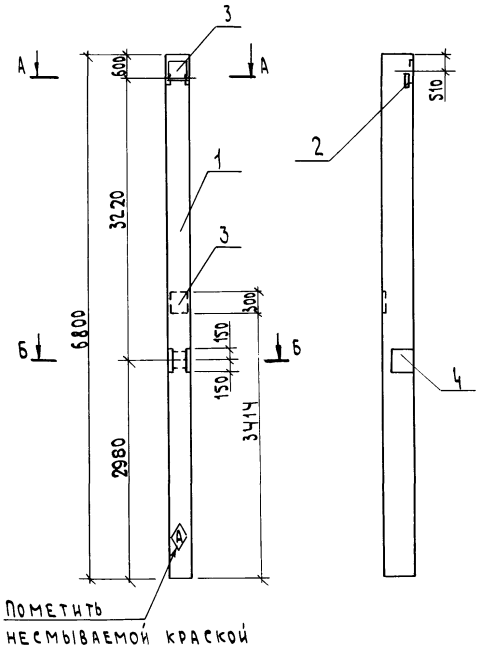

А – А
М1:20

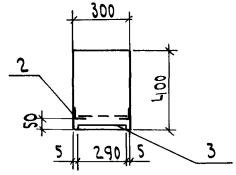

Б – Б
М1:20

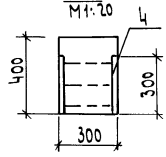

Формат	Зона	Поз.	Обозначение	Наименование	Кол.	Примечание
				Документация		
			1.423-3, вып.1	Ш.-Б. Колонны прямоугольного сечения для одноэтажных производственных зданий без мостовых кранов		
				Сборочные единицы		
		1	1.423-3, вып.1	Колонна К 60-1	1	
				Изделие закладное		
		2	1.423-3, вып.2	М1-13	1	
		3	1.423-3, вып.2	НМ1-4	2	
		4	1.400-15, В1.230-21	МН 222-4	1	

Ведомость расхода стали на дополнительные закладные изделия, кг

Марка элемента	Изделия закладные											Общий расход
	Арматура класса						Прокат марки					
	AI	AIII					Вст3кп2	Вст3пс6-1				
	ГОСТ 5781-82						ГОСТ8509-81	ГОСТ19903-74				
	⌀6	⌀12	⌀14	⌀16	⌀22	Итого	L63×5		-10×300	-12×300	Итого	
К 60-1 ц	0,4	0,24	5,6	3,7	2,8	12,74	1,44		1,36	17,0	32,04	44,8

Привязан

Инв. №

Инв. № подл. | Подпись и дата | Взам. инв. №

ГИП	Борисов		27.6.89
Н. контр.	Феськова		27.6.89
Нач. отд.	Гринкевич		27.6.89
Гл. спец.	Фролова		27.6.89
Рук. гр.	Сенаторов		27.6.89
Ст. инж.	Фролова		27.6.89

Т. П. 807-19-19.89 КЖ.И. 08.00

Колонна К 60-1ц

Стадия	Масса	Масштаб
Р	2000	1:50
Лист	Листов 1	

ГИПРОАГРОХИМ Владимир

Копировал Семахина Формат А3

23887-03 13

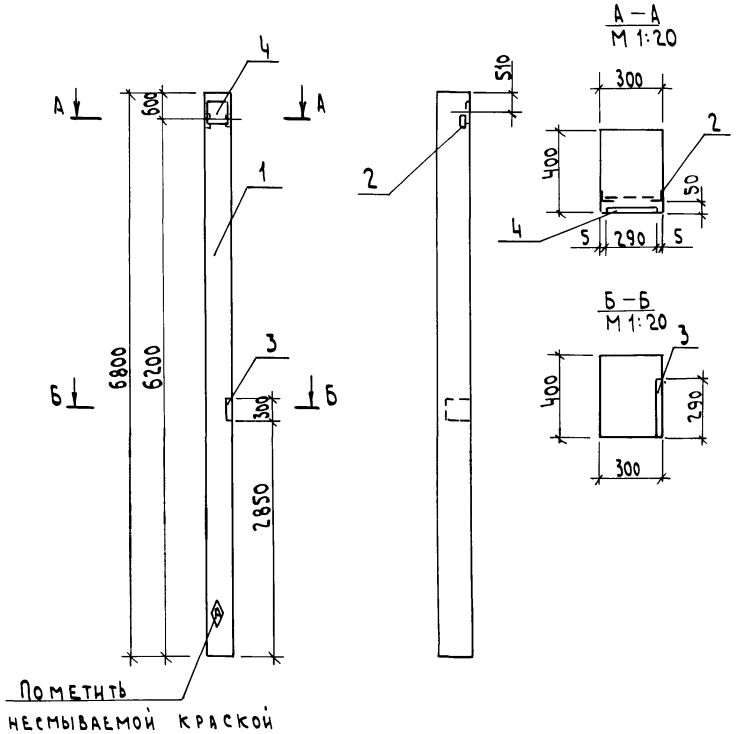

Формат	Зона	Поз.	Обозначение	Наименование	Кол.	Примечание
				Документация		
			1.423-3, вып.1	Ж:б. колонны прямоугольного		
				сечения для одноэтажных		
				производственных зданий		
				без мостовых кранов		
				Сборочные единицы		
		1	1.423-3, вып.1	Колонна К60-1	1	
				Изделие закладное		
		2	1.423-3, вып.2	М1-13	1	
		3	1.423-3, вып.2	НМ1-1	1	
		4	1.423-3, вып.2	НМ1-4	1	

Ведомость расхода стали на дополнительные закладные изделия, кг

Марка элемента	Изделия закладные									Общий расход
	Арматура класса					Прокат марки				
	AI	AIII				Вст3кп2	Вст3пс6-1			
	ГОСТ 5781-82					ГОСТ 8509-86	ГОСТ 19903-74			
	⌀6	⌀12	⌀14	⌀22	Итого	L 63×5	−10×300		Итого	
К60-1к	0,4	0,24	4,8	2,8	8,24	1,45	13,6		15,05	23,3

Привязан

Инв. №

ГИП	Борисов		11.7.89
Н. контр.	Феськова		11.7.89
Нач. отд.	Гринкевич		11.7.89
Гл. спец.	Фролова		11.7.89
Рук. гр.	Сенаторов		11.7.89
Ст. инж.	Фролова		11.7.89

Т. п. 807-19-19.89 Кж.и 09.00

Колонна К60-1к

Стадия	Масса	Масштаб
Р	2000	1:50
Лист	Листов 1	

Гипроагрохим Владимир

Копировал Семахина Формат А3

23887-03 14

Инв. № подл. | Подпись и дата | Взам. инв. №

Альбом 2

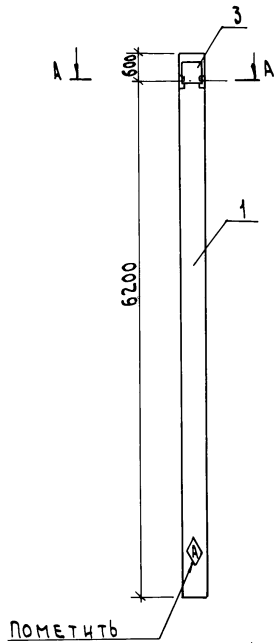

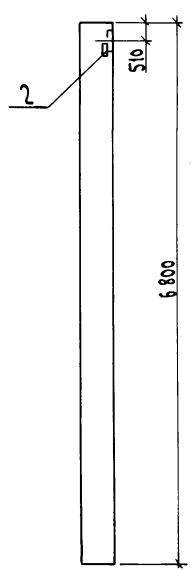

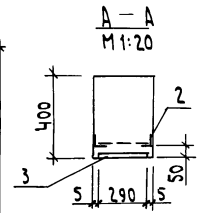

Формат	Зона	Поз.	Обозначение	Наименование	Кол.	Примечание
				Документация		
			1.423-3, вып.1	Ж.-б. колонны прямоугольного сечения для одноэтажных производственных зданий без мостовых кранов		
				Сборочные единицы		
		1	1.423-3, вып.1	Колонна К 60-1	1	
				Изделие закладное		
		2	1.423-3, вып.2	М1-13	1	
		3	1.423-3, вып.2	НМ1-4	1	

Ведомость расхода стали на дополнительные закладные изделия, кг

Марка элемента	Изделия закладные										Общий расход
	Арматура класса					Прокат марки					
	AI	AIII				Вст3кп2		Вст3пс6-1			
	ГОСТ 5781-82					ГОСТ 8509-86		ГОСТ 19903-74			
	Ф6	Ф12	Ф14	Ф22	Итого	L63×5		-10×300		Итого	
К 60-1 л	0,2	0,24	2,8	1,4	4,64	1,45		6,8		8,3	13,0

Инв.№ подл. | Подпись и дата | Взам. инв.№

Привязан

Инв. №

ГИП	Борисов		4.7.89
Н. контр.	Феськова		27.6.89
Нач. отд.	Гринкевич		27.6.89
Гл. спец.	Фролова		27.6.89
Рук. гр.	Сенаторов		28.6.89
Ст. инж.	Фролова		28.6.89

Т.п. 807-19-19.89 КЖ. И 10.00

Колонна К 60-1 л

Стадия	Масса	Масштаб
Р	2000	1:50
Лист	Листов 1	

ГИПРОАГРОХИМ Владимир

Копировал Семахина Формат А3

Альбом 2

Рис.1 Рис.2 Вид А Вид Б

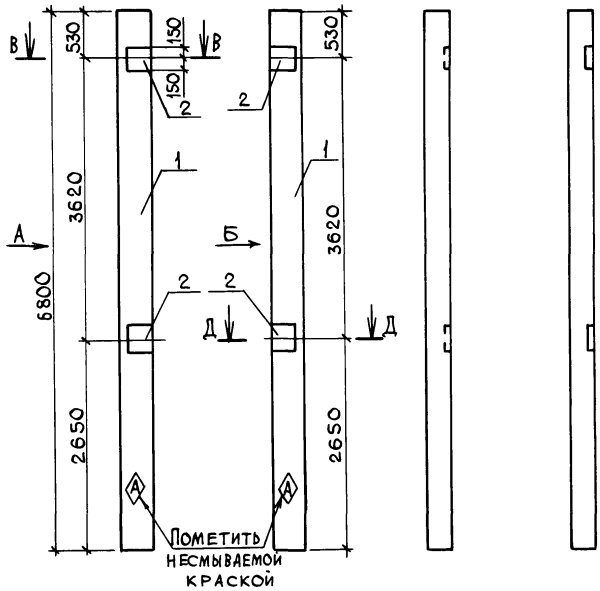

В-В
м 1:20

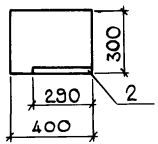

Д-Д
м 1:20

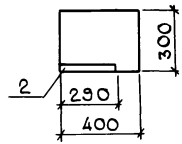

Формат	Зона	Поз.	Обозначение	Наименование	Кол. на изд. КЖ.И 11.00 —	Кол. на изд. КЖ.И 11.00 -01	Примечание
				Документация			
			1.423-3, вып.1	Ж.-б. колонны прямоугольного			
				сечения для одноэтажных			
				производственных зданий			
				без мостовых кранов			
				Сборочные единицы			
		1	1.423-3, вып.1	Колонна К60-1	1	1	
				Изделие закладное			
		2	1.423-3, вып.2	НМ1-1	2	2	

Ведомость расхода стали на дополнительные закладные изделия, кг

Марка элемента	Изделия закладные										Общий расход
	Арматура класса					Прокат марки					
	AI		AIII			Вст3 пс6-1					
	ГОСТ 5781-82					ГОСТ 19903-74					
	ф6		ф14	ф22	Итого			-10×300		Итого	
К60-1м	0,4		4,0	2,8	7,2			13,6		13,6	20,8
К60-1н	0,4		4,0	2,8	7,2			13,6		13,6	20,8

Обозначение	Марка	Рис.
КЖ.И 11.00	К60-1м	1
-01	К60-1н	2

Привязан

Инв. №

Инв. № подл. | Подпись и дата | Взам. инв. №

ГИП	Борисов		4.7.89
Н.контр.	Феськова		27.6.89
Нач.отд.	Гринкевич		26.6.89
Гл.спец.	Фролова		27.6.89
Рук.гр.	Сенаторов		26.6.89
Ст.инж.	Фролова		26.6.89

Т.п. 807-19-19.89 КЖ.И 11.00

Колонна (К60-1м, К60-1н)

Стадия	Масса	Масштаб
Р	2000	1:50
Лист	Листов 1	

ГИПРОАГРОХИМ Владимир

Копировал Завьялова Формат А3

23887-03 16

Альбом 2

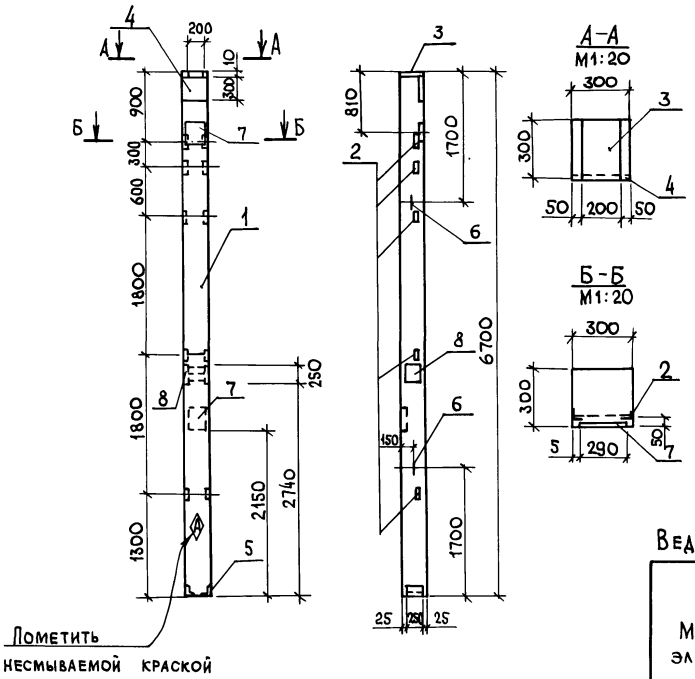

Формат	Зона	Поз.	Обозначение	Наименование	Кол.	Примечание
				Документация		
			1.427.1-3, вып.1/87	Колонны ж.-б. прямоугольного сечения для продольного и торцового фахверка одноэтажных производственных зданий		
				Сборочные единицы		
		1	1.427.1-3.1/87-3	Колонна 1КФ67-1*	1	
				Изделие закладное		
		2	1.427.1-3.2/87-133	МН 28	5	
		3	-120	МН 2	1	
		4	-119	МН 1	1	
		5	-125	МН 7	1	
		6	3.400-7, вып. 1/87	М12-150	2	
		7	1.400-15. В.1160-35	МН 151-6	2	
		8	1.427.1-3.2/87-128	МН 13	1	

Ведомость расхода стали на дополнительные закладные изделия, кг

Марка элемента	Изделия закладные												Общий расход
	Арматура класса						Прокат марки						
	AI	AIII					Вст3кп2	Вст3пс6-1					
	ГОСТ 5781-82						ГОСТ 8509-86	ГОСТ 19903-74					
	ф12	ф10	ф12	ф14	ф16	Итого	L63x5	L90x6	-8x300	-10x380	-12x300	-8x200	Итого	
1КФ67-1-1	1,32	3,14	2,70	2,06	5,2	14,42	7,3	4,2	5,7	4,7	22,4	6,4	50,7	65,12

* Колонну 1КФ67-1 изготовить из бетона класса В25 (марки 300)

Т.п. 807-19-19.89 КЖ.И 12.00

Колонна 1КФ67-1-1

Стадия	Масса	Масштаб
Р	1500	1:50
Лист	Листов 1	

ГИПРОАГРОХИМ Владимир

ГИП	Борисов	21.8.89
Н. контр.	Феськова	21.8.89
Нач. отд.	Гринкевич	21.8.89
Гл. спец.	Фролова	21.8.89
Рук. гр.	Сенаторов	21.8.89
Ст. инж.	Фролова	21.8.89

Привязан

Инв. №

Копировал МК

Формат А3

23887-03 17

Инв. № подл. | Подпись и дата | Взам. инв. №

Альбом 2

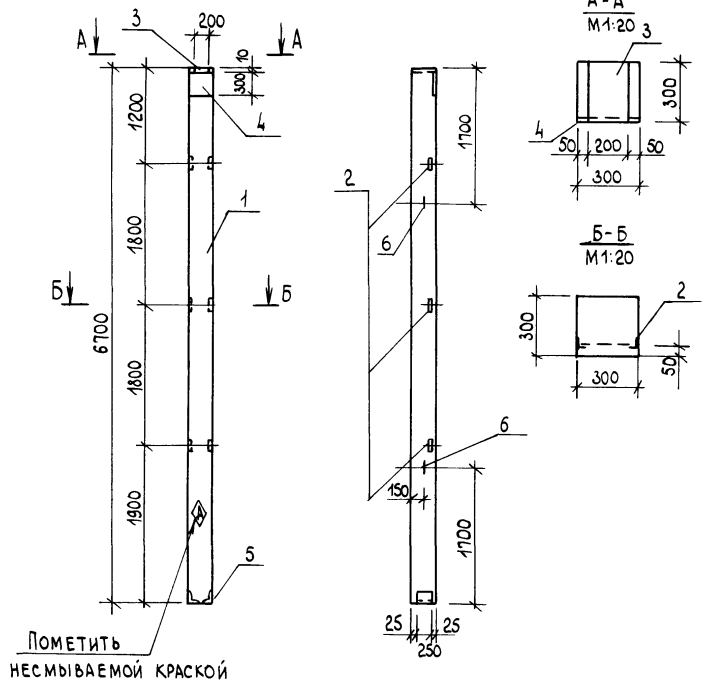

Формат	Зона	Поз.	Обозначение	Наименование	Кол.	Примечание
				Документация		
			1.427.1-3, вып. 1/87	Колонны ж-б. прямоугольного		
				сечения для продольного и торце-		
				вого фахверка одноэтажных		
				производственных зданий		
				Сборочные единицы		
		1	1.427.1-3, вып. 1/87-3	Колонна 1КФ67-1	1	
				Изделие закладное		
		2	1.427.1-3, 2/87-133	МН28	3	
		3	-120	МН2	1	
		4	-119	МН1	1	
		5	-125	МН7	1	
		6	3.400-7. вып. 1/87	М12-150	2	

Ведомость расхода стали на дополнительные закладные изделия, кг

Марка элемента	Изделия закладные										Общий расход
	Арматура класса					Прокат марки					
	AI	AIII				Вст3кп2	Вст3пс6-1				
	ГОСТ 5781-82					ГОСТ 8509-86	ГОСТ 19903-74				
	ф12	ф10	ф12	ф14	Итого	L63×5	L90×6	-8×300	-10×300	Итого	
1КФ67-1-2	1,32	3,14	0,76	2,04	7,3	4,4	4,2	5,7	4,7	19,0	26,3

Инв. № подл. | Подпись и дата | Взам. инв. №

Привязан

Инв. №

ГИП	Борисов		17.8.89
Н.контр.	Феськова		27.8.89
Нач.отд.	Гринкевич		27.8.89
Гл.спец.	Фролова		27.8.89
Рук.гр.	Сенаторов		23.8.89
Ст.инж.	Фролова		24.8.89

Т.п. 807-19-19.89 КЖ.И 13.00

Колонна 1КФ67-1-2

Стадия	Масса	Масштаб
Р	1500	1:50
Лист	Листов 1	

ГИПРОАГРОХИМ Владимир

Копировал Бабина Формат А3

23887-03 18

Альбом 2

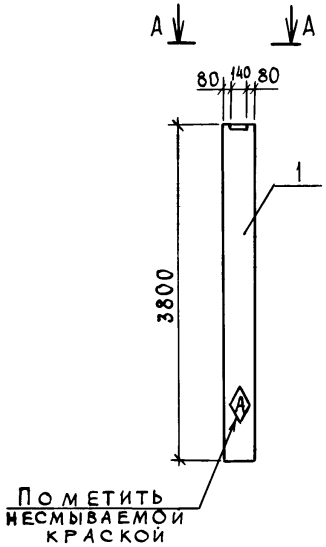

А - А
м 1:20

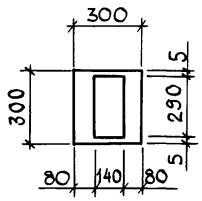

Формат	Зона	Поз.	Обозначение	Наименование	Кол.	Примечание
				Документация		
			1.423-3, вып. 1	Ж.-б. колонны прямоугольного сечения для одноэтажных зданий без мостовых кранов		
				Сборочные единицы		
		1	1.423-3, вып. 1	Колонна К30-1	1	

Инв. № подл. | Подпись и дата | Взам. инв. №

Привязан

Инв. №

ГИП	Борисов		4.7.89
Н.контр.	Феськова		27.6.89
Нач.отд.	Гринкевич		27.6.89
Гл.спец.	Фролова		27.6.89
Рук.гр.	Сенаторов		23.6.89
Ст.инж.	Фролова		23.6.89

Т.п. 807-19-19.89 КЖ.И 14.00

Колонна К30-1а

Стадия	Масса	Масштаб
Р	850	1:50
Лист	Листов 1	

ГИПРОАГРОХИМ Владимир

23887-03 19

Копировал Завьялова Формат А3

Альбом 2

Рис. 1

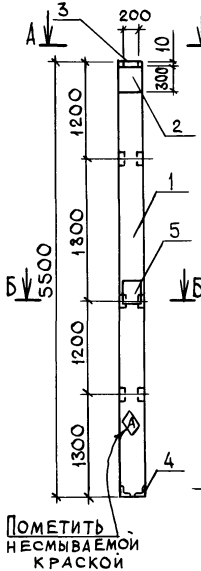

Рис. 2

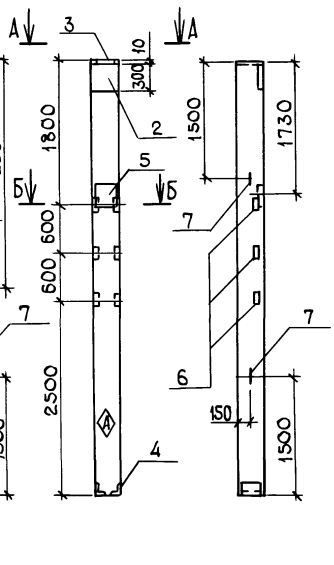

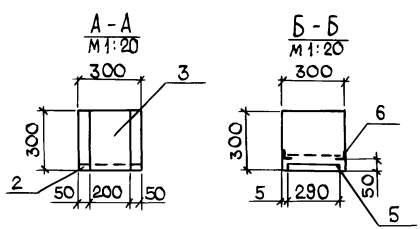

Формат	Зона	Поз.	Обозначение	Наименование	Кол-во на исп. КЖ.И 15.00 —	Кол-во на исп. КЖ.И 15.00 01	Примечание
				Документация			
			1.427.1-3, вып. 1/87	Колонны ж.-б. прямоугольного			
				сечения для продольного			
				и торцового фахверка			
				одноэтажных производ-			
				ственных зданий			
				Сборочные единицы			
		1	1.427.1-3, вып. 1/87-2	Колонна 1КФ 55-1	1	1	
				Изделие закладное			
		2	1.427.1-3.2/87-119	МН1	1	1	
		3	-120	МН2	1	1	
		4	-125	МН7	1	1	
		5	-132	МН21	1	1	
		6	-133	МН28	3	3	
		7	3.400-7, вып. 1/87	М10×150	2	2	

Ведомость расхода стали на дополнительные закладные изделия, кг

Марка элемента	Изделия закладные											Общий расход
	Арматура класса					Прокат марки						
	AI	AIII				ВСт3кп2	ВСт3пс6-1					
	ГОСТ 5781-82					ГОСТ 8509-86	ГОСТ 19903-74					
	ф10	ф10	ф12	ф14	Итого	L63×5	L90×6	-8×300	-10×300	Итого		
1КФ 55-1-1	0,9	3,14	0,76	5,74	10,6	4,4	4,2	5,7	11,5	25,8		36,4
1КФ 55-1-2	0,9	3,14	0,76	5,74	10,6	4,4	4,2	5,7	11,5	25,8		36,4

Обозначение	Наименование	Рис.
КЖ.И 15.00	1КФ55-1-1	1
-01	1КФ55-1-2	2

Привязан

Инв. №

ГИП	Борисов	4.7.89
Н.контр.	Фескова	27.6.89
Нач.ОТД.	Гринкевич	27.6.89
Гл.спец.	Фролова	27.6.89
Рук. гр.	Сенаторов	23.6.89
Ст. инж.	Фролова	23.6.89

Т.п. 807-19-19.89 КЖ.И 15.00

Колонна (1КФ55-1-1, 1КФ55-1-2)

Стадия	Масса	Масштаб
Р	1200	1:50
Лист	Листов 1	

ГИПРОАГРОХИМ Владимир

Копировал Завьялова Формат А3

23887-03 20

Инв. № подл. | Подпись и дата | Взам. инв. №

Альбом 2

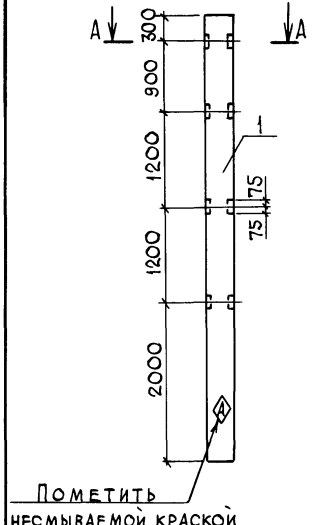

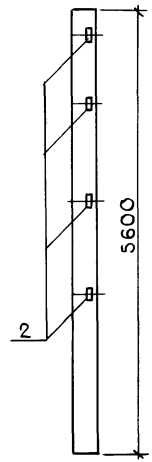

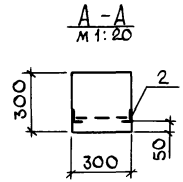

Формат	Зона	Поз.	Обозначение	Наименование	Кол.	Примечание
				Документация		
			1.423-3, вып. 1	Ж.-б. колонны прямоугольного сечения для одноэтажных производственных зданий без мостовых кранов		
				Сборочные единицы		
		1	1.423-3, вып. 1	Колонна К48-1	1	
				Изделие закладное		
		2	1.423-3, вып. 2	М1-13	4	

Ведомость расхода стали на дополнительные закладные изделия, кг

Марка элемента	Изделия закладные										Общий расход
	Арматура класса AIII ГОСТ 5781-82					Прокат марки ВСт3кп2 ГОСТ 8509-86					
	ф12				Итого	L63×5				Итого	
К48-1а	1,0				1,0	5,8				5,8	6,8

Т.п. 807-19-19.89 КЖ.И 16.00

Колонна К48-1а

Стадия	Масса	Масштаб
Р	1300	1:50

Лист Листов 1

ГИПРОАГРОХИМ Владимир

ГИП	Борисов	4.7.89
Н. контр.	Феськова	27.6.89
Нач. отд.	Гринкевич	27.6.89
Гл. спец.	Фролова	27.6.89
Рук. гр.	Сенаторов	13.6.89
Ст. инж.	Фролова	23.6.89

Привязан

Инв. №

Инв. № подл. | Подпись и дата | Взам. инв. №

Копировал Завьялова Формат А3

23887-03 21

Альбом 2

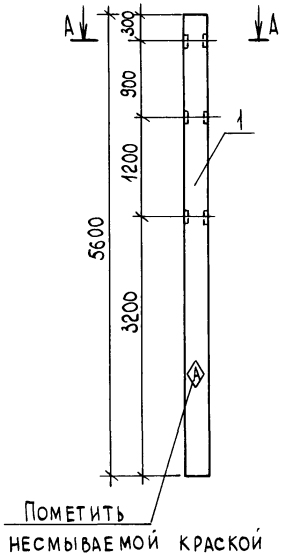

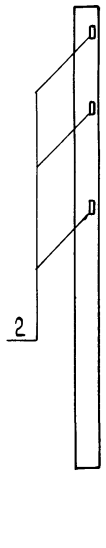

А-А
М1:20

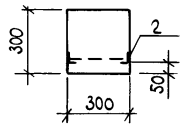

Формат	Зона	Поз.	Обозначение	Наименование	Кол.	Примечание
				Документация		
			1.423-3.вып.1	Ж.-б. колонны прямоугольного сечения для одноэтажных производственных зданий без мостовых кранов		
				Сборочные единицы		
		1	1.423-3, вып.1	Колонна К48-1	1	
				Изделие закладное		
		2	1.423-3, вып.2	М1-13	3	

Ведомость расхода стали на дополнительные закладные изделия, кг

Марка элемента	Изделия закладные										Общий расход
	Арматура класса					Прокат марки					
	AIII					Вст3кп2					
	ГОСТ 5781-82					ГОСТ 8509-86					
	ф12				Итого	163х5				Итого	
К48-1б	0,76				0,76	4,4				4,4	5,2

Инв.№ подл. | Подпись и дата | Взам.инв.№

Привязан	ГИП	Борисов	4.7.89
	Н.контр.	Феськова	27.6.89
	Нач.отд.	Гринкевич	27.6.89
	Гл.спец.	Фролова	27.6.89
	Рук.гр.	Сенаторов	23.6.89
Инв.№	Ст.инж.	Фролова	23.6.89

Т.п. 807-19-19.89 КЖ.И 17.00

Колонна К48-1б

Стадия	Масса	Масштаб
Р	1300	1:50
Лист	Листов 1	

ГИПРОАГРОХИМ Владимир

Копировал Бабина Формат А3

23887-03 22

Альбом 2

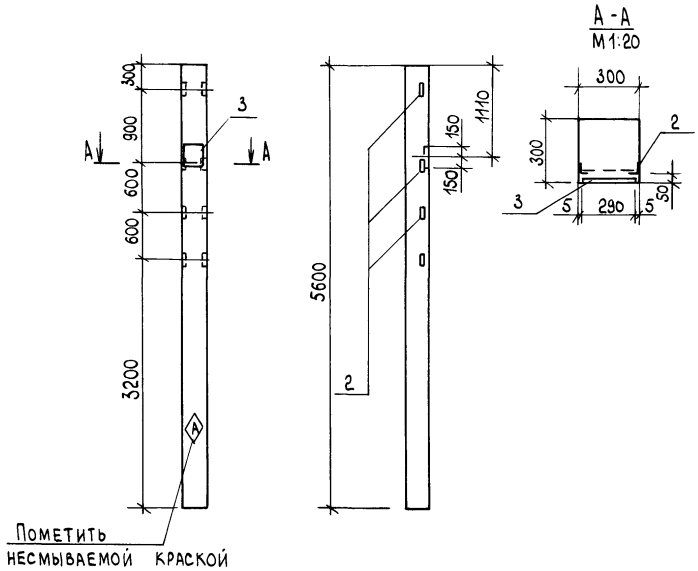

Формат	Зона	Поз.	Обозначение	Наименование	Кол.	Примечание
				Документация		
			1.423-3, вып. 1	Ж.-б колонны прямоугольного		
				сечения для одноэтажных		
				производственных зданий		
				без мостовых кранов		
				Сборочные единицы		
		1	1.423-3, вып. 1	Колонна К48-1	1	
				Изделие закладное		
		2	1.423-3, вып. 2	М1-13	4	
		3	1.423-3, вып. 2	НМ1-1	1	

Ведомость расхода стали на дополнительные закладные изделия, кг

Марка элемента	Изделия закладные										Общий расход
	Арматура класса					Прокат марки					
	AI	A III				Вст3кп2		Вст3пс6-1			
	ГОСТ 5781-82					ГОСТ 8509-86		ГОСТ 19903-74			
	⌀6	⌀12	⌀14	⌀22	Итого	∠63×5		-10×300		Итого	
К48-1в	0,2	1,0	2,0	1,4	4,6	5,8		6,8		12,6	17,2

Т.п. 807-19-19.89 КЖ.И 18.00

Колонна К48-1в

Стадия	Масса	Масштаб
Р	1300	1:50
Лист	Листов 1	

ГИПРОАГРОХИМ Владимир

ГИП	Борисов	
Н.контр.	Феськова	
Нач.отд.	Гринкевич	
Гл.спец.	Фролова	
Рук.гр.	Сенаторов	
Ст.инж.	Фролова	

Привязан

Инв.№

Инв.№ подл. | Подпись и дата | Взам.инв.№

Копировал Бабина Формат А3

23887-03 23

Альбом 2

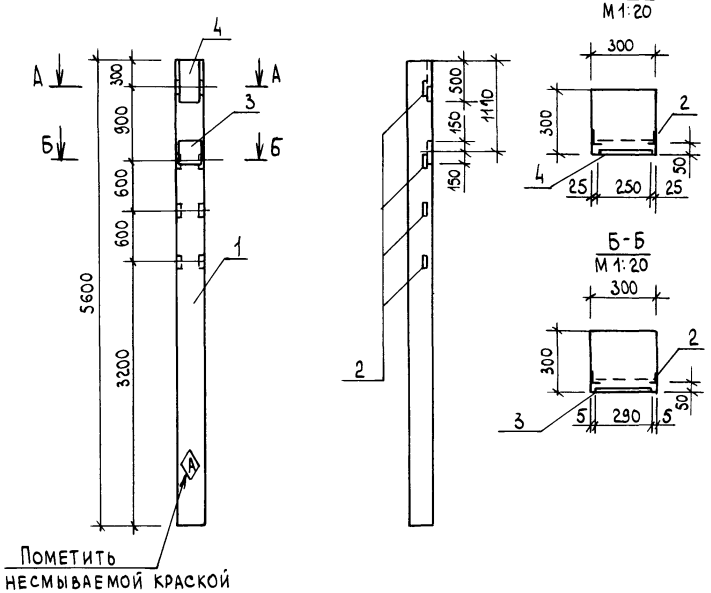

Формат	Зона	Поз.	Обозначение	Наименование	Кол.	Примечание
				Документация		
			1.423-3, вып.1	Ж.-б. колонны прямоугольного		
				сечения для одноэтажных		
				производственных зданий		
				без мостовых кранов		
				Сборочные единицы		
		1	1.423-3, вып.1	Колонна К48-1	1	
				Изделие закладное		
		2	1.423-3, вып.2	М1-13	4	
		3	1.423-3, вып.2	НМ1-1	1	
		4	1.400-15, В1.150-64	МН 143-5	1	

Ведомость расхода стали на дополнительные закладные изделия, кг

Марка элемента	Изделия закладные										Общий расход
	Арматура класса					Прокат марки					
	AI	AIII				ВСт3кп2	ВСт3пс6-1				
	ГОСТ 5781-82					ГОСТ 8509-86	ГОСТ 19903-74				
	ф6	ф10	ф12	ф14	ф22	L63х5	-8х40	-8х250	-10х300	Итого	
К48-1г	0,2	1,02	1,0	2,0	1,4	5,8	0,6	7,9	6,8	21,1	26,72

ГИП	Борисов		4.7.89
Н. контр.	Феськова		27.6.89
Нач. отд.	Гринкевич		27.6.89
Гл. спец.	Фролова		27.6.89
Рук. гр.	Сенаторов		28.6.89
Ст. инж.	Фролова		28.6.89

Привязан

Инв. №

Т.п. 807-19-19.89 КЖ.И 19.00

Колонна К48-1г

Стадия	Масса	Масштаб
Р	1300	1:50
Лист	Листов 1	

ГИПРОАГРОХИМ Владимир

Копировал Бабина Формат А3

23887-03 24

Инв. № подл. | Подпись и дата | Взам. инв. №

Альбом 2

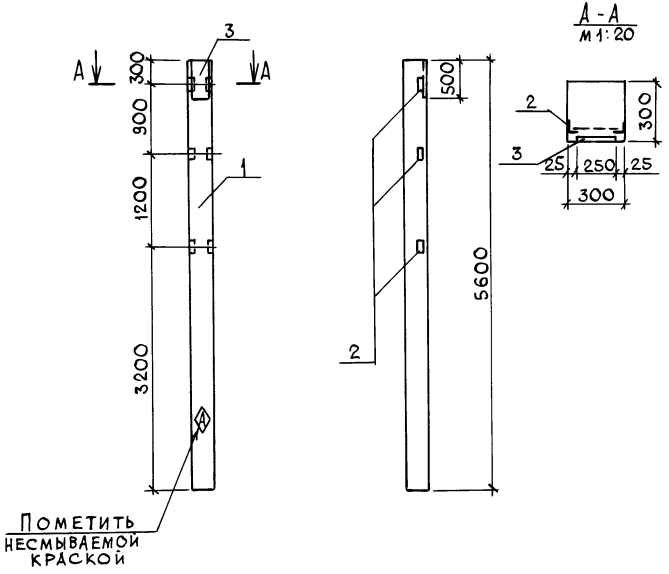

Формат	Зона	Поз.	Обозначение	Наименование	Кол.	Примечание
				Документация		
			1.423-3, вып.1	Ж.-б. колонны прямоугольного сечения для одноэтажных производственных зданий без мостовых кранов		
				Сборочные единицы		
		1	1.423-3, вып.1	Колонна К48-1	1	
				Изделие закладное		
		2	1.423-3, вып.2	М1-13	3	
		3	1.400-15.81.150-64	МН143-5	1	

Ведомость расхода стали на дополнительные закладные изделия, кг

Марка элемента	Изделия закладные										Общий расход
	Арматура класса AIII ГОСТ 5781-82					Прокат марки ВСт3кп2 ГОСТ 8509-86		ВСт3пс6-1 ГОСТ 19903-74			
	ф10	ф12			Итого	L63×5		-8×40	-8×250	Итого	
К48-1д	1,02	0,76			1,8	4,32		0,6	7,9	12,9	14,7

Т.п. 807-19-19.89 КЖИ 20.00

Колонна К48-1д

			Стадия	Масса	Масштаб
			Р	1300	1:50
			Лист	Листов 1	

ГИПРОДГРОХИМ ВЛАДИМИР

ГИП	Борисов	4.7.89
Н.контр.	Феськова	27.6.89
Нач.ОТД	Гринкевич	27.6.89
Гл.спец.	Фролова	27.6.89
Рук.гр.	Сенаторов	23.6.89
Ст.инж.	Фролова	28.6.89

Привязан

Инв. №

Копировал Завьялова Формат А3

23887-03 25

Инв. № подл. | Подпись и дата | Взам. инв. №

Альбом 2

Рис.1

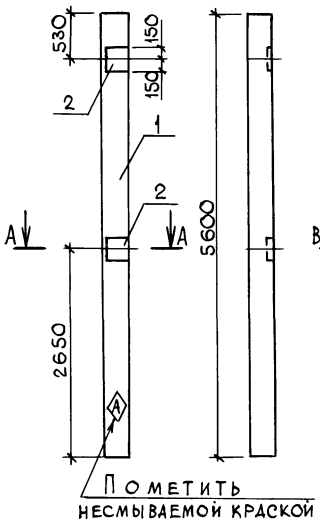

Рис.2

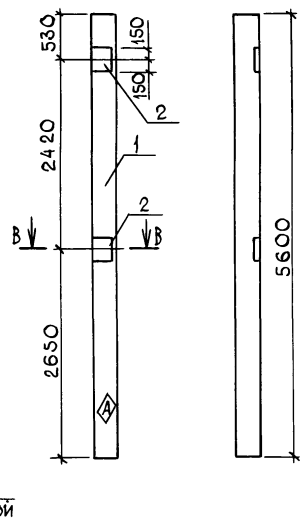

А – А
м 1:20

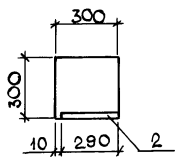

В – В
м 1:20

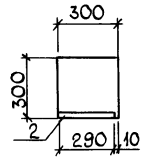

Формат	Зона	Поз.	Обозначение	Наименование	Кол. на исп. КЖИ 21.00 –	Кол. на исп. КЖИ 21.00 01	Примечание
				Документация			
			1.423-3, вып. 1	Ж.-б. колонны прямоугольного сечения для одноэтажных производственных зданий без мостовых кранов			
				Сборочные единицы			
		1	1.423-3, вып. 1	Колонна К48-1	1	1	
				Изделие закладное			
		2	1.423-3, вып. 2	НМ1-1	2	2	

Ведомость расхода стали на дополнительные закладные изделия, кг

Марка элемента	Изделия закладные: Арматура класса AI Ф6		AIII Ф14	AIII Ф22	AIII Итого	Прокат марки ВСт3 ПС6-1 ГОСТ 19903-74		10×300		Итого	Общий расход
	ГОСТ 5781-82										
К48-1е	0,4		4,0	2,8	7,2			13,6		13,6	20,8
К48-1ж	0,4		4,0	2,8	7,2			13,6		13,6	20,8

Обозначение	Наименование	Рис.
КЖИ 21.00	К48-1е	1
-01	К48-1ж	2

Привязан

Инв. №

Инв. № подл. | Подпись и дата | Взам. инв. №

ГИП	Борисов		4.7.89
Н.контр.	Фескова		27.6.89
Нач. отд.	Гринкевич		27.6.89
Гл. спец.	Фролова		27.6.89
Рук. гр.	Сенаторов		13.6.89
Ст. инж.	Фролова		26.6.89

Т. п. 807-19-19.89 КЖИ 21.00

Колонна (К48-1е, К48-1ж)

Стадия	Масса	Масштаб
Р	1300	1:50

Лист Листов 1

ГИПРОАГРОХИМ Владимир

Копировал Завьялова Формат А3

23887-03 26

Альбом 2

Рис. 1

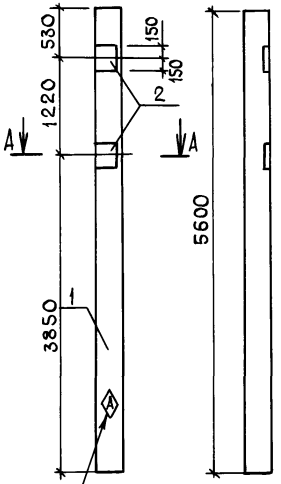

Пометить несмываемой краской

Рис. 2

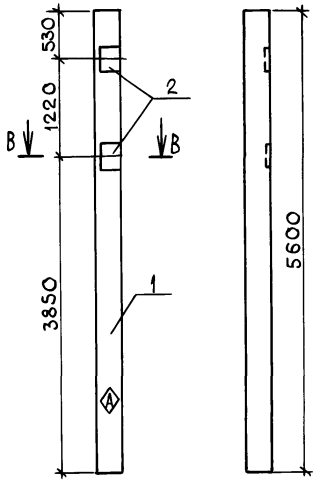

А - А
М 1:20

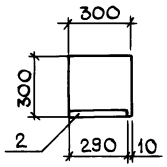

В - В
М 1:20

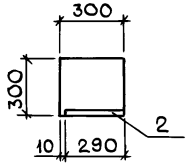

Формат	Зона	Поз.	Обозначение	Наименование	Кол. на исп. КЖ.И-22.00 —	01	Примечание
				Документация			
			1.423-3, вып. 1	Ж.-б. колонны прямоугольного сечения для одноэтажных производственных зданий без мостовых кранов			
				Сборочные единицы			
		1	1.423-3, вып. 1	Колонна К48-1	1	1	
				Изделие закладное			
		2	1.423-3, вып. 2	НМ1-1	2	2	

Ведомость расхода стали на дополнительные закладные изделия, кг

Марка элемента	Изделия закладные										Общий расход
	Арматура класса					Прокат марки					
	AI	AIII				ВСт3 ПС6-1					
	ГОСТ 5781-82					ГОСТ 19903-74					
	ф6		ф14	ф22	Итого			-10×300		Итого	
К48-1и	0,4		4,0	2,8	7,2			13,6		13,6	20,8
К48-1к	0,4		4,0	2,8	7,2			13,6		13,6	20,8

Обозначение	Наименование	Рис.
КЖ.И 22.00	К48-1.и	1
-01	К48-1к	2

Привязан

Инв. №

Инв. № подл. | Подпись и дата | Взам. инв. №

ГИП	Борисов		4.1.89
Н.контр.	Феськова		27.6.89
Нач.отд.	Гринкевич		26.6.89
Гл.спец.	Фролова		27.6.89
Рук.гр.	Сенаторов		23.6.89
Ст.инж.	Фролова		23.6.89

Т.п. 807-19-19.89 КЖ.И 22.00

Колонна (К48-1и, К48-1к)

Стадия	Масса	Масштаб
Р	1300	1:50
Лист	Листов 1	

ГИПРОАГРОХИМ Владимир

Копировал Завьялова Формат А3

23887-03 27

Альбом 2

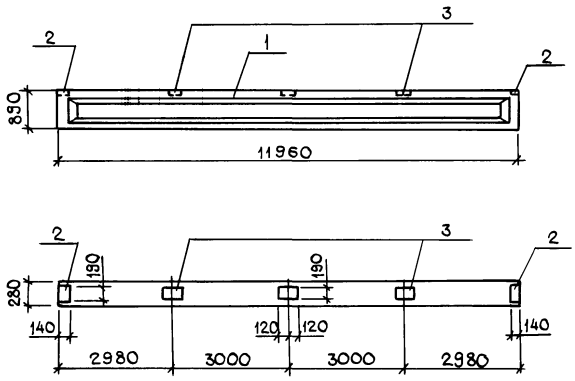

Формат	Зона	Поз.	Обозначение	Наименование	Кол.	Примечание
				Документация		
			1.462.1-1/81	Ж.-б. предварительно напряженные балки пролетом 12 м для покрытий зданий с плоской и скатной кровлей		
				Сборочные единицы		
		1	1.462.1-1/81.01-14	Балка 1БСП12-2АтV	1	
				Изделие закладное		
		2	1.400-6/76	М4-1	2	
		3	1.400-6/76	М4-3	3	

Ведомость расхода стали на дополнительные закладные изделия, кг

Марка элемента	Изделия закладные										Общий расход
	Арматура класса AIII ГОСТ 5781-82					Прокат марки ВСт3ПС6-1 ГОСТ 19903-74					
	ф8				Итого	-6×140	-6×190			Итого	
1БСП12-2АтVа	0,8				0,8	2,60	6,6			9,2	10,0

Инв. № подл. | Подпись и дата | Взам. инв. №

Привязан

Инв. №

ГИП	Борисов		4.7.89
Н.контр.	Феськова		22.6.89
Нач.ОТА	Гринкевич		22.6.89
Гл.спец.	Фролова		22.6.89
Рук.гр.	Сенаторов		23.6.89
Ст.инж.	Фролова		23.6.89

Т.п. 807-19-19.89 КЖИ 23.00

Балка 1БСП12-2АтVа

Стадия	Масса	Масштаб
Р	4500	1:50
Лист	Листов 1	

ГИПРОАГРОХИМ Владимир

Копировал Завьялова Формат А3

Альбом 2

Рис 1

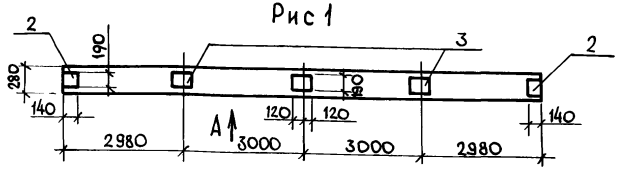

Вид А

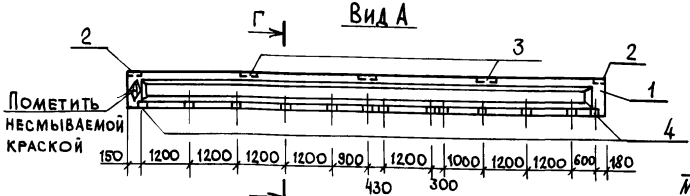

Г-Г
М1:40

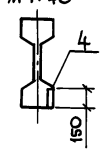

Рис. 2

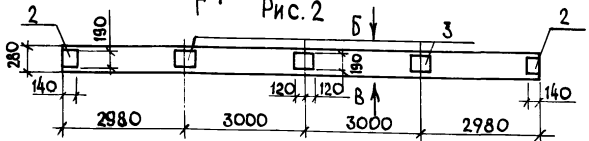

Вид Б

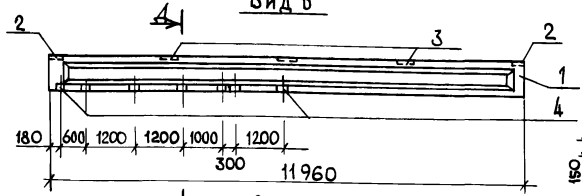

Д-Д
М1:40

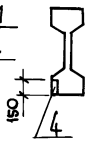

Вид В

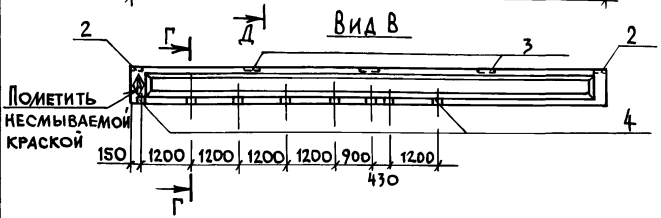

Обозначение	Наименование	Рис
КН.И. 24.00	1БСП12-2АтV б	1
-01	1БСП12-2АтV в	2

Привязан

Инв. №

Формат	Зона	Поз.	Обозначение	Наименование	Кол. на исп. КН.И 24.00 —	01	Примечание
				Документация			
			1.462.1-1/81	Ж.-б. предварительно напряженные балки пролётом 12м для покрытий зданий с плоской и скатной кровлей			
				Сборочные единицы			
		1	1.462.1-1/81.01-14	Балка 1БСП12-2АтV	1	1	
				Изделие закладное			
		2	1.400-6/76	М4-1	2	2	
		3	1.400-6/76	М4-3	3	3	
		4	1.400-15 81.120-40	МН111-5	13	15	

Ведомость расхода стали на дополнительные закладные изделия, кг

Марка элемента	Изделия закладные: Арматура класса AIII ГОСТ 5781-82 ф8				Итого	Прокат марки ВСт3 ПС6-1 ГОСТ 19903-74 -8х40	-6х140	-6х150	-6х190	Итого	Общий расход
1БСП12-2АтV б	6,0				6,0	5,2	2,6	14,3	6,6	28,7	34,7
1БСП12-2АтV в	6,8				6,8	6,0	2,6	16,5	6,6	31,7	38,5

ГИП	Борисов		21.8.89
Н. контр.	Феськова		21.8.89
Нач. отд.	Гринкевич		21.8.89
Гл. спец.	Фролова		21.8.89
Рук. гр.	Сематоров		21.8.89
Ст. инж.	Фролова		21.8.89

Т.п. 807-19-19.89 КН.И 24.00

Балка (1БСП12-2АтV б, 1БСП12-2АтV в)

Стадия	Масса	Масштаб
Р	4500	1:100
Лист	Листов 1	

ГИПРОАГРОХИМ Владимир

Копировал

Формат А3

23887-03 29

Инв. № подл. | Подпись и дата | Взам. инв. №

Альбом 2

Рис.1

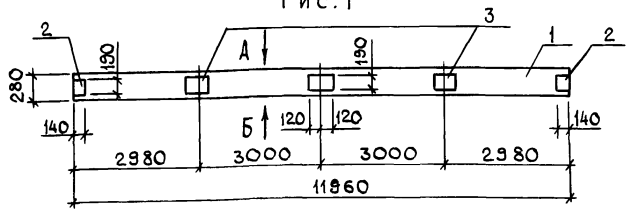

Вид А

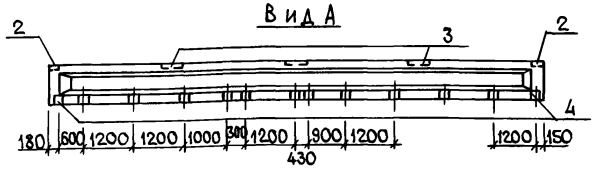

Вид Б

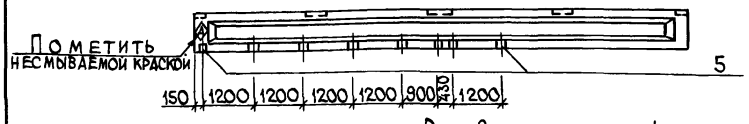

Рис. 2

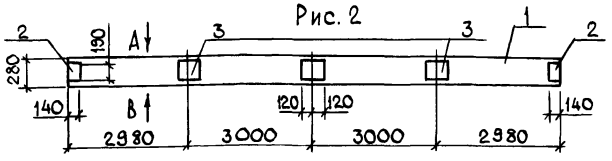

Вид В

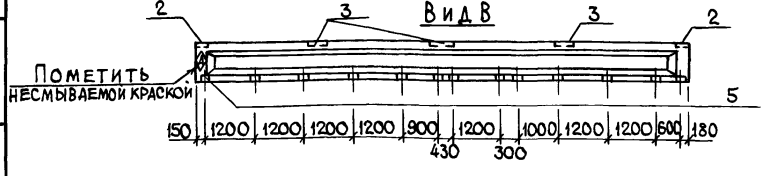

Формат	Зона	Поз.	Обозначение	Наименование	Кол. на исп. КЖ.И 25.00 —	Кол. на исп. КЖ.И 25.00 01	Примечание
				Документация			
			1.462.1-1/81	Ж-Б предварительно напряженные балки пролетом 12 м для покрытий зданий с плоской и скатной кровлей			
				Сборочные единицы			
		1	1.462.1-1/81.01-14	Балка 1БСП12-2АтVв	1	1	
				Изделие закладное			
		2	1.400-6/76	М4-1	2	2	
		3	1.400-6/76	М4-3	3	3	
		4	1.400-15.81.120-10	МН106-5	13	13	
		5	1.400-15.81.120-40	МН111-5	8	13	

Ведомость расхода стали на дополнительные закладные изделия, кг

Марка элемента	Изделия закладные: Арматура класса AIII ГОСТ 5781-82 ф8			Итого	Прокат марки ВСт3пс6-1 ГОСТ 19903-74 -8×40	-6×140	-6×150	-6×130	Итого	Общий расход
1БСП12-2АтVв	9,2			9,2	8,4	2,6	17,9	6,6	35,5	44,7
1БСП12-2АтVд	11,2			11,2	10,4	2,6	23,4	6,6	43,0	54,2

Обозначение	Наименование	Рис.
КЖ.И 25.00	1БСП12-2АтVв	1
-01	1БСП12-2АтVд	2

Привязан

Инв. №

Т.п. 807-19-19.89 КЖ.И 25.00

Балка (1БСП12-2АтVв, 1БСП12-2АтVд)

ГИП	Борисов		4.7.89
Н.контр.	Феськова		27.6.89
Нач.отд.	Гринкевич		27.6.89
Гл.спец.	Фролова		27.6.89
Рук.гр.	Сенаторов		28.6.89
Ст.инж.	Фролова		28.6.89

Стадия	Масса	Масштаб
Р	4500	1:100
Лист	Листов 1	

ГИПРОАГРОХИМ Владимир

Копировал Завьялова Формат А3

23887-03 30

Инв. № подл. | Подпись и дата | Взам. инв. №

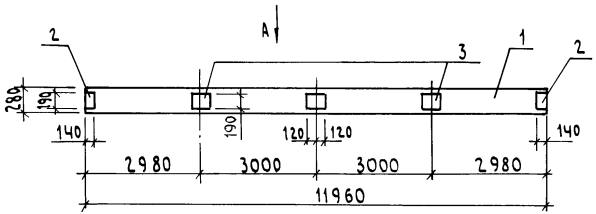

Вид А

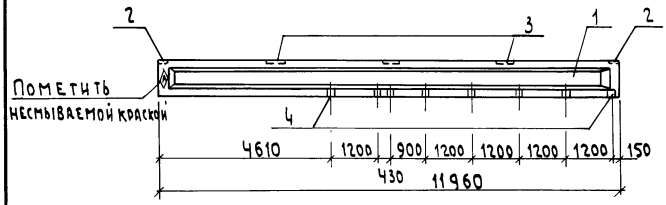

Формат	Зона	Поз.	Обозначение	Наименование	Кол.	Примечание
				Документация		
			1.462.1-1/81	Ж:Б. предварительно напряженные балки пролетом 12м для покрытий зданий с плоской и скатной кровлей		
				Сборочные единицы		
		1	1.462.1-1/81.01-14	Балка 1БСП12-2АтV	1	
				Изделие закладное		
		2	1.400-6/76	МЧ-1	2	
		3	1.400-6/76	МЧ-3	3	
		4	1.400-15.81.120-10	МН106-5	8	

Ведомость расхода стали на дополнительные закладные изделия, кг

Марка элемента	Изделия закладные										Общий расход
	Арматура класса AIII ГОСТ 5781-82					Прокат марки Вст3 пс6-1 ГОСТ 19903-74					
	ф8				Итого	-8×40	-6×140	-6×150	-6×190	Итого	
1БСП12-2АтVе	4,0				4,0	3,2	2,60	5,6	6,60	18,0	22,0

Привязан

Инв. №

ГИП	Борисов		4.7.89
Н.контр.	Феськова		27.6.89
Нач.отд.	Гринкевич		27.6.89
Гл.спец.	Фролова		27.6.89
Рук.гр.	Сенаторов		26.6.89
Ст.инж.	Фролова		26.6.89

т.п. 807-19-19.89 Кж.и 26.00

Балка 1БСП12-2АтVе

Стадия	Масса	Масштаб
Р	4500	1:50
Лист	Листов 1	

ГИПРОАГРОХИМ Владимир

Копировал Семахина Формат А3

Инв.№подл. | Подпись и дата | Взам.инв.№

Альбом 2

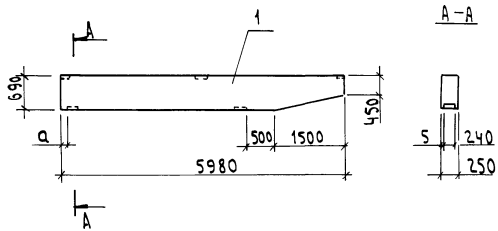

Формат	Зона	Поз.	Обозначение	Наименование	Кол. на изд. КЖ.И 27.00 —	Кол. на изд. КЖ.И 27.00 -01	Примечание
				Документация			
			3.019.1-1, вып.1	Рампы и навесы над ними			
				Сборочные единицы			
		1	3.019.1-1.1-1 БН6.0.00	Балка 1БН6.0-1	1	1	

Обозначение	Марка	а
КЖ.И 27.00	1БН6.0-1а	100
-01	1БН6.0-1б	0

Инв.№ подл. | Подпись и дата | Взам.инв.№

Привязан

Инв.№

ГИП	Борисов		4.7.89
Н.контр.	Феськова		27.6.89
Нач.отд.	Гринкевич		27.6.89
Гл.спец.	Фролова		27.6.89
Рук.гр.	Сенаторов		26.6.89
Ст.инж.	Фролова		26.6.89

Т.П. 807-19-19.89 КЖ.И 27.00

Балка (1БН6,0-1а, 1БН6,0-1б)

Стадия	Масса	Масштаб
Р	2300	1:75
Лист	Листов 1	

ГИПРОАГРОХИМ Владимир

Копировал Семакина Формат А3

Альбом 2

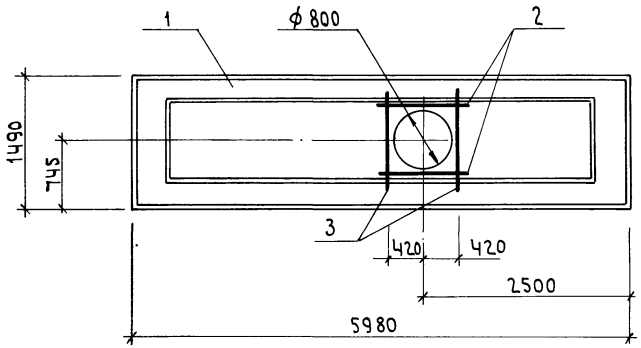

Формат	Зона	Поз.	Обозначение	Наименование	Кол.	Примечание
				Документация		
			1.242.1-3.1-0.0.0.0 ТО	Панели перекрытий		
				железобетонные ребристые для общественных		
				зданий		
				Сборочные единицы		
		1	1.242.1-3.1-1.0.0.0-05	ПР 60.15-8АтVТ	1	
				Детали		
				Проволока 5 Врп I ТУ 14-4-1322-85		
БЧ		2		L=1100	2	
БЧ		3		L=1350	2	

Ведомость дополнительного расхода стали на элемент, кг

Марка элемента	Изделия арматурные. Арматура класса Врп I ТУ 14-4-1322-85						Общий расход
	⌀5					Итого	
ПР 60.15-8АтVТ	0,55					0,55	0,55

Привязан

Инв. №

ГИП	Борисов		4.7.89
Н.контр.	Феськова		27.6.89
Нач.отд	Гринкевич		27.6.89
Гл.спец	Фролова		27.6.89
Рук.гр.	Сенаторов		23.6.89
Ст.инж.	Холодарь		23.6.89

Т.п. 807-19-19.89 Кж.и 28.00

Плита ПР 60.15-8АтVТа

Стадия	Масса	Масштаб
Р	2600	1:50
Лист	Листов 1	

ГИПРОАГРОХИМ Владимир

Копировал Семахина Формат А3

23887-03 33

Инв.№ подл. | Подпись и дата | Взам.инв.№

Альбом 2

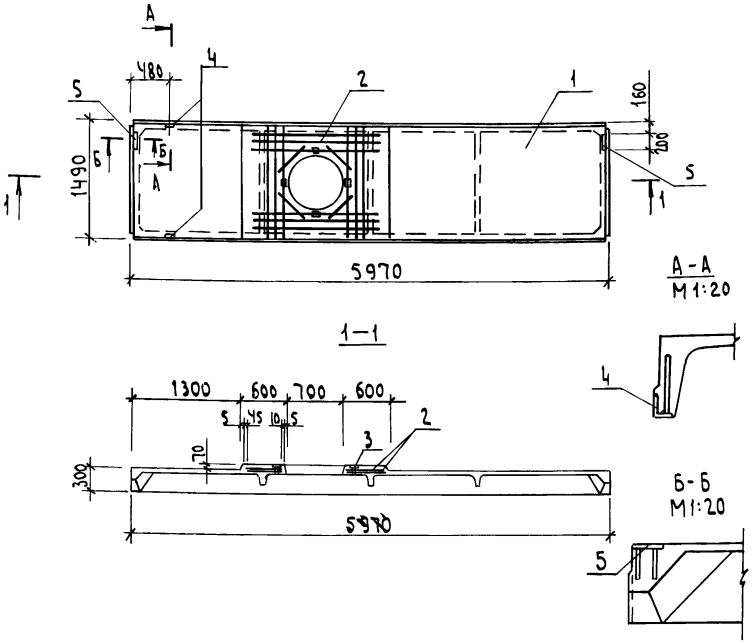

Формат	Зона	Поз.	Обозначение	Наименование	Кол.	Примечание
				Документация		
			1.465.1-7/84	Плиты покрытий ж.-б. ребристые размером 1,5×6м для одноэтажных зданий		
			1.465.1-10/82	Комплексные ж.-б. плиты покрытий одноэтажных промышленных зданий		
				Сборочные единицы		
		1	1.465.1-7/84.1-1-04	Плита 2ПГ6-1Ат V	1	
		2	1.465.1-7/84.2-110-01	Каркас КП 2	1	
				Изделие закладное		
		3	1.465.1-7/84.2-160	М2	4	
		4	-170	М3	2	
		5	-180	М4	2	

Ведомость дополнительного расхода стали на элемент, кг

Марка элемента	Изделия закладные										Общий расход
	Арматура класса AIII ГОСТ 5781-82					Прокат марки Вст3кп2 ГОСТ 8509-86		ГОСТ 103-76			
	ф8	ф10	ф12	ф16	Итого	L63×6		-100×6		Итого	
2ПВ7-1АтV-80МПЖН-200П-1	0,2	1,04	36,0	0,2	37,44	1,2		4,24		5,44	42,88

1. Пароизоляция – оклеечная из 1 слоя рубероида
2. Утеплитель – минераловатные плиты повышенной жесткости на синтетическом связующем, $\gamma = 200$ кг/м^3

Взам. инв.№ | Подпись и дата | Инв.№ подл.

Привязан

Инв. №

ГИП	Борисов		4.7.89
Н.контр.	Феськова		27.6.89
Нач. отд.	Гринкевич		27.6.89
Гл. спец.	Фролова		28.6.89
Рук. гр.	Сенаторов		23.06.89
Инж.	Лебедева		26.6.89

Т.п. 807-19-19.89 КЖ.И 29.00

Плита 2ПВ7-1АтV-80МПЖН-200П-1

Стадия	Масса	Масштаб
Р	2050	1:50
Лист	Листов 1	

ГИПРОАГРОХИМ Владимир

Копировал Семахина Формат А3

23887-03 34

Альбом 2

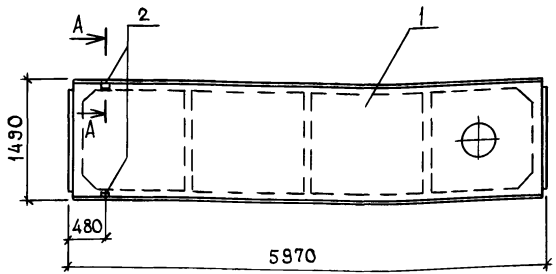

А – А
М 1:20

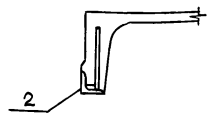

Формат	Зона	Поз.	Обозначение	Наименование	Кол.	Примечание
				Документация		
			1.465.1-7/84	Плиты покрытий ж.-б. ребристые размером 1,5×6 м для одноэтажных зданий		
			1.465.1-10/82	Комплексные ж.-б. плиты покрытий одноэтажных промышленных зданий		
				Сборочные единицы		
		1	1.465.1-7/84.1-2-04	Плита 2ПВ6-1АтVТ-4	1	
		2	1.465.1-7/84.2-170	Изделие закладное М3	2	

Ведомость расхода стали на дополнительные закладные изделия, кг

Марка элемента	Изделия закладные										Общий расход
	Арматура класса					Прокат марки					
	AIII					Вст3кп2					
	ГОСТ 5781-82					ГОСТ 8509-86					
	Ф8	Ф16			Итого	163×6				Итого	
2ПВ4-1АтVТ-30МПИН-200П-1	0,40	0,20			0,60	1,20				1,20	1,80

1. Пароизоляция – оклеечная из 1 слоя рубероида.
2. Утеплитель – минераловатные плиты повышенной жесткости на синтетическом связующем $\gamma = 200$ кг/м³.

Инв. № подл. | Подпись и дата | Взам. инв. №

Привязан

Инв. №

ГИП	Борисов		4.7.89
Н. контр.	Феськова		27.6.89
Нач. ОТД	Гринкевич		27.6.89
Гл. спец.	Фролова		27.6.89
Рук. гр.	Сенаторов		23.6.89
Инж.	Лебедева		26.6.89

Т.п. 807 – 19 – 19.89 КЖИ 30.00

Плита 2ПВ4-1АтVТ-30МПИН-200П-1

Стадия	Масса	Масштаб
Р	2050	1:50
Лист	Листов 1	

ГИПРОАГРОХИМ Владимир

23887-03 35

Копировал Завьялова Формат А3

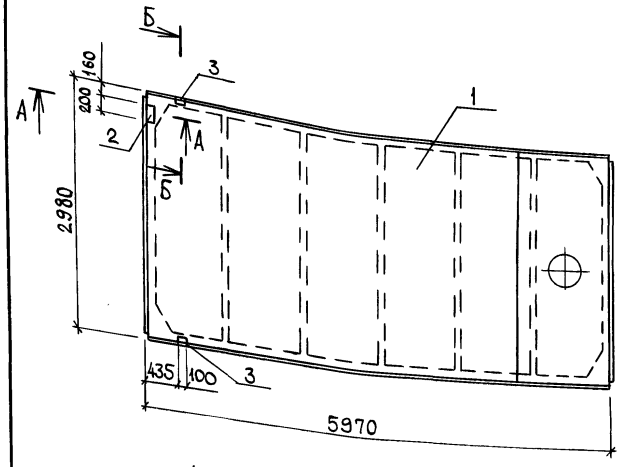

А-А
М 1:20

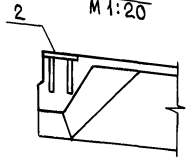

Б-Б
М 1:20

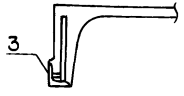

Формат	Зона	Поз.	Обозначение	Наименование	Кол. на изд. КЖ.И31.00 —	Кол. на изд. КЖ.И31.00 -01	Примечание
				Документация			
			ГОСТ 22701.0-77	Технические условия	X	X	
			1.465.1-10/82	Комплексные ж.-б. плиты			
				покрытий одноэтажных			
				промышленных зданий	X	X	
				Сборочные единицы			
		1	ГОСТ 22701.2-77	Плита ПВ4-2АтVТ	1	–	
				Плита ПВ7-3АтVТ	–	1	
		2	ГОСТ 22701.5-77	Изделие закладное М8	1	–	
		3	ГОСТ 22701.5-77	М9	2	2	

Ведомость расхода стали на дополнительные закладные изделия, кг

Марка элемента	Изделия закладные: Арматура класса AIII ГОСТ 5781-82 ф10	ф14			Итого	Прокат марки ВСт3кп2 ГОСТ 103-76 -200×8		L70×8		Итого	ГОСТ 8509-86	Общий расход
1ПВ4-2АтVТ-80МПЖН-200П-1	1,0	0,2			1,2	1,3		1,7		3,0		4,2
1ПВ7-3АтVТ-80МПЖН-200П-1	0,6	0,2			0,8			1,7		1,7		2,5

1. Пароизоляция - оклеечная из 1 слоя рубероида.
2. Утеплитель - минераловатные плиты повышенной жесткости на синтетическом связующем γ=200 кг/м³.

Обозначение	Наименование	Масса, кг
КЖ.И 31.00	1ПВ4-2АтVТ-80МПЖН-200П-1	3630
-01	1ПВ7-3АтVТ-80МПЖН-200П-1	3520

Привязан

Инв. №

Инв. № подл. | Подпись и дата | Взам. инв. №

ГИП	Борисов		11.1989
Н.контр.	Феськова		27.6.89
Нач. отд.	Гринкевич		27.6.89
Гл. спец.	Фролова		27.6.89
Рук. гр.	Сенаторов		23.08.89
Инж.	Лебедева		24.8.89

Т.п. 807-19-19.89 КЖ.И31.00

Плита (1ПВ4-2АтVТ-80МПЖН-200П-1 1ПВ7-3АтVТ-80МПЖН-200П-1)

Стадия	Масса	Масштаб
Р	см. табл.	1:50

Лист | Листов 1

ГИПРОАГРОХИМ Владимир

Копировал Завьялова Формат А3

23887-03 36

Альбом 2

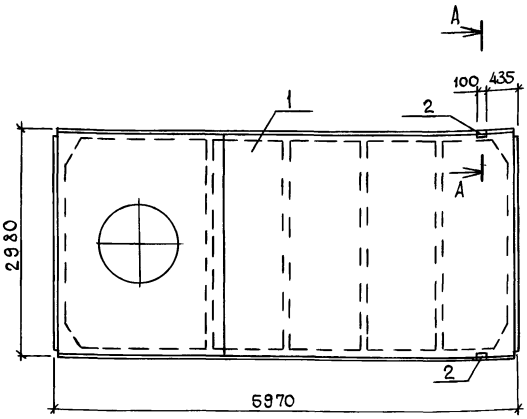

А–А
М 1:20

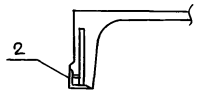

Формат	Зона	Поз.	Обозначение	Наименование	Кол.	Примечание
				Документация		
			ГОСТ 22701.0-77	Технические условия		
			1.465.1-10/82	Комплексные ж.-б. плиты покрытий одноэтажных промышленных зданий		
				Сборочные единицы		
		1	ГОСТ 22701.2-77	Плита ПВ10-3АтVТ	1	
				Изделие закладное		
		2	ГОСТ 22701.5-77	М9	2	

Ведомость расхода стали на дополнительные закладные изделия, кг

Марка элемента	Изделия закладные										Общий расход
	Арматура класса AIII ГОСТ 5781-82					Прокат марки ВСт3кп2 ГОСТ 8509-86					
	ф10	ф14			Итого	L70×8				Итого	
1ПВ10-3АтVТ-80МПНН-200П-1	0,6	0,2			0,8	1,7				1,7	2,5

1. Пароизоляция-оклеечная из 1 слоя рубероида.
2. Утеплитель-минераловатные плиты повышенной жесткости на синтетическом связующем, $\gamma = 200 кг/м^3$.

Привязан

Инв. №

ГИП	Борисов		14.7.89
Н.контр.	Феськова		27.6.89
Нач.ОТД	Гринкевич		28.6.89
Гл.спец.	Фролова		27.6.89
Рук.гр.	Сенаторов		26.6.89
Инж.	Лебедева		26.6.89

Т.п. 807-19-19.89 Кн.И 32.00

Плита 1ПВ10-3АтVТ-80МПНН-200П-1

Стадия	Масса	Масштаб
Р	3960	1:50
Лист	Листов 1	

ГИПРОАГРОХИМ Владимир

Копировал Завьялова Формат А3

Инв. № подл. | Подпись и дата | Взам. инв. №

Альбом 2

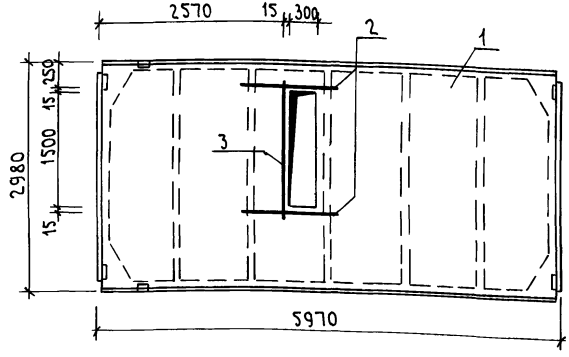

Формат	Зона	Поз.	Обозначение	Наименование	Кол.	Примечание
				Документация		
			ГОСТ 22701.0-77	Технические условия		
			1.465.1-10/82	Комплексные ж.-б. плиты		
				покрытий одноэтажных		
				промышленных зданий		
				Сборочные единицы		
		1	ГОСТ 22701.1-77	Плита ПГ-2АтVТ а, б		
				Детали		
Б.Ч.		2		Стержень Ф10 AI ГОСТ 5781-82		
				L = 1400	2	0,86 кг
Б.Ч.		3		Проволока SBpnI ТУ 14-4-1322-85		
				L = 1600	1	0,23 кг

Ведомость дополнительного расхода стали на элемент, кг

Марка элемента	Изделия арматурные											Общий расход
	Арматура класса					Прокат марки						
	AI		BpnI									
	ГОСТ 5781-82		ТУ 14-4-1322-85									
	Ф10		Ф5		Итого						Итого	
1ПГ-2АтVТ-80МПЖН-2000П-1	1,73		0,23		1,96							1,96

1. Пароизоляция - оклеечная из 1 слоя рубероида
2. Утеплитель - минераловатные плиты повышенной жесткости на синтетическом связующем $\gamma = 200$ кг/м^3.

Привязан

Инв. №

ГИП	Борисов		4.7.89
Н.контр.	Феськова		27.6.89
Нач.отд.	Гринкевич		27.6.89
Гл.спец.	Фролова		27.6.89
Рук.гр.	Сенаторов		26.6.89
Н.н.ж.	Лебедева		26.6.89

Т.п. 807-19-19.89 КЖ.Н 33.00

Плита 1ПГ-2АтVТ-80МПЖН-2000П-1

Стадия	Масса	Масштаб
Р	3050	1:50
Лист	Листов 1	

ГИПРОАГРОХИМ Владимир

Копировал Семахина Формат А3

23887-03 38

Инв. № подл. | Подпись и дата | Взам. инв. №

Альбом 2

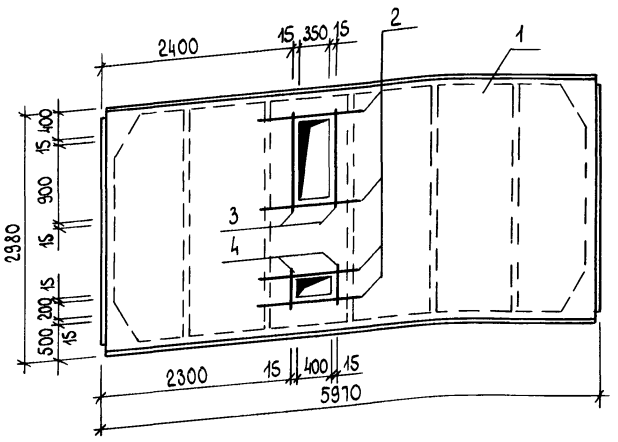

Формат	Зона	Поз.	Обозначение	Наименование	Кол.	Примечание
				Документация		
			ГОСТ 22701.0-77	Технические условия		
			1.465.1-10/82	Комплексные ж.-б. плиты		
				покрытий одноэтажных		
				промышленных зданий		
				Сборочные единицы		
		1	ГОСТ 22701.1-77	Плита ПГ-2АтVТа		
				Детали		
				Проволока 5ВрпI ТУ14-4-1322-85		
		2		L= 1400	4	0,202кг
		3		L= 1000	2	0,144 кг
		4		L = 300	2	0,043кг

Ведомость дополнительного расхода стали на элемент, кг

Марка элемента	Изделия арматурные										Общий расход
	Арматура класса					Прокат марки					
	ВрпI										
	ТУ 14-4-1322-85										
	ф5				Итого					Итого	
1ПГ-2АтVТ-80МПЖН-200П-2	1,182				1,182						1,182

1. Пароизоляция - оклеечная из 1слоя рубероида
2. Утеплитель - минераловатные плиты повышенной жесткости на синтетическом связующем, γ = 200 кг/м³.

Привязан	ГИП	Борисов	14.7.89
	Н.контр.	Феськова	27.6.89
	Нач.отд.	Гринкевич	13.6.89
	Гл.спец.	Фролова	2.7.89
	Рук.гр.	Сенаторов	26.6.89
Инв.№	Инж.	Лебедева	21.6.89

Т.п. 807-19-19.89 КЖ.И 34.00

Плита 1ПГ-2АтVТ-80МПЖН-200П-2

Стадия	Масса	Масштаб
Р	3050	1:50
Лист	Листов 1	

ГИПРОАГРОХИМ Владимир

Копировал Бабина Формат А3

23887-03 39

Инв. № подл. | Подпись и дата | Взам. инв. №

Альбом 2

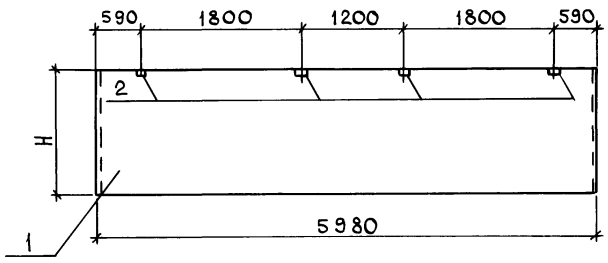

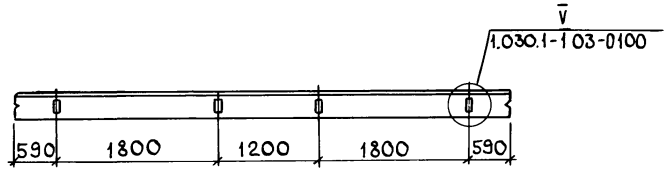

Формат	Зона	Поз.	Обозначение	Наименование	Кол. на изд. КЖ.И 35.00 —	-01	-02	Примечание
				Документация				
			1.030.1-1, вып. 1-1, ч. I	Панели из легких				
				и ячеистых бетонов				
				Сборочные единицы				
				Панель стеновая				
			1.030.1-1. 1-1 05	ПС 60.12.25-3.Л	1			
		1	1.030.1-1. 1-1 06	ПС60.15. 20-2.Л		1		
			1.030.1-1. 1-1 05	ПС60.12. 2.0-2.Л			1	
				Изделие закладное				
		2	1.030.1-1. 1-3.36	М9	4	4	4	

Ведомость расхода стали на дополнительные закладные изделия, кг

Марка элемента	Изделия закладные: Арматура класса A III ГОСТ 5781-82 ф10				Итого	Прокат марки ВСт3кп2 ГОСТ 19903-74 -8×100				Итого	Общий расход
ПС60.12.2.5-3.Л-31а	1,52				1,52	4,0				4,0	5,52
ПС60.15.2.0-2.Л-31а	1,52				1,52	4,0				4,0	5,52
ПС60.12.2.0-2.Л-31а	1,52				1,52	4,0				4,0	5,52

Обозначение	Марка	H	Масса кг
КЖ.И 35.00	ПС60.12.2.5-3.Л-31а	1185	2710
-01	ПС60.15.2.0-2.Л-31а	1485	2760
-02	ПС60.12.2.0-2.Л-31а	1185	2200

Привязан

Инв. №

ГИП	Борисов		14.7.89
Н.контр.	Феськова		27.6.89
Нач.отд.	Гринкевич		27.6.89
Гл.спец.	Фролова		27.6.89
Рук.гр.	Сенаторов		26.6.89
Ст.инж.	Фролова		26.6.89

Т.п. 807-19-19.89 КЖИ 35.00

Панель (ПС 60.12.2.5-3.Л-31а, ПС60.15.2.0-2.Л-31а, ПС 60.12.2.0-2.Л-31а)

Стадия	Масса	Масштаб
Р	см. табл.	1:50
Лист	Листов 1	

ГИПРОАГРОХИМ Владимир

Копировал Завьялова Формат А3

23887-03 40

Инв. № подл. | Подпись и дата | Взам. инв. №

Альбом 2

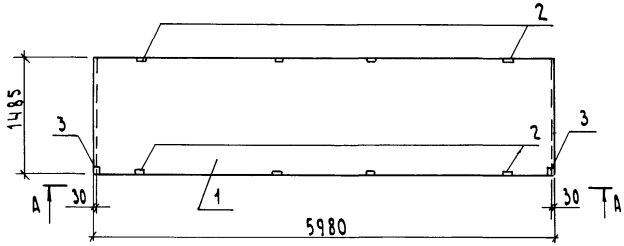

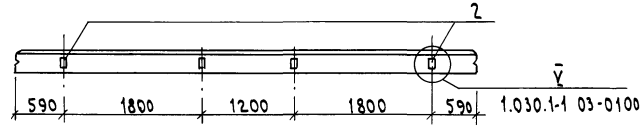

А – А

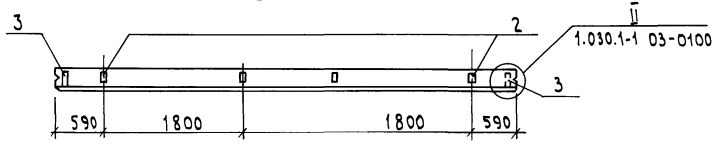

Формат	Зона	Поз.	Обозначение	Наименование	Кол.	Примечание
				Документация		
			1.030.1-1 вып. 1-1, ч. I	Панели из легких		
				ячеистых бетонов		
				Сборочные единицы		
				Панель стеновая		
		1	1.030.1-1. 1-1 06	ПС 60.15.2.5-2.л	1	
				Изделие закладное		
		2	1.030.1-1. 1-3 36	М9	8	
		3	1.030.1-1. 1-3 33	М6	2	

Ведомость расхода стали на дополнительные закладные изделия, кг

Марка элемента	Изделия закладные										Общий расход
	Арматура класса					Прокат марки					
	AIII					Вст3 кп2					
	ГОСТ 5781-82					ГОСТ 19903-74					
	⌀10				Итого	-8×100	-8×60			Итого	
ПС60.15.2.5-2.л-31а	4,04				4,04	8,0	1,28			9,28	13,32

Привязан

Инв. №

Подпись и дата

Взам. инв. №

Инв. № подл.

ГИП	Борисов		4.7.89
Н. контр.	Феськова		27.6.89
Нач. отд.	Гринкевич		27.6.89
Гл. спец.	Фролова		27.6.89
Рук. гр.	Генаторов		28.6.89
Ст. инж.	Фролова		28.6.89

Т. п. 807-19-19.89 КЖ.И 36.00

Панель ПС 60.15.2.5-2.л-31а

Стадия	Масса	Масштаб
Р	3390	1:50
Лист	Листов 1	

Гипроагрохим Владимир

Копировал Семахина

Формат А 3

23887-03 41

Альбом 2

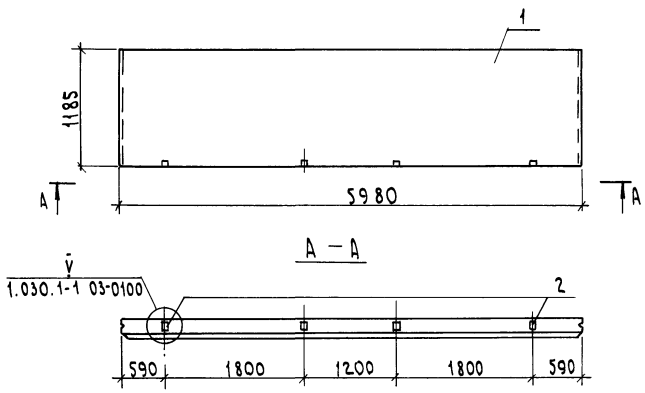

Формат	Зона	Поз.	Обозначение	Наименование	Код на исп. КЖ.И 37.00 —	Код на исп. КЖ.И 37.00 01	Примечание
				Документация			
			1.030.1-1, вып. 1-1, ч. I	Панели из легких и			
				ячеистых бетонов			
				Сборочные единицы			
				Панель стеновая			
		1	1.030.1-1.1-1 05	ПС60.12.2.5-3.Л	1		
		1	05	ПС 60.12.2.0-2.Л		1	
				Изделие закладное			
		2	1.030.1-1, 1-3 36	М9	4	4	

Ведомость расхода стали на дополнительные закладные изделия, кг

Марка элемента	Изделия закладные: Арматура класса AIII ГОСТ 5781-82 ⌀10				Итого	Прокат марки Ст3 кп2 ГОСТ 19903-74 -8×100				Итого	Общий расход
ПС60.12.2.5-3Д-35а	1,52				1,52	4,0				4,0	5,52
ПС60.12.2.0-2.Л-35а	1,52				1,52	4,0				4,0	5,52

Обозначение	Марка	Масса кг
КЖ.И 37.00	ПС60.12.2.5-3Л-35а	2710
-01	ПС60.12.2.0-2Л-35а	2200

Инв. № подл. | Подпись и дата | Взам. инв. №

Привязан

Инв. №

ГИП	Борисов		17.89
Н. контр.	Феськова		12.89
Нач. отд.	Гринкевич		12.89
Гл. спец.	Фролова		12.89
Рук. гр.	Сенаторов		12.89
Ст. инж.	Фролова		12.89

Т.П. 807-19-19.89 КЖ.И 37.00

Панель (ПС60.12.2.5-3Л-35а, ПС60.12.2.0-2Л-35а)

Стадия	Масса	Масштаб
Р	см. табл.	1:50
Лист	Листов 1	

Гипроагрохим Владимир

Копировал Семакина Формат А3

Альбом 2

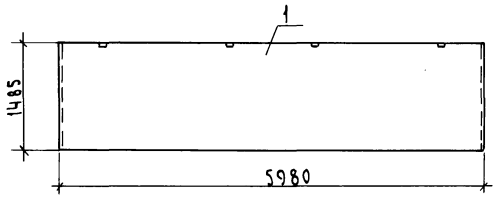

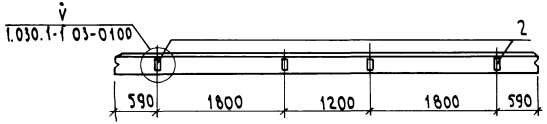

Формат	Зона	Поз.	Обозначение	Наименование	Кол.	Примечание
				Документация		
			1.030.1-1, вып.1-1, ч.I	Панели из легких ячеистых бетонов		
				Сборочные единицы		
				Панель стеновая		
		1	1.030.1-1, 1-1 06	ПС60.15.2,5-2л	1	
				Изделие закладное		
		2	1.030.1-1.1-3 36	М9	4	

Ведомость расхода стали на дополнительные закладные изделия, кг

Марка элемента	Изделия закладные										Общий расход
	Арматура класса AIII ГОСТ 5781-82					Прокат марки Вст3 кп2 ГОСТ 19903-74					
	Ф10				Итого	-8×100				Итого	
ПС60.15.2.5-2л-32а	1,52				1,52	4,0				4,0	5,52

ГИП	Борисов		4.7.89
Н.контр.	Феськова		27.6.89
Нач.отд.	Гринкевич		27.6.89
Гл.спец.	Фролова		27.6.89
Рук.гр.	Сенаторов		26.6.89
Ст.инж.	Фролова		26.6.89

Т.п. 807-19-19.89 Кн.н 38.00

Панель ПС60.15.2.5-2л-32а

Стадия	Масса	Масштаб
Р	3390	1:50
Лист	Листов 1	

ГИПРОАГРОХИМ Владимир

Привяз.н

Инв. №

Подпись и дата | Взам.инв.№ | Инв.№ подл.

Копировал Семахина Формат А3

23887-03 43

Альбом 2

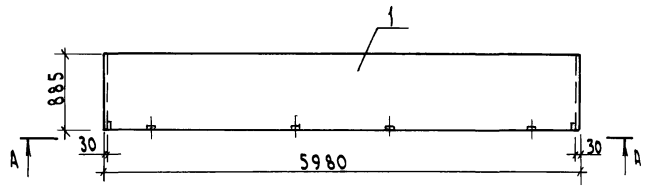

Формат	Зона	Поз.	Обозначение	Наименование	Кол.	Примечание
				Документация		
			1.030.1-1, Вып.1-1, ч.I	Панели из легких		
				ячеистых бетонов		
				Сборочные единицы		
				Панель стеновая		
		1	1.030.1-1.1-1	ПС 60.9.2,0-2л	1	
				Изделие закладное		
		2	1.030.1-1.1-3 Зб	М9	4	
		3	1.030.1-1.1-3 Зз	М6	2	

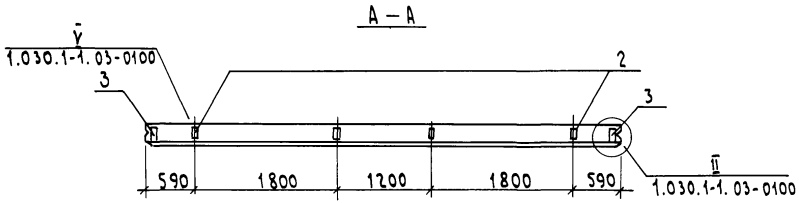

Ведомость расхода стали на дополнительные закладные изделия, кг

Марка элемента	Изделия закладные										Общий расход
	Арматура класса					Прокат марки					
	A III					Вст3кп2					
						ГОСТ 19903-74					
	Ф10				Итого	-8×100	-8×60			Итого	
ПС60.9.2.0-2Л-31а	2,52				2,52	4,0	1,28			5,28	7,80

Инв. № подл. | Подпись и дат | Взам. инв.

Привязан

Инв. №

ГИП	Борисов		6.7.89
Н. контр	Феськова		27.6.89
Нач. ОТД	Гринкевич		26.6.89
Гл. спец	Фролова		27.6.89
Рук. гр.	Сенаторов		26.6.89
Ст. инж	Фролова		26.6.89

Т.п. 807-19-19.89 Кж.И 39.00

Панель ПС60.9.2.0-2Л-31а

Стадия	Масса	Масштаб
Р	1640	1:50
Лист	Листов 1	

ГИПРОАГРОХИМ Владимир

Копировал Семакина Формат А3

Альбом 2

Марка элемента	Изделия закладные										Общий расход
	Арматура класса А-III			Прокат марки В ст3 кп2							
	ГОСТ 5781-82			ГОСТ 19903-74					ГОСТ 8509-86		
	Ф10		Итого	-6×60	-8×60	-8×100		Итого	L63×63×6	Итого	
ПС 60.12.2,5-3Л-31	0,4		0,4	1,12				1,12	2,74	2,74	4,26
ПС 60.15.2,5-2Л-31	0,4		0,4	1,12				1,12	2,74	2,74	4,26
ПС 60.12.2,5-3Л-35	5,7		5,7	1,12		5,35		6,47	2,74	2,74	14,91
ПС 60.15.2,5-2Л-32	1,8		1,8	2,24	1,28			3,52	5,48	5,48	10,8
ПС60.15.2,0-2,1-32	1,8		1,8	2,24	1,28			3,52	5,48	5,48	10,8
ПС60.18.2,0-3Л-31	0,4		0,4	1,12				1,12	2,74	2,74	4,26
ПС60.12.2,0-2Л-35	5,7		5,7	1,12		5,35		6,47	2,74	2,74	14,91
ПС60.12.2,0-2Л-31	0,4		0,4	1,12				1,12	2,74	2,74	4,26
ПС60.15.2,0-2Л-31	0,4		0,4	1,12				1,12	2,74	2,74	4,26
ПС60.9.2,0-2Л-31	0,4		0,4	1,12				1,12	2,74	2,74	4,26
ПС60.9.2,0-2Л-32	1,8		1,8	2,24	1,28			3,52	5,48	5,48	10,8
2ПС6.18.2,5-Л-60	1,96		1,96	0,56				0,56	50,5	50,5	7,57
2ПС12.18.2,5-Л-59	2,16		2,16	1,12				1,12	6,42	6,42	9,70
2ПС6.12.2,5-Л-60	1,96		1,96	0,56				0,56	5,05	5,05	7,57
2ПС12.12.2,5-Л-59	2,16		2,16	1,12				1,12	6,42	6,42	9,70
2ПС6.18.2,0-Л-60	1,96		1,96	0,56				0,56	5,05	5,05	7,57
ПС62,5.12.2,0-2Л-2,31	0,4		0,4	1,12				1,12	2,74	2,74	4,26

Марка элемента	Изделия закладные										Общий расход
	Арматура класса А-III			Прокат марки В ст3 кп2							
	ГОСТ 5781-82			ГОСТ 19903-74					ГОСТ 8509-86		
	Ф10		Итого	-6×60	-8×60	-8×100		Итого	L63×63×6	Итого	
2ПС12.18.2,0-Л-59	2,16		2,16	1,12				1,12	6,42	6,42	9,70
2ПС6.12.2,0-Л-60	1,96		1,96	0,56				0,56	5,05	5,05	7,57
2ПС12.12.2,0-Л-59	2,16		2,16	1,12				1,12	6,42	6,42	9,70
ПС62.5.18.2,0-3,0-1.33	1,3		1,3	2,24	0,64			2,88	5,48	5,48	9,66
ПС62.5.12.2,0-2,Л-1,31	0,4		0,4	1,12				1,12	2,74	2,74	4,26
ПС60.18.2,0-3Л-32	1,8		1,8	2,24	1,28			3,52	5,48	5,48	10,8
ПС63.9.2,5-2Л-1,33	1,3		1,3	2,24	0,64			2,88	5,48	5,48	9,66
ПС63.12.2,5-3Л-1.31	0,4		0,4	1,12				1,12	2,74	2,74	4,26
ПС63.12.2,5-3Л-2,31	0,4		0,4	1,12				1,12	2,74	2,74	4,26
ПС63.18.2,5-2Л-2,31	0,4		0,4	1,12				1,12	2,74	2,74	4,26
ПС63.9.2,5-2Л-2,33	1,3		1,3	2,24	0,64			2,88	5,48	5,48	9,66
ПС63.9.2,5-2Л-2,31	0,4		0,4	1,12				1,12	2,74	2,74	4,26
ПС62.5.18.2,0-3Л-2,31	0,4		0,4	1,12				1,12	2,74	2,74	4,26
ПС60.15.2.0-2Л-35	5,7		5,7	1,12		5,35		6,47	2,74	2,74	14,91
ПС60.15.2,5-2Л-35	5,7		5,7	1,12		5,35		6,47	2,74	2,74	14,91
ПС62,5.18.2,0-3Л-1.31	0,4		0,4	1,12				1,12	2,74	2,74	4,26

Спецификацию закладных изделий на панели см. 1.030.1-1.03-0200

Привязан

Инв. №

ГИП	Борисов		4.7.89
Н. контр	Феськова		27.6.89
Нач. отд	Гринкевич		27.6.89
Гл. спец	Фролова		21.6.89
Рук. гр	Сенаторов		26.6.89
Ст. инж.	Фролова		26.6.89

т.п. 807-19-19.89 КЖ.И 40.00

Ведомость расхода стали на закладные изделия в стеновых панелях

Стадия	Масса	Масштаб
Р		—

Лист | Листов 1

ГИПРОАГРОХИМ Владимир

Инв. № подл. | Подпись и дата | Взам. инв. №

Копировал Семахина

Формат А3

23887-03 45

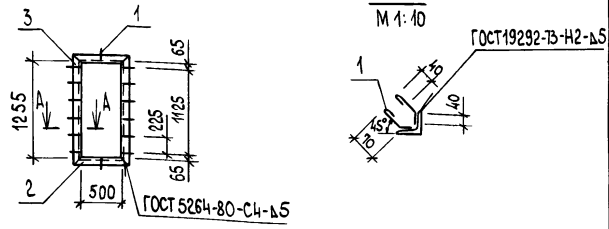

Формат	Зона	Поз.	Обозначение	Наименование	Кол.	Примечание
				Документация		
А3			КЖ.И 00.00.ТУ	Технические условия		
				Детали		
Б4		1	КЖ.И 41 .01	Стержень ф6АI ГОСТ 5781-82, ℓ=150	28	0,037кг
				Обрамление		
				Уголок 63х63х5-В-ГОСТ 8509-86 ВСт3кп2-I-ГОСТ 535-79		
Б4		2	.02	ℓ=626	2	3,01 кг
Б4		3	.03	ℓ=1381	2	6,64 кг

Привязан

Инв.№

Взам.инв.№ | Подпись и дата | Инв.№ подл.

Т.п. 807-19-19.89 КЖ.И 41.00

Рама РМ1

Стадия	Масса	Масштаб
Р	20,3	1:20
Лист	Листов 1	

ГИПРОАГРОХИМ Владимир

ГИП	Борисов	4.7.89
Н.контр.	Феськова	27.6.89
Нач.отд.	Гринкевич	27.6.89
Гл.спец.	Фролова	27.6.89
Рук.гр.	Сенаторов	26.6.89
Инж.	Лебедева	26.6.89

Формат А4

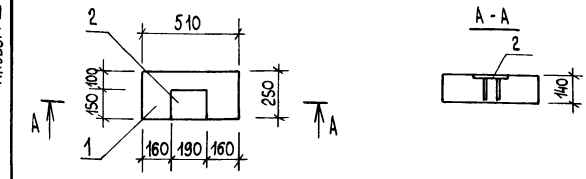

Формат	Зона	Поз.	Обозначение	Наименование	Кол.	Примечание
				Документация		
			1.225-2, вып.11	Железобетонные прогоны		
				Сборочные единицы		
		1	1.225-2.11-4.0.0.0-01	Опорная плита ОП5.2-Т	1	
		2	1.400-6/76, вып.1	Изделие закладное МЧ-26	1	2,2кг

Ведомость дополнительного расхода стали на элемент, кг

Марка элемента	Изделия закладные										Общий расход
	Арматура класса					Прокат марки					
	А-III					ВСт3кп2					
	ГОСТ 5781-82					ГОСТ 19904-74					
	ф12				Итого	-8х150				Итого	
ОП5.2-Та	0,4				0,4	1,8				1,8	2,2

Привязан

Инв.№

Взам.инв.№ | Подпись и дата | Инв.№ подл.

Т.п. 807-19-19.89 КЖ.И 42.00

Плита опорная ОП5.2-Та

Стадия	Масса	Масштаб
Р	45	1:20
Лист	Листов 1	

ГИПРОАГРОХИМ Владимир

ГИП	Борисов	4.7.89
Н.контр.	Феськова	27.6.89
Нач.отд.	Гринкевич	27.6.89
Гл.спец.	Фролова	27.6.89
Рук.гр.	Сенаторов	26.6.89
Инж.	Лебедева	26.6.89

Копировал Бабина

Формат А4

Альбом 2

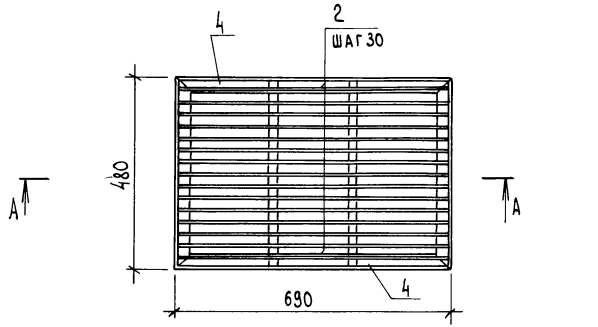

А-А

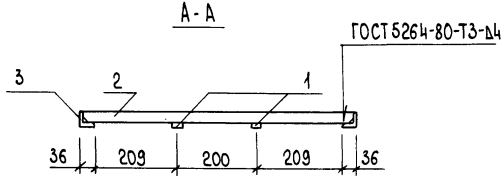

Формат	Зона	Поз.	Обозначение	Наименование	Кол.	Примечание
				Документация		
А3			КЖ.И 00.00.ТУ	Технические условия		
				Детали		
				Планка		
				Полоса Б-4х18 ГОСТ 103-76 / Вст3кп2-I-ГОСТ 535-88		
Б4		1	КЖ.И 43.01	L=408	2	0,23 кг
				Полоса Б-3х30 ГОСТ 103-76 / Вст3кп2-I ГОСТ 535-88		
Б4		2	.02	L=678	15	0,48 кг
				Рама		
				Уголок 36х36х4 ГОСТ 8509-86 / Вст3кп2-I-ГОСТ 535-88		
Б4		3	.03	L=480	2	1,04 кг
Б4		4	.04	L=690	2	1,49 кг

Инв.№ подл. | Подпись и дата | Взам.инв.№

Привязан

Инв.№

ГИП	Борисов	4.7.89
Н.контр.	Феськова	27.6.89
Нач.отд.	Гринкевич	27.6.89
Гл.спец.	Фролова	27.6.89
Рук.гр.	Сенаторов	26.6.89
Инж.	Лебедева	26.6.89

Т.п. 807-19-19.89 КЖ.И 43.00

Решетка МР1

Стадия	Масса	Масштаб
Р	12.7	1:10
Лист	Листов 1	

ГИПРОАГРОХИМ Владимир

Копировал Бабина Формат А3

Альбом 2

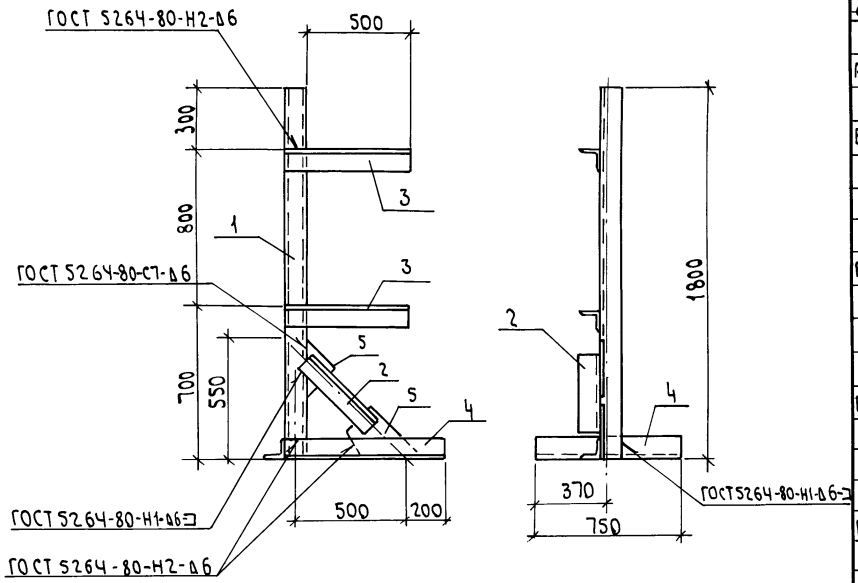

Формат	Зона	Поз.	Обозначение	Наименование	Кол	Примечание
				Документация		
А3			КЖ.И 00.00. ТУ	Технические условия		
				Детали		
Б4		1		Стойка		
				Швеллер $\frac{10\ ГОСТ\ 8240-72}{Ст3кп2-I-ГОСТ\ 535-79}$		
			КЖ.И 44.01	ℓ = 1800	1	15,5 кг
Б4		2		Подкос		
				Уголок $\frac{Б-100\times100\times7\ ГОСТ\ 8509-86}{Ст3пс6-1-I\ ГОСТ\ 535-79}$		
			02	ℓ = 500	1	5,4 кг
Б4		3		Консоль		
				Уголок $\frac{Б-100\times100\times7\ ГОСТ\ 8509-86}{Ст3пс6-1-I\ ГОСТ\ 535-79}$		
			03	ℓ = 600	2	6,5 кг
Б4		4		Опора		
				Уголок $\frac{Б-100\times100\times7\ ГОСТ\ 8509-86}{Ст3пс6-1-I\ ГОСТ\ 535-79}$		
			04	ℓ = 750	2	8,1 кг
Б4		5		Косынка		
				Лист $\frac{5-6\times300\ ГОСТ\ 19903-74}{Ст3кп2-I-ГОСТ\ 535-79}$		
			05	ℓ = 350	2	5,0 кг

Инв.№ подл. | Подпись и дата | Взам. инв.№

Привязан

Инв.№

ГИП	Борисов		4.89
Н.контр	Феськова		22.6.89
Нач.отд	Гринкевич		27.6.89
Гл.спец	Фролова		27.6.89
Рук.гр.	Сенаторов		23.6.89
Н.инж.	Евстратова		23.6.89

Т.п. 807-19-18.89 КЖ.И 44.00

Рама РМ2

Стадия	Масса	Масштаб
Р	41.9	1:20
Лист	Листов 1	

ГИПРОАГРОХИМ Владимир

Копировал Семахина Формат А3

23887-03 48

Альбом 2

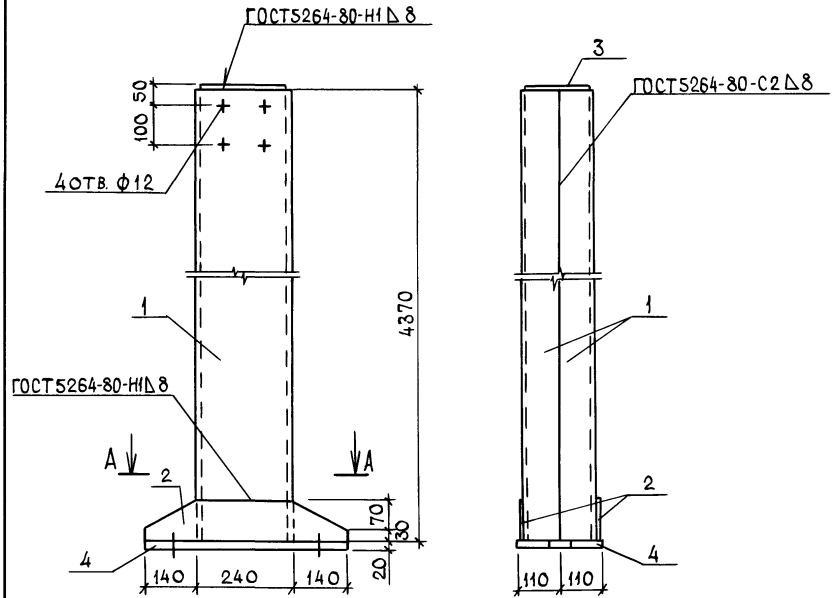

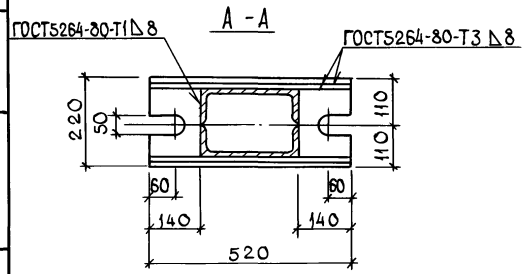

Формат	Зона	Поз.	Обозначение	Наименование	Кол.	Примечание
				Документация		
А3			КЖ.И 00.00 ТУ	Технические условия		
				Детали		
Б4		1	КЖ.И 45.01	Стойка		
				Швеллер 24 ГОСТ 8240-72 / ВСт3пс6-I ГОСТ 535-79	2	105,0кг
Б4		2	.02	Ребро		
				Полоса Б-8×100 ГОСТ 103-76 / ВСт3пс6-I ГОСТ 535-79		
				ℓ=520	2	3,3кг
Б4		3	.03	Планка		
				Полоса Б-8×170 ГОСТ 103-76 / ВСт3пс6-I ГОСТ 535-79		
				ℓ=230	1	2,5кг
Б4		4	.04	Плита		
				Лист Б-20 ГОСТ 19903-74 / ВСт3пс6 ТУ 14-1-3023-80		
				220×520	1	18,0кг

Инв. № подл. | Подпись и дата | Взам. инв. №

Привязан

Инв. №

ГИП	Борисов		4.7.89
Н.контр.	Феськова		27.6.89
Нач.отд.	Гринкевич		27.6.89
Гл.спец.	Фролова		27.6.89
Рук.гр.	Сенаторов		26.6.89
Ст.инж.	Фролова		26.6.89

Т.п. 807-19-19.89 КЖ.И 45.00

Стойка СФ1

Стадия	Масса	Масштаб
Р	23,71	1:10
Лист	Листов 1	

ГИПРОАГРОХИМ Владимир

Копировал Завьялова Формат А3

Альбом 2

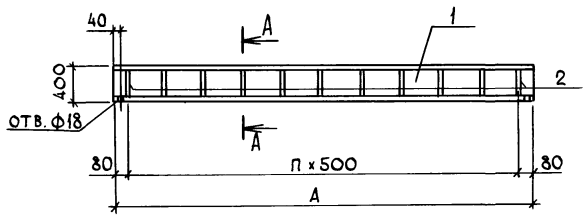

А-А
м1:20

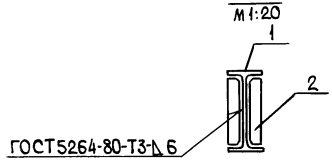

Формат	Зона	Поз.	Обозначение	Наименование	Кол. на исп. КЖИ 46.00 —	Кол. на исп. КЖИ 46.00 -01	Примечание
				Документация			
А3			КЖИ 00.00 ТУ	Технические условия	X	X	
				Детали			
БЧ		1		Балка			
				Двутавр 40Б2 ТУ14-2-24-72 / Вст3пс6-1-I ТУ14-1-3023-80			
			КЖИ 46.01	ℓ=5160	1		271,2 кг
			.02	ℓ=5660		1	297,72 кг
БЧ		2		Ребро			
				Полоса Б-10×80 ГОСТ 103-76 / Вст3пс6-I ГОСТ 535-79			
			.03	ℓ=376	22	24	2,36 кг

Обозначение	Марка	А	П	Масса, кг
КЖИ 46.00	БМ1	5160	10	323,4
-01	БМ2	5660	11	354,4

Привязан

Инв. №

Инв. № подл. | Подпись и дата | Взам. инв. №

ГИП	Борисов		4.7.89
Н.контр.	Феськова		27.6.89
Нач.отд.	Гринкевич		27.6.89
Гл.спец.	Фролова		27.6.89
Рук.гр.	Сенаторов		26.6.89
Ст.инж.	Фролова		28.6.89

Т.п. 807-19-19.89 КЖИ 46.00

Балка (БМ1, БМ2)

Стадия	Масса	Масштаб
Р	см. табл.	1:50
Лист	Листов 1	

ГИПРОАГРОХИМ Владимир

Копировал Завьялова Формат А3

23887-03 50

Альбом 2

Рис. 1

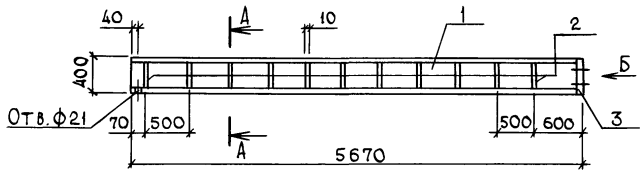

Рис. 2

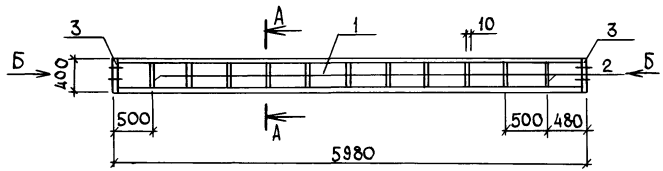

Рис. 3

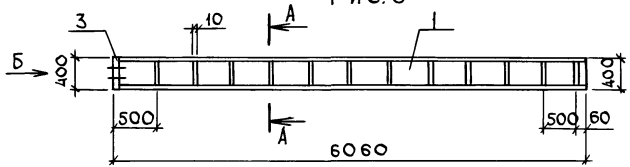

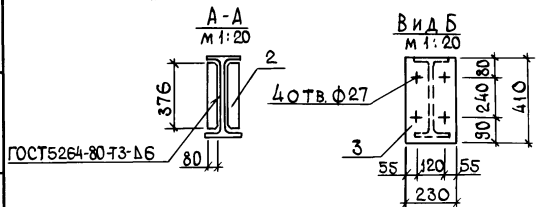

Формат	Зона	Поз.	Обозначение	Наименование	Кол. на исп. КН.И 47.00 —	-01	-02	Примечание
				Документация				
А3			КН.И 00.00 ТУ	Технические условия	X	X	X	
				Детали				
Б4		1		Балка				
				Двутавр 40Б2 ТУ14-2-24-72 / ВСт3пс6-1-Т-ТУ14-1-3023-80				
			КН.И 47.01	ℓ=5660	1			287,72кг
			.02	ℓ=5960		1		313,5кг
			.03	ℓ=6050			1	318,27кг
Б4		2		Ребро				
				Полоса Б-10×80 ГОСТ 103-76 / ВСт3пс6-1 ГОСТ 535-79				
			.04	ℓ=376	22	22	24	2,36кг
Б4		3		Ребро				
				Полоса Б-20×240 ГОСТ 103-76 / ВСт3пс6-1 ГОСТ 535-79				
			.05	ℓ=400	1	2	1	15,1кг

Обозначение	Марка	Рис.	Масса, кг
КН.И 47.00	БМ3	1	365,1
-01	БМ4	2	396,4
-02	БМ5	3	390,4

Инв. № подл. | Подпись и дата | Взам. инв. №

Привязан

Инв. №

ГИП	Борисов		4.7.89
Н. контр.	Феськова		11.6.89
Нач. отд.	Гринкевич		16.6.89
Гл. спец.	Фролова		26.6.89
Рук. гр.	Сенаторов		26.6.89
Ст. инж.	Фролова		26.6.89

Т.п. 807-19-19.89 КН.И 47.00

Балка (БМ3, БМ4, БМ5)

Стадия	Масса	Маштаб
Р	см. табл	1:50
Лист	Листов 1	

ГИПРОАГРОХИМ Владимир

Копировал Завьялова Формат А3

23887-03 51

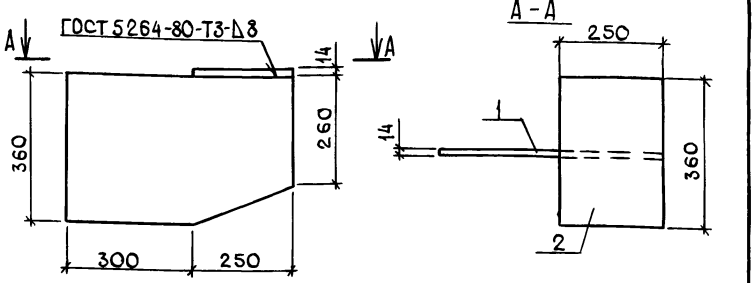

Формат	Зона	Поз.	Обозначение	Наименование	Кол.	Примечание
				Документация		
А3			КЖ.И 00.00 ТУ	Технические условия		
				Детали		
Б4		1	КЖ.И 48.01	Лист Б-14×360 ГОСТ 19903-74 / ВСт3пс6-1-Т ТУ 14-Т-3023-80	1	21,8 кг
				ℓ=550		
Б4		2	.02	Лист Б-14×250 ГОСТ 19903-74 / ВСт3пс6-1-Т ТУ 14-Т-3023-80	1	9,90 кг
				ℓ=360		

Привязан

Инв. №

Инв. № подл. | Подпись и дата | Взам. инв. №

ГИП	Борисов		4.7.89
Н.контр.	Феськова		27.6.89
Нач.отд.	Гринкевич		27.6.89
Гл.спец.	Фролова		27.6.89
Рук.гр.	Сенаторов		26.6.89
Ст.инж.	Фролова		26.06.89

Т.п. 807-19-19.89 КЖ.И 48.00

Опорный столик ОП1

Стадия	Масса	Масштаб
Р	31,7	1:10
Лист	Листов 1	

ГИПРОАГРОХИМ Владимир

Копировал Завьялова Формат А4

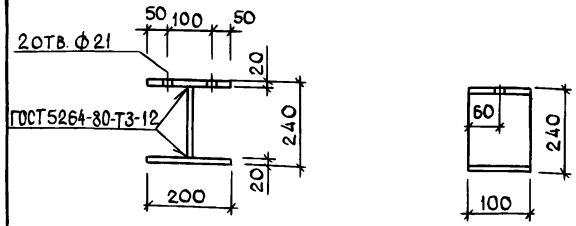

Формат	Зона	Поз.	Обозначение	Наименование	Кол.	Примечание
				Документация		
А3			КЖ.И 00.00. ТУ	Технические условия		
				Материалы		
				Полоса Б-20×100 ГОСТ 103-76 / ВСт3пс6-1 ГОСТ 535-79	600	мм

Привязан

Инв. №

Инв. № подл. | Подпись и дата | Взам. инв. №

ГИП	Борисов		4.7.89
Н.контр.	Феськова		27.6.89
Нач.отд.	Гринкевич		27.6.89
Гл.спец.	Фролова		27.6.89
Рук.гр.	Сенаторов		26.6.89
Ст.инж.	Фролова		26.06.89

Т.п. 807-19-19.89 КЖ.И 49.00

Опорный столик ОП2

Стадия	Масса	Масштаб
Р	14,1	1:50
Лист	Листов 1	

ГИПРОАГРОХИМ Владимир

Копировал Завьялова Формат А4

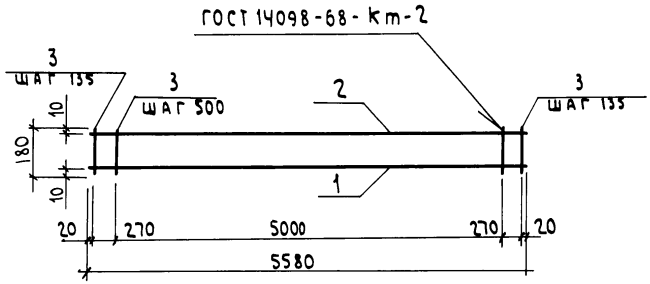

Формат	Зона	Поз.	Обозначение	Наименование	Кол.	Примечание
				Документация		
А3			КЖ.И 00.00. ТУ	Технические условия		
				Детали		
Бч		1	КЖ.И 50.01	ф20 А II ГОСТ 5781-82 ℓ=5580	1	13,76 кг
Бч		2	02	ф10 А II ГОСТ 5781-82 ℓ=5580	1	3,44 кг
Бч		3	03	ф 8 А II ГОСТ 5781-82 ℓ=180	15	0,07 кг

Привязан

Инв. №

Взам. инв. № | Подпись и дата | Инв. № подл.

ГИП	Борисов		4.7.89
Н.контр.	Феськова		27.6.89
Нач. отд	Гринкевич		27.6.89
Гл. спец	Фролова		27.6.89
Рук. гр.	Сенаторов		27.6.89
Ст. инж.	Меркушина		27.6.89

Т.п. 807-19-19.89 КЖ.И 50.00

Сетка С1

Стадия	Масса	Масштаб
Р	18,2	1:50
Лист	Листов 1	

ГИПРОАГРОХИМ Владимир

Копировал Семахина Формат А4

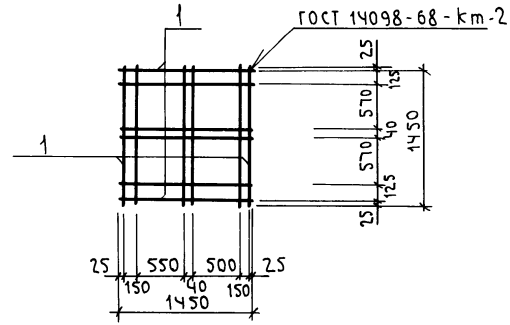

Формат	Зона	Поз.	Обозначение	Наименование	Кол.	Примечание
				Документация		
А3			КЖ.И 00.00.ТУ	Технические условия		
				Детали		
Бч		1	КЖ.И 51.01	ф8 А I ГОСТ 5781-82 ℓ=1460	12	0,58 кг

Привязан

Инв. №

Взам. инв. № | Подпись и дата | Инв. № подл.

ГИП	Борисов		4.7.89
Н.контр.	Феськова		27.6.89
Нач. отд	Гринкевич		27.6.89
Гл. спец	Фролова		27.6.89
Рук. гр.	Сенаторов		27.6.89
Ст. инж.	Меркушина		27.6.89

Т.п. 807-19-19.89 КЖ.И 51.00

Сетка С2

Стадия	Масса	Масштаб
Р	6,9	1:50
Лист	Листов 1	

ГИПРОАГРОХИМ Владимир

Копировал Семахина Формат А4

Альбом 2

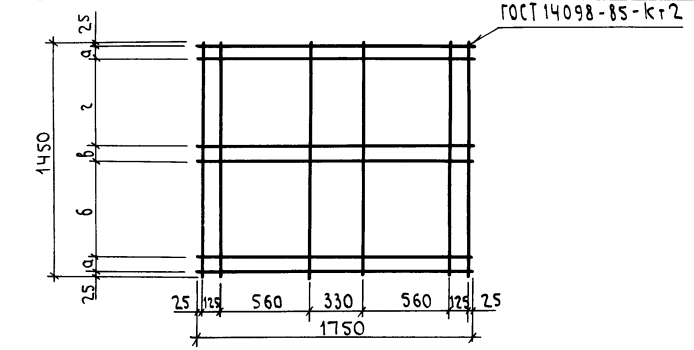

Обозначение	Наименование	а	б	в	г
КЖ.И 52.00	С3	75	625	100	525
-01	С4	125	550	50	550

Привязан

Инв. №

Т.п. 807-19-19.89 КЖ.И 52.00

ГИП	Борисов		07.89
Н.контр	Феськова		27.6.89
Нач.отд	Гринкевич		27.6.89
Гл.спец	Фролова		27.6.89
Рук.гр.	Сенаторов		23.6.89
Ст.инж.	Меркушина		23.6.89

Сетка (С3, С4)

Стадия	Масса	Масштаб
Р	7,6	1:20
Лист	Листов 1	

ГИПРОАГРОХИМ ВЛАДИМИР

ФВАI ГОСТ 5781-82

Копировал Семахина Формат А4

Взам. инв. № | Подпись и дата | Инв. № подл.

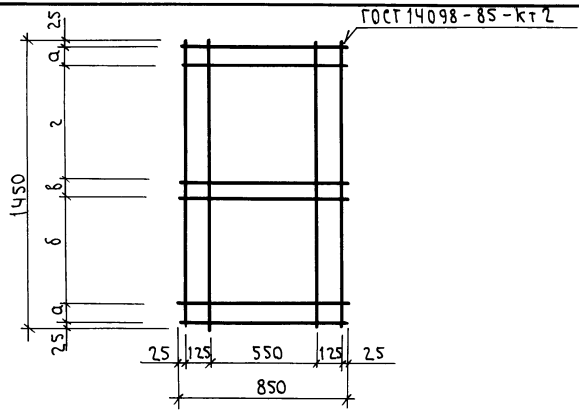

Обозначение	Наименование	а	б	в	г
КЖ.И 53.00	С5	100	650	20	550
-01	С6	125	525	100	525

Привязан

Инв. №

Т.п. 807-19-19.89 КЖ.И 53.00

ГИП	Борисов		07.89
Н.контр	Феськова		27.6.89
Нач.отд	Гринкевич		27.6.89
Гл.спец	Фролова		27.6.89
Рук.гр.	Сенаторов		23.6.89
Ст.инж.	Меркушина		23.6.89

Сетка (С5, С6)

Стадия	Масса	Масштаб
Р	4,3	1:20
Лист	Листов 1	

ГИПРОАГРОХИМ ВЛАДИМИР

ФВАI ГОСТ 5781-82

Копировал Семахина Формат А4

Взам. инв. № | Подпись и дата | Инв. № подл.

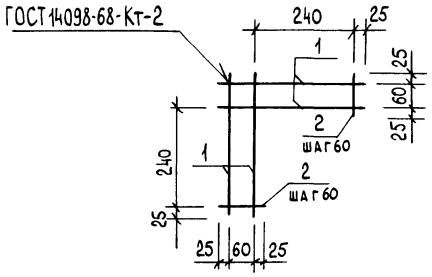

Формат	Зона	Поз.	Обозначение	Наименование	Кол.	Примечание
				Документация		
А3			КЖ.И 00.00.ТУ	Технические условия		
				Детали		
Б4		1	КЖ.И 54 . 01	Стержень Ø8 АI ГОСТ 5781-82, ℓ=350	4	0,110 кг
Б4		2	. 02	Проволока 3 Вр I ГОСТ 6727-80, ℓ=110	8	0,006 кг

Взам. инв. № | Привязан

Подпись и дата | Инв. №

Инв. № подл.

ГИП	Борисов		4.7.89
Н.контр.	Феськова		27.6.89
			27.6.89
Гл.спец.	Фролова		27.6.89
Рук.гр.	Сенаторов		26.6.89
Инж.	Лебедева		26.6.89

Т.п. 807-19-19.89 КЖ.И 54.00

Каркас КП1

Стадия	Масса	Масштаб
Р	0,5	1:10
Лист	Листов 1	

ГИПРОАГРОХИМ Владимир

gost.e-ecolog.ru

Копировал Бабина Формат А4

Альбом 2

Взам. инв. № | Привязан

Подпись и дата | Инв. №

Инв. № подл.

Стадия	Масса	Масштаб
Лист	Листов	

ГИПРОАГРОХИМ Владимир