Типовой проект

807-19-19.89

ГЛАВНЫЙ КОРПУС БАЗЫ «ЗООВЕТСНАБ» С ТОВАРООБОРОТОМ ДО 3 МЛН. РУБЛЕЙ В ГОД

АЛЬБОМ 1

Часть 1

ПЗ Пояснительная записка стр. 3-9
ТХ Технология производства стр. 10-11
АР Архитектурные решения стр. 12-26
КЖ Конструкции железобетонные стр. 27-49
ОВ Отопление и вентиляция стр. 50-60
ВК Внутренние водопровод и канализация стр. 61-65

23887-01
цена 10-18

gost.e-ecolog.ru

Типовой проект

807-19-19.89

ГЛАВНЫЙ КОРПУС БАЗЫ «ЗООВЕТСНАБ» С ТОВАРООБОРОТОМ ДО 3 МЛН. РУБЛЕЙ В ГОД

АЛЬБОМ 1

Перечень альбомов:

Альбом 1 (Часть 1,2)	ПЗ	Пояснительная записка
	ТХ	Технология производства
	АР	Архитектурные решения
	КЖ	Конструкции железобетонные
	ОВ	Отопление и вентиляция
	ВК	Внутренние водопровод и канализация
	ЭМ	Силовое электрооборудование
	АОВ	Автоматизация отопления и вентиляции
	СС	Связь и сигнализация
Альбом 2	КЖИ	Строительные изделия
Альбом 3	СО	Спецификации оборудования
Альбом 4	ВМ	Ведомости потребности в материалах
Альбом 5	С	Сметы. Часть 1,2

РАЗРАБОТАН
Гипроагрохимом

УТВЕРЖДЕН И ВВЕДЕН В ДЕЙСТВИЕ
Гипроагрохимом Госагропрома СССР
приказ от 28.06.89г. № 26-Э

Главный инженер института (Б.В. Афанасьев)

Главный инженер проекта (Ю.М. Борисов)

© ЦИТП Госстроя СССР, 1989

СОДЕРЖАНИЕ АЛЬБОМА

NN п.п.	Наименование листов	Марка листа	№ стр
1	Содержание альбома	лист	2
	Часть 1		
2	Пояснительная записка	ПЗ	3-9
	Технология производства		
3	Общие данные. План на отм. 0,000	ТХ-1	10
4	План на отм. 3.000	ТХ-2	11
	Архитектурные решения		
5	Общие данные (начало)	АР-1	12
6	Общие данные (окончание)	АР-2	13
7	План на отм. 0,000	АР-3	14
8	План на отм. 3,000	АР-4	15
9	Фрагмент 1	АР-5	16
10	Разрезы 1-1; 2-2	АР-6	17
11	Фасады 1-15, 15-1; Е-А, А-Е	АР-7	18
12	План кровли	АР-8	19
13	План полов	АР-9	20
14	Схемы заполнения оконных проемов. Лестницалм 1	АР-10	21
15	Схема расположения перегородок	АР-11	22
16	Виды 5-5... 11-11	АР-12	23
17	Схемы расположения подвесного потолка из цементно-		
	стружечных плит и прогонов	АР-13	24
18	Схема расположения подвесного потолка из гипсокартон. плит	АР-14	25
19	Фрагмент 3	АР-15	26
	Конструкции железобетонные		
20	Общие данные (начало)	КЖ-1	27
21	Общие данные (окончание)	КЖ-2	28
22	Схема расположения фундаментов	КЖ-3	29
23	Узлы 1...7	КЖ-4	30
24	Узлы 8...15	КЖ-5	31
25	Узлы 16...18 Фрагменты 1, 2	КЖ-6	32
26	Фундаменты Фм1, Фм2, Узлы 19, 20	КЖ-7	33
27	Фундаменты Фм3... Фм5	КЖ-8	34
28	Фундаменты Фм6... Фм8	КЖ-9	35
29	Фундаменты Фм9... Фм11	КЖ-10	36
30	Фундаменты Фм12... Фм14	КЖ-11	37
31	Фундаменты Фм15... Фм17	КЖ-12	38
32	Фундаменты Фм18... Фм20	КЖ-13	39
33	Фундамент Фм21. Таблица нагрузок на фундаменты	КЖ-14	40
34	Схема расположения фундаментых и лицевых плит		
	рампы	КЖ-15	41
35	Схема расположения фундаментов под оборудование		
	подпольных каналов	КЖ-16	42
36	Схема расположения колонн, балок	КЖ-17	43
37	Виды 1-1... 5-5	КЖ-18	44
38	Схема расположения плит перекрытия	КЖ-19	45
39	Схема расположения плит покрытия	КЖ-20	46
40	Схемы расположения панелей стен по осям А, Г, 1	КЖ-21	47
41	Схемы расположения панелей стен по осям 6, 15	КЖ-22	48
42	Лестница	КЖ-23	49
	Отопление и вентиляция		
43	Общие данные (начало)	ОВ-1	50
44	Общие данные (продолжение)	ОВ-2	51
45	Общие данные (окончание)	ОВ-3	52
46	План на отм. 0,000 между осями 1-8 и А-Е	ОВ-4	53
47	План на отм. 0.000 между осями 8-15 и А-Е	ОВ-5	54
48	План на отм. 3.000. Схемы систем ВЕ1... ВЕ17, ВЕ19... ВЕ21	ОВ-6	55
49	Схема системы отопления 1	ОВ-7	56
50	Схемы систем отопления 2, 3 системы теплоснабжения		
	установок П1... П3. Узел управления	ОВ-8	57
51	Схемы систем П1, П2, П3; В1... В7, ВЕ18	ОВ-9	58
52	Установки систем П1... П3	ОВ-10	59
53	Установки систем В2... В7	ОВ-11	60
	Внутренний водопровод и канализация		
54	Общие данные	ВК-1	61
55	План на отм. 0.000	ВК-2	62
56	Фрагмент 1. План на отм. 3.000 между осями 1-5 и А-Б	ВК-3	63
57	Схема системы В1	ВК-4	64
58	Схемы систем Т3, Т4, К1, К3	ВК-5	65
	Часть 2		
	Силовое электрооборудование		
59	Общие данные	ЭМ-1	66
60	Принципиальная схема питающей сети	ЭМ-2	67
61	Принципиальная схема распределительной сети (начало)	ЭМ-3	68
62	Принципиальная схема распределительной сети (продолжение)	ЭМ-4	69
63	Принципиальная схема распределительной сети (окончание)		
	Отключения вентиляции при пожаре	ЭМ-5	70
64	План на отм 0,000 План на отм. 3.000 между осями А/1-6 и		
	1...5	ЭМ-6	71
65	Спецификация. Потребность кабелей и проводов	ЭМ-7	72
66	Принципиальная схема задвижки. Схема соединений	ЭМ-8	73
67	Электрическое освещение. План на отм. 0,000	ЭМ-9	74
68	Электрическое освещение. Фрагмент 1. План на отм. 3,000	ЭМ-10	75
69	Ведомость электромонтажных конструкций и деталей		
	подлежащих изготовлению в МЭЗ.	ЭМИ.ВБ	76
70	Ведомость изделий и материалов для изготовления		
	электромонтажных конструкций и деталей МЭЗ	ЭМИ.ВА	76
71	Ведомость объемов строительных и монтажных работ		
	по чертежам	ЭМ.ВР	76
	Автоматизация отопления и вентиляции		
72	Общие данные. Система П2 (П3) Схема функциональная	АОВ-1	77
73	Система П1. Схема функциональная	АОВ-2	78
74	Система П1 (П2, П3) Схема электрическая принципиальная		
	управления	АОВ-3	79
75	Система П1. Заслонка Р1. Схемы электрические принципиаль-		
	ные управления	АОВ-4	80
76	Система П1 (П2, П3) Схема внешних проводок	АОВ-5	81
77	Заслонка Р1. Схема внешних проводок	АОВ-6	82
78	Блокировка системы В1 с зарядным устройством		
	щит управления холодильной машиной МВВЧ-1-2		
	Схема внешних проводок	АОВ-7	83
79	Узел управления. Схема функциональная	АОВ-8	84
80	План расположения на отм. 0,000; 3,000 (начало)	АОВ-9	85
81	План расположения на отм. 0,000; 3,000 (окончание)	АОВ-10	86
	Связь и сигнализация		
82	Общие данные (начало)	СС-1	87
83	Общие данные (продолжение)	СС-2	88
84	Общие данные (окончание)	СС-3	89
85	Схема блокировки окон и дверей.		
	Условные обозначения	СС-4	90
86	План расположения сетей		
	пожарной сигнализации		
	на отм. 0,000 в осях 1-15	СС-5	91
87	План расположения сетей связи		
	и сигнализации на отм. 0,000;		
	3,000 в осях 1-5, А-Б	СС-6	92
88	План расположения сетей		
	пожарной сигнализации на		
	отм. 0,000; 3,000 в осях 1-5;		
	А-Б	СС-7	93

Типовой проект 807-19-19.89 Альбом 1

Инв. № подл. | Подпись и дата | Взам. инв. №

Копировал

23887-01 3 Формат А2

Альбом 1

1. Назначение и область применения

1.1. Главный корпус базы „Зооветснаб" с товарооборотом до 3 млн. рублей в год разработан на основании задания на проектирование, утвержденного Госагропромом СССР 24 декабря 1987г.

1.2. Главный корпус предназначен для хранения медикаментов, биопрепаратов, лабораторного оборудования хирургического и зоотехнического имущества, перевязочных материалов. Наряду с этим в главном корпусе предусмотрены помещения административного и подсобно-вспомогательного назначения

1.3. Область применения: Климатические подрайоны IА; IБ; IВ; Iг; IIВ.

При разработке учтены:

Расчетная зимняя температура наружного воздуха - 30°С. Нормативное значение ветрового давления 0,23 кПа (23 кгс/м²); Нормативное значение веса снегового покрова 1,0 кПа (100 кгс/м²); рельеф территории спокойный, грунтовые воды отсутствуют, грунты непучинистые, непросадочные со следующими нормативными характеристиками; нормативный угол внутреннего трения $\varphi^н = 0,49$ рад или 28°; нормативное удельное сцепление $C^н = 2$ кПа (0,02 кгс/см²); модуль деформации нескальных грунтов Е - 14,7 мПа (150 кгс/см²); плотность грунта $\gamma = 1,8$ т/м³; коэффициент безопасности по грунту Кг = 1.

Проект разработан в соответствии с действующими нормами и правилами и предусматривает мероприятия, обеспечивающие взрывобезопасность и пожаробезопасность при эксплуатации здания.

Главный инженер проекта (Борисов)

2. Технико-экономические показатели

Наименование показателей	Показатели по проекту 807-19-19.89	Показатели по аналогу 807-19-6
Годовой товарооборот:		
в ценах поступления, тыс. руб.	2431,07	2431,07
в ценах реализации, тыс. руб.	2736,3	2736,3
Затраты производства, тыс. руб.	125,62	145,43
Прибыль*, тыс. руб.		
Уровень рентабельности, %		
Уровень механизации, %	85,7	78,1
Удельный вес рабочих занятых ручным трудом, %	11,2	11,6
Затраты труда работающих, чел. ч	56672	64768
То же, на расчетную единицу чел. ч	21,69	22,22
Численность работающих, чел.	28	32
в т. ч. рабочих, чел.	14	20
Коэффициент сменности по рабочим	1	1
Коэффициент загрузки оборудования	0,49	0,49
Приведенные затраты, тыс. руб.	203,94	
Экономический эффект, тыс. руб.		
Площадь общая, м²	2613	2914,77
Строительный объем, м³	12941	14282,37
Площадь застройки, м²	2493	1248,15
Сметная стоимость общая, тыс. руб.	420,31	448,24
То же, на расчетную единицу, руб.	160,85	153,78
в т. ч. СМР, тыс. руб.	269,43	297,36
оборудование, тыс. руб.	150,88	150,88
Сметная стоимость с учетом привязки, тыс. руб	522,15	559,86
То же, на расчетную единицу, руб.	199,83	192,07
Трудозатраты построечные, чел. ч	438 12	48353
То же, на расчетную единицу, чел. ч	16,77	16,59
То же, на 1 млн. руб. СМР, чел. ч.	162 610	162608
Цемент, приведенный к М400, т	381,52	421,07
То же, на расчетную единицу, т	0,15	0,15
То же, на 1 млн. руб. СМР, т	1416,03	1416,03
Сталь, приведенная к кл. А-I, т	86,35	95,30
То же, на расчетную единицу, т	0,03	0,03
То же, на 1 млн. руб. СМР, т	320,49	320,47

* См. т.п. 807-019-18.89

Наименование показателей	Показатели по проекту 807-19-19.89	Показатели по аналогу 807-19-6
Лесоматериалы, приведенные к кр. лесу, м³	65,14	71,89
Тоже, на расчетную единицу, м³	0,02	0,02
То же, на 1 млн. руб. СМР, м³	241,77	241,77
Годовая потребность в тепле, Г.кал	921,92	1017,48
То же, на расчетную единицу	0,35	0,35
Годовая потребность в электроэнергии, мВт.ч	146,7	157,0
То же, на расчетную единицу, кВт. ч	56,14	53,86

За расчетный показатель принят 1 м² общей площади

Всего расчетных единиц - 2613

В аналоге расчетных единиц - 2914,77

3. Технология производства

3.1. Технологический процесс

3.1.1. В главном корпусе предусмотрены помещения (секции) для хранения:

медикаментов, хирургического и зоотехнического имущества;

рыбьего жира, мазей, масел, микродобавок;

лабораторного оборудования;

перевязочных материалов;

химреактивов;

препаратов групп А, Б;

медикаментов;

биопрепаратов

3.1.2. Годовой грузооборот товаров показан в таблице 1.

Согласовано:

Рук. гр. СС	Феськов	23.8.89
Вед. инж. ТЭЧ	Ереснова	23.8.89
Вед. инж. СС	Цыганова	23.8.89

Инв. № подл. | Подпись и дата | Взам. инв. №

Инв. №			
ГИП	Борисов		23.8.89
Нач. отд.	Гринкевич		23.8.89
Рук. гр. АВ	Мельникова		23.8.89
Гл. спец. ВК	Кузьмин		23.8.89
Гл. спец. ЭМ	Фарсобин		23.8.89
Рук. гр. ОВ	Глуханюк		23.8.89
Гл. спец. АС	Фролова		23.8.89
Гл. спец. ТХ	Шипов		23.8.89

Привязан

Т. п. 807-19-19.89 ПЗ

Пояснительная записка

Стадия	Лист	Листов
Р	1	7

ГИПРОАГРОХИМ Владимир

Копировал Формат А2

23887-01 4

Альбом 1

Таблица 1

Группа товаров	Годовой товарооборот		Единовременное хранение	
	руб	кг	руб	кг
Медикаменты	1950000	1233960	487500	308490
Зоотехническое имущество	141000	86225	35250	22306
Хирургическое оборудование	165000	104412	41250	26103
Биопрепараты	213000	134786	53250	33697
Препараты групп А и Б	90000	56952	22500	14238
Рыбий жир, мази, масла, микродобавки	166500	105361	41625	26340
Мелкое лабораторное оборудование	10800	6834	2700	1709
Всего	2736300	1728530	684075	432883

Оборачиваемость товаров принята четырехкратной. Грузы на склад поступают и отправляются автотранспортом.

3.1.3 Выгрузку товаров производят на рампу. Транспортировка пакетов из автотранспорта и с рампы в соответствующую секцию предусмотрена с помощью электропогрузчика ЭП-103КИ, тележек-штабелеров 3ТШТ-2503 грузоподъемностью 250 кг и тележек 6ТР-1.

3.1.4 Медикаменты, требующие пониженной температуры хранения, предусмотрено хранить при температуре +8÷+10°С. Медикаменты укладывают на стеллажи ММБ-12. В этом секции предусмотрен участок для их расфасовки. Для хранения медикаментов, не требующих особых температурных условий хранения, хирургического и зоотехнического имущества предусмотрена секция с температурой 12°÷18°С. Для хранения применяют стеллажи типа 23, обслуживаемые стеллажными кранами-штабелерами марки 3361Г4. Наряду с этим возможно обеспечить хранение ветеринарных товаров на стеллажах с использованием плоских поддонов в унифицированной складской таре с использованием только электропогрузчика.

3.1.5 Рыбий жир, мази, масла, микродобавки, химреактивы, вату и перевязочные материалы хранят в соответствующих секциях склада в штабелях и на стеллажах типа ММБ-12. Для расфасовки химреактивов предусмотрен вытяжной шкаф ШУВ-1УХЛ4, для расфасовки рыбьего жира - расфасовочная, оборудованная насосом шестеренным НШМ-10.

3.1.6 Мойка стеклянной тары осуществляется в моечной, где проектом предусмотрены 3 ванны ВЧМ-1700

3.1.7 Для штабельного хранения товаров в бочковой таре применяют плоские поддоны типа 1,0Д/Ш, для хранения товаров, упакованных в мешки применяют поддоны универсальные транспортные ПСМ-1.0. Складирование товаров при данном виде хранения производят в 3,4 яруса

3.1.8 Секция хранения препаратов групп А и Б оборудована специальными шкафами и сейфами.

3.1.9 Для хранения биопрепаратов применяются камеры холодильные среднетемпературные КХС-2-18Б.

3.1.10 В главном корпусе также имеется зарядная с агрегатной для зарядки электропогрузчиков.

3.1.11 Наряду с этим в главном корпусе предусмотрены демонстрационный зал, комната отдыха и приема пищи и помещения административно-бытового и подсобно-вспомогательного назначения.

3.2 Режим работы и штаты

3.2.1 Режим работы принят односменный с 8 часовым рабочим днем, при 253 рабочих днях в году.

3.2.2 Состав и количество работающих приведены в таблице 2.

Таблица 2

Наименование должности	Группа произв. проц.	Количество, чел.
Директор	I а	1
Гл. бухгалтер	I а	1
Бухгалтер	I а	3
Экономист	I а	1
Юрист консульт.	I а	1
Товаровед	I а	2
Ветврач	I а	1
Делопроизводитель	I а	1
Зав. складом	I а	2
Фасовщик	I б	1
Грузчик	I б	2
Машинист штабелера	I б	4
Машинист эл. погрузчика	I б	2
Дворник	I б	1
Уборщица	II в	1
Слесарь-электрик	I б	1
Слесарь по ремонту напольного транспорта	I б	1
Мойщик посуды	II в	1
Механик	I б	1
Всего		28
Из них мужчин-9; женщин - 19		

Инв. № подл. | Подпись и дата | Взам. инв. №

Привязан

Инв. №

Т.п. 807-19-19.89 ПЗ Лист 2

23887-01 5 Копировал Бабина Формат А2

3.3. Противопожарные мероприятия

3.3.1. Согласно „Общесоюзным правилам пожарной безопасности для объектов сельскохозяйственного производства", утвержденным ГУПО МВД СССР 25 июня 1976 г. проектом на базе предусмотрены следующие первичные средства пожаротушения:

пенные огнетушители – 11 шт.;

щиты пожарные – 2 шт.

3.3.2. Наряду с этим, в главном корпусе предусмотрена автоматическая пожарная сигнализация с выводом сигнала на пункт круглосуточного наблюдения – помещение охраны.

3.3.3. Запрещено загромождать территорию, проходы и проезды на складах, а также подступы к противопожарному инвентарю и оборудованию. Необходимо вывесить инструкции по противопожарной охране, определяющие порядок хранения имущества в противопожарном отношении, порядок пользования производственным инвентарем на случай пожара, нормы хранения опасных в пожарном отношении веществ и материалов, способы и схемы эвакуации людей и имущества, при возникновении пожара.

3.4. Техника безопасности и охрана труда

3.4.1. Мероприятия по технике безопасности и охране труда в проекте обеспечиваются расположением оборудования в соответствии с нормами технологического проектирования и согласно „Инструкции по приему, хранению и освежению ветеринарного имущества и биопрепаратов на складах длительного хранения" (пункты 11, 20, 21, 22).

3.4.2. Для безопасности транспортных работ в секциях предусмотрены проезды, обеспечивающие свободный доступ электропогрузчиков к стеллажам, штабелям.

3.4.3. Размещение технологического оборудования исключает затемнение внутри секций.

3.4.5. Все подъемно-транспортные работы механизированы с помощью электропогрузчиков и стеллажных кранов-штабелеров.

3.4.6. Технологическое оборудование, заложенное в проекте, обеспечивает гарантированную безопасность для работы обслуживающего персонала.

3.4.7. Охрана труда в проекте решена созданием нормальных санитарных условий в соответствии с санитарной характеристикой и категорией производственных процессов. Бытовые помещения выполнены согласно СНиП 2.09.04-87.

3.4.8. В соответствии с существующим положением работники баз „Зооветснабов" обеспечиваются индивидуальными средствами защиты и спецодеждой для создания безопасных условий труда (халаты, колпаки, резиновые перчатки, рукавицы, очки защитные и др.).

3.5. Организация труда

3.5.1. Товары, поступающие в склад, отгружаются с автотранспорта и с помощью электропогрузчика ЭП-103КИ и ручных тележек перевозят в соответствующую секцию склада.

3.5.2. Прием имущества, предназначенного для хранения, производится постоянно действующей комиссией в составе представителя базы, заведующего складом и бухгалтера. В необходимых случаях в состав комиссии могут быть дополнительно включены соответствующие специалисты.

3.5.3. Товары, принимаемые складом на хранение, должны полностью соответствовать утвержденной номенклатуре, действующим стандартам, техническим условиям и иметь соответствующий документ о качестве.

3.5.4. Принятое на склад имущество должно быть приведено в состояние, предусмотренное правилами хранения и размещено по предназначенным для этого вида имущества хранилищам, стеллажам, шкафам и т.д.

3.5.5. На видном месте к упаковкам должны прикрепляться ярлыки с обозначением наименования и количества имущества. Все стеллажи и полки, шкафы должны быть пронумерованы, а открытие стеллажи и полки завешаны для предохранения имущества от пыли.

3.5.6. Учет имущества на складах ведется по номенклатурно по каждому наименованию, размеру, марке, сорту и т.д. в карточках или журналах складского учета.

3.6. Электроснабжение и электрооборудование

3.6.1. Электроснабжение электроприемников предусматривается от наружных сетей напряжением 380/220В. Ввод от воздушной линии электропередачи в здание кабельный.

По степени надежности электроснабжения электроприемники здания относятся к потребителям III категории по ПУЭ.

Основные показатели силового электрооборудования и электрического освещения:

-установленная мощность,	кВт	141,2
в том числе электрического освещения,	кВт	27,7
-расчетная мощность,	кВт	93,2
в том числе электрического освещения	кВт	21,6
-годовой расход электроэнергии,	мвт.ч	146,7
в том числе на электроосвещение,	мвт.ч	15,12
-средневзвешенный коэффициент мощности		0,83

Электрические нагрузки определены путем построения сменного графика работ электрооборудования по „Методическим указаниям по расчету электрических нагрузок" Сельэнергопроекта с учетом одновременной и непрерывной работы.

Для учета электроэнергии предусматривается установка ящика учета типа ЯВУ.

Ввиду незначительной расчетной мощности конденсаторной батареи повышение коэффициента мощности не предусматривается.

Привязан

Инв. №

Т. п. 807-19-19.89 ПЗ Лист 3

23887-01 б

Копировал Завьялова Формат А2

Инв. № подл. | Подпись и дата | Взам. инв. №

3.6.2 Силовое электрооборудование

Питание электроприемников здания осуществляется от распределительных щитов типа ШР-11. В качестве пусковой аппаратуры технологического оборудования, а также вентсистем, приняты магнитные пускатели типа ПМЛ, устанавливаемые на стенах здания.

Пусковая аппаратура и аппараты управления технологического оборудования размещаются в шкафах, поставляемых комплектно с этим оборудованием.

Проектом предусматривается автоматическое отключение вентиляции при пожаре от системы пожарной сигнализации.

Силовая распределительная сеть выполняется кабелем марки КПВГ, АВВГ открыто на скобах, в лотках проводом АПВ в стальных и пластмассовых трубах.

3.6.3 Электрическое освещение

В проекте предусмотрено рабочее и эвакуационное освещение напряжение 220 В. Переносное освещение выполнено на напряжение 40 В. Электрическое освещение запроектировано светильниками с лампами накаливания и люминисцентными лампами.

Освещенность в помещениях принята в соответствии с СНиП II-4-79.

Питание светильников осуществляется от осветительных щитков типа ОЩВ; ЯРП. Групповая осветительная сеть выполняется проводом марки АППВ скрыто, кабелем АВВГ открыто. Управление освещением предусмотрено индивидуальными выключателями.

3.6.4 Молниезащита

В соответствии с РД 34.21.122-87 молниезащита главного корпуса при II степени огнестойкости не требуется, таблица 1 п.4 при N=0,05. Согласно пункта 1.5 помещение зарядной II категории молниезащиты (В-1б) подлежит защите от заноса высоких потенциалов.

3.6.5 Зануление

Для обеспечения безопасности обслуживающего персонала от поражения электрическим током предусматривается зануление всех металлических частей электрического оборудования, нормально ненаходящихся под напряжением.

В качестве нулевых защитных проводников использованы нулевые жилы кабелей и нулевой провод сети; в помещении со взрывоопасной средой специально проложенный третий провод от ближайшей ответвительной коробки до светильника.

Обслуживание и ремонт электрооборудования здания должны производиться персоналом, обслуживающим энергетическое хозяйство базы, в состав которой будет включено здание.

3.7. Связь и сигнализация

Внешние телефонные и радиосети разрабатываются при привязке проекта в соответствии с техническими условиями местных узлов связи.

Предусмотрены следующие виды связи и сигнализации.

- телефонная связь внешняя;
- директорская связь;
- радиосвязь;
- автоматическая пожарная сигнализация;
- автоматическая охранная сигнализация;
- оповещение о пожаре.

Количество включаемых телефонных аппаратов-9 шт. Ввод произвести кабелем ТПП-10х2х0,4. Абонентскую сеть выполнить проводом ТРП-2х0,4.

В кабинете директора установить коммутатор АТК-10. Электропитание установки - от сети ~220 В через собственный блок питания. Количество устанавливаемых аппаратов -6 шт.

Комплексная сеть объединяет линии внешней телефонной связи, директорской связи, пожарной, охранной сигнализации. Распределительную сеть выполнить кабелями ТПП требуемой ёмкости

В радиотрансляционную сеть корпуса включено 16 громкоговорителей мощностью 0,15 ВА. Ввод произвести кабелем ПРППМ-2х1,2. Абонентскую сеть выполнить проводом ПТПЖ-2х1,2

Оборудование объектов пожарно-охранной сигнализацией выполнить в соответствии с „Ведомственными техническими условиями на монтаж, испытание и сдачу в эксплуатацию установок охранной и пожарной сигнализации" ВСН-25-09.68-85.

Сигнал о пожаре подается на устройство „ТОПАЗ", установленный в помещении ВОХР на 1 этаже. Тип приемной станции и местоположение уточняется при привязке проекта. Электропитание устройства произвести по I категории от сети ~220 В и от внешнего резервного источника - аккумуляторной батареи = 24 В. Устройство обеспечивает автоматическое переключение на резерв с включением соответствующей индикации.

Дублирующая звуковая и световая сигнализация (УС-1) о пожаре установлена снаружи здания.

Автоматические пожарные извещатели ИТМ установить после размещения светильников. Установить сигнализаторы СМК-1 на открывание, ДИМК - на пролом на окнах и дверях. Вне помещений - ручные пожарные извещатели ИПР. Для блокировки шкафа деревянного установить сигнализатор СМК-1. Проводку к извещателям выполнить проводом ЛТВ-П-2х0,6

При срабатывании любого из извещателей при пожаре предусмотрено отключение цепей питания вентсистем. Реле ров установить в ящике в электрощитовой и включить в устройство „ТОПАЗ". Тип реле уточняется при привязке проекта в соответствии с типом приемной станции.

Устройство „ТОПАЗ" предназначено для подачи сигналов тревоги (по абонентским линиям внешней связи) на пульт централизованного наблюдения (ПЦН) вневедомственной охраны.

Система оповещения - составная часть комплекса технических средств противопожарной защиты зданий. Для оповещения людей о пожаре используются звонки для своевременной эвакуации людей. При поступлении сигнала о пожаре звонки включаются одновременно дежурным персоналом. Сеть выполнить кабелем АВВГ - 2х4, прокладываемым отдельно.

Горизонтальная прокладка распределительных и абонентских кабелей и проводов производится по стене открыто. Спуск-подъем кабелей с одного этажа на другой осуществляется на лестничной клетке. Кабели защитить желобом.

Привязан

Инв. №

Т.п. 807-19-19.89 ПЗ Лист 4

Копировал Бабина 23887-01 7 Формат А2

Инв. № подл. | Подпись и дата | Взам. инв. №

Альбом 1

4. Строительные решения.

4.1. Архитектурно-строительные решения.

4.1.1. Объемно-планировочное решение здания принято в соответствии с технологическими требованиями. Здание сформировано из двух блоков прямоугольной формы в плане. Блок в осях А-Б и 1-15 одноэтажный, с полным каркасом, пролетом 12м и высотой до низа стропильных конструкций 6 м, с шагом колонн 6 м. В осях 1-5 выполняется двухэтажная вставка с высотой этажа 3 м. Во вставке размещаются административно-бытовые помещения. Блок в осях В-Г и 1-15 одноэтажный, с полным каркасом, пролетом 12м и высотой до низа стропильных конструкций 4,8 м, с шагом колонн 6м. В осях 2-15 уровень чистого пола здания расположен на отметке 1,2м. По оси Г к этому блоку примыкает погрузочно-разгрузочная рампа для автомобильного транспорта с навесом шириной 4,5м. Отметка низа стропильных конструкций навеса 4,8м.

4.1.2. Основные строительные конструкции приняты в соответствии с заданием на проектирование. Конструкции и материалы применены традиционные по действующим каталогам и сериям.

4.1.3. Освещенность рабочих мест соответствует требованиям СНиП II-4-79.

4.1.4. Источником шума и вибраций являются вентиляторы, расположенные в венткамерах. Снижение производственных шумов и вибраций обеспечивается устройством звукоизоляции венткамер, уплотнением дверных проемов и отверстий в местах прохода коммуникаций и соответствует требованиям СНиП II-12-77.

4.1.5. Расчёт санитарно-бытовых помещений и оборудования с учётом групп производственных процессов выполнен по СНиП 2.09.04-87.

4.1.6. Проектом учтены противопожарные требования СНиП 2.01.02-85 и заключающиеся в устройстве: противопожарных перегородок и дверей в помещениях с различной категорией технологических процессов; необходимого количества дверей во взрывоопасных помещениях легкосбрасываемого покрытия; молниеприемной сетке на покрытии и использованы строительные конструкции в качестве тоководов.

4.1.7. При производстве работ в зимних условиях руководствоваться СНиП соответствующей частью на производство и приемку работ.

4.2. Водоснабжение и канализация

Расчетные расходы воды и сбросы сточных вод по системам, потребные напоры на вводах, материалы труб приведены на листе ВК-1 "Общие данные."

В здании главного корпуса проектируется объединенный хозяйственно-питьевой, производственный и противопожарный водопровод с источником водоснабжения от существующих сетей, горячее водоснабжение и две системы канализации: бытовая и производственная.

4.2.1. Водоснабжение

Система водопровода проектируется кольцевой с двумя вводами Ф 100 мм.

Вводы водопровода оборудуются запорной арматурой. Водомерный узел ВСКМ-5/20ч с обводной линией устанавливается на ответвлении водопровода на хозяйственно-питьевые и производственные нужды.

Пожарные краны Ф 65мм с пожарными рукавами длиной 20м установлены на высоте 1,35м в специальных шкафчиках.

Расчетный расход воды на внутреннее пожаротушение составляет 10 л/с из расчета действия 2 пожарных струй по 5л/с каждая; на наружное пожаротушение 15 л/с согласно СНиП 2.04.02.84 табл.7 (строительные конструкции II степени огнестойкости, категория производства по взрыво и пожарной опасности "В", строительный объем 12941м³).

4.2.2. Горячее водоснабжение

Подача горячей воды предусмотрена к душам, санитарным приборам и технологическому оборудованию.

4.2.3. Канализация бытовая

В систему бытовой канализации поступают стоки от санитарных приборов и душевых кабин.

4.2.4. Канализация производственная.

В систему производственной канализации поступают стоки от технологического оборудования.

4.3. Отопление и вентиляция

Теплоснабжение здания принято от наружных сетей Теплоноситель для систем отопления и вентиляции-вода с параметрами T_1-T_2 = 150-70°С, для горячего водоснабжения-вода T_3 = 55°С

Ввод теплосети осуществляется в помещение венткамеры и оборудуется запорной арматурой, грязевиками, элеватором, приборами контроля и учета потребления тепла, приборами автоматического поддержания расхода и давления теплоносителя.

4.3.1. Отопление

Отопление водяное. Расчетная температура теплоносителя принята: для систем отопления №1, 2 - T_1-T_2 130-70°С; для системы отопления №3 T_1-T_2 = 150-70°С. Снижение температуры воды предусмотрено в элеваторном узле.

Система отопления рассчитана на поддержание заданных внутренних температур.

Инв. № подл. | Подпись и дата | Взам. инв. №

Привязан

Инв. №

Т.п. 807-19-19.89 ПЗ Лист 5

23887-01 8

Копировал Семахина Формат А2

Системы отопления приняты однотрубные, проточные

В качестве нагревательных приборов в системе отопления №1 приняты чугунные радиаторы типа МС-140 и в помещении зарядной регистры из гладких труб в соответствии п.3.46 СНиП 2.04.05-86; в системах отопления № 2,3 конвекторы типа „Комфорт" К№20

4.3.2. Вентиляция

Во всех помещениях запроектирована приточно-вытяжная вентиляция с механическим побуждением и естественная с устройством местных отсосов от оборудования выделяющего вредности.

Наименование оборудования, имеющего местные отсосы, характер укрытия и объемы удаляемого воздуха приведены на листе ОВ-2

Воздухообмены приняты:

- В помещениях расфасовки рыбьего жира, медикаментов, моечной, секциях хранения рыбьего жира, ваты и перевязочных материалов, химреактивов из расчета компенсации воздуха, удаляемого местными отсосами
- В помещении зарядной на разбавление вредностей до ПДК рабочей зоны
- В помещении агрегатной из расчета ассимиляции теплоизбытков;
- В остальных помещениях - по кратностям

Удаление воздуха предусматривается:

- В помещениях с местными отсосами из нижней зоны - механическим путем и однократное проветривание из верхней зоны;
- В остальных помещениях - из верхней зоны.

Для очистки воздуха от пыли в системах В4 и В7 на воздуховодах установлены фильтры ФЯУБ, имеющего коэффициент очистки 85%. Качественный и количественный состав начального и остаточного загрязнения воздуха приведены на листе ОВ-3.

Подача приточного воздуха предусмотрена:

- В летний период через нижние фрамуги окон естественным путем.
- В зимний период от приточных систем, подогреваемый в калориферах и с очисткой наружного воздуха в фильтрах.
- В холодный период для поддержания заданных внутренних температур в помещении хранения химреактивов и сокращения поступления тепла с приточным воздухом от системы П1 на воздуховоде установлена заслонка с электроприводом, которая позволит организовать подачу приточного воздуха только в момент работы вентилятора вытяжной системы В6 (т.е. с остановкой вентилятора вытяжной системы прекращается подача приточного воздуха)

В летний период в этих помещениях предусмотрена работа кондиционеров БК-2500, которые создают оптимальные условия хранения препаратов.

Проектом предусмотрена автоматическая защита калориферов от замораживания и блокировка приточного вентилятора с наружным утепленным клапаном.

Подробное описание систем автоматизации приведено в разделе АОВ.

Глушение аэродинамического шума создаваемого вентиляторами до нормируемого предела, осуществляется за счет установки систем в отдельном помещении на виброизоляторах соединение воздуховодов с вентиляторами через гибкие вставки.

Для очистки воздуха от пыли на воздуховодах систем В4, В7 от вытяжных шкафов устанавливается секция фильтра типа ФЯУ, имеющего коэффициент очистки 85%. Выброс воздуха в атмосферу - факельный. После прохождения воздуха через фильтр содержание вредностей в удаляемом воздухе не превышает ПДК, что удовлетворяет ГОСТу 1723.02-78. „Охрана природы. Атмосфера".

4.4. Автоматизация отопления и вентиляции

Проектом автоматизации предусмотрено следующее:

- защита калорифера от замораживания

а) при остановленной приточной системе при понижении температуры воздуха перед калорифером до +3°С терморегулятор дает импульс на полное открытие клапана на теплоносителе;

б) при работающей приточной системе при понижении температуры обратного теплоносителя до +30°С терморегулятор дает импульс на отключение электродвигателя вентилятора приточной системы:

- сблокированное с вентилятором управление клапаном на наружном воздухе;
- звуковая сигнализация при аварийном состоянии системы;
- возможность автоматического включения и отключения электронагревателей заслонки наружного воздуха для системы П1;
- контроль температуры воздуха прямого и обратного теплоносителя.

Аппаратура управления системой П1 (П2, П3) установлена в венткамере, звуковая сигнализация в коридоре.

Проектом предусмотрена блокировка заслонок Р1 на приточном воздуховоде с вытяжными системами В6, а также зарядных агрегатов с системой В1.

Внешние соединения выполнены кабелем АКВВГ и проводом ПВ1, ПВ2.

Корпуса приборов и электроаппаратуры, которые могут оказаться под напряжением, необходимо заземлить согласно ПУЭ.

5. Охрана окружающей среды

5.1 Вредные выделения, загрязняющие окружающую среду, отсутствуют.

6. Научно-технические достижения

6.1 Объемно-планировочное решение и технология производства по обеспечению оптимальной механизации приема, хранения и отпуска зооветеринарной продукции соответствуют новейшим достижениям отечественной науки и техники.

6.2 Впервые разработана технология пре'работки грузов в одноэтажном здании. Восях 1-4, А-Б предусмотрена встройка для размещения административно-бытовых помещений, что позволяет комплесно решать организационные и производственные процессы работы склада.

6.3 Для хранения медикаментов, хирургического и зоотехнического имущества проектом впервые предусмотрена секция зального типа, оснащенная механизированным комплексом оборудования с использованием стеллажного крана-штабелера. Это обеспечивает высокоэффективную переработку груза и возможное внедрение, в дальнейшем, автоматической системы товароведения (АСУП).

6.4. Дополнительно в проекте предусматриваются участки для расфасовки рыбьего жира, масел, медикаментов и перевязочных материалов, что позволяет отпуск продукции в расфасованном виде.

6.5. В проекте применены комплексные железобетонные плиты размером 3х6 м, сокращающие сроки устройства кровли. В качестве утеплителя приняты минераловатные плиты повышенной жесткости.

Сборные перегородки приняты облегченными каркасно-обшивными: экструзионные и гипсокартонные.

Привязан

Инв. №

Инв.№ подл. | Подпись и дата | Взам.инв.№

Копировал Бабина Формат А2 23887-07 9

Альбом 1

Основные положения по производству строительных и монтажных работ

1. Для разработки траншей и котлованов принят экскаватор Э0-3322 оборудованный обратной лопатой 0,5м³. Грунт разрабатывается на бровку и передвигается в резерв на 60-100 метров для последующей засыпки пазух фундаментов. Лишний грунт рекомендуется разрабатывать в автосамосвалы с отвозкой в отвал.(Объём работ определить при привязке проекта).

Передвижка грунта при планировочных работах и обратной засыпке предусматривается бульдозером Д-271.

Уплотнение грунта в пазухах фундаментов выполнять послойно пневмотрамбовками.

2. Для монтажа сборных железобетонных конструкций принят гусеничный кран МКГ-25

Крупноразмерные элементы следует монтировать с транспортных средств. Прочие материалы и конструкции складируются в зоне действия крана на подготовленные площадки

3. Бетонная смесь на строительную площадку доставляется в автомобилях- самосвалах и к месту работ подается в бадьях емкостью 0,6-0,8 м³. Уплотнение бетонной смеси принято глубинными и площадочными вибраторами.

4. В зимний период земляные работы вести с предварительным рыхлением грунта. При монтажных работах закладные детали конструкций необходимо очищать от наледи и снега.

Устройство монолитных участков и заделку стыков вести с электропрогревом. Бетонную смесь и растворы изготовлять с противоморозными добавками(см.серию 1.090.1-1 лист 18 п.3).

5. Строительная площадка во избежание доступа посторонних лиц ограждается с установкой указателей обходов и объездов, а также планов площадки с указанием источников водоснабжения, средств пожаротушения и связи(см.„Правила пожарной безопасности..." ППБ 05-86).

Колодцы и шурфы необходимо ограждать или закрывать, места прохода людей через траншеи должны быть оборудованы пешеходными мостиками.

Все строительно-монтажные работы выполнять с соблюдением требований СНиП III-4-80„Техника безопасности в строительстве" и СНиПов части III „Производство работ".

6. Продолжительность строительства определена графиком производства работ и составляет 9 месяцев с выделением в том числе одномесячного подготовительного периода. При привязке проекта к местным условиям продолжительность следует уточнить согласно указаний СНиП 1.04.03-85.

Инв.№подл. | Подпись и дата | Взам.инв.№

График производства работ

Наименование работ	Объём работ: Единица изм.	Объём работ: Количество	Кол-во рабочих	Машины и механизмы	Продолжительность работы дн.	Трудоёмкость чел.дн	Продолжительность строительства в месяцах: I подгот. пер.	II	III	IV	V	VI	VII	VIII	IX (основной период)
Подготовка территории	га	0,45	3	Бульдозер	5	15	—								
Общестроительные работы	м³	12941	20	Кран МКГ-25	174,2	3484									
Сантехнические работы	тыс.руб	24,85	8	—	60,0	481									
Электроосвещение	тыс.руб	7,08	6	—	40,6	244									
Силовое электрооборудование	тыс.руб.	4,13	6	—	31	188									
КИП и автоматика	тыс.руб.	1,16	4	—	17,5	70									
Слаботочные устройства	тыс.руб	2,53	6	—	32	191									
Технологическое оборудование	тыс.руб	21,31	15	—	117	1750									

Рекомендуемая монтажная оснастка, инвентарь и приспособления

Наименование	Основное назначение	Краткая характеристика	Примечания
Кондуктор с домкратами	Временное крепление и выверка колонн	Две фермочки соединенные болтами. Вес 152кг	Трест „Стальмонтаж"
Траверса	Монтаж балок	Оборудована клещевыми захватами	—
Машина штукатурная	Штукатурные работы	Производительность 1,5 м³/час	Минский завод НП ВНИИСМИ
Машина для заглаживания и железнения бетонных полов	Устройство полов	Производительность 60 м²/час	Одесский завод строительно-отделочных машин
Тележка-носилки для баллонов	Транспортирование кислородных баллонов	Длина с ручками 2200мм	3-д „Гидромеханизации" г.Рыбинск
Машина для нанесения битумных мастик	Устройство кровли	Производительность 0,9 м³/час	Волховский з-д кровельных материалов

Временные инвентарные здания и сооружения

Наименование	Общая площ.м²	Кол-во	Номер тех.усл	Шифр, номер проекта завод-изготовитель
Контора на 4 рабочих места	24,3	1	ТУ 69-197-82	На базе системы „Комфорт". Завод „Металлист" Госагропрома УССР
Гардеробная на 14 человек	24,3	2	ТУ 69-197-82	
Материальный склад	24,3	2	ТУ 69-289-84	

Примечание. Схему строительного генерального плана смотри альбом 1.

23887-01 10 Копировал Семахина Формат А2

План на отм. 0,000

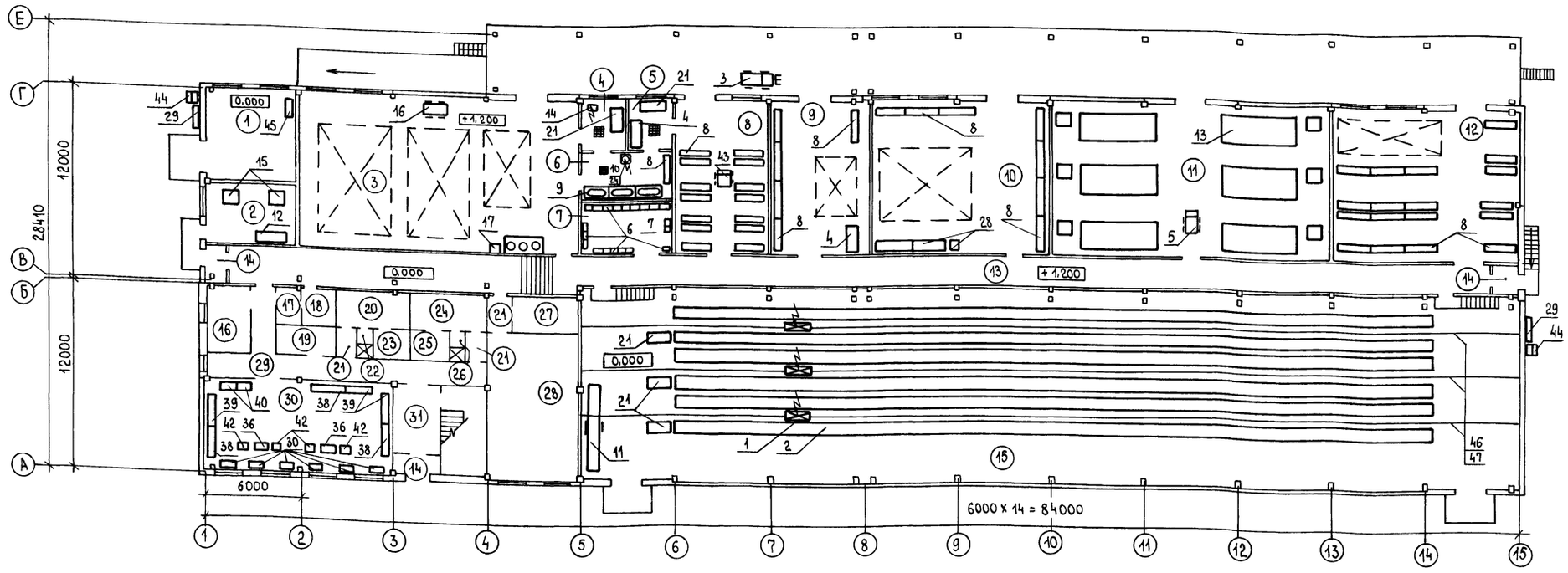

Ведомость основных комплектов рабочих чертежей

Обозначение	Наименование	Примечание
ТХ	Технология производства	
АР	Архитектурные решения	
КЖ	Конструкции железобетонные	
ОВ	Отопление и вентиляция	
ВК	Внутренние водопровод и канализация	
ЭМ	Силовое электрооборудование	
АОВ	Автоматизация отопления и вентиляции	
СС	Связь и сигнализация	

Ведомость рабочих чертежей основного комплекта ТХ

Лист	Наименование	Примечание
1	Общие данные. План на отм. 0,000	
2	План на отм. 3,000	

Ведомость ссылочных и прилагаемых документов

Обозначение	Наименование	Примечание
	Ссылочные документы	
5.800-1. выпуск 3	Ящик для песка	
5.800-1. выпуск 5	Ванна для приготовления электролита	
ГОСТ 16714-71	Инструмент пожарный ручной немеха-	
	низированный. Технические условия	
ГОСТ 9557-87	Поддон плоский деревянный разме-	
	ром 800 х 1200 мм	
ГОСТ 14861-86	Тара производственная	
	Прилагаемые документы	
Альбом 3 ТХ.СО	Спецификация оборудования	

Проект разработан в соответствии с действующими нормами и правилами и предусматривает мероприятия, обеспечивающие взрывобезопасность и пожаробезопасность при эксплуатации.

Главный инженер проекта (Борисов)

Согласовано:

Гл.спец. АС	Фролова	27.6.89
Гл.спец. ОВ	Глуханюк	27.6.89
Гл.спец. ЭМ	Фарсобин	27.6.89
Гл.спец. ВК	Кузьмин	27.6.89

Инв. № подл. | Подпись и дата | Взам. инв. №

Привязан

Инв. №

Т.п. 807-19-19.89 ТХ

База „Зооветснаб" с товарооборотом до 3 млн. рублей в год

ГИП	Борисов		27.6.89	Главный корпус	Стадия: Р; Лист: 1; Листов: 2
Н.контр.	Кузьмин		27.6.89		
Нач.ОТА	Гринкевич		27.6.89		
Гл.спец.	Шипов		26.06.89	Общие данные. План на отм. 0,000	ГИПРОДГРОХИМ Владимир
Рук.гр.	Русакова		26.06.89		
Инженер	Андреев		26.06.89		

23887-01 11

Копировал Бабина

Формат А2

План на отм. 3,000

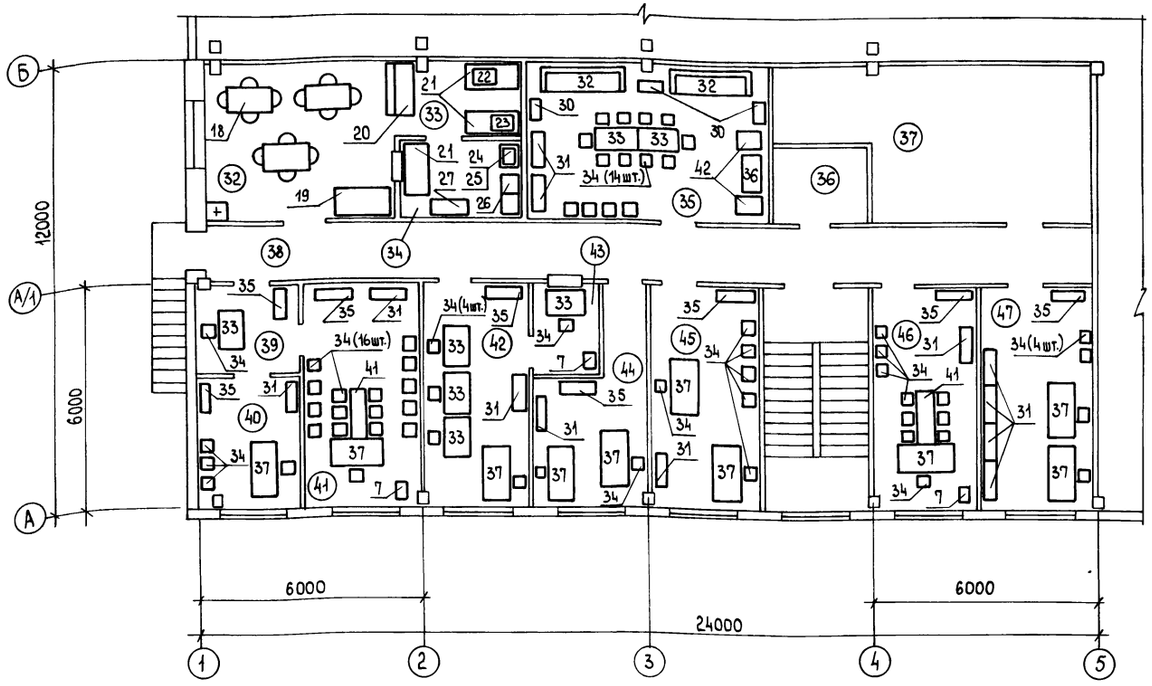

№	Наименование	Кат. производства по взрыво- и пож. опасн.
18	Мужская уборная	
19	Женская уборная с помещением	
	личной гигиены женщин	
20	Женский гардероб	
21	Тамбур	
22	Женская душевая	
23	Женская уборная	
24	Мужской гардероб	
25	Мужская уборная	
26	Мужская душевая	
27	Электрощитовая	
28	Венткамера	
29	Коридор	
30	Демонстрационный зал	
31	Вестибюль	
	Отм. 3,000	
32	Торговый зал	
33	Доготовочная	
34	Моечная	
35	Красный уголок и комната отдыха	
36	Инвентарная	
37	Венткамера	
38	Коридор	
39	Кабинет делопроизводителя	
40	Кабинет ветврача	
41	Кабинет директора	
42	Бухгалтерия	
43	Касса	
44	Кабинет экономиста, юриста	
45	Кабинет товароведа, механика	
46	Комната общественных орга-	
	низаций	
47	Комната кладовщиков	

Экспликация помещений

№	Наименование	Кат. производства по взрыво- и пож. опасн.
	Отм. 0,000	
1	Зарядная	А
2	Агрегатная	А
3	Секция хранения рыбьего жира,	
	масла, мази, микродобавок	В
4	Расфасовочная рыбьего жира,	
	масла, мази	В
5	Расфасовочная медикаментов	В
6	Моечная	А
7	Секция хранения препаратов	В
	групп А, Б	
8	Секция хранения медикаментов	В

№	Наименование	Кат. производства по взрыво- и пож. опасн.
9	Секция хранения химреактивов	В
10	Секция хранения перевязочных	
	материалов	В
11	Секция хранения биопрепаратов	В
12	Секция хранения лабораторного	
	оборудования	В
13	Коридор	
14	Тамбур	
15	Секция хранения медикаментов	
	хирургического и зоотехнического	
	имущества	В
16	Помещение ВОХР	
17	Инвентарная	

Инв. № подл. | Подпись и дата | Взам. инв. №

Привязан

Инв. №

ГИП	Борисов		3.7.89
Н. контр.	Кузьмин		27.06.89
Нач. ОТА	Гринкевич		27.06.89
Гл. спец.	Шипов		26.06.89
Рук. гр.	Русакова		26.06.89
Инженер	Андреев		26.06.89

Т.п. 807-19-19.89 ТХ

База „Зооветснаб" с товарооборотом до 3 млн. рублей в год

Главный корпус

План на отм. 3,000

Стадия	Лист	Листов
Р	2	

ГИПРОАГРОХИМ Владимир

Копировал Бабина

Формат А2

23887-01 12

Альбом 1

Ведомость рабочих чертежей основного комплекта АР

Лист	Наименование	Примечание
1	Общие данные (начало)	
2	Общие данные (окончание)	
3	План на отм. 0,000	
4	План на отм. 3,000	
5	Фрагмент 1	
6	Разрезы 1-1, 2-2	
7	Фасады 1-15, 15-1, Е-А, А-Е	
8	План кровли	
9	Планы полов	
10	Схемы заполнения оконных проемов. Лестница ЛМ1	
11	Схема расположения перегородок	
12	Виды 5-5 ... 11-11	
13	Схемы расположения подвесного потолка	
	из цементно-стружечных плит и прогонов	
14	Схема расположения подвесного потолка	
	из гипсокартонных плит	
15	Фрагмент 3	

Ведомость ссылочных и прилагаемых документов

Обозначение	Наименование	Примечание
	Ссылочные документы	
ГОСТ 6629-88	Двери деревянные внутренние	
	для жилых и общественных зданий	
ГОСТ 8484-82	Плиты подоконные железобетонные	
	для производственных зданий	
ГОСТ 12506-81	Окна деревянные для производ-	
	ственных зданий	
ГОСТ 14624-84	Двери деревянные для произ-	
	водственных зданий	
ГОСТ 18124-75	Листы асбестоцементные плоские	
ГОСТ 24698-84	Двери деревянные наружные для	
	жилых и общественных зданий	
1.030.9-2, вып.7, 4.2	Перегородки панельные зданий	
	промышленных и сельскохозяйст-	
	венных предприятий	
1.038.1-1, вып.1	Перемычки железобетонные для	
	зданий с кирпичными стенами	

Продолжение

Обозначение	Наименование	Примечание
1.045.9-1.вып.0,1-0,1-1.2	Непроходные подвесные потолки для	
	общественных зданий, производст-	
	венных и вспомогательных зданий	
	промышленных предприятий	
1.231.9-10, вып.2	Унифицированные перегородки	
	из листовых материалов для	
	общественных зданий	
1.430.8-3/86	Перегородки из асбестоцементных	
	экструзионных панелей для много-	
	этажных зданий промышленных	
	предприятий	
1.431.6-28, вып.2	Перегородки кирпичные зданий	
	промышленных предприятий	
1.450.3-3, вып.1, ч.1.2	Стальные лестницы, площадки,	
	стремянки и ограждения	
2.436-17, вып.0,1	Узлы окон с деревянными перепле-	
	тами по ГОСТ 12506-81	
2.460-14, вып.1	Типовые узлы покрытий промыш-	
	ленных зданий в местах пропуска	
	вентиляционных шахт	
2.460-18, вып.1,3	Узлы покрытий одноэтажных произ-	
	водственных зданий с рулонными	
	кровлями и железобетонными плитами	
2.460-19	Узлы легкосбрасываемых покрытий	
	одноэтажных зданий промышленных	
	предприятий со взрывоопасными	
	производствами	
1.444-1, вып.1	Конструкции полов производственных	
	зданий автомобильной промышленности	
2.244-1, вып.1	Детали полов общественных зданий	
	Прилагаемые документы	
Альбом 2 КЖ.И	Строительные изделия	
Альбом 3 ДР.СО	Спецификация оборудования	
Альбом 4 ДР.ВМ	Ведомость потребности в материалах	

Ведомость спецификаций

Лист	Наименование	Примечание
4	Спецификация перемычек, решеток, рам	
5	Спецификация элементов заполнения	
	проемов дверей	
6	Спецификация элементов лестницы	
8	Спецификация элементов к плану кровли	
9	Спецификация элементов к планам полов	
10	Спецификация элементов лестницы ЛМ1	

Продолжение

Лист	Наименование	Примечание
	Спецификация элементов заполнения окон-	
	ных проемов	
11	Спецификация элементов к схемам распола-	
	жения перегородок	
13	Спецификация элементов к схемам расположения	
	подвесного потолка из цементно-стружечных	
	плит и прогонов	
14	Спецификация элементов к схеме расположения	
	подвесного потолка из гипсокартонных плит	
15	Спецификация элементов к фрагменту 3.	

Общие указания

1. За условную отметку 0,000 принят уровень чистого пола главного корпуса, что соответствует абсолютной отметке [ ]
2. Степень огнестойкости здания II. Класс ответственности - II
3. Наружные стены главного корпуса - сборные керамзитобетонные панели с ρ_0=900 кг/м³ по серии 1.030.1-1.
4. Перегородки - асб.-цем. экструзионные панели по серии 1.430.8-3/86, гипсокартонные марки ПГКМ-1м, ПГКМ-2м по серии 1.231.9-10 вып.2, кирпичные
5. Кирпичные участки наружных стен и перегородок из обыкновенного глиняного кирпича пластического прессования марки КР75/1650/25 (ГОСТ 530-80) на растворе марки 25 из местных вяжущих в пустошовку.
6. При кладке кирпичных участков в проемах заложить антисептированные деревянные пробки с обеих сторон через 10 рядов по высоте кладки.
7. В бетонных подстилающих слоях выполнить устройство деформационных швов, располагаемых между собой во взаимно перпендикулярных направлениях на расстоянии 12 м.

Проект разработан в соответствии с действующими нормами и правилами и предусматривает мероприятия обеспечивающие взрывобезопасность и пожаробезопасность при эксплуатации здания

Главный инженер проекта (Борисов)

Согласовано: Гл.спец. ТХ Шипов; Гл.спец. ВК Кузьмин; Гл.спец. ЭЛ Фарсобин

Рук.гр. ОВ Пуганок; Вед.инж. СС Цыганова; Рук.гр. ГП Бондина

Инв.№ подл. | Подпись и дата | Взам.инв.№

Привязан

Инв.№

Т.п. 807-19-19.89 АР

База „Зооветснаб" Стоварооборотом до 3 млн. рублей в год

ГИП	Борисов		5.7.89
Н.контр.	Феськова		27.6.89
Нач.отд.	Гринкевич		27.6.89
Гл.спец.	Фролова		27.6.89
Рук.гр.	Сенаторов		29.6.89
Инж.	Евстратова		23.6.89

Главный корпус

Стадия	Лист	Листов
Р	1	15

Общие данные (начало)

Гипроагрохим Владимир

23887-01 13

Копировал Бабина Формат А2

Альбом 1

7. Горизонтальную гидроизоляцию на отм.-0,030 и 1,170 выполнить из слоя цементно-песчаного раствора состава 1:2 толщиной 30 мм

8. Асфальтобетонную отмостку выполнить толщиной 30 мм по щебеночному основанию толщиной 150 мм, шириной 700 мм.

9. При производстве всех видов работ в зимних условиях руководствоваться требованиями нормативных документов СНиП III-17-78, СНиП III-15-76, СНиП III-20-74, СНиП III-16-80, СНиП II-26-76.

10. Окна и двери окрасить масляной краской за 2 раза.

11. Наружную поверхность панелей и кирпичных вставок окрасить эмалью КО-174, кирпичные вставки оштукатурить и расшить под разрезку панелей.

12. Все крепежные, соединительные и несущие металлические элементы после монтажа окрасить масляной краской за 2 раза.

Ведомость отделки помещений

Наименование и номер помещения	Потолок		Стены и перегородки		Низ стен и перегородок (панель)			Примечание
	Площадь кв.м	Вид отделки	Площадь кв.м	Вид отделки	Площадь кв.м	Вид отделки	Высота, мм	
1, 2, 3, 4, 5, 7, 8, 9, 10, 11, 12, 15, 17, 27, 28, 36, 37.	103,1 / 2485,0	Затирка известковая окраска	2121,6 / 644,9 0,0 / 0,0 2121,6 / 644,9	Затирка штукатурка известковая окраска				
6, 33, 34.	14,9 / 29,2	Затирка масляная окраска	150,1 / 9,0 0,0 / 0,0 83,0 / 9,0	Затирка штукатурка масляная окраска	67,2	стеклянная плитка	1800,0	
13, 14.	4,1 / 269,2	Затирка известковая окраска	622,1 / 125,2 108,6 / 40,2 466,0 / 165,4	Затирка штукатурка известковая окраска	265,7	водоэмульс. окраска	1500,0	

Продолжение

Наименование и номер помещения	Потолок		Стены и перегородки		Низ стен и перегородок (панель)			Примечание
	Площадь, м²	Вид отделки	Площадь м2	Вид отделки	Площадь, м²	Вид отделки	Высота мм	
16; 21; 29, 30, 31.	136,7 / 27,0	Затирка водоэмульс. окраска	169,0 / 8,2 195,9 / 42,7 365,0 / 50,0	Затирка штукатурка водоэмульс. окраска				
18, 19, 22, 23, 25, 26.	22,3 / 0,0	Затирка масляная окраска	2,7 / 0,0 154,8 / 0,0 45,2 / 0,0	Затирка штукатурка масляная окраска	112,3	Глазурован. плитка	2000,0	
20, 24.	18,3 / 0,0	Затирка известковая окраска	1,6 / 0,0 55,3 / 0,0 17,2 / 0,0	Затирка штукатурка клеевая окраска	39,7	масляная окраска	2000,0	
32, 35, 38, 39, 40, 41, 42, 43, 44, 45 46, 47.	212,3 / 0,0	Подвесной потолок	438,2 / 0,0 99,4 / 0,0 537,9 / 0,0	Затирка штукатурка водоэмульс. окраска				

Примечание. В числителе - площади до 4,0м высоты помещений, в знаменателе - выше 4,0м.

Инв. № подл. | Подпись и дата | Взам. инв. №

Привязан

Инв. №

ГИП	Борисов		3.7.89
Н.контр.	Феськова		27.6.89
Нач.отд.	Гринкевич		22.6.89
Гл.спец.	Фролова		27.6.89
Рук.гр.	Сенаторов		23.6.89
Инж.	Евстратова		23.6.89

Т.п. 807-19-19.89 АР

База „Зооветснаб" с товарооборотом 203 млн. рублей в год

Главный корпус

Стадия: Р | Лист: 2 | Листов:

Общие данные (окончание)

ГИПРОАГРОХИМ Владимир

Копировал [illegible] Формат А2

23887-01 14

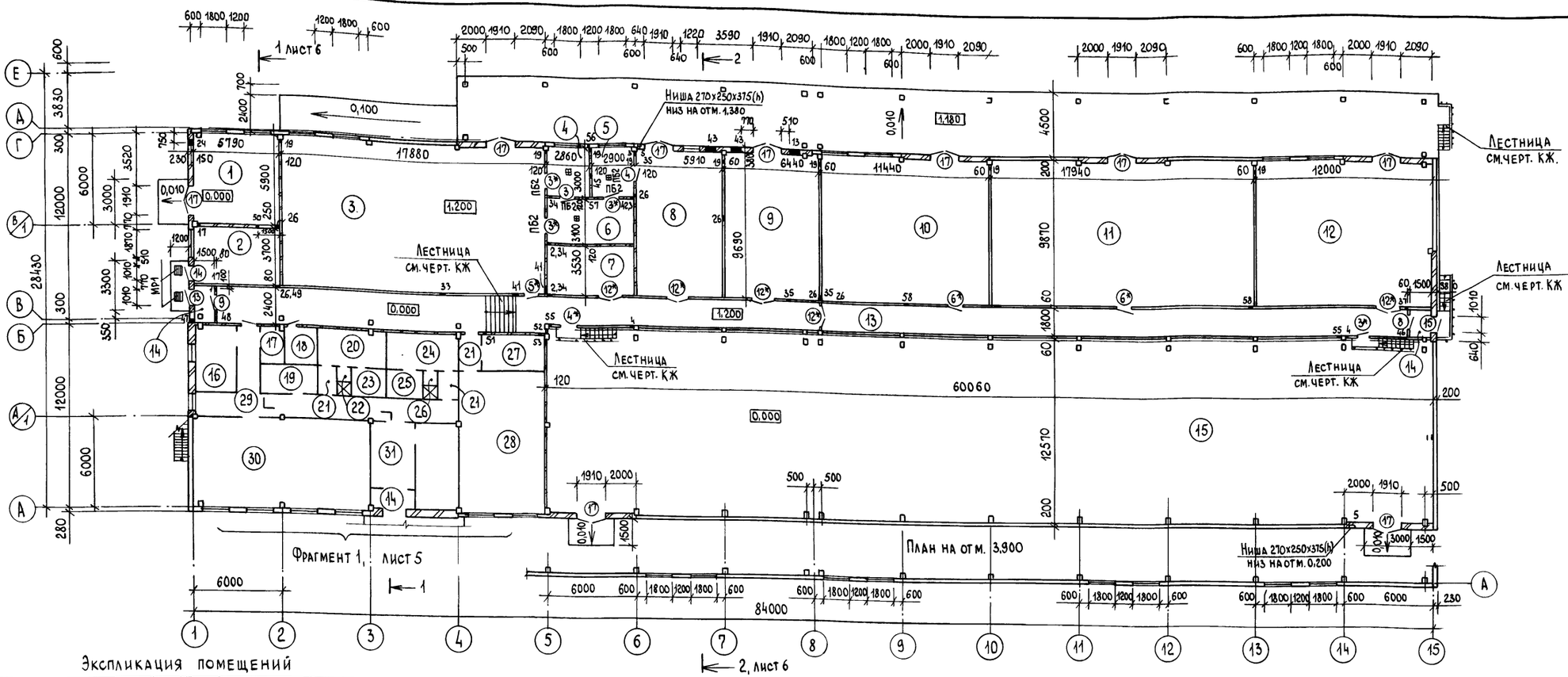

Экспликация помещений

Номер по плану	Наименование	Площадь м²	Категория производства по взрывной, взрыво-пожарной и пожарной опасности
	Отм. 0.000		
1	Зарядная	34,2	А
2	Агрегатная	21,4	А
3	Секция хранения рыбьего жира, масла, мази, микродобавок	175,0	В
4	Расфасовочная рыбьего жира, масла, мази	8,6	
5	Расфасовочная медикаментов	8,7	В
6	Моечная	18,2	А
7	Секция хранения препаратов группы „А", „Б"	20,8	В
8	Секция хранения медикаментов	57,3	В
9	Секция хранения химреактивов	62,4	В
10	Секция хранения перевязочных материалов	111,8	В
11	Секция хранения биопрепаратов	176,0	В
12	Секция хранения лабораторного оборудования	116,6	В
13	Коридор	158,2	
14	Тамбур	3,6;2,7;4,0	
15	Секция хранения медикаментов, хирургического и зоотехнического имущества	759,6	В
16	Помещение ВОХР	12,3	
17	Инвентарная	2,8	
18	Мужская уборная	4,9	
19	Женская уборная с помещением личной гигиены женщин	5,9	
20	Женский гардероб на 19 человек	10,5	
21	Тамбур	2,3;2,3;4,3	
22	Женская душевая	1,6	
23	Женская уборная	3,8	
24	Мужской гардероб на 9 человек	10,5	
25	Мужская уборная	3,8	
26	Мужская душевая	1,6	
27	Электрощитовая	8,9	
28	Вент камера	55,7	А
29	Коридор	33,0	
30	Демонстрационный зал	71,5	
31	Вестибюль	11,2	
	Отм. 3,000		
32	Торговый зал	20,3	
33	Доготовочная	7,4	
34	Моечная	7,5	
35	Красный уголок и комната отдыха	26,8	
36	Инвентарная	5,8	
37	Вент камера	30,2	В
38	Коридор	35,5	
39	Кабинет делопроизводителя	9,0	
40	Кабинет ветврача	8,5	
41	Кабинет директора	17,2	
42	Бухгалтерия	16,2	
43	Касса	4,3	
44	Кабинет экономиста, юриста	10,7	
45	Кабинет товароведа, механика	16,9	
46	Комната общественных организаций	16,9	
47	Комната кладовщиков	17,5	

Взам. инв. № | Подпись и дата | Инв. № подл.

Привязан

Инв. №

ГИП	Борисов		3.7.89
Н. контр.	Фескова		5.7.89
Нач. отд.	Гринкевич		5.7.89
Гл. спец.	Фролова		5.7.89
Гл. арх.	Дорогов		6.6.89
Рук. гр.	Сенаторов		13.6.89
Инж.	Лебедева		13.6.89

Т.п. 807-19-19.89 АР

База „Зооветснаб" с товарооборотом до 3 млн. рублей в год

Главный корпус

Стадия	Лист	Листов
Р	3	

План на отм. 0,000

ГИПРОАГРОХИМ Владимир

Копировал Бабина

Формат А2

23887-01 15

Альбом 1

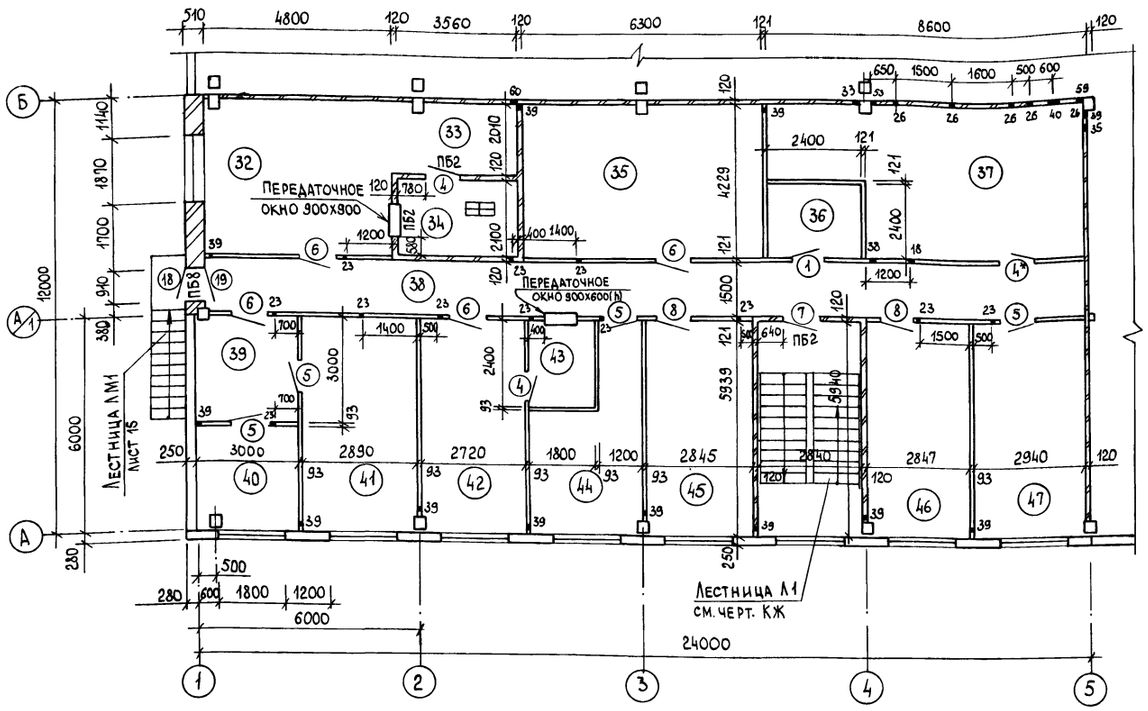

Ведомость перемычек

Марка, поз.	Схема сечения
ПБ1	1
ПБ2	2
ПБ3	3
ПБ4	3
ПБ5	4

Продолжение

Марка, поз.	Схема сечения
ПБ6	5
ПБ7	4
ПБ8	1

Спецификация перемычек, решеток, рам

Марка, поз.	Обозначение	Наименование	Кол.	Масса ед. кг	Примечание
1	1.038.1-1.1 010000	1ПБ10-1	12	20	
2	-01	1ПБ13-1	14	25	
3	1.038.1-1.1 020000-04	2ПБ16-2	3	65	
4	1.038.1-1.1 120000-02	5ПБ21-27	3	285	
5	1.038.1-1.1 090000-02	3ПБ16-37	4	102	
Р1	КЖ.И 41.00	Рама РМ1	1	20,3	
МР1	КЖ.И 43.00	Решетка МР1	3	12,7	

1. Передаточные окна 900×600 и 900×900 выполнить на отм. 4.200
2. Металлические балки перекрытия оштукатурить цементно-песчаным раствором по металлической сетке № 2,5×2,5 ГОСТ 5336-80 толщиной 30мм.

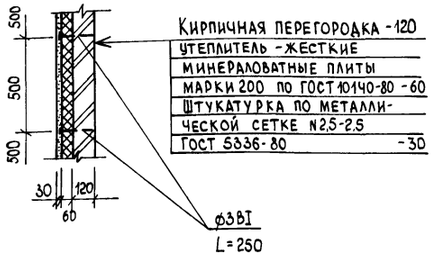

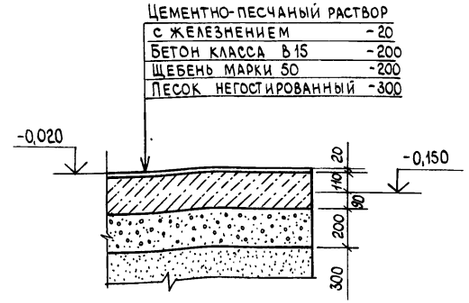

Деталь опирания кирпичной перегородки

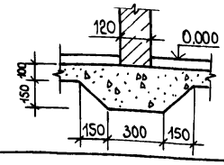

ГИП	Борисов		2.7.89
Н.контр.	Фескова		27.6.89
Нач.отд.	Гринкевич		27.6.89
Гл.спец.	Фролова		27.6.89
Гл.арх.	Дорогова		26.6.89
Рук.гр.	Сенаторов		23.6.89
Инж.	Лебедева		23.6.89

Привязан

Инв.№

Т.п. 807-19-19.89 АР

База „Зооветснаб" с товарооборотом до 3 млн. рублей в год

Главный корпус

Стадия	Лист	Листов
Р	4	

План на отм. 3,000

ГИПРОАГРОХИМ Владимир

Копировал Бабина

Формат А2

23887-01 16

Инв.№ подл. | Подпись и дата | Взам.инв.№

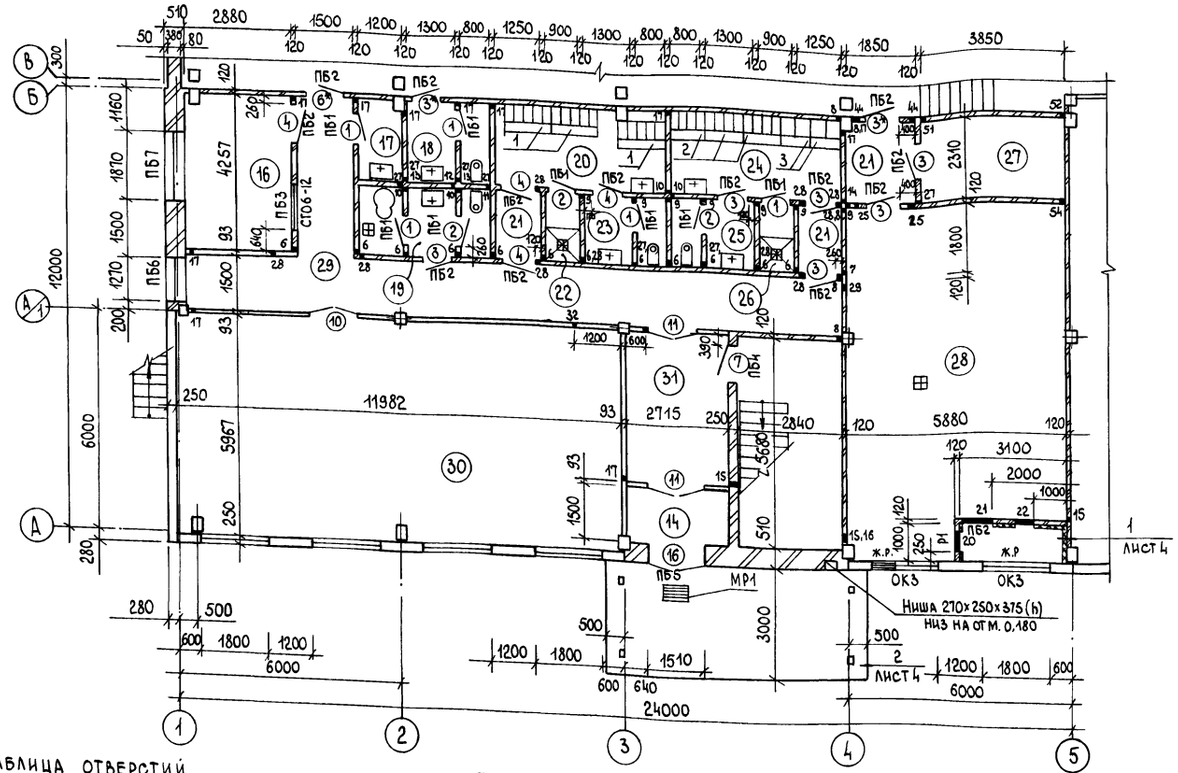

Спецификация элементов заполнения проемов дверей

Марка, поз.	Обозначение	Наименование	Кол. отм. 0.000	Кол. отм. 3.000	Кол. всего	Масса ед., кг	Примечание
1	ГОСТ 6629-88	Дверной блок ДГ21-8	5	1	6		
2	ГОСТ 6629-88	ДГ21-8л	3	-	3		
3 / 3*	ГОСТ 6629-88	ДГ21-9 / ДУ21-9	7	-	7		
			6		6		
4 / 4*	ГОСТ 6629-88	ДГ21-9л / ДУ21-9л	5	2	7		
			1	1	2		
5 / 5*	ГОСТ 6629-88	ДГ21-10 / ДУ21-10	-	4	4		
			1		1		
6 / 6*	ГОСТ 6629-88	ДГ21-10л / ДУ21-10л	-	4	4		
			3		3		
7	ГОСТ 6629-88	ДУ21-10л	1	1	2		
8	ГОСТ 6629-88	ДО21-10л	1	2	3		
9	ГОСТ 6629-88	ДО21-10	1	-	1		
10	ГОСТ 6629-88	ДГ21-13	1	-	1		
11	ГОСТ 6629-88	ДО21-13	2	-	2		
12*	ГОСТ 14624-84	ДВГ21-15	5	-	5		выполнить уплотненной
13	ГОСТ 14624-84	ДНО24-10	1	-	1		
14	ГОСТ 14624-84	ДНГ24-10	1	-	1		
15	ГОСТ 14624-84	ДНО24-10л	1	-	1		
16	ГОСТ 24698-81	ДН24-15А	1	-	1		
17	ГОСТ 24698-81	ДН24-19В	9	-	9		
18	ГОСТ 14624-84	ДНО24-9л	-	1	1		
19	ГОСТ 14624-84	ДНО24-9	-	1	1		

Таблица отверстий

№	Размеры, мм в	Размеры, мм h	Отметка низа	Назначение
1	150	150	0,850	ВК
2	100	250	3,300	
3	100	100	3,300	
4	150	150	3,300	
5	100	100	0,140	
6	150	250	2,100	
7	100	100	2,250	
8	150	300	1,850	
9	100	100	2,400	
10	100	150	0,250	
11	100	100	0,250	
12	100	100	0,350	
13	150	400	0,000	
14	100	100	2,550	
15	100	100	2,500	ОВ
16	100	100	1,200	
17	100	100	0,100	
18	440	200	5,600	
19	100	100	1,300	

Продолжение

№	Размеры, мм в	Размеры, мм h	Отметка низа	Назначение
20	500	1255	0,300	ОВ
21	1000	1600	0,234	
22	500	500	1,800	
23	200	200	6,600	
24	300	300	3,800	
25	300	300	2,200	
26	300	300	4,500	
27	150	150	2,550	
28	200	200	2,500	
29	300	300	2,400	
30	200	440	5,500	
31	150	150	2,100	
32	700	200	2,100	
33	400	400	5,300	
34	600	1100	3,700	
35	500	500	3,700	
36	150	150	4,100	
37	200	200	3,500	
38	400	400	5,600	

Продолжение

№	Размеры, мм в	Размеры, мм h	Отметка низа	Назначение
39	100	100	3,100	ОВ
40	1000	500	3,700	
41	600	600	3,700	
42	300	300	3,700	
43	710	506	3,100	
44	300	300	2,000	
45	150	150	5,500	
46	100	100	1,300	
47	300	200	2,200	ЭМ
48	300	200	2,500	
49	100	100	2,500	
50	200	100	1,000	
51	300	150	2,150	
52	200	350	2,150	
53	200	350	5,700	
54	100	150	2,500	
55	200	350	3,700	
56	100	250	3,600	
57	100	150	3,600	

Продолжение

№	Размеры, мм в	Размеры, мм h	Отметка низа	Назначение
58	100	350	3,700	ЭМ
59	350	350	5,700	
60	100	150	5,700	

Ведомость проемов дверей

Марка, поз.	Размер проема, мм
1,2	810 х 2070
3,4	910 х 2070
5...9	1010 х 2070
10,11	1310 х 2070
12	1510 х 2070
13...15	1010 х 2370
16	1510 х 2370
17	1910 х 2370
18,19	910 х 2310

1. В помещении 16 окно СГО 6-12 ГОСТ 12506-81 выполнить на отметке 1,200
2. В кирпичных перегородках над отверстиями до 800 мм выполнить рядовые перемычки, уложив в слой раствора толщиной 20-30 мм под нижним рядом кирпича арматуру 3Ø6АI длиной на 500 мм больше ширины проема. Расход арматуры дан в спецификации на листе 4.
3. Двери в лестничную клетку и в уборные выполнить самозакрывающимися.
4. Двери, обозначенные значком *, обить с двух сторон кровельной сталью по асбестовому картону толщиной 5 мм и выполнить самозакрывающимися
5. Кирпичные перегородки высотой более 3 м выполнить армированными. Схемы армирования даны на листе 11
6. Углы кирпичных перегородок армировать каркасом КП1 аналогично узлу на листе 11 через 5 рядов кладки по высоте.

Привязан

Инв. №

Инв. № подл. | Подпись и дата | Взам. инв. №

ГИП	Борисов		3.7.89
Н. контр.	Феськова		26.6.89
Нач. отд.	Гринкевич		27.6.89
Гл. спец.	Фролова		26.6.89
Гл. арх.	Дорогов		23.6.89
Рук. гр.	Сенаторов		23.6.89
Инж.	Лебедева		23.6.89

Т.п. 807-19-19.89 АР

База „Зооветснаб" с товарооборотом до 3 млн. рублей в год

Главный корпус

Фрагмент 1

Стадия	Лист	Листов
Р	5	

Гипроагрохим Владимир

Копировал Бабина Формат А2

Альбом 1

Разрез 1-1

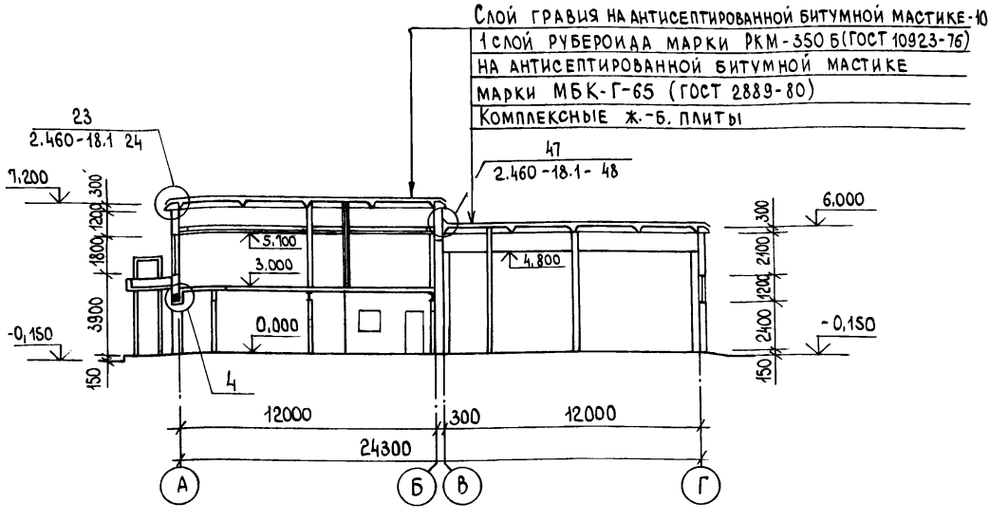

Разрез 2-2

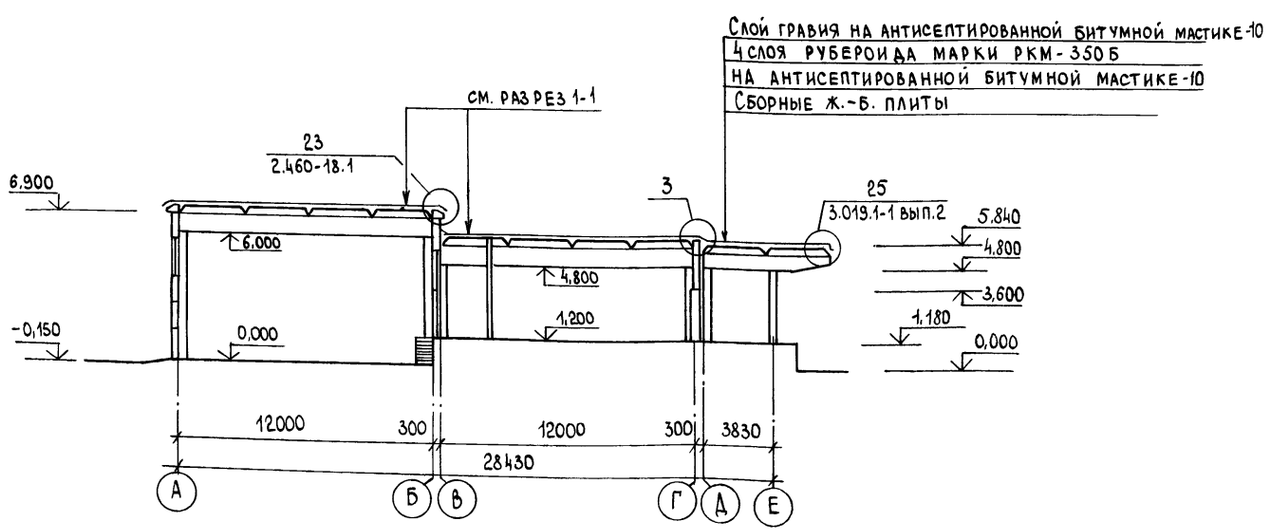

③

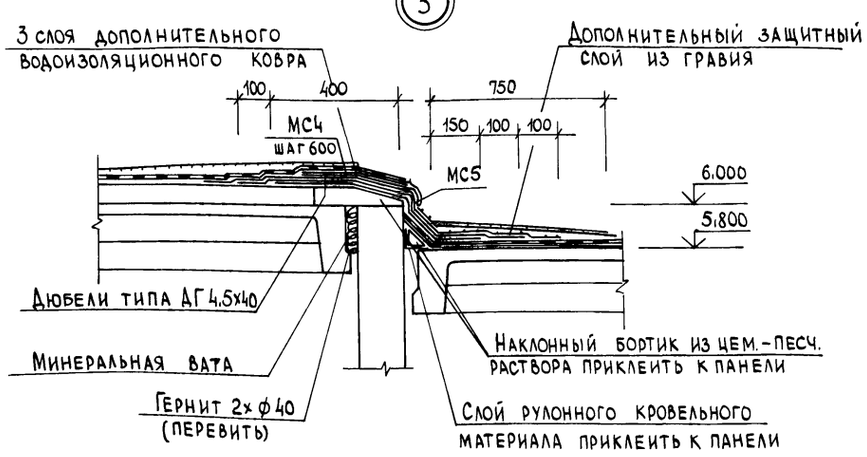

④

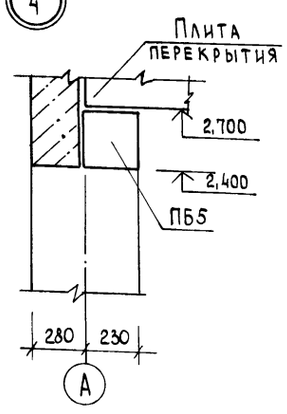

Спецификация элементов лестницы

Марка, поз.	Обозначение	Наименование	Кол.	Масса ед. кг	Примечание
СХ 22	1.450.3-3.1 3.1.0.1.0	Стремянка СХ-22	1	37,5	
1		С14 ГОСТ 8240-72 ℓ=850	1	10,5	
2		Болт М16х150.58.019 ГОСТ 7798-70	2		
3		Гайка М16.5.019 ГОСТ 5915-70	2		
4		Шайба 16.01.019 ГОСТ 11371-78	2		

Фрагмент 2

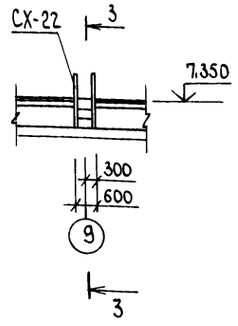

3-3

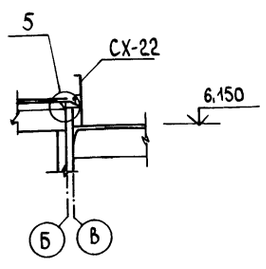

⑤

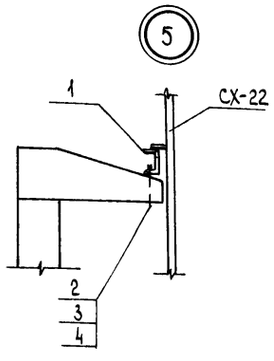

Т.п. 807-19-19.89 АР

База „Зооветснаб" с товарооборотом до 3 млн. рублей в год

ГИП	Борисов		3.7.89
Н.контр.	Феськова		27.6.89
Нач.ОТА	Гринкевич		27.6.89
Гл.спец.	Фролова		27.6.89
Рук.гр.	Сенаторов		22.6.89
Ст.инж.	Холодарь		22.6.89

Главный корпус

Стадия	Лист	Листов
Р	6	

Резрезы 1-1, 2-2

ГИПРОАГРОХИМ Владимир

Привязан

Инв. №

Инв. № подл. | Подпись и дата | Взам. инв. №

Копировал Бабина

Формат А2

23887-01 18

Альбом 1

Фасад 1-15

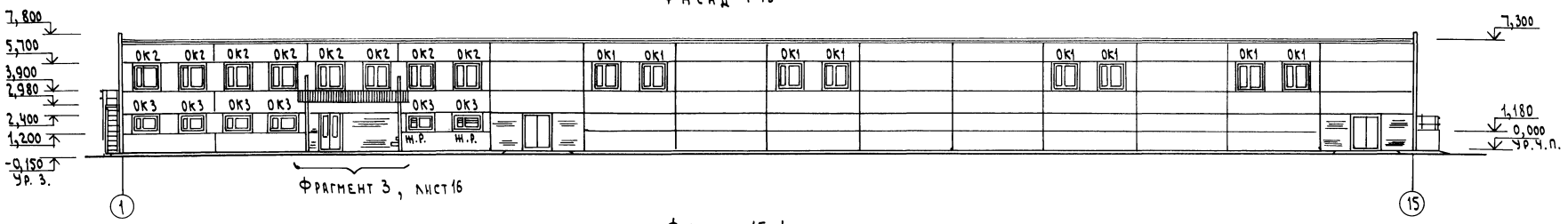

Фасад 15-1

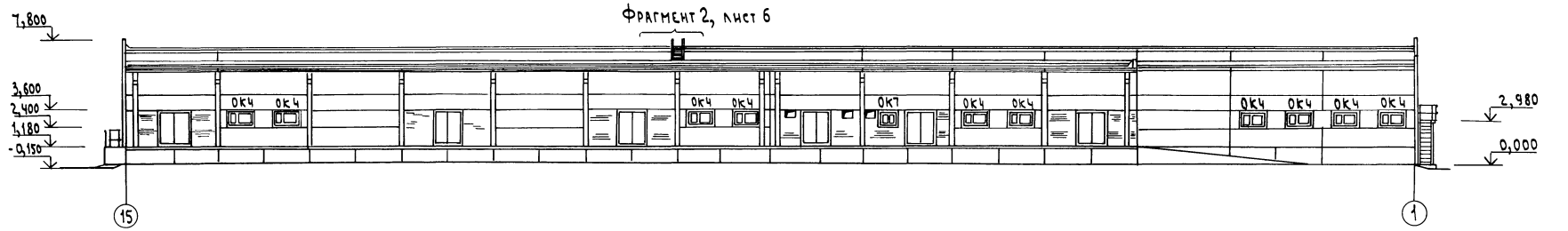

Фасад Е-А

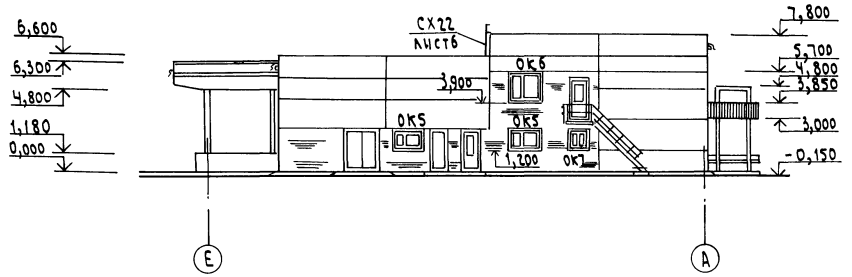

Фасад А-Е

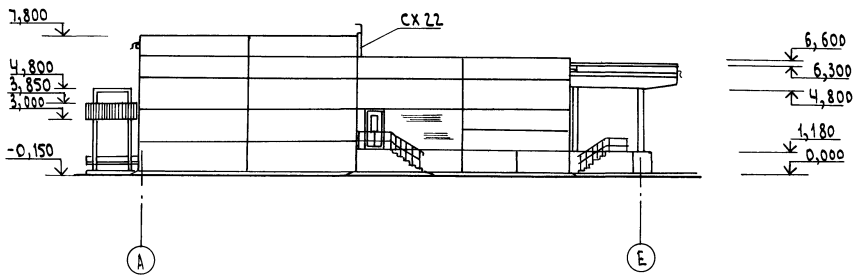

Схемы заполнения оконных проемов разработаны на листе 10

					Т.п. 807-19-19.89 АР	
					База „Зооветснаб" с товарооборотом до 3млн. рублей в год	
ГИП	Борисов		3.7.89			
Н.контр.	Феськова		27.6.89		Главный корпус	Стадия: Р; Лист: 7; Листов:
Нач.отд.	Гринкевич		27.6.89			
Гл.спец.	Дорогов		27.6.89			
Гл.спец.	Фролова		27.6.89		Фасады 1-15, 15-1, Е-А, А-Е	ГИПРОАГРОХИМ Владимир
Рук.гр.	Сематоров		23.6.89			
Н.н.м.	Лебедева		23.6.89			

Привязан

Инв. №

Копировал Семахина Формат А2

23887-01 19

Инв. № подл. | Подпись и дата | Взам. инв. №

Альбом 1

План кровли

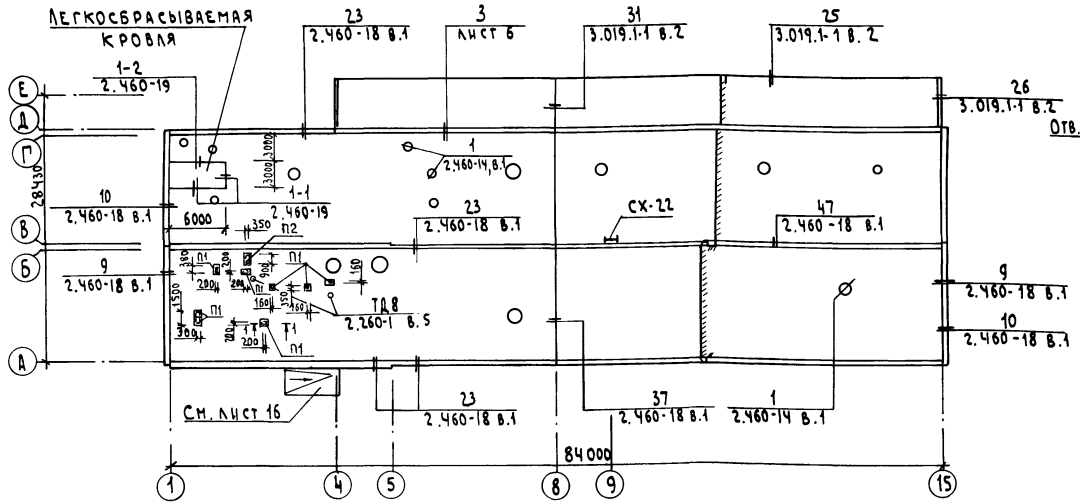

1-1

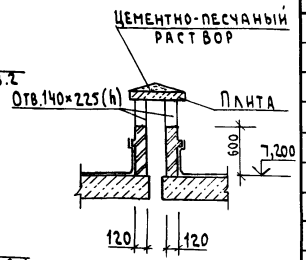

Спецификация элементов к плану кровли

Марка, поз.	Обозначение	Наименование	Кол.	Масса ед.,кг	Примечание
МС1	3.019.1-1.1-МС 01	Костыль МС1	133	0,6	
МС2	3.019.1-1.1-МС 02	Элемент фасонный МС2	47	4,95	
МС3	3.019.1-1.1-МС 03	МС3	9	3,5	
МС4	3.019.1-1.1-МС 04	Костыль МС4	133	0,6	
МС5	3.019.1-1.1-МС 05	Элемент фасонный МС5	56	4,5	
МС6	3.019.1-1.1-МС 06	Костыль МС6	2	0,45	
МС7	3.019.1-1.1-МС 07	Элемент фасонный МС7	2	0,43	
МС19	3.019.1-1.1-МС 19	МС19	5	3,4	
МС2	2.460-18.3.00	Фартук МС2	27	3,7	
МС3	2.460-18.3 00	МС3	9	4,1	
МС6	2.460-18.3.01	Костыль МС6	63	0,62	
МС7	2.460-18.3.02	МС7	22	0,38	
МС33	2.460-18.3 12	Фартук МС33	36	2,8	
МС34	2.460-18.3 12	МС34	59	4,3	
МС36	2.460-18.3 14	Компенсатор МС36	18	3,3	
МС38	2.460-18.3 15	Выкружка МС38	18	3,5	
МС50	2.460-18.3 19	Элемент фасонный МС50	59	1,8	
МС51	2.460-18.3 20	МС51	59	2,6	
МС52	2.460-18.3 21	Фартук МС52	59	4,1	
МС53	2.460-18.3 22	Компенсатор МС53	59	4,0	
МС55	2.460-18.3 24	Костыль МС55	313	0,21	
МС56	2.460-18.3 25	Фартук МС56	131	3,0	

Продолжение

Марка, поз.	Обозначение	Наименование	Кол.	Масса ед.,кг	Примечание
П1	3.006.1-2.87.2-1	Плита П1-5	8	40	
П2	-7	П7д-5	1	150	
КЛ1	2.460-14 вып.1	Колпак стальной КЛ1	4	5,67	
КЛ2	2.460-14 вып.1	КЛ2	1	5,54	
КЛ3	2.460-14 вып.1	КЛ3	1	5,29	
КЛ4	2.460-14 вып.1	КЛ4	4	10,90	
КЛ6	2.460-14 вып.1	КЛ6	2	10,08	
КЛ7	2.460-14 вып.1	КЛ7	1	11,34	
КЛ8	2.460-14 вып.1	КЛ8	1	10,65	
КЛ9	2.460-14 вып.1	КЛ9	1	9,89	
ПП1	2.460-14 вып.1	Полоса прижимная ПП1	6	1,08	
ПП2	2.460-14 вып.1	ПП2	6	1,69	
ПП3	2.460-14 вып.1	ПП3	3	1,88	
КФ1	2.460-14 вып.1	Кольцо-фланец КФ1	4	1,36	
КФ2	2.460-14 вып.1	КФ2	2	1,10	
КФ3	2.460-14 вып.1	КФ3	4	4,33	
КФ5	2.460-14 вып.1	КФ5	2	2,70	
КФ6	2.460-14 вып.1	КФ6	1	8,16	
КФ7	2.460-14 вып.1	КФ7	1	6,18	
КФ8	2.460-14 вып.1	КФ8	1	4,60	

Продолжение

Марка, поз.	Обозначение	Наименование	Кол.	Масса ед.,кг	Примечание
ФЭ1	2.460-14 , вып.1	Элемент фасонный ФЭ1	6	6,00	
ФЭ2	2.460-14 вып.1	ФЭ2	6	9,10	
ФЭ7	2.460-14 вып.1	ФЭ7	3	9,20	
КС6	2.460-14 вып.1	Кольцо стяжное КС6	4	0,50	
КС7	2.460-14 вып.1	КС7	1	0,61	
КС8	2.460-14 вып.1	КС8	1	0,76	
КС9	2.460-14 вып.1	КС9	4	0,94	
КС11	2.460-14 вып.1	КС11	2	1,17	
КС12	2.460-14 вып.1	КС12	1	1,52	
КС13	2.460-14 вып.1	КС13	1	1,70	
КС14	2.460-14 вып.1	КС14	1	1,88	

1. Стенки вентиляционных шахт выполнить из кирпича КР75/1650/15 ГОСТ 530-80 на растворе марки 25 с затиркой швов внутри и снаружи.

2. Устройство кровли вести в соответствии с требованиями СНиП 3.04.01-87 и „Рекомендацией по устройству рулонных кровель".

3. В конструкции легкосбрасываемой кровли в качестве утеплителя приняты минераловатные плиты повышенной жесткости на синтетическом связующем $\gamma = 200$ кг/м^3.

4. Вдоль оси В на пониженном участке кровли выполнить защитное покрытие из песчаного асфальтобетона толщиной 30 мм шириной 750 мм

Инв.№подл. | Подпись и дата | Взам.инв.№

Привязан

Инв.№

ГИП	Борисов		27.89
Н.контр.	Феськова		27.89
Нач.отд.	Гринкевич		27.89
Гл.спец.	Фролова		27.89
Рук.гр.	Сенаторов		27.89
Ст.инж.	Колодарь		27.89

Т.п.807-19-19.89 АР

База „Зооветснаб" с товарооборотом до 3 млн. рублей в год

Главный корпус

Стадия	Лист	Листов
Р	8	

План кровли

ГИПРОАГРОХИМ Владимир

Копировал Семахина Формат А2

23887-01 20

План полов

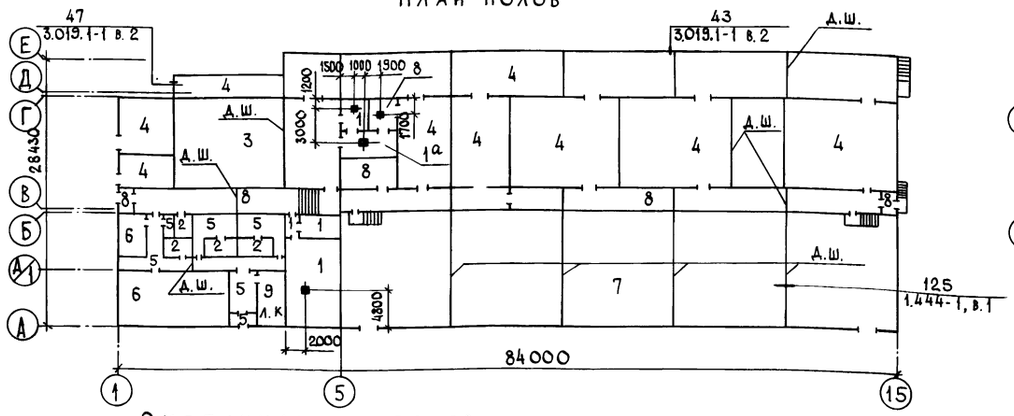

План полов на отм. 3,000

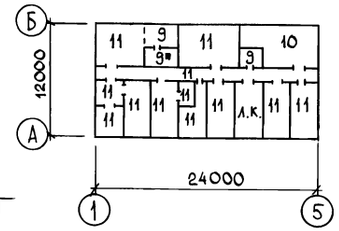

Спецификация элементов к планам полов

Марка, поз.	Обозначение	Наименование	Кол.	Масса ед. кг	Примечание
С11	3.019.1-1.1-С1.0	Сетка С11	66	5,3	м
МН13	1.444-1-КЖ.И-МН1	Изделие закладное МН1	292	0,25	
МН15	1.444-1-КЖ.И-МС4	МС4	203	3,77	м
		Ф14 AI ГОСТ 5781-82	491		кг

Экспликация полов

Наименование или номер помещения	Тип пола по проекту	Схема пола или номер узла по серии	Элементы пола и их толщина, мм	Площадь пола, м²
4, 21, 27, 28	1		Покрытие-цементно-песчаный раствор М 200 -20 Слой битумной мастики с посыпкой песком крупностью 1,5 -5мм *Гидроизоляция-2слоя гидроизола на битумной мастике *Стяжка-цементно-песчаный раствор марки 200 -40 Подстилающий слой-бетон класса В15 -130 Основание-уплотненный грунт с втрамбованным в него слоем щебня крупностью 40-60мм -100 Плинтус по детали 162 серии 2.244 в.3	75,5
6	1а			18,2
18, 19, 22, 23, 25, 26	2		Покрытие-керамическая плитка по ГОСТ 6787-80 -10 Заполнение швов-битумная мастика Гидроизоляция-4 слоя гидроизола на битумной мастике Подстилающий слой-бетон класса В7,5 -100 Основание-см. тип пола 1 Плинтус по узлу 140 серии 1.444-1 в. 1	21,6
3	3		Покрытие-цементно-песчаный раствор марки 300 -40 Подстилающий слой-бетон класса В15 -130 Основание-см. тип пола 1 Плинтус по узлу 140 серии 1.444-1 в. 1	175,0
1, 2, 8...12, рампа, пандус	4		Покрытие-асфальтобетон -40 Подстилающий слой-бетон класса В15 -130 Основание-см. тип пола 1	905,5

* - только для типа пола 1а (плинтус по узлу 143 серии 1.444-1 в.1

Продолжение

Наименование или номер помещения по проекту	Тип пола по проекту	Схема пола или номер узла по серии	Элементы пола и их толщина, мм	Площадь пола, м²
14, 17, 20, 21, 24, 31	5		Покрытие-керамическая плитка по ГОСТ 6787-80 -10 Цементно-песчаный раствор марки 100 -10 Подстилающий слой-бетон класса В7,5 -100 Основание-см. тип пола 1 Плинтус по детали 162 серии 2.244-1в.3	43,6
16, 30	6		Покрытие-линолеум по ГОСТ 14632-79 Прослойка из холодной мастики на водостойких вяжущих -10 Стяжка-цементно-песчаный раствор марки 200 -40 Подстилающий слой-бетон класса В7,5 -100 Плинтус по детали 59 серии 2.244-1в.3	83,8
15	7		Покрытие-бетон класса В25-25 Подстилающий слой-бетон класса В15 -130 Основание-см. тип пола 1	759,6
7, 13, 14	8		Покрытие-бетон класса В15-20 Подстилающий слой-бетон класса В15 -130 Основание-см. тип пола 1	185,3

Продолжение

Наименование или номер помещения по проекту	Тип пола по проекту	Схема пола или номер узла по серии	Элементы пола и их толщина, мм	Площадь пола, м²
Л.К. 33, 34, 36	9		Покрытие-керамическая плитка по ГОСТ 6787-80 -10 Заполнение швов-битумная мастика Прослойка-битумная мастика Гидроизоляция-2слоя гидроизола на битумной мастике Стяжка-цементно-песчаная-20 Подстилающий слой-керамзитобетон γ=400кг/м³ -50 Ж.-Б. плита. Плинтус по детали 162	47,7
37	10		Покрытие-цементно-песчаный раствор марки 200 -20 Стяжка-цементно-песчаная -20 Подстилающий слой-керамзитобетон γ=400кг/м³ -40 Ж.-Б. плита Плинтус по детали 162 серии 2.244-1 в.3	30,2
32, 35, 38, 39...47	11		Покрытие-линолеум по ГОСТ 14632-79 Прослойка из холодной мастики на водостойких вяжущих -10 Стяжка-цементно-песчаный раствор марки 200 -40 Теплоизоляционный слой-засыпка из керамзитового гравия -30 Ж.-Б. плита Плинтус по детали 59 серии 2.244-1в.3	199,9

1. Полы выполнять в соответствии с требованиями СНиП 2.03.13-88 и с учетом прокладки коммуникаций.
2. Выполнить утепление пола по периметру примыкания к наружным стенам между осями 1-3, А-Б. Для утепления пола уложить по грунту основания под конструкцию пола на ширину 800мм от стен слой керамзитового гравия с γ_0=600кг/см³ толщиной 150мм.
3. Отметки полов в душевых и уборочных выполнить на 20мм ниже уровня пола смежных помещений.
4. Уклон полов к трапам выполнить за счет планировки основания.
5. Для помещения №1 асфальтобетон применить на песчаном заполнителе.

Привязан

Инв. №

Инв. № подл. | Подпись и дата | Взам. инв. №

ГИП	Борисов		6785
Н.контр.	Фескова		27689
Нач.отд.	Гринкевич		27689
Гл.спец.	Фролова		27689
Рук.гр.	Сенаторов		27689
Ст.инж.	Холодарь		27689

Т.п. 807-19-19.89 АР

База „Зооветснаб" с товарооборотом до 3 млн. рублей в год

Главный корпус

Стадия	Лист	Листов
Р	9	

Планы полов

ГИПРОАГРОХИМ Владимир

Копировал Завьялова Формат А2

23887-01 21

Альбом 1

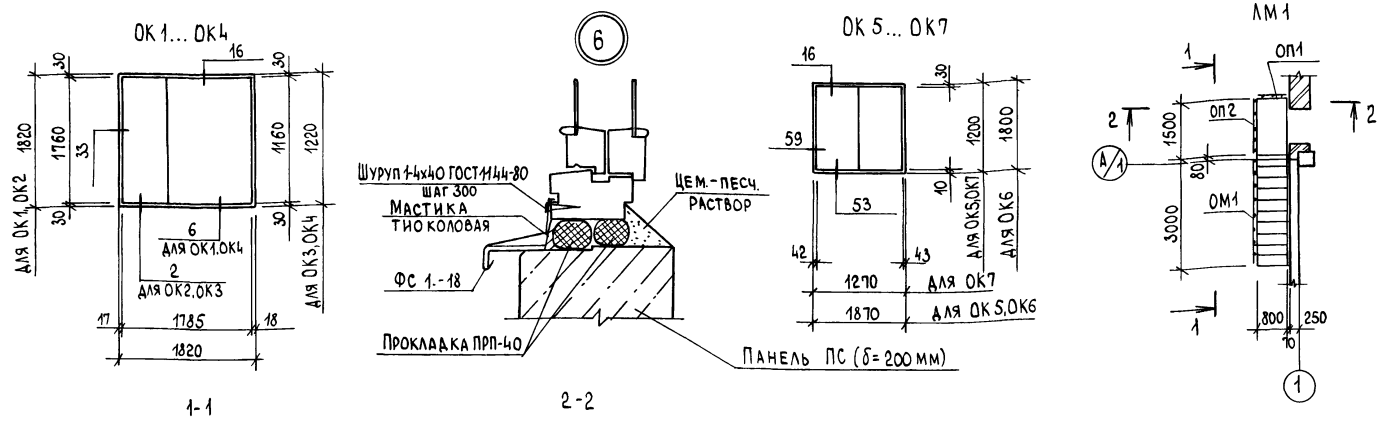

1-1

2-2

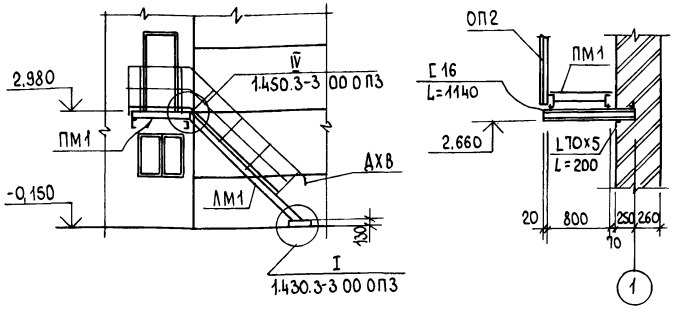

Спецификация элементов лестницы ЛМ1

Марка, поз.	Обозначение	Наименование	Кол.	Масса ед., кг	Примечание
		Лестница ЛМ1			
		Марш лестничный			
ЛМ1	1.450.3-3.1 1.1.2.0.0-13	МЛХФ 45-30.8	1	162,0	ВСт3кп2
		Площадка лестничная			
ПМ1	1.450.3-3.1 2.1.4.0.0-07	ПМХФ-15.8	1	71,24	ВСт3кп2
		Ограждение			
ОМ1	1.450.3-3.1 4.1.1.2.0-03	ОГЛ МЛХ Эб 45-12.30	1	33,8	ВСт3кп2
ОП1	1.450.3-3.1 5.1.0.1.0-16	ОГПМХ Эб.-12.9	1	11,2	ВСт3кп2
ОП2	1.450.3-3.1 5.1.0.1.0-19	ОГПМХ Эб-12.15	1	17,8	ВСт3кп2
ДХ8	1.450.3-3.1 7.1.0.0.3	Элемент дополнительный	1	0,26	ВСт3кп2
		L75х6 ГОСТ 8509-86 L=200	4	1,08	
		[16 ГОСТ 8240-72 L=1140	2	16,2	

Продолжение

Марка, поз.	Обозначение	Наименование	Кол.	Масса ед. кг	Примечание
	ГОСТ 8486-86Е	Брус 130х140х160	4		
	ГОСТ 8486-86Е	Доска 25х80х160	4		
	ГОСТ 8486-86Е	Доска 20х90	2,4		м
ФС 3.18	2.436-17.1-350-07	Изделие фасонное ФС3.18	1	3,22	
ПО18.30.35	ГОСТ 8484-82	Плита подоконная ПО18.30.35	1	48	
		ОК 6 (1 шт.)			
ПВД18.18.1	ГОСТ 12506-81	Блок оконный ПВД18.18.1	1		
	ГОСТ 8242-75	Наличник тип 1 сеч. 54х13	3,7		м
	ГОСТ 8242-75	Наличник тип 1 сеч. 74х13	7,2		м
	ГОСТ 8486-86	Брус 130х140х160	6		
	ГОСТ 8486-86Е	Доска 25х80х160	6		
	ГОСТ 8486-86Е	Доска 20х90	3,6		м
ФС 3.18	2.436-17.1-350-07	Изделие фасонное ФС3.18	1	3,22	
ПО18.30.35	ГОСТ 8484-82	Плита подоконная ПО18.30.35	1	48	
		ОК7 (1 шт.)			
СВД12.12.1	ГОСТ 12506-81	Блок оконный СВД12.12.1			
	ГОСТ 8242-75	Наличник тип 1 сеч. 54х13	2,5		м
	ГОСТ 8242-75	Наличник тип 1 сеч. 74х13	4,8		м
	ГОСТ 8486-86Е	Брус 130х140х160	4		
	ГОСТ 8486-86Е	Доска 25х80х160	4		
	ГОСТ 8486-86Е	Доска 20х90	2,4		м
ФС3.12	2.436-17.1-350-06	Изделие фасонное ФС3.12	1	2,12	
ПО12.50.35	ГОСТ 8484-82	Плита подоконная ПО12.50.35	1	53	

Спецификация элементов заполнения оконных проемов

Марка, поз.	Обозначение	Наименование	Кол.	Масса ед. кг	Примечание
		ОК1 (8 шт.)			
ПВД18.18.1	ГОСТ 12506-81	Блок оконный ПВД18-18.1	1		
	ГОСТ 8242-75	Наличник тип 1, сеч. 54х13	10,9		м
	ГОСТ 8486-86Е	Доска 30х80х180	6		
	ГОСТ 8486-86Е	Брусок ⌀50х150	6		
ФС 1.18	2.436-17.1-350-01	Изделие фасонное ФС1.18	1	1,98	
		ОК2 (8 шт.)			
ПВД18.18.1	ГОСТ 12506-81	Блок оконный ПВД18-18.1	1		
	ГОСТ 8242-75	Наличник тип 1 сеч. 54х13	10,9		м
	ГОСТ 8486-86Е	Доска 30х80х180	6		
	ГОСТ 8486-86Е	Брусок ⌀50х150	6		
ФС 1.18	2.436-17.1-350-01	Изделие фасонное ФС1.18	1	1,98	
ПО18.20.35	ГОСТ 8484-82	Плита подоконная ПО18.20.35	1	32	
		ОК3 (6 шт.)			
ПВД12.18.1	ГОСТ 12506-81	Блок оконный ПВД12.18.1	1		
	ГОСТ 8242-75	Наличник тип 1 сеч. 54х13	7,5		м
	ГОСТ 8486-86Е	Доска 30х80х180	6		
	ГОСТ 8486-86Е	Брусок ⌀50х150	6		
ФС. 1.18	2.426-17.1-350-01	Изделие фасонное ФС1.18	1	1,98	
ПО18.20.35	ГОСТ 8484-82	Плита подоконная ПО18.20.35	1	32	
ж.р.	Чертежи ОВ10				
		ОК4 (10 шт.)			
ПВД12.18.1	ГОСТ 12506-81	Блок оконный ПВД12.18.1	1		
	ГОСТ 8242-75	Наличник тип 1 сеч. 54х13	8,5		м
	ГОСТ 8486-86Е	Доска 30х80х180	4		
	ГОСТ 8486-86Е	Брусок ⌀50х150	4		
ФС 1.18	2.426-17.1-350-01	Изделие фасонное ФС1.18	1	1,98	
		ОК 5 (2 шт.)			
ПВД12.18.1	ГОСТ 12506-81	Блок оконный ПВД12.18.1	1		
	ГОСТ 8242-75	Наличник тип 1 сеч. 54х13	3,7		м
	ГОСТ 8242-75	Наличник тип 1 сеч. 74х13	4,8		м

Т.п. 807-19-19.89 АР

База „Зооветснаб" с товарооборотом до 3 млн. рублей в год

ГИП	Борисов		8.7.89
Н.контр.	Феськова		27.6.89
Нач.отд.	Гринкевич		27.6.89
Гл.спец.	Фролова		27.6.89
Рук.гр.	Сенаторов		22.4.89
Ст.инж.	Меркушина		22.6.89

Главный корпус

Стадия	Лист	Листов
Р	10	

Схемы заполнения оконных проемов. Лестница ЛМ1

ГИПРОАГРОХИМ Владимир

Привязан

Инв. №

Копировал Бабина

Формат А2

23887-01 22

Инв. № подл. | Подпись и дата | Взам. инв. №

Альбом 1

Схема расположения перегородок

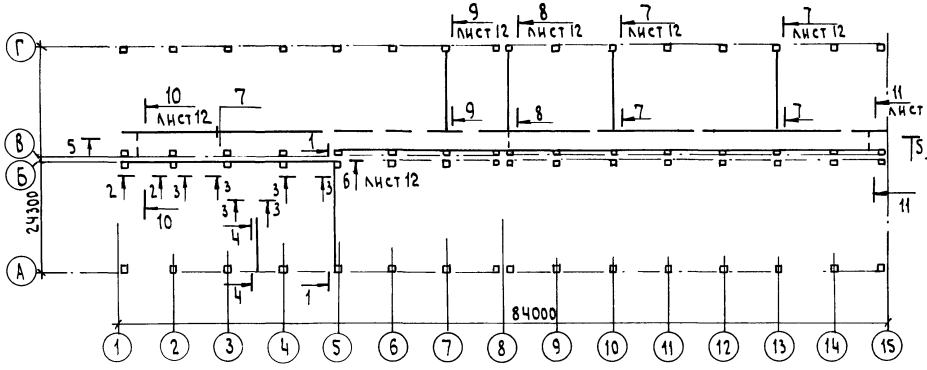

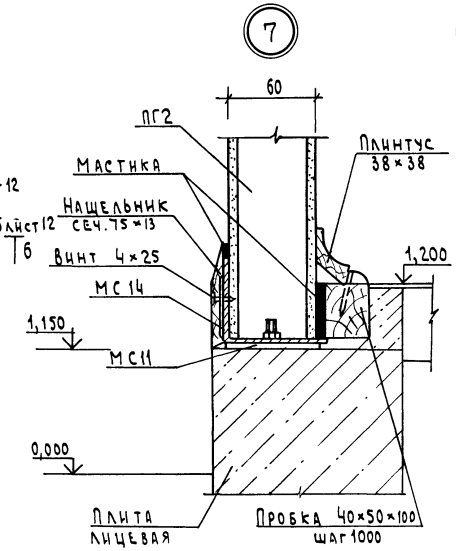

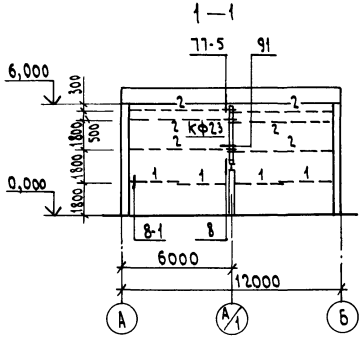

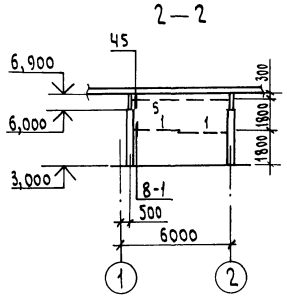

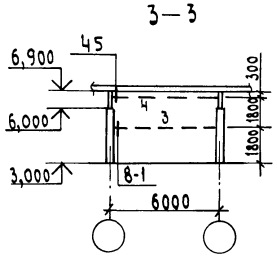

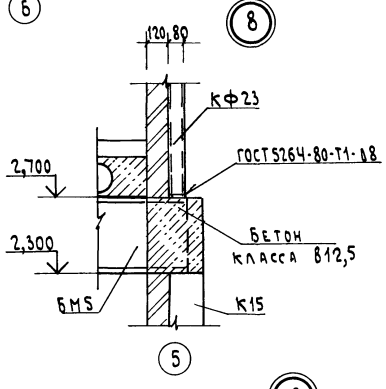

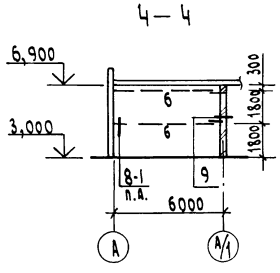

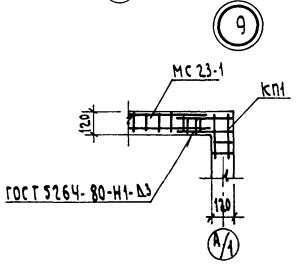

Продолжение

Марка, поз.	Обозначение	Наименование	Кол.	Масса ед. кг	Примечание
КФ23	1.431.6-28.2-47.0-22	Колонна фахверка КФ23	1	31,15	
		Изделия соединительные			
1	1.431.6-28.2-11.0-05	МС 23-6	6	3,74	
2	-03	МС 23-4	6	7,29	
3	1.431.6-28.2-09.0	МС 20-1	3	7,62	
4	1.431.6-28.2-07.0	МС 17-1	3	7,95	
5	-01	МС 17-2	1	7,7	
	1.431.6-28.2-34.0-01	МС 65-2	10	0,32	
	1.431.6-28.2-26.0-01	МС 44-2	1	4,8	
	1.431.6-28.2-24.0	МС 42-1	8	13,9	
	1.431.6-28.2-41.0-02	МС76-3	3	0,11	
		ф5ВрI ГОСТ 6727-80 ℓ=600	6	0,08	
	1.030.9-2.7-2-0.17.0	МС3	1	1,7	
6	1.431.6-28.2-11.0	МС23-1	2	7,62	
	кж.и 54.00	Каркас КП1	47		
		БАI ГОСТ 5781-82	14,4		кг

4. Узлы, замаркированные на схемах, приняты по серии 1.431.6-28 вып.1

5. Отверстия в асбестоцементных панелях выпилить по месту

Спецификация элементов к схемам расположения перегородок

Марка, поз.	Обозначение	Наименование	Кол.	Масса ед, кг	Примечание
		Перегородки			
ПГ1	1.430.8-3/86	ПГЭА 359.60.6	61	116	
ПГ2	1.430.8-3/86	ПГЭА 457.60.6	150	145	
ПГ3	1.430.8-3/86	ПГЭА 457.30.6	11	73	
ПГ4	1.430.8-3/86	ПГЭА 570.60.8	11	201	
		Стойки			
СТ1	1.430.8-3/86-27	СТ1 ℓ=3650	4	18,9	
СТ2	1.430.8-3/86-27	СТ2 ℓ=4820	16	25,0	
СТ3	1.430.8-3/86-27	СТ3 ℓ=6020	2	31,2	
		Изделия соединительные			
МС5	1.430.8-3/86-20-04	МС5	32	0,5	
МС9	1.430.8-3/86-20-08	МС9	27	1,2	
МС14	1.430.8-3/86-23	МС14 ℓ=7700	2	20,8	
МС14	1.430.8-3/86-23	МС14 ℓ=9500	2	25,6	
МС16	1.430.8-3/86-24	МС16	61	0,11	
МС17	1.430.8-3/86-25	МС17	33	0,06	
МС18	1.430.8-3/86-26	МС18	56	0,24	
МС11	1.430.8-3/86-21	МС11	12	0,26	
		гнL40×40×2,5 ГОСТ19772-74 ℓ=60	214	0,09	
		Изделия деревянные			
		Брусок 40×25 ГОСТ 8486-86Е	27		м
		40×40 ГОСТ 8486-86Е	74,4		м
		70×40 ГОСТ 8486-86Е	126		м
		70×60 ГОСТ 8486-86Е	152		м
		72×70 ГОСТ 8486-86Е	126		м
	ГОСТ 8242-75	Нащельник 75×13	476		м
	ГОСТ 8242-75	Плинтус 38×38	311		м
	ГОСТ 8242-75	Наличник 90×16	155		м
		Пробка 40×50×100 ГОСТ 8486-86Е	510	0,0002	$м^3$
	ГОСТ 18124-75	Асб.-цем. лист ЛП-П-3,0×1,2-10	28	77	

1. Устройство асбестоцементных экструзионных перегородок осуществлять после монтажа наружных панелей.

2. Пустоты асбестоцементных панелей заполнить минераловатными плитами по ГОСТ 9573-82.

3. Стальные элементы перегородок покрыть вспучивающимся покрытием ВПМ-2 толщиной 4 мм по ГОСТ 25131-82.

Гип	Борисов		3.7.89
Н.контр.	Феськова		27.6.89
Нач.отд.	Гринкевич		27.6.89
Гл.спец.	Фролова		27.6.89
Рук.гр.	Сенаторов		22.6.89
Ст.инж.	Холодарь		22.6.89
Инж.	Лебедева		22.6.89

Т.п. 807-19-19.89 ДР

База „Зооветснаб" с товарооборотом до 3 млн. рублей в год

Главный корпус

Стадия	Лист	Листов
Р	11	

Схема расположения перегородок

ГИПРОАГРОХИМ Владимир

Привязан

Инв. №

Инв. № подл. | Подпись и дата | Взам. инв. №

Копировал Семахина Формат А2

23887-01 23

Альбом 1

5-5

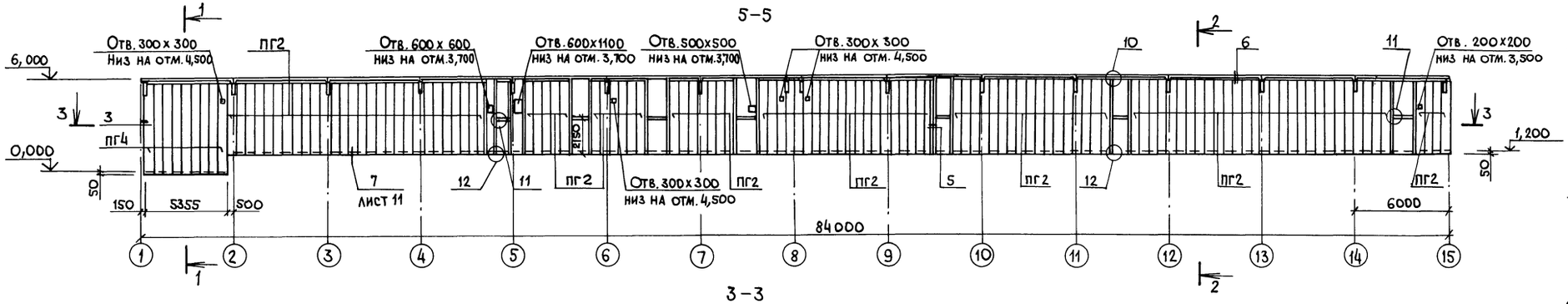

1-1

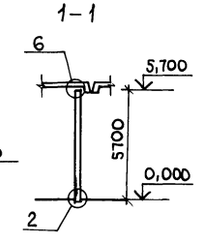

3-3

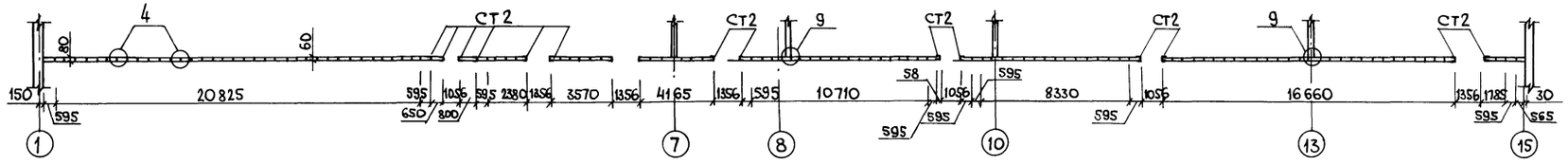

2-2

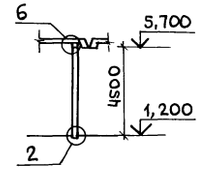

6-6

4-4

10-10

11-11

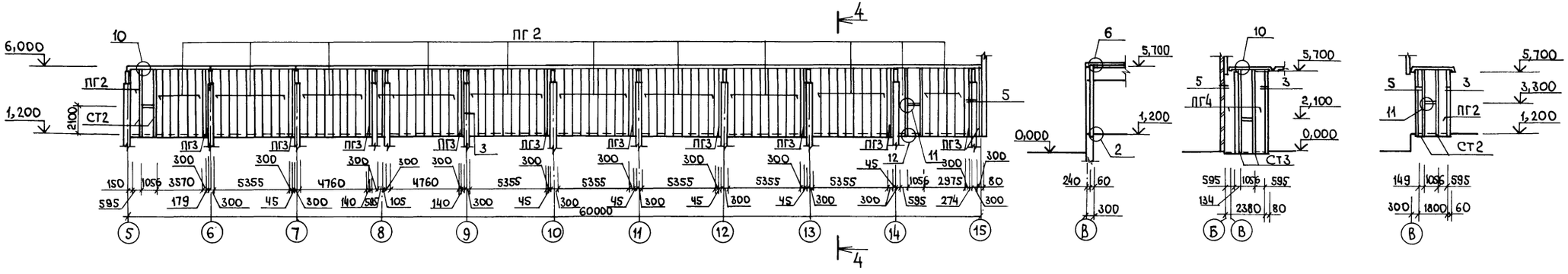

7-7

8-8

9-9

5-5

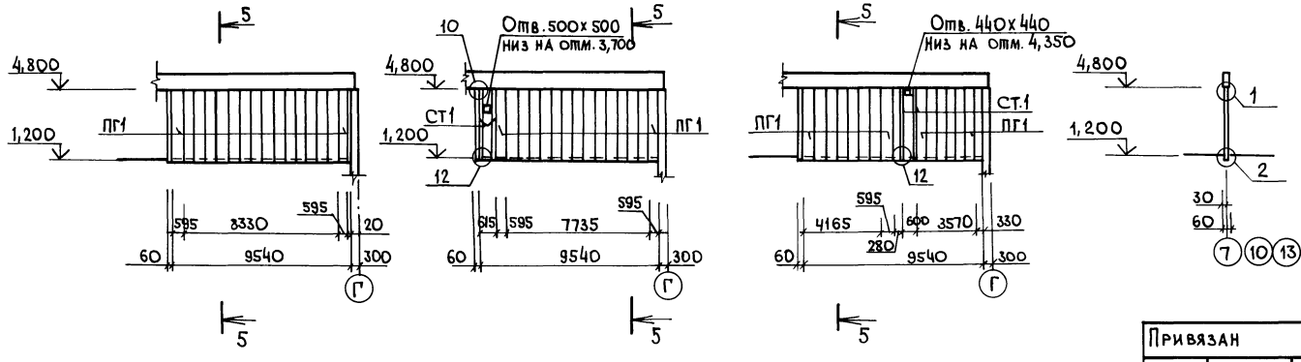

Узлы, замаркированные на схемах, приняты по серии 1.430.8-3/86

Привязан				Т.п. 807-19-19.89 АР	
				База „Зооветснаб" с товарооборотом до 3 млн. рублей/год	
	ГИП	Борисов	3.7.89	Главный корпус	Стадия: Р; Лист: 12; Листов:
	Н.контр.	Феськова	27.6.89		
	Нач.отд.	Гринкевич	27.6.89		
	Гл.спец.	Фролова	27.6.89	Виды 5-5...11-11	ГИПРОАГРОХИМ Владимир
	Рук.гр.	Сенаторов	26.6.89		
Инв. №	Ст.инж.	Холодарь	26.6.89		

Копировал

Формат А2

23887-01 24

Инв. № подл. | Подпись и дата | Взам. инв. №

Альбом 1

Схема расположения подвесного потолка

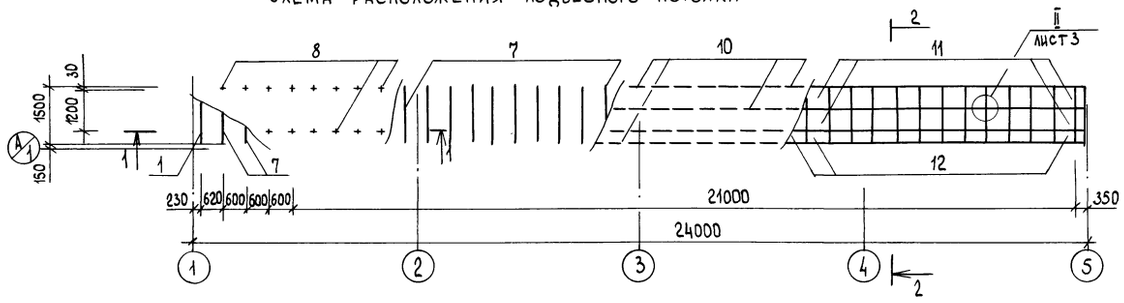

1-1

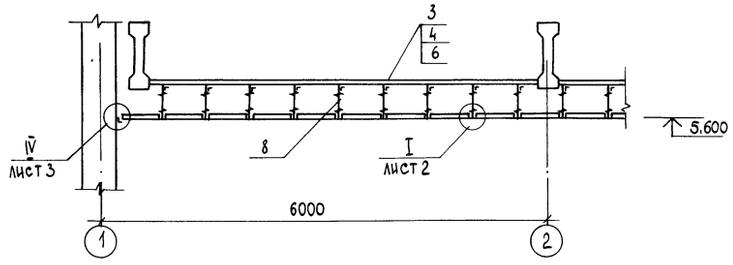

2-2

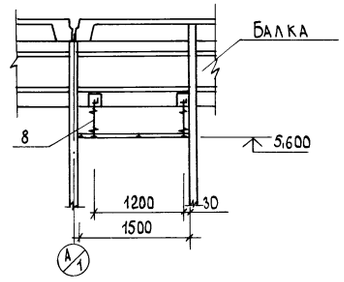

Схема расположения прогонов

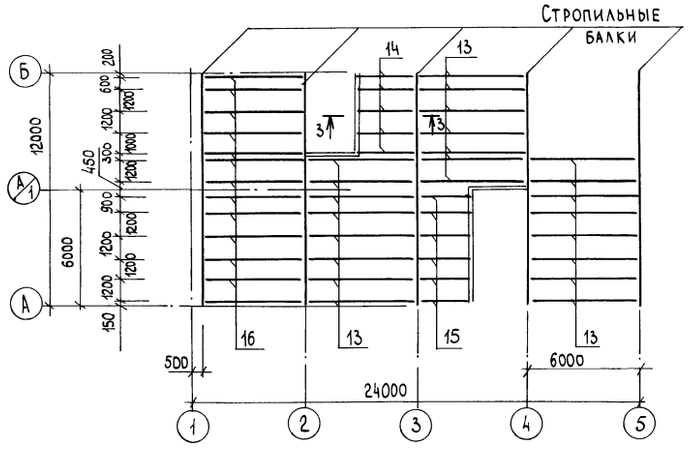

3-3

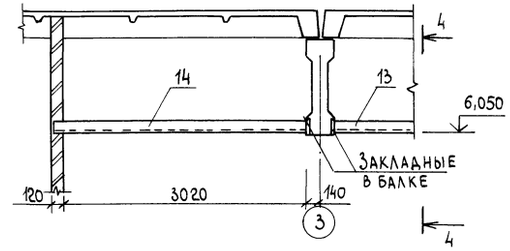

4-4

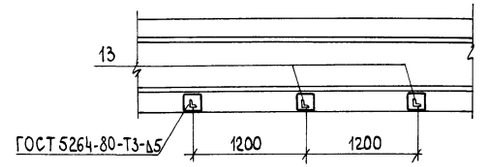

Спецификация элементов к схемам расположения подвесного потолка из цементно-стружечных плит и прогонов

Марка, поз.	Обозначение	Наименование	Кол.	Масса ед. кг	Примечание
		ЦСТП 6.6-1			
1	1.045.9-1.2.00.00.09	Профиль пристенный ПП-1	1	1.06	
2	1.045.9-1.2.00.00.11	Накладка соединительная			
		Лист 1.0 ГОСТ 19904-74 / Ст3кп ГОСТ 14918-80 100×45	2	0,04	
8	1.045.9-1.2.00.01.00	Подвеска тип-I	78	0,053	
9	1.045.9-1.2.00.00.10	Пластина соединительн.	156	0,034	
		Профиль			
		25350ц 0,6 ТУ67-522-83 МТС СССР / Ст3кп ГОСТ 14918-80			
7		ℓ=1480	39	0,93	
10		ℓ=550	160	0,346	
3		Гайка М8 ГОСТ 5915-70	78		
4		Шайба 8 ГОСТ 11371-78	78		
5		Дюбель-гвоздь 4.5×40 1Ц6Хр			
		ТУ 14-4-1231-83 МЧМ СССР	6		
6		Болт М8×20 ГОСТ 7798-70	78		
		Плита цементно-стружечн			
11		ГОСТ 26816-86 595×595×10	78		
12		200×595×10	41		
		Прогоны			
		L 63×5 ГОСТ 8509-86			
13		ℓ=5720	23	27,5	
14		ℓ=3120	5	15,0	
15		ℓ=2930	6	14,1	
16		ℓ=5220	13	25,1	

Узлы, замаркированные на листе, см. документ 1.045.9-1.1-1 05.00.00 СБ

Инв. № подл. | Подпись и дата | Взам. инв. №

Привязан

Инв. №

ГИП	Борисов		3.7.89
Н.контр.	Феськова		27.6.89
Нач.отд.	Гринкевич		27.6.89
Гл.спец.	Фролова		27.6.89
Рук.гр.	Сенаторов		27.6.89
Ст.инж.	Холодарь		27.6.89

Т.п. 807-19-19.89 АР

База „Зооветснаб" с товарооборотом до 3 млн. рублей в год

Главный корпус

Стадия	Лист	Листов
Р	13	

Схемы расположения подвесного потолка из цементно-стружечных плит и прогонов

ГИПРОАГРОХИМ Владимир

Копировал Бабина

Формат А2

23887-01 25

Альбом 1

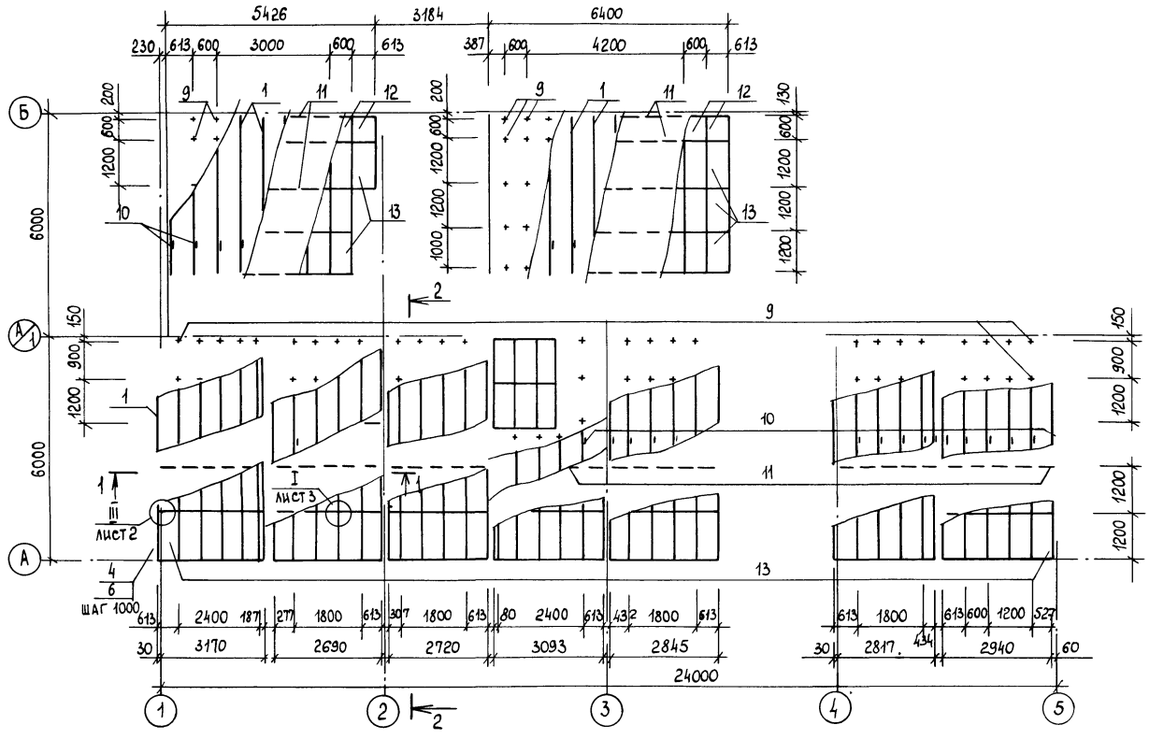

1-1

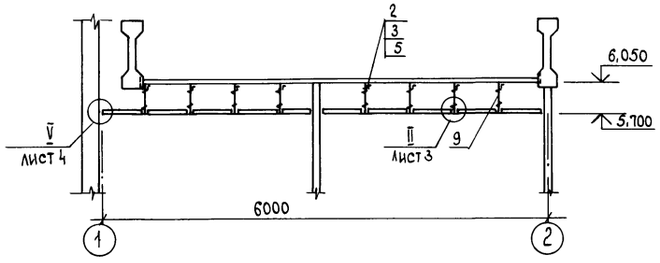

2-2

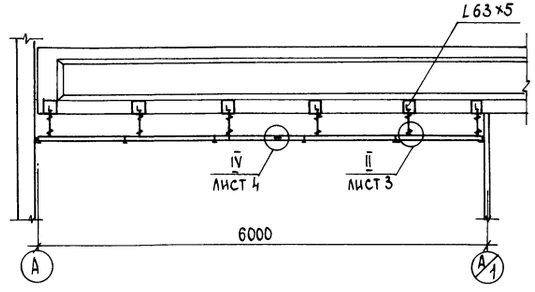

Спецификация элементов к схеме расположения подвесного потолка из гипсокартонных плит

Марка, поз.	Обозначение	Наименование	Кол.	Масса ед., кг	Примечание
		ГКП 6.12-1			
1	1.045.9-1.2.00.00.01	Профиль каркаса главн. ПГ-1	107	1,88	
9	1.045.9-1.2.00.01.00	Подвеска тип-I	260	0,053	
10	1.045.0-1.2.00.00.02	Накладка соединительная	490	0,028	
11	1.045.0-1.2.00.00.03	Профиль второстепен. ПВ-1	310	0,31	
12	1.045.0-1.2.00.00.04	Плита	20	4,1	
13	1.045.0-1.2.00.00.04-01	Плита	233	8,2	
2		Гайка М8 ГОСТ 5915-70	260		
3		Шайба 8 ГОСТ 11371-78	260		
4		Дюбель-гвоздь 4,5х40 1Ц6Хр	125		
		ТУ 14-4-1231-83 М4 М СССР			
5		Болт М8х20 ГОСТ 1798-70	260		
6		Брус сосновый 13х40х40			
		ГОСТ 8486-86	125		
7		Плита минераловатная			
		ПП-100 ГОСТ 9573-82	7		м³
		Пленка полиэтилентер-			
		фталатная ПЭТ общего			
		назначения δ=20 мкм			
		ГОСТ 24234-80		3,5	

1. Узлы, замаркированные на листе, см. документ 1.045.9-1.1-1 01.00.00 СБ.
2. Схему расположения прогонов для крепления подвесок см. лист 13.

Инв. № подл. | Подпись и дата | Взам. инв. №

Привязан

Инв. №

ГИП	Борисов		3.7.89
Н. контр.	Феськова		27.6.89
Нач. отд.	Гринкевич		27.6.89
Гл. спец.	Фролова		27.6.89
Рук. гр.	Сенаторов		27.6.89
Ст. инж.	Холодарь		27.6.89

Т. п. 807-19-19.89 АР

База „Зооветснаб" с товарооборотом до 3 млн. рублей в год

Главный корпус

Стадия	Лист	Листов
Р	14	

Схема расположения подвесного потолка из гипсокартонных плит

ГИПРОАГРОХИМ Владимир

Копировал Бабина

Формат А2

23887-01 26

Альбом 1

Фрагмент 3

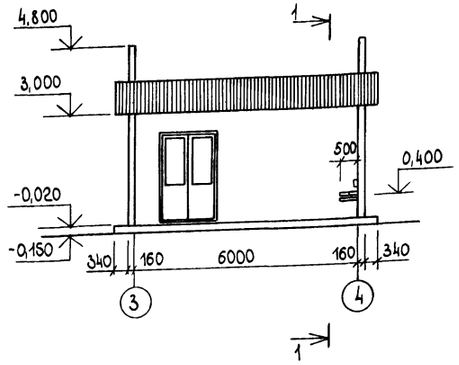

1-1

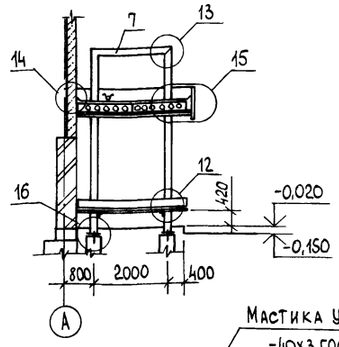

2-2

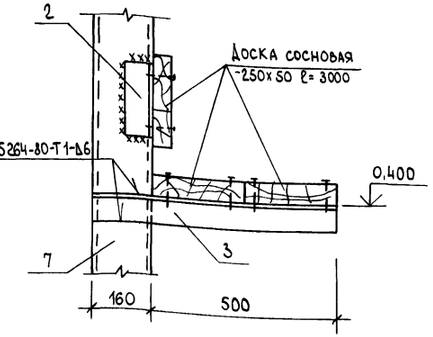

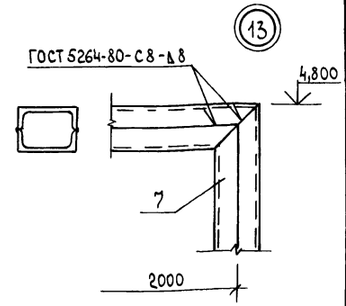

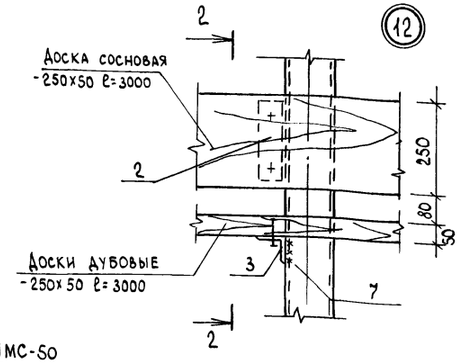

План кровли

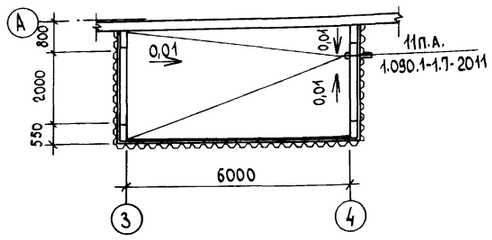

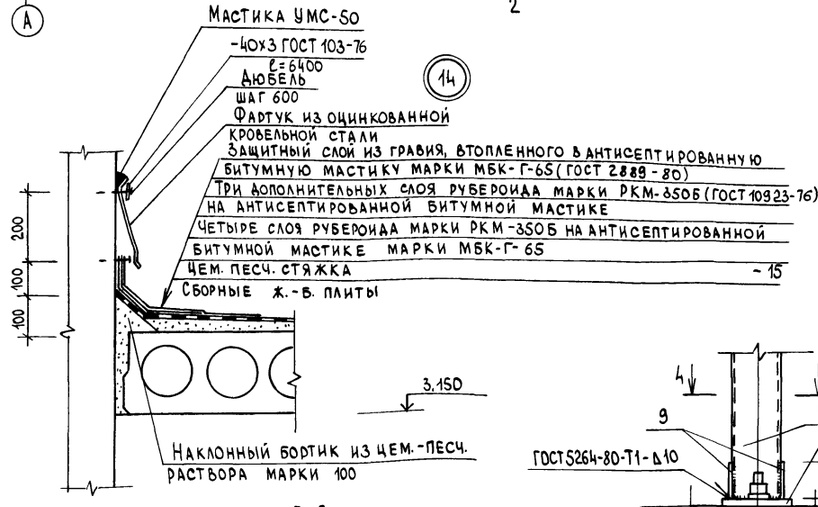

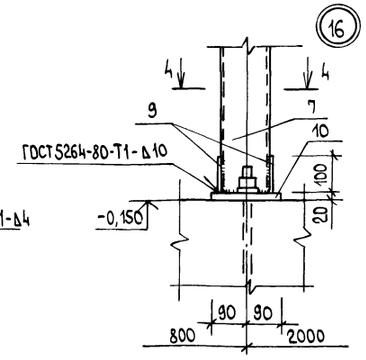

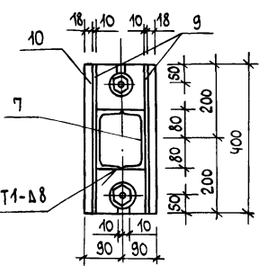

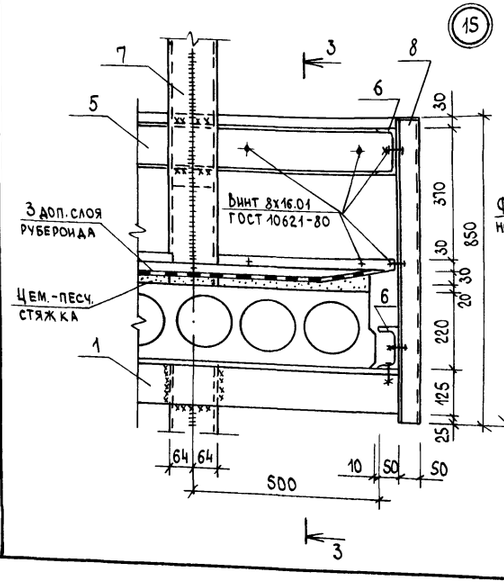

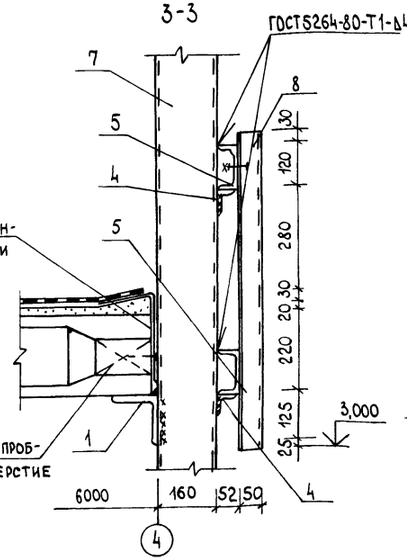

Спецификация элементов к фрагменту 3

Марка, поз.	Обозначение	Наименование	Кол.	Масса ед. кг	Примечание
		Опорный столик			
1		L125х9 ГОСТ 8509-86, ℓ=3030	2	52,42	
		Соединительный элемент			
2		L75х6 ГОСТ 8509-86, ℓ= 200	4	1,38	
3		ℓ=650	4	4,48	
4		L50х5 ГОСТ 8509-86, ℓ= 100	8	0,38	
		Обрамление			
5		Г 12 ГОСТ 8240-72, ℓ=3030	4	31,5	
6		ℓ=6420	2	66,77	
		Стойка			
7		[16 ГОСТ 8240-72, ℓ=11360	2	322,62	
		Карниз			
8		А50-850-1.0 ГОСТ 24767-81	12		м
		Ребро			
9		- 100х10 ГОСТ 103-76, ℓ=400	8	3,14	
		Планка			
10		- 180х20 ГОСТ 103-76, ℓ=400	4	11,3	
		Доска сосновая ГОСТ 24454-80Е			
		сеч. 50х250, ℓ=3000	3		

1. Сварку производить электродами типа Э-42 по ГОСТ 9467-75.
2. Все сварные швы принять по наименьшей толщине свариваемых элементов

ГИП	Борисов		5.7.89
Н.контр.	Феськова		9.7.89
Нач.отд.	Гринкевич		27.6.89
Гл.спец.	Фролова		27.6.89
Рук.гр.	Сенаторов		22.6.89
Инж.	Лебедева		22.6.89

Т. П. 807-19-19.89 ДР

База „Зооветснаб" с товарооборотом до 3 млн. рублей в год

Главный корпус

Стадия	Лист	Листов
Р	15	

Фрагмент 3

ГИПРОАГРОХИМ Владимир

Привязан

Инв. №

Инв. № подл. | Подпись и дата | Взам. инв. №

Копировал Бабина

Формат А2

23887-01 27

Альбом 1

Ведомость рабочих чертежей основного комплекта КЖ

Лист	Наименование	Примечание
1	Общие данные (начало)	
2	Общие данные (окончание)	
3	Схема расположения фундаментов	
4	Узлы 1...7	
5	Узлы 8...15	
6	Узлы 16...18. Фрагменты 1,2	
7	Фундаменты ФМ1, ФМ2. Узлы 19, 20	
8	Фундаменты ФМ3...ФМ5	
9	Фундаменты ФМ6...ФМ8	
10	Фундаменты ФМ9...ФМ11	
11	Фундаменты ФМ12...ФМ14	
12	Фундаменты ФМ15...ФМ17	
13	Фундаменты ФМ18...ФМ20	
14	Фундамент ФМ21. Таблица нагрузок на фундаменты	
15	Схема расположения фундаментных и лицевых плит рампы	
16	Схема расположения фундаментов под оборудование, подпольных каналов	
17	Схема расположения колонн, балок	
18	Виды 1-1...5-5	
19	Схема расположения плит перекрытия	
20	Схема расположения плит покрытия	
21	Схема расположения панелей стен по осям А,Г,1	
22	Схема расположения панелей стен по осям Б, 15	
23	Лестница Л1	

Ведомость ссылочных и прилагаемых документов

Обозначение	Наименование	Примечание
	Ссылочные документы	
ГОСТ 13579-78	Блоки бетонные для стен подвалов	
ГОСТ 22701.0-77...	Плиты железобетонные ребристые	
ГОСТ 22701.5-77	предварительно напряженные	
	размерами 6х3 м для покрытий	
	производственных зданий	

Проект разработан в соответствии с действующими нормами и правилами и предусматривает мероприятия, обеспечивающие взрывобезопасность и пожаробезопасность при эксплуатации здания

Главный инженер проекта (Борисов)

Продолжение

Обозначение	Наименование	Примечание
1.030.1-1, в.1-1ч.1, 2-1,0-3,1-3,3-3,4-1,4-2	Стены наружные из однослойных панелей для каркасных общественных зданий, производственных и вспомогательных зданий промышленных предприятий	
1.030.9-2, в.7ч.2	Перегородки панельные зданий промышленных и сельскохозяйственных предприятий	
1.038.1-1, в.1	Перемычки железобетонные для зданий с кирпичными стенами	
1.050.1-2, в.1,2	Сборные железобетонные марши, площадки для многоэтажных общественных зданий, производственных и вспомогательных зданий промышленных предприятий	
1.090.1-1, в.7-1,8-1	Сборные железобетонные конструкции межвидового применения для крупнопанельных общественных зданий и вспомогательных зданий промышленных предприятий с высотой этажа 3,0 и 3,3 м	
1.141-1, в.64	Панели перекрытий железобетонные многопустотные	
1.225-2, в.11	Железобетонные прогоны	
1.242.1-3, в.1	Панели перекрытий железобетонные ребристые для общественных зданий	
1.400-6/76, в.1	Унифицированные закладные детали сборных железобетонных конструкций зданий промышленных предприятий	
1.400-7	Стальные изделия для сопряжения сборных железобетонных конструкций одноэтажных промышленных зданий	
1.400-15, в.1	Унифицированные закладные изделия железобетонных конструкций для крепления технологических коммуникаций	
1.412-1/77, в.1,2,3	Монолитные железобетонные фундаменты под типовые колонны прямоугольного сечения одноэтажных промышленных зданий	
1.412.1-4	Монолитные железобетонные фундаменты на естественном основании под железобетонные стойки фахверка	

Продолжение

Обозначение	Наименование	Примечание
1.415.1-2, в.1	Балки фундаментные железобетонные для наружных и внутренних стен производственных зданий промышленных предприятий	
1.423-3, в.1,2	Железобетонные колонны прямоугольного сечения для одноэтажных производственных зданий без мостовых кранов высотой до 9,6 м	
1.427.1-3, в 1/87, 2/87	Колонны железобетонные прямоугольного сечения для продольного и торцового фахверка одноэтажных производственных зданий высотой 3,0-14,4 м	
1.450.3-3, вып.1 ч.2	Стальные лестницы, площадки, стремянки и ограждения	
1.462.1-1/81, в.1,2	Железобетонные предварительно напряженные балки пролётом 12 м для покрытий зданий с плоской и скатной кровлей	
1.465.1-7/84	Плиты покрытия железобетонные предварительно напряженные ребристые размером 1,5х6м для одноэтажных зданий	
1.465.1-10/82, в.0,1	Комплексные железобетонные плиты покрытий одноэтажных промышленных зданий	

Инв. № подл. | Подпись и дата | Взам. инв. №

Инв. №

Привязан

Т. П. 807-19-19.89 КЖ

База „Зооветснаб" с товарооборотом до 3 млн. рублей в год

ГИП	Борисов		5.7.89
Н.контр.	Феськова		27.6.89
Нач. отд.	Гринкевич		22.6.89
Гл. спец.	Фролова		27.6.89
Рук. гр.	Сенаторов		22.6.89
Инженер	Евстратова		22.6.89

Главный корпус

Стадия	Лист	Листов
Р	1	23

Общие данные (начало)

ГИПРОАГРОХИМ Владимир

Копировал МКоф

Формат А2

23887-01 28

Альбом 1

Продолжение

Обозначение	Наименование	Примечание
1.494-24, в.1	Стаканы для крепления крышных вентиляторов, дефлекторов и зонтов	
2.240-1, в.2	Детали перекрытий общественных зданий	
2.430-20, в.3,4	Узлы сопряжения стен из кирпича одноэтажных зданий промышленных предприятий	
2.460-14, в.1	Типовые узлы покрытий промышленных зданий в местах пропуска вентиляционных шахт	
3.002.1-1, в.1	Сборные железобетонные подпорные стены межотраслевого применения с высотой подпора грунта 1.2 - 4.8 м	
3.006.1-2.87, в.2-1	Сборные железобетонные каналы и тоннели из лотковых элементов	
3.019.1-1, в.0,1,2	Рампы и навесы над ними	
3.400-7, в.1/87	Унифицированные монтажные петли для подъема сборных бетонных и железобетонных изделий	
	Прилагаемые документы	
Альбом 2 кн. и	Строительные изделия	
Альбом 4 кн. 8М	Ведомости потребности в материалах	

Ведомость спецификаций

Лист	Наименование	Примечание
7	Спецификация элементов фундаментов Фм1, Фм2	
8	Спецификация элементов фундаментов Фм3... Фм5	
9	Спецификация элементов фундаментов Фм6... Фм8	
10	Спецификация элементов фундаментов Фм9... Фм11	
11	Спецификация элементов фундаментов Фм12... 14	

Продолжение

Лист	Наименование	Примечание
12	Спецификация элементов фундаментов фм15, Фм16	
13	Спецификация элементов фундаментов Фм 18... Фм20	
14	Спецификация элементов к схеме расположения фундаментов. Спецификация элементов фундамента Фм21	
15	Спецификация элементов к схеме расположения фундаментных и лицевых плит рампы	
16	Спецификация элементов к схеме расположения фундаментов под оборудование, подпольных каналов. Спецификация элементов приямка, фундаментов под оборудование	
17	Спецификация элементов к схеме расположения колонн, балок	
19	Спецификация элементов к схеме расположения плит перекрытия. Спецификация элементов монолитных участков Ум1... Ум3	
20	Спецификация к схеме расположения элементов покрытия	
22	Спецификация элементов к схеме расположения панелей стен	
23	Спецификация элементов лестницы Л1	

Таблица расчетных нагрузок на покрытие и перекрытие кПа (кг/м²)

Место приложения нагрузки	Снеговая нагрузка	Расчетная зимняя температура -30°С
В осях 1...15 между осями А-Б (покрытие)	1,0 (100)	3,84 (384)
В осях 1...15 между осями В-Д (покрытие)	1,0 (100)	от 3,84 (384) до 5,52 (552)
В осях 4...15 между осями Д-Е (покрытие)	1,0 (100)	3,65 (365)
В осях 1...5 между осями А-Б (перекрытие)	—	от 6.00 (600) до 8,00 (800)

Ведомость объемов сборных бетонных и железобетонных конструкций по рабочим чертежам

NN	Наименование группы элементов конструкций	Код	Кол м³	Примечание
1	Колонны	582 100	52,94	
2	Балки стропильные	582 200	57,6	
3	Балки фундаментные	582 400	8,44	
4	Перемычки	582 800	1,25	
5	Панели стеновые наружные	583 100	230,11	
6	Блоки стеновые	583 500	56,52	
7	Плиты покрытия	584 100	149,12	
8	Плиты перекрытия	584 200	30,9	
9	Элементы лестниц	589 100	2,79	
10	Плиты рампы, фундаменты рампы, блоки бортовые, балки навеса	589 400	92,81	
11	Стаканы	589 600	1,38	
	Всего		683,86	

Инв. № подл. | Подпись и дата | Взам. инв. №

Привязан

Инв. №

ГИП	Борисов		8.7.89
Н.контр.	Феськова		26.6.89
Нач.отд.	Гринкевич		26.6.89
Гл.спец.	Фролова		27.6.89
Рук. гр.	Сенаторов		27.6.89
Инж.	Евстратова		22.6.89

Т. П. 807-19-19.89 КН

База „Зооветснаб" с товарооборотом до 3 млн. рублей в год

Главный корпус

Стадия	Лист	Листов
Р	2	

Общие данные (окончание)

ГИПРОАГРОХИМ Владимир

Копировал

Формат А2

23887-01 29

Альбом 1

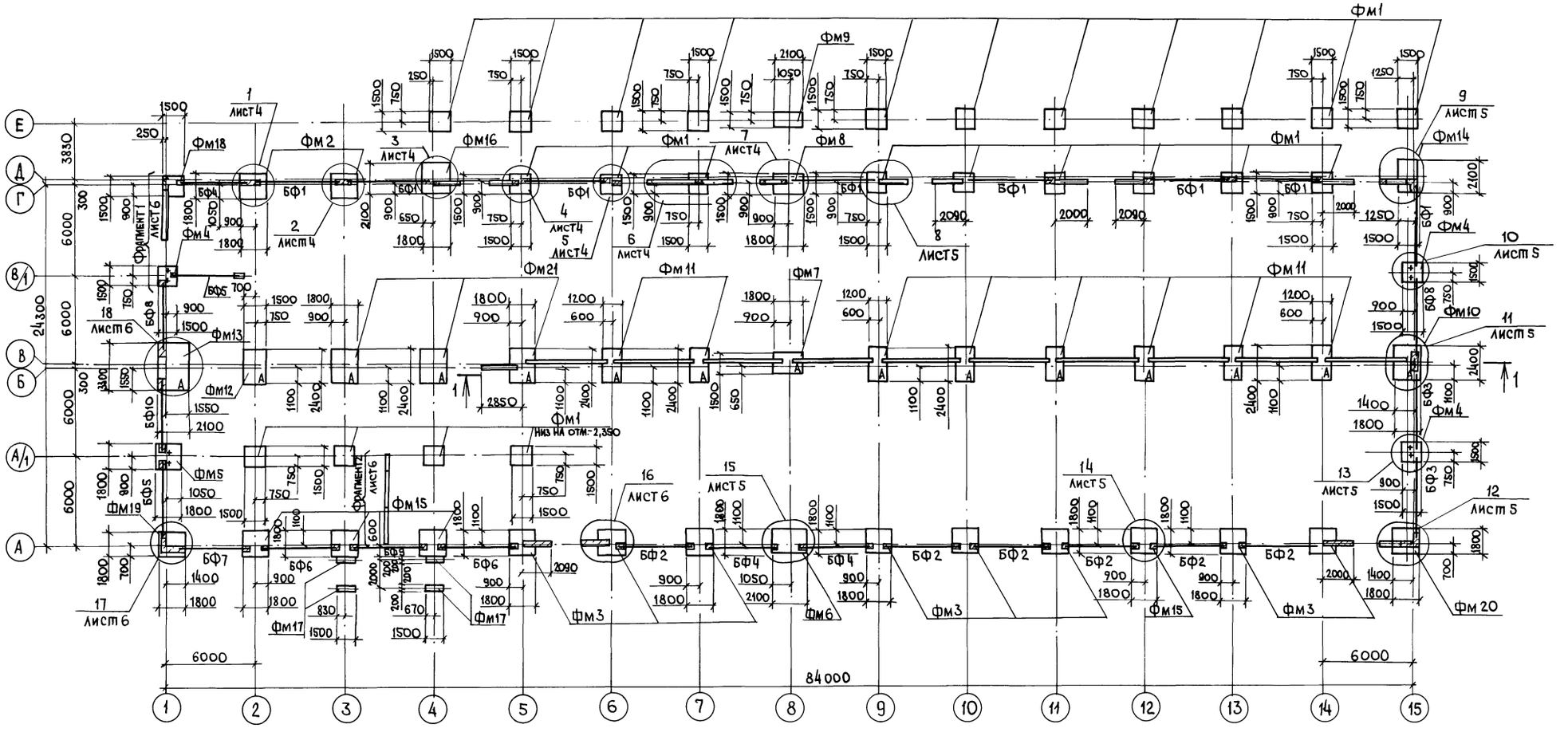

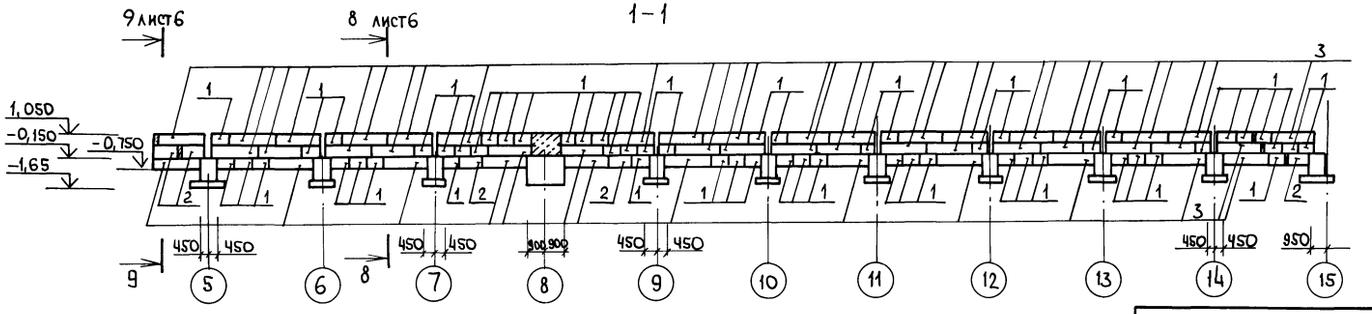

1. Отметки низа подошв фундаментов, не указанных на схеме -1,650.
2. Фундаменты запроектированы для строительства на площадках со спокойным рельефом. Грунты в основании непучинистые, непросадочные, со следующими нормативными характеристиками: $\varphi^н = 0,49$ рад (28°), $C^н = 2$ кПа (0,02 кгс/см²) $E = 14,7$ мПа (150 кгс/см²), $\gamma^н = 1,8$ т/м³, $K_г = 1$. Грунтовые воды отсутствуют.
3. Спецификацию к схеме расположения фундаментов см. лист 14

				Т. П. 807-19-19.89 КНН		
				База „Зооветснаб" стоваротоборотом до 3 млн. рублей в год		
ГИП	Борисов		27.89	Главный корпус	Стадия: Р	Лист: 3	Листов:
Н. контр.	Феськова		27.89				
Нач. отд.	Гринкевич		27.89				
Гл. спец.	Фролова		27.89	Схема расположения фундаментов	ГИПРОАГРОХИМ Владимир	
Рук. гр.	Сенаторов		27.89			
Ст. инж.	Меркушина		27.89			

Привязан

Инв. №

Инв. № подл. | Подпись и дата | Взам. инв. №

Копировал

Формат А2

23887-01 30

Альбом 1

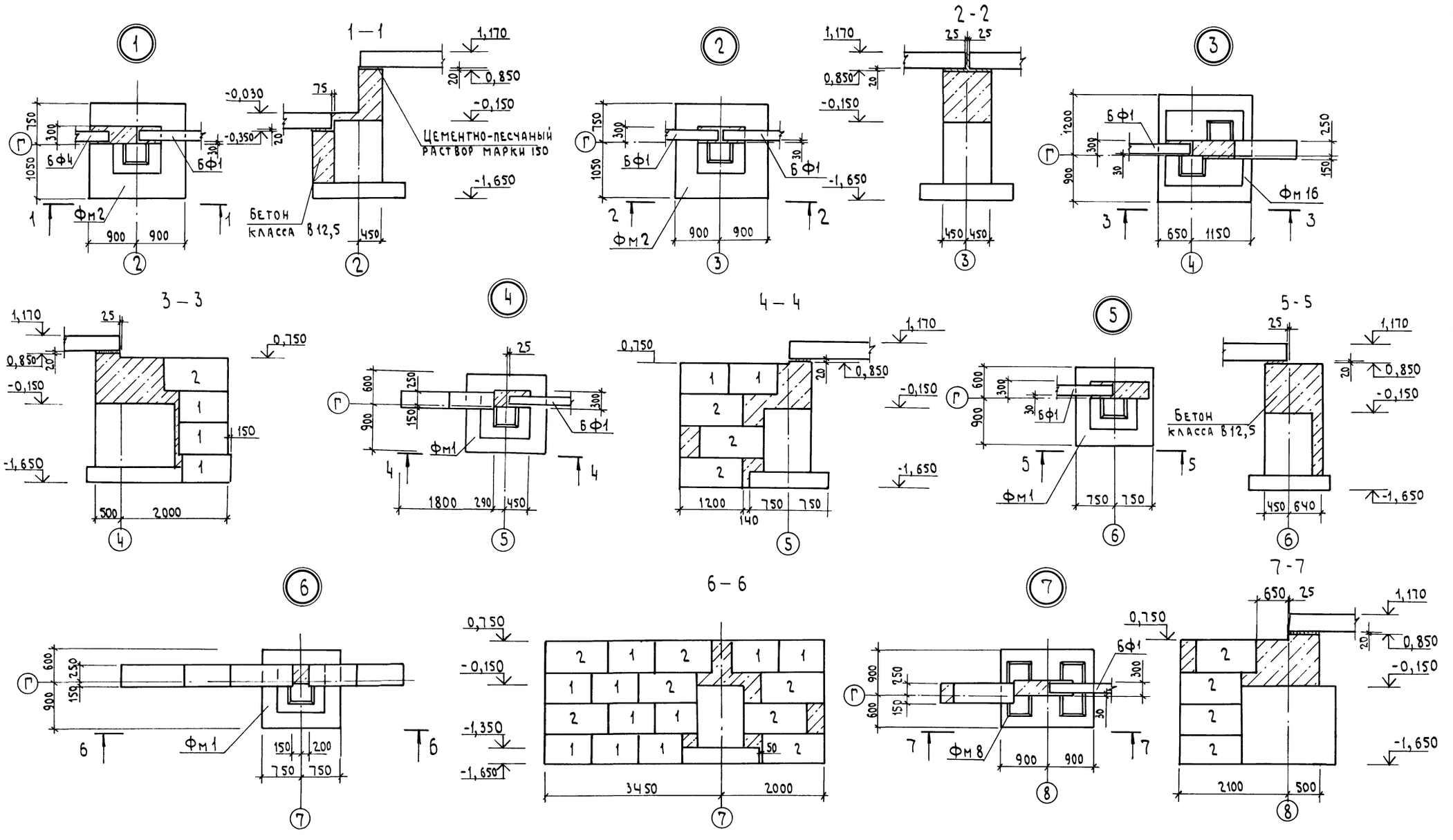

Т. П. 807-19-19.89 КЖ						
База „Зооветснаб" с товарооборотом до 3 млн. рублей в год						
Главный корпус				Стадия	Лист	Листов
				Р	4	
Узлы 1...7				ГИПРОАГРОХИМ Владимир		
Гип	Борисов		3.7.89			
Н. контр.	Феськова		27.6.89			
Нач. отд.	Гринкевич		27.6.89			
Гл. спец.	Фролова		27.6.89			
Рук. гр.	Сенаторов		23.6.89			
Ст. инж.	Меркушина		23.6.89			

Привязан

Инв. №

Копировал Шемая

Формат А2

23887-01 31

Инв. № подл. | Подпись и дата | Взам. инв. №

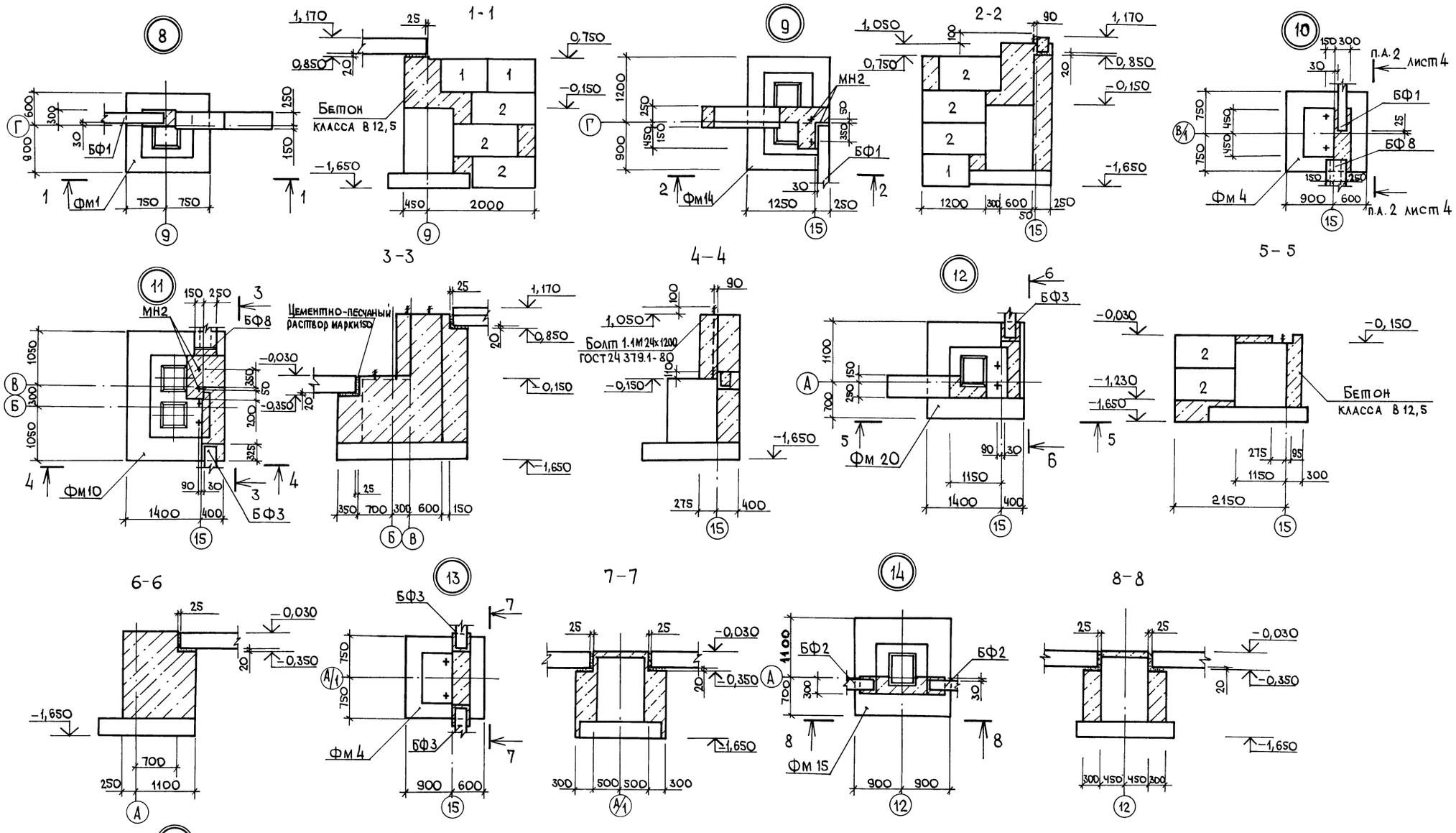

Привязан				Т. П. 807-19-19.89 КЖ	
				База „Зооветснаб" с товарооборотом до 3 млн. рублей в год	
	ГИП	Борисов	27.6.89	Главный корпус	Стадия: Р; Лист: 5; Листов:
	Норм. конт.	Феськова	27.6.89		
	Нач. отд.	Гринкевич	27.6.89		
	Гл. спец.	Фролова	27.6.89	Узлы 8 ... 15	ГИПРОАГРОХИМ Владимир
	Рук. гр.	Сенаторов	27.6.89		
Инв. №	Ст. инж.	Меркушина	27.6.89		

Копировал

Формат А2

23887-01 32

Инв. № подл. | Подпись и дата | Взам. инв. №

Альбом 1

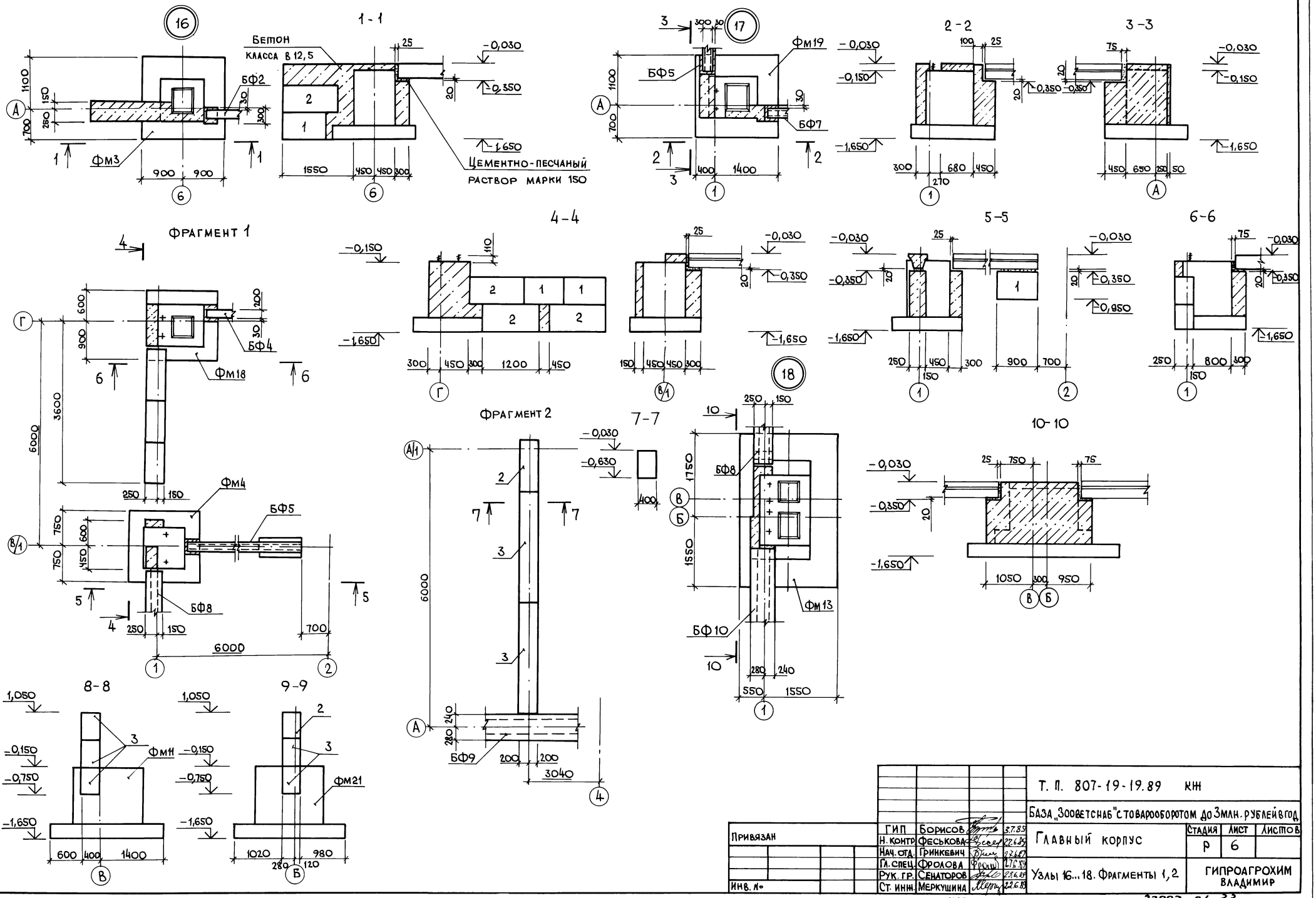

Т. П. 807-19-19.89 КЖ						
База „Зооветснаб" с товарооборотом до 3 млн. рублей в год						
Главный корпус				Стадия	Лист	Листов
				Р	6	
Узлы 16...18. Фрагменты 1, 2				ГИПРОАГРОХИМ ВЛАДИМИР		
Привязан	ГИП	Борисов	3.7.85			
	Н. контр.	Феськова	27.6.89			
	Нач. отд.	Гринкевич	27.6.89			
	Гл. спец.	Фролова	27.6.89			
	Рук. гр.	Сенаторов	23.6.89			
Инв. №	Ст. инж.	Меркушина	22.6.89			

Инв. № подл. | Подпись и дата | Взам. инв. №

Копировал [signature] Формат А2

23887-01 33

Альбом 1

1-1

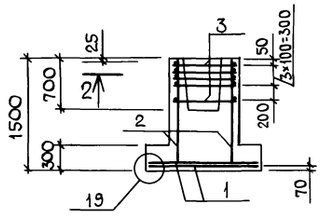

3-3

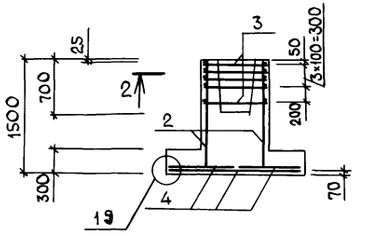

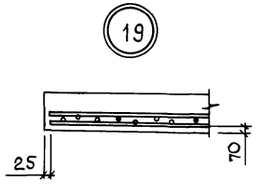

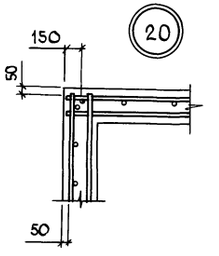

Фм1

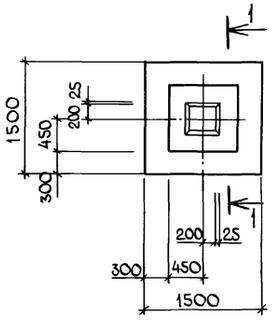

Фм2

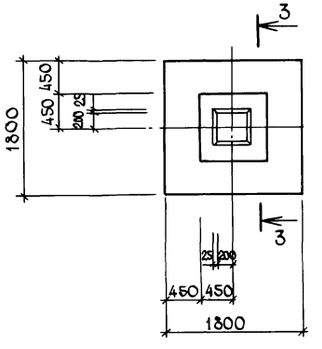

2-2

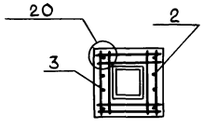

Схемы раскладки сеток подошвы фундаментов

Фм1

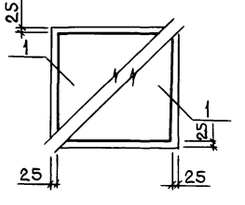

Фм2

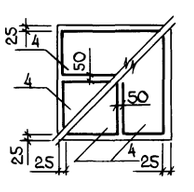

Спецификация элементов фундаментов Фм1, Фм2

Формат	Зона	Поз.	Обозначение	Наименование	Кол.	Примечание
				Фм1		
				Сборочные единицы		
				Сетки арматурные		
		1	ГОСТ 23279-83	1С $\frac{10\,A\,III}{6\,A\,III}$ 145×145 $\frac{125}{25}$	2	
		2	1.412-1/77 в.3	СН 12 А II-6×15	2	
		3	1.412-1/77 в.3	СА-8 А I	5	
				Материалы		
				Бетон класса В12,5; F50	1,52	м³
				Фм2		
				Сборочные единицы		
				Сетки арматурные		
		2	1.412-1/77 в.3	СН 12 А II-6×15	2	
		3	1.412-1/77 в.3	СА-8 А I	5	
		4	ГОСТ 23279-83	1С $\frac{10\,A\,III}{6\,A\,III}$ 85×175 $\frac{275}{25}$	4	
				Материалы		
				Бетон класса В12,5	1,81	м³

Ведомость расхода стали на элемент, кг

Марка элемента	Изделия арматурные												Общий расход
	Арматура класса												
	А-I				А-II				А-III				
	ГОСТ 5781-82												
	ф8			Итого	ф12			Итого	ф6	ф8	ф10	Итого	
Фм1	13,4			13,4	10,3			10,3	1,9		14,3	16,2	39,9
Фм2	13,4			13,4	10,3			10,3	2,3		21,6	23,9	47,6

Т.П. 807-19-19.89 КЖ

База „Зооветснаб" с товарооборотом до 3 млн. рублей в год

ГИП	Борисов		3.89
Норм.контр.	Феськов		2.89
Нач.отд.	Гринкевич		1.89
Гл.спец.	Фролова		2.89
Рук.гр.	Сенаторов		2.89
Ст.инж.	Меркушина		2.89

Главный корпус

Стадия	Лист	Листов
Р	7	

Фундаменты Фм1, Фм2. Узлы 19, 20

ГИПРОАГРОХИМ Владимир

Привязан

Инв. №

23887-01 34

Копировал Завьялова Формат А2

Инв. № подл. | Подпись и дата | Взам. инв. №

Альбом 1

Спецификация элементов фундаментов Фм3... Фм5

Формат	Зона	Поз.	Обозначение	Наименование	Кол.	Примечание
				Фм3		
				Сборочные единицы		
				Сетки арматурные		
		1	ГОСТ 23279-85	1С $\frac{10AIII}{6AIII}$ 85×175 $\frac{275}{25}$	4	
		2	1.412-1/77 в.3	СН12АII-6×15	4	
		3	1.412-1/77 в.3	СА-8АI	5	
				Изделия закладные		
				Материалы		
				Бетон класса В12,5	1,78	м³
				Фм4		
				Сборочные единицы		
				Сетки арматурные		
		5	ГОСТ 23279-85	1С $\frac{10AIII}{6AIII}$ 145×145 $\frac{125}{25}$	2	
		6	1.412.1-4	СН-6АI	2	
		7	ГОСТ 23279-85	1С $\frac{12AII}{8AIII(100)}$ 85×145 $\frac{725+75}{25}$	2	
				Изделия закладные		
		8	1.412.1-4 060	МН1	2	
				Материалы		
				Бетон класса В12,5	1,63	м³
				Фм5		
				Сборочные единицы		
				Сетки арматурные		
		1	ГОСТ 23279-85	1С $\frac{10AIII}{6AIII}$ 85×175 $\frac{275}{25}$	4	
		6	1.412.1-4	СН-6АI	2	
		7	ГОСТ 23279-85	1С $\frac{12AII}{8AIII(100)}$ 85×145 $\frac{725+75}{25}$	2	
				Изделия закладные		
		8	1.412.1-4 060	МН1	2	
				Материалы		
				Бетон класса В12,5	1,93	м³

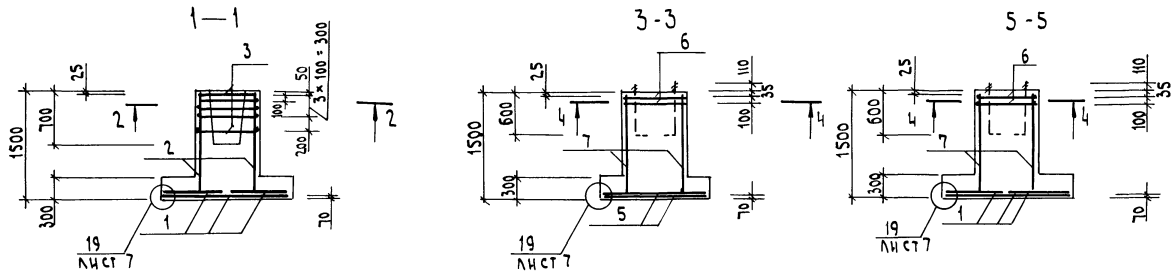

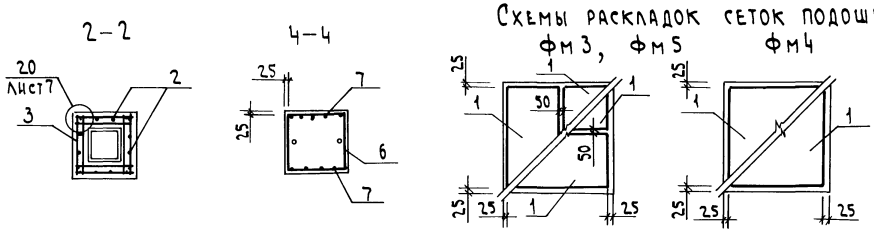

Ведомость расхода стали на элемент, кг

Марка элемента	Изделия арматурные									Изделия закладные				Общий расход
	Арматура класса									Прокат марки				
	A-I			A-II		A-III				Вст3кп2				
	ГОСТ 5781-82									ГОСТ 2590-71		ГОСТ 5915-70		
	ф6	ф8	Итого	ф12	Итого	ф6	ф8	ф10	Итого	Болты М24	Итого	Гайки М24	Итого	
Фм3		16,5	16,5	20,6	20,6	2,3		21,6	23,8					60,9
Фм4	7,0		7,0	12,9	12,9	1,9	2,0	14,3	18,2	4,9	4,9	0,8	0,8	43,8
Фм5	7,0		7,0	12,9	12,9	2,3	2,0	21,6	25,9	4,9	4,9	0,8	0,8	51,5

Т.П. 807-19-19.89 КЖ

База „Зооветснаб" с товарооборотом до 3 млн. рублей в год

ГИП	Борисов		27.89	Главный корпус	Стадия	Лист	Листов
Н.контр	Феськов		27.89		Р	8	
Нач.отд	Гринке В.Н.		27.89				
Гл.спец	Фролова		26.89	Фундаменты Фм3... Фм5	Гипроагрохим Владимир		
Рук.гр.	Сенаторов		27.89				
Ст.инж.	Меркушина		27.89				

Привязан

Инв. №

Копировал Семахина Формат А2

23887-01 35

Инв.№ подл. | Подпись и дата | Взам.инв.№

Альбом 1

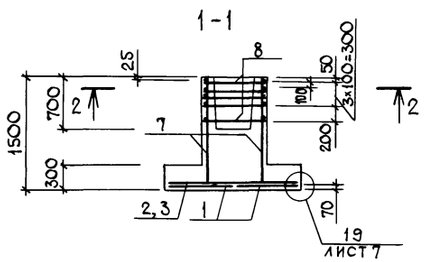

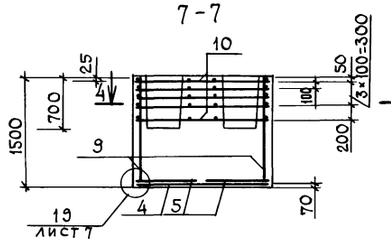

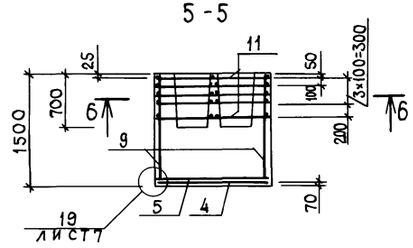

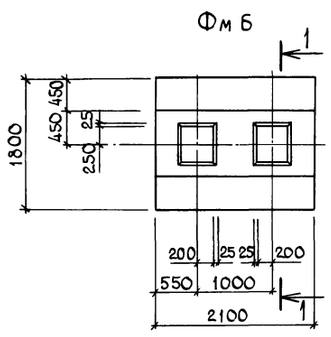

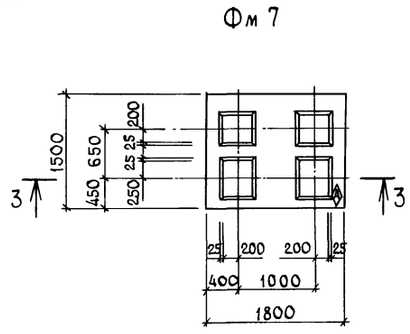

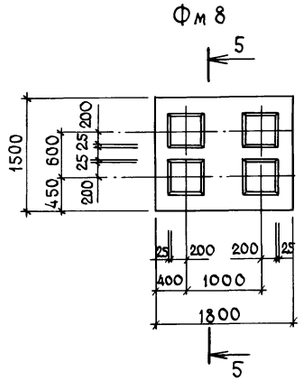

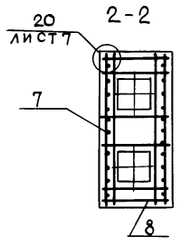

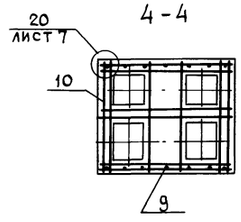

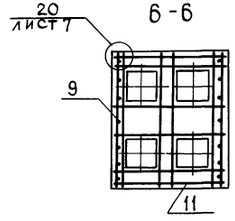

Схемы раскладок сеток подошв фундаментов

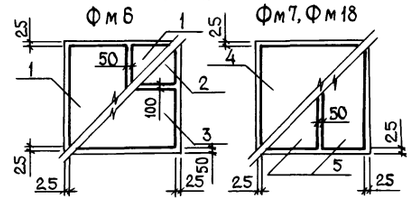

Спецификация элементов фундаментов Фм 6...Фм 8

Формат	Зона	Поз.	Обозначение	Наименование	Кол. на исп. Фм 6	Фм 7	Фм 8	Примечание
				Сборочные единицы				
				Сетки арматурные				
		1	ГОСТ 23279-85	1С $\frac{10\,A\,III}{6\,A\,III}$ 85×205 $\frac{125}{25}$	2			
		2	ГОСТ 23279-85	1С $\frac{10\,A\,III}{6\,A\,III}$ 85×175 $\frac{275}{25}$	1			
		3	ГОСТ 23279-85	1С $\frac{10\,A\,III}{6\,A\,III}$ 105×175 $\frac{275}{25}$	1			
		4	ГОСТ 23279-85	1С $\frac{10\,A\,III}{6\,A\,III(200)}$ 145×175 $\frac{75}{25}$		1	1	
		5	ГОСТ 23279-85	1С $\frac{10\,A\,III}{6\,A\,III(100)}$ 85×145 $\frac{25}{25}$		2	2	
		7	ГОСТ 23279-85	1С $\frac{12\,A\,II}{8\,A\,III(100)}$ 205×145 $\frac{125+25}{25}$	2			
		8	1.412-1/77-в.3	СА Т-8 А Т	5			
		9	ГОСТ 23279-85	1С $\frac{14\,A\,II}{8\,A\,III(100)}$ 165×145 $\frac{125+25}{25}$		2	2	
		10	КЖ.И 52.00 -01	С3		5		
		11		С4			5	
				Материалы				
				Бетон класса В12,5	3,08	3,48	3,54	м³

Ведомость расхода стали на элемент, кг

Марка элемента	Изделия арматурные											Общий расход
	Арматура класса											
	А-I			А-II			А-III					
	ГОСТ 5781-82											
	ф8		Итого	ф12	ф14	Итого	ф6	ф8	ф10		Итого	
Фм 6	26,0		26,0				2,8		24,7		27,5	53,5
Фм 7					31,6	31,6	2,8	41,9	17,7		62,4	94,0
Фм 8					31,6	31,6	2,8	41,9	17,7		62,4	94,0

Т. П. 807-19-19.89 КЖ

База "Зооветснаб" с товарооборотом до 3 млн. рублей в год

Главный корпус	Стадия	Лист	Листов
	Р	9	
Фундаменты Фм 6...Фм 8	ГИПРОАГРОХИМ Владимир		

ГИП	Борисов		27.87
Н. контр.	Феськова		27.87
Нач. отд.	Гринкевич		27.87
Гл. спец.	Фролова		27.87
Рук. гр.	Сенаторов		27.87
Ст. инж.	Меркушина		27.87

Привязан

Инв. №

Инв. № подл. | Подпись и дата | Взам. инв. №

Копировал Завьялова Формат А2

23887-01 36

Альбом 1

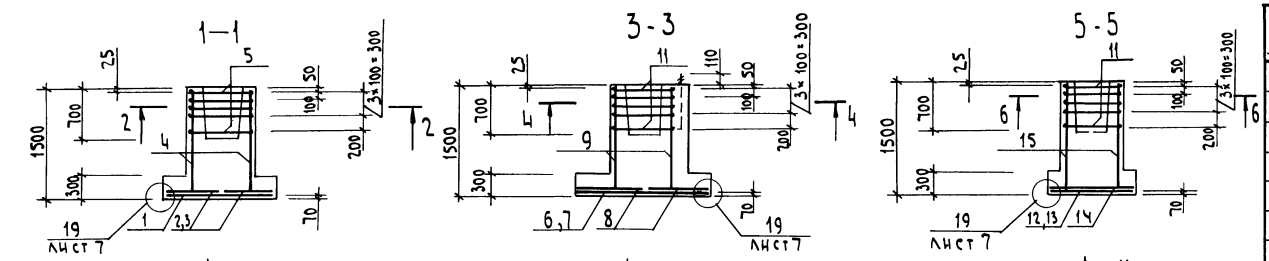

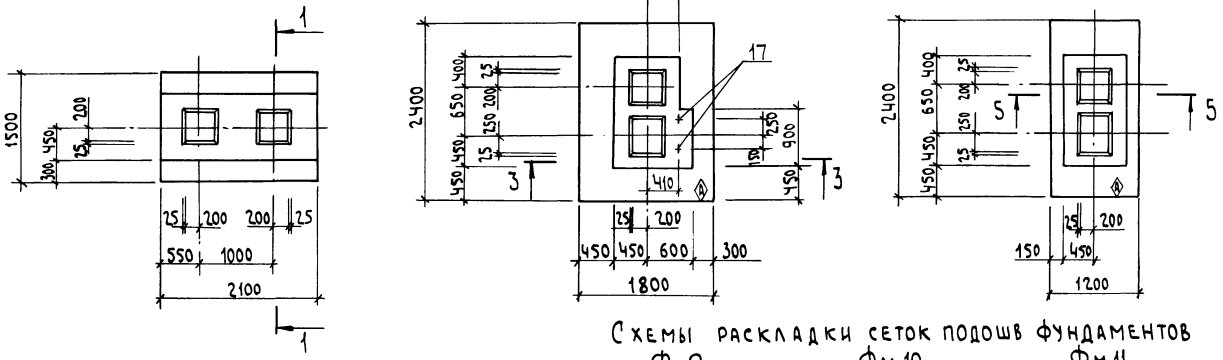

Схемы раскладки сеток подошв фундаментов

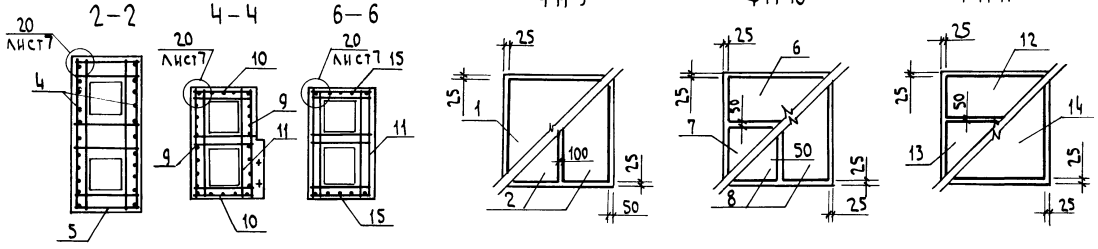

Спецификация элементов фундаментов Фм 9... Фм 11

Формат	Зона	Поз.	Обозначение	Наименование	Кол. на исп. Фм9	Фм10	Фм11	Примечание
				Сборочные единицы				
				Сетки арматурные				
		1	ГОСТ 23279-85	1С 10АIII/6АIII 145×205 12.5/2.5	1			
		2	ГОСТ 23279-85	1С 10АIII/6АIII(100) 85×145 2.5/2.5	1			
		3	ГОСТ 23279-85	1С 10АIII/6АIII(100) 105×145 2.5/2.5	1			
		4	ГОСТ 23279-85	1С 12АII/8АIII(100) 205×145 12.5+2.5/2.5	2			
		5	1.412-1/77	СА Т-8 АI	5			
		6	ГОСТ 23279-85	1С 10АIII/6АIII 85×175 2.5/2.5		1		
		7	ГОСТ 23279-85	1С 10АIII/6АIII 145×175 2.5/2.5		1		
		8	ГОСТ 23279-85	1С 10АIII/6АIII 85×235 2.5/2.5		2		
		9	ГОСТ 23279-85	1С 12АII/8АIII(100) 145×145 12.5+2.5/2.5		2		
		10	ГОСТ 23279-85	1С 12АII/8АIII(100) 85×145 12.5+2.5/2.5		2		
		11	КЖ.И 53.00	С5		5	5	
		12	ГОСТ 23279-85	1С 10АIII/6АIII 85×115 2.5/2.5			1	
		13	ГОСТ 23279-85	1С 10АIII/6АIII 145×115 2.5/2.5			1	
		14	ГОСТ 23279-85	1С 10АIII/6АIII 105×235 2.5/2.5			1	
		15	ГОСТ 23279-85	1С 14АII/8АIII(100) 85×145 12.5+2.5/2.5			2	
				Изделия закладные				
		16	1.400-6/76 В.1	М8-4		1	1	
		17	1.412.1-4 060	МН 1		2		
				Материалы				
				Бетон класса В 12,5	2,65	2,81	2,70	

Для фундамента Фм9 принять марку бетона по морозостойкости F50

Ведомость расхода стали на элемент, кг

Марка элемента	Изделия арматурные											Изделия закладные				Общий расход
	Арматура класса											Прокат марки				
	A-I		A-II			A-III						Вст3кп2				
	ГОСТ 5781-82											ГОСТ 2590-71		ГОСТ 5915-70		
	ф8		Итого	ф12	ф14	Итого	ф6	ф8	ф10		Итого	Болт М24	Итого	Гайка М24	Итого	
Фм9	26,0		26,0	28,4		28,4	3,4	4,9	20,0		28,3					82,7
Фм10	21,1		21,1	33,5		33,5	3,0	5,4	28,5		37,0	4,9	4,9	0,8	0,8	97,3
Фм11	21,1		21,1		17,5	17,5	2,0	2,0	17,9		21,9					60,5

Инв.№ подл. | Подпись и дата | Взам. инв.№

Т.П. 807-19-19.89 КЖ

База „Зооветснаб" с товарооборотом до 3 млн. рублей в год

Привязан	ГИП	Борисов	3.7.89
	Н. контр.	Феськова	27.6.89
	Нач. отд.	Гринкевич	27.6.89
	Гл. спец.	Фролова	27.6.89
	Рук. гр.	Сенаторов	27.6.89
Инв. №	Ст. инж.	Меркушина	27.6.89

Главный корпус — Стадия: Р; Лист: 10; Листов:

Фундаменты Фм9..Фм11 — Гипроагрохим Владимир

Копировал Семахина Формат А2

Альбом I

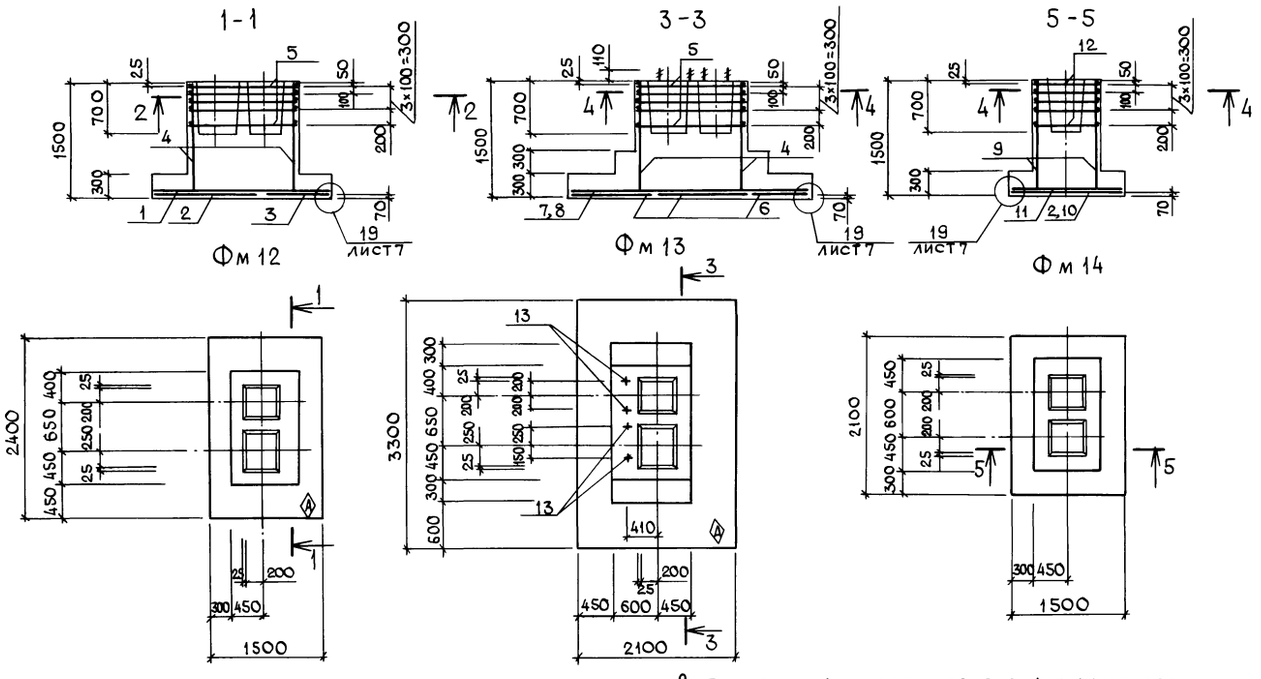

Спецификация элементов фундаментов Фм 12...Фм 14

Формат	Зона	Поз.	Обозначение	Наименование	Кол. на исп. Фм12	Фм13	Фм14	Примечание
				Сборочные единицы				
				Сетки арматурные				
		1	ГОСТ 23279-85	1С $\frac{10AIII}{6AIII}$ 145×235 $\frac{125}{25}$	1			
		2	ГОСТ 23279-85	1С $\frac{10AIII}{6AIII}$ 85×145 $\frac{125}{25}$	1		1	
		3	ГОСТ 23279-85	1С $\frac{10AIII}{6AIII}$ 145×145 $\frac{125}{25}$	1			
		4	ГОСТ 23279-85	1С $\frac{14AIII}{8AIII(100)}$ 85×145 $\frac{725+25}{25}$	2	2	2	
		5	КН.И 53.00	С5	5	5		
		6	ГОСТ 23279-85	1С $\frac{10AIII}{6AIII}$ 105×205 $\frac{125}{25}$		3		
		7	ГОСТ 23279-85	1С $\frac{12AIII}{8AIII}$ 85×325 $\frac{125}{25}$		1		
		8	ГОСТ 23279-85	1С $\frac{12AIII}{8AIII}$ 105×325 $\frac{125}{25}$		1		
		9	ГОСТ 23279-85	1С $\frac{12AIII}{8AIII}$ 145×145 $\frac{325+25}{25}$		2	2	
		10	ГОСТ 23279-85	1С $\frac{10AIII}{6AIII}$ 105×145 $\frac{125}{25}$			1	
		11	ГОСТ 23279-85	1С $\frac{10AIII}{6AIII}$ 145×205 $\frac{125}{25}$			1	
		12	КН.И 53.00-01	С6			5	
				Изделие закладное				
		13	1.412.1-4 060	МН1		4		
				Материалы				
				Бетон класса В12,5	2,41	3,93	1,80	

Ведомость расхода стали на элемент, кг

Марка элемента	Изделия арматурные											Изделия закладные				Общий расход
	Арматура класса											Прокат марки				
	А-I			А-II			А-III					Вст3кп2				
	ГОСТ 5781-82											ГОСТ 5290-71		ГОСТ 5915-70		
	Ф8		Итого	Ф12	Ф14	Итого	Ф6	Ф8	Ф10	Ф12	Итого	Болт М24	Итого	Гайка М24	Итого	
Фм 12	21,5		21,5		17,5	17,5	2,8	2,0	23,2		28,0					67,0
Фм 13	21,5		21,5	33,5		33,5	2,8	8,1	22,7	31,7	65,4	9,8	9,8	1,6	1,6	131,8
Фм 14	21,5		21,5	20,7	17,6	38,3	2,6	5,5	20,1		28,2					88,0

Т. П. 807-19-19.89 КН

База „Зооветснаб" с товарооборотом до 3 млн. рублей в год

Привязан	ГИП	Борисов	3.7.89
	Н.контр.	Феськова	27.6.89
	Нач.отд.	Гринкевич	27.6.89
	Гл.спец.	Фролова	27.6.89
Инв. №	Рук. гр.	Сенаторов	27.6.89
	Ст.инж.	Меркушина	27.6.89

Главный корпус

Фундаменты Фм 12...Фм 14

Стадия	Лист	Листов
Р	11	

ГИПРОАГРОХИМ Владимир

Копировал Завьялова Формат А2

23887-01 38

Инв. № подл. | Подпись и дата | Взам. инв. №

Альбом 1

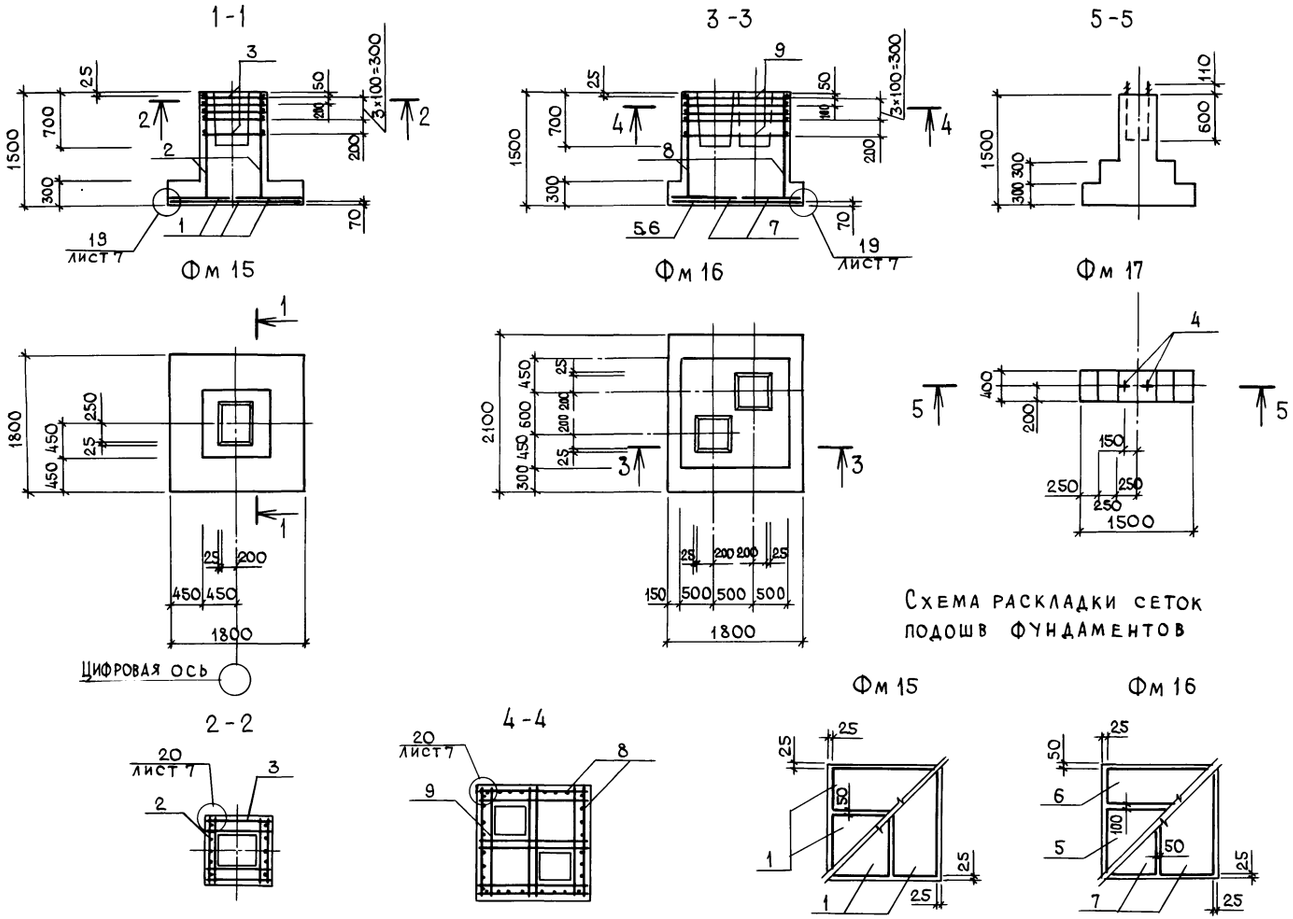

Схема раскладки сеток подошв фундаментов

Спецификация элементов фундаментов Фм 15, Фм 16

Формат	Зона	Поз.	Обозначение	Наименование	Кол.	Примечание
				Фм 15		
				Сборочные единицы		
				Сетки арматурные		
		1	ГОСТ 23279-83	$1С\frac{10АIII}{6АIII}85\times175\frac{275}{25}$	4	
		2	1.412-1/77, в.3	СН12АII-6×15	2	
		3	1.412-1/77, в.3	СА-8АI	5	
				Материалы		
				Бетон класса В12,5	1,78	м³
				Фм 16		
				Сборочные единицы		
				Сетки арматурные		
		5	ГОСТ 23279-85	$1С\frac{10АIII}{6АIII}105\times175\frac{275}{25}$	1	
		6	ГОСТ 23279-85	$1С\frac{10АIII}{6АIII}85\times175\frac{275}{25}$	1	
		7	ГОСТ 23279-85	$1С\frac{10АIII}{6АIII}85\times205\frac{125}{25}$	2	
		8	ГОСТ 23279-85	$1С\frac{12АII}{8АIII(100)}145\times145\frac{725+25}{25}$	4	
		9	КЖ.И 51.00	С2	5	
				Материалы		
				Бетон класса В12,5	3,58	м³
				Фм 17		
				Сборочные единицы		
				Изделие закладное		
		4	1.412.1-4 060	МН1	2	
				Материалы		
				Бетон класса В12,5	0,48	м³

Ведомость расхода стали на элемент, кг

Марка элемента	Изделия арматурные								Изделия закладные				Общий расход
	Арматура класса								Прокат марки				
	А-I		А-II		А-III				Вст 3 кп 2				
	ГОСТ 5781-82								ГОСТ 2590-71		ГОСТ 5915-70		
	Ф8	Итого	Ф12	Итого	Ф6	Ф8	Ф10	Итого	Болт М24	Итого	Гайка М24	Итого	
Фм 15	13,4	13,4	10,3	10,3	2,3		21,6	23,9					47,6
Фм 16	34,1	34,1	41,2	41,2	2,8	6,9	24,5	34,1					109,4
Фм 17									4,9	4,9	0,8	0,8	5,7

Т. П. 807-19-19.89 КЖ

База „Зооветснаб" с товарооборотом до 3 млн. рублей в год

ГИП	Борисов		3.7.89
Н. контр.	Феськова		27.6.89
Нач. отд.	Гринкевич		27.6.89
Гл. спец.	Фролова		17.6.89
Рук. гр.	Сенаторов		22.6.89
Ст. инж.	Меркушина		22.6.89

Главный корпус

Стадия	Лист	Листов
Р	12	

Фундаменты Фм 15...Фм 17

ГИПРОАГРОХИМ Владимир

Привязан

Инв. №

Инв. № подл. | Подпись и дата | Взам. инв. №

Копировал Завьялова

Формат А2

23887-01 39

1-1

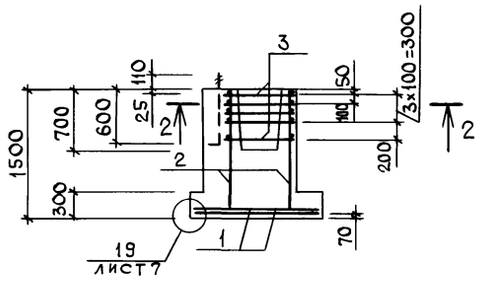

Фм 18

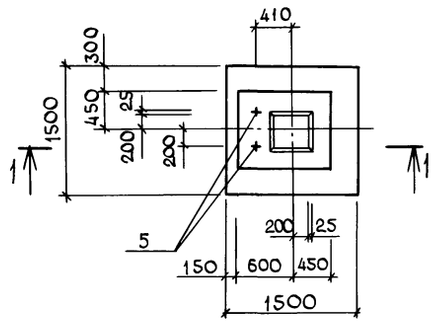

3-3

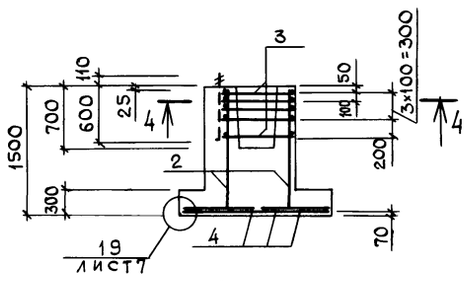

Фм 19

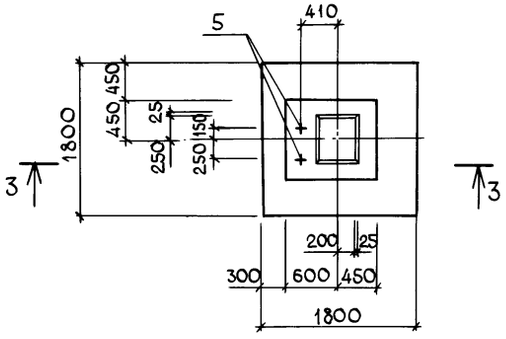

5-5

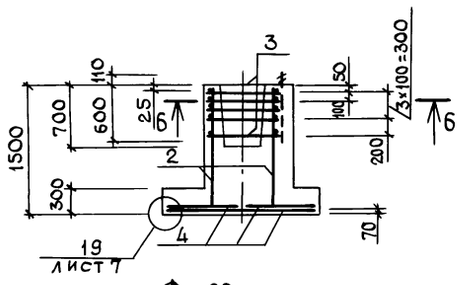

Фм 20

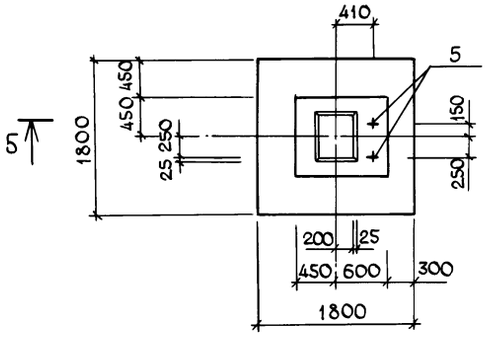

2-2

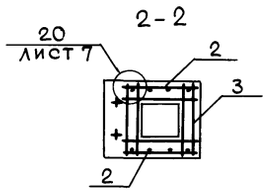

4-4

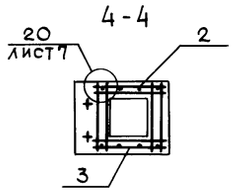

6-6

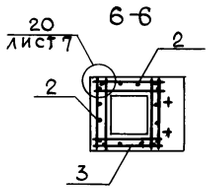

Схемы раскладок сеток подошв фундаментов

Фм 18

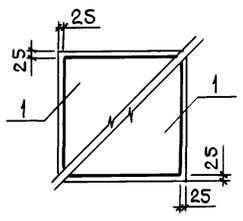

Фм 19, Фм 20

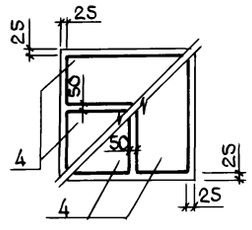

Спецификация элементов фундаментов Фм 18...Фм 20

Формат	Зона	Поз.	Обозначение	Наименование	Кол. на исп. Фм18	Фм19	Фм20	Примечание
				Сборочные единицы				
				Сетки арматурные				
		1	ГОСТ 23279-83	1С $\frac{10AIII}{6AIII}$ 145×145 $\frac{125}{25}$	2			
		2	1.412-1/77 в.3	СН12А$\overline{II}$-6×15	2	2	4	
		3	1.412-1/77 в.3	СА-3А$\overline{I}$	5	5	5	
		4	ГОСТ 23279-83	1С $\frac{10AIII}{6AIII}$ 85×175 $\frac{275}{25}$		4	4	
				Изделия закладные				
		5	1.412.1-4 060	МН1	2	2	2	
				Материалы				
				Бетон класса В 12,5	1,65	1,94	1,94	

Ведомость расхода стали на элемент, кг

Марка элемента	Изделия арматурные								Изделия закладные				Общий расход
	Арматура класса								Прокат марки				
	А-$\overline{I}$		А-$\overline{II}$		А-$\overline{III}$				Вст 3кп 2				
	ГОСТ 5781-82								ГОСТ 2590-71		ГОСТ 5915-70		
	ф8	Итого	ф12	Итого	ф6	ф8	ф10	Итого	Болт М24	Итого	Гайка М24	Итого	
Фм 18	13,4	13,4	10,3	10,3	1,9	0,4	14,3	16,6	4,9	4,9	0,8	0,8	46,0
Фм 19	13,4	13,4	10,3	10,3	2,3		21,6	23,9	4,9	4,9	0,8	0,8	53,3
Фм 20	16,5	16,5	20,6	20,6	2,3		21,6	23,9	4,9	4,9	0,8	0,8	66,7

Инв. № подл. | Подпись и дата | Взам. инв. №

Привязан

Инв. №

ГИП	Борисов		3.7.89
Н.контр.	Феськова		27.6.89
Нач. ОТД	Гринкевич		27.6.89
Гл. спец.	Фролова		27.6.89
Рук. гр.	Сенаторов		22.6.89
Ст. инж.	Меркушина		22.6.89

Т. П. 807-19-19.89 КЖ

База „Зооветснаб" с товарооборотом до 3 млн. рублей в год

Главный корпус

Стадия	Лист	Листов
Р	13	

Фундаменты Фм 18...Фм 20

ГИПРОАГРОХИМ Владимир

Копировал Завьялова

Формат А2

фм 21

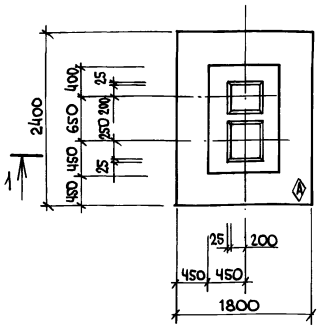

1 - 1

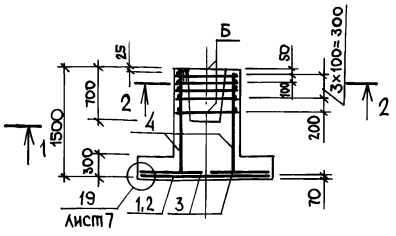

2 - 2

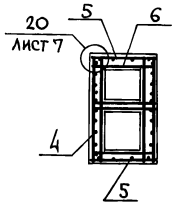

Схема раскладки сеток подошвы фундамента фм21.

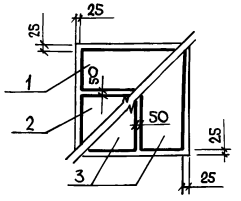

Спецификация элементов фундамента фм 21

Формат	Зона	Поз.	Обозначение	Наименование	Кол.	Примечание
				Сборочны		
				Сетки арматурные		
		1	ГОСТ 23279-85	1С $\frac{10AIII}{6AIII}$ 85×175 $\frac{275}{25}$	1	
		2	ГОСТ 23279-85	1С $\frac{10AIII}{6AIII}$ 145×175 $\frac{275}{25}$	1	
		3	ГОСТ 23279-85	1С $\frac{10AIII}{6AIII}$ 85×235 $\frac{275}{25}$	2	
		4	ГОСТ 23279-85	1С $\frac{12AII}{8AIII(100)}$ 145×145 $\frac{725+25}{25}$	2	
		5	ГОСТ 23279-85	1С $\frac{12AII}{8AIII(100)}$ 85×145 $\frac{725+25}{25}$	2	
		6	КЖ.И 53.00	1С5	5	
				Материалы		
				Бетон класса В12,5	2,63	м³

Ведомость расхода стали на элемент, кг

Марка элемента	Изделия арматурные											Общий расход
	Арматура класса											
	A-I			A-II			A-III					
	ГОСТ 5781-82											
	⌀8		Итого	⌀12		Итого	⌀6	⌀8	⌀10		Итого	
фм 21	21,1		21,1	33,5		33,5	3,0	5,4	28,5		37,0	91,6

Таблица нагрузок на фундаменты

№	Схема нагрузок	Марка фундамента	S_0 = 1,0кПа (100кгс/м²), W_0 = 0,23кПа (23кгс/м²), t° -30°С									
			N		Mx		Qx		My		Qy	
			кН	тс	кН·м	тс·м	кН	тс	кН·м	тс·м	кН	тс
1	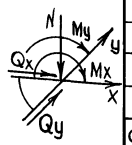	фм 1	252,0	25,2	0,0	0,0	0,0	0,0	10,0	1,0	3,0	0,3
2		фм 2	204,0	20,4	0,0	0,0	0,0	0,0	10,0	1,0	3,0	0,3
3		фм 3, фм 20	312,0	31,2	0,0	0,0	-5,0	-0,5	-17,0	-1,7	-5,0	-0,5
4		фм 4	62,0	6,2	0,0	0,0	-2,0	-0,2	0,0	0,0	0,0	0,0
5		фм 5	196,0	19,6	0,0	0,0	-3,0	-0,3	0,0	0,0	0,0	0,0
6		фм 6	222,0	22,2	0,0	0,0	0,0	0,0	-38,0	-3,8	-16,0	-1,6
7		фм 7	488,0	48,8	0,0	0,0	0,0	0,0	-43,0	-4,3	-8,0	-0,8
8		фм 8	300,0	30,0	0,0	0,0	0,0	0,0	-94,0	-9,4	-6,0	-0,6
9		фм 9	150,0	15,0	0,0	0,0	0,0	0,0	20,0	2,0	6,0	0,6
10		фм 10, фм 21	567,0	56,7	0,0	0,0	0,0	0,0	-63,0	-6,3	-5,0	-0,5
11		фм 11	418,0	41,8	0,0	0,0	0,0	0,0	-17,1	-1,7	-6,0	-0,6
12		фм 12	567,0	56,7	0,0	0,0	0,0	0,0	-63,0	-6,3	-5,0	-0,5
13		фм 13	319,0	31,9	0,0	0,0	0,0	0,0	-38,0	-3,8	-4,0	-0,4
14		фм 14, фм 16	284,0	28,4	-55,0	-5,5	0,0	0,0	-91,0	-9,1	-9,0	-0,9
15		фм 15, фм 19	332,0	33,2	0,0	0,0	0,0	0,0	-16,0	-1,6	-6,0	-0,6
16		фм 18	318,0	31,8	0,0	0,0	0,0	0,0	17,0	1,7	5,0	0,5

Спецификация элементов к схеме расположения фундаментов.

Марка, поз.	Обозначение	Наименование	Кол.	Масса ед. кг	Примечание
		Фундаменты			
фм 1	лист 7	фм 1	24		
фм 2	лист 7	фм 2	2		
фм 3	лист 8	фм 3	8		
фм 4	лист 8	фм 4	3		
фм 5	лист 8	фм 5	1		
фм 6	лист 9	фм 6	1		
фм 7	лист 9	фм 7	1		
фм 8	лист 9	фм 8	1		
фм 9	лист 10	фм 9	1		
фм 10	лист 10	фм 10	1		
фм 11	лист 10	фм 11	8		
фм 12	лист 11	фм 12	1		
фм 13	лист 11	фм 13	1		
фм 14	лист 11	фм 14	1		
фм 15	лист 12	фм 15	4		
фм 16	лист 12	фм 16	1		
фм 17	лист 12	фм 17	4		
фм 18	лист 13	фм 18	1		
фм 19	лист 13	фм 19	1		
фм 20	лист 13	фм 20	1		
фм 21	лист 14	фм 21	3		

Продолжение

Марка, поз.	Обозначение	Наименование	Кол.	Масса ед. кг	Примечание
		Блоки для стен подвалов			
1	ГОСТ 13579-78	ФБС 9.4.6-Т	88	470	
2	ГОСТ 13579-78	ФБС 12.4.6-Т	47	640	
3	ГОСТ 13579-78	ФБС 24.4.6-Т	48	1300	
		Балки фундаментные			
БФ1	1.415.1-2.1-1-01	1БФ6-2	8	800	0,32
БФ2	1.415.1-2.1-1-05	1БФ6-6	6	680	0,27
БФ3	1.415.1-2.1-1-07	1БФ6-8	2	630	0,25
БФ4	1.415.1-2.1-1-09	1БФ6-10	3	600	0,24
БФ5	1.415.1-2.1-2-93	2БФ6-18 АтVск	2	800	0,32
БФ6	1.415.1-2.1-2-88	2БФ6-13Ат Vск	2	850	0,34
БФ7	1.415.1-2.1-2-98	2БФ6-23 АтVск	1	750	0,3
БФ8	1.415.1-2.1-3-97	3БФ6-21 АтVск	2	1000	0,41
БФ9	1.415.1-2.1-4-70	4БФ6-13 АтVск	1	1300	0,51
БФ10	1.415.1-2.1-4-74	4БФ6-17 АтVск	1	1200	0,48
		Изделия закладные			
МН2	ГОСТ 24379.1-80	Болт 1.1 М24х1200	4	0,52	
		Участки монолитные			
		Бетон класса В12,5	42,3		м³

Т. П. 807-19-19.89 КЖ

База „Зооветснаб" с товарооборотом до 3 млн. рублей в год

Главный корпус	Стадия	Лист	Листов
	Р	14	
Фундамент фм 21 Таблица нагрузок на фундаменты	ГИПРОАГРОХИМ Владимир		

ГИП	Борисов	27.04
Н.контр.	Феськова	27.04
Нач.отд.	Гринкевич	27.04
Гл.спец.	Фролова	27.04
Рук. гр.	Сенаторов	26.04
Ст. инж.	Меркушина	26.04

Привязан

Инв. №

Инв. № подл. | Подпись и дата | Взам. инв. №

Копировал

Формат А2

23887-01 41

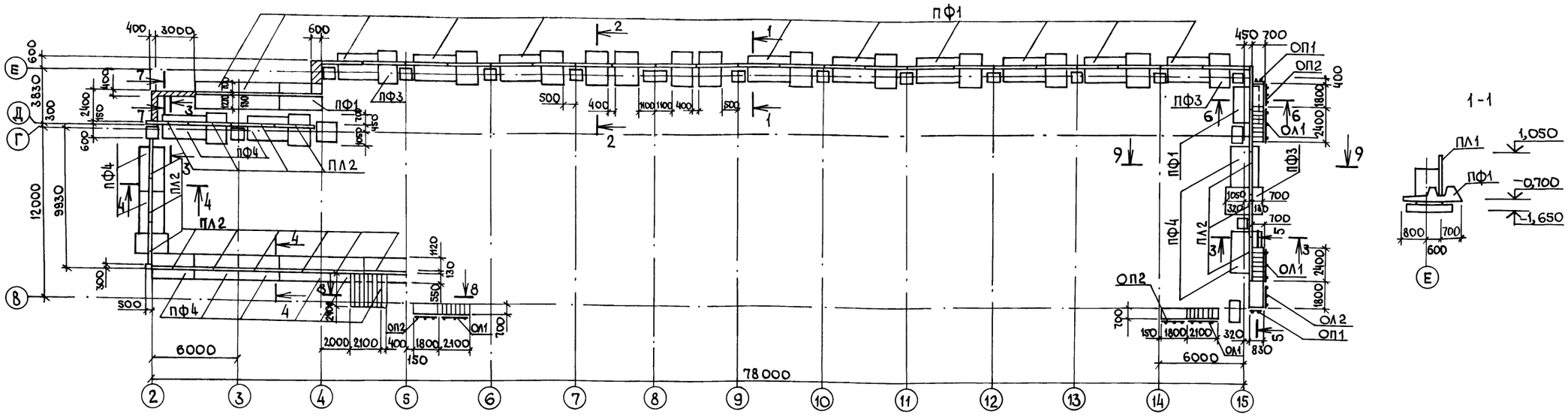

Все незамаркированные лицевые плиты марки ПЛ1, а фундаментные плиты ПФ2

2-2

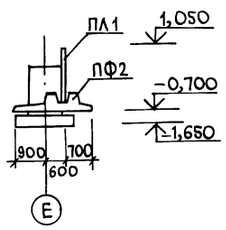

3-3

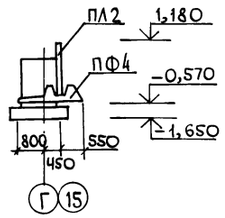

4-4

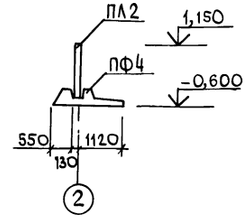

9-9

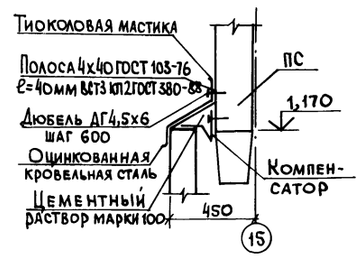

5-5

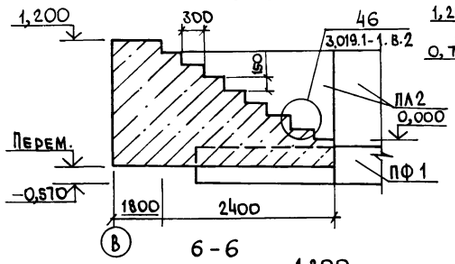

8-8

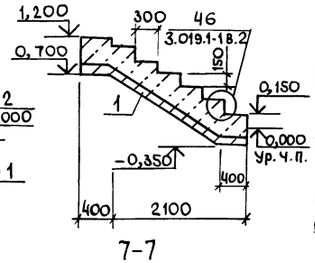

6-6

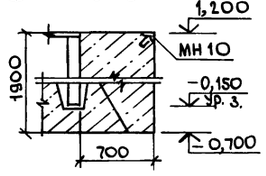

7-7

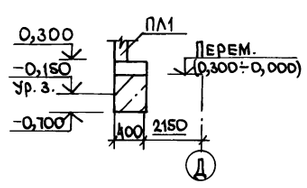

1. Под фундаментные плиты выполнить подготовку из щебня толщиной 100мм и пролитого цементным раствором. Подготовка должна выступать за грани подошвы на 150мм.
2. Внутренние поверхности лицевых плит, соприкасающиеся с грунтом, обмазать горячим битумом за 2 раза по грунтовке.
3. Вертикальные швы между сборными элементами замонолитить цементным раствором марки 150, щелевые стыки замонолитить бетоном класса В15 на мелком заполнителе.
4. Обратную засыпку произвести песчаным грунтом
5. Расход бетона на устройство лестниц и монолитных участков см. лист 14.

Спецификация элементов к схеме расположения фундаментных и лицевых плит рампы

Марка, поз.	Обозначение	Наименование	Кол.	Масса ед. кг	Примечание
		Плиты фундаментные			
ПФ1	3.002.1-1.1-12-01	ПФ-3-2	13	4000	
ПФ2	3.019.1-1.1-ПФ0.00	ПФ1А-1	14	2600	
ПФ3	3.019.1-1.1-ПФ0.00-01	ПФ1Б-1	3	2000	
ПФ4	3.002.1-1.1-11	ПФ2-1	12	3600	
		Плиты лицевые			
ПЛ1	3.002.1-1.1-01-01	ПЛ1-2	27	1500	
ПЛ2	3.002.1-1.1-01	ПЛ1-1	16	1500	
ОЛ1	3.019.1-1.1-ОЛ1.ОСБ	Ограждение лестниц ОЛ1	4	23	
ОП1	1.450.3-31 5.1.0.1	Ограждение площадки ОГПМхЭБ-10.9	2	10,5	
ОП2	-04	ОГПМхЭБ-10.8	4	18,7	
МН10	3.019.1-1.1 - МН 5.0	Изделие закладное МН10	66	4	м
		Сетка арматурная			
1	ГОСТ 23279-85	2С-10АIII/10АIII-235х265 25/75	1	40,1	
		δ=4 ГОСТ 103-76 ℓ=40	21	0,05	

Т.п. 807-19-19.89 КЖ

База „Зооветснаб" с товарооборотом до 3 млн. рублей в год

ГИП	Борисов		
Н.контр.	Феськова		21.88
Нач.отд.	Гринкевич		21.88
Гл.спец.	Фролова		21.88
Рук.гр.	Сенаторов		21.88
Ст.инж.	Меркушина		21.88

Главный корпус

Стадия	Лист	Листов
Р	15	

Схема расположения фундаментных и лицевых плит рампы

ГИПРОАГРОХИМ Владимир

Привязан

Инв. №

Инв. № подл. | Подпись и дата | Взам. инв. №

Копировал МКоф Формат А2

23887-01 42

Альбом 1

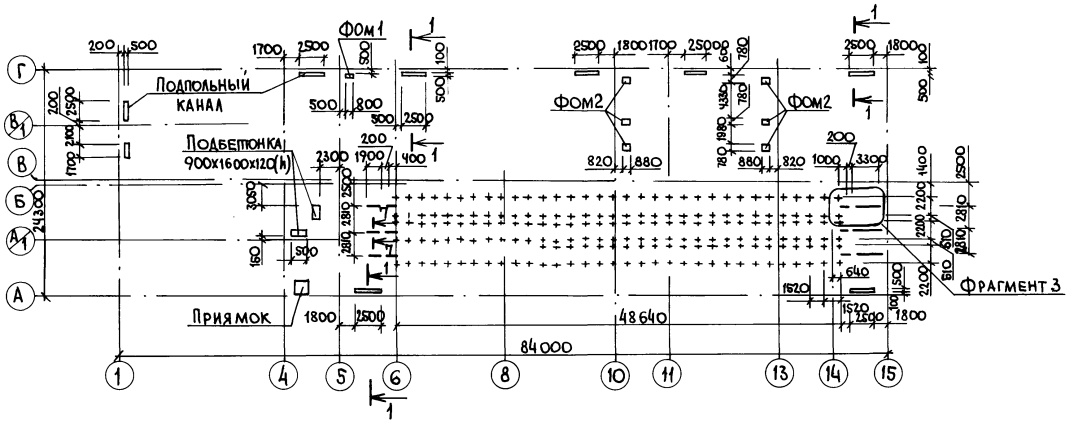

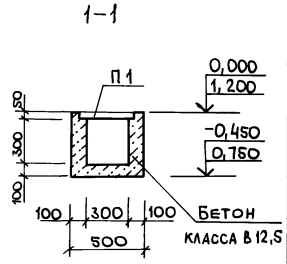

Спецификация элементов к схеме расположения фундаментов под оборудование, подпольных каналов

Марка, поз.	Обозначение	Наименование	Кол.	Масса ед. кг	Примечание
П1	3.006.1-2.87.2-1	Плита П1-5	26	40	
		Приямок	1		
Фом1		Фундамент Фом1	1		
Фом2		Фом2	6		
Фом3		Фом3	66		
Фом4		Фом4	66		
I30		Двутавр 30 ГОСТ 8239-72	19,8	36,5	

Спецификация элементов приямка, фундаментов под оборудование

Формат	Зона	Поз.	Обозначение	Наименование	Кол.	Примечание
				Приямок		
				Сборочные единицы		
		1	1.038.1-1.1 020000	Перемычка 2ПБ10-1	2	
		2	1.400-15.В1 810	Скоба ходовая МН 801	4	
		3	1.400-15.В1 120-13	Изделие закладное МН107-2	4	
		4	1.400-15.В1 550-03	МН-552	3,8	м
		5		Лист ромб.0-ПН-40х1150х1250, ГОСТ 8568-77	1,44	м²
				Материалы		
				Бетон класса В12,5	2,23	м³
				Фом1		
				Сборочные единицы		
		6	1.400-15.В1.140-01	Изделие закладное МН 127-1	2	е=300
				Материалы		
				Бетон класса В12,5	0,16	м³
				Фом2		
				Материалы		
				Бетон класса В 12,5	0,34	м³
				Фом3		
				Материалы		
				Бетон класса В 12,5	0,17	м³
				Фом4		
				Материалы		
				Бетон класса В 12,5	0,33	м³

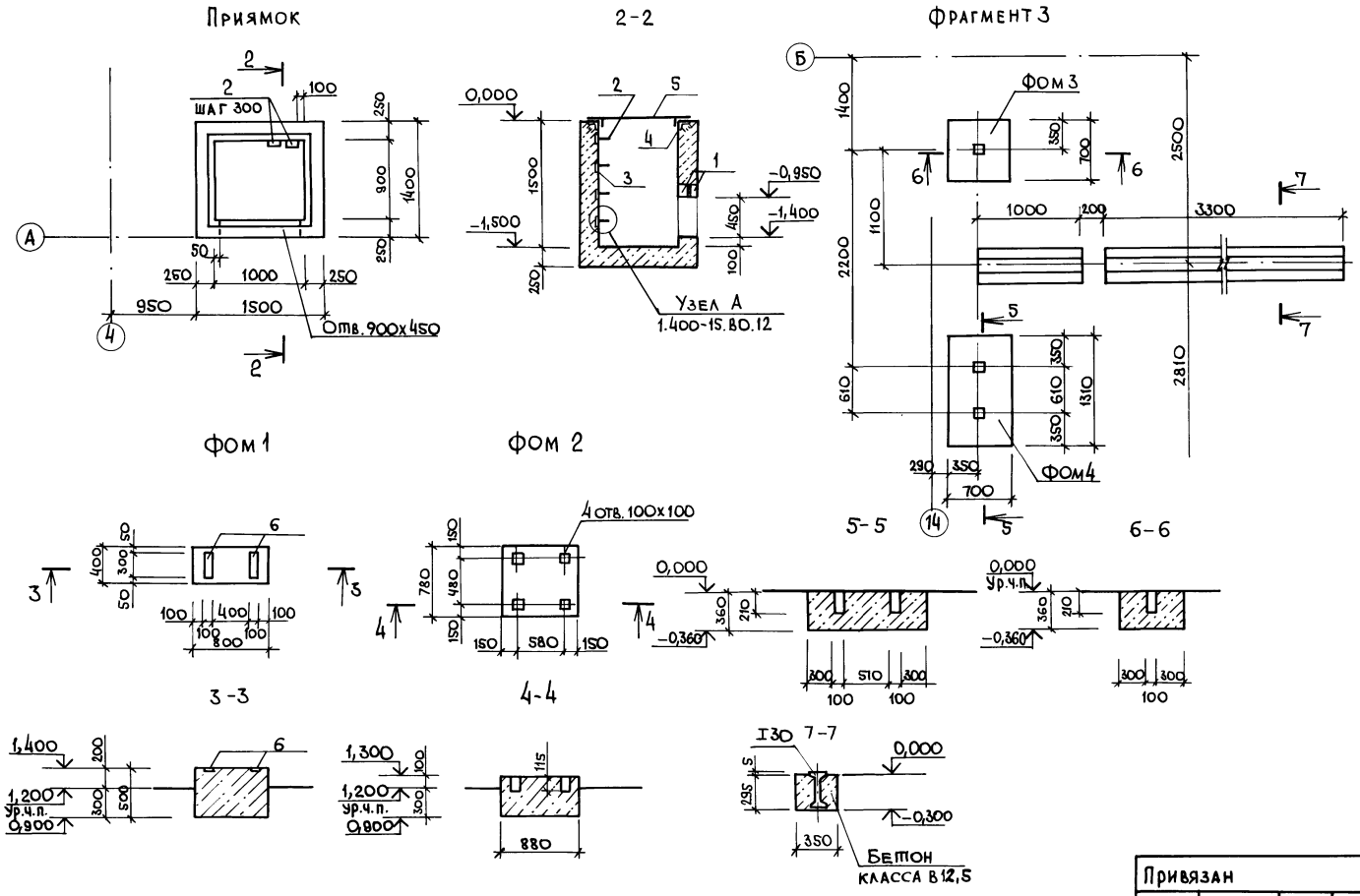

Т. П. 807-19-19.89 кн			
База „300ветснаб" с товарооборотом до 3 млн. рублей в год			
Главный корпус	Стадия	Лист	Листов
	Р	16	
Схема расположения фундаментов под оборудование, подпольных каналов	ГИПРОАГРОХИМ Владимир		

ГИП	Борисов		3.7.89
Н.контр.	Феськова		27.6.89
Нач.отд.	Гринкевич		27.6.89
Гл.спец.	Фролова		27.6.89
Рук.гр.	Сенаторов		22.6.89
Ст.инж.	Холодарь		22.6.89

Привязан

Инв. №

Инв. № подл. | Подпись и дата | Взам. инв. №

Копировал МКоф- Формат А2

23887-01 43

Альбом 1

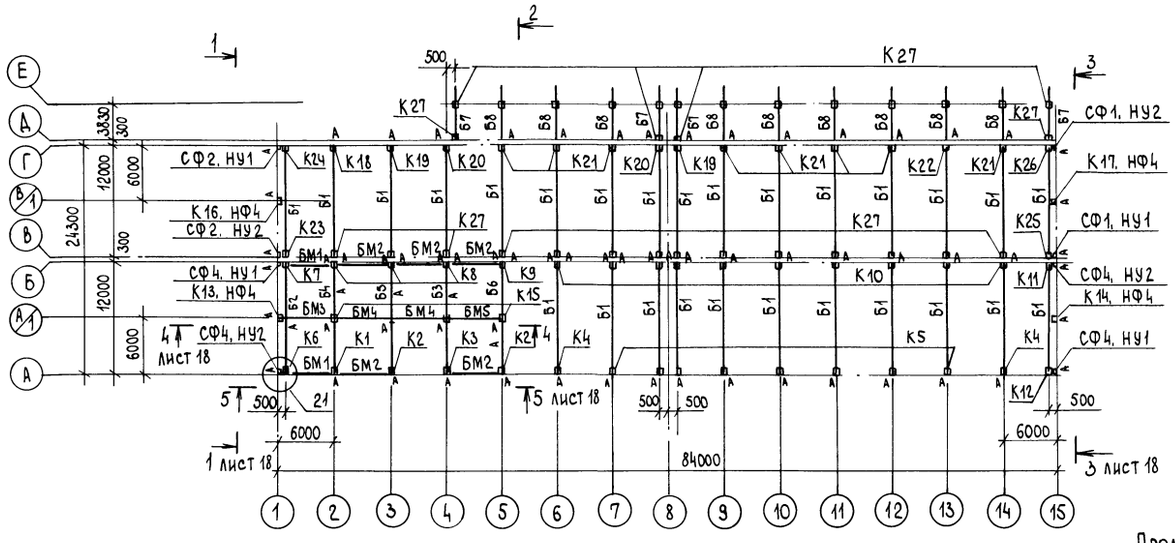

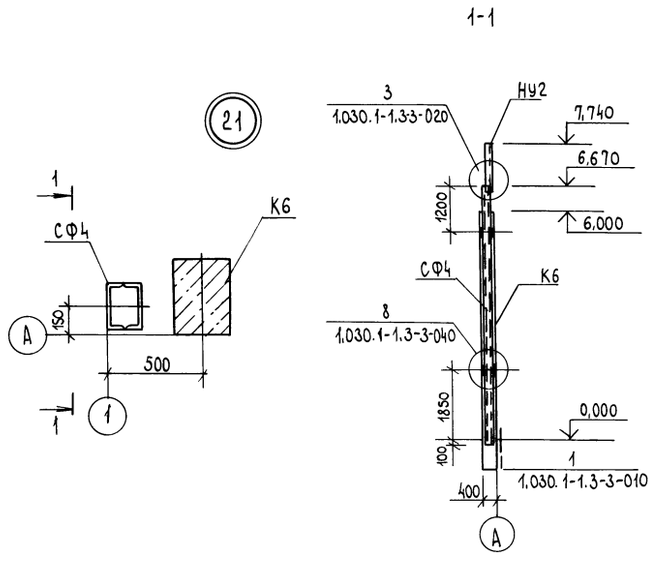

Продолжение

Марка, поз.	Обозначение	Наименование	Кол.	Масса ед.кг	Примечание
Б8	КЖ.И 27.00 -01	1БН6.0-1б	9	2300	
БМ1	КЖ.И 46.00	БМ1	2	323,4	
БМ2	-01	БМ2	5	354,4	
БМ3	КЖ.И 47.00	БМ3	1	365,1	
БМ4	-01	БМ4	2	396,4	
БМ5	-02	БМ5	1	390,4	
СФ1	КЖ.И 45.00	Стойка фахверка СФ1	2		
СФ2	1.030.1-1.4-2-10-01	СФ2	2	300,4	
СФ4	-03	СФ4	4	359,1	
НУ1	1.030.1-1.4-1-020	Насадка НУ1	4	25,2	
НУ2	-01	НУ2	4	25,2	
НФ4	1.030.1-1.4-1-010-03	НФ4	4	35,2	
ОП1	КЖ.И 48.00	Опорная консоль ОП1	9		
ОП2	КЖ.И 49.00	ОП2	15		
		Элементы крепления			
Т24	1.030.1-1.4-1-240	Т24	32	1,1	
ММ10	1.400-7	ММ10	4	6,1	
ММ20	1.400-7	ММ20	4	6,3	
МС38	1.030.9-2.7-2-0,30.0	МС38	4	22,0	
МС34	3.019.1-1.1-МС28	МС34	13	1,5	
		-16х130 ГОСТ 19903-74 ℓ=400	3	6,53	

Спецификация элементов к схеме расположения колонн, балок

Марка, поз.	Обозначение	Наименование	Кол.	Масса ед.кг	Примечание
		Колонны			
К1	КЖ.И 01.00	К60-1а	1	2000	
К2	КЖ.И 02.00	К60-1б	2	2000	
К3	КЖ.И 03.00	К60-1в	1	2000	
К4	КЖ.И 04.00	К60-1г	2	2000	
К5	КЖ.И 05.00	К60-1д	8	2000	
К6	КЖ.И 06.00	К60-1е	1	2000	
К7	КЖ.И 07.00	К60-1ж	1	2000	
К8	КЖ.И 08.00	К60-1и	3	2000	
К9	КЖ.И 09.00	К60-1к	1	2000	
К10	КЖ.И 10.00	К60-1л	10	2000	
К11	КЖ.И 11.00	К60-1м	1	2000	
К12	-01	К60-1н	1	2000	
К13	КЖ.И 12.00	1КФ67-1-1	1	1500	
К14	КЖ.И 13.00	1КФ67-1-2	1	1500	
К15	КЖ.И 14.00	К30-1а	4	850	
К16	КЖ.И 15.00	1КФ55-1-1	1	1200	
К17	-01	1КФ55-1-2	1	1200	
К18	КЖ.И 16.00	К48-1а	1	1300	
К19	КЖ.И 17.00	К48-1б	2	1300	
К20	КЖ.И 18.00	К48-1в	2	1300	
К21	КЖ.И 19.00	К48-1г	8	1300	
К22	КЖ.И 20.00	К48-1д	1	1300	
К23	КЖ.И 21.00	К48-1е	1	1300	
К24	-01	К48-1ж	1	1300	
К25	КЖ.И 22.00	К48-1и	1	1300	
К26	-01	К48-1к	1	1300	
К27	1.423-3, Вып.1	К48-1	31	1300	
		-10х170 ГОСТ 19903-74 ℓ=400	4	5,34	
		Балки			
Б1	КЖ.И 23.00	1БСП12-2АтVа	27	4500	
Б2	КЖ.И 24.00	1БСП12-2АтVб	1	4600	
Б3	-01	1БСП12-2АтVв	1	4500	
Б4	КЖ.И 25.00	1БСП12-2АтVг	1	4500	
Б5	-01	1БСП12-2АтVд	1	4500	
Б6	КЖ.И 26.00	1БСП12-2АтVе	1	4500	
Б7	КЖ.И 27.00	1БН6.0-1а	4	2300	

Привязан

Инв.№

ГИП	Борисов	3.7.89
Н.контр.	Феськова	27.6.89
Нач.отд.	Гринкевич	27.6.89
Гл.спец.	Фролова	27.6.89
Рук. гр.	Сенаторов	27.6.89
Ст.инж.	Фролова	27.6.89

Т.П. 807-19-19.89 КЖ

База „Зооветснаб" с товарооборотом до 3 млн. рублей в год

Главный корпус

Стадия	Лист	Листов
Р	17	

Схема расположения колонн, балок

ГИПРОАГРОХИМ Владимир

Копировал Бабина

Формат А2

23887-01 44

Инв.№ подл. | Подпись и дата | Взам.инв.№

Альбом 1

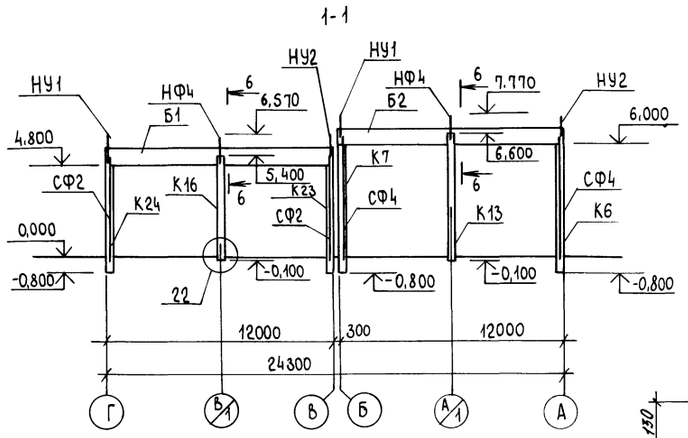

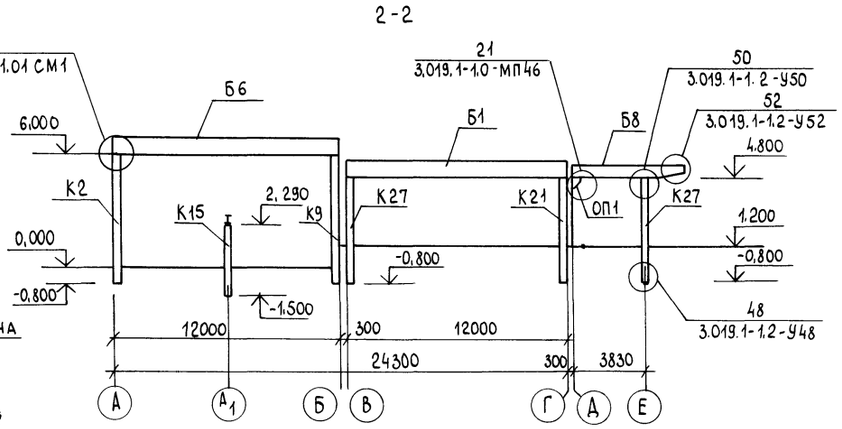

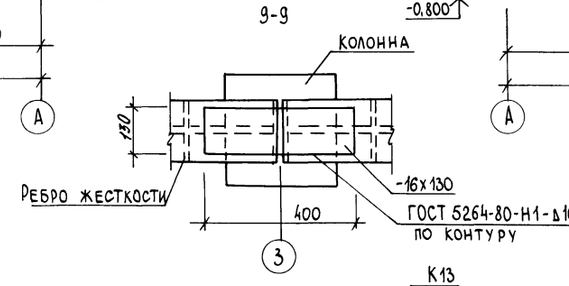

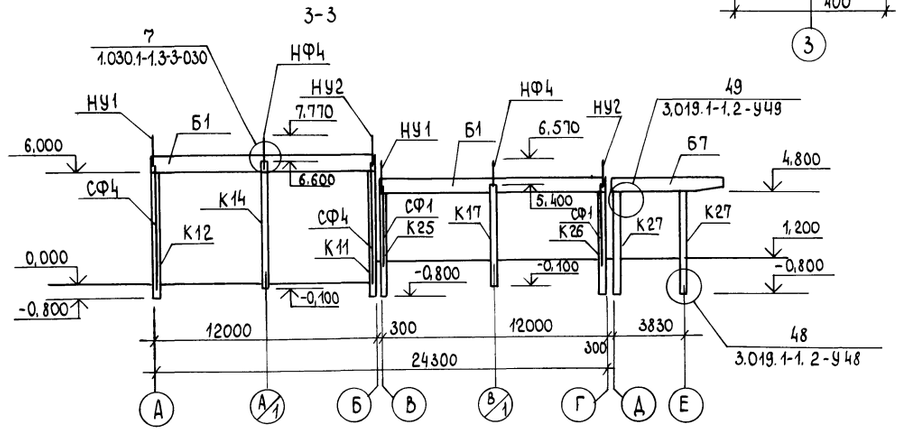

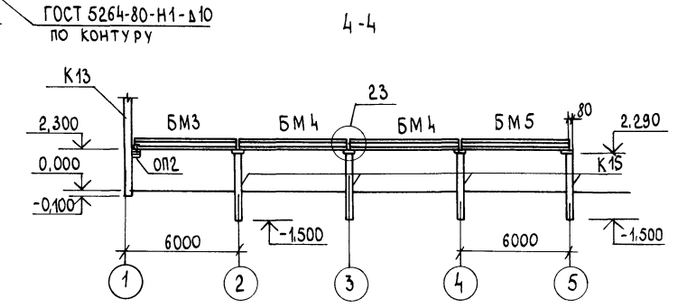

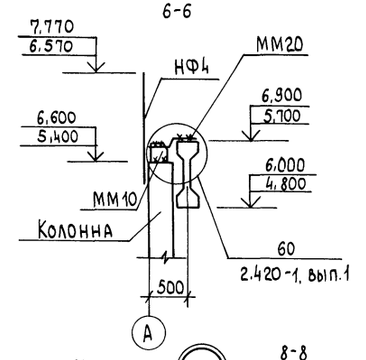

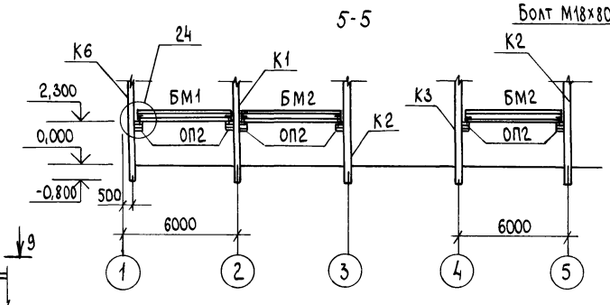

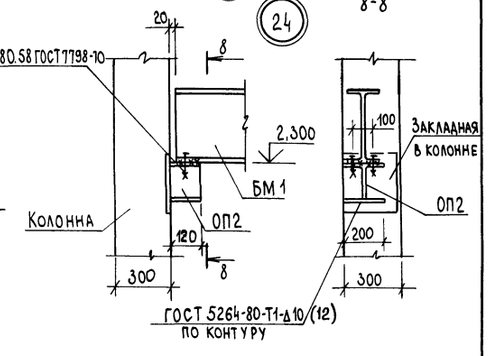

Высота сварного шва (12 мм) – для колонны К13

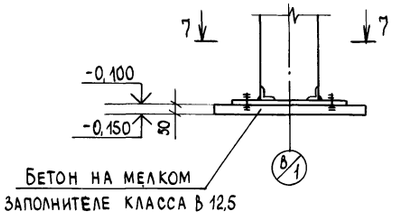

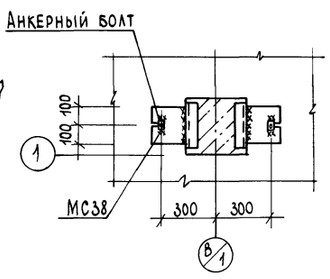

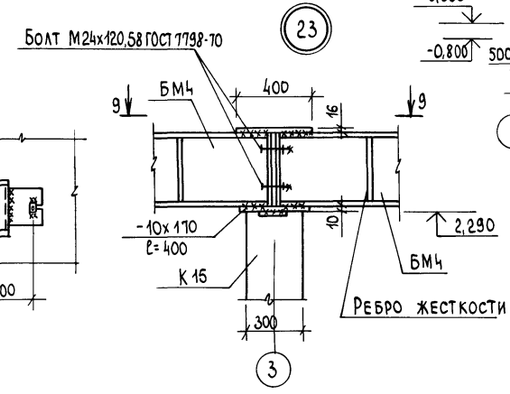

				Т.П. 807-19-19.89 КЖ		
				База „Зооветснаб" стоимостью до 3 млн. рублей в год		
Привязан	ГИП	Борисов	27.89	Главный корпус	Стадия: Р	Лист: 18	Листов:
	Н.контр.	Феськова	27.89				
	Нач.отд.	Гринкевич	27.89				
	Гл.спец.	Фролова	27.89	Виды 1-1 ... 5-5	ГИПРОАГРОХИМ Владимир		
Инв. №	Рук.гр.	Сенаторов	27.89				
	Ст.инж.	Фролова	27.89				

Копировал Бабина Формат А2

23887-01 45

Инв. № подл. | Подпись и дата | Взам. инв. №

Альбом 1

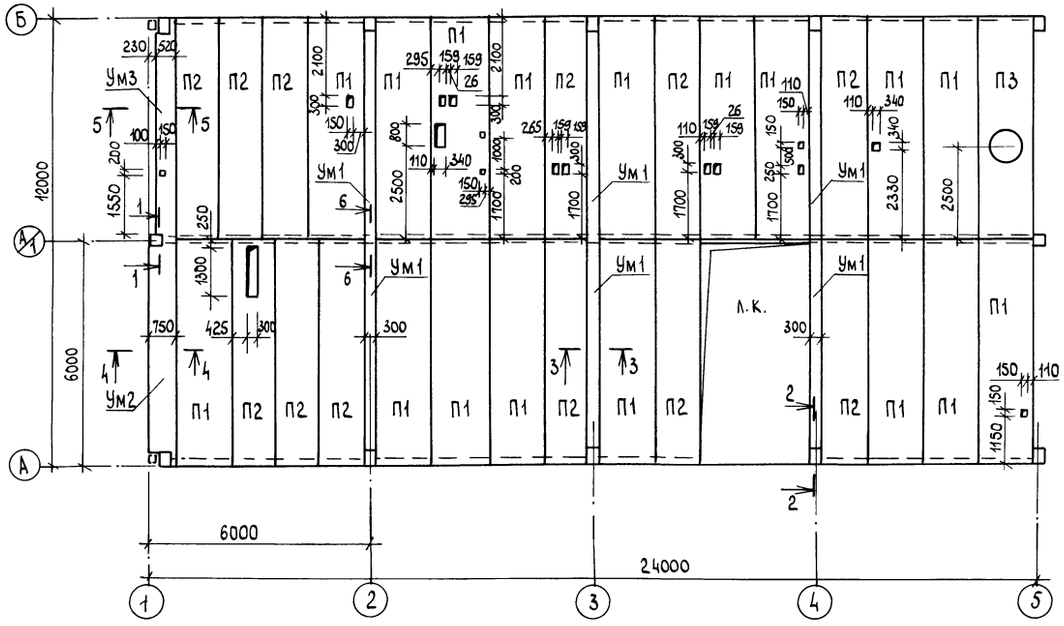

3-3

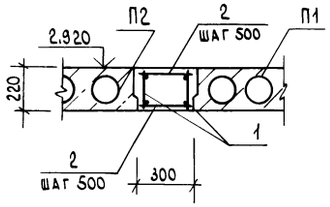

4-4, 5-5

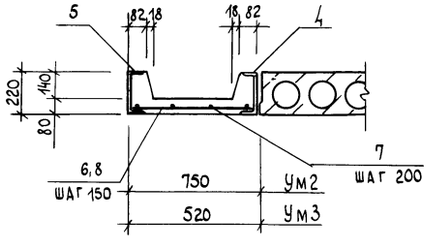

6-6

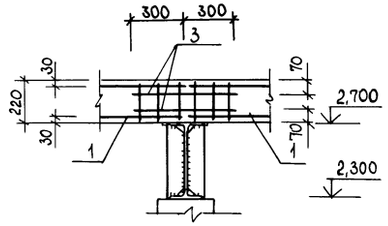

1-1

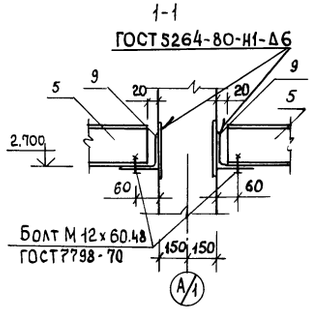

2-2

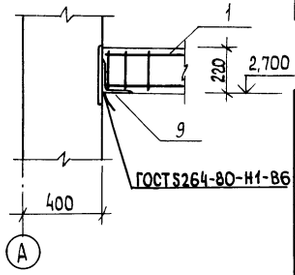

Спецификация элементов к схеме расположения плит перекрытия

Марка, поз.	Обозначение	Наименование	Кол.	Масса ед. кг	Примечание
		Плиты перекрытия			
П1	1.141-1 64 200-07	ПК 60.15-6АIVт	17	2800	1,12
П2	300-07	ПК 60.12-6 АIVт	12	2100	0,84
П3	КЖ.И 28.00	ПР 60.15-8 АтIVТа	1	2600	
9		L 160х16 ГОСТ 8509-86 ℓ=250	10	9.6	
		Участки монолитные			
Ум1	Лист 19	Ум1	6		
Ум2	Лист 19	Ум2	1		
Ум3	Лист 19	Ум3	1		

Спецификация элементов монолитных участков Ум1...Ум3

Формат	Зона	Поз.	Обозначение	Наименование	Кол.	Примечание
				Ум1		
				Сборочные единицы		
А4		1	КЖ.И 50.00	Сетка С1	2	18,2 кг
				Детали		
Б4		2		⌀8АII ГОСТ 5781-82 ℓ=250	24	0,1 кг
Б4		3		⌀8АII ГОСТ 5781-82 ℓ=600	4	0,24 кг
				Материалы		
				Бетон класса В15	0,4	м³
				Ум2		
				Детали		
Б4		4		[22 ГОСТ 8240-72 ℓ=6000	1	126,0 кг
Б4		5		[22 ГОСТ 8240-72 ℓ=5600	1	117,6 кг
Б4		6		⌀8АII ГОСТ 5781-82 ℓ=740	37	0,3 кг
Б4		7		⌀6АII ГОСТ 5781-82 ℓ=5400	4	1,2 кг
				Материалы		
				Бетон класса В15	0,4	м³
				Ум3		
				Детали		
Б4		4		[22 ГОСТ 8240-72 ℓ=6000	1	126,0 кг
Б4		5		[22 ГОСТ 8240-72 ℓ=5600	1	117,6 кг
Б4		8		⌀8АII ГОСТ 5781-82 ℓ=500	37	0,2 кг
Б4		7		⌀6АII ГОСТ 5781-82 ℓ=5400	3	1,2 кг
				Материалы		
				Бетон класса В15	0,3	м³

Ведомость расхода стали на монолитный участок, кг

Марка элемента	Арматура класса А-II ГОСТ 5781-82						Прокат марки Вст3сп5 ГОСТ 8240-72				Общий расход
	⌀6	⌀8	⌀10	⌀20		Итого	[22			Итого	
Ум1		5,5	6,8	27,6		39,8					39,8
Ум2	4,8	11,1				15,9	243,6			243,6	259,5
Ум3	3,6	7,4				11,0	243,6			243,6	254,6

Швы между плитами залить цементно-песчаным раствором марки 200

ГИП	Борисов		3.7.89
Н.контр.	Феськова		27.6.89
Нач.отд.	Гринкевич		27.6.89
Гл.спец.	Фролова		27.6.89
Рук.гр.	Сенаторов		27.6.89
Ст.инж.	Меркушина		27.6.89
Ст.инж.	Холодарь		27.6.89

Т.П. 807-19-19.89 КЖ

База „Зооветснаб" с товарооборотом до 3 млн. рублей в год

Главный корпус

Стадия	Лист	Листов
Р	19	

Схема расположения плит перекрытия

ГИПРОАГРОХИМ Владимир

Привязан

Инв.№

Копировал Бабина

Формат А2

23887-01 46

Инв.№ подл. | Подпись и дата | Взам.инв.№

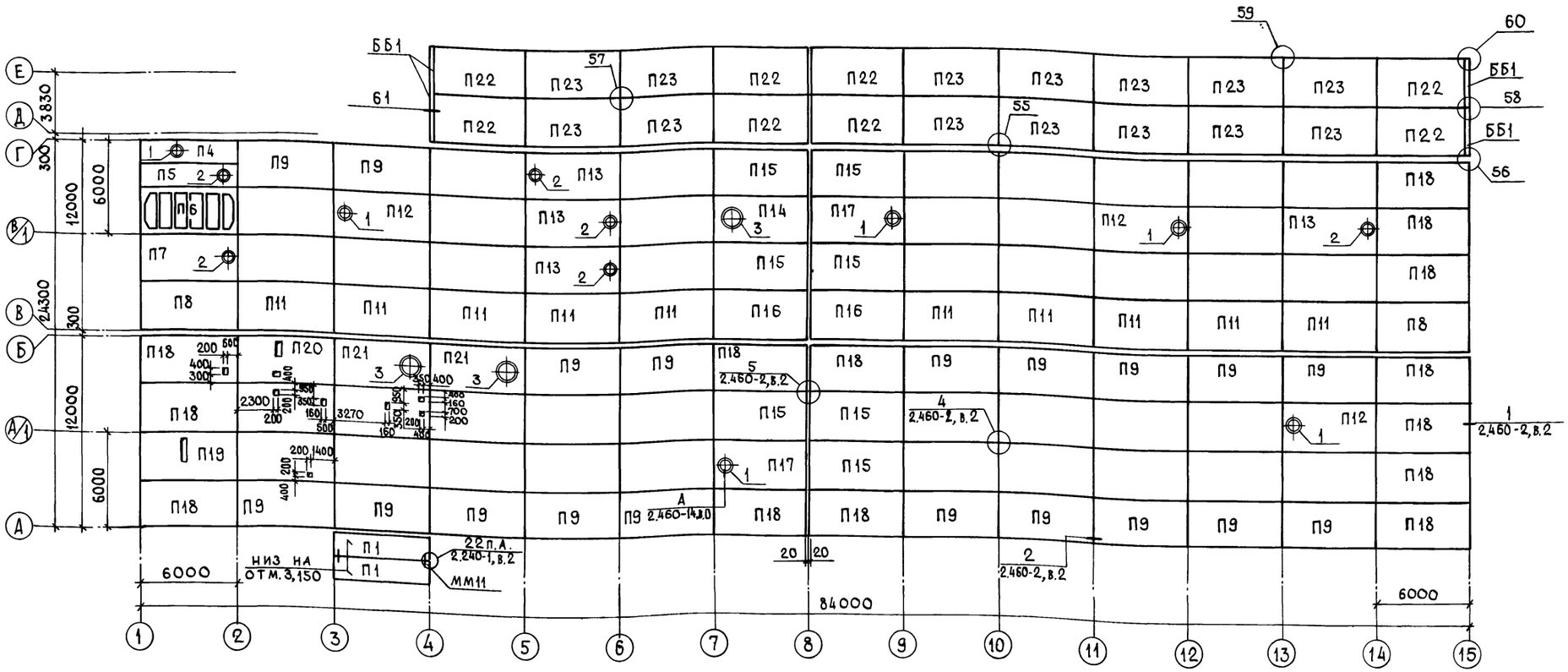

Спецификация к схеме расположения элементов покрытия

Марка, поз.	Обозначение	Наименование	Кол.	Масса ед. кг	Примечание
		Плиты покрытия			
П4	КЖ.И 29.00	2ПВ7-1АтVТ-30МПЖН-200П-1	1	2050	
П5	КЖ.И 30.00	2ПВ4-1АтVТ-30МПЖН-200П-1	1	2050	
П6	ГОСТ 22701.3-77, ГОСТ 22701.0-77	ПЛ-1АтVТа,б	1	1750	
П7	КЖ.И 31.00	1ПВ4-2АтVТ-30МПЖН-200П-1	1	3630	
П8	ГОСТ 22701.0-77 ГОСТ 22701.1-77 1.465.1-10/82	1ПГ-3АтVТ-30МПЖН-200П а,б	2	3050	
П9		1ПГ-2АтVТ-30МПЖН-200Па	19	3050	
П10	ГОСТ 22701.1-77 1.465.1-10/82	1ПГ-2АтVТ-30МПЖН-200П	41	3050	
П11		1ПГ-3АтVТ-30МПЖН-200П	10	3050	
П12	ГОСТ 22701.2-77 1.465.1-10/82	1ПВ7-3АтVТ-30МПЖН-200П	3	3520	
П13		1ПВ4-2АтVТ-30МПЖН-200П	4	3630	
П14	КЖ.И 32.00	1ПВ10-3АтVТ-30МПЖН-200П-1	1	3960	
П15	ГОСТ 22701.0-77 ГОСТ 22701.1-77 1.465.1-10/82	1ПГ-2АтVТ-30МПЖН-200П б	7	3050	
П16		1ПГ-3АтVТ-30МПЖН-200Пб	2	3050	
П17	КЖ.И 31.00-01	1ПВ7-3АтVТ-30МПЖН-200П-1	2	3520	

Продолжение

Марка, поз.	Обозначение	Наименование	Кол.	Масса ед. кг	Примечание
П18	ГОСТ 22701.0-77 1.465.1-10/82 ГОСТ 22701.1-77	1ПГ-2АтVТ-30МПЖН-200Па,б	14	3050	
П19	КЖ.И 33.00	1ПГ-2АтVТ-30МПЖН-200П-1	1	3050	
П20	КЖ.И 34.00	1ПГ-2АтVТ-30МПЖН-200П-2	1	3050	
П21	ГОСТ 22701.2-77 ГОСТ 22701.0-77 1.465.1-10/82	1ПВ10-3АтVТ-30МПЖН-200Па	2	3960	
П22	ГОСТ 22701.0-77, ГОСТ 22701.1-77	ПГ-1АтVТб	8	2650	
П23	ГОСТ 22701.1-77	ПГ-1АтVТ	14	2650	
П1	1.141-1.64 200-07	ПК60.15-6АтVТ	2	2800	
ББ1	3.019.1-1.1 ББН0.0.0СБ	Блок бортовой ББН1-П	4	180	
1	1.494-24	Стакан ж.б. СБ7А-1	6	290	
2	1.494-24	СБ4А-1	6	150	
3	1.494-24	СБ10А-1	3	250	

Продолжение

Марка, поз.	Обозначение	Наименование	Кол.	Масса ед. кг	Примечание
	2.460-14, в.0	Изделие соедин. МС1	60		
	2.240-1, в.2	ММ11	2		l=320

1. В марке комплексной плиты приняты - пароизоляция - из 1 слоя рубероида, утеплитель - минераловатные плиты повышенной жесткости на синтетическом связующем γ = 200 кг/м³.
2. Все незамаркированные плиты - марки П10.
3. Плиты к балкам приварить минимум в трех точках, а плиты в осях 1-2, В-Г приварить к балкам в четырех точках.
4. Отв. 160×350, 200×200, 200×400 пробить по месту, не нарушая ребер плит.
5. Швы между плитами залить цементно-песчаным раствором марки 200.
6. Все узлы, кроме оговоренных, приняты по серии 3.019.1-1, вып. 2.

Привязан

Инв. №

Инв. № подл. | Подпись и дата | Взам. инв. №

ГИП	Борисов		3.7.89
Н.контр.	Феськова		27.6.89
Нач. ОТА	Гринкевич		27.6.89
Гл. спец.	Фролова		27.6.89
Рук. гр.	Сенаторов		27.6.89
Инж.	Лебедева		27.6.89

Т.П. 807-19-19.89 КЖ

База „Зооветснаб" с товарооборотом до 3 млн. рублей в год

Главный корпус

Стадия	Лист	Листов
Р	20	

Схема расположения плит покрытия

ГИПРОАГРОХИМ Владимир

Копировал Завьялова Формат А2

23887-01 47

Альбом 1

По оси А

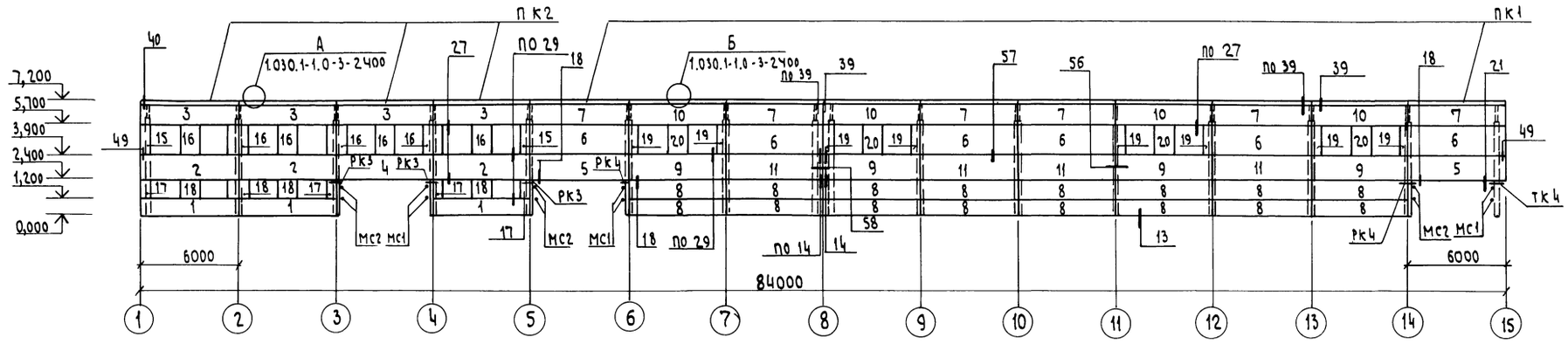

По оси Г

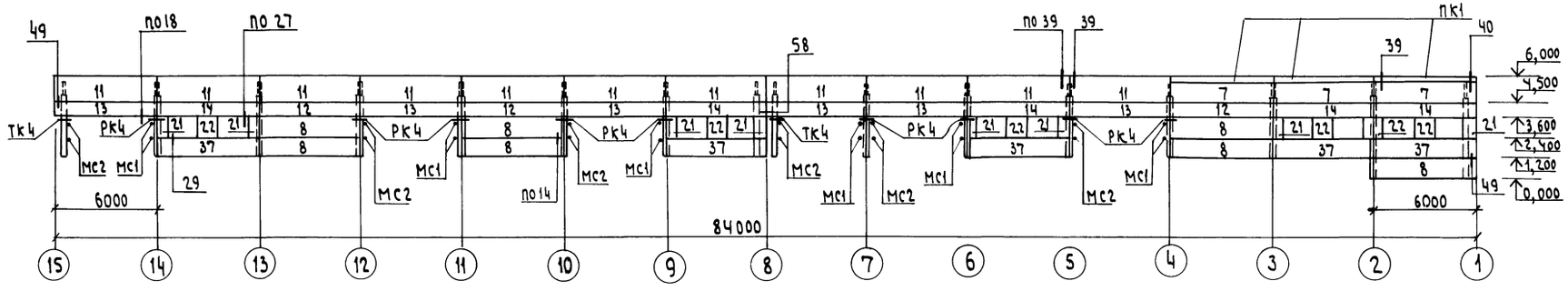

По оси 1

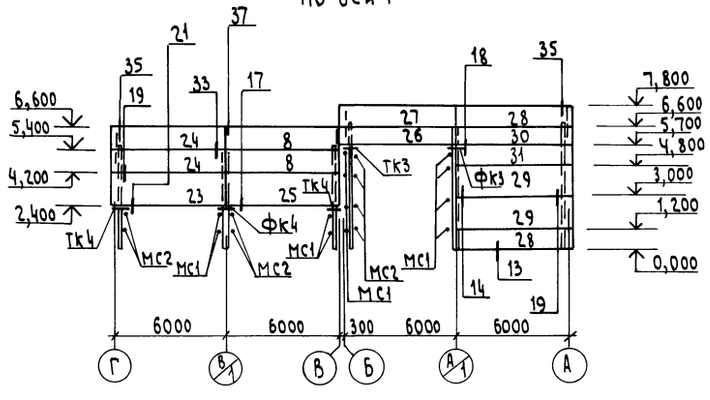

1. Все узлы приняты по серии 1.030.1-1, вып.3-3
2. Швы между панелями заполнить цементным раствором и упругими синтетическими прокладками из пароизола (ГОСТ 19177-81) и гернита (ГОСТ 19177-81) с герметизацией мастиками тиоколовыми строительного назначения марки АМ-0,5(ГОСТ 13489-79).

				Т. П. 807-19-19.89 КЖ		
				База „Зооветснаб" с товарооборотом до 3 млн. рублей в год		
Привязан	ГИП	Борисов		Главный корпус	Стадия: Р	Лист: 21	Листов:
	Н. контр	Феськова					
	Нач. отд	Гринкевич					
	Гл. спец	Фролова		Схемы расположения панелей стен по осям А, Г, 1	ГИПРОАГРОХИМ Владимир	
	Рук. гр.	Сенаторов				
Инв. №	Ст. инж.	Фролова				

Копировал Семахина Формат А2

23887-01 48

Инв. № подл. | Подпись и дата | Взам. инв. №

Альбом 1

По оси Б

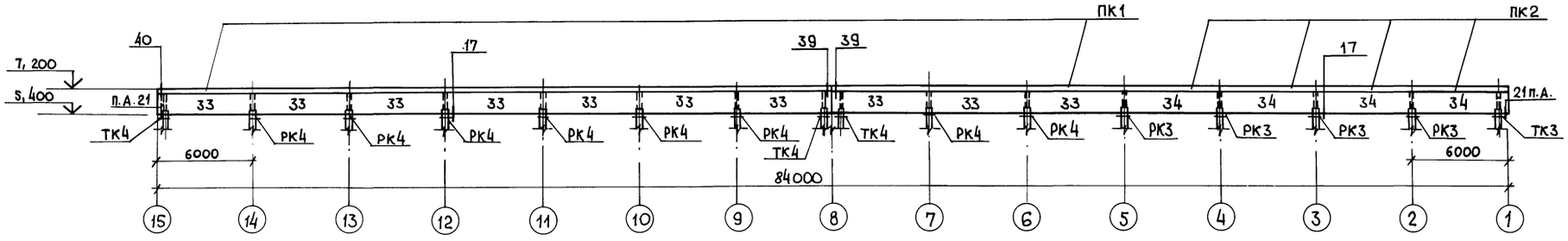

По оси 15

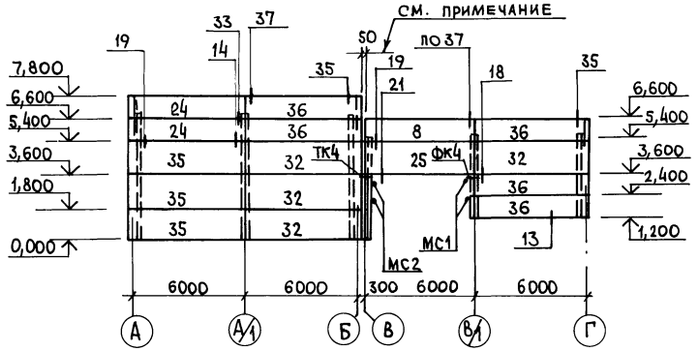

Спецификация элементов к схеме расположения панелей стен

Марка, поз.	Обозначение	Наименование	Кол.	Масса ед. кг	Примечание
		Панели стеновые			
1	КЖ.И 35.00	ПС 60.12.25-3.Л-31а	3	2710	
2	КЖ.И 36.00	ПС60.15.25-2.Л-31а	3	3390	
3	КЖ.И 37.00	ПС 60.12.25-3.Л-35а	4	2710	
4	КЖ.И 38.00	ПС60.15.25-2.Л-32а	1	3390	
5	1.030.1-1.1-1 06	ПС60.15.2.0-2.Л-32	2	2760	
6	1.030.1-1.1-1 07-01	ПС60.18.2.0-3.Л-31	6	3330	
7	1.030.1-1.1-1 05	ПС.60.12.20-2Л-35	9	2200	
8	1.030.1-1.1-1 05	ПС60.12.20-2.Л-31	26	2200	
9	КЖ.И35.00-01	ПС60.15.2.0-2.Л-31а	4	2760	
10	КЖ.И 37.00-01	ПС60.12.2.0-2.Л-35а	4	2200	
11	1.030.1-1.1-1 06	ПС 60.15.2.0-2.Л-31	15	2760	
12	1.030.1-1.1-1 04-05	ПС60.9.20-2.Л-31	3	1640	
13	1.030.1-1.1-1 04-05	ПС60.9 2.0-2.Л-32	6	1640	
14	КЖ.И 39.00	ПС 60.9.2.0-2.Л-31а	5	1640	
15	1.030.1-1.1-1 59-01	2ПС6.18.25-Л-60	2	390	
16	1.030.1-1.1-1 61-01	2ПС 12.18.25-Л-59	7	790	

Продолжение

Марка, поз.	Обозначение	Наименование	Кол.	Масса ед. кг	Примечание
17	1.030.1-1.1-1 58-01	2ПС6.12.2.5-Л-60	4	260	0,15
18	1.030.1-1.1-1 60-01	2ПС12.12.25-Л-59	4	530	0,3
19	1.030.1-1.1-1 59	2ПС6.18.2.0-Л-60	8	320	0,17
20	1.030.1-1.1-1 61	2ПС12.18.2.0-Л-59	4	650	
21	1.030.1-1.1-1 58	2ПС6.12.2.0-Л-60	8	210	
22	1.030.1-1.1-1 60	2ПС12.12.2.0-Л-59	6	430	
23	1.030.1-1.1-1 15-07	ПС 62.5.18.2.0-3.Л-1.33	1	3460	
24	-03	ПС62.5 12.20-2.Л-1.31	4	2300	
25	1.030.1-1.1-1 07-01	ПС60.18.2.0-3.Л-32	2	3330	
26	1.030.1-1.1-1 16	ПС 63.9.2.5-2.Л-1.33	1	2120	
27	-03	ПС 63.12.2.5-3.Л-1.31	1	2840	
28	1.030.1-1.1-1 24-03	ПС63.12.2.5-3Л-2.31	2	2840	
29	-06	ПС63.18.2.5-2Л-2.31	2	4280	
30	1.030.1-1.1-1 24	ПС 63.9.2.5-2.Л-2.33	1	2120	
31	1.030.1-1.1-1.24	ПС 63.9.2.5-2.Л-2.31	1	2120	
32	1.030.1-1.1-1.23-07	ПС 62.5.18.2.0-3Л-2.31	4	3460	
33	1.030.1-1.1-1.06	ПС60.15.2.0-2.Л-35	10	2760	
34	-04	ПС60.15.2.5-2.Л-35	4	3390	
35	1.030.1-1.1-1 15-07	ПС62.5.18.2.0-3Л-1.31	3	3460	
36	1.030.1-1.1-1 23-03	ПС62.5.12.2.0-2Л-2.31	5	2300	
37	КЖ.И 35.00-02	ПС60.12.2.0-2.Л-31а	5	2200	
ПК1	1.030.1-1.2-1 6.000	ПК 60.6.5-Л	23	1200	
ПК2	-01	ПК60.7-Л	8	1300	

Продолжение

Марка, поз.	Обозначение	Наименование	Кол.	Масса ед. кг	Примечание
		Консоли опорные			
ТК3	1.030.1-1.4-1-110	ТК3	2	17,6	
РК3	1.030.1-1.4-1 060-04	РК3	7	13,3	
ФК3	-05	ФК3	1	15,5	
ТК4	1.030.1-1.4-1-110-01	ТК4	9	12,2	
РК4	1.030.1-1.4-1-060-06	РК4	19	10,0	
ФК4	-07	ФК4	2	11,7	
		Элементы крепления			
Т3	1.030.1-1.4-1-120	Т3	173	0,4	
Т5	-130	Т5	14	0,4	
Т8	-140	Т8	32	0,5	
Т9	-150	Т9	3	0,4	
Т10	-01	Т10	56	1,3	
Т17	1.030.1-1.4-1-220	Т17	67	0,3	
МС1	2.430-20.4 010	МС1	32	0,52	
МС2	2.430-20.4 020	МС2	28	0,52	
	1.030.1-1.3-3-516	лист 6х60х250	2		
	-514	лист 8х80х140	132		
	-511	лист 10х20х60	5		
А1	1.030.1-1.0-3-2401	А1	62	0,7	
А2	-2402	А2	62	1,2	
А3	-2403	А3	93	0,4	

Шов между панелями по оси 15 заделать керамзитобетоном

Инв. № подл. | Подпись и дата | Взам. инв. №

Привязан

Инв. №

ГИП	Борисов		27.89
Н.контр.	Феськова		27.89
Нач.отд.	Гринкевич		27.89
Гл.спец.	Фролова		27.89
Рук.гр.	Сенаторов		27.89
Ст.инж.	Фролова		27.89

Т. П. 807-19-19.89 КЖ

База „Зооветснаб" с товарооборотом до 3 млн. рублей в год

Главный корпус

Стадия	Лист	Листов
Р	22	

Схемы расположения панелей стен по осям Б, 15

ГИПРОАГРОХИМ ВЛАДИМИР

Копировал МКад — Формат А2

23887-01 49

Альбом 1

Лестница Л1

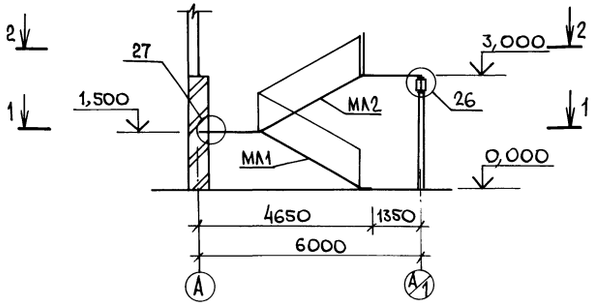

1-1

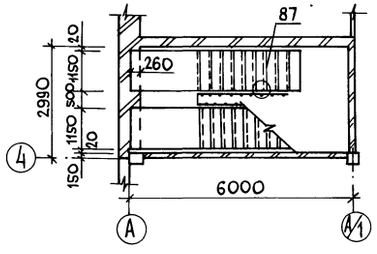

2-2

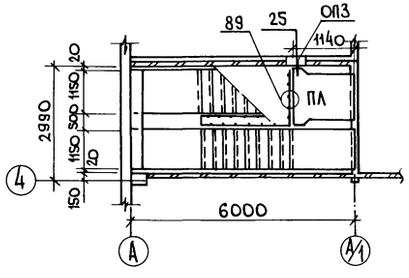

27

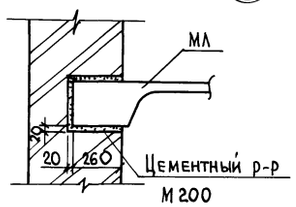

Схема расположения проступей и промежуточных площадок

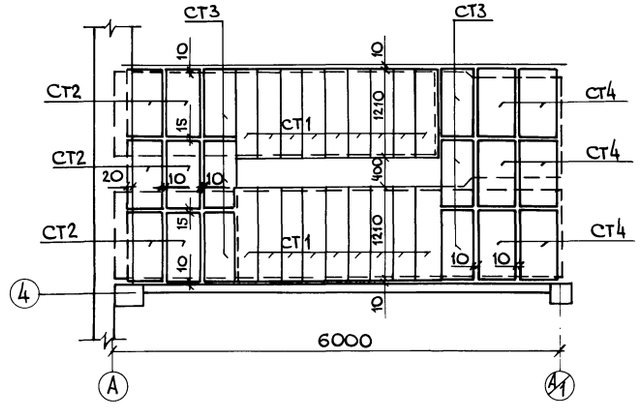

25

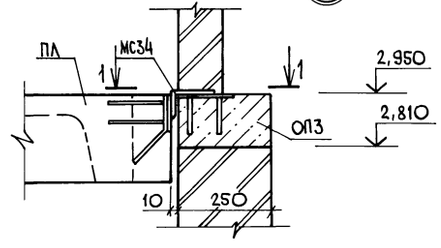

1-1

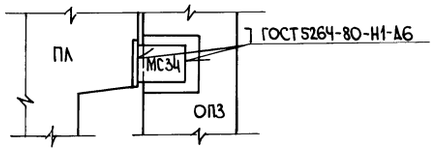

26

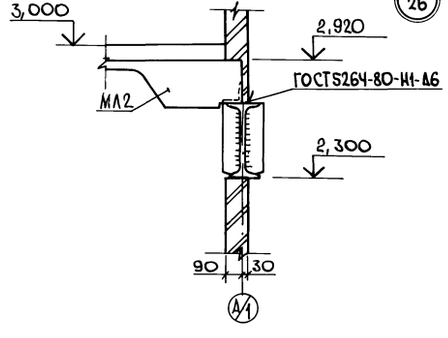

Спецификация элементов лестницы Л1

Марка, поз.	Обозначение	Наименование	Кол.	Масса ед. кг	Примечание
		Марши лестничные			
МЛ1	1.050.1-2.1 11.0.00.0	ЛМП 60.11.15-5-3	1	2000	
МЛ2	1.050.1-2.1 02.0.00.0	ЛМП 60.11.15-5С	1	2500	
		Площадка лестничная			
ПЛ	1.050.1-2.1 17.0.00.0-10	ЛПП 16.16В.С	1	650	
		Проступи накладные			
СТ1	1.050.1-2.1 18.0.00.0-01	1ЛН 12,3	18	40	
СТ2	-08	2ЛН 9,5	6	40	
СТ3	-16	2ЛН 9,5В	6	40	
СТ4	-09	2ЛН 9,6	6	50	
		Ограждения			
	1.050.1-2.2 01.0-01	ОМ15-1	2	36,7	
	1.050.1-2.2 06.0	ОМВ14-1	1	21,1	
ОП3	кж.и 42.00	Плита опорная ОП5.2-Та	1		
		Изделия соединительные			
МС34		L125х80х10 ГОСТ 8510-86 ℓ=100	2	1,1	
МС35	1.090.1-1 8-1 12	МС35	10	0,14	
МС37		О12 ГОСТ 2591-71 ℓ=120	3	0,23	

Узлы, замаркированные на листе, приняты по серии 1.090.1-1, вып. 7-1

Привязан	ГИП	Борисов	3.7.89	Т. П. 807-19-19.89 кж		
	Н.контр.	Феськова	27.6.89	База „300 ветснаб" с товарооборотом до 3 млн. рублей в год		
	Нач.отд.	Гринкевич	27.6.89	Главный корпус	Стадия: Р	Лист: 23 / Листов:
	Гл.спец.	Фролова	27.6.89			
	Рук.гр.	Сенаторов	27.6.89	Лестница Л1	ГИПРОАГРОХИМ Владимир	
Инв. №	Инж.	Лебедева	13.6.89			

Копировал МКоп Формат А2 23887-01 50

Инв. № подл. | Подпись и дата | Взам. инв. №

Альбом 1

Ведомость рабочих чертежей основного комплекта ОВ

Лист	Наименование	Примечание
1	Общие данные (начало)	
2	Общие данные (продолжение)	
3	Общие данные (окончание)	
4	План на отм. 0,000 между осями 1-8 и А-Е	
5	План на отм. 0,000 между осями 8-15 и А-Е	
6	План на отм. 3,000. Схемы систем ВЕ1...ВЕ17, ВЕ19...ВЕ21	
7	Схема системы отопления 1	
8	Схемы систем отопления 2,3, системы теплоснабжения установок П1...П3. Узел управления	
9	Схемы систем П1, П2, П3, В1...В7, ВЕ18	
10	Установки систем П1...П3	
11	Установки систем В2...В7	

Ведомость ссылочных и прилагаемых документов

Обозначение	Наименование	Примечание
	Ссылочные документы	
1.494-25	Подставки под калориферы	
4.904-37	Местные отсосы при ручной электросварке	
5.904-41	Клапаны обратные общего назначения	
5.904-4	Двери и люки для вентиляционных систем	
1.494-30, вып. 2	Установка и крепление вентиляторов к строительным конструкциям	
5.904-38	Гибкие вставки к центробежным вентиляторам	
1.494-27, вып. 1	Воздухоприемные устройства с подвесными утепленными клапанами	
5.903-2, вып. 0,1	Воздухосборники для систем отопления и теплоснабжения	
5.904-3	Ограждения нагревательных приборов	

Проект разработан в соответствии с действующими нормами и правилами и предусматривает мероприятия, обеспечивающие взрывобезопасность и пожаробезопасность при эксплуатации здания.

Главный инженер проекта (Борисов)

Продолжение

Обозначение	Наименование	Примечание
	для помещений категорий А, Б, В и Е	
1.494-10	Решетки щелевые регулирующие. Тип Р.	
1.494-21	Крепление решеток воздухоприточных типа „РР" и щелевых регулирующих типа „Р" к воздуховодам и строительным конструкциям	
5.904-1, вып. 1	Детали крепления воздуховодов	
5.904-12, вып. 1-35	Приточные вентиляционные камеры производительностью от 3,5 до 125 тыс. м³/ч	
5.904-34, вып. 1-1	Приточно-рециркуляционные агрегаты производительностью от 1 до 10 тыс. м³/ч	
4.904-69	Детали крепления санитарно-технических приборов и трубопроводов	
5.903-1	Узлы обвязки регулирующих клапанов на трубопроводах теплоснабжения калориферных установок	
4.903-10, вып. 5,8	Изделия и детали трубопроводов для тепловых сетей	
7.903.9-2, вып. 1,2	Детали тепловой изоляции промышленных объектов с положительными температурами	
2.190-1/72, вып. 1	Узлы и детали инженерного оборудования жилых и общественных зданий для сельского строительства	
5.904-42	Клапаны обратные огнезадерживающие с пределом огнестойкости 0,54	
5.904-45	Узлы прохода вентиляционных шахт через покрытия зданий	
1.494-32	Зонты и дефлекторы вентиляционных систем	
5.904-13, вып. 1-2	Заслонки воздушные унифицированные для систем вентиляции	
1.494-35	Эжекторы низкого давления производительностью 1-12 тыс. м³/ч	
4.904-38	Поворотные и вдвижные колпаки (зонты) над оборудованием, выделяющим вредные газы	
3.904-18, вып. 0,1	Клапаны и заслонки для вентиляционных систем взрывоопасных производств	
	Прилагаемые документы	
Альбом 3 ОВСО	Спецификация оборудования	
Альбом 4 ОВВМ	Ведомость потребности в материалах	

Условные обозначения

Т1 Трубопровод горячей воды 150°С подающий
Т2 Трубопровод горячей воды 70°С обратный
Т11 Трубопровод горячей воды 130°С подающий

Т3 Трубопровод горячей воды 55°С подающий
Т4 Трубопровод горячей воды 40°С обратный

Покрытие воздуховода огнезащитным покрытием

Радиатор на плане с ограждающим экраном

Общие указания

1. Проект разработан для условий строительства в районах с расчетными температурами наружного воздуха в зимний период $-t_н = -30°С$, в летний период $-t_н = +22°С$ для нормальной зоны влажности.

2. Расчет систем отопления и вентиляции выполнен в соответствии со СНиП 2.04.05.86 „Отопление, вентиляция и кондиционирование", СНиП II-3-79 „Строительная теплотехника", СНиП 2.09.04-87 „Административные и бытовые здания", „Общесоюзные нормы технологического проектирования ветеринарных объектов для животноводческих, звероводческих и птицеводческих предприятий" ОНТП-85 Госагропром СССР.

3. Теплоснабжение от внешних сетей. Теплоноситель-вода с температурой $T_1 - T_2 = 150-70°С$. Расчетная температура теплоносителя принята: для систем отопления 1, 2 $- T_{11} - T_2 = 130-70°С$, для системы отопления 3 $- T_1 - T_2 = 150-70°С$; для системы теплоснабжения установок П1...П3 $= T_1 - T_2 - 150-70°С$.

4. Потери давления в системах составляют: отопления-1-34650 Па (3465 кгс/м²); 2-31120 Па (3112 кгс/м²); 3-40 Па (4 кгс/м²)

Согласовано: Гл. спец. АС Фролова; Гл. спец. ТХ Шипов; Гл. спец. ВК Кузьмин; Гл. спец. ЭЛ Фарсобин; Рук. гр. АВТ Мельникова; Гл. спец. Т.О Жинкина

Инв. № подл. | Подпись и дата | Взам. инв. №

Гип	Борисов		3.7.89
Н. контр.	Клюквина		29.5.89
Нач. отд.	Гринкевич		29.5.89
Рук. гр.	Глуханюк		29.5.89
Ст. инж.	Шмелева		29.5.89
Чертеж.	Шарифов		29.5.89

Привязан

Т. П. 807-19-19.89 ОВ

База „Зооветснаб" с товарооборотом до 3 млн. рублей в год

Главный корпус

Стадия	Лист	Листов
Р	1	11

Общие данные (начало)

ГИПРОАГРОХИМ Владимир

Копировал Завьялова Формат А2

23887-01 51

Альбом 1

Местные отсосы от технологического оборудования

Технологическое оборудование			Характеристика выделяющихся вредностей	Объем вытяжки, м³/ч		Характеристика местного отсоса		Обозначение системы	Примечание
Поз.	Наименование	Кол.		на ед. оборуд.	всего	Обозначение	Применяемые документы		
21	Стол производственный	1	Запахи	1170	1170	1П9	4.904-37	В3	
9	Ванна моечная ВИСМ-1	1	Пары воды	900	900	У059 (зонт 500×500)	4.904-38	В5	
4	Шкаф вытяжной ШУВ-1УХЛ4	2	Запахи, пыль	900	1800	Шкаф	Чертежи ТХ	В4, В6	
28	Приспособление для размотки рулонной ткани	1	Пыль от марли	1800	1800	У059 (зонт 500×1000)	4.904-38	В7	
	Площадка установки бочек с рыбьем жиром	1	Запах рыбьего жира	1170	2340	1П9	4.904-37	В2	

теплоснабжения установок П1...П3 - 92210 Па (9221 кгс/м²).

Все трубопроводы и арматура в узле управления, трубопроводы отопления, проходящие в подпольных каналах и над дверными проемами, подающий трубопровод теплоснабжения подлежат изоляции. Перед изоляцией трубы покрываются антикоррозионным лаком, изоляционный слой - шнуры из минваты δ=30мм, покровный слой - стеклоткань. Нагревательные приборы, арматура и трубопроводы, неподлежащие изоляции, покрываются масляной краской за 2 раза.

6. При монтаже трубопроводов теплоснабжения и узла управления предусматриваются закладные конструкции для установки приборов КИПи автоматики.

7. При пересечении стен и перегородок трубопроводы проложить в гильзах.

8. В системах отопления и теплоснабжения установок П1...П3 гнутые участки трубопроводов и участки соединения с арматурой и отопительными приборами на резьбе выполнить из водогазопроводных труб по ГОСТ 3262-75*.

9. Воздуховоды в пределах приточной венткамеры от узла воздухозабора до установки АПР в системах П2, П3 и участок воздуховода системы В1 изолировать плитами минераловатными δ=40мм с последующим покрытием стеклотканью.

10. Транзитные воздуховоды систем В2...В7, коллектора и транзитные воздуховоды от коллекторов до обслуживаемых помещений, от венткамеры до коллекторов системы П1 покрыть фосфатным огнезащитным составом ОФП-МВ по ГОСТ 25665-88 δ=2,5мм и окрасить эмалью ПФ-115 в два слоя, для обеспечения предела огнестойкости 0,5 ч.

11. В зарядной нагревательные приборы (регистры из гладких труб) и трубопроводы выполнить на сварке.

12. Крепление эжектора в системе В1 см. чертежи КЖ.

13. Воздуховоды в пределах 2го этажа прокладываются в подшивном потолке.

14. Воздуховоды вентиляционных систем из тонколистовой стали приняты по ВСН-353-86 с покрытием грунтовки ГФ-021 и эмали ХВ-24 под цвет стен помещений.

15. Трубку ф15 от воздухосборника вывести в рабочую зону и выполнить из оцинкованных труб по ГОСТ 3262-75*.

16. Воздуховоды систем В2...В7 выполнить класса П (плотные).

17. Все отверстия в строительных конструкциях после монтажа отопительно-вентиляционных систем заделать бетонным раствором на расширяющемся цементе на толщину ограждений для обеспечения нормируемой огнестойкости ограждений.

18. Выполнить изоляцию участков трубопроводов системы отопления 2 шнуром из минваты δ=30мм с последующим покрытием стеклотканью до прибора, температура которого на поверхности равна 105°С (см. схему).

Основные показатели по чертежам отопления и вентиляции

Наименование здания (сооружения) помещения	Объем, м³	Периоды года при tн°С	Расход тепла, Вт (ккал/ч)				Расход холода ккал/ч	Установленная мощность электродвигателей, кВт	Удельный расход тепла Вт/м³·°С (ккал/ч·м³·°С)	
			На отопление	На вентиляцию	На горячее водоснабжение	Общий расход тепла			отопление	вентиляция
Помещения склада	12941	-30°	291546 (250685)	289821 (249201)	95948 (82500)	677315 (582386)	—	15,62	0,5 / 0,43	0,497 / 0,428

Инв. № подл. | Подпись и дата | Взам. инв. №

Привязан				Т. П. 807-19-19.89 ОВ	
				База „Зооветснаб" с товарооборотом до 3 млн. рублей в год	
	ГИП	Борисов	2.7.89	Главный корпус	Стадия: Р; Лист: 2; Листов:
	Н. контр.	Клюквина	2.7.89		
	Нач. отд.	Гринкевич	2.7.89	Общие данные (продолжение)	ГИПРОАГРОХИМ Владимир
	Рук. гр.	Глуханюк	2.7.89		
Инв. №	Ст. инж.	Шмелева	2.7.89		

23887-01 52

Копировал Завьялова Формат А2

Альбом 1

Характеристика отопительно-вентиляционных систем

Обозначение системы	Кол. систем	Наименование обслуживаемого помещения технологического оборудования	Тип вент. установки вент. агрегата	Вентилятор: Тип, исполнение по взрывозащите	Вентилятор: №	Вентилятор: Схема исполнения	Вентилятор: Положение	Вентилятор: L, м³/ч	Вентилятор: Рпа (кгс/м²)	Вентилятор: n, об/мин	Электродвигатель: Тип, исполнение по взрывозащите	Электродвигатель: N кВт	Электродвигатель: n, об/мин	Воздухонагреватель: Тип	Воздухонагреватель: №	Воздухонагреватель: Кол. шт	Воздухонагреватель: Тем-ра нагрева °С от	Воздухонагреватель: Тем-ра нагрева °С до	Воздухонагреватель: Расход тепла кг (ккал/ч)	Воздухонагреватель: ΔР па (кгс/м²)	Фильтр: Тип	Фильтр: №	Фильтр: Кол. шт	Фильтр: ΔРф (кгс/м²)	Фильтр: Концентрация мг/м³ начальная	Фильтр: Концентрация мг/м³ конечная	Примечание
П1	1	Помещения категории „В"	2ПК20	В-Ц14-46-8-02А	8	1	ПР90°	13430	1200 (120)	730	4А180М8	15	730	КСК4-02	10	2	-30	15	202424 (174053)	50 (5)	А1А21И000	—	1	2,50 2,0	—	—	
П2	1	Зарядная, Моечная	АПР3,15	В-Ц14-46-3,15-01	3,15	1	Л0°	1980	700 (70)	1420	4А90А4	1,1	1420	КСК4-02	6	1	-30	18	31834 (27372)	60 (6)	—	—	—	—	—	—	
				АЕВ А-01																							
П3	1	Административно-бытовые помещения	АПР5	ВЦ14-46-3,15-01АЕВ А-02	3,15	1	Л0°	3456	900 (90)	1425	4А90L4	2,2	1425	КСК4-02	7	1	-30	18	55563 (47776)	100 (10)	—	—	—	—	—	—	
В1	1	Зарядная		ВЦ14-46-2,5 01А-02	2,5	1	ПР0°	1000	450 (45)	1390	4А71А4	0,55	1390	—	—	—	—	—	—	—	—	—	—	—	—	—	
В2	1	Секция хранения рыбьего жира масла мазей	—	В-Ц14-46-3,15-01АЕВ	3,15	1	Л0°	2340	750 (75)	1420	4А80А4	1,1	1420	—	—	—	—	—	—	—	—	—	—	—	—	—	
В3	1	Расфасовочная рыбьего жира	—	В-Ц14-46-2,5-01А-02	2,5	1	ПР0°	1170	500 (50)	1390	4А71А4	0,55	1390	—	—	—	—	—	—	—	—	—	—	—	—	—	
В4	1	Расфасовочная медикаментов	—	В-Ц14-46-2,5 01АЕВА	2,5	1	Л0°	900	430 (43)	1365	4АА63В4	0,37	1365	—	—	—	—	—	—	—	—	Ф1У5	—	1	40 (4)	0,093	0,013	
В5	1	Моечная	—	В-Ц14-46-2,5 01АЕВ	2,5	1	Л0°	900	430 (43)	1365	4АА63В4	0,37	1365	—	—	—	—	—	—	—	—	—	—	—	—	—	—	
В6	1	Секция хранения химреактивов	—	В-Ц14-46 2,5-01А	2,5	1	ПР0°	900	430 (43)	1365	4АА63В4	0,37	1365	—	—	—	—	—	—	—	—	—	—	—	—	—	—	
В7	1	Секция хранения перевязочных материалов	—	В-Ц14-46 3,15-01А	3,15	1	ПР0°	1800	700 (70)	1420	4А80А4	1,1	1420	—	—	—	—	—	—	—	—	Ф1У5	—	1	40 (4)	0,093	0,013	
	2	Секция хранения медикаментов	БК-2500	Кондиционер бытовой автономный								1,6	—	—	—	—	—	—	—	—	—	—	—	—	—	—	
	2	Секция хранения химреактивов	БК-2500	Кондиционер бытовой автономный								1,6	—	—	—	—	—	—	—	—	—	—	—	—	—	—	

План-схема

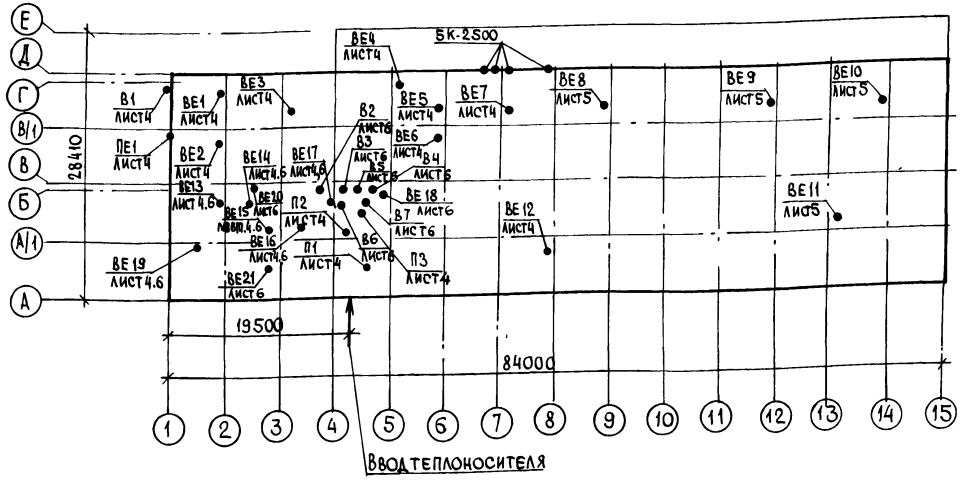

Привязан

Инв. № подл. | Подпись и дата | Взам. инв. №

ГИП	Борисов		27.89
Н. контр.	Клюквина		27.89
Нач. отд.	Гринкевич		27.89
Рук. гр.	Глуханюк		27.89
Ст. инж.	Мелева		27.89

Т.П. 807-19-19.89 ОВ

База „Зооветснаб" с товарооборотом до 3 млн. рублей в год

Главный корпус

Стадия Р | Лист 3 | Листов

Общие данные (окончание)

ГИПРОАГРОХИМ Владимир

Копировал

Формат А2

23887-01 53

Альбом 1

Секция хранения рыбьего жира, масла, мазей, микродобавок

Расфасовочная рыбьего жира, масла, мазей

Моечная

Секция хранения медикаментов

Секция хранения химреактивов

Зарядная

Агрегатная

Площадка установки бочек с рыбьем жиром

Секция хранения препаратов группы А, Б

Инвентарная

Мужская уборная

Женский гардероб

Мужской гардероб

Электрощитовая П1

Помещение ВОХР

Помещение личной гигиены женщин

Полотенце-сушитель черт. ВК

Женская уборная

Узел управления лист 8

Вестибюль

Демонстрационный зал

Секция хранения медикаментов хирургического и зоотехнического имущества

Из теплосети
Т1 Ф89×2,8
Т2 Ф89×2,8
Т3 Ф40
Т4 Ф20

Т. П. 807-19-19.89 ОВ			
База „Зооветснаб" с товарооборотом до 3 млн. рублей в год			
Главный корпус.	Стадия	Лист	Листов
	Р	4	
План на отм. 0,000 между осями 1-8 и А-Е	ГИПРОАГРОХИМ Владимир		
ГИП Борисов 27.89			
Н. контр. Клюквина 19.89			
Нач. от. Гринкевич 19.89			
Рук. гр. Глуханюк 19.89			
Ст. инж. Шмелева 19.89			

Привязан

Инв. №

Копировал Завьялова

Формат А2

23887-01 54

Инв. № подл. | Подпись и дата | Взам. инв. №

Альбом 1

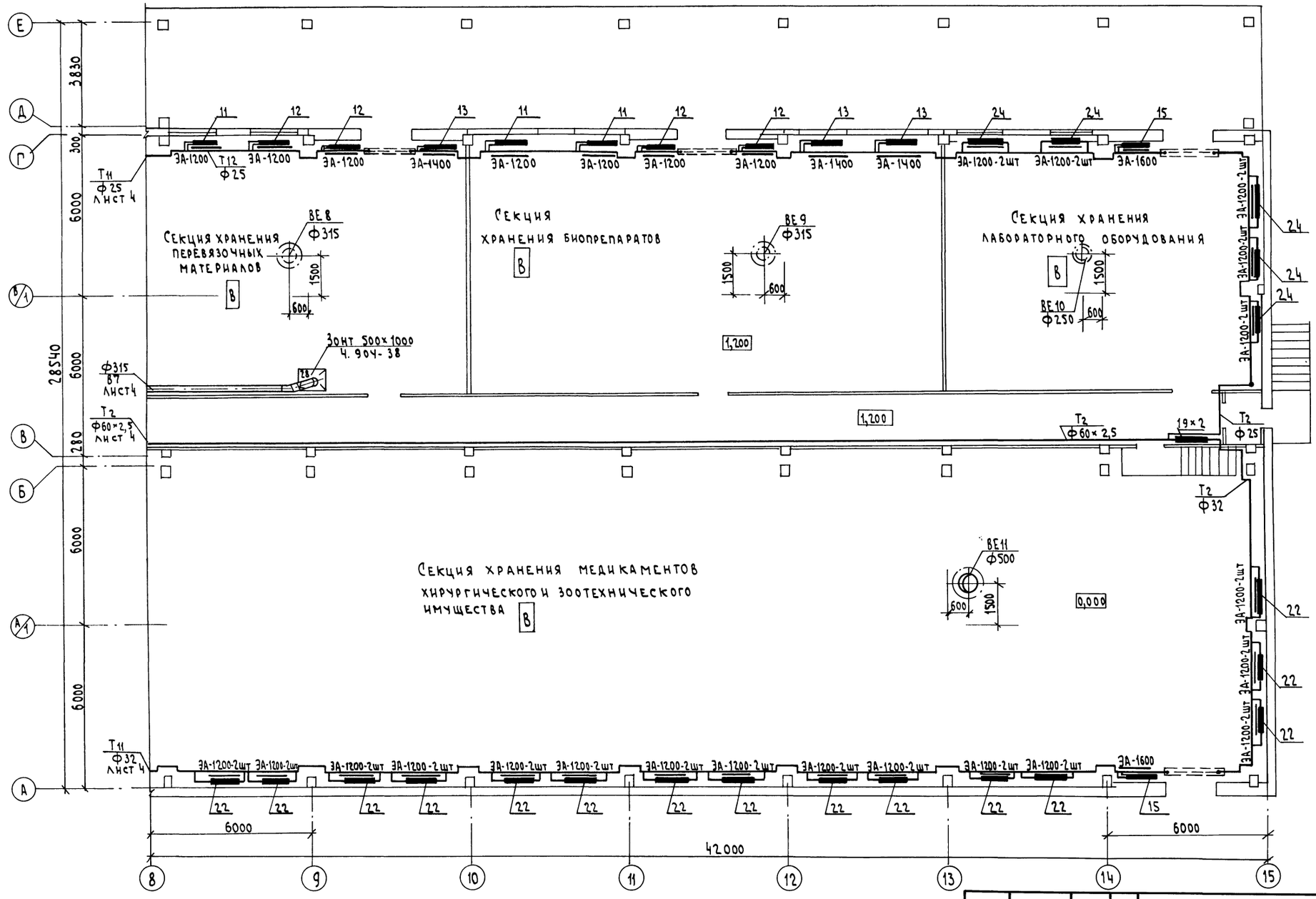

Т. П. 807-19-19.89 ОВ			
База „Зооветснаб" с товарооборотом до 3 млн. рублей в год			
Главный корпус	Стадия	Лист	Листов
	Р	5	
План на отм. 0,000 между осями 8-15 и А-Е	ГИПРОАГРОХИМ Владимир		

ГИП	Борисов	3.89
Н.контр	Клюквина	3.89
Нач. отд	Гринкевич	3.89
Рук. гр.	Глуханюк	3.89
Ст. инж.	Шмелева	3.89

Привязан

Инв. №

Инв.№ подл. | Подпись и дата | Взам. инв.№

Копировал Семахина Формат А2

23887-01 55

Альбом 1

План на отм. 3,000

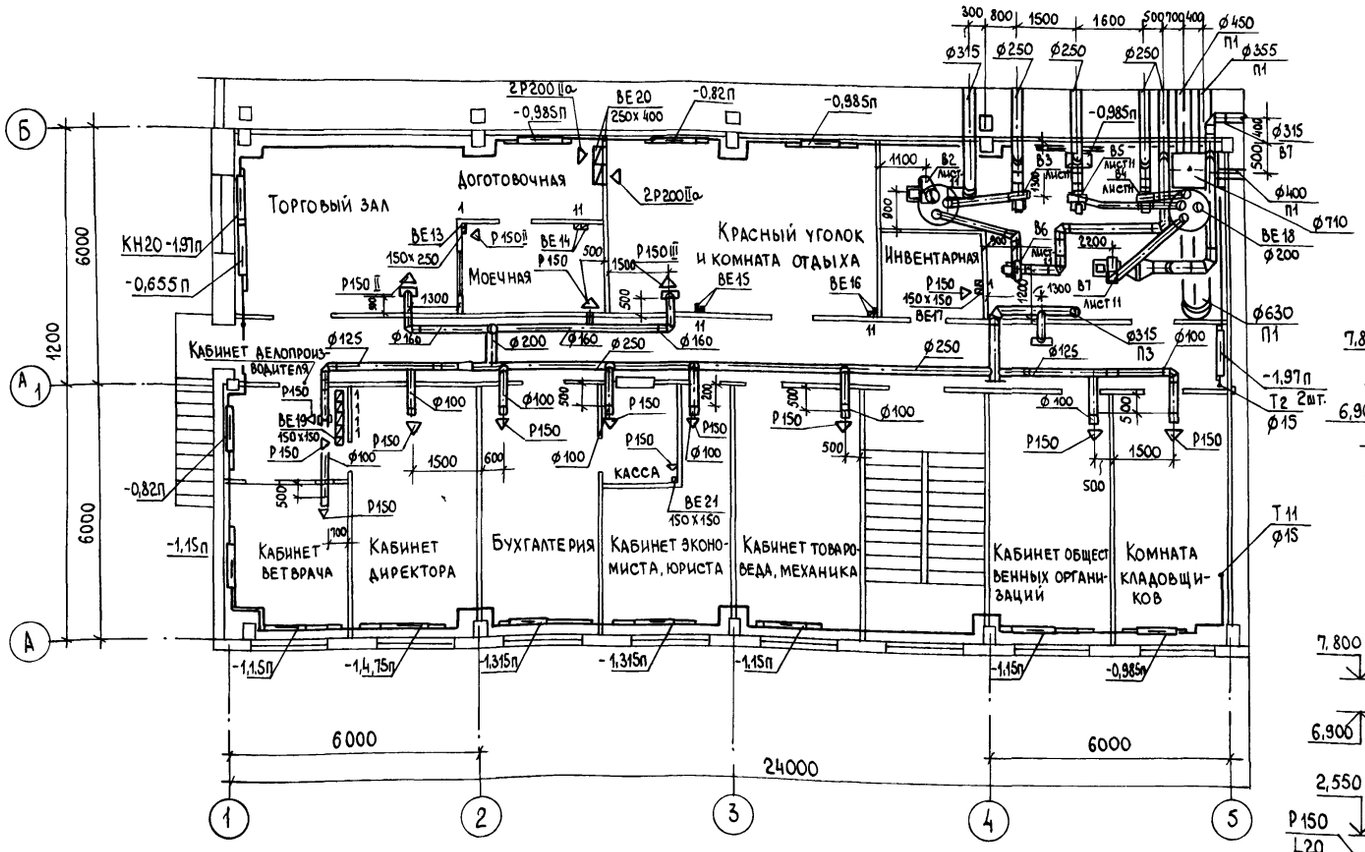

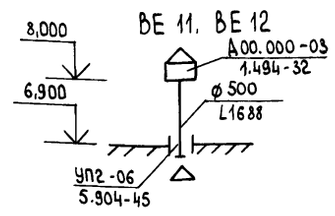

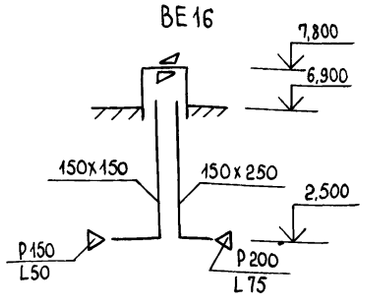

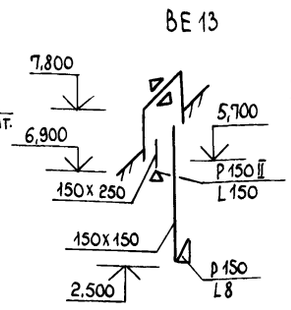

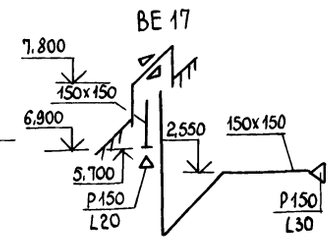

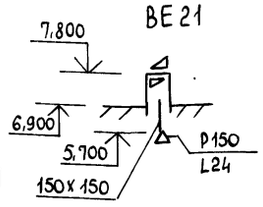

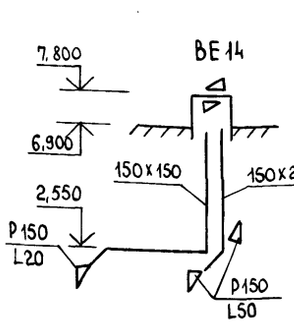

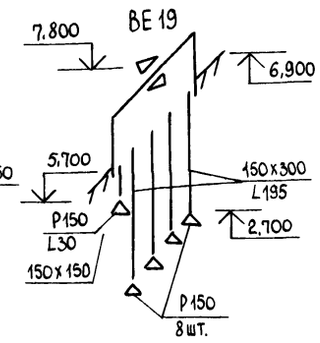

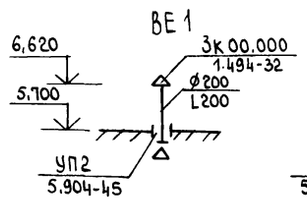

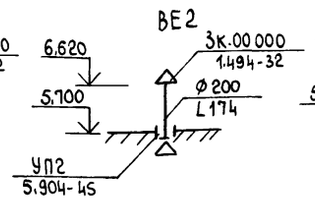

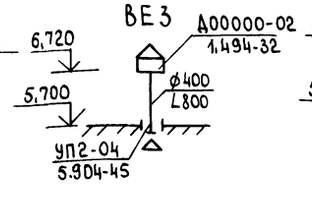

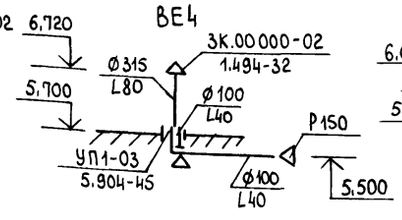

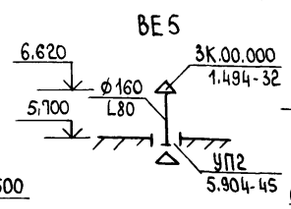

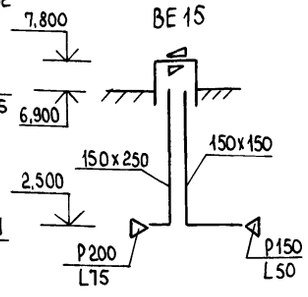

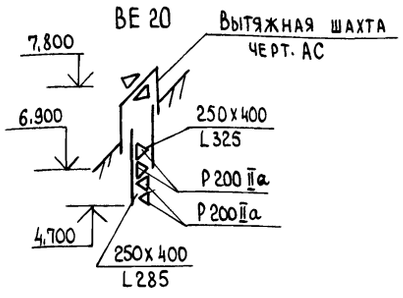

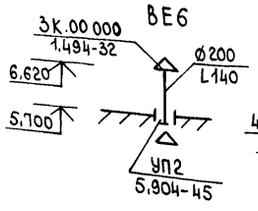

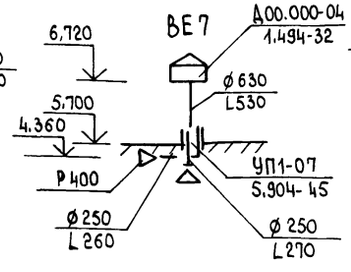

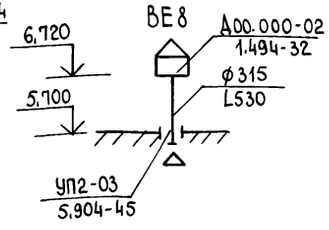

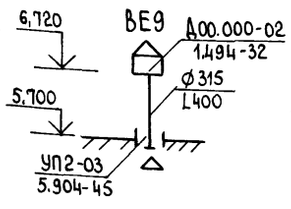

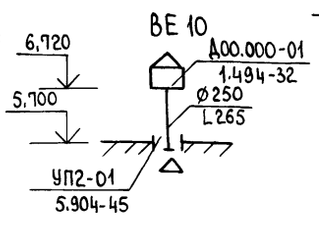

Взам. инв. № | Подпись и дата | Инв. № подл.

				Т.П. 807-19-19.89 ОВ	
				База „Зооветснаб" с товарооборотом до 3 млн. рублей в год	
Привязан				Главный корпус	Стадия: Р; Лист: 6; Листов:
	ГИП	Борисов	3.7.89		
	Н. контр.	Клюквина	3.7.89		
	Нач. ОТА	Гринкевич	3.7.89	План на отм. 3,000	ГИПРОАГРОХИМ Владимир
	Рук. гр.	Глуханюк	3.7.89	Схемы систем ВЕ1... ВЕ17, ВЕ19..., ВЕ21	
Инв. №	Ст. инж.	Шмелева	3.7.89		

Копировал Бабина | Формат А2 | 23887-01 56

Альбом 1

Система отопления 1

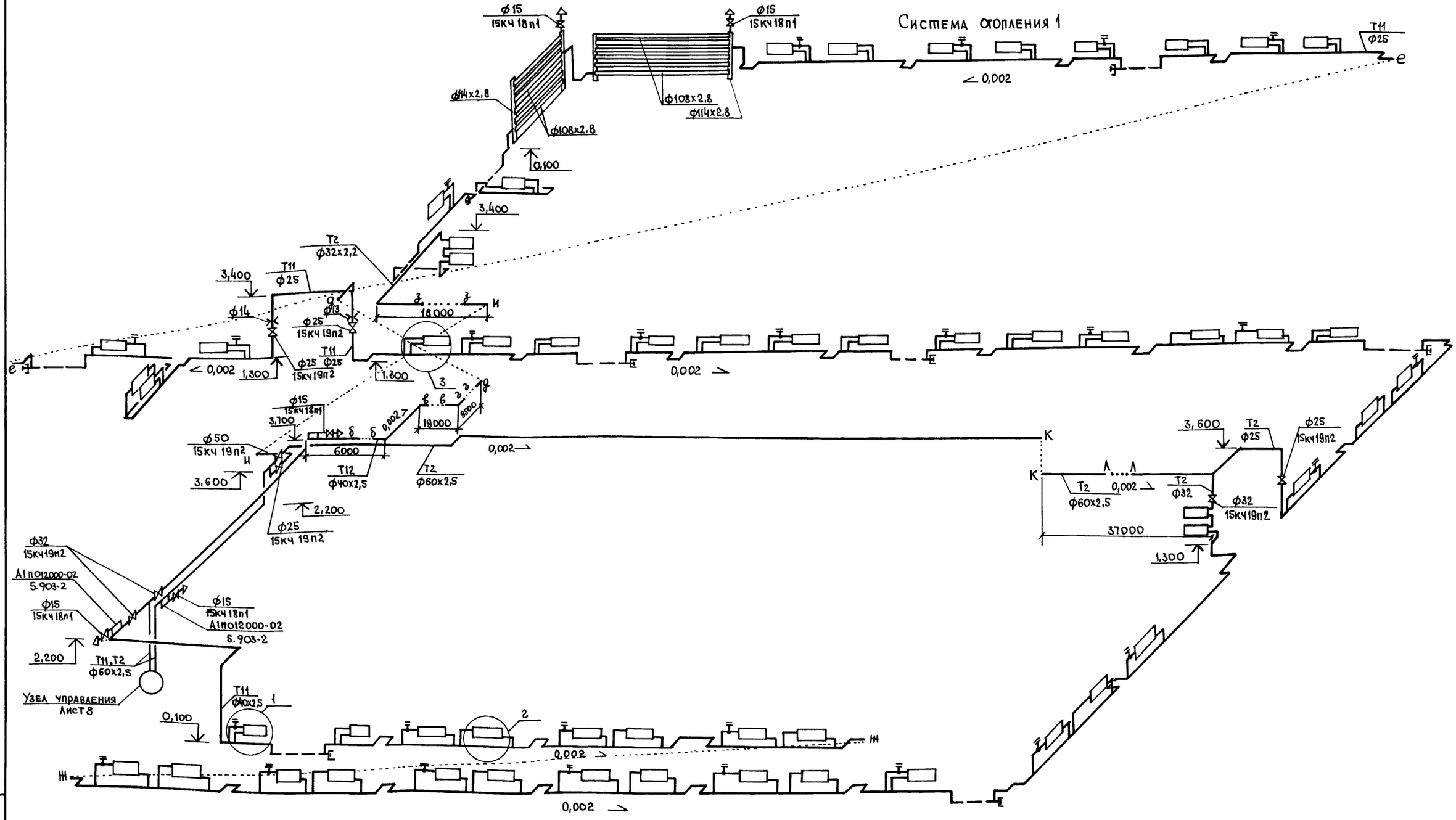

				Т. П. 807-19-19.89 ОВ	
				База „Зооветснаб" с товарооборотом до 3млн. рублей в год	
Привязан				Главный корпус	Стадия: Р; Лист: 7; Листов:
	ГИП	Борисов		Схема системы отопления 1	ГИПРОАГРОХИМ Владимир
	Н.контр.	Клюквина			
	Нач.отд	Гринкевич			
Инв. №	Рук. гр	Глуханюк			
	Ст. инж.	Шмелева			

Копировал МК

Формат А2

23887-01 57

Инв. № подл. | Подпись и дата | Взам. инв. №

Альбом 1

Система отопления 2

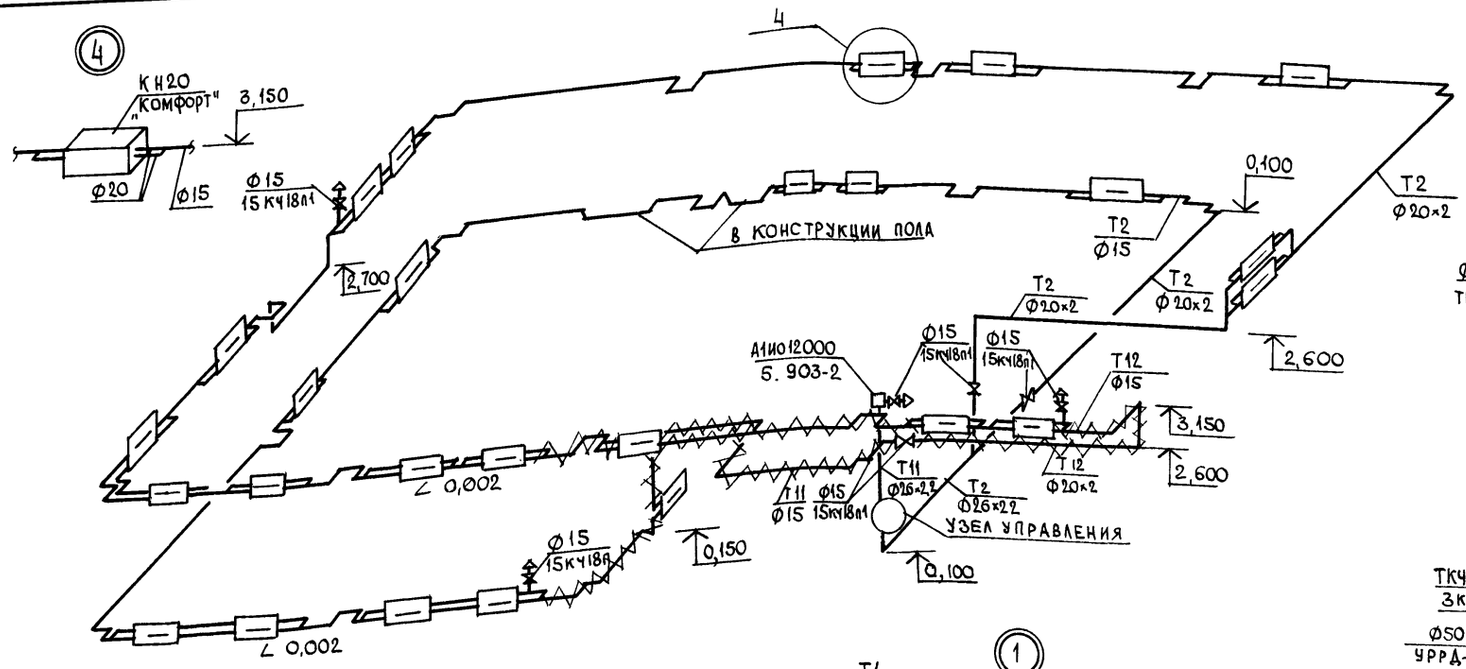

Система отопления 3

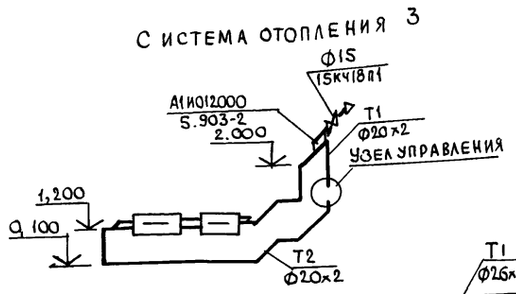

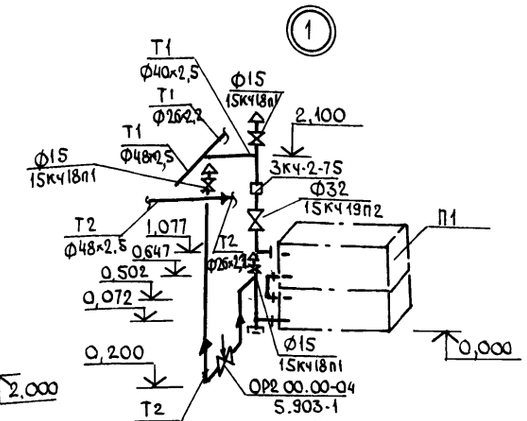

Система теплоснабжения установок П1 ... П3

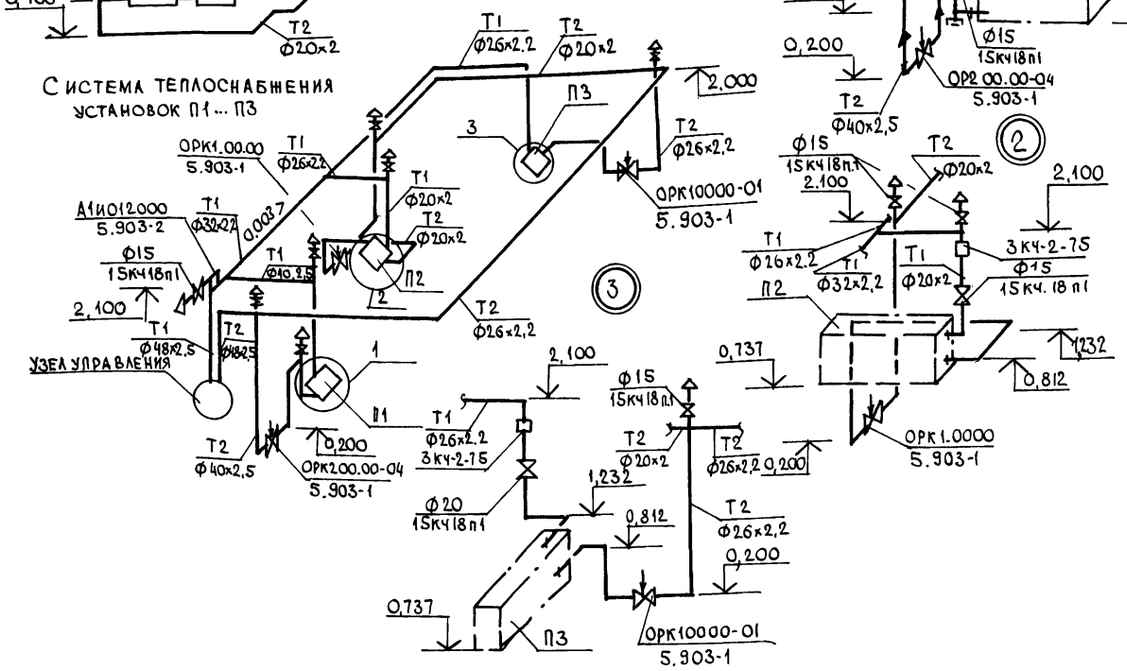

Узел управления

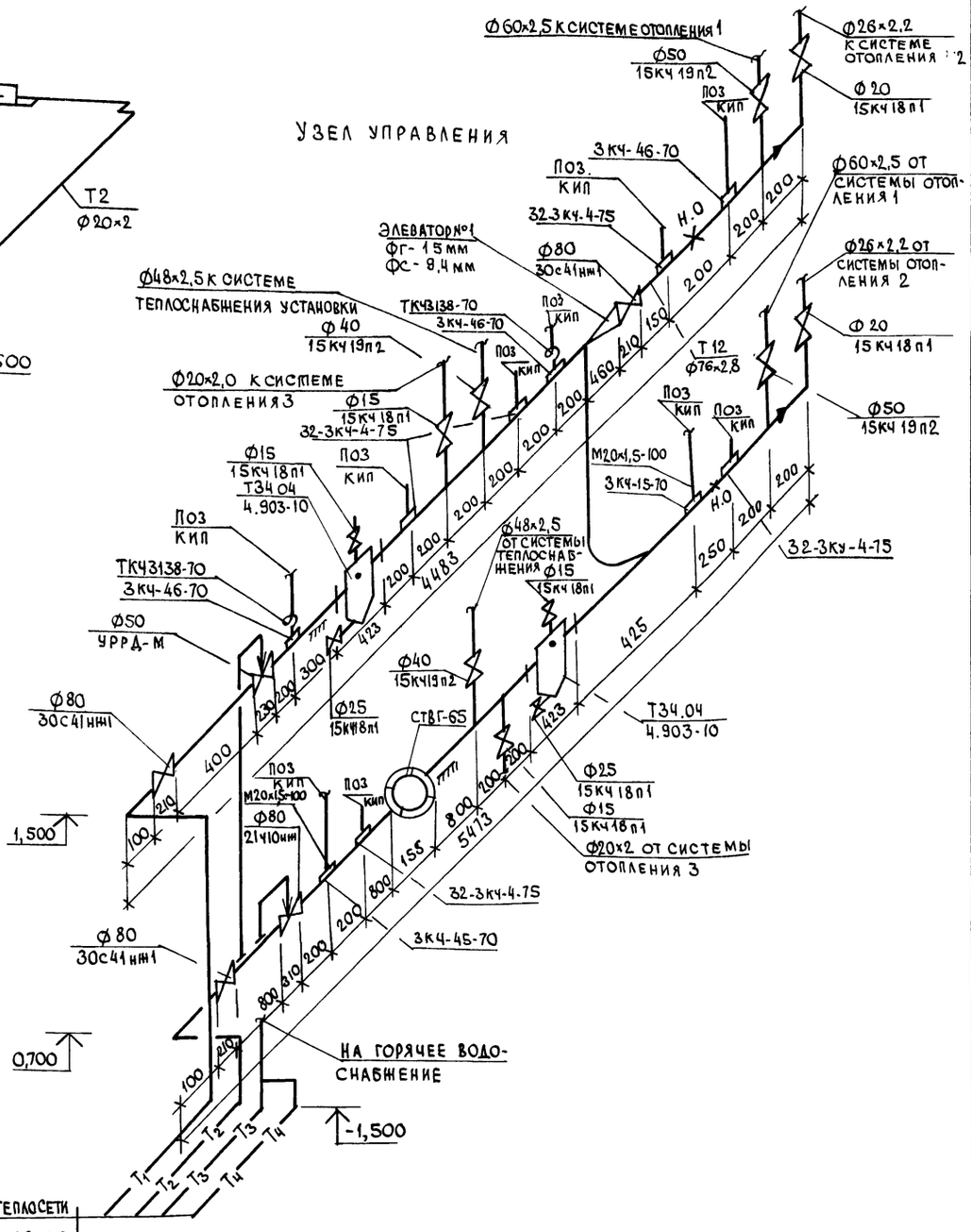

				Т. П. 807-19-19.89 ОВ	
				База „Зооветснаб" с товарооборотом до 3 млн. рублей в год	
Привязан				Главный корпус	Стадия: Р; Лист: 8; Листов:
	ГИП	Борисов	9.7.89		
	Н. контр.	Клюквина	9.7.89		
	Нач. отд.	Гринкевич	9.7.89	Схемы систем отопления 2, 3 системы теплоснабжения установок П1 ... П3 Узел управления	Гипроагрохим Владимир.
	Рук. гр.	Глуханюк	9.7.89		
Инв. №	Ст. инж.	Шмелева	9.7.89		

Инв. № подл. | Подпись и дата | Взам. инв. №

Копировал | Формат А2 | 23887-01 58

Альбом 1

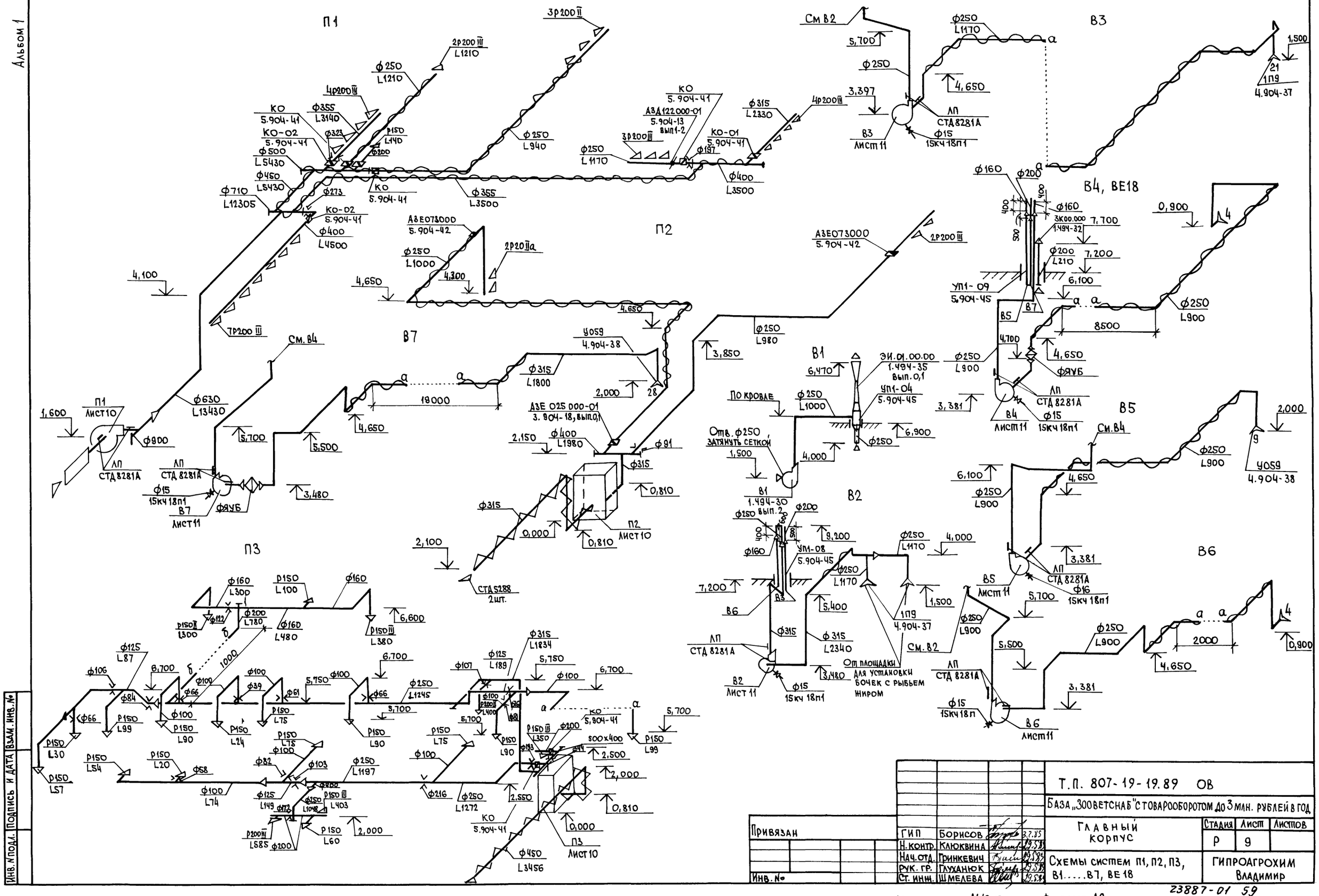

				Т.П. 807-19-19.89 ОВ	
				База „Зооветснаб" с товарооборотом до 3 млн. рублей в год	
				Главный корпус	Стадия: Р; Лист: 9; Листов:
Привязан				Схемы систем П1, П2, П3, В1.....В7, ВЕ18	ГИПРОАГРОХИМ Владимир
Инв. №				ГИП Борисов; Н.контр. Клюквина; Нач.отд. Гринкевич; Рук. гр. Глуханюк; Ст. инж. Шмелева	23887-01 59

Копировал

Формат А2

Инв. № подл. | Подпись и дата | Взам. инв. №

Альбом 1

План

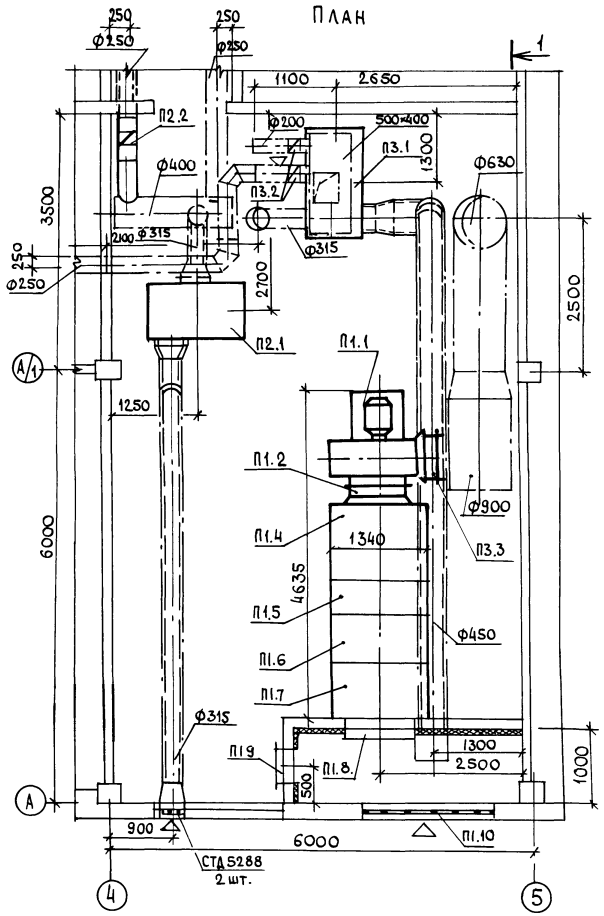

Разрез 1-1

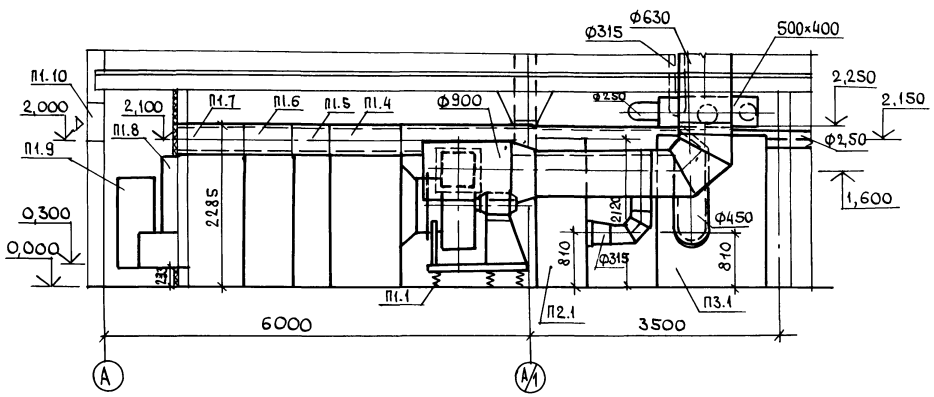

Спецификация отопительно-вентиляционных систем

Марка, поз.	Обозначение	Наименование	Кол.	Масса ед. кг.	Примечание
		П1			
П1.1	5.904-12	Приточная вентиляционная			
		камера 2ПК20, компл.:	1	1900	
		а. Вентилятор радиальный			
		В-Ц14-46-8-02А с колесом			
		1.00 Дном, исполнение 1,			
		положение ПР90° по			
		ТУ 22-5436-83			
		Электродвигатель			
		4А180М8 15кВт, 730 об/мин			
		Виброизоляторы ДО42	5		
П1.2	5.904-38	Гибкие вставки В0000-14	1		
П1.3	5.904-38	Н0000-17	1		
П1.4		б. Соединительная секция			
		А1А181000	1		
П1.5		в. Калориферная секция			
		А1А189000-02 (КСК4-10-2шт)	1		
П1.6		г. Секция фильтра А1А211000	1		
П1.7		д. Приемная секция А1А226000	1		без рециркуляционной заслонки
П1.8		Клапан воздушный утепленный КВУ 1600×1000 АУ2 с исполнительным механизмом МЭО 16/63-025 с электроподогревом	1		
П1.9	5.904-4	Дверь герметическая утепленная Дус 0,5×1.25	1		
П1.10	2.190-1/72, вып.2	Неподвижные воздухозаборные решетки 150×580 СТД 5289	13		

Продолжение

Марка, поз.	Обозначение	Наименование	Кол.	Масса ед. кг.	Примечание
		П2			
П2.1	5.904-34.вып.0.1	Приточно-рециркуляционный			
		агрегат АПР3,15, компл.	1	556	
		а. Вентилятор радиальный	1	54.9	
		В-Ц14-46-3,15-01 лев А-01 по ТУ22-5436-83			
		исполнение 1, А0°, Дкол=0,95 Дном			
		б. Электродвигатель 4А80А4			
		1.1 кВт, 1420 об/мин			
		в. Виброизоляторы ДО38	5		
		г. Гибкая вставка	1		
		д. Калорифер биметаллический			
		КСК4-6-02 по ТУ22-5757-84	1		
		е. Заслонка воздушная обводная	1		
		ж. Заслонка наружного воздуха	1		
		и. Конфузор	1		
		к. Механизм исполнительный МЭО-16/63-063У-77 (82)	1		
		л. Фильтр	1		
П2.2	3.904-18, вып. 0.1	Клапан А3Е025000-01	1		
		П3			
П3.1	5.904-34, вып. 0.1	Приточно-рециркуляционный агрегат АПР5, компл.	1		
		а. Вентилятор радиальный В-Ц14-46			
		3,15-01 лев-02 по ТУ22-5436-83	1	66,2	
		исполнение 1, А0°, Дкол=1,05 Дном.			
		б. Электродвигатель 4А90L4			
		2,2 кВт, 1425 об/мин			
		в. Виброизоляторы ДО38	5		
		г. Гибкая вставка	1		
		д. Калорифер биметаллический			
		КСК4-7-02 по ТУ22-5757-84	1		
		е. Заслонка воздушная обводная	1		
		ж. Заслонка наружного воздуха	1		
		з. Конфузор	1		
		к. Механизм исполнительный			
		МЭО-16/63-063У-77 (82)	1		
		л. Фильтр	1		
П3.2	5.904-41	Клапан обратный КО	2		

Т. П. 807-19-19.89 ОВ

База „Зооветснаб" с товарооборотом до 3 млн. рублей в год

ГИП	Борисов		7.89	Главный корпус	Стадия: Р; Лист: 10; Листов:
Н. контр.	Клюквина		05.89		
Нач. отд.	Гринкевич		05.89	Установки систем П1...П3	Гипроагрохим, г. Владимир
Рук. гр.	Глуханюк		05.89		
Ст. инж.	Шмелева		05.89		

Привязан

Инв. №

Инв. № подл. | Подпись и дата | Взам. инв. №

Копировал

Формат А2

23887-01 60

Альбом 1

План на отм. 3,000

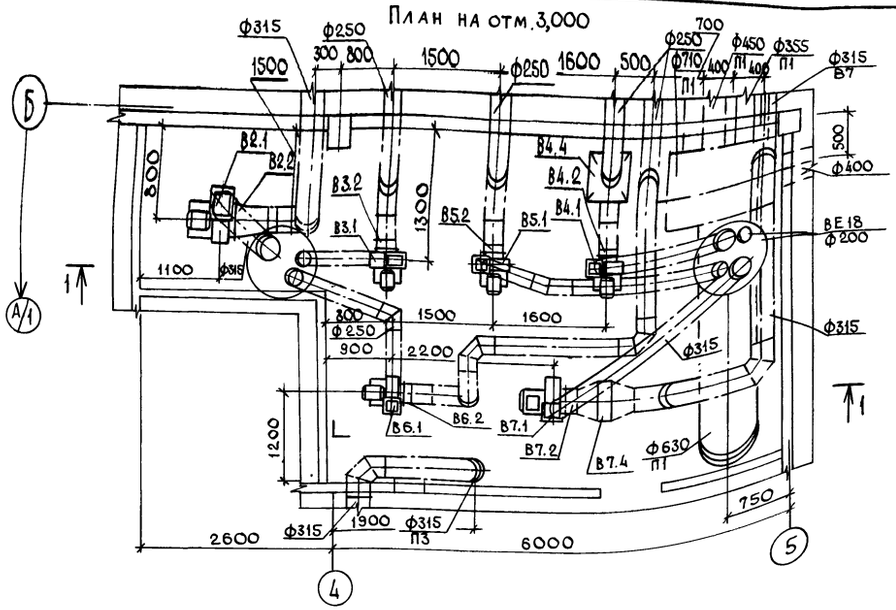

Разрез 1-1

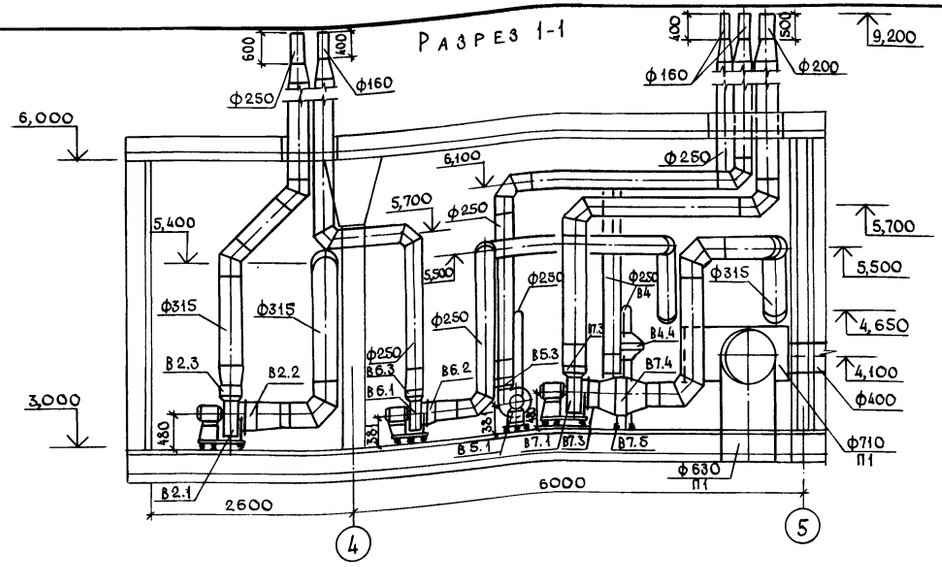

Спецификация отопительно-вентиляционных установок

Марка, поз.	Обозначение	Наименование	Кол.	Масса ед.кг	Примечание
		В2			
В2.1		Вентилятор радиальный			
		ВЦ14-46-3,15-01 лев.Д	1	54,9	
		ТУ22-5436-83, исп.1, положение 10°, Дк=1,00 Дном			
		Электродвигатель 4А80Д4			
		1,1 кВт, 1420 об/мин			
		Виброизоляторы Д038	5		
В2.2	5.904-38	Гибкие вставки В0000-05	1		
В2.3	5.904-38	Н0000-07	1		
		В3			
В3.1		Вентилятор радиальный			
		В-Ц14-46-2,5-01 А-02	1	42,1	
		ТУ22-5436-83, исп.1, положение ПРО°, Дкол=1,05 Дном			
		Электродвигатель 4А71А4			
		0,55 кВт, 1390 об/мин			
		Виброизоляторы Д038	5		
В3.2	5.904-38	Гибкие вставки В0000-03	1		
В3.3	5.904-38	Н0000-03	1		
		В4			
В4.1		Вентилятор радиальный			
		В-Ц14-46-2,5-01 лев.А ТУ22-5436-83	1	33,1	

Продолжение

Марка, поз.	Обозначение	Наименование	Кол.	Масса ед.кг	Примечание
		исп.1, 10°, Дкол=1,00 Дном			
		Электродвигатель 4АА63В4			
		0,37 кВт, 1365 об/мин			
		Виброизоляторы Д038	5		
	5.904-38	Гибкие вставки В0000-03	1		
В4.2	5.904-38	Н0000-03	1		
В4.3		Фильтр ФЯУБ	1		
В4.4		**В5**			
		Вентилятор радиальный			
В5.1		В-Ц14-46-2,5-01 лев.Д ТУ22-5436-83	1	33,1	
		исп.1, положение 10°,			
		Дкол=1,00 Дном			
		Электродвигатель 4АА63В4			
		0,37 кВт, 1365 об/мин			
		Виброизоляторы Д038	5		
	5.904-38	Гибкие вставки В0000-03	1		
В5.2	5.904-38	Н0000-03	1		
В5.3					
		В6			
		Вентилятор радиальный			
В6.1		В-Ц14-46-2,5-01А ТУ22-5436-83	1	33,1	
		исп.1 пол. ПРО°, Дкол=1,00 Дном			
		Электродвигатель 4АА63В4			

Продолжение

Марка, поз.	Обозначение	Наименование	Кол.	Масса ед.кг	Примечание
		0,37 кВт, 1365 об/мин			
		Виброизоляторы Д038	5		
В6.2	5.904-38	Гибкие вставки В0000-03	1		
В6.3	5.904-38	Н0000-03	1		
		В7			
В7.1		Вентилятор радиальный			
		В-Ц14-46-3,15-01Д ТУ22-5436-83	1	54,9	
		исполнение 1, положение ПРО°			
		Дкол=1,00 Дном			
		Электродвигатель 4А80А4			
		1,1 кВт, 1420 об/мин			
		Виброизоляторы Д038	5		
В7.2	5.904-38	Гибкие вставки В0000-05	1		
В7.3	5.904-38	Н0000-07	1		
В7.4		Фильтр ячейковый ФЯУБ			
		заполнитель - упругое			
		стекловолокно			
В7.5	1.494-25	Подставки под калорифер			
		Н=300мм	4		

Привязан

Инв. №

Инв.№ подл. | Подпись и дата | Взам. инв. №

Т.П. 807-19-19.89 ОВ				
База „Зооветснаб" с товарооборотом до 3 млн. рублей в год				
ГИП Борисов		Главный корпус	Стадия	Лист	Листов
Н.контр Клюквина			Р	11	
Нач.отд Гринкевич		Установки систем В2... В7	ГИПРОАГРОХИМ Владимир		
Рук.гр. Глуханюк					
Ст.инж. Шмелева					

23887-01 61

Копировал Завьялова Формат А2

Альбом 1

Ведомость рабочих чертежей основного комплекта ВК

Лист	Наименование	Примечание
1	Общие данные	
2	План на отм. 0,000	
3	Фрагмент 1. План на отм. 3,000 между осями 1-5 и А-Б	
4	Схема системы В1	
5	Схемы систем Т3, Т4, К1, К3	

Ведомость ссылочных и прилагаемых документов

Обозначение	Наименование	Примечание
	Ссылочные документы	
4.904-69	Детали крепления санитарно-технических приборов и трубопроводов	
3.001.1-3	Упоры на наружных напорных трубопроводах водопровода и канализации	
2190-1/72, вып. I	Узлы и детали инженерного оборудования жилых и общественных зданий сельского строительства	
7.903.9-2, вып. I	Тепловая изоляция трубопроводов с положительными температурами	
	Прилагаемые документы	
Альбом 3 ВК.СО	Спецификация оборудования	
Альбом 4 ВК.ВМ	Ведомость потребности в материалах	

Основные показатели по чертежам водопровода и канализации

Наименование системы	Потребный напор на вводе, м	Расчетный расход м³/сут	м³/ч	л/с	при пожаре л/с	Установленная мощность электродвигателей, кВт	Примечание
Объединенный хозяйств.							
-питьевой, противопожар.							
ный и производственный		4,69	1,86	1,70	11,42		
водопровод (в т.ч. быто-	8,0						В1
вые нужды)	25,5 (при пожаре)	0,85	0,60	0,58			
горячее	8,0						
водоснабжение		3,99	1,65	1,50			Т3
в т.ч. бытовые нужды		0,85	0,68	0,56			
канализация							
бытовая		1,7	1,28	2,08			К1
канализация							
производственная		6,86	2,13	3,69			К3

Данные по производственному водопотреблению и водоотведению

№ потребителя по плану	Наименование потребителя	Количество потребителей	Количество часов работы в сутки	Водопотребление: Требования к качеству воды	Потребный напор у потребителя, м	Режим водопотребления	Расход воды на одного потребителя, м³/ч	Из хозяйственно-питьевого водопровода м³/сут	м³/ч	л/с	Из сети горячего водоснабжения м³/сут	м³/ч	л/с	Водоотведение: Характеристика сточных вод	Режим водоотведения	В бытовую канализацию м³/сут	м³/ч	л/с	В производственную канализацию м³/сут	м³/ч	л/с	Концентрация загрязнений сточных вод после локальных очистных сооружений, мг/л	Примечание
9	Ванна чугунная																						
	эмалированная ВЧ-1700	2	4 раза	Питьев.	3,0	периодич.	0,40	1,60	0,40	0,36	1,60	0,40	0,36	жир-0,1 г/л	Периодич.	—	—	—	3,20	0,80	1,60		
		1	4 раза		3,0		0,40	0,80	0,20	0,18	0,80	0,20	0,18	Ca_2CO_3-0,4 г/л		—	—	—	1,60	0,40	0,80		
10	Аквадистиллятор ДЭ-10	1	3		2,0	непрерывн.	0,20	0,60	0,20	0,09	—	—	—	Чистые	Непрерывн.	—	—	—	0,60	0,20	0,09		
25	Кипятильник КНЭ-50м	1	2		2,0		0,06	0,12	0,06	0,09	—	—	—	—	—	—	—	—	—	—	—		
26	Ванна моечная													жир-0,1 г/л									
	секционная ВМСМ-1	2	2		3,0	периодич.	0,36	0,72	0,36	0,40	0,74	0,37	0,40	Ca_2CO_3-0,4 г/л	Периодич.	—	—	—	1,46	0,73	1,20		
	Итого:							3,84	1,22	1,12	3,14	0,97	0,94						6,86	2,13	3,69		

Общие указания

1. Расчет систем водопровода, горячего водоснабжения и канализации произведен в соответствии со СНиП 2.04.01-85.

2. Внутренние сети водопровода и горячего водоснабжения монтируются из стальных водогазопроводных труб по ГОСТ 3262-75*, канализация из чугунных канализационных труб по ГОСТ 6942.3-80. Монтаж трубопроводов производить согласно СНиП 3.05.01-85.

3. Стальные неоцинкованные трубопроводы после монтажа и испытаний окрасить масляной краской за 2 раза; чугунные трубопроводы - лаком БТ-577.

4. Для систем канализации разработан вариант применения пластмассовых канализационных труб по ГОСТ 22689-77, монтаж производить согласно СН-478-80.

Проект разработан в соответствии с действующими нормами и правилами и предусматривает мероприятия, обеспечивающие взрывобезопасность и пожаробезопасность при эксплуатации здания.

Главный инженер проекта (Борисов)

Согласовано: Гл.спец. ЭА Фарсобин 20.6.89; Вед. инж. СС Цыганова 20.6.89; Гл.спец. ТХ Шипов; Гл.спец. ТХ.отд. Макаров; Рук. гр. ОВ Луханюк

Инв. № подл. | Подпись и дата | Взам. инв. №

Инв. №			
ГИП	Борисов		3.7.89
Н.контр.	Никольская		20.6.89
Нач.отд.	Гринкевич		20.6.89
Гл.спец.	Кузьмин		20.6.89
Рук. гр.	Пигалова		20.6.89

Привязан

Т. П. 807-19-19.89 ВК

База „Зооветснаб" с товарооборотом до 3 млн. рублей в год

Главный корпус	Стадия	Лист	Листов
	Р	1	5
Общие данные	Гипроагрохим Владимир		

Копировал Завьялова Формат А2

23887-01 62

Альбом 1

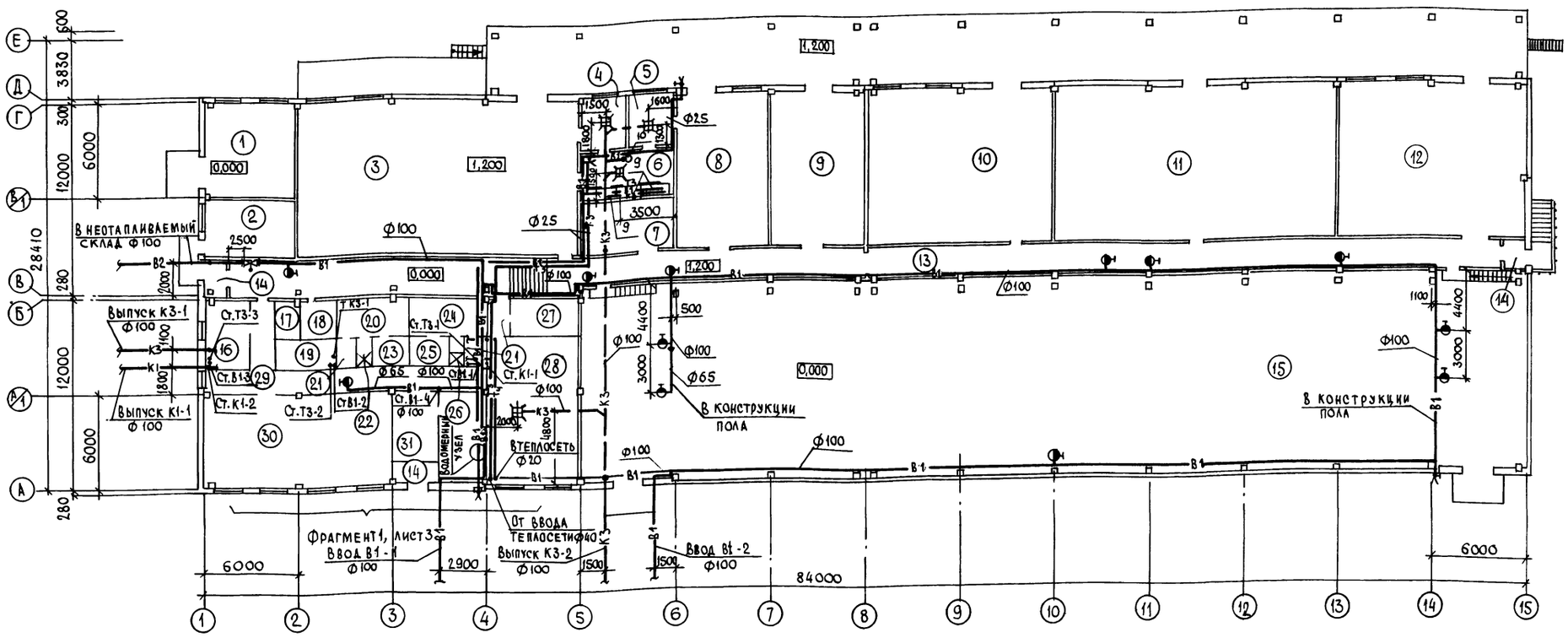

Экспликация помещений

Номер по плану	Наименование	Категория производства по взрывной, взрыво-пожарной и пожарной опасности
1	Зарядная	А
2	Агрегатная	Д
3	Секция хранения рыбьего жира	
	масла, мази, микродобавок	В
4	Расфасовочная рыбьего жира,	
	масла, мази	В
5	Расфасовочная медикаментов	В
6	Моечная	Д
7	Секция хранения препара-	
	тов групп А, Б	В
8	Секция хранения медикаментов	В
9	Секция хранения химреактивов	В
10	Секция хранения перевязочных	
	материалов	В

Продолжение

Номер по плану	Наименование	Категория производства по взрывной, взрыво-пожарной и пожарной опасности
11	Секция хранения биопрепаратов	В
12	Секция хранения лабораторного	
	оборудования	В
13	Коридор	
14	Тамбур	
15	Секция хранения медикаментов,	
	хирургического и зоотехнического	
	имущества	В
16	Помещение ВОХР	
17	Инвентарная	
18	Мужская уборная	
19	Женская уборная с помещением	
	личной гигиены женщин	
20	Женский гардероб	

Продолжение

Номер по плану	Наименование	Категория производства по взрывной, взрыво-пожарной и пожарной опасности
21	Тамбур	
22	Женская душевая	
23	Женская уборная	
24	Мужской гардероб	
25	Мужская уборная	
26	Мужская душевая	
27	Электрощитовая	
28	Венткамера	
29	Коридор	
30	Демонстрационный зал	
31	Вестибюль	

Привязан

Инв. №

Инв. № подл. | Подпись и дата | Взам. инв. №

ГИП	Борисов		3.7.89
Н. контр.	Никольская		20.6.89
Нач. отд.	Гринкевич		20.6.89
Гл. спец.	Кузьмин		20.6.89
Рук. гр.	Пигалова		20.6.89

Т. П. 807-19-19.89 ВК

База „Зооветснаб" с товарооборотом до 3 млн. рублей в год

Главный корпус

План на отм. 0,000

Стадия	Лист	Листов
Р	2	

ГИПРОАГРОХИМ Владимир

Копировал

Формат А2

23887-01 63

Альбом 1

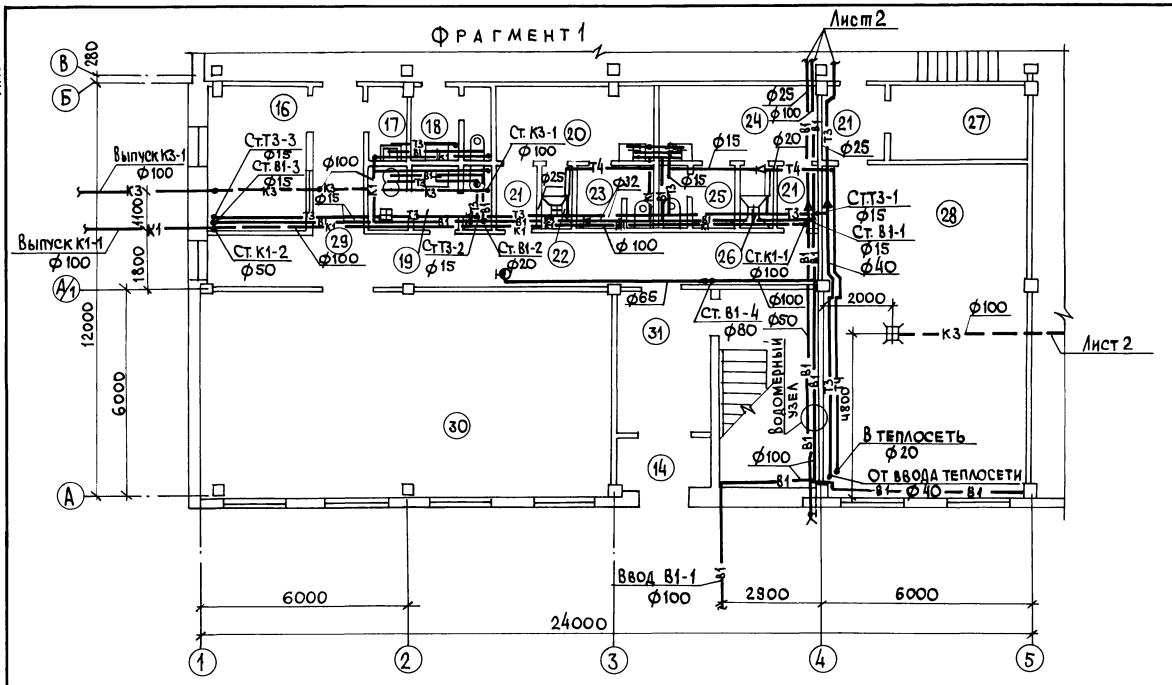

План на отм. 3,000 между осями Д-Б и 1-5

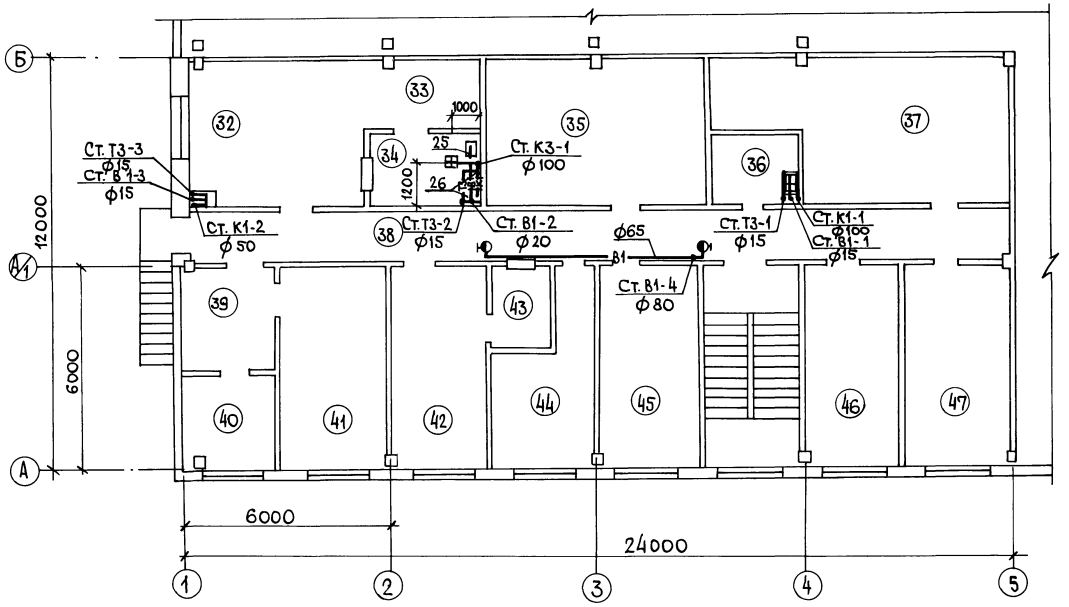

Экспликация помещений

Номер по плану	Наименование	Категория производства по взрывной, взрывопожарной и пожарной опасности
32	Торговый зал	
33	Доготовочная	
34	Моечная	
35	Красный уголок и комната отдыха	
36	Инвентарная	
37	Венткамера	
38	Коридор	
39	Кабинет делопроизводителя	
40	Кабинет ветврача	
41	Кабинет директора	
42	Бухгалтерия	
43	Класса	
44	Кабинет экономиста, юриста	
45	Кабинет товароведа механика	
46	Комната общественных организаций	
47	Комната кладовщиков	

Взам. инв. № | Подпись и дата | Инв. № подл.

Привязан

Инв. №

ГИП	Борисов		27.89
Н.контр.	Цикольская		20.6.89
Нач.отд.	Гринкевич		20.6.89
Гл.спец.	Кузьмин		20.6.89
Рук.гр.	Лигалова		20.6.89

Т.п. 807-19-19.89 ВК

База „Зооветснаб" с товарооборотом до 3 млн. рублей/год

Главный корпус

Стадия	Лист	Листов
Р	3	

Фрагмент 1. План на отм. 3,000 между осями 1-5 и А-Б

ГИПРОАГРОХИМ Владимир

Копировал МКоф Формат А2

23887-01 64

Альбом 1

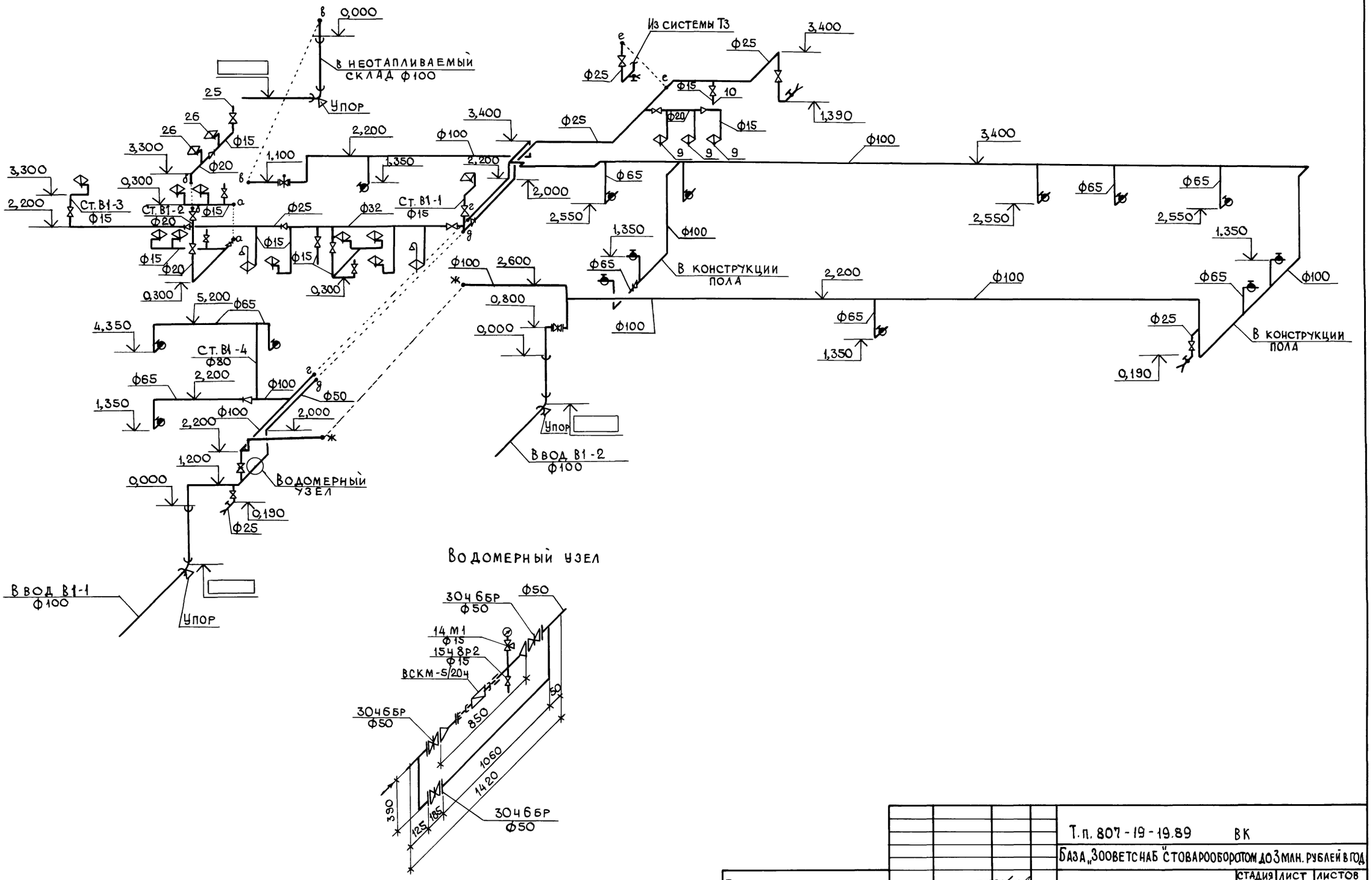

Водомерный узел

				Т.п. 807-19-19.89 ВК	
				База „Зооветснаб" с товарооборотом до 3 млн. рублей в год	
Привязан				Главный корпус	Стадия: Р; Лист: 4; Листов:
	ГИП	Борисов	3.7.89		
	Н.контр.	Никольская	20.6.89		
	Нач.ОТД	Гринкевич	20.6.89	Схема системы В1	ГИПРОАГРОХИМ Владимир
	Гл.спец.	Кузьмин	20.6.89		
Инв.	Рук.гр.	Пигалова	20.6.89		

Копировал Завьялова Формат А2

23887-01 65

Инв.№ подл. | Подпись и дата | Взам.инв.№

Альбом 1

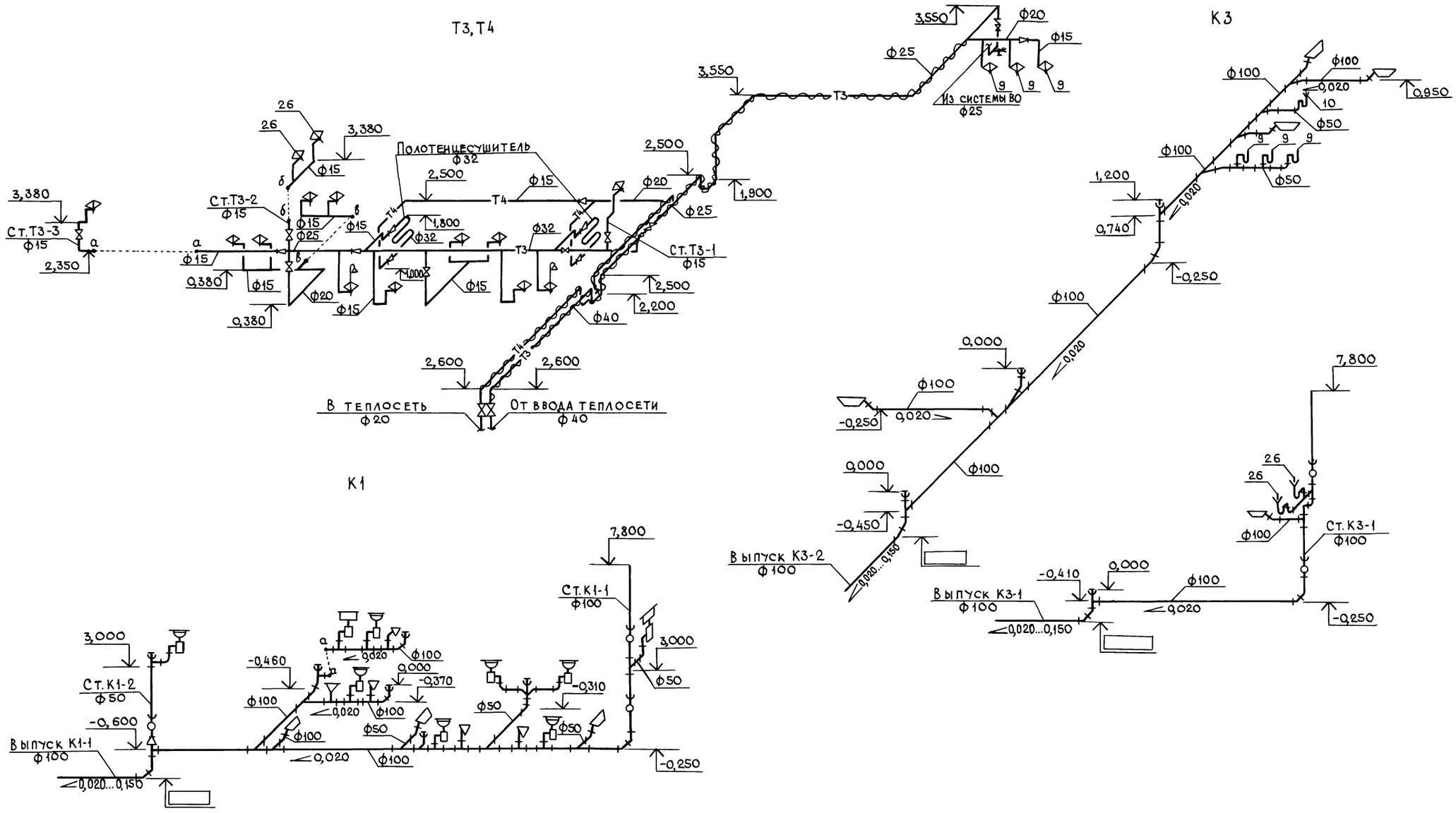

Привязан			Т. П. 807-19-19.89 ВК	
			База „Зооветснаб" с товарооборотом до 3 млн. рублей в год	
	ГИП	Борисов	Главный корпус	Стадия: Р; Лист: 5; Листов:
	Н.контр.	Никольская		
	Нач.отд.	Гринкевич	Схемы систем Т3, Т4, К1, К3	ГИПРОДГРОХИМ ВЛАДИМИР
Инв. №	Гл.спец.	Кузьмин		
	Рук.гр.	Пигалова		

23887-01 66

Копировал Завьялова Формат А2

Подпись и дата | Взам. инв. № | Инв. №

gost.e-ecolog.ru