ТИПОВОЙ ПРОЕКТ
708-60.91
ПРИРЕЛЬСОВЫЙ СКЛАД ЦЕМЕНТА ВМЕСТИМОСТЬЮ 1,3 ТЫС.Т

АЛЬБОМ 5
ЧАСТЬ 2

ЭМ СИЛОВОЕ ЭЛЕКТРООБОРУДОВАНИЕ.
ЭЛЕКТРОМОНТАЖНАЯ ДОКУМЕНТАЦИЯ

ЭО ЭЛЕКТРИЧЕСКОЕ ОСВЕЩЕНИЕ

Инв. № подл. | Подпись и дата | Взам. инв. №

gost.e-ecolog.ru

Альбом 5 ч.2

Обозначение кабеля, провода	Трасса: Начало	Трасса: Конец	Проход через трубу: Обозначение	Проход через трубу: Диаметр по стандарту мм	Проход через трубу: Длина, м	Протяжной ящик №	Кабель, провод по проекту: Марка	Кабель, провод по проекту: Количество, число и сечение жил	Кабель, провод по проекту: Длина, м	Кабель, провод проложен: Марка	Кабель, провод проложен: Кол-во, число и сечение жил	Кабель, провод проложен: Длина, м
	Приемное устройство											
	Вибраторы UB-99A											
Н1-1	Щит ASB пан.2	Трансформатор Т					АВВГ	4х2,5	20			
Н1-2	Щит ASB, пан.2	Трансформатор Т					АВВГ	3х16	20			
Н1-3	Щит ASB, пан.2	Ящик 2ABF					АВВГ	3х16	22			
Н1-4	Ящик 2ABF	Ящик 1ABF					АВВГ	3х10	5			
Н1-5	Ящик 1ABF	Эл.двигатель 1М					КГ	3х4	10			
Н1-6	Ящик 2ABF	Эл.двигатель 2М					КГ	3х4	10			
	Лебедка маневровая ТЛ-8Б											
Н3-1	Щит ASB, пан.6	Пусковая аппаратура 3АВ	3-1-1	65	10		АВВГ	4х2,5	150			
			3-1-2	65	6							
К3-2	Пульт 3ADC	Пусковая аппаратура 3АВ	3-1-1	65	—		АКВВГ	14х2,5	125			
			3-1-2	65	—							
К3-3	Пульт 3ADC	Ключ безопасности 3SA1	3-1-1	65	—		АКВВГ	4х2,5	125			
			3-1-2	65	—							
К3-4	Пульт 3ADC	Выключатель конечный 3SQ	3-4	25	6		АКВВГ	4х2,5	10			
К3-5	Пульт 3ADC	Звонок 3НА	3-5	25	24		АКВВГ	4х2,5	30			
	Пневморазгрузчик ТА-33А											
Н4-1	Щит ASB, пан.2	Ящик 4ABF					АВВГ	3х120+ +1х70	15			
Н4-2	Шкаф пневморазгрузчика 4АН	Двигатель 4М1	4-2-1	40	8	4ЯП1	ПВ2	3(1х16)	60			
		Вакуум-насоса	4-2-2	40	7							
Н4-3	Шкаф пневморазгрузчика 4АН	Двигатель 4М2 шнека	4-3	40	6		ПВ2	3(1х10)	30			
Н4-4	Шкаф пневморазгрузчика 4АН	Коробка клеммная 4АВХ1	4-4	40	4		ПВ2	22(1х2,5)	176			
Н4-5	Шкаф пневморазгрузчика 4АН	Коробка клеммная 4АВХ3	4-5	20	6		ПВ2	5(1х2,5)	50			
Н4-6	Коробка клеммная 4АВХ1	Коробка клеммная 4АВХ2					НРШМ	12х1,5	5			
Н4-7	Коробка клеммная 4АВХ1	Пульт управления 4ADC					РПШ	12х1	15			
Н4-8	Коробка клеммная 4АВХ2	Двигатель 4М3 дисков	рукав	20х4	3		ПВ3	3(1х1,5)	15			
Н4-9	Коробка клеммная 4АВХ2	Двигатель 4М4 левого колеса	рукав	20х4	3		ПВ3	3(1х1,5)	15			
Н4-10	Коробка клеммная 4АВХ2	Двигатель 4М5 правого колеса	рукав	20х4	3		ПВ3	3(1х1,5)	15			
Н4-11	Коробка клеммная 4АВХ3	Электромагнит 4YA3	рукав	20х4	3		ПВ3	2(1х1)	10			
Н4-12	Коробка клеммная 4АВХ3	Электромагнит 4YA4	рукав	20х4	3		ПВ3	2(1х1)	10			
Н4-13	Коробка клеммная 4АВХ3	Указатель уровня 4BL	рукав	20х4	3		ПВ3	3(1х1)	15			
Н4-14	Щит ASB, пан.7	Электромагнит 4YA1	4-14	65	7	4ЯП2	КВВГ	4х1	30			
			рукав	20х4	3							
Н4-15	Щит ASB, пан.7	Электромагнит 4YA2	4-14	65	—	4ЯП2	КВВГ	4х1	30			
			рукав	20х4	3							
К4-16	Щит ASB, пан.7	Пост управления 4AN	4-14	65	—	4ЯП2	АКВВГ	4х2,5	50			
Н4-17	Ящик 4ABF	Шкаф 4АН					АВВГ	3х120+1х70	45			
	Вентиляторы вытяжные		В1, В2, В3									
Н5-1	Щит ASB, пан.3	Коробка клеммная 5АВХ	2AZM	65	—	30ЯП	АВВГ	3х4+1х2,5	65			
			5-1 рукав	40 25х4	7 1	5ЯП						
Н5-2	Коробка клеммная 5АВХ	Двигатель 5М					КГ	3х2,5+1х1,5	3			
К5-3	Щит ASB, пан.3	Пост.упр. 5AN	2-AZM 5-1 рукав	65 40 20х4	= 1	30ЯП 5ЯП	АКВВГ	4х2,5	65			
К5-4	Щит ASB, пан.3,4	Коробка клеммная 5АВХ1	2AZM	65	—	30ЯП	АКВВГ	14х2,5	70			
			5-4	40	4							
К5-5	Коробка клеммная 5АВХ1	Исполнительный механизм клапана 5МА1	рукав	20х4	5		ПВ3	13(1х1)	91			
К5-6	Коробка клеммная 5АВХ1	Пост управления 5AN1	рукав	20х4	1		АПВ	4(1х2,5)	12			
К5-7	Щит ASB, пан.4 3	Коробка клеммная 5АВХ2	2AZM	65	—	30ЯП	АКВВГ	14х2,5	65			
			5-7	40	8							
К5-8	Коробка клеммная 5АВХ2	Исполнительный механизм клапана 5МА2	рукав	20х4	3		ПВ3	13(1х1)	65			
К5-9	Коробка клеммная 5АВХ2	Пост управления 5AN2	рукав	20х4	1		АПВ	4(1х2,5)	12			

Инв. № подл. | Подпись и дата | Взам. инв. №

Привязан

Инв. №

Гл.инж.	Ермолаев	
Нач.то	Белоусов	
Нач.отд.	Кузбор	
Н.конт.	Кокосьян	
ГИП	Егоров	
Разраб.	Ледовская	
Разраб.	Шлахтер	

708-60.91-ЭМ

Прирельсовый склад цемента вместимостью 1,3 тыс.т.

Стадия	Лист	Листов
Р	43	78

Кабельнотрубный журнал (начало).

ВНИПИ ТЯЖПРОМЭЛЕКТРОПРОЕКТ им. Ф.Б. Якубовского Волгоградское отделение

25223-06 2

Альбом 5ч.2

Обозначение кабеля, провода	Трасса: Начало	Трасса: Конец	Проход через трубу: Обозначение	Проход через трубу: Диаметр по стандарту, мм	Проход через трубу: Длина, м	Протяжной ящик №	Кабель, провод по проекту: Марка	Кабель, провод по проекту: Количество, число и сечение жил	Кабель, провод по проекту: Длина, м	Кабель, провод проложен: Марка	Кабель, провод проложен: Кол-во, число и сечение жил	Кабель, провод проложен: Длина, м
К5-10	Щит ASB, пан. 4	Коробка клеммная 5ABX3	2AZM 5-10	65 40	– 4	30ЯП	АКВВГ	14×2,5	70			
К5-11	Коробка клеммная 5ABX3	Исполнительный механизм клапана 5MA3	рукав	20×4	3		ПВ3	13(1×1)	65			
К5-12	Коробка клеммная 5ABX3	Пост управления 5AN3	рукав	20×4	1		АПВ	4(1×2,5)	12			
Н6-1	Щит ASB, пан. 3	Коробка клеммная 6ABX	1AZM 6-1 рукав	65 40, 25×4	– 7 1	30ЯП 6ЯП	АВВГ	3×4+1×25	60			
Н6-2	Коробка клеммная 6ABX	Двигатель 6M					КГ	3×2,5+ 1×1,5	5			
К6-3	Щит ASB, пан. 3	Пост управления 6AN	1AZM 6-1 рукав	65 40 20×4	– – 1	30ЯП 6АП	АКВВГ	4×2,5	60			
К6-4	Щит ASB, пан. 4	Коробка клеммная 6ABX1	1AZM 6-4	65 40	– 8	30ЯП	АКВВГ	14×2,5	65			
К6-5	Коробка клеммная 6ABX1	Исполнительный механизм клапана 6MA1	рукав	20×4	2		ПВ3	13(1×1)	52			
К6-6	Коробка клеммная 6ABX1	Пост управления 6AN1	рукав	20×4	1		АПВ	4(1×2,5)	12			
К6-7	Щит ASB, пан. 4	Коробка клеммная 6ABX2	1AZM 6-7	65 40	– 7	30ЯП	АКВВГ	14×2,5	65			
К6-8	Коробка клеммная 6ABX2	Исполнительный механизм клапана 6MA2	рукав	20×4	3		ПВ3	13(1×1)	65			
К6-9	Коробка клеммная 6ABX2	Пост управления 6AN2	рукав	20×4	1		АПВ	4(1×2,5)	12			
К6-10	Щит ASB, пан. 4	Коробка клеммная 6ABX3	1AZM 6-10	65 40	– 4	30ЯП	АКВВГ	14×2,5	70			
К6-11	Коробка клеммная 6ABX3	Исполнительный механизм клапана 6MA3	рукав	20×4	3		ПВ3	13(1×1)	65			
К6-12	Коробка клеммная 6ABX3	Пост управления 6AN3	рукав	20×4	1		АПВ	4(1×2,5)	12			
Н7-1	Щит ASB пан. 5	Коробка клеммная 7ABX	2AZM 7-1 рукав	65 40 25×4	– 10 1	30ЯП 7ЯП	АВВГ	3×4+1×25	70			
Н7-2	Коробка клеммная 7ABX	Двигатель 7M					КГ	3×2,5+1×1,5	5			

Обозначение кабеля, провода	Трасса: Начало	Трасса: Конец	Проход через трубу: Обозначение	Проход через трубу: Диаметр по стандарту, мм	Проход через трубу: Длина, м	Протяжной ящик №	Кабель, провод по проекту: Марка	Кабель, провод по проекту: Количество, число и сечение жил	Кабель, провод по проекту: Длина, м	Кабель, провод проложен: Марка	Кабель, провод проложен: Кол-во, число и сечение жил	Кабель, провод проложен: Длина, м
К7-3	Щит ASB, пан. 5	Пост управления 7AN	2AZM 7-1 рукав	65 40 20×4	– – 1	30ЯП 7ЯП	АКВВГ	4×2,5	70			
К7-4	Щит ASB, пан. 4	Коробка клеммная 7ABX1	2AZM 7-4	65 40	– 5	30ЯП	АКВВГ	14×2,5	65			
К7-5	Коробка клеммная 7ABX1	Исполнительный механизм клапана 7MA1	рукав	20×4	5		ПВ3	13(1×1)	91			
К7-6	Коробка клеммная 7ABX1	Пост управления 7AN1	рукав	20×4	1		АПВ	4(1×2,5)	12			
К7-7	Щит ASB пан. 3, 4	Коробка клеммная 7ABX2	2AZM 7-7	65 40	– 6	30ЯП	АКВВГ	14×2,5	65			
К7-8	Коробка клеммная 7ABX2	Исполнительный механизм клапана 7MA2	рукав	20×4	3		ПВ3	13(1×1)	65			
К7-9	Коробка клеммная 7ABX2	Пост управления 7AN2	рукав	20×4	1		АПВ	4(1×2,5)	12			
К7-10	Щит ASB пан 3,4,5	Коробка клеммная 7ABX3	2AZM 7-10	65 40	– 6	30ЯП	АКВВГ	14×2,5	75			
К7-11	Коробка клеммная 7ABX3	Исполнительный механизм клапана 7MA3	рукав	20×4	5		ПВ3	13(1×1)	91			
К7-12	Коробка клеммная 7ABX3	Пост управления 7AN3	рукав	20×4	1		АПВ	4(1×2,5)	12			
	Насосы „Монжус" 1200-6											
К8-1	Ящик 8ABC	Ящик клеммный 8ABX	8-1	40	2		АКВВГ	19×2,5	10			
К8-2	Ящик клеммный 8ABX	Выключатель конечный 8SQ1	Рукав	20×4	3		ПВ1	3(1×1)	15			
К8-3	Ящик клеммный 8ABX	Выключатель конечный 8SQ2	Рукав	20×4	3		ПВ1	3(1×1)	15			
К8-4	Ящик клеммный 8ABX	Выключатель конечный 8SQ3	Рукав	20×4	4		ПВ1	3(1×1)	18			

Инв. № подл. | Подпись и дата | Взам. инв. №

Привязан

Инв. №

Гл.инж.	Ермолаев		
Нач.ТО	Белоусов		
Нач.отд.	Кузьбар		
Н.контр.	Кокосьян		
ГИП	Егоров Б.		
Разраб.	Лебедская		
Разраб.	Шлахтер		

708-60.91-ЭМ

Прирельсовый склад цемента вместимостью 1,3 тыс.т

Стадия	Лист	Листов
Р	44	

Кабельно-трубный журнал (продолжение)

ВНИПИ ТЯЖПРОМЭЛЕКТРОПРОЕКТ им. Ф.Э. Дзержинского Волгоградское отделение

25223-06 3

Альбом 5 кн. 2

Обозначение кабеля, провода	Трасса: Начало	Трасса: Конец	Проход через трубу: Обозначение	Проход через трубу: Диаметр по стандарту, мм	Проход через трубу: Длина, м	Протяжной ящик №	Кабель, провод по проекту: Марка	Кабель, провод по проекту: Количество, число и сечение жил	Кабель, провод по проекту: Длина, м	Кабель, провод проложен: Марка	Кабель, провод проложен: Кол-во, число и сечение жил	Кабель, провод проложен: Длина, м
К8-5	Ящик клемм-ный 8АВХ	Выключатель конечный 8SQ4	рукав	20х4	4		ПВ1	3(1х1)	18			
К8-6	Ящик клемм-ный 8АВХ	Выключатель конечный 8SQ5	рукав	20х4	4		ПВ1	3(1х1)	11			
К8-7	Ящик клемм-ный 8АВХ	Выключатель конечный 8SQ6	рукав	20х4	4		ПВ1	3(1х1)	18			
К8-8	Ящик клемм-ный 8АВХ	Монометр ма-гистрали 8SP1	рукав	20х4	2		ПВ1	3(1х1)	12			
К8-9	Ящик клемм-ный 8АВХ	Монометр мон-жуса 8SP2	рукав	20х4	2		ПВ1	3(1х1)	12			
К8-10	Ящик клемм-ный 8АВХ	Пневмошкаф 8АН1, клапан 8УА4	8-1	40	–		ПВ1	3(1х1)	90			
К8-11	Ящик клемм-ный 8АВХ	Пневмошкаф 8АН1, клапан 8УА5	8-1	40	–		ПВ1	3(1х1)	90			
К8-12	Ящик клемм-ный 8АВХ	Пневмошкаф 8АН1, клапан 8УА6	8-1	40	–		ПВ1	3(1х1)	90			
К8-13	Ящик 8АВС	Пневмо-шкаф 8АН1					АКВВГ	7х2,5	20			
К8-14	Ящик 8АВС	Электромагнит 8УА7	рукав	20х4	2		ПВ1	3(1х1)	69			
Н8-15	Шкаф 8АН	Трансформатор 8TV	рукав	20х4	1		АВВГ	4х2,5	30			
Н8-16	Трансформатор 8TV	Вилка 8XP					КГ	3х6	3			
Н8-17	Розетка 8XS	Двигатель вибратора 8MB					КГ	3х6	10			
К9-1	Ящик 9АВС	Ящик клемм-ный 9АВХ	9-1	40	2		АКВВГ	19х2,5	15			
К9-2	Ящик клемм-ный 9АВХ	Выключатель конечный 9SQ1	рукав	20х4	3		ПВ1	3(1х1)	15			
К9-3	Ящик клемм-ный 9АВХ	Выключатель конечный 9SQ2	рукав	20х4	3		ПВ1	3(1х1)	15			
К9-4	Ящик клемм-ный 9АВХ	Выключатель конечный 9SQ3	рукав	20х4	4		ПВ1	3(1х1)	18			
К9-5	Ящик клемм-ный 9АВХ	Выключатель конечный 9SQ4	рукав	20х4	4		ПВ1	3(1х1)	18			
К9-6	Ящик клемм-ный 9АВХ	Выключатель конечный 9SQ5	рукав	20х4	4		ПВ1	3(1х1)	18			
К9-7	Ящик клемм-ный 9АВХ	Выключатель конечный 9SQ6	рукав	20х4	4		ПВ1	3(1х1)	18			
К9-8	Ящик клемм-ный 9АВХ	Монометр ма-гистрали 9SP1	рукав	20х4	2		ПВ1	3(1х1)	12			
К9-9	Ящик клемм-ный 9АВХ	Монометр мон-жуса 8SP2	рукав	20х4	2		ПВ1	3(1х1)	12			
К9-10	Ящик клемм-ный 9АВХ	Пневмошкаф 9АН1, клапан 9УА4	9-1	40	–		ПВ1	3(1х1)	30			
К9-11	Ящик клемм-ный 9АВХ	Пневмошкаф 9АН1, клапан 9УА5	9-1	40	–		ПВ1	3(1х1)	30			
К9-12	Ящик клемм-ный 9АВХ	Пневмошкаф 9АН1, клапан 9УА6	9-1	40	–		ПВ1	3(1х1)	30			
К9-13	Ящик 9АВС	Пневмошкаф 9АН1					АКВВГ	7х2,5	11			
К9-14	Ящик 9АВС	Электромагнит 9УА7	рукав	20х4	2		ПВ1	3(1х1)	24			
Н9-15	Шкаф 9АН	Трансформатор 9TV	рукав	20х4	1		АВВГ	4х2,5	30			
Н9-16	Трансформатор 9TV	Вилка 9XP					КГ	3х6	3			
Н9-17	Розетка 9XS	Двигатель Ви-братора 9MB					КГ	3х6	12			
К10-1	Ящик 10АВС	Ящик клемм-ный 10АВХ	10-1	40	2		АКВВГ	19х2,5	17			

Инв. № подл. | Подпись и дата | Взам. инв. №

Привязан

Инв. №

Гл. инж.	Ермолаев	
Нач. ТО	Белоусов	
Нач. отд.	Кудар	
Н. контр.	Кокосян	
ГИП	Егоров	
Разраб.	Лебовская	
Разраб.	Шахтер	

708-60.91-ЭМ

Прирельсовый склад цемента вместимостью 1,3 тыс. т.

Стадия	Лист	Листов
Р	45	

Кабельно-трубный журнал (продолжение).

ВНИПИ ТЯЖПРОМЭЛЕКТРОПРОЕКТ им. Ф.Б. Якубовского Волгоградское отделение

25223-06 4

Обозначение кабеля, провода	Трасса: Начало	Трасса: Конец	Проход через трубу: Обозначение	Проход через трубу: Диаметр по стандарту, мм	Проход через трубу: Длина, м	Протяжной ящик №	Кабель, провод по проекту: Марка	Кабель, провод по проекту: Количество, число и сечение жил	Кабель, провод по проекту: Длина, м	Кабель, провод проложен: Марка	Кабель, провод проложен: Кол-во, число и сечение жил	Кабель, провод проложен: Длина, м
К10-2	Ящик клеммный 10АВХ	Выключатель конечный 10SQ1	рукав	20х4	3		ПВ1	3(1х1)	15			
К10-3	Ящик клеммный 10АВХ	Выключатель конечный 10SQ2	рукав	20х4	3		ПВ1	3(1х1)	15			
К10-4	Ящик клеммный 10АВХ	Выключатель конечный 10SQ3	рукав	20х4	4		ПВ1	3(1х1)	18			
К10-5	Ящик клеммный 10АВХ	Выключатель конечный 10SQ4	рукав	20х4	4		ПВ1	3(1х1)	18			
К10-6	Ящик клеммный 10АВХ	Выключатель конечный 10SQ5	рукав	20х4	4		ПВ1	3(1х1)	18			
К10-7	Ящик клеммный 10АВХ	Выключатель конечный 10SQ6	рукав	20х4	4		ПВ1	3(1х1)	18			
К10-8	Ящик клеммный 10АВХ	Манометр мангистроли 10SP1	рукав	20х4	2		ПВ1	3(1х1)	12			
К10-9	Ящик клеммный 10АВХ	Манометр монжуса 10SP2	рукав	20х4	2		ПВ1	3(1х1)	12			
К10-10	Ящик клеммный 10АВХ	Пневмошкаф 10АН1, клапан 10УА4	10-1	40	–		ПВ1	3(1х1)	93			
К10-11	Ящик клеммный 10АВХ	Пневмошкаф 10АН1, клапан 10УА5	10-1	40	–		ПВ1	3(1х1)	93			
К10-12	Ящик клеммный 10АВХ	Пневмошкаф 10АН1, клапан 10УА6	10-1	40	–		ПВ1	3(1х1)	93			
К10-13	Ящик клеммный 10АВХ	Пневмошкаф 10АН1					АКВВГ	7х2,5	23			
К10-14	Ящик 10АВС	Электромагнит 10УА7	рукав	20х4	2		ПВ1	3(1х1)	69			
Н10-15	Шкаф 10АН	Трансформатор 10TV	рукав	20х4	1		АВВГ	4х2,5	30			
Н10-16	Трансформатор 10TV	Вилка 10ХР					КГ	3х6	3			
Н10-17	Розетка 10XS	Двигатель вибратора 10МВ					КГ	3х6	15			
К11-1	Ящик 11АВХ	Ящик клеммный 11АВХ	11-1	40	2		АКВВГ	19х2,5	20			
К11-2	Ящик клеммный 11АВХ	Выключатель конечный 11SQ1	рукав	20х4	3		ПВ1	3(1х1)	15			
К11-3	Ящик клеммный 11АВХ	Выключатель конечный 11SQ2	рукав	20х4	3		ПВ1	3(1х1)	15			
К11-4	Ящик клеммный 11АВХ	Выключатель конечный 11SQ3	рукав	20х4	4		ПВ1	3(1х1)	18			
К11-5	Ящик клеммный 11АВХ	Выключатель конечный 11SQ4	рукав	20х4	4		ПВ1	3(1х1)	18			
К11-6	Ящик клеммный 11АВХ	Выключатель конечный 11SQ5	рукав	20х4	4		ПВ1	3(1х1)	18			
К11-7	Ящик клеммный 11АВХ	Выключатель конечный 11SQ6	рукав	20х4	4		ПВ1	3(1х1)	18			
К11-8	Ящик клеммный 11АВХ	Манометр мангистроли 11SP1	рукав	20х4	2		ПВ1	3(1х1)	12			
К11-9	Ящик клеммный 11АВХ	Манометр монжуса 11SP2	рукав	20х4	2		ПВ1	3(1х1)	12			
К11-10	Ящик клеммный 11АВХ	Пневмошкаф 11АН1, клапан 11УА4	11-1	40	–		ПВ1	3(1х1)	33			
К11-11	Ящик клеммный 11АВХ	Пневмошкаф 11АН1, клапан 11УА5	11-1	40	–		ПВ1	3(1х1)	33			
К1; 12	Ящик клеммный 11АВХ	Пневмошкаф 11АН1, клапан 11УА6	11-1	40	–		ПВ1	3(1х1)	33			

Инв. № подл. | Подпись и дата | Взам. инв. №

Привязан

Инв. №

Гл. инж.	Ермолов		
Нач. то	Белоусов		
Нач. отд.	Кузьар		
Н. контр.	Кокосян		
ГИП	Егоров		
Разраб.	Медовская		
Разраб.	Шахтер		

708-60.91-ЭМ

Прирельсовый склад цемента вместимостью 1,3 тыс. т.

Кабельно-трубный журнал (продолжение)

Стадия	Лист	Листов
Р	46	

ВНИПИ ТЯЖПРОМЭЛЕКТРОПРОЕКТ им. Ф.Б. Якубовского Волгоградское отделение

25223-06 5

Обозначение кабеля, провода	Трасса: Начало	Трасса: Конец	Проход через трубу: Обозначение	Проход через трубу: Диаметр по стандарту, мм	Проход через трубу: Длина, м	Протяжной ящик №	Кабель, провод по проекту: Марка	Кабель, провод по проекту: Количество, число и сечение жил	Кабель, провод по проекту: Длина, м	Кабель, провод проложен: Марка	Кабель, провод проложен: Кол-во, число и сечение жил	Кабель, провод проложен: Длина, м
К11-13	Ящик 11АВС	Пневмошкаф 11АН1					АКВВГ	7х2,5	15			
К11-14	Ящик 11АВС	Электромагнит 11УА7	рукав	20х4	2		ПВ1	3(1х1)	42			
Н11-15	Шкаф 11АН	Трансформатор 11TV	рукав	20х4	1		АВВГ	4х2,5	30			
Н11-16	Трансформатор 11TV	Вилка 11XP					КГ	3х6	3			
Н11-17	Розетка 11XS	Двигатель Вибратора 11МВ					КГ	3х6	16			
К12-1	Ящик 12АВС	Ящик клеммный 12АВХ	12-1	40	2		АКВВГ	19х2,5	10			
К12-2	Ящик клеммный 12АВХ	Выключатель конечный 12SQ1	рукав	20х4	3		ПВ1	3(1х1)	15			
К12-3	Ящик клеммный 12АВХ	Выключатель конечный 12SQ2	рукав	20х4	3		ПВ1	3(1х1)	15			
К12-4	Ящик клеммный 12АВХ	Выключатель конечный 12SQ3	рукав	20х4	4		ПВ1	3(1х1)	18			
К12-5	Ящик клеммный 12АВХ	Выключатель конечный 12SQ4	рукав	20х4	4		ПВ1	3(1х1)	18			
К12-6	Ящик клеммный 12АВХ	Выключатель конечный 12SQ5	рукав	20х4	4		ПВ1	3(1х1)	18			
К12-7	Ящик клеммный 12АВХ	Выключатель конечный 12SQ6	рукав	20х4	4		ПВ1	3(1х1)	18			
К12-8	Ящик клеммный 12АВХ	Манометр мотиграли 12SP1	рукав	20х4	2		ПВ1	3(1х1)	12			
К12-9	Ящик клеммный 12АВХ	Манометр монжуса 12SP2	рукав	20х4	2		ПВ1	3(1х1)	12			
К12-10	Ящик клеммный 12АВХ	Пневмошкаф 12АН1, клапан 12УА4	12-1	40	–		ПВ1	3(1х1)	54			
			12-1	40	–		ПВ1	3(1х1)	54			
К12-11	Ящик клеммный	Пневмошкаф 12АН1, клапан 12УА5										
К12-12	Ящик клеммный 12АВХ	Пневмошкаф 12АН1, клапан 12УА6	12-1	40	–		ПВ1	3(1х1)	54			
К12-13	Ящик 12АВС	Пневмошкаф 12АН1	рукав	20х4	2		АКВВГ	7х2,5	20			
К12-14	Ящик 12АВС	Электромагнит 12УА7	рукав	20х4	2		ПВ1	3(1х1)	60			
Н12-15	Шкаф 12АН	Трансформатор 12TV	рукав	20х4	1		АВВГ	4х2,5	30			
Н12-16	Трансформатор 12TV	Вилка 12SP					КГ	3х6	3			
Н12-17	Розетка 12XS	Двигатель Вибратора 12МВ					КГ	3х6	5			
	Насосы дренажные ГНОМ 10-10Т											
Н13-1	Щит ASB, пан. 15	Коробка клеммная 13АВХ					АВВГ	4х2,5	45			
Н13-2	Коробка клеммная 13АВХ	Двигатель насоса 13М					КГ	3х25+1х16	5			
К13-3	Щит ASB пан. 15	Пост кнопочный 13AN					АКВВГ	4х2,5	43			
К13-4	Щит ASB, пан. 16	Коробка клеммная КС-20					АКВВГ	10х2,5	40			
Н15-1	Щит ASB, пан. 16	Пускатель 15КМ					АКВВГ	5х2,5	28			
Н15-2	Пускатель 15КМ	Двигатель насоса 15М					КГ	3х25+1х16	5			
К15-3	Пульт ADC пан. 1	Коробка клеммная КС-10					АКВВГ	5х2,5	23			
	Установка загрузочная С-925А											
	Вентили Воздухоснабжения											
Н14-1	Шкаф АНС	Электромагнит Вентиля установки 14УА1	14-1	80	5	14АП1	КГ	3х1	15			
			рукав	20х4	3							
Н14-2	Шкаф АНС	Электромагнит Вентиля установки 14УА2	14-1	80	–	14АП1	КГ	3х1	15			
			рукав	20х4	3							

Инв. № подл. | Подпись и дата | Взам. инв. №

Привязан

Инв. №

Гл. инж.	Ермолаев		
Нач. ТО	Белоусов		
Нач. отд.	Кузбар		
Н. контр.	Кокосьян		
ГИП	Егоров		
Разраб.	Ледовская		
Разраб.	Шлахтер		

708-60.91-ЭМ

Прирельсовый склад цемента вместимостью 1,3 тыс.т.

Стадия	Лист	Листов
Р	47	

Кабельно-трубный журнал (продолжение)

ВНИПИ Тяжпромэлектропроект им. Ф.Б. Якубовского Волгоградское отделение

25223-06 6

Обозначение кабеля, провода	Трасса: Начало	Трасса: Конец	Проход через трубу: Обозначение	Проход через трубу: Диаметр по стандарту мм	Проход через трубу: Длина м	Протяжной ящик №	Кабель, провод по проекту: Марка	Кабель, провод по проекту: Количество, число и сечение жил	Кабель, провод по проекту: Длина, м	Кабель, провод проложен: Марка	Кабель, провод проложен: Кол-во, число и сечение жил	Кабель, провод проложен: Длина, м
Н14-3	Шкаф АНС	Электромагнит вентиля шлангового затвора 14УА3	14-3 рукав	65 20х4	6 3	14ЯП2	КГ	3х1	18			
Н14-4	Шкаф АНС	Электромагнит вентиля шлангового затвора 14УА4	14-3 рукав	65 20х4	– 3	14ЯП2	КГ	3х1	18			
Н14-5	Шкаф АНС	Электромагнит вентиля шлангового затвора 14УА5	14-3 рукав	65 20х4	– 3	14ЯП2	КГ	3х1	18			
Н14-6	Шкаф АНС	Электромагнит вентиля шлангового затвора 14УА6	14-3 рукав	65 20х4	– 3	14ЯП2	КГ	3х1	18			
К14-7	Шкаф АНС	Поступравления 14 AN	14-1 14-7	80 25	– 1	14ЯП1	АКВВГ	14х2,5	18			
Н14-8	Щит ASB, пан. 6	Ящик 14 ABC					АВВГ	3х4+1х2,5	45			
	Приемные рукава вагона-хоппера											
Н16-1	Пульт 3ADC	Электромагнит пневмоцилиндра 16УА1	16-1 рукав	40 20х4	4 3	16ЯП1	КВВГ	4х1 –	11			
Н16-2	Пульт 3ADC	Электромагнит пневмоцилиндра 16УА2	16-2 рукав	40 20х4	7 3	16ЯП2	КВВГ	4х1	15			
Н16-3	Пульт 3ADC	Электромагнит вентиля воздухоснабжен. 16УА3	16-1 рукав	40 20х4	– 3	16ЯП1	КВВГ	4х1	11			
Н16-4	Пульт 3ADC	Электромагнит вентиля воздухоснабж. 16УА4	16-2 рукав	40 20х4	– 3	16ЯП2	КВВГ	4х1	15			
	Цистерна-цементовоз. Воздухоснабжение											
Н17-1	Пульт 3ADC	Электромагнит вентиля 17УА1	17-1 рукав	40 20х4	5 3	17ЯП	КВВГ	4х1	15			
Н17-2	Пульт 3ADC	Электромагнит вентиля 17УА2	17-1 рукав	40 20х4	– 3	17ЯП	КВВГ	4х1	15			
	Дюза. Воздухоснабжение											
К18-1	Пульт ADC пан. 2	Коробка клеммная 18 ABX	28-1 рукав	40 25х4	– 2	28ЯП 30ЯП	АКВВГ	7х2,5	40			
Н18-2	Коробка клеммная 18 ABX	Электромагнит вентиля 18УА	рукав	20х4	2		ПВЗ	3/1х1)	12			
К18-3	Коробка клеммная 18 ABX	Поступравления 18 AN	рукав	20х4	1		АПВ	3/1х2,5)	9			
К18-4	Коробка клеммная 18 ABX	Реле давления 18 P	рукав	20х4	2		ПВЗ	3/1х1)	12			
	Пневморазгружатели донной выгрузки ПДД-101. Воздухоснабжение силос 1											
Н19-1	Ящик 1 ABC	Электромагнит ПДД 19УА1					КГ	3х1	10			
Н19-2	Ящик 1 ABC	Электромагнит вентиля ПДД 19УА2					КГ	3х1	10			
Н19-3	Ящик 1 ABC	Электромагнит вентиля ПДД 19УА3					КГ	3х1	10			
Н19-4	Ящик 1 ABC	Электромагнит вентиля ПДД 19УА4					КГ	3х1	10			
Н19-5	Ящик 1 ABC	Электромагнит вентиля ПДД 19УА5					КГ	3х1	10			
Н19-6	Ящик 1 ABC	Электромагнит общего вентиля форсунок 19УА6					КГ	3х1	10			
Н19-7	Ящик 1 ABC	Электромагнит вентиля форсунки 19УА7					КГ	3х1	10			
Н19-8	Ящик 1 ABC	Электромагнит вентиля форсунки 19УА8					КГ	3х1	10			

Инв. № подл. | Подпись и дата | Взам. инв. №

Привязан

Инв. №

Гл. инж.	Ермолов	
Нач. отд.	Белоусов	
Нач. отд.	Кузбар	
Н. контр.	Корсунян	
ГИП	Егоров	
Разраб.	Медовская	
Разраб.	Шлахтер	

708-60.91-ЭМ

Прирельсовый склад цемента вместимостью 1,3 тыс. т.

Стадия	Лист	Листов
Р	48	

Кабельно-трудный журнал (продолжение)

ВНИПИ ТЯЖПРОМЭЛЕКТРОПРОЕКТ им. Ф.Э. Дзержинского Волгоградское отделение

25223-06 7

Альбом 5 ч.2

Обозначение кабеля провода	Трасса: Начало	Трасса: Конец	Проход через трубу: Обозначение	Проход через трубу: Диаметр по стандарту, мм	Проход через трубу: Длина, м	Протяжной ящик №	Кабель, провод по проекту: Марка	Кабель, провод по проекту: Количество, число и сечение жил	Кабель, провод по проекту: Длина, м	Кабель, провод проложен: Марка	Кабель, провод проложен: Кол-во, число и сечение жил	Кабель, провод проложен: Длина, м
Н19-9	Ящик 1АВС	Электромагнит вентиля форсунки 19УА9					КГ	3×1	10			
Н19-10	Ящик 1АВС	Электромагнит вентиля форсунки 19УА10					КГ	3×1	10			
Н19-11	Ящик 1АВС	Электромагнит вентиля форсунки 19УА11					КГ	3×1	10			
Н19-12	Ящик 1АВС	Электромагнит вентиля форсунки 19УА12					КГ	3×1	10			
	Силос 2											
Н20-1	Ящик 2АВС	Электромагнит ПДД 101 20УА1					КГ	3×1	10			
Н20-2	Ящик 2АВС	Электромагнит вентиля ПДД 20УА2					КГ	3×1	10			
Н20-3	Ящик 2АВС	Электромагнит вентиля ПДД 20УА3					КГ	3×1	10			
Н20-4	Ящик 2АВС	Электромагнит вентиля ПДД 20УА4					КГ	3×1	10			
Н20-5	Ящик 2АВС	Электромагнит вентиля ПДД 20УА5					КГ	3×1	10			
Н20-6	Ящик 2АВС	Электромагнит общего вентиля форсунок 20УА6					КГ	3×1	10			
Н20-7	Ящик 2АВС	Электромагнит вентиля форсунки 20УА7					КГ	3×1	10			
Н20-8	Ящик 2АВС	Электромагнит вентиля форсунки 20УА8					КГ	3×1	10			
Н20-9	Ящик 2АВС	Электромагнит вентиля форсунки 20УА9					КГ	3×1	10			
Н20-10	Ящик 2АВС	Электромагнит вентиля форсунки 20УА10					КГ	3×1	10			
Н20-11	Ящик 2АВС	Электромагнит вентиля форсунки 20УА11					КГ	3×1	10			
Н20-12	Ящик 2АВС	Электромагнит вентиля форсунки 20УА12					КГ	3×1	10			
	Силос 3											
Н21-1	Ящик 3АВС	Электромагнит ПДД 21УА1					КГ	3×1	10			
Н21-2	Ящик 3АВС	Электромагнит вентиля ПДД 21УА2					КГ	3×1	10			
Н21-3	Ящик 3АВС	Электромагнит вентиля ПДД 21УА3					КГ	3×1	10			
Н21-4	Ящик 3АВС	Электромагнит вентиля ПДД 21УА4					КГ	3×1	10			
Н21-5	Ящик 3АВС	Электромагнит вентиля ПДД 21УА5					КГ	3×1	10			
Н21-6	Ящик 3АВС	Электромагнит общего вентиля форсунок 21УА6					КГ	3×1	10			
Н21-7	Ящик 3АВС	Электромагнит вентиля форсунки 21УА7					КГ	3×1	10			
Н21-8	Ящик 3АВС	Электромагнит вентиля форсунки 21УА8					КГ	3×1	10			

Инв. № подл. | Подп. и дата | Взам. инв. №

Привязан

Инв. №

Гл. инж.	Ермолаев	
Нач. ТО	Белоусов	
Нач. отд.	Кузбар	
Н. контр.	Кокосьян	
ГИП	Егоров	
Разраб.	Ледовская	
Разраб.	Шлахтер	

708-60.91-ЭМ

Прирельсовый склад цемента вместимостью 1,3 тыс. т.

Стадия	Лист	Листов
Р	49	

Кабельнотрубный журнал (продолжение)

ВНИПИ ТЯЖПРОМЭЛЕКТРОПРОЕКТ им. Ф.Б. Якубовского Волгоградское отделен.

25223-06 8

Альбом 5 ч.2

Обозначение кабеля провода	Трасса: Начало	Трасса: Конец	Проход через трубу: Обозначение	Проход через трубу: Диаметр по стандарту, мм	Проход через трубу: Длина, м	Протяжной ящик №	Кабель провод по проекту: Марка	Кабель провод по проекту: Количество, число и сечение жил	Кабель провод по проекту: Длина, м	Кабель провод проложен: Марка	Кабель провод проложен: Кол-во, число и сечение жил	Кабель провод проложен: Длина, м
Н21-9	Ящик 3АВС	Электромагнит вентиля форсунки 21YA9					КГ	3×1	10			
Н21-10	Ящик 3АВС	Электромагнит вентиля форсунки 21YA10					КГ	3×1	10			
Н21-11	Ящик 3АВС	Электромагнит вентиля форсунки 21YA11					КГ	3×1	10			
Н21-12	Ящик 3АВС	Электромагнит вентиля форсунки 21YA12					КГ	3×1	10			
	Силос 4											
Н22-1	Ящик 4АВС	Электромагнит ПДД 22YA1					КГ	3×1	10			
Н22-2	Ящик 4АВС	Электромагнит вентиля ПДД 22YA2					КГ	3×1	10			
Н22-3	Ящик 4АВС	Электромагнит вентиля ПДД 22YA3					КГ	3×1	10			
Н22-4	Ящик 4АВС	Электромагнит вентиля ПДД 22YA4					КГ	3×1	10			
Н22-5	Ящик 4АВС	Электромагнит вентиля ПДД 22YA5					КГ	3×1	10			
Н22-6	Ящик 4АВС	Электромагнит общего вентиля форсунок 22YA6					КГ	3×1	10			
Н22-7	Ящик 4АВС	Электромагнит вентиля форсунки 22YA7					КГ	3×1	10			
Н22-8	Ящик 4АВС	Электромагнит вентиля форсунки 22YA8					КГ	3×1	10			
Н22-9	Ящик 4АВС	Электромагнит вентиля форсунки 22YA9					КГ	3×1	10			
Н22-10	Ящик 4АВС	Электромагнит вентиля форсунки 21YA10					КГ	3×1	10			
Н22-11	Ящик 4АВС	Электромагнит вентиля форсунки 22YA11					КГ	3×1	10			
Н22-12	Ящик 4АВС	Электромагнит вентиля форсунки 22YA12					КГ	3×1	10			
	Силос 5											
Н23-1	Ящик 23АВС	Электромагнит ПДД 23YA1					КГ	3×1	10			
Н23-2	Ящик 23АВС	Электромагнит вентиля ПДД 23YA2					КГ	3×1	10			
Н23-3	Ящик 23АВС	Электромагнит вентиля ПДД 23YA3					КГ	3×1	10			
Н23-4	Ящик 23АВС	Электромагнит вентиля ПДД 23YA4					КГ	3×1	10			
Н23-5	Ящик 23АВС	Электромагнит вентиля ПДД 23YA5					КГ	3×1	10			
Н23-6	Ящик 23АВС	Электромагнит общего вентиля форсунок 23YA6					КГ	3×1	10			
Н23-7	Ящик 23АВС	Электромагнит вентиля форсунки 23YA7					КГ	3×1	10			
Н23-8	Ящик 23АВС	Электромагнит вентиля форсунки 23YA8					КГ	3×1	10			

Инв. № подл. | Подпись и дата | Взам. инв. №

Привязан

Инв. №

Гл. инж.	Ермолаев	
Нач. то	Белоусов	
Нач. отд.	Кузбар	
Н. контр.	Кокосьян	
ГИП	Егоров	
Разраб.	Ледовская	
Разраб.	Шлахтер	

708-60.91-ЭМ

Прирельсовый склад цемента вместимостью 1,3 тыс. т

Кабельнотрубный журнал (продолжение)

Стадия	Лист	Листов
Р	50	

ВНИПИ ТЯЖПРОМЭЛЕКТРОПРОЕКТ им. Ф.Е. Якубовского Полтавское отделение

25223-06 9

Альбом 542

Обозначение кабеля, провода	Трасса: Начало	Трасса: Конец	Проход через трубу: Обозначение	Проход через трубу: Диаметр по стандарту, мм	Проход через трубу: Длина, м	Протяжной ящик №	Кабель, провод по проекту: Марка	Кабель, провод по проекту: Количество, число и сечение жил	Кабель, провод по проекту: Длина, м	Кабель, провод проложен: Марка	Кабель, провод проложен: Кол-во, число и сечение жил	Кабель, провод проложен: Длина, м
Н23-9	Ящик 23АВС	Электромагнит вентиля форсунки 23УА9					КГ	3х1	10			
Н23-10	Ящик 23АВС	Электромагнит вентиля форсунки 23УА10					КГ	3х1	10			
Н23-11	Ящик 23АВС	Электромагнит вентиля форсунки 23УА11					КГ	3х1	10			
Н23-12	Ящик 23АВС	Электромагнит вентиля форсунки 23УА12					КГ	3х1	10			
	Пневморазгружатели боковой выгрузки ПБД-161. Воздухоснабжение.											
Н26-1	Шкаф АНС	Электромагнит разгружателя 26УА1	26-1 рукав	80 20х4	5 3	26ЯП	КГ	3х1	15			
Н26-2	Шкаф АНС	Электромагнит вентиля 26УА2	26-1 рукав	80 20х4	— 3	26ЯП	КГ	3х1	15			
Н26-3	Шкаф АНС	Электромагнит вентиля 26УА3	26-1 рукав	80 20х4	— 3	26ЯП	КГ	3х1	15			
Н26-4	Шкаф АНС	Электромагнит вентиля 26УА4	26-1 рукав	80 20х4	— 3	26ЯП	КГ	3х1	15			
Н26-5	Шкаф АНС	Электромагнит вентиля 26УА5	26-1 рукав	80 20х4	— 3	26ЯП	КГ	3х1	15			
Н26-6	Шкаф АНС	Пост управления 26АН	26-1 26-6	80 25	— 1	26ЯП	АКВВГ	14х2,5	15			
Н27-1	Шкаф АНС	Электромагнит разгружателя 27УА1	27-1 рукав	80 20х4	8 3	27ЯП	КГ	3х1	20			
Н27-2	Шкаф АНС	Электромагнит вентиля 27УА2	27-1 рукав	80 20х4	— 3	27ЯП	КГ	3х1	20			
Н27-3	Шкаф АНС	Электромагнит вентиля 27УА3	27-1 рукав	80 20х4	— 3	27ЯП	КГ	3х1	20			
Н27-4	Шкаф АНС	Электромагнит вентиля 27УА4	27-1 рукав	80 20х4	— 3	27ЯП	КГ	3х1	20			
Н27-5	Шкаф АНС	Электромагнит вентиля 27УА5	27-1 рукав	80 20х4	— 3	27ЯП	КГ	3х1	20			
Н27-6	Шкаф АНС	Пост управления 27АN	27-1 27-6	80 25	— 1	27ЯП	АКВВГ	14х2,5	20			
	Приводы моторные ПВМ-1М											
	Силос 1											
Н28-1	Щит ASB, пан. 16	Коробка клеммная 28АВХ	28-1 рукав	40 40х4	3 2	30ЯП 28ЯП	АВВГ	4х2,5	55			
К28-2	Пульт ADC, пан. 2	Коробка клеммная 28АВХ	28-1 рукав	40 40х4	— —	30ЯП 28ЯП	АКВВГ	14х2,5	60			
Н28-3	Коробка клеммная 28АВХ	Пускатель 28КМ	рукав	20х4	1		ПВ1	11(1х1)	33			
Н28-4	Пускатель 28КМ	Двигатель 28М	рукав	40х4	2		НРШМ	7х1,5	5			
К28-5	Пускатель 28КМ	Ключ безопасности 28SA1	рукав	20х4	1		ПВ1	3(1х1)	9			
Н29-1	Коробка клеммная 28АВХ	Пускатель 29КМ	рукав	20х4	2		ПВ1	11(1х1)	44			
Н29-2	Пускатель 29КМ	Двигатель 29М	рукав	40х4	2		НРШМ	7х1,5	5			
К29-3	Пускатель 29КМ	Ключ безопасности 29SA1	рукав	20х4	1		ПВ1	3(1х1)	9			
	Силос 2											
Н30-1	Щит ASB, пан. 16	Коробка клеммная 30АВХ	рукав	40х4	2	30ЯП	АВВГ	4х2,5	55			
К30-2	Пульт ADC, пан. 2	Коробка клеммная 30АВХ	рукав	40х4	—	30ЯП	АКВВГ	14х2,5	60			
Н30-3	Коробка клеммная 30АВХ	Пускатель 30КМ	рукав	20х4	1		ПВ1	11(1х1)	33			
Н30-4	Пускатель 30КМ	Двигатель 30М	рукав	40х4	2		НРШМ	7х1,5	5			
К30-5	Пускатель 30КМ	Ключ безопасности 30SA1	рукав	20х4	1		ПВ1	3(1х1)	9			
Н31-1	Коробка клеммная 30АВХ	Пускатель 31КМ	рукав	20х4	1		ПВ1	11(1х1)	33			
Н31-2	Пускатель 31КМ	Двигатель 31М	рукав	40х4	2		НРШМ	7х1,5	5			

Инв. № подл. | Подпись и дата | Взам. инв. №

Привязан

Инв. №

Гл. инж.	Ермолаев	
Нач. ТО	Белоусов	
Нач. отд.	Кузбар	
Н. конт.	Кокосьян	
ГИП	Егоров	
Разраб.	Ледовская	
Разраб.	Шлахтер	

708-60.91-ЭМ

Прирельсовый склад цемента вместимостью 1,3 тыс.т

Стадия	Лист	Листов
Р	51	

Кабель на трубный журнал (продолжение)

ВНИПИ ТЯЖПРОМЭЛЕКТРОПРОЕКТ им. Ф.Э. Якубовского Волгоградское отделение

25223-06 10

Альбом 5 ч.2

Обозначение кабеля, провода	Трасса: Начало	Трасса: Конец	Проход через трубу: Обозначение	Проход через трубу: Диаметр по стандарту, мм	Проход через трубу: Длина, м	Проход через трубу: Протяжной ящик №	Кабель, провод по проекту: Марка	Кабель, провод по проекту: Количество, число, сечение жил	Кабель, провод по проекту: Длина, м	Кабель, провод проложен: Марка	Кабель, провод проложен: Кол-во, число, сечение жил	Кабель, провод проложен: Длина, м
К31-3	Пускатель 31КМ	Ключ безопасности 31SA1	рукав	20х4	1		ПВ1	3(1х1)	9			
	Силос 3											
Н32-1	Щит ASB, пан. 16	Коробка клеммная 32 АВХ	32-1 рукав	65 40х4	5 2	32ЯП 30ЯП	АВВГ	4х2,5	60			
К32-2	Пульт ADC, пан. 2	Коробка клеммная 32 АВХ	32-1 рукав	65 40х4	— —	30ЯП 32ЯП	АКВВГ	14х2,5	65			
Н32-3	Коробка клеммная 32 АВХ	Пускатель 32 КМ	рукав	20х4	1		ПВ1	11(1х1)	33			
Н32-4	Пускатель 32 КМ	Двигатель 32 М	рукав	40х4	2		НРШМ	7х1,5	5			
К32-5	Пускатель 32 КМ	Ключ безопасности 32SA1	рукав	20х4	1		ПВ1	3(1х1)	9			
Н33-1	Коробка клеммная 32 АВХ	Пускатель 33 КМ	рукав	20х4	1		ПВ1	11(1х1)	33			
Н33-2	Пускатель 33 КМ	Двигатель 33 М	рукав	40х4	2		НРШМ	7х1,5	5			
К33-3	Пускатель 33 КМ	Ключ безопасности 33SA1	рукав	20х4	1		ПВ1	3(1х1)	9			
	Силос 4											
Н34-1	Щит ASB. пан. 16	Коробка клеммная 34 АВХ	32-1 34-1 рукав	65 50 40х4	— 3 2	30ЯП 32ЯП 34ЯП	АВВГ	4х2,5	62			
К34-2	Пульт ADC, пан. 2	Коробка клеммная 34 АВХ	32-1 34-1 рукав	65 50 40х4	— — —	30ЯП 32ЯП 34ЯП	АКВВГ	14х2,5	67			
Н34-3	Коробка клеммная 34 АВХ	Пускатель 34 КМ	рукав	20х4	1		ПВ1	11(1х1)	33			
Н34-4	Пускатель 34 КМ	Двигатель 34 М	рукав	40х4	2		НРШМ	7х1,5	5			
К34-5	Пускатель 34 КМ	Ключ безопасности 34SA1	рукав	20х4	1		ПВ1	3(1х1)	9			
Н35-1	Коробка клеммная 34 АВХ	Пускатель 35 КМ	рукав	20х4	1		ПВ1	11(1х1)	33			
Н35-2	Пускатель 35 КМ	Двигатель 35 М	рукав	40х4	2		НРШМ	7х1,5	5			
К35-3	Пускатель 35 КМ	Ключ безопасности 35SA1	рукав	20х4	1		ПВ1	3(1х1)	9			

Обозначение кабеля, провода	Трасса: Начало	Трасса: Конец	Проход через трубу: Обозначение	Проход через трубу: Диаметр по стандарту, мм	Проход через трубу: Длина, м	Проход через трубу: Протяжной ящик №	Кабель, провод по проекту: Марка	Кабель, провод по проекту: Количество, число, сечение жил	Кабель, провод по проекту: Длина, м	Кабель, провод проложен: Марка	Кабель, провод проложен: Кол-во, число, сечение жил	Кабель, провод проложен: Длина, м
	Силос 5											
Н36-1	Щит ASB, пан. 16	Коробка клеммная 36 АВХ	32-1 34-1 36-1 рукав	65 40 40 40х4	— — 4 2	30ЯП 32ЯП 34ЯП	АВВГ	4х2,5	65			
К36-2	Пульт ADC, пан. 2	Коробка клеммная 36 АВХ	32-1 34-1 36-1 рукав	65 40 40 40х4	— — — —	30ЯП 32ЯП 34ЯП	АКВВГ	14х2,5	70			
Н36-3	Коробка клеммная 36 АВХ	Пускатель 36 КМ	рукав	20х4	1		ПВ1	11(1х1)	33			
Н36-4	Пускатель 36 КМ	Двигатель 36 М	рукав	40х4	2		НРШМ	7х1,5	5			
К36-5	Пускатель 36 КМ	Ключ безопасности 36SA1	рукав	20х4	1		ПВ1	3(1х1)	9			
Н37-1	Коробка клеммная 36 АВХ	Пускатель 37 КМ	рукав	20х4	1		ПВ1	11(1х1)	33			
Н37-2	Пускатель 37 КМ	Двигатель 37 М	рукав	40х4	2		НРШМ	7х1,5	5			
К37-3	Пускатель 37 КМ	Ключ безопасности 37SA1	рукав	20х4	1		ПВ1	3(1х1)	9			
	Приточные системы П1, П2.											
Н38-1	Щит ASB, пан. 14	Коробка клеммная 38 АВХ	38-1	25	6		АВВГ	4х2,5	45			
К38-2	Щит ASB, пан. 14	Коробка клеммная 38 АВХ	38-2	25	6		АКВВГ	10х2,5	45			
Н38-3	Коробка клеммная 38 АВХ	Двигатель вентилятора 38 М					КГ	3х2,5+1х1,5	3			
К38-4	Коробка клеммная 38 АВХ	Пост кнопочный 38 AN	38-4	20	1		АПВ	8(1х2,5)	8			
К38-5	Коробка клеммная 38 АВХ	Заслонка воздушная 38 МА	рукав	28х4	2		ПВ3	6(1х1)	28			
К38-6	Щит ASB, пан. 14	Коробка клеммная КС-10м1	38-6	25	5		АКВВГ	4х2,5	44			
Н39-1	Щит ASB, пан. 14	Коробка клеммная 39 АВХ	39-1	25	5		АВВГ	4х2,5	44			
К39-2	Щит ASB, пан. 14	Коробка клеммная 39 АВХ	39-2	25	5		АКВВГ	10х2,5	44			
Н39-3	Коробка клеммная 39 АВХ	Двигатель вентилятора 39 М					КГ	3х2,5+1х1,5	3			
К39-4	Коробка клем-	Пост кнопоч-	39-4	20	1		АПВ	8(1х2,5)	8			

Инв. № подл. | Подпись и дата | Взам. инв. №

Привязан

Инв. №

Гл. инж.	Ермолаев	
Нач. ТО	Белоусов	
Нач. отд.	Кузбар	
Н. контр.	Кокосьян	
ГИП	Егоров	
Разраб.	Ледовская	11-91
Разраб.	Шлохтер	

708-60.91-ЭМ

Прирельсовый склад цемента вместимостью 1,3 тыс. т.

Стадия	Лист	Листов
Р	52	

Кабельнотрубный журнал (продолжение)

ВНИПИ ТЯЖПРОМЭЛЕКТРОПРОЕКТ им. Ф. Б. Якубовского Волгоградское отделение

25223-06 11

Альбом 5 ч. 2

Обозначение кабеля, провода	Трасса: Начало	Трасса: Конец	Проход через трубу: Обозначение	Проход через трубу: Диаметр по стандарту, мм	Проход через трубу: Длина, м	Протяжной ящик №	Кабель, провод по проекту: Марка	Кабель, провод по проекту: Количество, число и сечение жил	Кабель, провод по проекту: Длина, м	Кабель, провод проложен: Марка	Кабель, провод проложен: Кол-во, число и сечение жил	Кабель, провод проложен: Длина, м
	мная 39АВХ	ный 39АN										
К39-5	Коробка клем-	Заслонка	рукав	28×4	2		ПВ3	6(1×1)	28			
	мная 39АВХ	Воздушная 39МА										
К39-6	Щит ASB, пан.	Коробка клем-	39-6	25	6		АКВВГ	4×2,5	45			
	14	мная КС-10 №2										
	Фильтры	ФРКН										
Н42-1	Щит ASB	Прибор управ-					КВВГ	4×1,5	20			
	пан. 11	ления 42АВС										
Н42-2	Прибор управ-	Электромагни-	1AZM	65	–	30ЯП	КВВГ	7×1	85			
	ления 42АВС	ты фильтра	рукав	20×4	2							
		силоса 1 42УА										
Н43-1	Щит ASB,	Прибор управ-					КВВГ	4×1,5	20			
	пан. 11	ления 43АВС										
Н43-2	Прибор управ-	Электромагниты	1AZM	65	–	30ЯП	КВВГ	7×1	75			
	ления 43АВС	фильтра си-	рукав	20×4	2							
		лоса 2 43УА										
Н44-1	Щит ASB, пан.	Прибор управ-					КВВГ	4×1,5	20			
	11	ления 44АВС										
Н44-2	Прибор управ-	Электромагни-	1AZM	65	–	30ЯП	КВВГ	10×1	90			
	ления 44АВС	ты фильтра	рукав	20×4	2							
		силоса 3 44УА										
Н45-1	Щит ASB,	Прибор управ-					КВВГ	4×1,5	20			
	пан. 11	ления 45АВС										
Н45-2	Прибор управ-	Электромагни-	1AZM	65	–	30ЯП	КВВГ	10×1	80			
	ления 45АВС	ты фильтра	рукав	20×4	2							
		силоса 4 45УА										
Н46-1	Щит ASB,	Прибор управ-					КВВГ	4×1,5	20			
	пан. 11	ления 46АВС										
Н46-2	Прибор управ-	Электромагниты	1AZM	65	–		КВВГ	10×1	85			
	ления 46АВС	фильтра си-	рукав	20×4	2							
		лоса 5 46УА										
Н50-1	Щит ASB, пан.	Выключатель					АВВГ	4×2,5	60			
	6	автоматический										
		50QF										
Н50-2	Выключатель	Кипятильник					КГ	3×2,5+1×1,5	5			
	автоматичес-	50										
	кий 50QF											

Обозначение кабеля, провода	Трасса: Начало	Трасса: Конец	Проход через трубу: Обозначение	Проход через трубу: Диаметр по стандарту, мм	Проход через трубу: Длина, м	Протяжной ящик №	Кабель, провод по проекту: Марка	Кабель, провод по проекту: Количество, число и сечение жил	Кабель, провод по проекту: Длина, м	Кабель, провод проложен: Марка	Кабель, провод проложен: Кол-во, число и сечение жил	Кабель, провод проложен: Длина, м
	Сигнализаторы уровней											
	Силос 1											
К51-1	Щит ASB, пан. 13	Щит 1ASK					КВВГ	5×1	15			
К51-2	Пульт ADC, пан. 1	Щит 1ASK					КВВГ	5×1	30			
К51-3	Преобразователь	Преобразователь					КВВГ	4×1	2			
	верхнего уровня	промежуточно-										
	1SL1	го уровня 1SL2										
К51-4	Преобразователь	Преобразователь					КВВГ	4×1	2			
	промежуточного	промежуточно-										
	уровня 1SL2	го уровня 1SL3										
К51-5	Преобразователь	Преобразователь					КВВГ	4×1	2			
	промежуточного	нижнего										
	уровня 1SL3	уровня 1SL4										
Н51-6	Преобразователь	Датчик верх-	51-6	20	2		КВВГ	4×1	45			
	1SL1	него уровня	рукав	28×4	1							
		1BL1										
Н51-7	Преобразователь	Датчик проме-	51-7	20	2		КВВГ	4×1	40			
	1SL2	жуточного	рукав	28×4	1							
		уровня 1BL2										
Н51-8	Преобразователь	Датчик проме-	51-8	20	2		КВВГ	4×1	37			
	1SL3	жуточного	рукав	28×4	1							
		уровня 1BL3										
Н51-9	Преобразователь	Датчик ниж-	рукав	20×4	2		КВВГ	4×1	35			
	1SL4	него уровня										
		1BL4										
	Силос 2											
К52-1	Щит ASB, пан. 13	Щит 1ASK					КВВГ	5×1	15			
К52-2	Пульт ADC, пан. 1	Щит 1ASK					КВВГ	5×1	30			
К52-3	Преобразователь	Преобразователь					КВВГ	4×1	2			
	верхнего уров-	промежуточно-										
	ня 2SL1	го уровня 2SL2										
К52-4	Преобразователь	Преобразователь					КВВГ	4×1	2			
	промежуточно-	промежуточного										
	го уровня 2SL2	уровня 2SL3										

Инв. № подл. | Подпись и дата | Взам. инв. №

Привязан

Инв. №

Гл. инж.	Ермолаев	
Нач. ТО	Белоусов	
Нач. отд.	Кузбор	
Н. контр.	Кокосьян	
ГИП	Егоров	
Разраб.	Лобовская	
Разраб.	Шлохтер	

708-60.91-ЭМ

Прирельсовый склад цемента вместимостью 1,3 тыс. т.

Стадия	Лист	Листов
Р	53	

Кабельно-трубный журнал (продолжение)

ВНИПИ Тяжпромэлектропроект им. Ф. Э. Дзержинского Волгоградское отделение

25223-06 12

Альбом 5 ч. 2

Обозначение кабеля, провода	Трасса: Начало	Трасса: Конец	Проход через трубу: Обозначение	Проход через трубу: Диаметр по стандарту, мм	Проход через трубу: Длина, м	Проход через трубу: Протяжной ящик №	Кабель, провод по проекту: Марка	Кабель, провод по проекту: Количество, число и сечение жил	Кабель, провод по проекту: Длина, м	Кабель, провод проложен: Марка	Кабель, провод проложен: Кол-во, число и сечение жил	Кабель, провод проложен: Длина, м
К52-5	Преобразователь промежуточного уровня 2SL3	Преобразователь нижнего уровня 2SL4					КВВГ	4х1	2			
Н52-6	Преобразователь 2SL1	Датчик верхнего уровня 2BL1	52-6 рукав	20 28х4	2 1		КВВГ	4х1	45			
Н52-7	Преобразователь 2SL2	Датчик промежуточного уровня 2BL2	52-7 рукав	20 28х4	2 1		КВВГ	4х1	40			
Н52-8	Преобразователь 2SL3	Датчик промежуточного уровня 2BL3	52-8 рукав	20 28х4	2 1		КВВГ	4х1	37			
Н52-9	Преобразователь 2SL4	Датчик нижнего уровня 2BL4	рукав	20х4	2		КВВГ	4х1	35			
	Силос 3											
К53-1	Щит ASB, п.13	Щит 1ASK					КВВГ	5х1	15			
К53-2	Пульт ADC, пан.1	Щит 1ASK					КВВГ	5х1	30			
К53-3	Преобразователь верхнего уровня 3SL1	Преобразователь промежуточного уровня 3SL2					КВВГ	4х1	2			
К53-4	Преобразователь промежуточного уровня 3SL2	Преобразователь промежуточного уровня 3SL3					КВВГ	4х1	2			
К53-5	Преобразователь промежуточного уровня 3SL3	Преобразователь нижнего уровня 3SL4					КВВГ	4х1	2			
Н53-6	Преобразователь 3SL1	Датчик верхнего уровня 3BL1	53-6 рукав	20 28х4	4 1		КВВГ	4х1	45			
Н53-7	Преобразователь 3SL2	Датчик промежуточного уровня 3BL2	53-7 рукав	20 28х4	4 1		КВВГ	4х1	40			
Н53-8	Преобразователь 3SL3	Датчик промежуточного уровня 3BL3	53-8 рукав	20 28х4	4 1		КВВГ	4х1	37			
Н53-9	Преобразователь 3SL4	Датчик нижнего уровня 3BL4	рукав	20х4	2		КВВГ	4х1	35			
	Силос 4											
К54-1	Щит ASB, п.13	Щит 1ASK					КВВГ	5х1	15			
К54-2	Пульт ADC, п.1	Щит 1ASK					КВВГ	5х1	30			
К54-3	Преобразователь верхнего уровня 4SL1	Преобразователь промежуточного уровня 4SL2					КВВГ	4х1	2			
К54-4	Преобразователь промежуточного уровня 4SL2	Преобразователь промежуточного уровня 4SL3					КВВГ	4х1	2			
К54-5	Преобразователь промежуточного уровня 4SL3	Преобразователь нижнего уровня 4SL4					КВВГ	4х1	2			
Н54-6	Преобразователь 4SL1	Датчик верхнего уровня 4BL1	54-6 рукав	20 28х4	4 1		КВВГ	4х1	45			
Н54-7	Преобразователь 4SL2	Датчик промежуточного уровня 4BL2	54-7 рукав	20 28х4	4 1		КВВГ	4х1	40			
Н54-8	Преобразователь 4SL3	Датчик промежуточного уровня 4BL3	54-8 рукав	20 28х4	4 1		КВВГ	4х1	37			
Н54-9	Преобразователь 4SL4	Датчик нижнего уровня 4BL4	рукав	20х4	2		КВВГ	4х1	35			
	Силос 5											
К55-1	Щит ASB, п.13	Щит 1ASK					КВВГ	5х1	15			
К55-2	Пульт ADC, п.1	Щит 1ASK					КВВГ	5х1	30			
К55-3	Преобразователь верхнего уровня 5SL1	Преобразователь промежуточного уровня 5SL2					КВВГ	4х1	2			

Инв. № подл. | Подпись и дата | Взам. инв. №

Привязан

Инв. №

Гл. инж.	Ермолаев	
Нач. ТО	Белоусов	
Нач. отд.	Кузбар	
Н. контр.	Кокосьян	
ГИП	Егоров	
Разраб.	Медовская	
Разраб.	Шахтер	

708-60.91-ЭМ

Прирельсовый склад цемента вместимостью 1,3 тыс. т.

Стадия	Лист	Листов
Р	54	

Кабельный трубный журнал (продолжение)

ВНИПИ Тяжпромэлектропроект им. Ф.Б. Якубовского Волгоградское отделение

25223-06 13

Альбом 5 ч.2

Обозначение кабеля, провода	Трасса: Начало	Трасса: Конец	Проход через трубу: Обозначение	Проход через трубу: Диаметр по стандарту, мм	Проход через трубу: Длина, м	Протяжной ящик №	Кабель, провод по проекту: Марка	Кабель, провод по проекту: Количество, число и сечение жил	Кабель, провод по проекту: Длина, м	Кабель, провод проложен: Марка	Кабель, провод проложен: Кол-во, число и сечение жил	Кабель, провод проложен: Длина, м
К55-4	Преобразователь промежуточного уровня 5SL2	Преобразователь нижнего уровня 5SL3					КВВГ	4×1	2			
Н55-5	Преобразователь 5SL1	Датчик верхнего уровня 5BL1	55-6 55-5 рукав	40 20 28×4	– 4 1	1ЯП 2ЯП	КВВГ	4×1	65			
Н55-6	Преобразователь 5SL2	Датчик промежуточного уровня 5BL2	55-6 рукав	40 20×4	4 2	1ЯП 2ЯП	КВВГ	4×1	65			
Н55-7	Преобразователь 5SL3	Датчик нижнего уровня 5BL3	55-7 рукав	20 28×4	4 1	1ЯП	КВВГ	4×1	60			
	Сигнализаторы уровней бункеров приемного устройства											
К56-1	Пульт ADC пан. 1	Щит релейный 2ASK					КВВГ	10×1	30			
К56-2	Преобразователь 8SL2	Преобразователь 9SL2					КВВГ	4×1	2			
К56-3	Преобразователь 9SL2	Преобразователь 10SL2					КВВГ	4×1	2			
К56-4	Преобразователь 10SL2	Преобразователь 11SL2					КВВГ	4×1	2			
К56-5	Преобразователь 11SL2	Преобразователь 11SL1					КВВГ	4×1	2			
К56-6	Преобразователь 11SL1	Преобразователь 10SL1					КВВГ	4×1	2			
К56-7	Преобразователь 10SL1	Преобразователь 9SL1					КВВГ	4×1	2			
К56-8	Преобразователь 9SL1	Преобразователь 8SL1					КВВГ	4×1	2			
К56-9	Преобразователь 8SL1	Датчик верхнего уровня бункера 8 8BL1	Рукав	20×4	1		КВВГ	4×1	25			
Н56-10	Преобразователь 9SL1	Датчик верхнего уровня бункера 9 9BL1	рукав	20×4	1		КВВГ	4×1	25			
Н56-11	Преобразователь 10SL1	Датчик верхнего уровня бункера 10 10BL1	рукав	20×4	1		КВВГ	4×1	28			
Н56-12	Преобразователь 11SL1	Датчик верхнего уровня бункера 11 11BL1	рукав	20×4	1		КВВГ	4×1	28			
Н56-13	Преобразователь 8SL2	Датчик нижнего уровня бункера 8 8BL2	рукав	20×4	1		КВВГ	4×1	25			
Н56-14	Преобразователь 9SL2	Датчик нижнего уровня бункера 9 9BL2	рукав	20×4	1		КВВГ	4×1	25			
Н56-15	Преобразователь 10SL2	Датчик нижнего уровня бункера 10 10BL2	рукав	20×4	1		КВВГ	4×1	28			
Н56-16	Преобразователь 11SL2	Датчик нижнего уровня бункера 11 11BL2	рукав	20×4	1		КВВГ	4×1	25			
К57-1	Пульт ADC пан. 1	Щит релейный 2ASK					КВВГ	7×1	25			
К57-2	Преобразователь 12SL1	Преобразователь 12SL2					КВВГ	4×1	2			
К57-3	Преобразователь 12SL1	Преобразователь 8SL2					КВВГ	4×1	2			
Н57-4	Преобразователь 12SL1	Датчик верхнего уровня бункера 12 12BL1	рукав	20×4	2		КВВГ	4×1	25			

Инв. № подл. | Подп. и дата | Взам. инв. №

Привязан

Инв №

Гл. инж.	Ермолаев	
Нач. то	Брлочсов	
Нач. отд.	Кузбар	
Н. контр.	Кокосьян	
ГИП	Егоров	
Разраб.	Ледовская	
Разраб.	Шлахтер	

708-60.91-ЭМ

Прирельсовый склад цемента вместимостью 1,3 тыс. т

Кабельнотрубный журнал (продолжение)

Стадия	Лист	Листов
Р	55	

ВНИПИ ТЯЖПРОМЭЛЕКТРОПРОЕКТ им. Ф.Б. Якубовского Волгоградское отделен.

25223-06 14

Альбом 5ч.2

Обозначение кабеля, провода	Трасса: Начало	Трасса: Конец	Проход через трубу: Обозначение	Проход через трубу: Диаметр по стандарту, мм	Проход через трубу: Длина, м	Проход через трубу: Протяжной ящик №	Кабель, провод по проекту: Марка	Кабель, провод по проекту: Количество, число и сечение жил	Кабель, провод по проекту: Длина, м	Кабель, провод проложен: Марка	Кабель, провод проложен: Кол-во, число и сечение жил	Кабель, провод проложен: Длина, м
Н57-5	Преобразователь 12SL2	Датчик нижнего уровня 12BL2	рукав	20х4	2		КВВГ	4х1	25			
	Сигнализация воздухоснабжения											
К58	Пульт ADC, пан. 2	Манометр 1Р					КВВГ	4х1	35			
К59	Пульт ADC, пан. 2	Распредустройство № 1. Манометр 2Р					КВВГ	4х1	45			
К60	Пульт ADC, пан. 2	Распредустройство № 3. Манометр 3Р					КВВГ	4х1	40			
К61	Пульт ADC, пан. 2	Распредустройство № 2. Манометр 4Р					КВВГ	4х1	45			
К62	Пульт ADC, пан. 2	Распредустройство № 4. Манометр 5Р					КВВГ	4х1	50			
К63	Пульт ADC, пан. 2	Распредустройство № 5. Манометр 6Р					КВВГ	4х1	55			
К64	Пульт ADC, пан. 2	Пневморазгрузчик, мех. 4. Манометр 4Р1	4-14 рукав	65 20х4	– 5	4ЯП2	КВВГ	4х1	30			
К65	Пульт ADC, пан. 2	Пневморазгрузчик, мех. 4 Манометр 4Р2	4-14 рукав	65 20х4	– 5	4ЯП2	КВВГ	4х1	30			
К66	Пульт ADC пан. 2	Приемный рукав, манометр 16Р3	16-1 рукав	40 20х4	– 3	16ЯП1	КВВГ	4х1	11			
К67	Пульт ADC, пан. 2	Приемный рукав, манометр 16Р4	16-2 рукав	40 20х4	– 3	16ЯП2	КВВГ	4х1	15			
К68	Пульт ADC пан. 2	Цистерна, манометр 17Р	17-1 рукав	40 20х4	– 3	17ЯП	КВВГ	4х1	20			

Обозначение кабеля, провода	Трасса: Начало	Трасса: Конец	Проход через трубу: Обозначение	Проход через трубу: Диаметр по стандарту, мм	Проход через трубу: Длина, м	Проход через трубу: Протяжной ящик №	Кабель, провод по проекту: Марка	Кабель, провод по проекту: Количество, число и сечение жил	Кабель, провод по проекту: Длина, м	Кабель, провод проложен: Марка	Кабель, провод проложен: Кол-во, число и сечение жил	Кабель, провод проложен: Длина, м
	Пневморазгружатель силоса 1											
К74	Ящик 1АВС	Золотник пневмоцилиндра, манометр 19Р2					КВВГ	4х1	10			
К75	Ящик 1АВС	Продувка, манометр 19Р3					КВВГ	4х1	10			
К76	Ящик 1АВС	Эжекция, манометр 19Р4					КВВГ	4х1	10			
К77	Ящик 1АВС	Аэрация, манометр 19Р5					КВВГ	4х1	10			
К78	Ящик 1АВС	Форсунки, манометр 19Р6					КВВГ	4х1	10			
	Пневморазгружатель силоса 2											
К79	Ящик 2АВС	Золотник пневмоцилиндра, манометр 20Р2					КВВГ	4х1	10			
К80	Ящик 2АВС	Продувка, манометр 20Р3					КВВГ	4х1	10			
К81	Ящик 2АВС	Эжекция, манометр 20Р4					КВВГ	4х1	10			
К82	Ящик 2АВС	Аэрация, манометр 20Р5					КВВГ	4х1	10			
К83	Ящик 2АВС	Форсунки, манометр 20Р6					КВВГ	4х1	10			
	Пневморазгружатель силоса 3											
К84	Ящик 3АВС	Золотник пневмоцилиндра, манометр 21Р2					КВВГ	4х1	10			
К85	Ящик 3АВС	Продувка, манометр 21Р3					КВВГ	4х1	10			
К86	Ящик 3АВС	Эжекция, манометр 21Р4					КВВГ	4х1	10			
К87	Ящик 3АВС	Аэрация, манометр 21Р5					КВВГ	4х1	10			
К88	Ящик 3АВС	Форсунки, манометр 21Р6					КВВГ	4х1	10			

Инв. № подл. | Подпись и дата | Взам. инв. №

Привязан

Инв. №

Гл. инж.	Ермолаев	
Нач. то	Белоусов	
Нач. отд.	Кузбар	
Н. контр.	Кокосьян	
ГИП	Егоров	
Разраб.	Ледовская	
Разраб.	Шлахтер	

708-60.91-ЭМ

Прирельсовый склад цемента вместимостью 1,3 тыс. т.

Кабельнотрубный журнал (продолжение)

Стадия	Лист	Листов
Р	56	

ВНИИ ТЯЖПРОМЭЛЕКТРОПРОЕКТ им. Ф.Б. Якубовского Волгоградское отделение

25223-06 15

Альбом 5 ч. 2

Обозначение кабеля, провода	Трасса: Начало	Трасса: Конец	Проход через трубы: Обозначение	Проход через трубы: Диаметр по стандарту, мм	Проход через трубы: Длина, м	Протяжной ящик №	Кабель, провод по проекту: Марка	Кабель, провод по проекту: Количество, число и сечение жил	Кабель, провод по проекту: Длина, м	Кабель, провод проложен: Марка	Кабель, провод проложен: Кол-во, число и сечение жил	Кабель, провод проложен: Длина, м
	Пневморазгружатель силоса 4											
К89	Ящик 4АВС	Золотник пневмоцилиндра 22Р2					КВВГ	4×1	10			
К90	Ящик 4АВС	Продувка, манометр 22Р3					КВВГ	4×1	10			
К91	Ящик 4АВС	Эжекция, манометр 22Р4					КВВГ	4×1	10			
К92	Ящик 4АВС	Аэрация, манометр 22Р5					КВВГ	4×1	10			
К93	Ящик 4АВС	Форсунки, манометр 22Р6					КВВГ	4×1	10			
	Установка	загрузочная										
К94	Шкаф АНС	Манометр 14Р1	14-1 рукав	80 20×4	3	14ЯП	КВВГ	4×1	15			
К95	Шкаф АНС	Манометр 14Р2	14-1 рукав	80 20×4	3	14ЯП	КВВГ	4×1	15			
К96	Шкаф АНС.	Шланговый затвор, манометр 14Р3	14-1 рукав	80 20×4	3	14ЯП	КВВГ	4×1	15			
К97	Шкаф АНС	Шланговый затвор, манометр 14Р4	14-1 рукав	80 20×4	3	14ЯП	КВВГ	4×1	15			
К98	Шкаф АНС	Шланговый затвор, манометр 14Р5	14-1 рукав	80 20×4	3	14ЯП	КВВГ	4×1	15			
К99	Шкаф АНС	Шланговый затвор, манометр 14Р6	14-1 рукав	80 20×4	3	14ЯП	КВВГ	4×1	15			
	Пневморазгружатель силоса 5											
К100	Шкаф АНС	Золотник пневмоцилиндра, манометр 23Р2	100 рукав	65 20×4	5 3	23ЯП	КВВГ	4×1	20			
К101	Шкаф АНС	Продувка, манометр 23Р3	100 рукав	65 20×4	– 3	23ЯП	КВВГ	4×1	20			
К102	Шкаф АНС	Эжекция, манометр 23Р4	100 рукав	65 20×4	– 3	23ЯП	КВВГ	4×1	20			
К103	Шкаф АНС	Аэрация, манометр 23Р5	100 рукав	65 20×4	– 3	23ЯП	КВВГ	4×1	20			

Обозначение кабеля, провода	Трасса: Начало	Трасса: Конец	Проход через трубы: Обозначение	Проход через трубы: Диаметр по стандарту, мм	Проход через трубы: Длина м	Протяжной ящик №	Кабель, провод по проекту: Марка	Кабель, провод по проекту: Количество, число и сечение жил	Кабель, провод по проекту: Длина, м	Кабель, провод проложен: Марка	Кабель, провод проложен: Кол-во, число и сечение жил	Кабель, провод проложен: Длина, м
К104	Шкаф АНС	Форсунки, манометр 23Р6	100 рукав	65 20×4	– 3	23ЯП	КВВГ	4×1	20			
	Пневморазгружатель боковой											
	Силоса 3											
К105	Шкаф АНС	Золотник пневмоцилиндра, манометр 26Р2	26-1 рукав	80 20×4	– 3	26ЯП	КВВГ	4×1	15			
К106	Шкаф АНС	Продувка, манометр 26Р3	26-1 рукав	80 20×4	– 3	26ЯП	КВВГ	4×1	15			
К107	Шкаф АНС	Продувка, манометр 26Р4	26-1 рукав	80 20×4	– 3	26ЯП	КВВГ	4×1	15			
К108	Шкаф АНС	Эжекция, манометр 26Р5	26-1 рукав	80 20×4	– 3	26ЯП	КВВГ	4×1	15			
	Пневморазгружатель боковой											
	Силоса 4											
К109	Шкаф АНС	Золотник пневмоцилиндра, манометр 27Р2	27-1 рукав	80 20×4	– 3	27ЯП	КВВГ	4×1	20			
К110	Шкаф АНС	Продувка, манометр 27Р3	27-1 рукав	80 20×4	– 3	27ЯП	КВВГ	4×1	20			
К111	Шкаф АНС	Продувка, манометр 27Р4	27-1 рукав	80 20×4	– 3	27ЯП	КВВГ	4×1	20			
К112	Шкаф АНС	Эжекция, манометр 27Р5	27-1 рукав	80 20×4	– 3	27ЯП	КВВГ	4×1	20			
	Электропечи	ПЭТ-4										
Н1АZМ	Щит ASB пан. 12	Магистраль 1АZМ	1АZМ	65	6	30ЯП	АВВГ	3×6+1×4	90			
Н1АF-1	Магистраль 1АZМ	Розетка 1XS	1АF-1	25	2		АВВГ	4×2,5	6			
Н1АF-2	Электропечь 1АF	Вилка 1XP					КГ	3×1	2			
Н2АF-1	Магистраль 1АZМ	Розетка 2XS	2АF-1	25	2		АВВГ	4×2,5	6			
Н2АF-2	Электропечь 2АF	Вилка 2XP					КГ	3×1	2			
Н3АF-1	Магистраль 1АZМ	Розетка 3XS	3АF-1	25	2		АВВГ	4×2,5	6			

Инв.№ подл. | Подпись и дата | Взам. инв.№

Привязан

Инв.№

ГИП	Егоров	
Разраб.	Лебедкина	
Разраб.	Шлактер	

708-60.91-ЭМ

Прирельсовый склад цемента вместимостью 1,3 тыс.т

Стадия	Лист	Листов
Р	57	

Кабельнотрубный журнал (продолжение)

ВНИПИ ТЯЖПРОМЭЛЕКТРОПРОЕКТ им. Ф.Б. Якубовского Всесоюзное отделение

2522.3-06 16

Обозначение кабеля, провода	Трасса: Начало	Трасса: Конец	Проход через трубу: Обозначение	Проход через трубу: Диаметр по стандарту, мм	Проход через трубу: Длина, м	Протяжной ящик №	Кабель, провод по проекту: Марка	Кабель, провод по проекту: Количество, число и сечение жил	Кабель, провод по проекту: Длина, м	Кабель, провод проложен: Марка	Кабель, провод проложен: Кол-во, число и сечение жил	Кабель, провод проложен: Длина, м
Н3АF-2	Электропечь 3АF	Вилка 3ХР					КГ	3х1	2			
Н4АF-1	Магистраль 1АZМ	Розетка 4ХS	4АF-1	25	2		АВВГ	4х2,5	6			
Н4АF-2	Электропечь 4АF	Вилка 4ХР					КГ	3х1	2			
Н5АF-1	Магистраль 1АZМ	Розетка 5ХS	5АF-1	25	2		АВВГ	4х2,5	6			
Н5АF-2	Электропечь 5АF	Вилка 5ХР					КГ	3х1	2			
Н6АF-1	Магистраль 1АZМ	Розетка 6ХS	6АF-1	25	2		АВВГ	4х2,5	6			
Н6АF-2	Электропечь 6АF	Вилка 6ХР					КГ	3х1	2			
Н7АF-1	Магистраль 1АZМ	Розетка 7ХS	7АF-1	25	2		АВВГ	4х2,5	6			
Н7АF-2	Электропечь 7АF	Вилка 7ХР					КГ	3х1	2			
Н8АF-1	Магистраль 1АZМ	Розетка 8ХS	8АF-1	25	2		АВВГ	4х2,5	6			
Н8АF-2	Электропечь 8АF	Вилка 8ХР					КГ	3х1	2			
Н9АF-1	Магистраль 1АZМ	Розетка 9ХS	9АF-1	25	2		АВВГ	4х2,5	6			
Н9АF-2	Электропечь 9АF	Вилка 9ХР					КГ	3х1	2			
Н10АF-1	Магистраль 1АZМ	Розетка 10ХS	10АF-1	25	2		АВВГ	4х2,5	6			
Н10АF-2	Электропечь 10АF	Вилка 10ХР					КГ	3х1	2			
Н2АZМ	Щит АSВ, пон. 12	Магистраль 2АZМ	2АZМ	65	6	30ЯП	АВВГ	3х6+1х4	85			
Н11АF-1	Магистраль 2АZМ	Розетка 11ХS	11АF-1	25	2		АВВГ	4х2,5	6			
Н11АF-2	Электропечь 11АF	Вилка 11ХР					КГ	3х1	2			
Н12АF-1	Магистраль 2АZМ	Розетка 12ХS	12АF-1	25	2		АВВГ	3х2,5	6			
Н12АF-2	Электропечь 12АF	Вилка 12ХР					КГ	3х1	2			
Н13АF-1	Магистраль 2АZМ	Розетка 13ХS	13АF-1	25	2		АВВГ	3х2,5	6			
Н13АF-2	Электропечь 13АF	Вилка 13ХР					КГ	3х1	2			
Н14АF-1	Магистраль 2АZМ	Розетка 14ХS	14АF-1	25	2		АВВГ	3х2,5	6			
Н14АF-2	Электропечь 14АF	Вилка 14ХР					КГ	3х1	2			
Н15АF-1	Магистраль 2АZМ	Розетка 15ХS	15АF-1	25	2		АВВГ	3х2,5	6			
Н15АF-2	Электропечь 15АF	Вилка 15ХР					КГ	3х1	2			
Н16АF-1	Магистраль 2АZМ	Розетка 16ХS	16АF-1	25	2		АВВГ	3х2,5	6			
Н16АF-2	Электропечь 16АF	Вилка 16ХР					КГ	3х1	2			
Н17АF-1	Магистраль 2АZМ	Розетка 17ХS	17АF-1	25	2		АВВГ	3х2,5	6			
Н17АF-2	Электропечь 17АF	Вилка 17ХР					КГ	3х1	2			
Н18АF-1	Магистраль 2АZМ	Розетка 18ХS	18АF-1	25	2		АВВГ	3х2,5	6			
Н18АF-2	Электропечь 18АF	Вилка 18ХР					КГ	3х1	2			
Н19АF-1	Магистраль 2АZМ	Розетка 19ХS	19АF-1	25	2		АВВГ	3х2,5	6			
Н19АF-2	Электропечь 19АF	Вилка 19ХР					КГ	3х1	2			
Н20АF-1	Магистраль 2АZМ	Розетка 20ХS	20АF-1	25	2		АВВГ	3х2,5	6			
Н20АF-2	Электропечь 20АF	Вилка 20ХР					КГ	3х1	2			
С1	Щит АSВ, пон. 6	Щиток освещения ЩО-1					АВВГ	3х25+1х16	15			

Инв. № подл. | Подпись и дата | Взам. инв. №

Привязан

Инв. №

Гл.инж.	Ермолаев		
Нач.ТО	Белочсов		
Нач.отд.	Кузбар		
Н. контр.	Кокосвян		
ГИП	Егоров		
Разраб.	Ледовская		
Разраб.	Шнахтер		

708-60.91-ЭМ

Прирельсовый склад цемента вместимостью 1,3 тыс.т.

Стадия	Лист	Листов
Р	58	

Кабельно-трубный журнал (продолжение)

ВНИПИ Тяжпромэлектропроект им. Ф.Э. Дзержинского Волгоградское отделение

Альбом 5 ч. 2

Обозначение кабеля, провода	Трасса: Начало	Трасса: Конец	Проход через трубу: Обозначение	Проход через трубу: Диаметр по стандарту мм	Проход через трубу: Длина м	Протяжной ящик №	Кабель, провод по проекту: Марка	Кабель, провод по проекту: Количество, число и сечение жил	Кабель, провод по проекту: Длина, м	Кабель, провод проложен: Марка	Кабель, провод проложен: Кол-во, число и сечение жил	Кабель, провод проложен: Длина, м
	Шкафы управления насосами „Монжус".											
Н8АН	Щит АСВ, пан. 7	Шкаф 8АН					АВВГ	4х2,5	15			
Н9АН	Шкаф 8АН	Шкаф 9АН					АВВГ	4х2,5	6			
Н10АН	Щит АСВ, пан. 7	Шкаф 10АН					АВВГ	4х2,5	17			
Н11АН	Шкаф 10АН	Шкаф 11АН					АВВГ	4х2,5	6			
Н12АН	Щит АСВ, пан. 7	Шкаф 12АН					АВВГ	4х2,5	19			
Н113	Щит АСВ, пан. 9	Щит АСВ, пан. 10					АВВГ	3х50 + 1х25	15			
Н114	Щит АСВ, пан. 6	Щит АСВ, пан. 15					АВВГ	3х25 + 1х16	20			
Н115	Щит АСВ, пан. 1	Щит АСВ, пан. 8					АВВГ	2х2,5	10			
К116	Щит АСВ, пан. 9	Щит АСВ, пан. 10					АКВВГ	7х2,5	15			
К117	Щит АСВ, пан. 5	Щит АСВ, пан. 14					АКВВГ	7х2,5	20			
К118	Щит АСВ, пан. 13	Щит АСВ, пан. 15					АКВВГ	19х2,5	13			
К119	Щит АСВ, пан. 5	Щит АСВ, пан. 9					АКВВГ	4х2,5	15			
К120	Щит АСВ, пан. 4	Пульт АДС п. 1					АКВВГ	19х2,5	25			
К121	Щит АСВ, пан. 4	Пульт АДС, пан. 1					АКВВГ	19х2,5	25			
К122	Щит АСВ, пан. 4	Пульт АДС, пан. 1					АКВВГ	19х2,5	25			
К123	Щит АСВ, пан. 5	Пульт АДС, пан. 1					АКВВГ	10х2,5	30			
К124	Щит АСВ, пан. 9	Пульт АДС, пан. 2					АКВВГ	7х2,5	30			
К125	Щит АСВ, пан. 9	Пульт АДС, пан. 1					АКВВГ	4х2,5	30			
К126	Щит АСВ, пан. 13	Пульт АДС, пан. 1					АКВВГ	10х2,5	30			
К127	Щит АСВ, пан. 13	Пульт АДС, пан. 2					АКВВГ	19х2,5	30			
К128	Щит АСВ, пан. 13	Пульт АДС, пан. 2					АКВВГ	4х2,5	30			
К129	Щит АСВ, пан. 14	Пульт АДС, пан. 2					АКВВГ	14х2,5	30			
К130	Щит АСВ, пан. 15	Пульт АДС, пан. 2					АКВВГ	14х2,5	30			
К131	Щит АСВ, пан. 13	Пульт АДС, пан. 1					АКВВГ	14х2,5	30			
К132	Щит АСВ, пан. 10	Ящик 4АВС					АКВВГ	7х2,5	35			
К133	Щит АСВ, пан. 10	Ящик 23АВС	164	80	–		АКВВГ	7х2,5	55			
К134	Щит АСВ, пан. 9	Пульт 3АДС					АКВВГ	7х2,5	25			
К135	Щит АСВ, пан. 9	Шкаф АНС					АКВВГ	14х2,5	50			
К136	Щит АСВ, пан. 9	Ящик 1АВС					АКВВГ	10х2,5	30			
К137	Щит АСВ, пан. 9	Ящик 2АВС					АКВВГ	10х2,5	28			
К138	Щит АСВ, пан. 9	Ящик 3АВС					АКВВГ	10х2,5	36			
К139	Щит АСВ, пан. 15	Шкаф 8АН					АКВВГ	5х2,5	17			
К140	Щит АСВ, пан. 15	Шкаф 9АН					АКВВГ	5х2,5	18			
К141	Щит АСВ, пан. 15	Шкаф 10АН					АКВВГ	5х2,5	19			
К142	Щит АСВ, пан. 15	Шкаф 11АН					АКВВГ	5х2,5	20			
К143	Щит АСВ, пан. 15	Шкаф 12АН					АКВВГ	5х2,5	20			
К144	Шкаф 8АН	Пульт АДС, пан. 2					АКВВГ	7х2,5	30			
К145	Шкаф 9АН	Пульт АДС, пан. 2					АКВВГ	7х2,5	30			
К146	Шкаф 10АН	Пульт АДС, пан. 2					АКВВГ	7х2,5	30			
К147	Шкаф 11АН	Пульт АДС, пан. 2					АКВВГ	7х2,5	30			
К148	Шкаф 12АН	Пульт АДС, пан. 2					АКВВГ	7х2,5	30			
К149	Шкаф 8АН	Ящик 8АВС					АКВВГ	10х2,5	30			
К150	Шкаф 8АН	Ящик 8АВС					АКВВГ	19х2,5	30			
К151	Шкаф 8АН	Ящик 8АВС					АКВВГ	19х2,5	30			
К152	Шкаф 9АН	Ящик 9АВС					АКВВГ	10х2,5	30			
К153	Шкаф 9АН	Ящик 9АВС					АКВВГ	19х2,5	30			
К154	Шкаф 9АН	Ящик 9АВС					АКВВГ	19х2,5	30			
К155	Шкаф 10АН	Ящик 10АВС					АКВВГ	10х2,5	30			
К156	Шкаф 10АН	Ящик 10АВС					АКВВГ	19х2,5	30			
К157	Шкаф 10АН	Ящик 10АВС					АКВВГ	19х2,5	30			
К158	Шкаф 11АН	Ящик 11АВС					АКВВГ	10х2,5	30			
К159	Шкаф 11АН	Ящик 11АВС					АКВВГ	19х2,5	30			
К160	Шкаф 11АН	Ящик 11АВС					АКВВГ	19х2,5	30			
К161	Шкаф 12АН	Ящик 12АВС					АКВВГ	10х2,5	30			
К162	Шкаф 12АН	Ящик 12АВС					АКВВГ	19х2,5	30			
К163	Шкаф 12АН	Ящик 12АВС					АКВВГ	19х2,5	30			
К164	Ящик 23АВС	Шкаф АНС, пан. 2	164	80	5		АКВВГ	19х2,5	15			
К165	Ящик 23АВС	Шкаф АНС, пан. 2	164	80	–		АКВВГ	10х2,5	15			

Инв. № подл. | Подпись и дата | Взам. инв. №

Привязан

Инв. №

Гл. инж.	Ермаловец	
Нач. то	Белоусов	
Нач. отд.	Кузбар	
Н. контр.	Кокосилян	
ГИП	Егоров	
Разраб.	Любовская	
Разраб.	Шахтер	

708-60.91-ЭМ

Прирельсовый склад цемента вместимостью 1,3 тыс. т.

Стадия	Лист	Листов
Р	59	

Кабельно-трубный журнал (продолжение)

ВНИПИ ТЯЖПРОМЭЛЕКТРОПРОЕКТ им. Ф. Э. Дзержинского Волгоградское отделение

25223-06 18

Альбом 5 ч.2

Потребность кабелей и проводов длина, м

Число и сечение жил. Напряжение	Марка									
	АВВГ	АКВВГ	КВВГ	НРШМ	АПВ	ПВ1	ПВ2	ПВ3	КГ	РПШ
1х1						2177		8.13		
1х1,5								45		
1х2,5					133		226			
1х10							30			
1х16							60			
2х2,5	10									
3х1									917	
3х2,5	54									
3х4									70	
3х6									73	
3х10	5									
3х16	42									
4х1			2171							
4х1,5			100							
4х2,5	940	552	65							
5х1			225							
5х2,5		145								
7х1			185							
7х1,5				50						
7х2,5		459								
10х1			285							
10х2,5		448								
12х1										15
12х1,5				5						
14х2,5		1250								
19х2,5		507								
3х2,5+1х1,5									34	
3х4+1х2,5	240									
3х6+1х4	175									
3х25+1х16	35									
3х50+1х25	15									
3х120+1х70	60									

Потребность труб

Обозначение по стандарту	Диаметр по стандарту мм	Длина м
М.р-20х2,35	26,8	56
М-р-25х2,8	33,5	106
М-р-40х3,0	48,0	138
М-р-50х3,0	60,0	3
М-р-65х3,2	75,5	51
М-р-80х3,5	88,5	23

Инв. № подл. | Подпись и дата | Взам. инв. №

Привязан

Инв. №

Гл.инж.	Ермолаев	
Нач.ТО	Белоусов	
Нач.отд.	Кувшар	
Н.контр.	Колосьян	
ГИП	Егоров	
Разраб.	Ледовская	
Разраб.	Шлохтер	

708-60.91-ЭМ

Прирельсовый склад цемента вместимостью 1,37 тыс.т

Кабельно-трубный журнал (окончание)

Стадия	Лист	Листов
Р	60	

ВНИИ ТЯЖПРОМЭЛЕКТРОПРОЕКТ им. Ф.Э. Дзержинского Волгоградское отделение

25223-06 19

Альбом 5 ч. 2

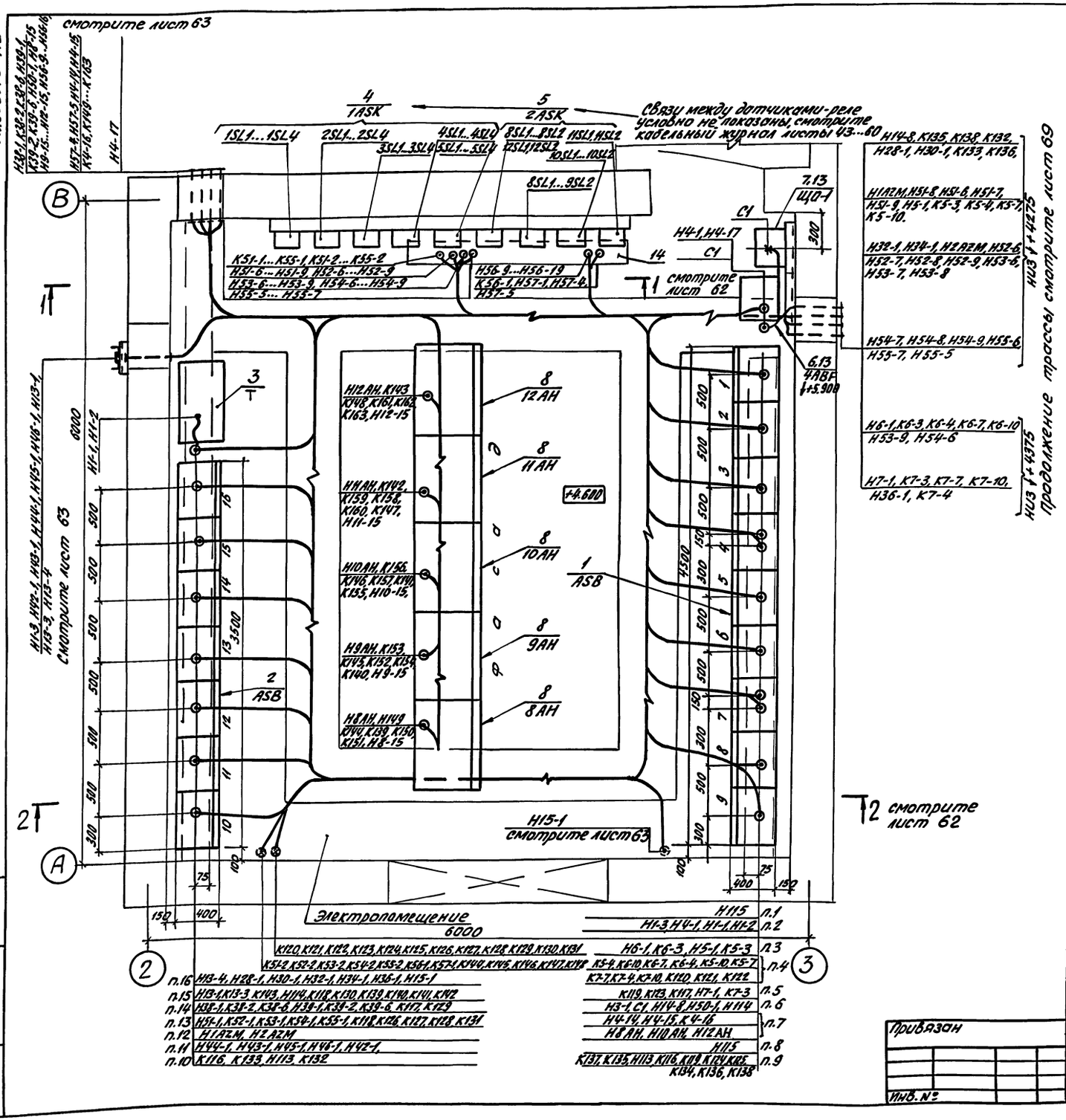

Общие пояснения

1. Все электрооборудование, показанное на чертежах, имеет обозначение (номера), принятые в принципиальных схемах.
2. Условные графические обозначения электрооборудования и проводок на планах приняты по ГОСТ 21.614-88.
3. Расстояние между точками крепления лотков для прокладки кабелей - 2000 мм.
4. Расстояние между точками крепления труб электропроводки 2000 мм...3000 мм.
5. Все конструкции для крепления электрооборудования, труб и кабелей варить к металлоконструкциям склада качественным швом 3мм по ГОСТ 5264-80.
6. Отдельные аппараты (кнопки, автоматы, пускатели, рубильники), отметки которых не указаны на чертежах, устанавливать на высоте 1300 мм (до оси) от пола.
7. Все дополнительные конструкции для прокладки труб и кабелей, необходимость в которых выявляется в процессе монтажа, устанавливать по месту. Материал для таких конструкций учтен в спецификации материалов и в ведомости потребности материалов.

Инв. № подл. | Подпись и дата | Взам. инв. №

Привязан				708-60.91-ЭМ	
	Гл. инж.	Ермолаев		Прирельсовый склад цемента вместимостью 1,3 тыс.т.	
	Нач. то	Белоусов			
	Нач. отд.	Кузбар		Стадия: Р	Лист: 61
	Н. контр.	Яковенко			Листов:
	ГИП	Егоров		Электрощитовое. Установка электрооборудования. Прокладка кабелей. Начало.	ВНИПИ ТЭЯПРОМЭЛЕКТРОПРОЕКТ им. А.В. Якубовского Волгоградское отделение
	Вед. инж.	Яковенко			
	Разраб.	Лебовская			

25223-06 20

Альбом 5. ч.2

Разрез 1-1
М1:25

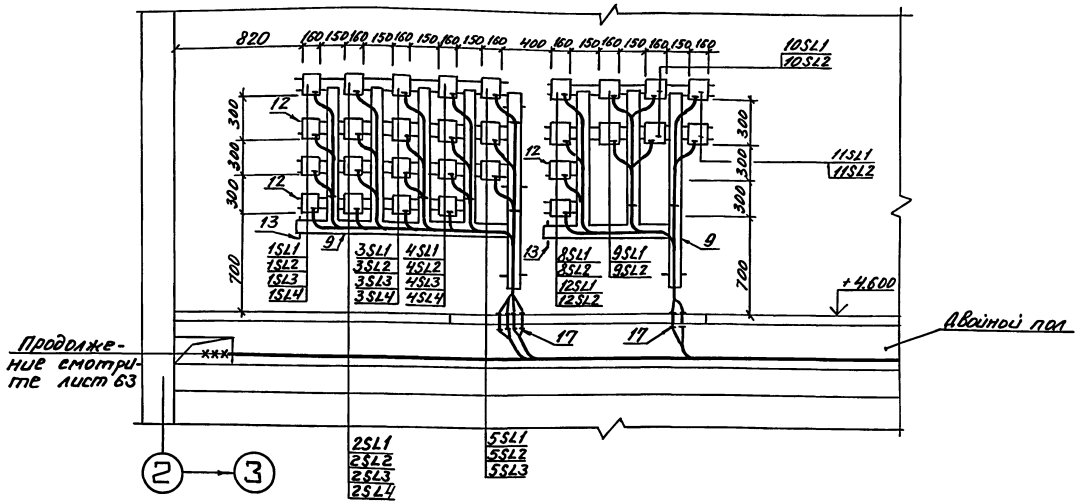

Разрез 2-2
М1:50

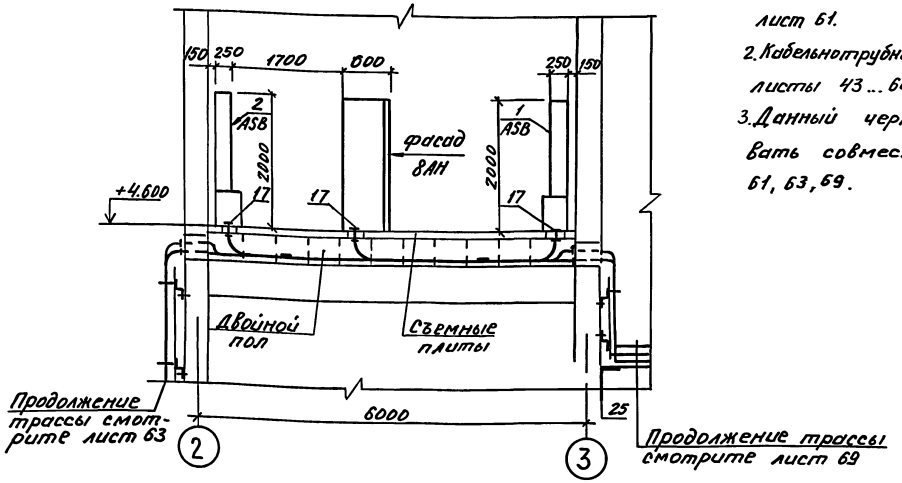

1. Общие пояснения смотрите лист 61.
2. Кабельнотрубный журнал смотрите листы 43 ... 60.
3. Данный чертеж рассматривать совместно с листами 61, 63, 69.

Марка поз.	Обозначение	Наименование	Кол.	Масса ед. кг	Приме-чание
		Электрооборудование			
1	708-60.91-ЭМН лист 2	Щит ASB. Панель 1...9	1		
2	708-60.91-ЭМН лист 24	Щит ASB. Панель 10...16	1		
3		Трансформатор			
		ТСЗИ-4.0У2	1		Т
4		Щит 1ASK	1		
5		Щит 2ASK	1		
6		Ящик с рубильник.			
		ЯВ3-32-1-М	1		4ABF
7		Щиток освещения			
		ПР11-3057-21У3	1		Щ0-1
8	708-60.91-ЭМН лист 45	Шкафы			
		8АН... 12АН	5		
		Электромонтажные изделия			
9		Лоток. Секция прямая			
		НЛ10-П2,3У2	7		
10		НЛ40-П2,3У2	5		
11		Прижим НА-ПРУ3	24		
12		Профиль К101/1У2	18		д/апп
13		Профиль К24У2	9		3-д/апп 6-д/авт.
14		Полоса К106У2	10		д/каб.
15		Скобы разные	50		
16		Дюбель У681У3	100		
		Детали			
17		Патрубок труба легкая ГОСТ3262-75 80×3,5			
		L=150	35	5,25кг	
		Стандартные изделия			
18		Болт М5×20 ГОСТ7805-70	150		
19		Болт М8×25 ГОСТ7798-70	50		
20		Гайка М5 ГОСТ5915-70	150		
21		Гайка М8 ГОСТ5915-70	50		
22		Шайба 5 ГОСТ 11371-78	150		
23		Шайба 8 ГОСТ 11371-78	50		
		Материалы			
24		Лист 2 ГОСТ 19903-74	25кг		
25		Уголок 50×50×5			
		ГОСТ 8509-72	15кг		

Инв.№ подл. | Подпись и дата | Взам.инв.№

Привязан

Инв.№

Гл.инж.	Ермолаев		
Нач.то	Белоусов		
Нач.отд	Кузавар		
Н.контр.	Яковенко		
ГИП	Егоров		
Вед.инж.	Яковенко		
Разраб.	Ледовская		

708-60.91-ЭМ

Прирельсовый склад цемента вместимостью 1,3тыс.т

Электропомещение. Установка электрооборудования, прокладка кабелей (окончание)

Стадия	Лист	Листов
Р	62	

ВНИПИ ТЯЖПРОМЭЛЕКТРОПРОЕКТ им. Ф.Э. Дзержинского Волгоградское отделение

25223-06 21

Альбом 5, 4.2

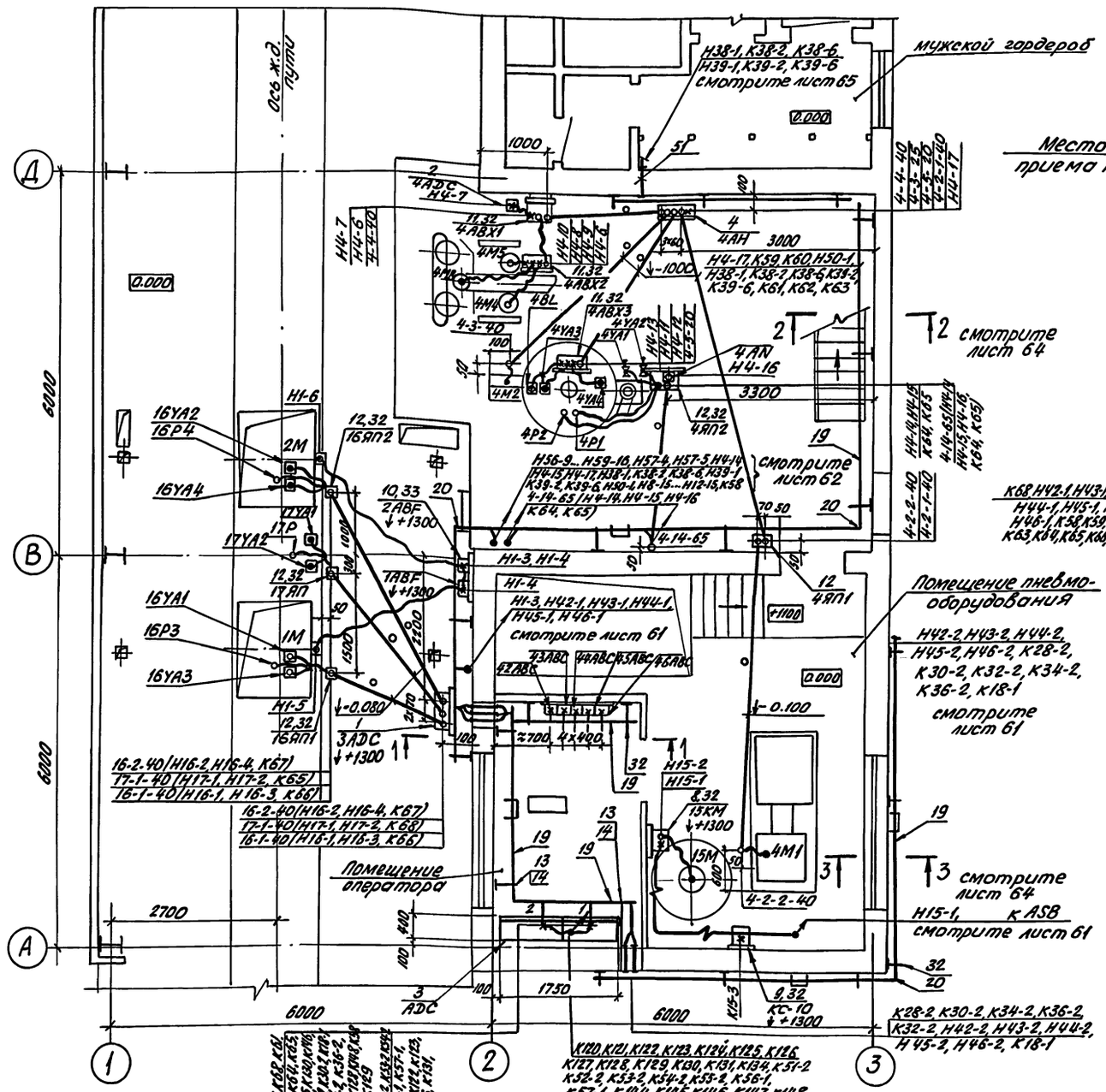

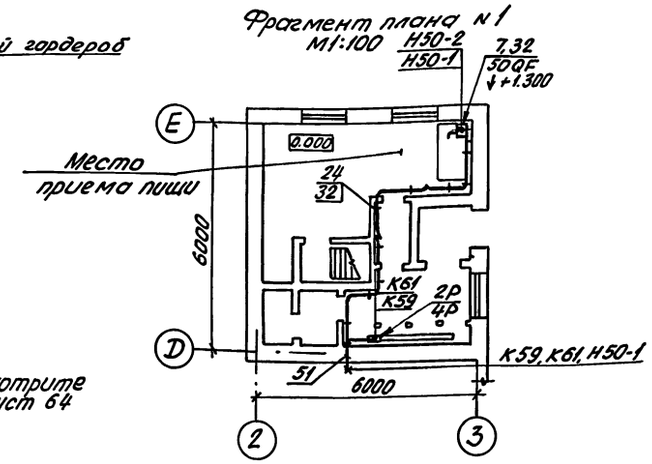

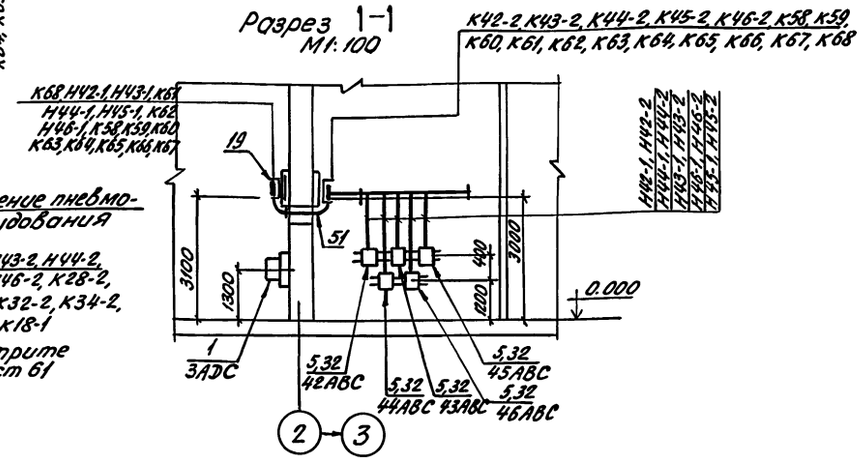

1. Спецификацию материалов и примечания для данного чертежа смотрите лист 64.
2. Данный чертеж рассматривать совместно с листами 61, 65, 67, 69.

Гл.инж.	Ермолаев		708-60.91-ЭМ	
Нач.ТО	Белоусов		Прирельсовый склад цемента вместимостью 1,3 тыс.т.	
Нач.отд.	Кузбар		Стадия	Лист	Листов
Н.контр.	Яковенко		Р	63	
ГИП	Егоров		Приемное устройство. Установка электрооборудования, прокладка труб и кабелей (начало).	ВНИПИ ТЯЖПРОМЭЛЕКТРОПРОЕКТ им. Ф.Б. Якубовского Волгоградское отделение
Вед.инж.	Яковенко			
Разраб.	Ледовская			

Привязан

Инв. №

25223-06 22

Альбом 5.4.2

Фрагмент плана № 2
м 1:100

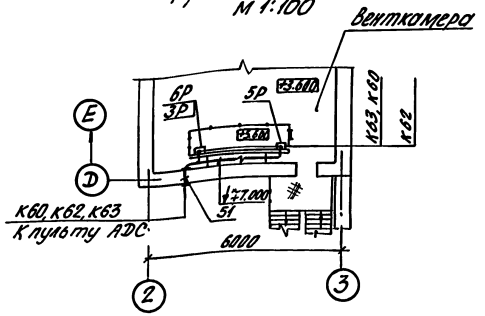

Разрез 2-2

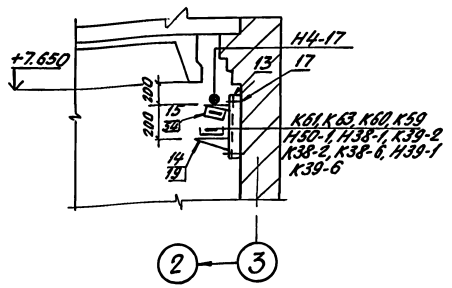

Разрез 3-3
б/м

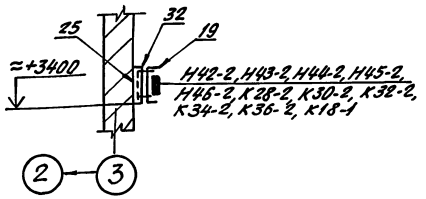

1. Общие пояснения смотрите лист 61.
2. Кабельнотрубный журнал смотрите листы 43... 60.
3. Ящики протяжные 4ЯП1, 4ЯП2, 16ЯП1, 16ЯП2, 1ТАП и клеммные коробки 4АВХ1... 4АВХ3 установить на 200мм от пола.
4. Данный чертеж рассматривать совместно с листом 63.

Марка поз.	Обозначение	Наименование	Кол.	Масса ед.кг	Примечание
24		Скобы разные	200		
25		Дюбель У661У3	100		
26		У663У3	4		
		Гайка установочная заземляющая			
27		К481У3	4		
28		К484У3	16		
		Патрубок вводной			
29		У476У3	25		
30		У477У3	2		
31		Профиль К1101/1У2	1		д/опл.
32		Профиль К241У2	15		5-опор, 5-кр., 5-кр2
33		К239У2	2		д/аппар.
34		Швеллер К235У2	15		д/каб.
35		К240У2	5		д/апп.
36		Полоса монтаж. К1064У2	15		д/каб.
37		Стойка К314УХЛ2	3		
38		Гайка закладная К685УХЛ2	4		
39		Лента монтажная ЛМ	6мм		
		Стандартные изделия			
40		Болт М5х20 ГОСТ7805-70	10		
41		Болт М8х25 ГОСТ7798-70	50		
42		Болт М10х30 ГОСТ7798-70	20		
43		Гайка М5 ГОСТ5915-70	10		
44		Гайка М8 ГОСТ5915-70	50		
45		Гайка М10 ГОСТ5915-70	20		
46		Шайба 5 ГОСТ11371-78	10		
47		Шайба 8 ГОСТ 11371-78	50		
48		Шайба 10 ГОСТ 11371-78	20		
		Материалы			
		Труба легкая			
49		ГОСТ3262-75 20х2,35	6м		
50		40х3,0	41м		
51		65х3,2	10м		3 для патруб
		Трубка резиновая техническая			
52		3пт 20х4	43м		
53		3пт 40х4	10м		
54		Плита асбестоцементная ГОСТ 18124-75			
		ЛП-НП 3000х800х8	2		

Марка поз.	Обозначение	Наименование	Кол.	Масса ед.кг	Примечание
		Электрооборудование			
1	708-60.91-ЭМН лист 107	Пульт 3АДС	1		
2		Пульт 4АДС	1		комплектно с разделом ТХ-33А
3	708-60.91-ЭМН лист 57	Пульт АДС	1		
4		Шкаф 4АН	1		
5		Прибор управления фильтром ПУРФ-1М (42АВС... 46АВС)	5		комплектно с фильтром
6		Пост управления кнопочный ПКУ15-21.124-54У2	1		4AN
7		Автоматический переключатель АП50Б-3МТ3У3	1		50QF
8		Пускатель магнитный ПМЛ122002	1		15KM
9		Коробка соединит. КС-10	1		заполняется в разделе автоматизация Альбом 3
10		Ящик с рубильником ЯВ3Ш-31У2	2		1ABF 2ABF
		Электромонтажные изделия			
11		Коробка клеммная (4АВХ1... 4АВХ3)	3		комплектно с разделом ТХ-33А
12		Ящик протяжной К654У2	5		4ЯП1, 4ЯП2, 16ЯП1, 16ЯП2
13		Стойка кабельная К1151Ц УТ1,5	20		
14		Полка кабельная К161Ц УТ1,5	40		
15		Подвеска К1164Ц УТ1,5	20		
16		Соединитель перегородок К168Ц УТ1,5	14		
17		Скоба К1157Ц УТ1,5	40		
18		Ключ К1156У3	1		
19		Лоток секция прямая Н120-П2.37У3	30		
20		Секция угловая НЛ-45У3	6		
21		Прижим НЛ-ПРУ3	72		
22		Муфта ТР-4У3	25		
23		ТР-543	4		

Привязан

Инв.№

Гл.инж.	Ермолаев		
Нач.ТО	Белоусова		
Нач.отд.	Кузьор		
Н.контр.	Жабенко		
ГИП	Егоров		
Вед.инж.	Жабенко		
Разраб.	Медовская		

708-60.91-ЭМ

Пирельсовый склад цемента вместимостью 1,3 тыс.т.

Стадия	Лист	Листов
Р	64	

Приемное устройство. Установка электрооборудования, прокладка труб и кабелей. (окончание).

ВНИПИ ТЯЖПРОМЭЛЕКТРОПРОЕКТ им. Ф.Э. Якубовского Волгоградское отделение

25223-06 23

Инв.№ подл. | Подпись и дата | Взам.инв.№

Альбом 5 4.2

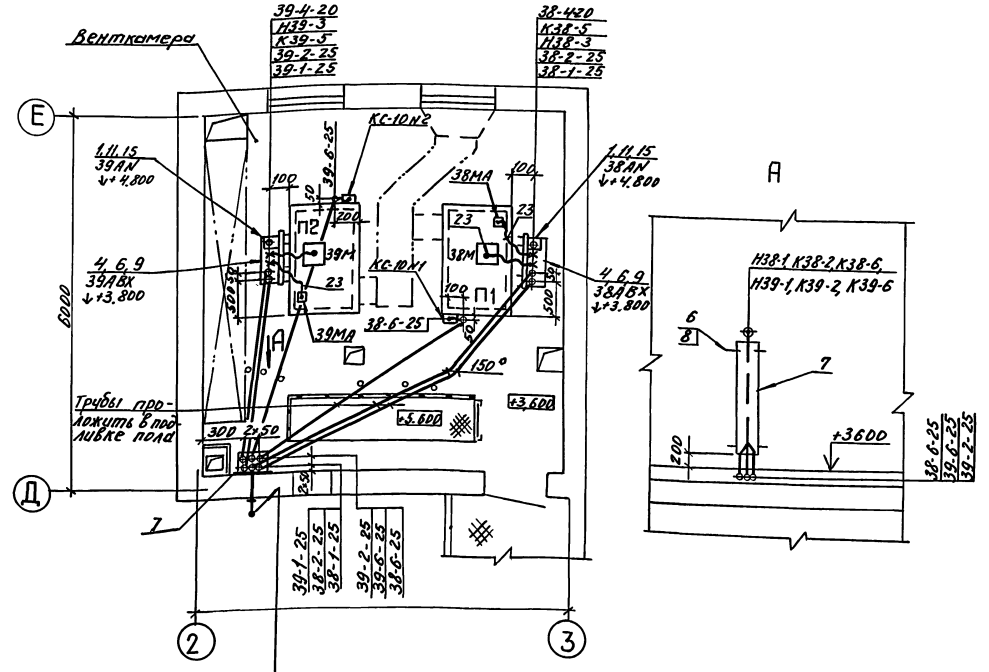

Продолжение смотрите лист 63

Марка поз.	Обозначение	Наименование	Кол.	Масса ед.кг	Примечание
		Электрооборудование			
1		Пост кнопочный			
		управления			
		ПКУ15-21.231-54У2	2		38AN 39AN
		Коробка соединительная			
2		КС-10N1	1		заказывается в разделе автоматизации альбом 3
3		КС-10N2	1		
		Электромонтажные изделия			
4		Коробка клеммная			
		У614АУ2	2		38ABX 39ABX
5		Профиль К101/1У2	1		для аппаратов
6		К241У2	3		1-д/апп. 2-д/каб.
7		Швеллер К240У2	1		д/каб.
8		Полоса К106У2	5		2-д/каб 3-д/труб
9		Стойка К314УХЛ2	4		
10		Патрубок вводной			
		У476У3	4		
11		Муфта ТР-4У3	8		
12		Гайка закладная			
		К605УХЛ2	8		
		Дюбель пластмассовый			
13		У661У3	10		
14		У663У3	6		
15		Скобы разные	10		
		Стандартные изделия			
16		Болт М8×25 ГОСТ 7798-70	20		
17		Гайка М8 ГОСТ 5915-70	20		
18		Шайба 8 ГОСТ 11371-78	20		
19		Винт М5×20 ГОСТ 1491-80	8		
		Материалы			
		Труба легкая			
20		ГОСТ 3262-75 20×2,35	2м		
21		25×2,8	33м		
22		80×3,5	1м		для патрубков
23		Трубка резиновая тех			
		ническая ГОСТ 5496-78			
		ЗПТ28×4	4м		

1. Общие пояснения смотрите лист 61
2. Кабельнотрубный журнал смотрите листы 43...60
3. Данный чертеж рассматривать совместно с листом 63.

Гл.инж	Ермолаев		
Нач.то	Белоусов		
Нач.отд	Кузбар		
Н.контр	Яковенко		
ГИП	Егоров		
Вед.инж	Яковенко		
Разраб	Ледовская		

Привязан

Инв. №

708-60.91-ЭМ

Прирельсовый склад цемента вместимостью 1,3 тыс.т

Стадия	Лист	Листов
Р	65	

Приточные системы. Установка электрооборудования, прокладка труб и кабелей

ВНИПИ ТЯЖПРОМЭЛЕКТРОПРОЕКТ им. Ф.Б. Якубовского Волгоградское отделен.

25223-06 24

Инв. № подл. | Подпись и дата | Взам. инв. №

Альбом 5. 42.

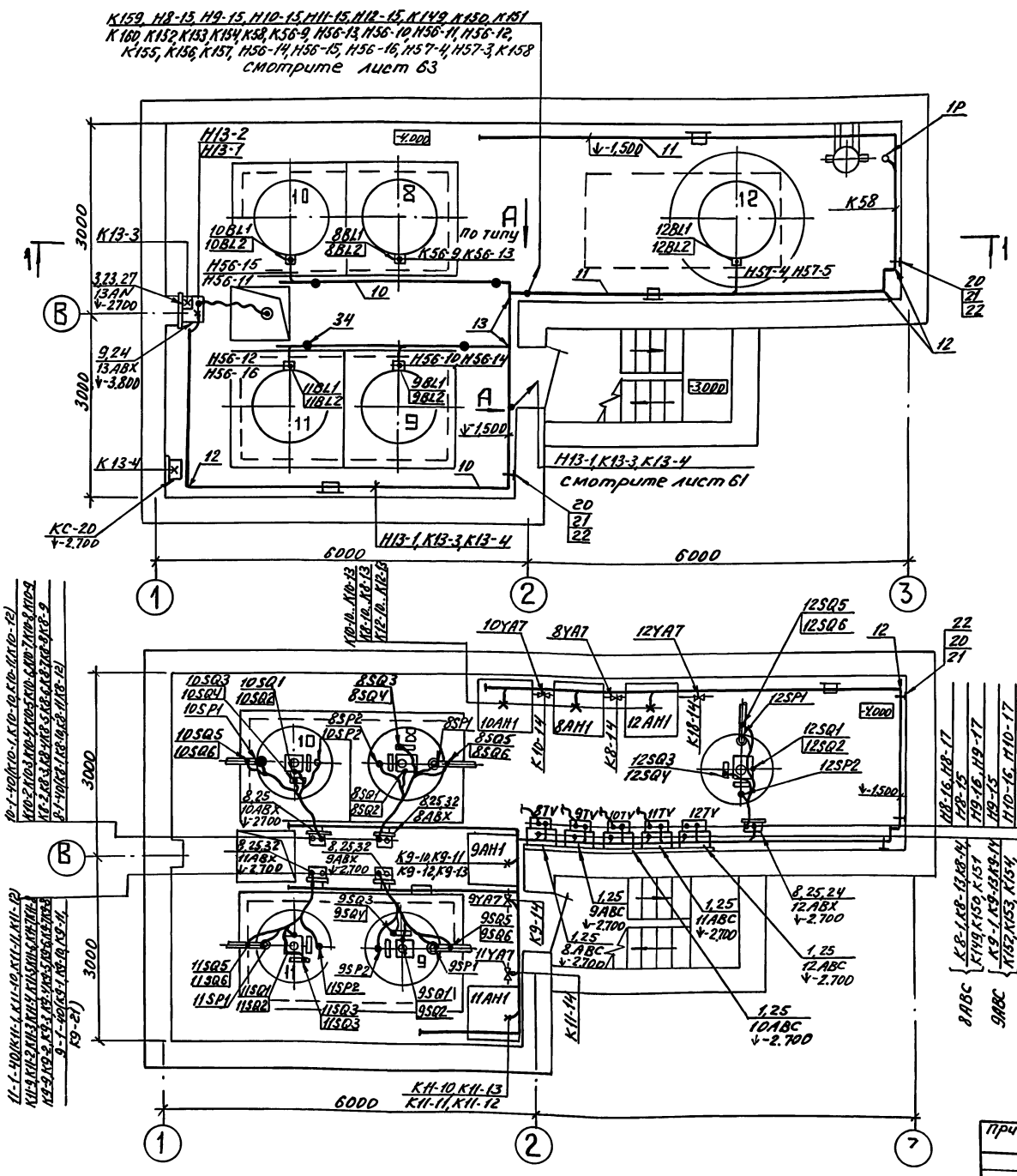

Разрез 1-1

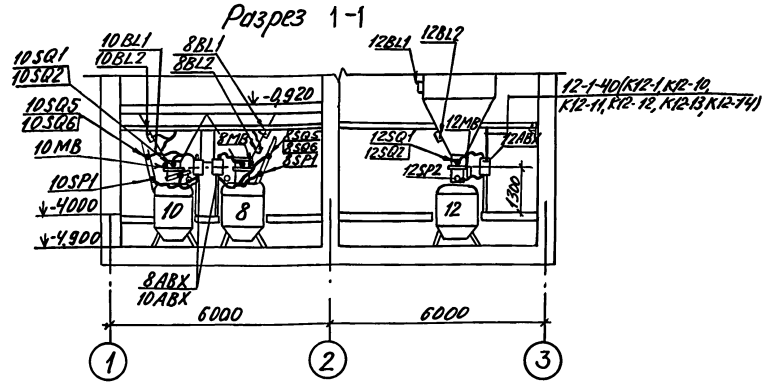

Ящик протяжной с клеммами (8АВХ...12АВХ)
М1:100

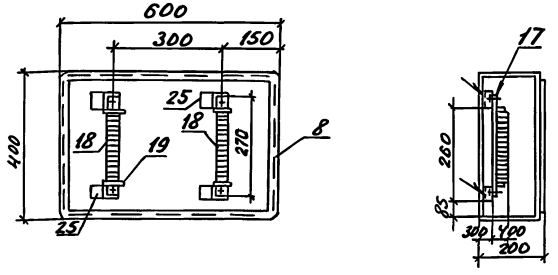

1. Спецификацию материалов и примечания для данного чертежа смотрите лист 67.

Гл. инж.	Ермолаев		708-60.91-ЭМ	
Нач. Т.О.	Белоусов		Прирельсовый склад цемента вместимостью 1,3 тыс. т.	
Нач. отд.	Кузбар.		Стад. Р	Лист 66
Н. контр.	Яковенко		Приемное устройство, отм. -4.000. Установка электрооборудования прокладка кабелей (начало)	ВНИПИ ТЯЖПРОМЭЛЕКТРОПРОЕКТ им. Ф.Э. Дзержинского Ленэнергосетьпроект
ГИП	Егоров			
Вед. ин.	Яковенко			
Разраб.	Ледовская			

Привязан

Инв. №

Инв. № подл. | Подпись и дата | Взам. инв. №

25223-06 25

Альбом 54.2

Начало спецификации

Марка поз	Обозначение	Наименование	Кол	Масса ед.кг	Примечание
		Электрооборудование			
1	708-60.91-ЭМН лист 130	Ящик 8АВС... 12АВС	5		
2		Шкаф 8АН1... 12АН1	5		заказыв. в разделе водоучкоснаб.
3		Пост кнопочный управ			
		ления ПКУ15-21.121-54У2	1		13АN
4		Коробка соединит.			заказывается в разделе автоматизац. альбом 3
		КС-20	1		
5		Трансформатор			
		ТСЗИ-2,5УХЛ2	5		8TV...12TV
6		Розетка кабельная			
		РП25-4В1Б	5		
7		Вилка кабельная			
		ВК25-4В1Б	5		
		Электромонтажные изделия			
8		Ящик протяжной			
		К655У2	5		8АВК... 12АВК
9		Коробка клеммная			
		У614АУ2	1		13АВХ
		Короб прямой			
10		У1079У3	4		
11		У1080У3	10		
12		Короб угловой горизо-			
		нтальный У1083У3	5		
13		Короб тройниковый			
		У1084У3	2		
14		Заглушка У1087У3	4		
15		Зажимы У1115УТ2,5	20		
16		Скобы У1059У3	38		
17		Рейка клеммная			
		К109/1У2	3		
18		Зажим наборный			
		У123У2.1	150		

Продолжение спецификации

19		Колодка маркировоч-			
		ная КМ-5У2.1	20		
20		Стойка кабельная			
		К1150ц УТ1,5	15		
21		Полка кабельная			
		К1161ц УТ1,5	19		
22		Скоба К1157ц УТ1,5	30		
23		Профиль К101/1У2	1		
24		Швеллер К235У2	7		3-д/апп. 4-д/каб.
25		Профиль зетовый К241У2	3		д/апп.
26		Полоса монтажная К106У2	5		д/каб.
27		Гайка закладная К605УХЛ2	4		
28		Патрубок вводной У476У3	75		
29		У477У3	5		
30		Муфта ТР-4У3	75		
31		ТР-5У3	5		
32		Стойка К314УХЛ2	4		
33		Дюбель У661У3	20		
34		Стойка У2084МУ3	4		
		Стандартные изделия			
35		Сгон 15 ГОСТ8969-75	70		
36		Болт М4×16 ГОСТ	20		
37		Болт М8×25 ГОСТ7798-70	20		
38		Винт М5×20 ГОСТ1491-80	4		
39		Гайка М4 ГОСТ	20		
40		Гайка М8 ГОСТ5915-70	20		
41		Шайба 4 ГОСТ	20		
42		Шайба 8 ГОСТ11371-78	20		
		Материалы			
43		Труба резиновая техническая			
		ГОСТ5496-78 3п т20×4	15м		
44		Труба легкая ГОСТ			
		ГОСТ3262-75 40×3	10м		

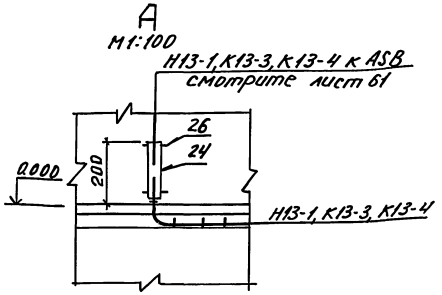

1. Общие пояснения смотрите лист 61
2. Кабельнотрубный журнал смотрите листы 43...60.

Гл.инж.	Ермолаев		
Нач.то	Белоусов		
Нач.отд	Кузбар		
Н.конт.	Яковенко		
ГИП	Егоров		
Вед.инж	Яковенко		
Разраб	Ледовская		

Привязан

Инв.№

708-60.91-ЭМ

Прирельсовый склад цемента вместимостью 1,3 тыс.т.

Стадия	Лист	Листов
Р	67	

Приемное устройство. ОТМ-4.000. Установка электрооборудования, прокладка кабелей (окончание)

ВНИПИ ТЯЖПРОМЭЛЕКТРОПРОЕКТ им. Ф.Б.Якубовского Волгоградское отделение

25223-06 26

Инв.№ подл. | Подп. и дата | Взам.инв.№

Альбом 5. ч. 2

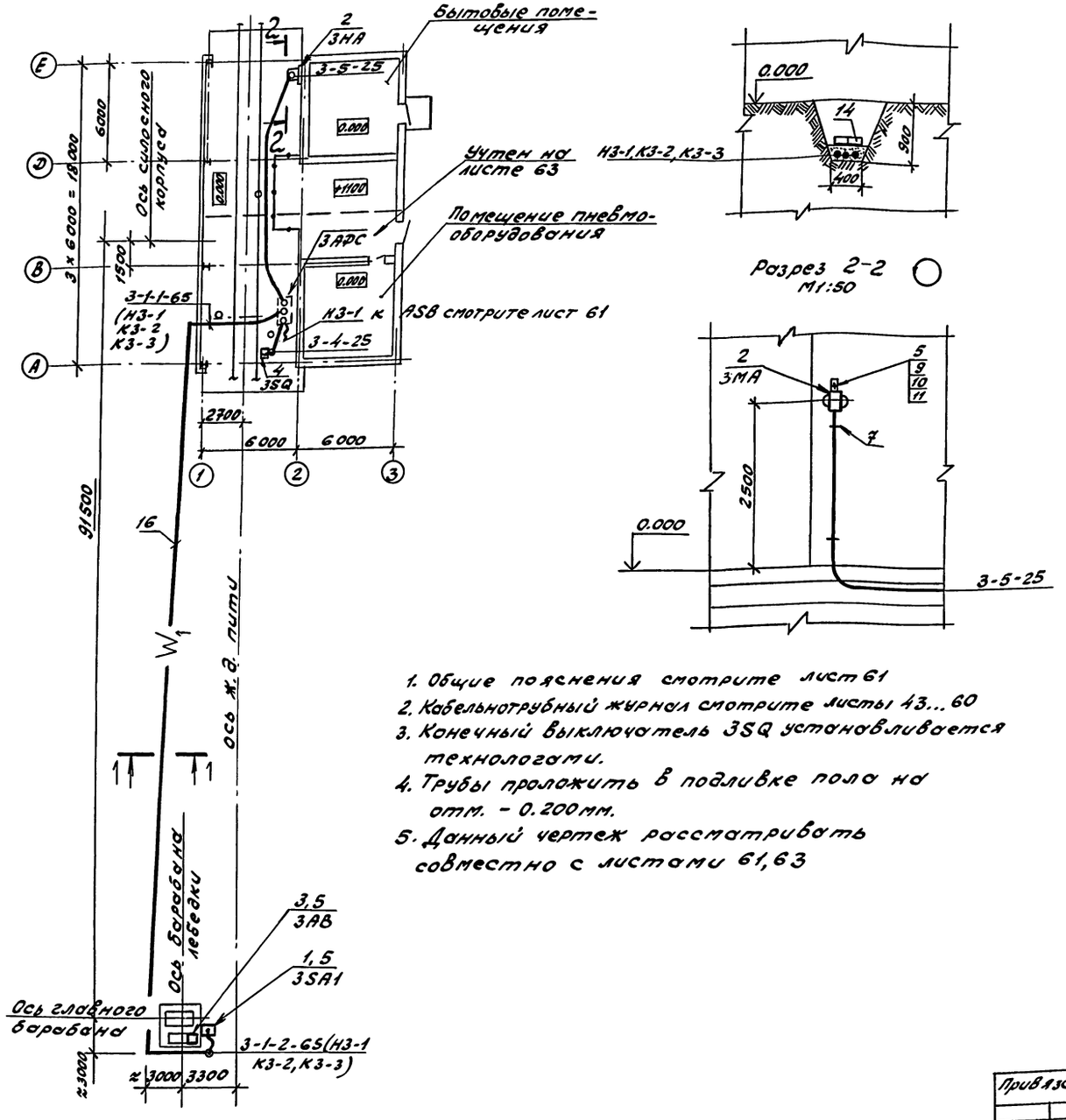

1. Общие пояснения смотрите лист 61
2. Кабельнотрубный журнал смотрите листы 43...60
3. Конечный выключатель 3SQ устанавливается технологами.
4. Трубы проложить в подливке пола на отм. - 0.200 мм.
5. Данный чертеж рассматривать совместно с листами 61, 63

Марка поз.	Обозначение	Наименование	Кол.	Масса ед.кг.	Примечание
		Электрооборудование			
		Ключ безопасности			
1		ПКУ3-5ВИ0103У2	1		3SA1
		Звонок серии М3-2	1		3НА
2		Пусковая аппаратура ЗАВ	1		Поставляются комплектно с технологическим оборудованием
3		Конечный выключатель			
4		3SQ	1		
		Электромонтажные изделия			
5		Профиль зетовый			
		К241У2	2		
6		Швеллер К215У2	1		
7		Полоса монтажная			
		К106У2	3		
8		Скобы разные	20		
		Стандартные изделия			
9		Болт М8х35 ГОСТ 7798-70	20		
10		Гайка М8 ГОСТ 5927-70	20		
11		Шайба 8 ГОСТ 11371-78	20		
		Материалы			
		Труба легкая			
		ГОСТ 3262-75			
12		М-Р-25х2,8	30м		
13		М-Р-65х3,2	16м		
14		Кирпич красный			
		ГОСТ 1530-30	900шт		
15		Трубка резиновая			
		техническая			
		ГОСТ 5496-78			
		ЭПТ 28х4	3м		
16		Кабельная			
		тронше я Т-2	90м		
17		Резиновый напорный рукав			
		ГОСТ 18698-79			
		Рукав Б(I)-1-63-1,5У2	2м		

Привязан:

Инв. №

Инв. № подл. | Подпись и дата | Взам. инв. №

Гл. инж.	Ермолаев		
Нач. ТО.	Белоусов		
Нач. отд.	Кузбар		
Н. контр.	Яковенко		
ГИП.	Егоров		
Вед. инж.	Яковенко		
Разраб.	Ледовская		

708-50.91-ЭМ

Прирельсовый склад цемента вместимостью 1,3 тыс. т

Стадия	Лист	Листов
Р	68	

Маневровая лебедка. Установка электрооборудования, прокладка труб и кабелей.

ВНИПИ Тяжпромэлектропроект им. Ф.Б. Якубовского Волгоградское отделение

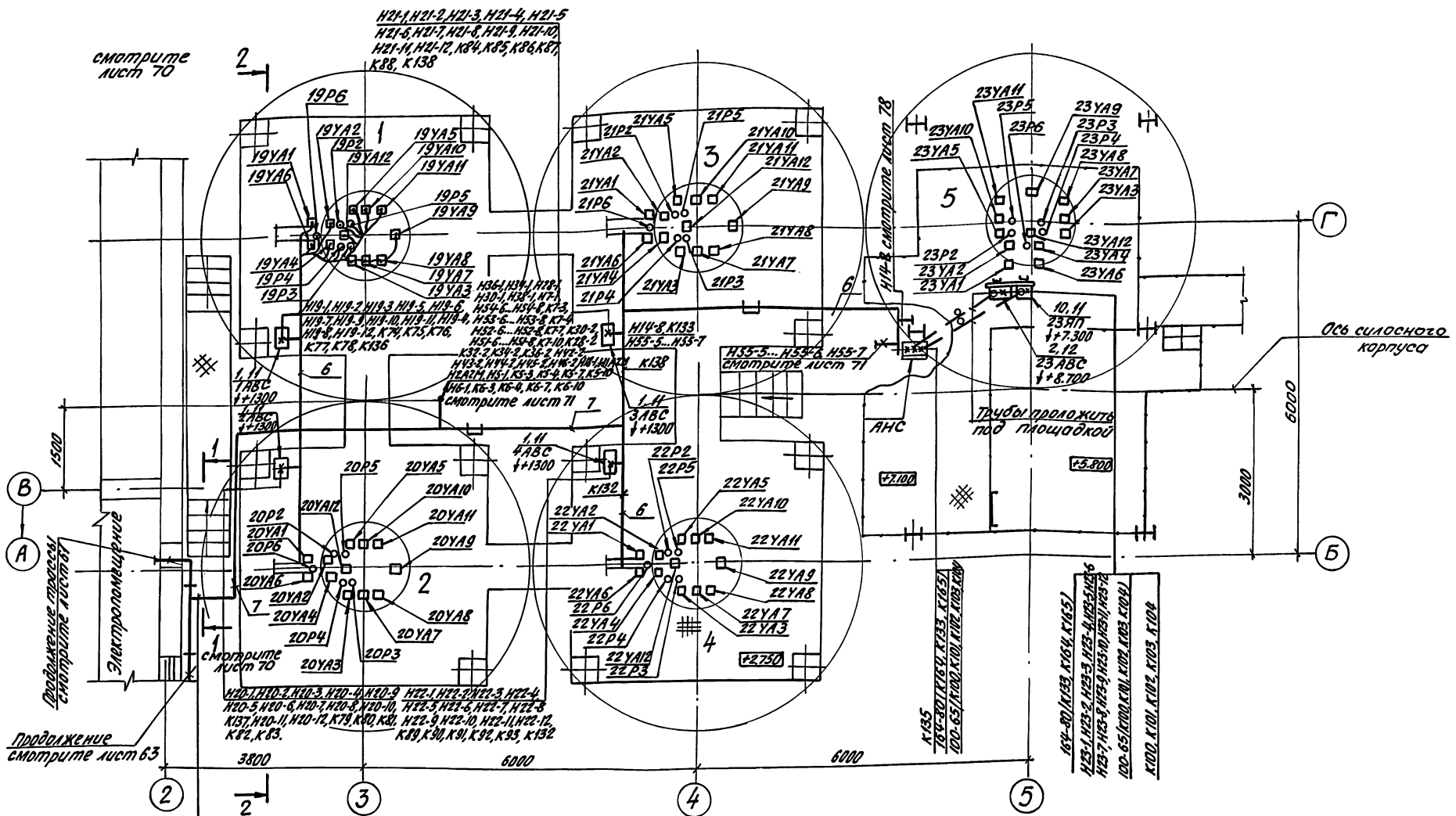

1. Спецификацию материалов и примечания для данного чертежа смотрите лист 70.
2. Данный чертеж рассматривать совместно с листами 61, 63, 71, 78.

Гл. инж.	Ермолаев		
Нач. то	Белоусов		
Нач. отд	Кузбар		
Н. контр	Яковенко		
ГИП	Егоров		
Ведущ.	Яковенко		
Разраб	Лодовская		

Привязан:

Инв. №

708-60.91-ЭМ

Прирельсовый склад цемента вместимостью 1,3 тыс. т.

Стадия	Лист	Листов
Р	69	

Силосы. Установка электрооборудования, прокладка труб и кабелей (начало)

ВНИПИ Тяжпромэлектропроект им. Ф.Э. Дзержинского Волгоградское отделение

25223-06 28

Инв. № подл. | Подпись и дата | Взам. инв. №

Альбом 5. ч.2

Разрез 1-1

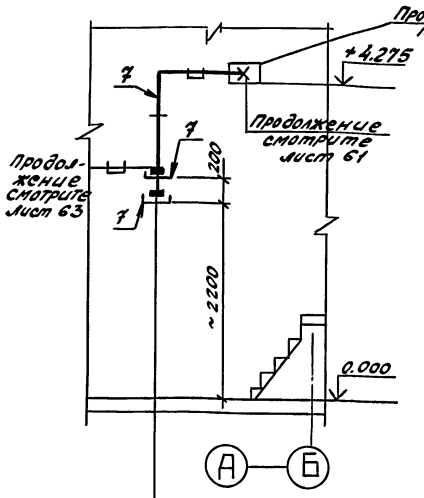

Разрез 2-2

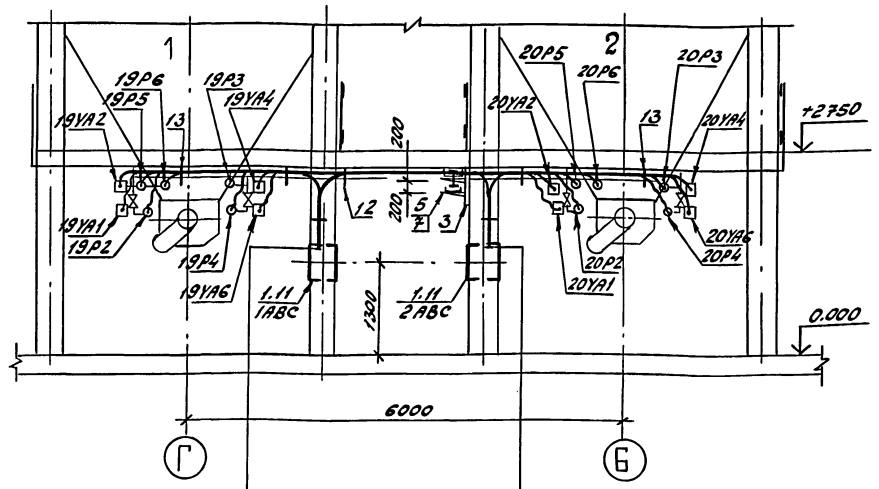

Н14-8, К135, К133, К132, К138, К136, Н1А2М, К137, Н42-2, Н43-2, Н44-2, Н45-2, Н46-2, К28-2, К30-2, К32-2, К34-2, К36-2, К18-1, Н51-6, Н51-7, Н51-8, Н51-9, Н6-1, К5-3, К5-4, К5-7, К5-10, Н28-1, Н30-1, Н32-1, Н34-1.

Н2А2М; Н52-6, Н52-7, Н52-8, Н52-9, Н53-6, Н53-7, Н53-8, Н53-9, Н54-6, Н54-7, Н54-8, Н54-9, Н55-6, Н55-5, Н55-7, Н6-1, К6-3, К6-4, К6-7, К6-10, Н7-1, К7-3, К7-4, К7-7, К7-10, Н36-1

Н19-1, Н19-2, Н19-3, Н19-4, Н19-5, Н19-6, Н19-7, Н19-8, Н19-9, Н19-10, Н19-11, Н19-12, К74, К75, К76, К77, К78, К136

Н20-1, Н20-2, Н20-3, Н20-4, Н20-5, Н20-6, Н20-7, Н20-8, Н20-9, Н20-10, Н20-11, Н20-12, К79, К80, К81, К82, К83, К137.

1. Общие пояснения смотрите лист 61
2. Кабельнотрубный журнал смотрите листы 43... 60
3. В разрезе 2-2 показана прокладка кабелей к электромагнитам на силосе 1, для остальных силосов прокладку кабелей выполнить аналогично.
4. Расположение электрооборудования на силосах показано условно, прокладку кабелей к ним уточнить по месту при монтаже.
5. Лоток (поз. 6, 7) крепить к конструкции площадки ↓+2750 через 2000 мм.
6. Данный чертеж рассматривать совместно с листами 61, 63, 69

Марка поз.	Обозначение	Наименование	Кол.	Масса ед.кг.	Примечание
		Электрооборудование			
1	708-60.91-ЭМ Н лист 115	Ящик 1АВС.. 4АВС	4		
2	708-60.91-ЭМ Н лист 135	Ящик 23АВС	1		
		Электромонтажные изделия			
3		Стойка К1150цУТ1,5	30		
4		Полка КН61цУТ1,5	20		
5		К1163цУТ1,5	28		
		Лоток. Секция прямая			
6		НЛ20-П2.37У3	11		
7		НЛ40-П2.37У3	9		
8		Секция угловая			
		НЛ-У45У3	6		
9		Прижим НЛ-ПРУ3	40		
10		Ключ К1156У3	1		
11		Профиль К241У2	8		6-в/отв. 2-в/труб
12		Швеллер К235У2	10		в/кабел.
13		Полоса К106У2	8		в/кабел.
14		Ящик протяжной К654У2	1		25ЯП
15		Лента монтажная ЛМ	1 рулон		
16		Дюбель пластмасс.			
		У661У3	20		
		Стандартные изделия			
17		Болт М8х20 ГОСТ 7798-70	130		
18		Болт М8х40 ГОСТ 7798-70	80		
19		Гайка М8 ГОСТ 5915-70	230		
20		Шайба В ГОСТ 11371-78	230		
		Материалы			
21		Уголок 50х50х5			
		ГОСТ 8509-72	30кг		в/лотков
		Труба легкая			
		ГОСТ 3262-75			
22		65х3,2	5м		
23		80х3,5	5м		
24		Трубка резиновая			
		техническая			
		ГОСТ 5496-78			
		3пт 20х4	12м		

Привязан

Инв. №

Гл. инж.	Ермолаев	
Нач. ТО	Белоусов	
Нач. отд.	Кузьмар	
Н. контр.	Яковенко	
Гип.	Егоров	
Вед. инж.	Яковенко	
Разраб.	Ледовская	

708-60.91-ЭМ

Прирельсовый склад цемента вместимостью 1,3 тыс. т

Стадия	Лист	Листов
Р	70	

Силосы. Установка электрооборудования, прокладка труб и кабелей. (окончание)

ВНИПИ Тяжпромэлектропроект им. Ф. Э. Якубовского Днепровское отделение

25223-06 29

Инв. № подл. | Подпись и дата | Взам. инв. №

Альбом 5 ч.2

План на отм. +2.750

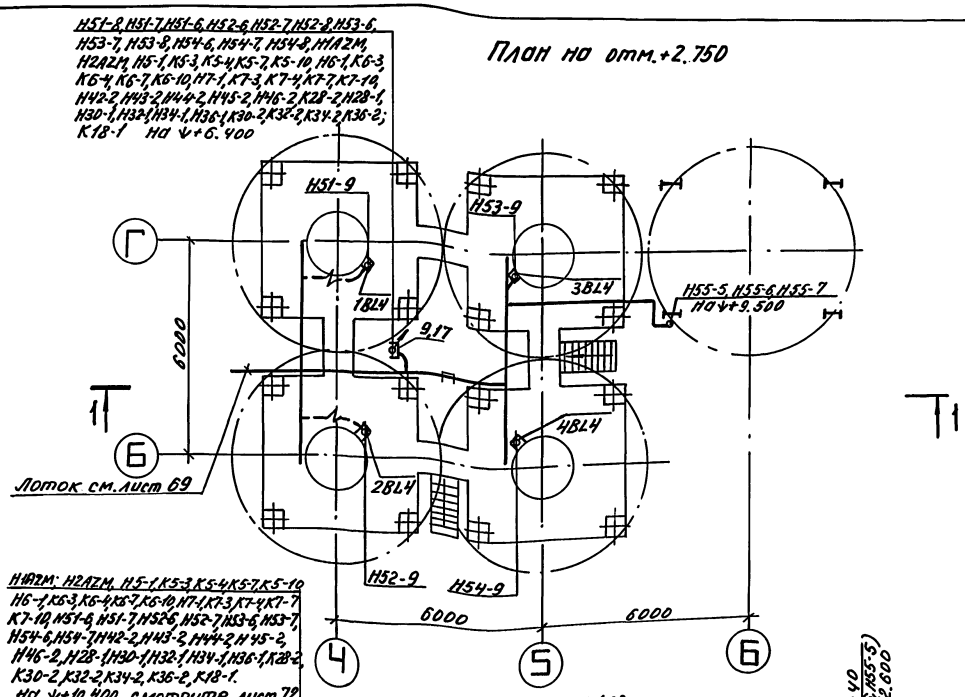

H1AZM: H2AZM, H5-1, K5-3, K5-4, K5-7, K5-10, H6-1, K6-3, K6-4, K6-7, K6-10, H7-1, K7-3, K7-4, K7-7, K7-10, H51-6, H51-7, H52-6, H52-7, H53-6, H53-7, H54-6, H54-7, H42-2, H43-2, H44-2, H45-2, H46-2, H28-1, H30-1, H32-1, H34-1, H36-1, K28-2, K30-2, K32-2, K34-2, K36-2, K18-1. На ↓+10.400 смотрите лист 72

План на отм. +6.400

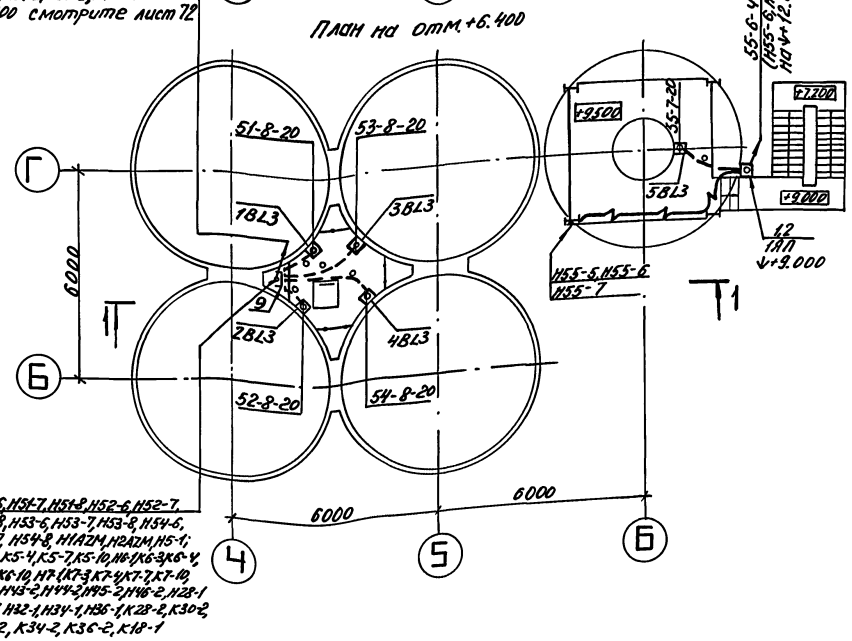

H51-6, H51-7, H51-8, H52-6, H52-7, H52-8, H53-6, H53-7, H53-8, H54-6, H54-7, H54-8, H1AZM, H2AZM, H5-1; K5-3, K5-4, K5-7, K5-10, H6-1, K6-3, K6-4, K6-7, K6-10, H7-1, K7-3, K7-4, K7-7, K7-10, H42-2, H43-2, H44-2, H45-2, H46-2, H28-1, H30-1, H32-1, H34-1, H36-1, K28-2, K30-2, K32-2, K34-2, K36-2, K18-1

Разрез 1-1

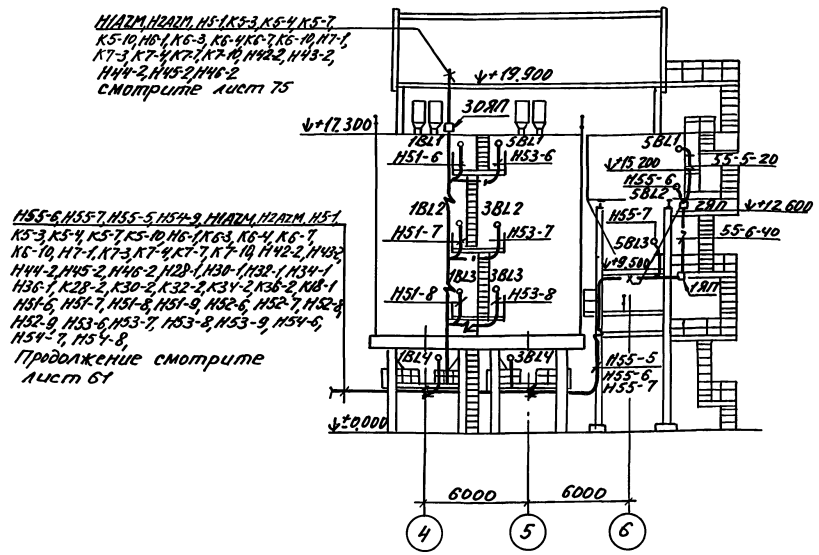

H55-6, H55-7, H55-5, H54-9, H1AZM, H2AZM, H5-1, K5-3, K5-4, K5-7, K5-10, H6-1, K6-3, K6-4, K6-7, K6-10, H7-1, K7-3, K7-4, K7-7, K7-10, H42-2, H43-2, H44-2, H45-2, H46-2, H28-1, H30-1, H32-1, H34-1, H36-1, K28-2, K30-2, K32-2, K34-2, K36-2, K18-1, H51-6, H51-7, H51-8, H51-9, H52-6, H52-7, H52-8, H52-9, H53-6, H53-7, H53-8, H53-9, H54-6, H54-7, H54-8, Продолжение смотрите лист 61

1. Общие пояснения смотрите лист 61
2. Кабельнотрубный журнал смотрите листы 43...60.
3. Данный чертеж рассматривать совместно с листом 72.
4. Датчики уровня (BL) поставляются комплектно с технологическим оборудованием.

Гл. инж.	Ермолаев			
Нач. ТО	Белоусов			
Нач. отд.	Кузбар			
Н. контр.	Яковенко			
ГИП	Егоров			
Вед. инж.	Яковенко			
Разраб.	Ледовская			

Привязан

Инв. №

708-60.91-ЭН

Прирельсовый склад цемента вместимостью 1,3 тыс. т.

Стадия	Лист	Листов
Р	71	

Силосы. Установка датчиков уровня, прокладка труб и кабелей (начало)

ВНИПИ ТЯЖПРОМЭЛЕКТРОПРОЕКТ им. Ф.Б. Якубовского Волгоградское отделен.

25223-06 30

Инв. № подл. | Подп. и дата | Взам. инв. №

Альбом 5 4.2

План на отм. +10.400

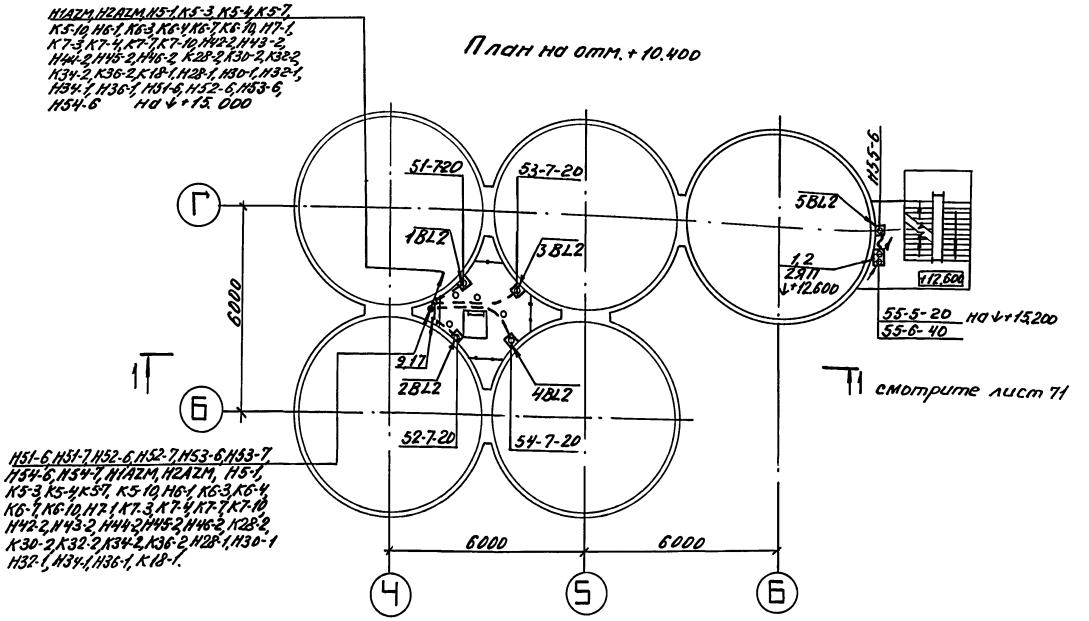

H1A2M, H2A2M, H5-1, K5-3, K5-4, K5-7, K5-10, H6-1, K6-3, K6-4, K6-7, K6-10, H7-1, K7-3, K7-4, K7-7, K7-10, H42-2, H43-2, H44-2, H45-2, H46-2, K28-2, K30-2, K32-2, K34-2, K36-2, K18-1, H28-1, H30-1, H32-1, H34-1, H36-1, H51-6, H52-6, H53-6, H54-6 на +15.000

H51-6, H51-7, H52-6, H52-7, H53-6, H53-7, H54-6, H54-7, H1A2M, H2A2M, H5-1, K5-3, K5-4, K5-7, K5-10, H6-1, K6-3, K6-4, K6-7, K6-10, H7-1, K7-3, K7-4, K7-7, K7-10, H42-2, H43-2, H44-2, H45-2, H46-2, K28-2, K30-2, K32-2, K34-2, K36-2, H28-1, H30-1, H32-1, H34-1, H36-1, K18-1.

План на отм. +15.000

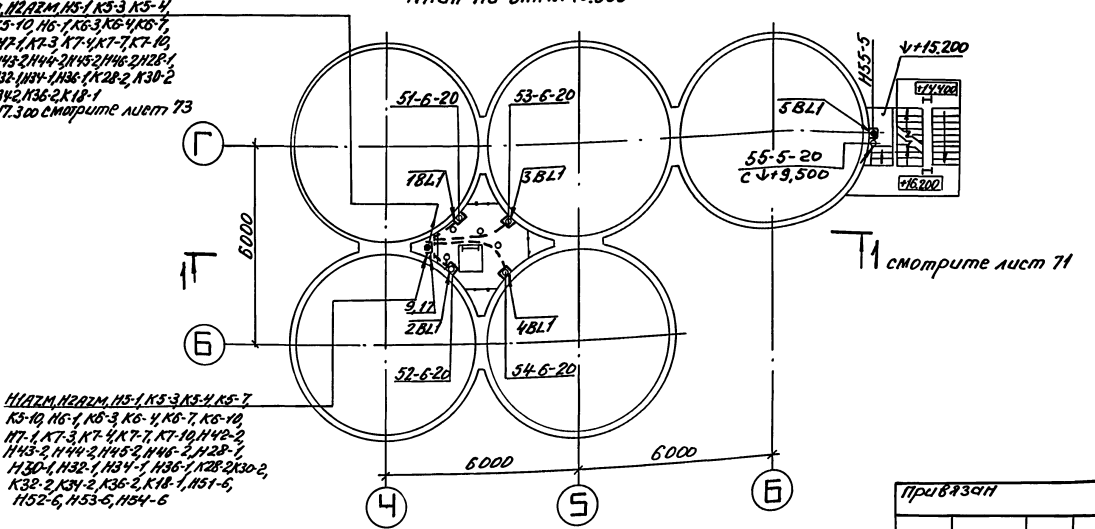

H1A2M, H2A2M, H5-1, K5-3, K5-4, K5-7, K5-10, H6-1, K6-3, K6-4, K6-7, K6-10, H7-1, K7-3, K7-4, K7-7, K7-10, H42-2, H43-2, H44-2, H45-2, H46-2, H28-1, H30-1, H32-1, H34-1, H36-1, K28-2, K30-2, K32-2, K34-2, K36-2, K18-1 на +17.300 смотрите лист 73

H1A2M, H2A2M, H5-1, K5-3, K5-4, K5-7, K5-10, H6-1, K6-3, K6-4, K6-7, K6-10, H7-1, K7-3, K7-4, K7-7, K7-10, H42-2, H43-2, H44-2, H45-2, H46-2, H28-1, H30-1, H32-1, H34-1, H36-1, K28-2, K30-2, K32-2, K34-2, K36-2, K18-1, H51-6, H52-6, H53-6, H54-6

Марка поз.	Обозначение	Наименование	Кол.	Масса ед. кг	Примечание
1		Коробка протяжная			
		У998У2	2		1ЗП 2ЗП
2		Профиль монтажный			
		К241У2	5		
3		Полоса монтажная			
		К106У2	2		д/каб
4		Муфта ТР-4У3	40		
5		Втулка В22УХЛ2	12		
6		Патрубок ввод-			
		ной У476У3	20		
		Гайка установочная			
7		заземляющая К481У3	4		
8		К484У3	4		
9		Лоток НА40-П2,3Т2	8		
10		Прижим НА-ПРУ3	16		
11		Лента монтаж-			
		ная ЛМ5УХЛ2	1ком.		
12		Хомутик С437У2	50		
13		С439У2	4		
14		Болт М8х25ГОСТ7798-70	4		
15		Гайка М8ГОСТ5915-78	4		
16		Шайба 8ГОСТ11371-78	4		
17		Сталь листовая			
		δ=1,5 ГОСТ19903-74	50кг.		
		Резиновые техниче-			
		ские трубки			
		ГОСТ5496-78:			
18		3 п т 20х4	10м		
19		3 п т 28х4	14м		
		Труба водогазопро-			
		водная, легкая, ГОСТ3262-75			
20		20х2,35	44м		
21		40х3,0	4м		

Данный чертеж рассматривать совместно с листом 71.

Привязан

Инв. №

Гл. инж.	Ермолаев		
Нач. ТО	Белочуев		
Нач. отд.	Кузбар		
Н. контр.	Яковенко		
ГИП	Егоров		
Вед. инж.	Яковенко		
Разраб.	Федовенко		

708-60.91-ЭМ

Прирельсовый склад цемента вместимостью 1,3 тыс. т.

Стадия Р | Лист 72 | Листов

Силосы. Установка датчиков уровня, прокладка труб и кабелей. (окончание)

ВНИПИ Тяжтрубпроект им. Ф.Б. Якубовского Волгоградское отделение

25223-06 31

Инв. № подл. | Подпись и дата | Взам. инв. №

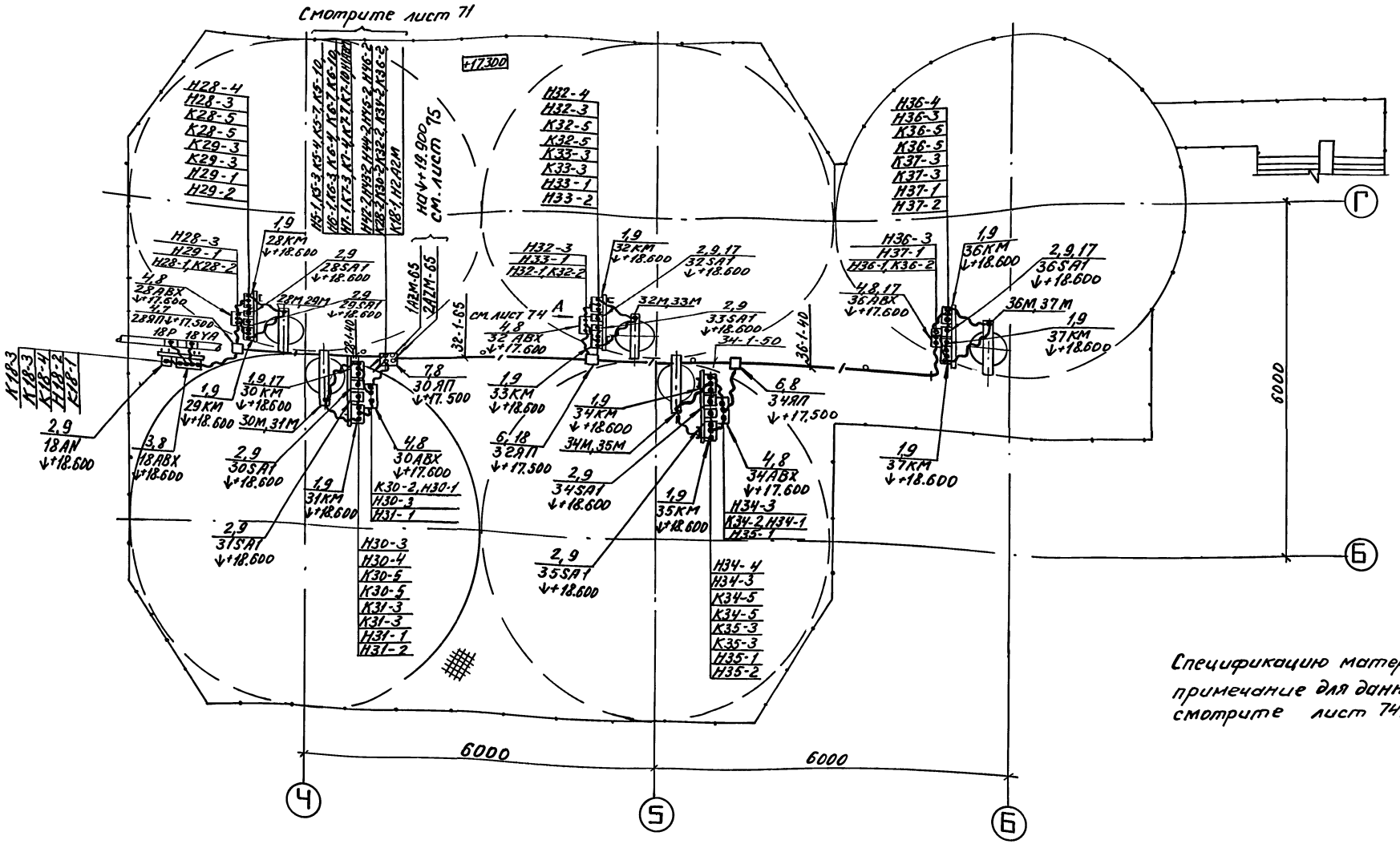

Спецификацию материалов и примечание для данного чертежа смотрите лист 74.

Гл.инж.	Ермолаев		
Нач.ТО	Белоусов		
Нач.отд.	Кузбар		
Н.контр.	Яковенко		
ГИП	Егоров		
Вед.инж.	Яковенко		
Разраб.	Лебовская		

привязан

Инв.№

Инв.№подл. | Подп. и дата | Взам.инв.№

708-60.91-ЭМ

Тупиковый склад цемента вместимостью 1,37 тыс.т

Стадия	Лист	Листов
Р	73	

План на отм. +17,300. Установка электрооборудования, прокладка труб и кабелей. Начало

ВНИПИ Т.Ж.ПРОМЭЛЕКТРОПРОЕКТ им. Ф.Э.Якубовского Волгоградское отделение

Альбом 5. ч. 2

Начало спецификации

Марка поз.	Обозначение	Наименование	Кол.	Масса ед.кг.	Примечание
		Электрооборудование			
1		Пускатель магнит-			
		ный ПМЛ162102	10		28КМ... 37КМ
2		Пост кнопочный			18AN
		ПКУ3-58И0103У2	10		28SA1... 37SA1.
		Электромонтажные изделия			
		Клеммный ящик			
3		У614АУ2	1		18АВХ
4		У615АУ2	10		28АВХ... 37АВХ
		Коробка протяж-			
5		ная У996У2	1		28ЯП
6		К654У2	2		32ЯП 34ЯП
7		К655У2	1		30ЯП
		Профиль зетовый			
8		К241У2	8		
		Профиль С-образный			
9		К101/1У2	4		
		Полоса монтажная			
10		К106У2	4		
		Патрубок вводной			
11		У476У2	50		
12		У477У2	2		
13		У478У2	30		
14		Муфта ТР-4У3	50		
15		ТР-5У3	2		
16		ТР-7У3	30		
17		Стойка К314УХЛ2	10		
18		Гайка закладная			
		К605УХЛ2	40		
		Гайка установоч-			
		ная заземляющая			
19		К484У3	4		
20		К485У3	4		
21		К486У3	4		

Продолжение спецификации

		Стандартные изделия			
22		Винт М5×16 ГОСТ1491-80	40		
23		Болт М8×25 ГОСТ7798-70	30		
24		Гайка М8 ГОСТ5915-70	30		
25		Шайба 5 ГОСТ11371-78	40		
26		Шайба 8 ГОСТ11371-78	30		
		Материалы			
		Резиновые техничес-			
		кие трубки			
		ГОСТ5496-78			
27		3пт 20×4	26м		
28		3пт 25×4	2м		
29		3пт 40×4	30м		
		Труба водогазопро-			
		водная, легкая			
		ГОСТ3262-75			
30		40×3,0	7м		
31		50×3,0	3м		
32		65×3,2	5м		
33		80×3,5	2м		д/патр

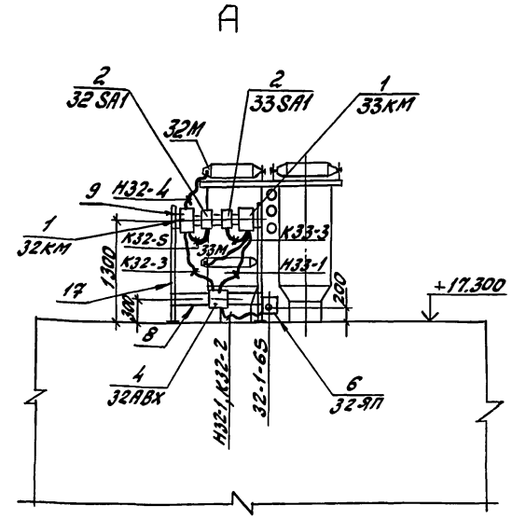

1. Общие пояснения смотрите лист 61.
2. Кабельнотрубный журнал смотрите листы 43... 60
3. Реле давления 18Р и вентиль 18УА учтены в разделе „Воздухоснабжение", альбом 1.
4. Установку электрооборудования, прокладку труб и кабелей уточнить по месту при монтаже.
5. Трубы проложить по полу на отм. +17.300
6. Данный чертеж рассматривать совместно с листом 73.

Гл. инж.	Ермолаев		708-60.91-ЭМ		
Нач. ТО	Белоусов		Прирельсовый склад цемента вместимостью 1,3 тыс. т		
Нач. отд.	Кузбар			Стадия	Лист	Листов
Н. контр.	Яковенко			Р	74	
ГИП	Егоров		План на отм. +17.300. Установка электрооборудования, прокладка труб и кабелей. (окончание)	ВНИПИ Тяжпромэлектропроект им. Ф.Б. Якубовского Волгоградское отделение	
Вед. инж.	Яковенко				
Разраб.	Ледовская				

Привязан

Инв. №

Инв. № подл. | Подпись и дата | Взам. инв. №

25223-06 33

Альбом 5 ч. 2

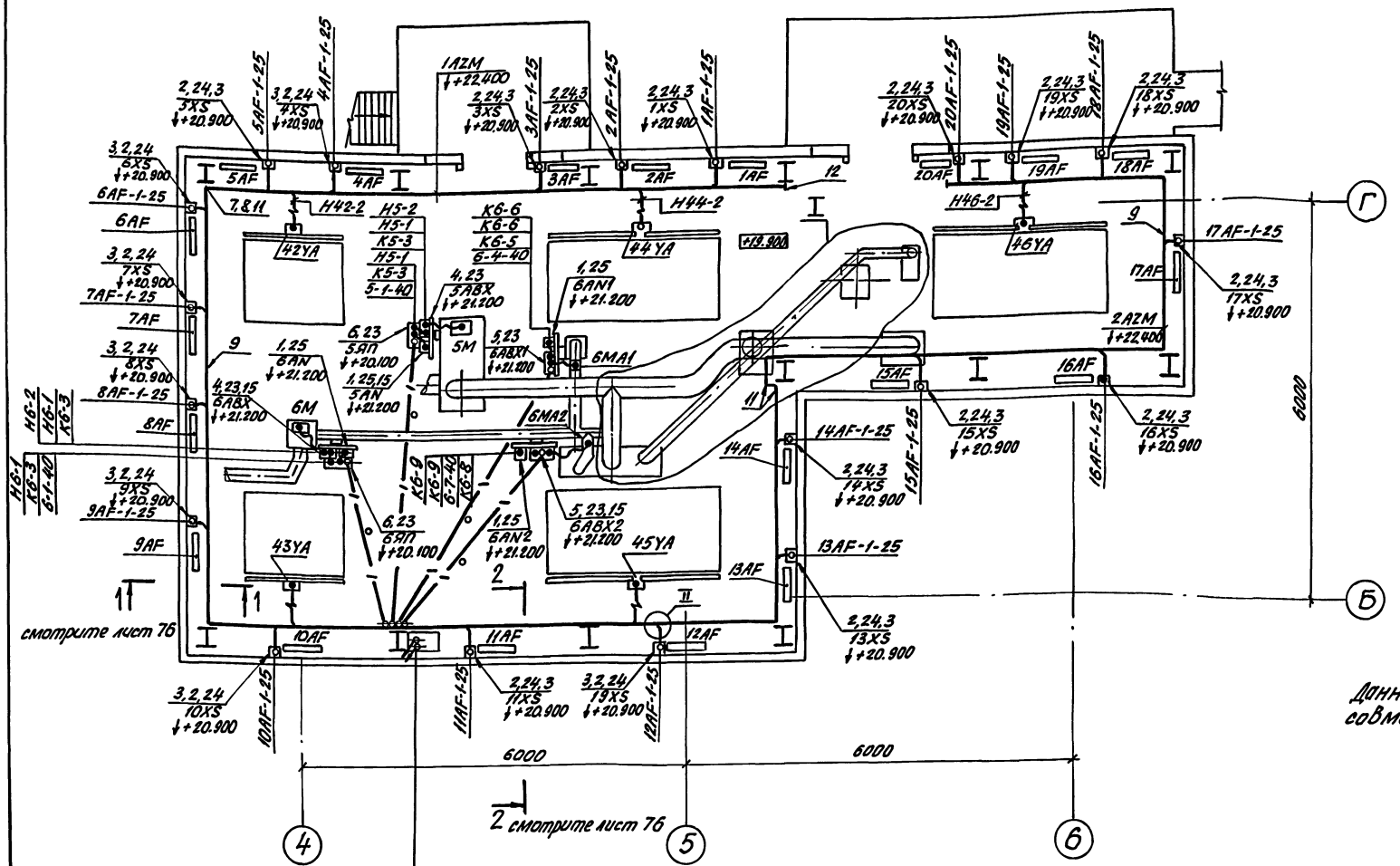

Данный чертеж рассматривать совместно с листом 76.

1AZM-65 (H1AZM, H6-1, K6-3, K6-4, K6-7, K6-10, H42-2, H43-2, H44-2, H45-2 H46-2

2AZM-65 (H2AZM, H5-1, K5-3, K5-4, K5-7, K5-10, H7-1, K7-3, K7-4, K7-7, K7-10

на ↓+17.300 смотрите лист 73

Инв. № подл. | Подп. и дата | Взам. инв. №

Привязан

Инв. №

Гл. инж.	Ермолов		
Нач. ТО	Белоусов		
Нач. отд.	Кузьбар		
Н. контр.	Яковенко		
ГИП	Егоров		
Вед. инж.	Яковенко		
Разраб.	Ледовская		

708-60.91-ЭМ

Подрельсовый склад цемента вместимостью 1,3 тыс.т.

Стадия	Лист	Листов
Р	75	

Помещение фильтров. Установка электрооборудования, прокладка труб и кабелей (начало)

ВНИПИ Тяжпромэлектропроект им. Ф.Б. Якубовского Волгоградское отделение

25223-06 34

Альбом 5 ч.2

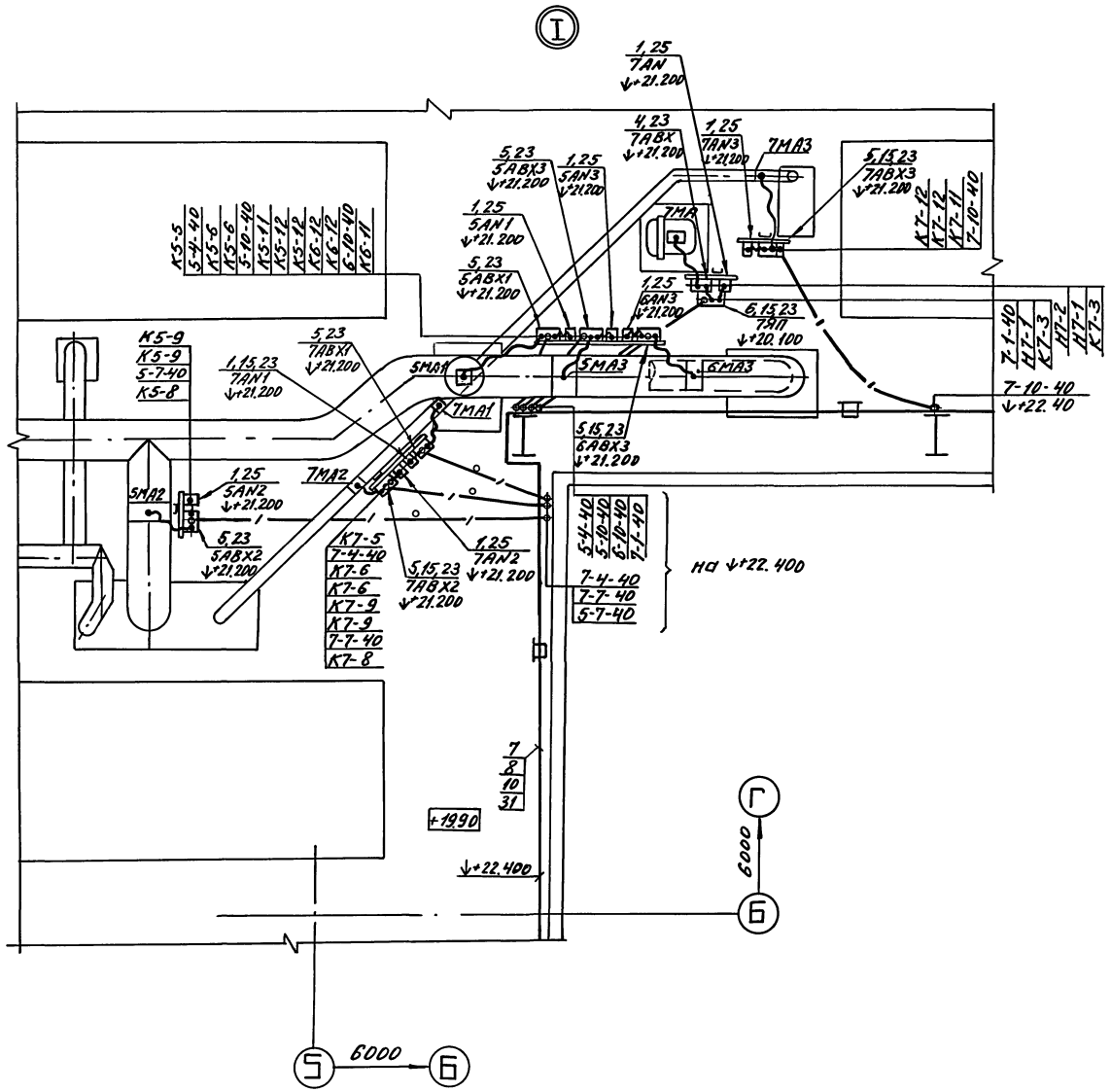

Разрез 1-1

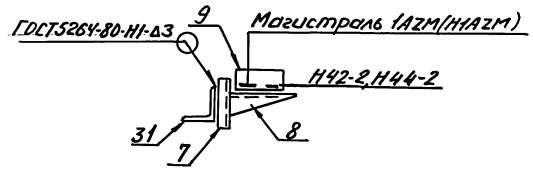

Разрез 2-2

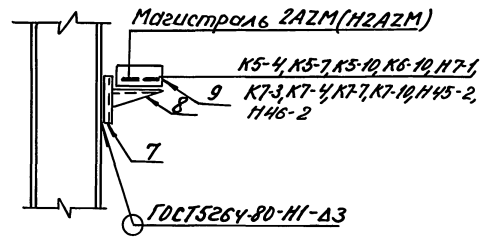

II

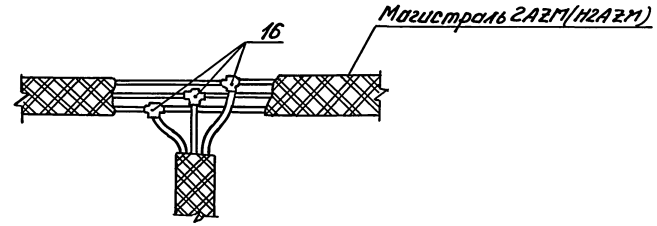

1. Спецификацию материалов и примечание для данного чертежа смотрите лист 77.
2. Данный чертеж рассматривать совместно с листом 75.

Привязан			708-60.91-ЭМ		
	Гл.инж.	Ермолаев	Приельсовый склад цемента вместимостью 1,3 тыс. т		
	Нач.ТО	Белоусов		Стадия	Лист	Листов
	Нач.отд.	Кузбар		Р	76	
	Н.контр.	Яковенко				
	ГИП	Егоров	Помещение фильтров. Установка электрооборудования, прокладка труб и кабелей (окончание)	ВНИПИ ТЯЖПРОМЭЛЕКТРОПРОЕКТ им. Ф.Э. Якубовского Волгоградское отделение	
	Вед.инж.	Яковенко			
Инв.№	Разраб.	Медовецкая			

25223-06 35

Инв.№ подл. | Подп. и дата | Взам. инв.№

Альбом 5. ч. 2

Начало спецификации

Марка поз.	Обозначение	Наименование	кол.	Масса ед.кг.	Примечание
		Электрооборудование			
1		Пост кнопочный			5АН3... 7АН3
		ПКУ15-21.121-54У2	12		5АН2... 7АН2
		5АН...1АН; 5АН1...1АН1			
2		Розетка			
		РШ12-081215-54У3	20		1Х8... 20Х8
3		Вилка			
		РШ12-011210-20У3	20		1Х20... 20Х20
		Электромонтажные изделия			
		Коробка клеммная			
4		У614АУ3	3		5АВХ... 7АВХ
5		У615АУ3	9		5АВХ1... 7АВХ1
		5АВХ2...7АВХ2; 5АВХ3...7АВХ3			
6		Коробка протяжная			
		У996У2	2		6АП... 7АП
7		Стойка кабельная			
		К1150ц УТ1,5	17		
8		Полка кабельная			
		К1162цУТ1,5	17		
		Короб прямой			
9		У1090У3	11		
10		У1098У3	4		
11		Короб угловой горизонтальный У1093У3	8		
12		Заглушка торцовая			
		У1097У3	2		
13		Зажимы У1116УТ2,5	20		
14		Скобы У1059У3	34		
15		Стойка К3143ХЛ2	11		
16		Сжимы ответвительные У731МУ3	60		
		Патрубок вводной			
17		У476У3	34		
18		У477У3	48		
19		Муфта ТР-4У3	34		
20		ТР-5У3	78		

Продолжение спецификации

		Гайка закладная			
21		К605УХЛ2	24		
		Гайка установочная заземляющая			
22		К484У3	48		
23		Профиль зетовый			
		К241У2	13		
24		Полоса К106У2	20		
25		Профиль С-образный			
		К101/2У2	2		
26		Скобы разные	50		
		Стандартные изделия			
27		Болт М8х25 ГОСТ 7798-70	30		
28		Винт М5х16 ГОСТ 1491-80	24		
29		Гайка М8 ГОСТ 5915-70	30		
30		Шайба 5 ГОСТ 11371-78	24		
31		Шайба 8 ГОСТ 11371-78	30		
		Материалы			
32		Сталь угловая			
		ГОСТ 8509-86 50х50х5	15м	3,7кг	56,55кг
		Резиновые техничес			
		-кие трубки			
		ГОСТ 5496-78			
33		Зп т 20х4	54м		
34		Зп т 25х4	3м		
		Труба водогазопроводная, легкая			
		ГОСТ 3262-75			
35		25х2,35	40м		
36		40х3,0	76м		
37		65х3,2	12м		

1. Общие пояснения смотрите лист 61
2. Кабельнотрубный журнал смотрите листы 43... 60.
3. Короб (поз. 9) крепить через 3000мм
4. Установку электрооборудования, прокладку труб уточнить по месту при монтаже.
5. Трубы проложить по полу на отм.+19.900
6. Данный чертеж рассматривать совместно с листами 75, 76

Инв.№ подл. | Подпись и дата | Взам.инв.№

Привязан

Инв.№

Гл.инж.	Ермолаев	
Нач.ТО	Белоусов	
Нач.отд.	Кузбар	
Н.контр.	Яковенко	
ГИП	Егоров	
Вед.инж.	Яковенко	
Разраб.	Ледовская	

708-60.91-ЭМ

Прирельсовый склад цемента вместимостью 1,3 тыс.т

Спецификация к листам 75,76

Стадия	Лист	Листов
Р	77	

ВНИПИ Тяжпромэлектропроект им. Ф.Б. Якубовского Волгоградское отделение

25223-06 36

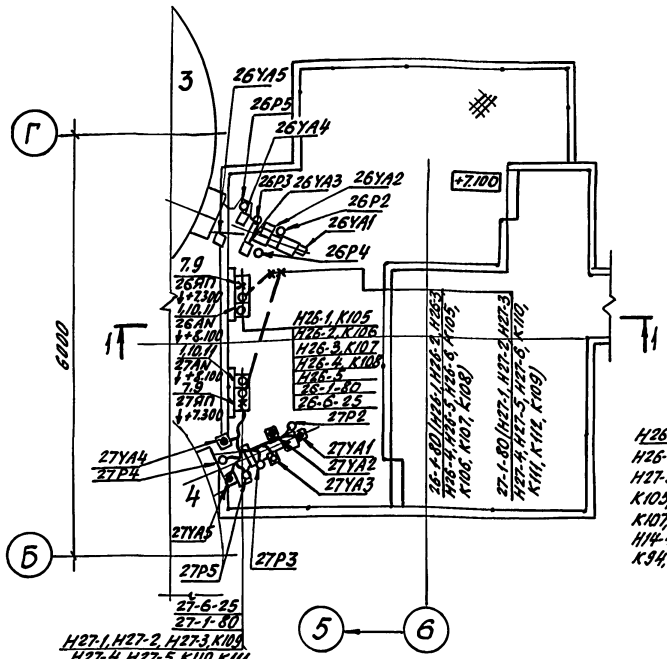

Разрез 1-1

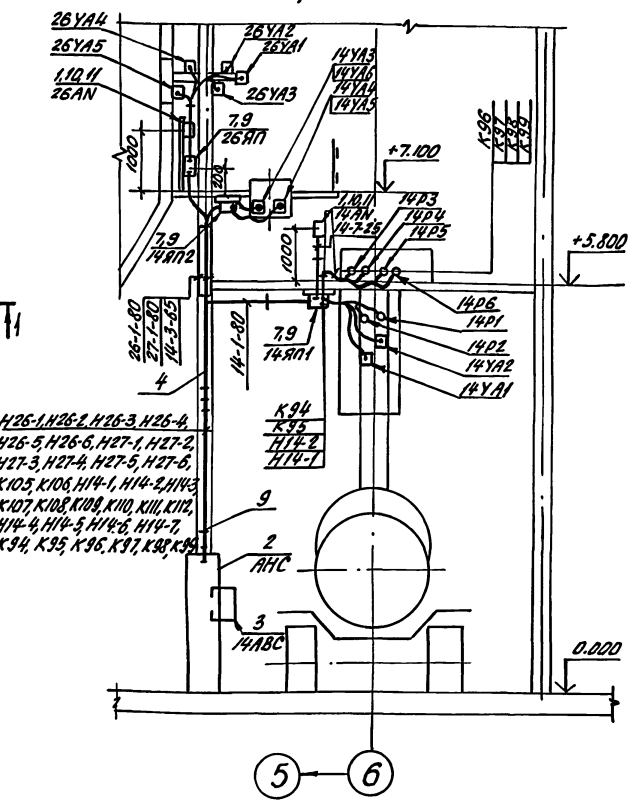

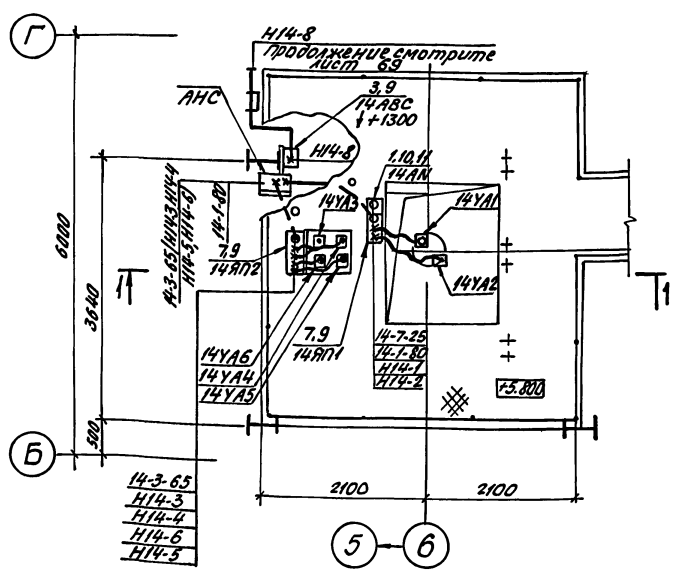

1. Общие пояснения смотрите лист 61.
2. Кабельнотрубный журнал смотрите листы 43...60.
3. Данный чертеж рассматривать совместно с листом 69.

Марка поз.	Обозначение	Наименование	Кол.	Масса ед.кг.	Примечание
		Электрооборудование			
1		Пост кнопочный управления			
		ПКУ15-21231-54У2	3		14АN 26АN,27АN
2	708-60.91-ЭИН, лист 89	Шкаф АНС	1		
3		Ящик 14АВС	1		Устанавливается с установкой 6-3826
		Электромонтажные изделия			
4		Лоток. Секция прямая			
		НЛ40-П2.37У3	3		
5		Прижим НЛ-ПРУ3	6		
6		Полоса монтажная К1061У2	10		9 кабел. 14АП, 14АП2, 26АП, 27АП
7		Ящик протяжной К65У2	4		
8		Швеллер К235У2	5		3 кабел. 5-в/апп. 10-в/кабел.
9		Профиль зетовый К2У1У2	15		
10		Профиль К101/1У2	2		3 кабел.
11		Гойка закладная К0859У2	12		
12		Муфта ТР-4У3	26		
13		Патрубок вводной У1765У2	28		
		Гойка установочная			
14		заземляющая К482У3	6		
15		К486У3	4		
16		Скобы разные	20		
		Стандартные изделия			
17		Болт М16х20 ГОСТ7805-70	12		
18		Болт М8х25 ГОСТ7798-70	60		
19		Гойка М5 ГОСТ5915-70	12		
20		Гойка М8 ГОСТ5915-70	60		
21		Шайба 8 ГОСТ11371-78	60		
		Материалы			
		Труба легкая			
		ГОСТ 3262-75			
22		25х2,8	3м		
23		65х3,2	6м		
24		80х3,5	18м		
25		Трубка резиновая техническая			
		ГОСТ 5496-78			
		Зпт 20х4	90м		

				708-60.91-ЭМ	
				Прирельсовый склад цемента вместимостью 1,3 тыс.т.	
Гл.инж.	Ермолаев			Стадия	Лист	Листов
Нач.то	Белоусов			Р	78	
Нач.отд.	Кузбор					
Н.контр.	Яковенко			Загрузочное устройство. Установка электрооборудования, прокладка труб и кабелей.	ВНИПИ ТЯЖПРОМЭЛЕКТРОПРОЕКТ им. Ф.Э. Якубовского Волгоградское отделение	
Гип	Егоров					
Вед.инж.	Ясовенко					
Разраб.	Медовская					

Привязан

Инв. №

Ведомость чертежей основного комплекта ЭО

Лист	Наименование	Примечание
1	Общие данные.	
2	Отметки 0.000, +1.100, -4.000. Планы расположения электрооборудования и сетей.	
3	Отметки 3.600, 4.600, 5.800, 7.100, 9.500. Планы расположения электрооборудования и сетей.	
4	Отметки 12.600, 15.200, 17.300. Планы расположения электрооборудования и сетей.	
5	Отметка 19.900. План расположения электрооборудования и сетей.	
6	Разрез 1-1.	
7	Узлы установки осветительного оборудования	

Ведомость ссылочных и прилагаемых документов

Обозначение	Наименование	Примечание
	Ссылочные документы	
Типовая серия 5.401-91	Установка светильников с разрядными лампами высокого давления и лампами накаливания в производственных помещениях	
	Прилагаемые документы	
ЭО.СО	Спецификация оборудования и материалов к основному комплекту рабочих чертежей марки ЭО	Альбом 7
ЭО.ВМ	Ведомость потребности в материалах к основному комплекту рабочих чертежей марки ЭО	Альбом 8

Типовой проект разработан в соответствии с действующими нормами и правилами предусматривает мероприятия, обеспечивающие взрывную, взрывопожарную, пожарную безопасность при эксплуатации здания.
Главный инженер проекта (Егоров Ю.Г.)

Общие указания

1. Рабочие чертежи электрического освещения склада разработаны в соответствии с требованиями СНиП глава II-4-79, ГОСТ 21614-88, ГОСТ 21608-84 и ПУЭ.
2. Для освещения склада принята система общего равномерного освещения.
3. В осветительной установке предусмотрено рабочее и эвакуационное освещение.
4. В качестве источников света применяются в основном газоразрядные лампы высокого и низкого давления.
5. Напряжение сети общего освещения - 380/220В, ламп - 220В, напряжение переносного освещения - 36В.
6. Питание осветительных нагрузок запроектировано: рабочего освещения - от автомата 10QF, аварийного - от автомата 16SF щита ASB. Схему питания смотрите на листах 5,6 комплекта ЭМ.
7. Сети выполняются согласно указаниям на планах. Расчёт сети произведён на потерю напряжения с проверкой на допустимый ток нагрузки.
8. Кабели на высоте менее 2-х метров от пола защищаются стальными трубами.
9. Ответвительные коробки приняты: КОР-73, 74 - для кабелей, У994 - для трубных проводок.
10. Обслуживание светильников предусматривается с переносных лестниц-стремянок.
11. Управление освещением осуществляется индивидуальными выключателями.
12. Основные показатели осветительной установки:
освещаемая площадь - 1100 м²
установленная мощность: рабочего освещения - 19кВт
эвакуационного освещения - 1,5кВт
годовой расход электроэнергии - 20 МВт час
количество светильников - 150 шт.
количество штепсельных розеток - 36 шт.

Инв. № подл. | Подпись и дата | Взам. инв. №

Привязан

Инв. №

708-60.91-ЭО

Прирельсовый склад цемента вместимостью 1,3 тыс.т.

Гл.инж.	Ермолаев		
Нач.ТО	Белоусов		
Нач.отд.	Бондарева		
ГИП	Егоров		
Н.контр.	Давыдкина		
Провер.	Давыдкина		
Разраб.	Мещерова		06.91

Стадия	Лист	Листов
Р	1	7

Общие данные.

ВНИИ Тяжпромэлектропроект им. Ф.Э. Дзержинского Волгоградское отделение

25223-06 38

Отметки 0.000, +1.100

Отметки -4.000, -4.900

Мужской гардероб

Ось ж.д. пути

Ось силосного корпуса

Ось проезда автотранспорта

Зона разгрузки ж.д. вагонов

Помещение оператора

Помещение пневмооборудования

Подрельсовое помещение

Данный лист рассматривать совместно с листами 1,3,4,6,7.

				708-60.91-ЭО		
				Прирельсовый склад цемента вместимостью 1,3 тыс. тонн		
Гл.инж.	Ермолаев				Стадия	Лист	Листов
Нач.ТО	Белоусов				Р	2	
Нач.отд.	Бондарев						
ГИП	Егоров						
Н.контр.	Давыдкина			Отметки 0.00, +1.100, -4.000 Планы расположения электрооборудования и сетей	ВНИПИ ТЯЖПРОМЭЛЕКТРОПРОЕКТ им. Ф.Э. Якубовского Волгоградское отделение	
Провер.	Давыдкина					
Разраб.	Мещерова		06.91			

Привязан

Инв. №

Инв. № подл. | Подпись и дата | Взам. инв. №

25223-06 39

Альбом 5.4.2

Отметки 3.600, 4.600, 5.800, 7.100.

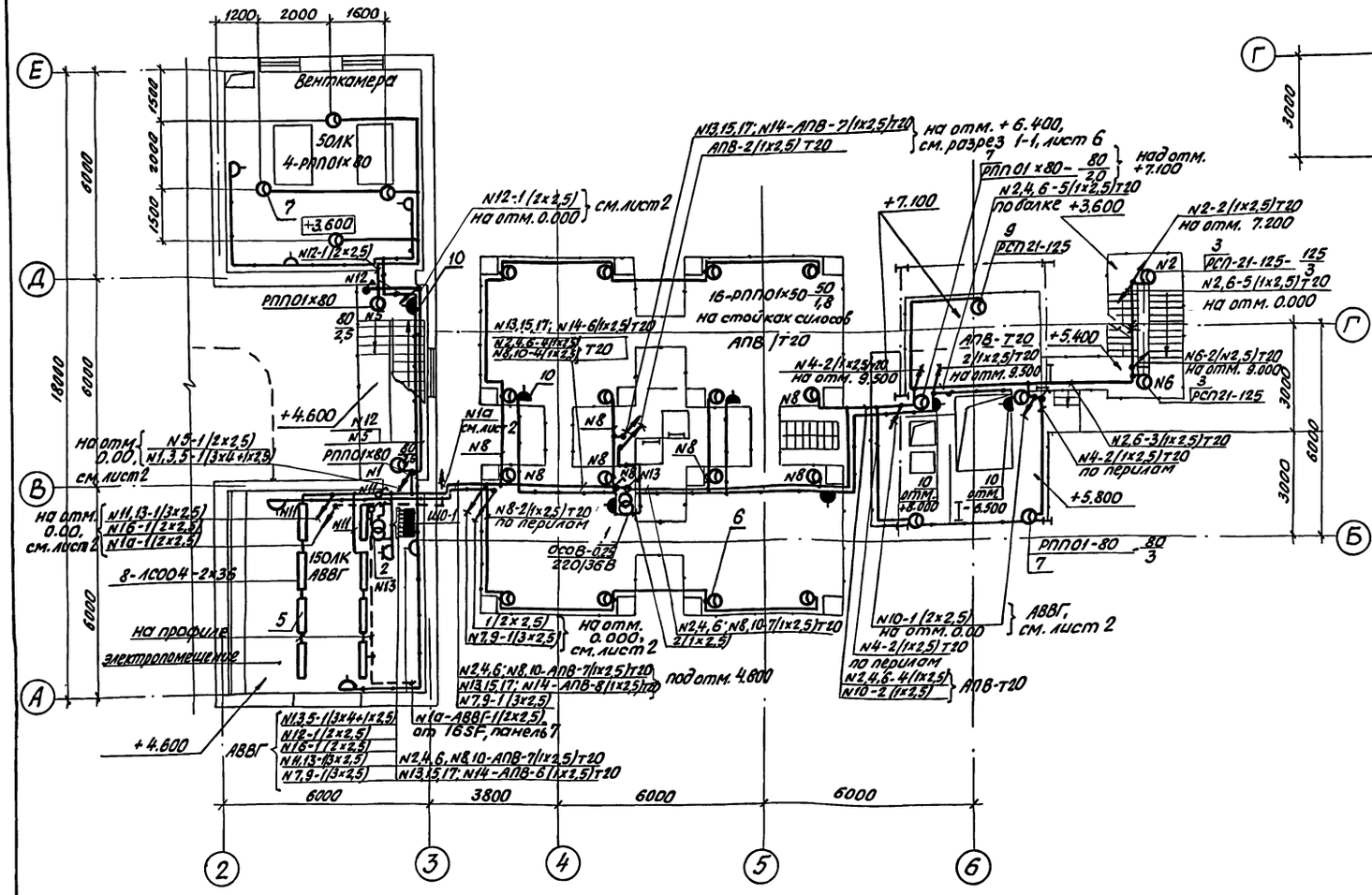

Отметка 9.500

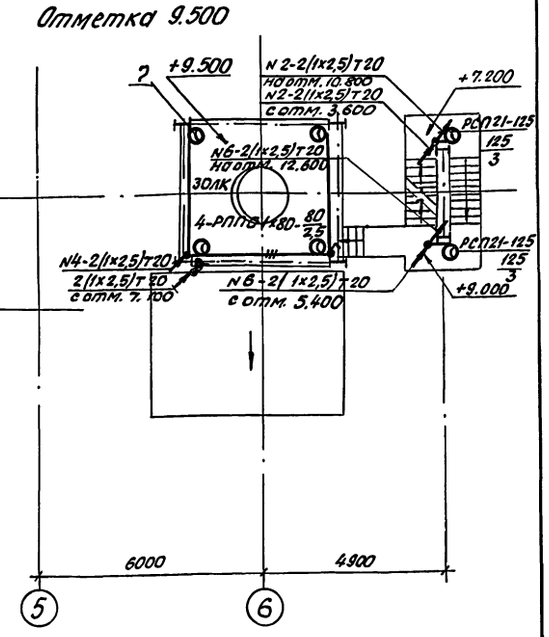

Данные о групповых щитках с автоматическими выключателями

Номер щитка	Тип	Установленная мощность, кВт	Номера автоматических выключателей				Ток расцепителя, А	
			Однополюсные		Трехполюсные		на вводе	на линиях
			Занятые	Резервные	Занятые	Резервные		
ЩО-1	ПР11-3057-21У3	19	1÷17	18	–	–	–	16

Данный лист рассматривать совместно с листами 1, 2, 4, 6, 7.

Гл.инж.	Ермолаев		
Нач.ТО	Белоусов		
Нач.отд.	Бондарева		
ГИП	Егоров		
Н.контр.	Добыдкина		
Провер.	Добыдкина		
Разраб.	Мещерова		08.91

Привязан:

Инв.№ подл. | Взамен инв.№ | Подпись и дата

708-60.91-ЭО

Прирельсовый склад цемента вместимостью 1,3 тыс.т.

Стадия	Лист	Листов
Р	3	

Отметки 3.600, 4.600, 5.800, 7.100, 9.500. Планы расположения электрооборудования и сетей.

ВНИПИ Тяжпроэлектропроект им. Ф.Э. Дзержинского Волгоградское отделение

25223-06 40

Альбом 5.4.2

Отметка +17.300

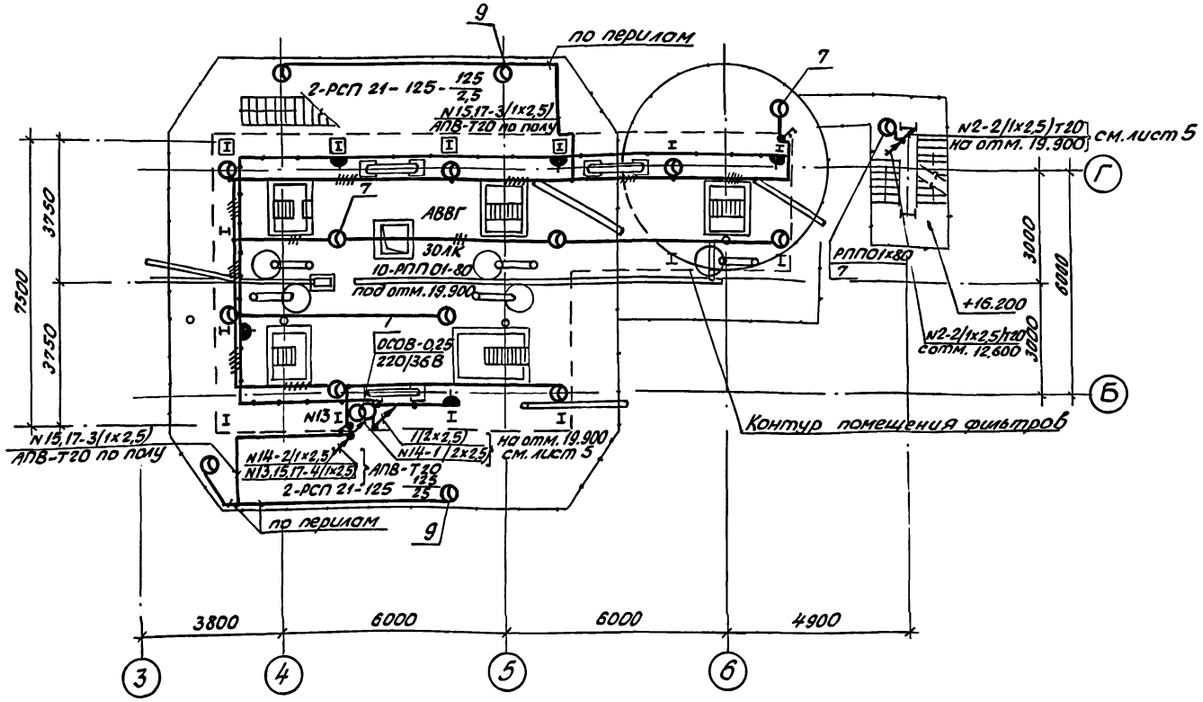

Площадки для обслуживания датчиков на отм. 15.200, 12.600

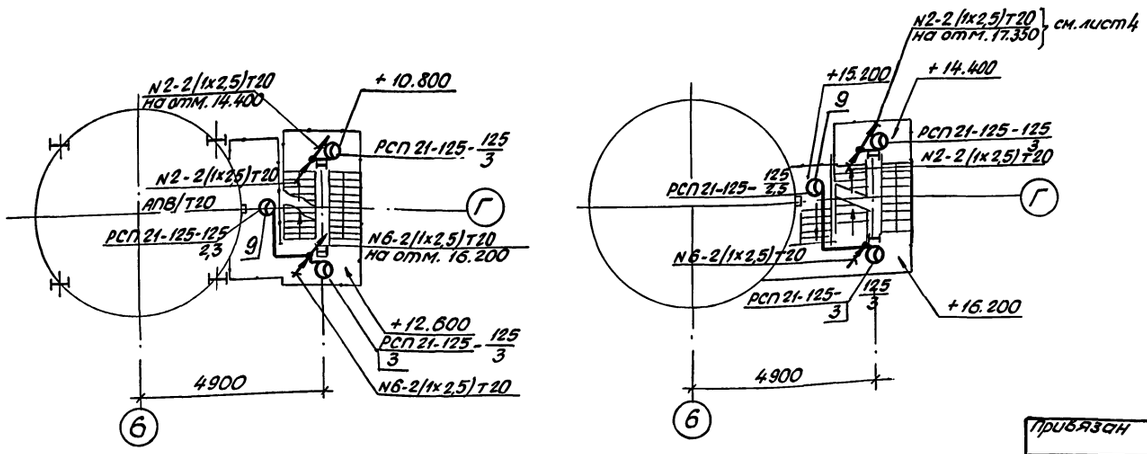

Ведомость узлов установки электрического оборудования на плане расположения

Поз.	Обозначение	Наименование	Кол.	Примечание
		Сборочные единицы		
1	лист 7	Конструкция для установки		
		трансформатора 0,25 кВА		
		220/36В, ОСОВ-0,25	2	
2	без чертежа	Установка ящика с понижающим трансформатором		
		0,25 кВА	2	
		Кронштейн со светильником		
3	по типу 5.407.9(1.140М4)	РСП 21-125	25	
4	лист 7	РКУ01-250	12	
		Установка светильника на профиле К 235;		
5	без чертежа	АСО04-2х36	15	
6		РПП01-50	25	
7		РПП01-80	50	
8		ПСХ-60	8	
9	без чертежа	Стойка со светильником		
		РСП 21-125	15	
10	лист 7	Установка штепсельной		
		розетки в коробке У995	16	

1. Общие указания смотрите лист 1
2. Групповые сети выполняются:
   кабелем АВВГ по стенам, перекрытию на полосе К106, на тросе, на лотках совместно с кабелями силового оборудования;
   проводом АПВ в стальных трубах по металлоконструкциям и по перилам площадок.
3. Установка щитка ЩО-1 и прокладка к нему питающего кабеля предусматривается в комплекте ЭМ
4. Данный лист рассматривать совместно с листами 1, 2, 3, 5, 6.

Инв. № подл. | Подпись и дата | Взам. инв. №

Привязан

Гл. инж.	Ермолаев		
Нач. ТО	Белоусов		
Нач. отд.	Бондарева		
ГИП	Егоров		
Н. контр.	Добрынкина		
Провер.	Добрынкина		
Разраб.	Мищерова		06.91

708-60.91-30

Прирельсовый склад цемента вместимостью 1,3 тыс. т.

Стадия	Лист	Листов
Р	4	

Отметки 12.600, 15.200, 17.300. Планы расположения электрооборудования и сетей.

ВНИПИ Тяжпромэлектропроект им. Ф.Б. Якубовского Волгоградское отделение

25223-06 41

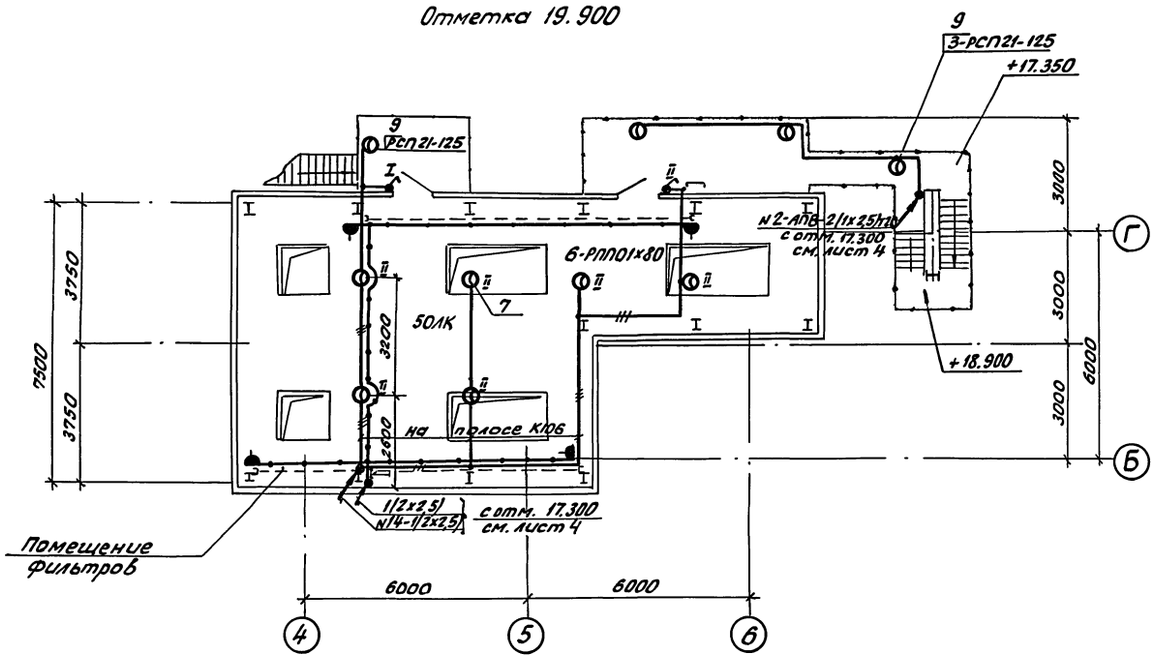
Отметка 19.900
9
3-РСП21-125
+17.350
9
РСП21-125
I
II
I
I
I

Альбом 5,4.2

Разрез 1-1

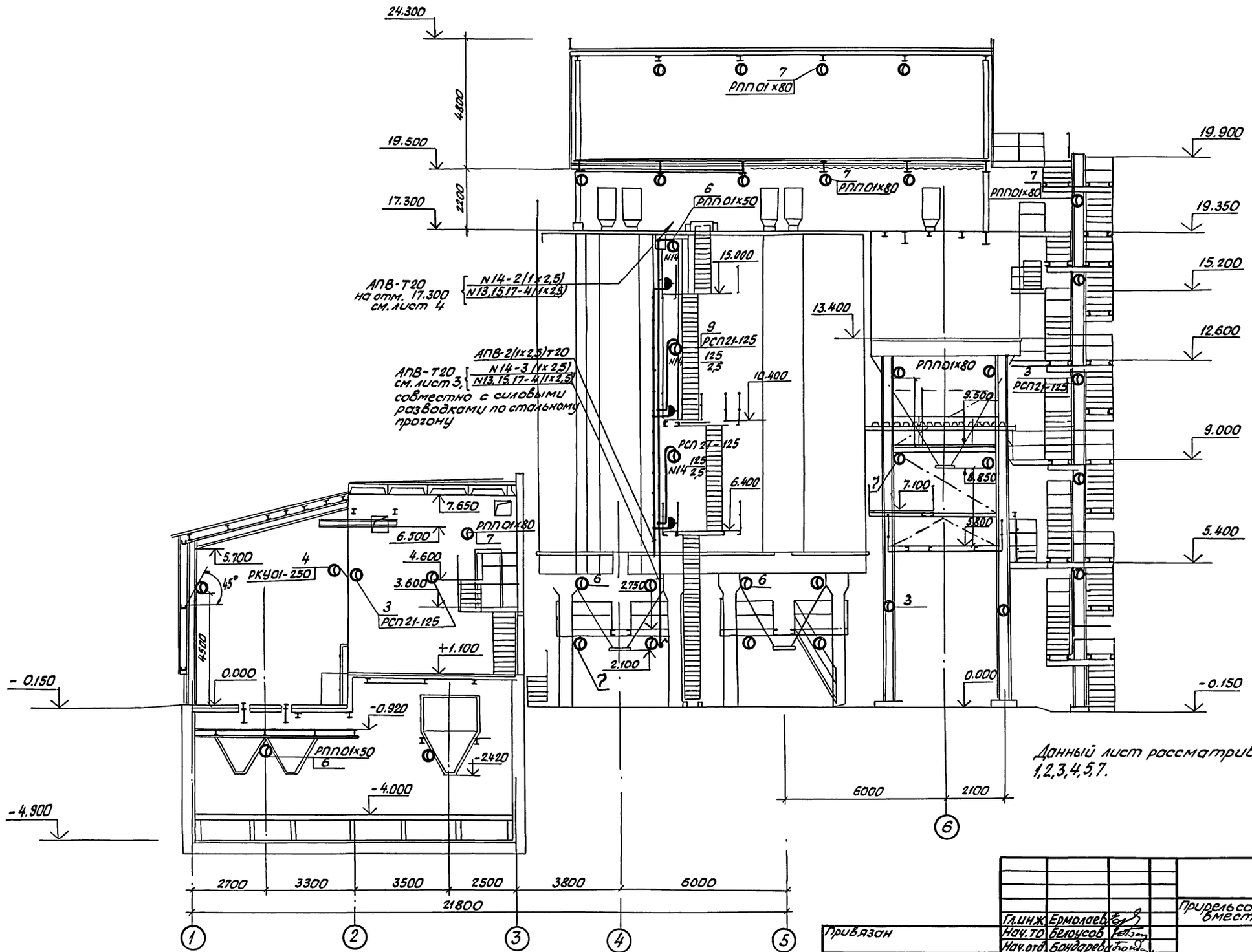

Данный лист рассматривать совместно с листами 1,2,3,4,5,7.

Гл.инж.	Ермолаев			708-60.91-ЭО
Нач.то	Белоусов			Прирельсовый склад цемента вместимостью 1,3 тыс.т.
Нач.отд.	Бондарева			
ГИП	Егоров			Стадия: Р; Лист: 6; Листов:
Н.контр.	Давыдкина			Разрез 1-1.
Провер.	Давыдкина			ВНИПИ ТЯЖПРОМЭЛЕКТРОПРОЕКТ им. Ф.Б. Якубовского Волгоградское отделение
Разраб.	Мещерова	06.91		

Привязан

Инв.№подл. | Подпись и дата | Взам.инв.№

25223-06 43

Альбом 5 ч.2

Установка штепсельной розетки в коробке У995

Фасад

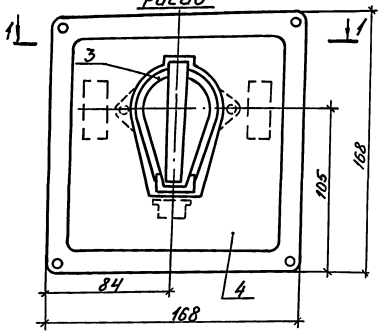

1-1

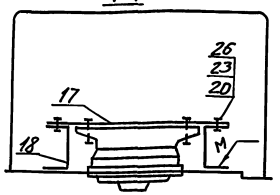

Разметка отверстия в крышке

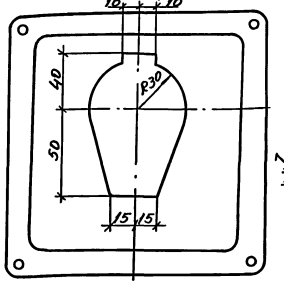

Позиция 18

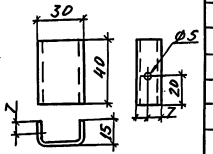

Позиция 17

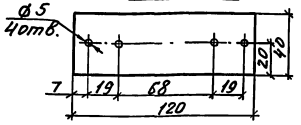

Конструкция для установки трансформатора ОСОВ-0,25

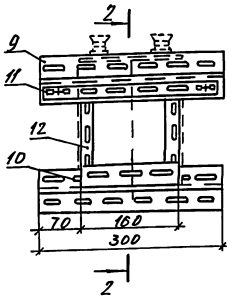

2-2

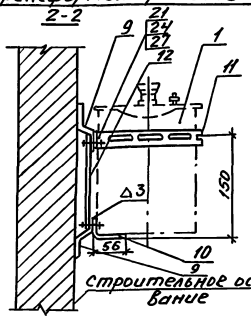

Позиция 11

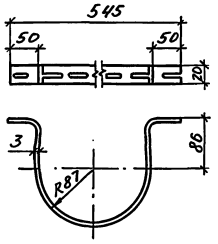

Установка светильника РКУ-250 на кронштейне

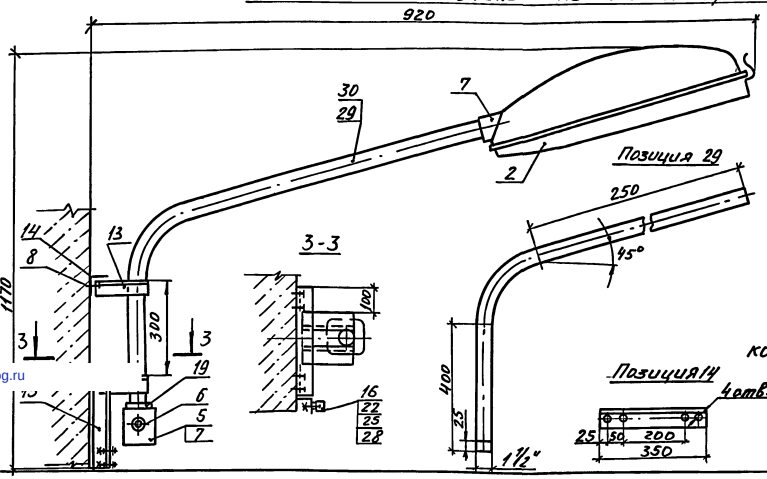

Позиция 16

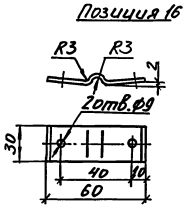

Позиция 15

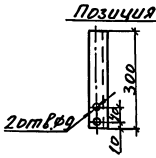

Позиция 14

1. Конструкцию варить электросваркой ГОСТ 5264-80-Н2-Δ3.

Марка, поз	Обозначение	Наименование	Кол.	Масса ед.кг.	Примечание
1		Трансформатор понижающий ОСОВ-025 220/36В	1		
2		Светильник	1		
3		Розетка штепсельная	1		
4		Коробка У995	1		
5		Коробка У994	1		
6		Сальник привертной У861	2		
7		Втулка В42	2		
8		Дюбель У663	8		
		Профиль монтажный			
9		Z-образный К241 L=300	2	0,92	
10		Уголок К237 L=160	1	0,38	
11		Полоса К202 L=545	1	0,43	
12		К202 L=170	2	0,12	
		Уголок ГОСТ 8509-72			
		50×50×5;			
13		L=150	4	0,57	
14		L=350	2	1,32	
15		L=300	1	1,13	
16		Лента ГОСТ 6009-74			
		3×30, L=65	1	0,046	
		Сталь листовая			
		ГОСТ 19903-74, S=2:			
17		120×40	1	0,075	
18		52×40	2	0,035	
19		Контргайка 40	2		
20		Винт М4×16	4		
21		Болт М6×20	2		
22		М8×16	2		
23		Гайка: М4	4		
24		М6	2		
25		М8	2		
26		Шайба: 4	4		
27		6	2		
28		8	2		
29		Труба водогазопроводная ГОСТ 3262-75 L=1670	1		
		М-Р 40×3,5			
30		Провод АПВ-1×2,5 L=1000	2		

Гл.инж.	Ермолаев		
Нач.то	Белоусов		
Нач.отд	Кузвар		
Н.контр	Павлюкина		
ГИП	Егоров		
Провер	Павлюкина		
Разраб.	Шахтер		06.91

Привязан

Инв.№

708 - 60.91-ЭО

Прирельсовый склад цемента вместимостью 1,3 тыс.т.

Стадия	Лист	Листов
Р	7	

Узлы установки осветительного оборудования.

ВНИПИ Тяжпромэлектропроект им. Ф.Б. Якубовского Волгоградское отделение

25223-06

Инв.№ подл. | Подпись и дата | Взам.инв.№

gost.e-ecolog.ru