ТИПОВОЙ ПРОЕКТ

ТП 708-60.91

ПРИРЕЛЬСОВЫЙ СКЛАД ЦЕМЕНТА ВМЕСТИМОСТЬЮ 1,3 ТЫС.Т

АЛЬБОМ 4

КЖИ ЖЕЛЕЗОБЕТОННЫЕ ИЗДЕЛИЯ

gost.e-ecolog.ru

ТИПОВОЙ ПРОЕКТ

ТП 708-60.91

ПРИРЕЛЬСОВЫЙ СКЛАД ЦЕМЕНТА ВМЕСТИМОСТЬЮ 1,3 ТЫС.Т

АЛЬБОМ 4

ПЕРЕЧЕНЬ АЛЬБОМОВ

АЛЬБОМ 1	ПЗ	ПОЯСНИТЕЛЬНАЯ ЗАПИСКА	АЛЬБОМ 5 ЧАСТИ 1, 2	ЭМ	СИЛОВОЕ ЭЛЕКТРООБОРУДОВАНИЕ СХЕМЫ ЭЛЕКТРИЧЕСКИЕ
	ТХ	ТЕХНОЛОГИЯ ПРОИЗВОДСТВА			
	СС	СВЯЗЬ И СИГНАЛИЗАЦИЯ			ЭЛЕКТРОМОНТАЖНАЯ ДОКУМЕНТАЦИЯ
	ВС	ВОЗДУХОСНАБЖЕНИЕ			
АЛЬБОМ 2	АР	АРХИТЕКТУРНЫЕ РЕШЕНИЯ		ЭО	ЭЛЕКТРИЧЕСКОЕ ОСВЕЩЕНИЕ
	КЖ	КОНСТРУКЦИИ ЖЕЛЕЗОБЕТОННЫЕ	АЛЬБОМ 6	ЭМН	ЗАДАНИЕ ЗАВОДУ-ИЗГОТОВИТЕЛЮ НА КОМПЛЕКТНЫЕ ЭЛЕКТРОТЕХНИЧЕСКИЕ УСТРОЙСТВА
АЛЬБОМ 3	КМ	КОНСТРУКЦИИ МЕТАЛЛИЧЕСКИЕ			
	ОВ	ОТОПЛЕНИЕ И ВЕНТИЛЯЦИЯ			
	ВК	ВОДОПРОВОД И КАНАЛИЗАЦИЯ	АЛЬБОМ 7	СО	СПЕЦИФИКАЦИИ ОБОРУДОВАНИЯ
	АСУ	АВТОМАТИЗАЦИЯ САНТЕХНИЧЕСКИХ УСТРОЙСТВ	АЛЬБОМ 8	ВМ	ВЕДОМОСТИ ПОТРЕБНОСТИ В МАТЕРИАЛАХ
АЛЬБОМ 4	КЖИ	ЖЕЛЕЗОБЕТОННЫЕ ИЗДЕЛИЯ	АЛЬБОМ 9 ЧАСТИ 1, 2	С	СМЕТЫ

РАЗРАБОТАН:

Промтрансниипроектом

Первый заместитель директора В.И.Поляков

Главный инженер проекта Г.Б.Бокитько

Ленинградским Промстройпроектом

Главный инженер института В.А.Семенов

Главный инженер проекта Т.В.Черевань

Донецким отделением Промтрансниипроекта

Главный инженер отделения Е.А.Ромашова

Главный инженер проекта Е.И.Белянский

Волгоградским отделением Тяжпромэлектропроекта

Главный инженер отделения Б.М.Ермолаев

Главный инженер проекта Ю.Г.Егоров

УТВЕРЖДЕН: Госагропромом СССР

Письмо от 25.05.89. № 805-42/34

Введен в действие Промтрансниипроектом

Приказ от 30.07.91 № 62

© ГУП ЦПП, 2002

Обозначение	Наименование	Стр.
	Содержание	2
ТП 708-60.91 КЖИ-К1	Колонна К1	3
-П1	Плита П1	3
-П2	Плиты П2,П3,П4	4
-П5	Плиты П5,П6	5
-П7	Плита П7	5
-П8	Плита П8,П9	6
-П10	Плиты П10,П11	7
-П12	Плита П12	7
-П13	Плита П13	8
-П14	Плита П14	8
-В-1-1	Элемент воронки В-1-1	9
-В-1-2	Элемент воронки В-1-2	10
-КП1	Каркас КП1,КП2	11
-КР1	Каркас КР1,КР2	11
-КП3	Каркас КП3	12
-КП4	Каркас КП4	12
-КР3	Каркас КР3	13
-КР4	Каркас КР4	13
-КР5	Каркас КР5	14
-КР6	Каркас КР6	14
-КР7	Каркас КР7,КР8	15
-КР9	Каркас КР9	15
-С1	Сетка С1	16
-С2	Сетка С2	16
-С3	Сетка С3	17
-С4	Сетка С4	17
ТП 708-60.91 КЖИ-С5	Сетка С5,С6	18
-МН1	Изделие закладное МН1	19
-МН2	Изделие закладное МН2	19
-МН3	Изделие закладное МН3	20
-МН4	Изделие закладное МН4	20
-МН5	Изделие закладное МН5	21
-С7	Сетка С7	21
-МН6	Изделие закладное МН6,МН7,МН8	22
-МН9	Изделие закладное МН9	23
-МН10	Изделие закладное МН10	23
-МН11	Изделие закладное МН11	24
-МН12	Изделие закладное МН12	25
-МН13	Изделие закладное МН13	26
-МН14	Изделие закладное МН14	26
-МН15	Изделие закладное МН15	27
-МН16	Изделие закладное МН16	27
-МС1	Изделие соединительное МС1,МС4	28
-МС3	Изделие соединительное МС3	28
-МС6	Изделие соединительное МС6,МС2,МС5	29
-МС9	Изделие соединительное МС9,МС10	29
-МС7	Изделие соединительное МС7	30
-МС8	Изделие соединительное МС8	31
-Щ1	Щит металлический Щ1,Щ2	32
-Щ3	Щит металлический Щ3,Щ4	33
-Щ5	Щит металлический Щ5	34
-Щ6	Щит металлический Щ6... Щ9,Щ11	35
-Щ10	Щит металлический Щ10	36
-П1	Плита П15	37,38
-КП3	Каркас КП5	39
-КР3	Каркас КР10	39

ТП 708-60.91 Альбом 4

Взам. инв. № | Подпись и дата | Инв. № подл.

Нач.отд.	Яловицкий	
Н.контр.	Виноградова	
Зав.гр.	Виноградова	
Вед.инж.	Юпенеи	
Инж.1к.	Хронова	
Инж.	Фоменко	
Техник	Никитина	

ТП 708-60.91 - КЖИ

Содержание

Стадия	Лист	Листов
Р	1	2

ИНСТИТУТ ЛЕНИНГРАДСКИЙ ПРОМСТРОЙПРОЕКТ

Копировал Формат

ТП 708-60.91 - КЖИ

Лист 2

Копировал 25223-04 3 Формат

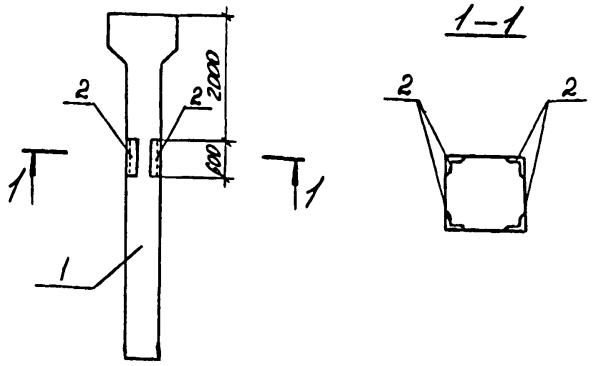

Марка	Поз.	Наименование	Кол.	Обозначение документа	Масса, кг
К1	1	Колонна 2К55-4	1	3.012-3.1.2 02.000000-03	3600
		Изделие закладное			
	2	МН535, ℓ=0,6м	4	1400-15.81 520-06	

Ведомость расхода стали на дополнительные закладные изделия, кг

Марка элемента	Изделия закладные		Всего	Общий расход
	Арматура класса	Прокат марки		
	А-III	ВСт3пс6-1		
	ГОСТ 5781-82	ГОСТ 8509-86		
	ф 8	∠63×5		
К1	3,4	11,5	14,9	14,9

Взам. инв. № | Подпись и дата | Инв. № подл

Нач.отд	Язовицкий	
Н.контр.	Виноградов	
Зав.гр	Виноградов	
Инж.Iк	Хранова	
Инж.	Фоменко	
Техник	Никитина	

ТП 708-60.91 КЖИ-К1

Колонна К1

Стадия	Лист	Листов
Р		1

ИНСТИТУТ ЛЕНИНГРАДСКИЙ ПРОМСТРОЙПРОЕКТ

Копировал Формат

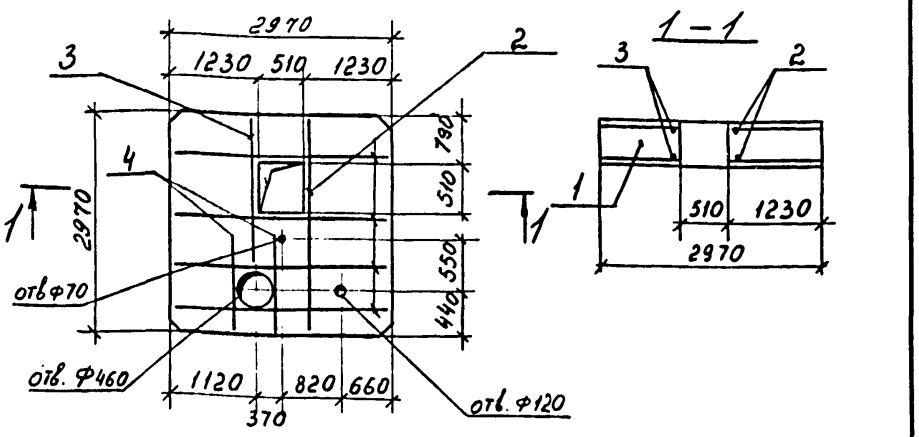

Поз.	Наименование	Кол.	Обозначение документа	Масса, кг
1	Плита П 30.30	1	3.012 3.12-09 000000	2200
2	ф 16 А-III, ℓ= 2950 4,7кг	10	Без черт.	
3	ф 16 А-III, ℓ= 2280 3,6кг	2	Без черт.	
4	ф 16 А-III, ℓ= 1650 2,6кг	4	Без черт.	

Ведомость расхода стали на дополнительные арматурные изделия, кг

Арматура класса А-III по ГОСТ 5781-82

Марка элемента	Изделия арматурные		Общий расход
	Арматура класса		
	А-III		
	ГОСТ 5781-82		
	ф 16		
П1	64,6		64,6

Взам. инв. № | Подпись и дата | Инв. № подл

Нач.отд	Язовицкий	
Н.контр.	Виноградов	
Зав.гр	Виноградов	
Инж.Iк	Хранова	
Инж.	Фоменко	
Техник	Никитина	

ТП 708-60.91 КЖИ-П1

Плита П1

Стадия	Лист	Листов
Р		1

ИНСТИТУТ ЛЕНИНГРАДСКИЙ ПРОМСТРОЙПРОЕКТ

П2

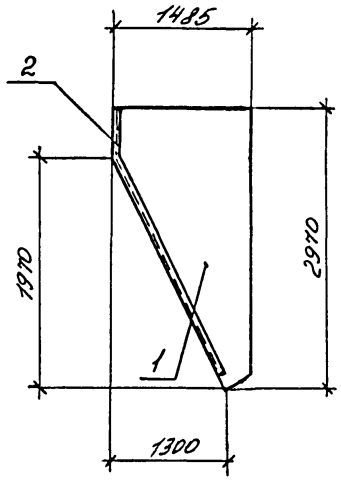

П3

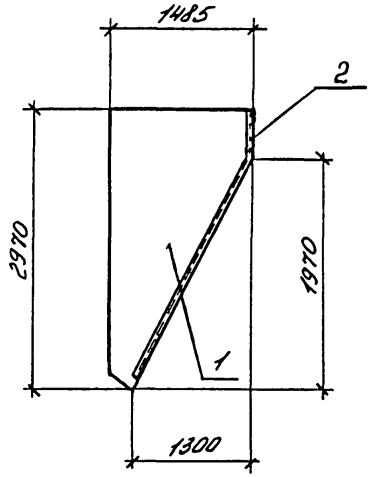

П4

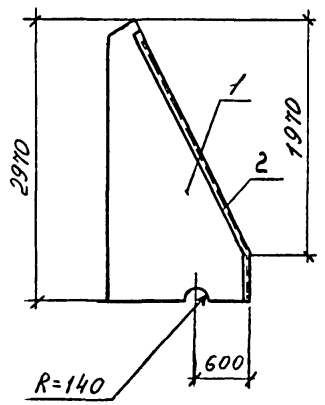

Марка	Поз.	Наименование	Кол.	Обозначение документа	Масса, кг
П2	1	Плита 2П15.30	1	3.012-3.1.2 11.000000	700
		Изделие закладное			
	2	МН 540 п.м.	3,13	1.400-15 в.1 540-01	
П3	1	Плита 1П15.30	1	3.012-3.1.2 10.000000	700
		Изделие закладное			
	2	МН 540 п.м.	3,13	1.400-15.в.1 540-01	
П4	1	Плита 2П15.30	1	3.012-3.1.2 11.000000	700
		Изделие закладное			
	2	МН 540 п.м.	3,13	1.400-15.в.1 540-01	

Ведомость расхода стали на дополнительные закладные изделия, кг

Марка элемента	Изделия закладные				Всего
	Арматура класса А-III ГОСТ 5781-82		Прокат марки ВСт3кп2 ГОСТ 8510-72		
	Ø8		∠100×63×6		
П2	3,13		23,47		26,6
П3	3,13		23,47		26,6
П4	3,13		23,47		26,6

Нач.отд.	Язловецкий	
Н.контр.	Виноградов	
Зав.гр.	Виноградов	
Инж.эк.	Храмова	
Инж.	Фоменко	
Техник	Никитина	

ТП 708-60.91 КЖИ-П2

Плиты П2, П3, П4

Стадия	Лист	Листов
Р		1

ИНСТИТУТ ЛЕНИНГРАДСКИЙ ПРОМСТРОЙПРОЕКТ

Инв.№ подл. | Подпись и дата | Взам. инв.№

ТП 708-60.91 Альбом 4

П5

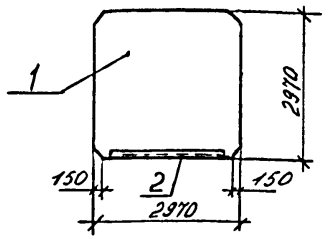

П6

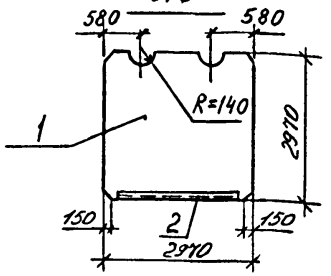

Марка	Поз.	Наименование	Кол.	Обозначение документа	Масса, кг
П5	1	Плита П30.30.	1	3.012.3.1.2-09000000	2200
		Изделие закладное			
	2	МН 540 п.м	2,46	1.400-15.В.1 540-01	
П6	1	Плита П30.30	1	3.012.3.1.2-09000000	2200
		Изделие закладное			
	1	МН 540 п.м	2,46	1.400-15.В.1 540-01	

Ведомость расхода стали на дополнительные закладные изделия, кг

Марка элемента	Изделия закладные		Всего
	Ар-ра класса	прокат марки	
	А-III	ВСт3кп2	
	ГОСТ 5781-82	ГОСТ 8510-72	
	ф8	L100х63х6	
П5	2,46	18,45	20,91
П6	2,46	18,45	20,91

Нач.отд	Язловецкий		
Н.контр.	Виноградов		
Гл.в.гр.	Виноградов		
Инж.1к	Хромова		
Инж.	Фоменко		
Техник	Никитина		

ТП 708-60.91 КЖИ-П5

Плиты П5 П6

Стадия	Лист	Листов
Р		1

ИНСТИТУТ ЛЕНИНГРАДСКИЙ ПРОМСТРОЙПРОЕКТ

Копировал Формат

Взам. инв. № | Подпись и дата | Инв. № подл.

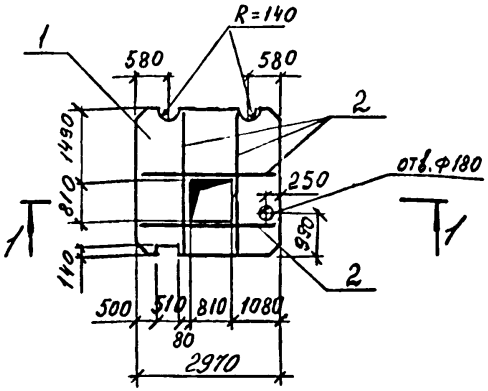

1 – 1

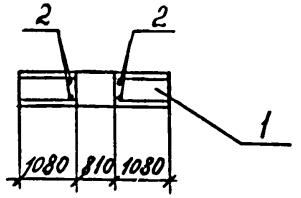

Марка	Поз.	Наименование	Кол.	Обозначение документа	Масса, кг
П7	1	Плита П30.30	1	3.012-3.1.2 09000000	2200
	2	ф16 AIII, ℓ=2950 4,7кг	8	без черт.	

Ведомость расхода стали на дополнительные арматурные изделия, кг

Арматура класса AIII по ГОСТ 5781-82

Марка элемента	Изделия арматурные		Всего
	Арматура класса		
	А-III		
	ГОСТ 5781-82		
	ф16		
П7	37,6		37,6

Нач.отд	Язловецкий		
Н.контр.	Виноградов		
Гл.в.гр.	Виноградов		
Инж.1к	Хромова		
Инж.	Фоменко		
Техник	Никитина		

ТП 708-60.91 КЖИ-П7

Плита П7

Стадия	Лист	Листов
Р		1

ИНСТИТУТ ЛЕНИНГРАДСКИЙ ПРОМСТРОЙПРОЕКТ

Копировал 25223-04 6 Формат

Взам. инв. № | Подпись и дата | Инв. № подл.

ТП 708 - 60.91 Альбом 4

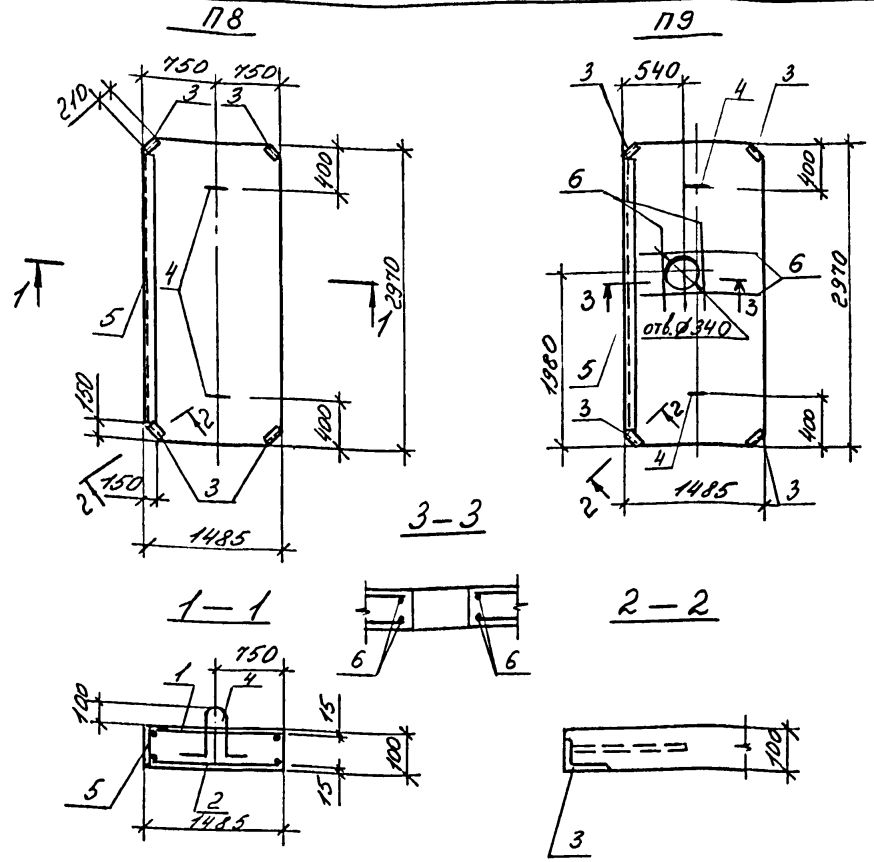

Марка	Поз.	Наименование	Кол.	Обозначение документа	Масса, кг
П8		Сетки арматурные			1100
	1	С5	1	ТП708-60.91КЖИ-С5	
	2	С6	1	ТП708-60.91КЖИ-С5	
		Изделия закладные			
	3	МИ 4-48	4	3.400-6/76	
	4	МН 11	3	3.012-3.1.2 09 00 03 00	
	5	МН 540 п.м.	2,46	1.400-15в.1 540-01	
		Бетон класса В15 м³	0,44		
П9		Сетки арматурные			1100
	1	С5	1	ТП708-60.91КЖИ-С5	
	2	С6	1	ТП708-60.91 КЖИ-С6	
		Изделия закладные			
	3	МИ 4-48	4	3.400-6/76	
	4	МН 11	3	3.012-3.1.2 09 00 03 00	
	5	МН 540 п.м.	2,46	1400-15в.1 540-01	
	6	Ф8 А III ℓ=1460 0,58кг	8	без черт.	
		Бетон класса В15 м³	0,44		

Арматура класса А III - по ГОСТ 5781-82

Ведомость расхода стали на элемент, кг

Марка элемента	Изделия арматурные: Арматура класса А-I, ГОСТ 5781-82, Ø6	Изделия арматурные: Арматура класса А-III, ГОСТ 5781-82, Ø8	Всего	Изделия закладные: Арматура класса А-I, ГОСТ 5781-82, Ø12	Изделия закладные: Арматура класса А-III, ГОСТ 5781-82, Ø8	Изделия закладные: Прокат марки ВСт3кп2, ГОСТ 8509-85, ∠63×63×5	Изделия закладные: Прокат марки ВСт3кп2, ГОСТ 8510-86*, ∠100×63×6	Всего	Общий расход
П8	11,1	19,6	30,7	2,2	3,3	2,8	18,5	26,8	57,5
П9	11,1	24,2	35,3	2,2	3,3	2,8	18,5	26,8	62,1

Нач.отд.	Азаревичуц	
Н.контр.	Виноградов	
Зав.гр.	Виноградов	
Инж.Ек.	Храмова	
Инж.	Фоменко	
Техник	Никитина	

ТП 708-60.91 КЖИ-П8

Плиты П8, П9

Стадия	Лист	Листов
Р		1

ИНСТИТУТ ЛЕНИНГРАДСКИЙ ПРОМСТРОЙПРОЕКТ

Инв. № подл. | Подпись и дата | Взам. инв. №

25223-04 7

П10

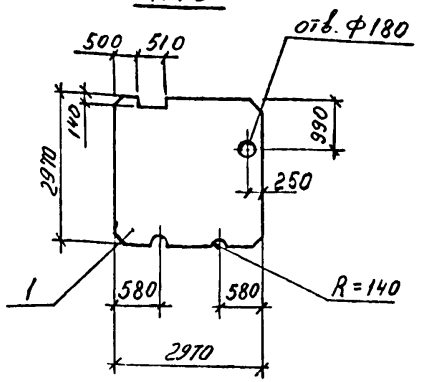

П11

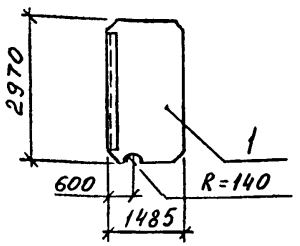

Марка	Поз.	Наименование	Кол.	Обозначение документа	Масса, кг
П10	1	Плита П 30.30	1	3.012 3.1.2-09 00 0000	2200
П11	1	Плита П 8	1	ТП708-60.91КЖЦ-П8	1100

Плита П10 отличается от типовой наличием отверстий.
Плита П11 отличается от плиты П8 (ТП708-60.91-КЖИ-П8) наличием дополнительных отверстий.

Нач.отд	Язловицкий		
Н.контр.	Виноградов		
Зав.гр.	Виноградов		
Инж.1к	Храмова		
Инж	Фоменко		
Техник	Никитина		

ТП 708-60.91 КЖИ-П10

Плиты П10, П11

Стадия	Лист	Листов
Р		1

ИНСТИТУТ ЛЕНИНГРАДСКИЙ ПРОМСТРОЙПРОЕКТ

Копировал Формат

Взам. инв. № | Подпись и дата | Инв. № подл.

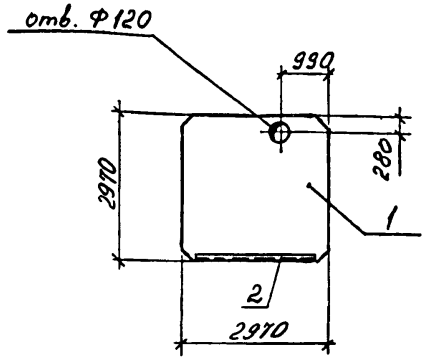

Марка	Поз.	Наименование	Кол.	Обозначение документа	Масса, кг
П12	1	Плита П 30.30	1	3.012. 3.1.2-09 00 0000	2200
		Изделие закладное			
	2	МН 540 п.м.	2.46	1400-15 В.1 540-01	

Ведомость расхода стали на дополнительные закладные изделия, кг

Марка элемента	Изделия закладные		Всего
	Ар-ра класса	Прокат марки	
	А-III	Вст3кп2	
	ГОСТ 5781-82	ГОСТ 8510-86*	
	Ф8	L100х63х6	
П12	2.46	18.45	20.91

Нач.отд	Язловицкий		
Н.контр.	Виноградов		
Зав.гр.	Виноградов		
Инж.1к	Храмова		
Инж.	Фоменко		
Техник	Никитина		

ТП 708-60.91 КЖИ-П12

Плита П12

Стадия	Лист	Листов
Р		1

ИНСТИТУТ ЛЕНИНГРАДСКИЙ ПРОМСТРОЙПРОЕКТ

Копировал 25223-04 8 Формат

Взам. инв. № | Подпись и дата | Инв. № подл.

ТП 708 - 60.91 Альбом 4

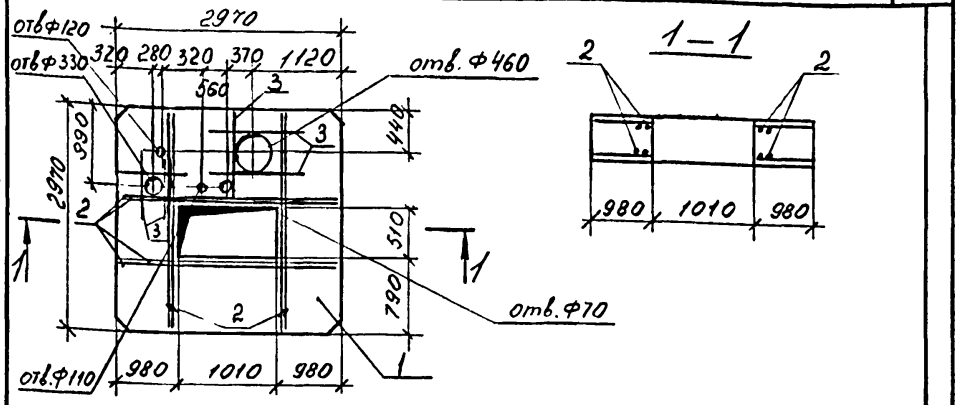

Поз.	Наименование	Кол.	Обозначение документа	Масса, кг
1	Плита П 30.30	1	3.012 3.1.2-09 00 0000	2200
2	Ф16 A III, ℓ = 2950 4,7кг	16	Без черт.	
3	Ф12 A III, ℓ = 1650 1,5кг	12	Без черт.	

Ведомость расхода стали на дополнительные арматурные изделия, кг

Арматура класса A III по ГОСТ 5781-82

Марка элемента	Изделия арматурные		Общий расход
	Арматура класса A-III ГОСТ 5781-82		
	Ф16	Ф12	
П13	75,2	18.0	93,2

Взам. инв. № | Подпись и дата | Инв. № подл.

Нач. отд.	Язловицкий		
Н. контр.	Виноградова		
Зав. гр.	Виноградова		
Инж. Iк	Храмова		
Инж.	Фоменко		
Техник	Никитина		

ТП 708 - 60.91 КЖИ-П13

Плита П13

Стадия	Лист	Листов
Р		1

ИНСТИТУТ ЛЕНИНГРАДСКИЙ ПРОМСТРОЙПРОЕКТ

Копировал Формат

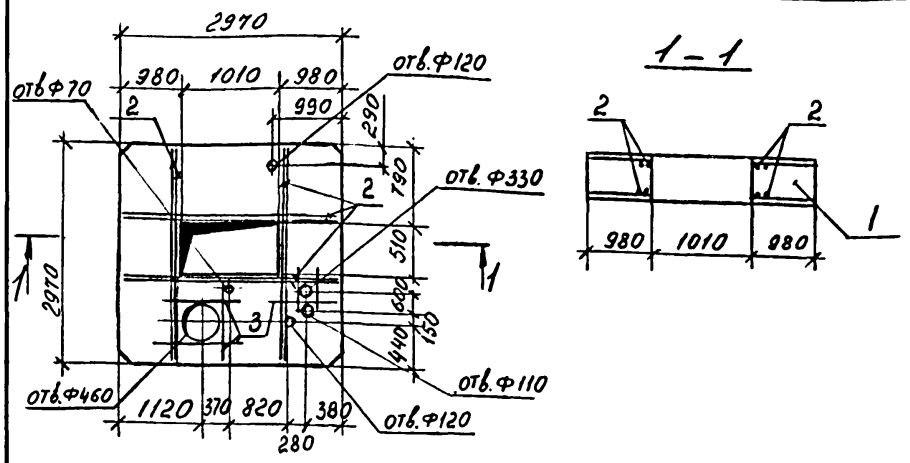

Поз.	Наименование	Кол.	Обозначение документа	Масса, кг
1	Плита П 30.30	1	3.012 3.1.2-09 00 0000	2200
2	Ф16 A III ℓ = 2950 4,7кг	16	Без черт.	
3	Ф12 A III, ℓ = 1650 1,5кг	12	Без черт.	

Ведомость расхода стали на дополнительные арматурные изделия, кг

Арматура класса A III по ГОСТ 5781-82

Марка элемента	Изделия арматурные		Общий расход
	Арматура класса A-III ГОСТ 5781-82		
	Ф16	Ф12	
П14	75,2	18,0	93,2

Взам. инв. № | Подпись и дата | Инв. № подл.

Нач. отд.	Язловицкий		
Н. контр.	Виноградова		
Зав. гр.	Виноградова		
Инж. Iк	Храмова		
Инж.	Фоменко		
Техник	Никитина		

ТП 708 - 60.91 КЖИ-П14

Плита П14

Стадия	Лист	Листов
Р		1

ИНСТИТУТ ЛЕНИНГРАДСКИЙ ПРОМСТРОЙПРОЕКТ

Копировал 25223-04 9 Формат

ТП 708 – 60.91 Альбом 4

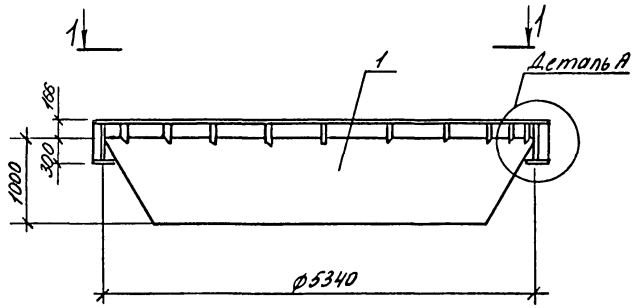

Поз. 1

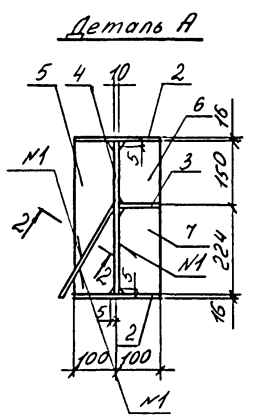

Поз. 2

N1 – ГОСТ 5264-80-Т2-Рф

Деталь приварки воронки к опорному кольцу

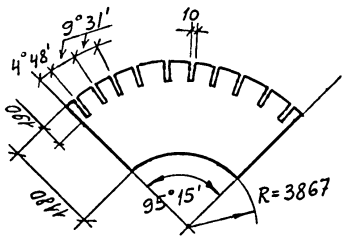

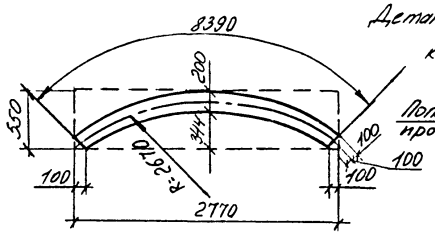

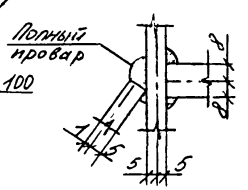

1–1

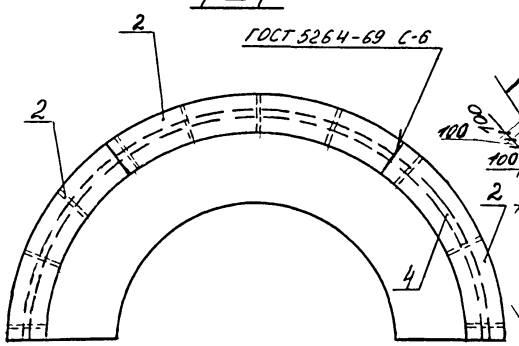

Поз. 3

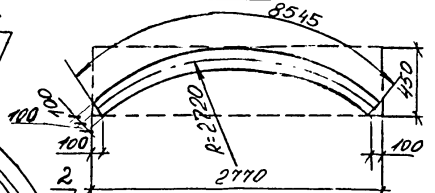

2–2

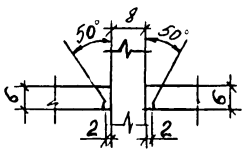

Поз. 4

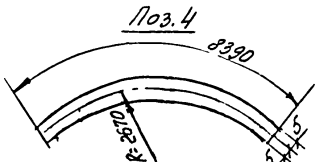

Поз.	Наименование	Кол.	Масса ед. кг	Масса, кг
1	Лист 1770х6 ГОСТ 19903-74 / ВСт3пс6-1-ТУ-14-1-3023-8	1	445,2	2362,6
	l = 5340			
2	Лист 550х16 ГОСТ 19903-74 / ВСт3пс6-1-ТУ-14-1-3023-8	6	191,4	
	l = 2770			
3	Лист 450х16 ГОСТ 19903-74 / ВСт3пс6-1-ТУ-14-1-3023-8	3	156,6	
	l = 2770			
4	Лист 374х10 ГОСТ 19903-74 / ВСт3пс6-1-ТУ-14-1-3023-8	1	247,0	
	l = 8390			
5	Лист 95х8 ГОСТ 19903-74 / ВСт3пс6-1-ТУ-14-1-3023-8	12	2,2	
	l = 374			
6	Лист 95х8 ГОСТ 19903-74 / ВСт3пс6-1-ТУ-14-1-3023-8	12	0,85	
	l = 142			
7	Лист 95х8 ГОСТ 19903-74 / ВСт3пс6-1-ТУ-14-1-3023-8	12	1,3	
	l = 216			

Нач.отд.	Яковчук	
Н.контр.	Виноградов	
Зав.гр.	Виноградов	
Инж.	Пустова	
Техник	Никитина	

ТП 708 – 60.91 КЖИ-В-1-1

элемент воронки В-1-1

Стадия	Лист	Листов
Р		1

ИНСТИТУТ ЛЕНИНГРАДСКИЙ ПРОМСТРОЙПРОЕКТ

25223-04 10

Взам. инв.№ | Подпись и дата | Инв.№ подл.

ТП 708-60.91 Альбом 4

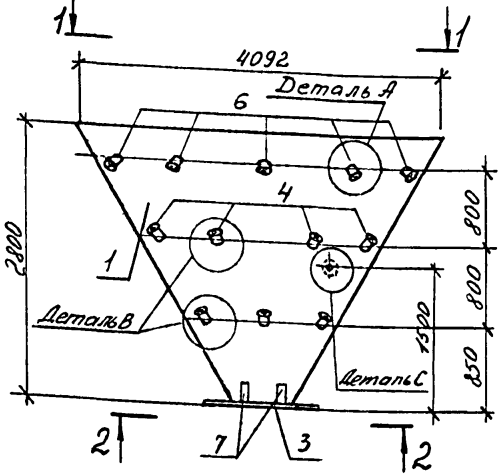

Вид А (поз. 1)

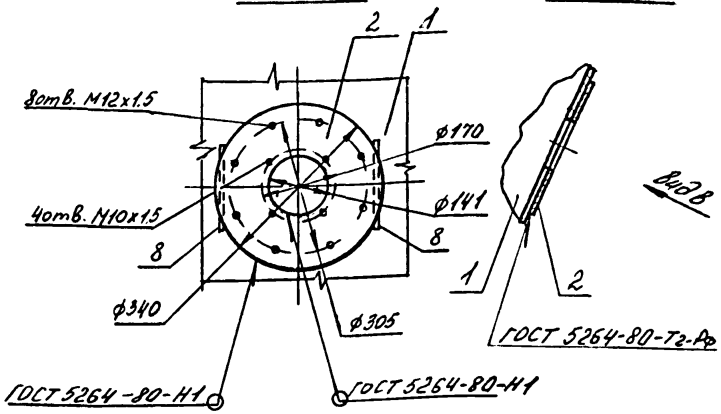

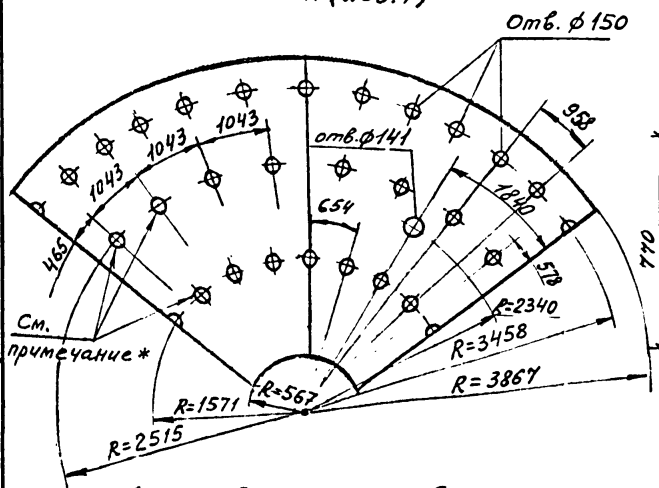

2—2

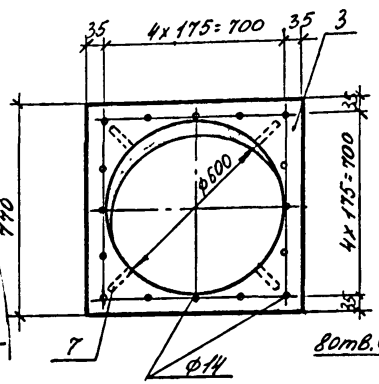

Поз. 7

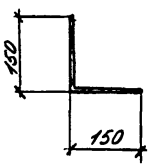

Поз. 5

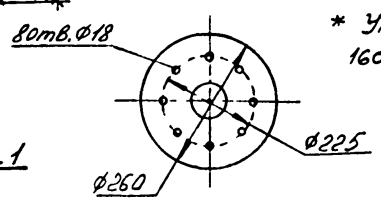

* Указанные отверстия эллиптические 160×260

Деталь В

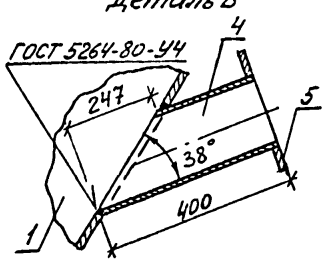

Деталь А

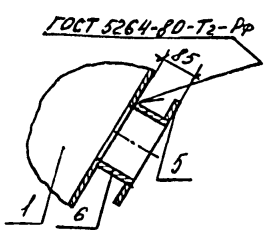

1—1

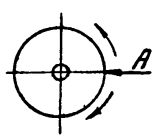

Поз. 1

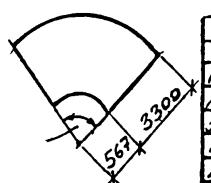

Поз.	Наименование	Кол.	Масса ед. кг	Масса, кг
1	Лист 3400×5 ГОСТ 19903-74 / ВСт3пс6-1-ТУ-14-1-3023-8	2	860	2020
	l=6430			
2	Лист 340×5 ГОСТ 19903-74 / ВСт3пс6-1-ТУ-14-1-3023-8	1	4,6	
	l=340, плоский			
3	Лист 770×10 ГОСТ 19903-74 / ВСт3пс6-1-ТУ-14-1-3023-8	1	46,5	
	l=770			
4	Труба 159×4,5 ГОСТ 8732-78 / Д, ГОСТ 8731-74	16	6,8	
	l=400			
5	Фланец 1-150-6 Ст25 ГОСТ 12820-80	24	4,4	
6	Труба 159×4,5 ГОСТ 8732-78 / Д ГОСТ 8731-74	12	1,5	
	l=85			
7	Лист 10×10 ГОСТ 19903-74 / ВСт3пс6-1-ТУ-14-1-3023-8	4	0,23	
	l=300			
8	ф10АI ГОСТ 5781-82, l=150	2	0,1	

Нач. отд.	Язловецкий	
Н. контр.	Виноградов	
Зав. гр.	Виноградов	
Инж.	Пустова	
Техник	Никитина	

ТП 708-60.91 КЖИ-В-1-2

элемент воронки В-1-2

Стадия	Лист	Листов
Р		1

ИНСТИТУТ ЛЕНИНГРАДСКИЙ ПРОМСТРОЙПРОЕКТ

Копировал 25223-04 11 Формат

Взам. инв. № | Подпись и дата | Инв. № подл.

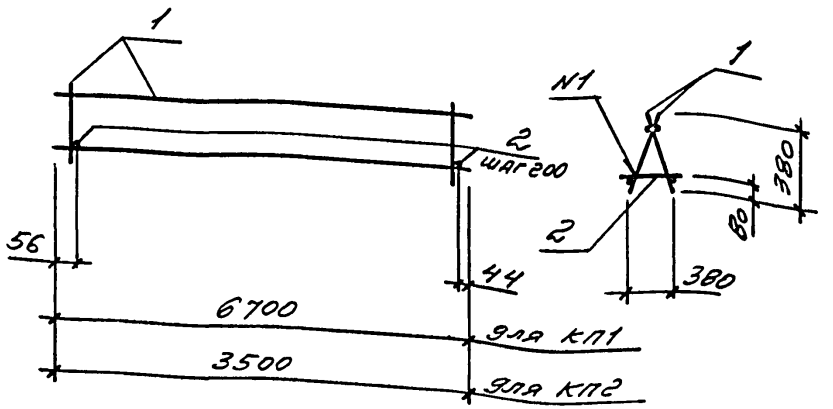

Марка	Поз.	Наименование	Кол.	Обозначение документа	Масса, кг
КП1	1	Каркас КР1	2		110,62
	2	ф16АI; ℓ=400; 0,63кг	34	без черт.	
КП2	1.	Каркас КР2	2		58,26
	2	ф16АI; ℓ=400; 0,63кг	18	без черт.	

N1 – ГОСТ 14098-85-К1-Кт

Арматура класса А-I по ГОСТ 5781-82

Нач.отд.	Язловицкий		
Н.контр.	Виноградов		
Зав.гр.	Виноградов		
Вед.инж.	Юленеч		
Инжен.	Фоменко		

ТП 708-60.91 -КЖИ-КП1

Каркас КП1, КП2

Стадия	Лист	Листов
Р		1

ИНСТИТУТ ЛЕНИНГРАДСКИЙ ПРОМСТРОЙПРОЕКТ

Копировал Формат

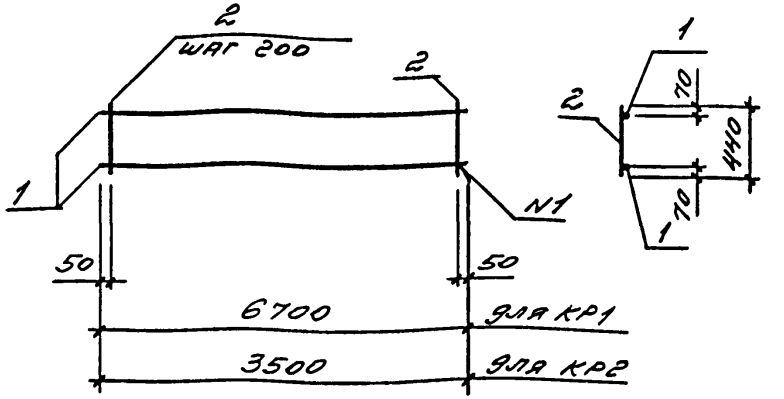

N1 – ГОСТ 14098-85-К1-Кт

Марка	Поз.	Наименование	Кол.	Масса ед. кг	Масса, кг
КР1	1	ф16АI ℓ=6700	2	10,57	44,60
	2	ф16АI ℓ=440	34	0,69	
КР2	1	ф16АI ℓ=3500	2	5,52	23,46
	2	ф16АI ℓ=440	18	0,69	

Арматура класса А-I по ГОСТ 5781-82

Нач.отд.	Язловицкий		
Н.контр.	Виноградов		
Зав.гр.	Виноградов		
Вед.инж.	Юленеч		
Инжен.	Фоменко		

ТП 708-60.91 -КЖИ-КР1

Каркас КР1, КР2

Стадия	Лист	Листов
Р		1

ИНСТИТУТ ЛЕНИНГРАДСКИЙ ПРОМСТРОЙПРОЕКТ

Копировал 25223-04 12 Формат

Инв. № подл. | Подпись и дата | Взам. инв. №

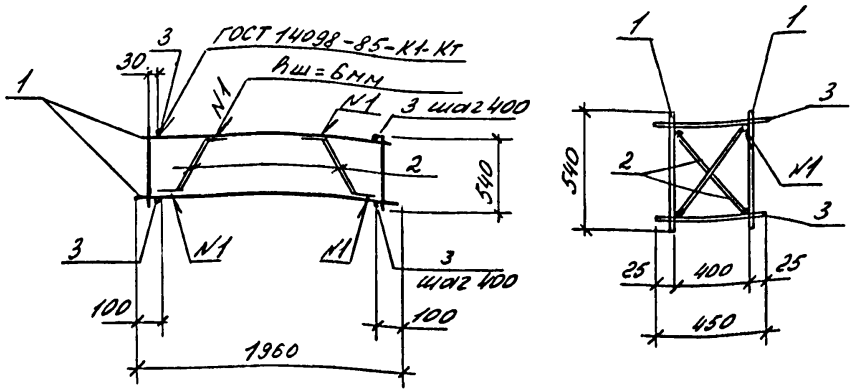

Позиция 2

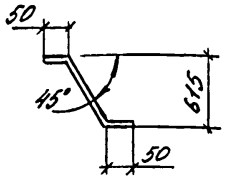

Поз.	Наименование	Кол.	Обозначение документа	Масса, кг
1	КАРКАС КР5	2	ТП708-60.91-КЖИ-КР5	11,76
2	ф10AI ℓ=715; 0,44кг	4	без черт.	
3	ф6AI; ℓ=450, 0,10кг	12	без черт.	

Арматура класса А-I - по ГОСТ 5781-82

Нач.отд.	Яловицкий		ТП 708-60.91 КЖИ-КП3
Н.контр.	Виноградов		
Зав.гр.	Виноградов		Каркас КП3
Инж.Iк.	Храмова		Стадия: Р; Лист: ; Листов: 1
Инж.	Фоменко		ИНСТИТУТ ЛЕНИНГРАДСКИЙ ПРОМСТРОЙПРОЕКТ
Техник	Никитина		

Инв. № подл. | Подпись и дата | Взам. инв. №

Копировал Формат

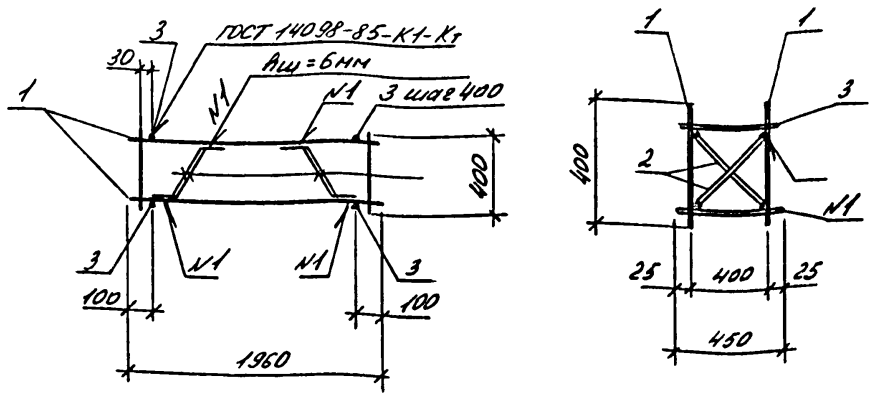

Позиция 2

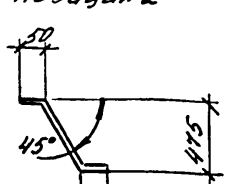

Поз.	Наименование	Кол.	Обозначение документа	Масса, кг
1	КАРКАС КР6	2	ТП708-60.91-КЖИ-КР6	10,44
2	ф10AI, ℓ=575; 0,35кг	4	без черт.	
3	ф6AI; ℓ=450; 0,10кг	12	без черт.	

Арматура класса А-I по ГОСТ 5781-82

Нач.отд.	Яловицкий		ТП 708-60.91 КЖИ-КП4
Н.контр.	Виноградов		
Зав.гр.	Виноградов		Каркас КП4
Инж.Iк.	Храмова		Стадия: Р; Лист: ; Листов: 1
Инж.	Фоменко		ИНСТИТУТ ЛЕНИНГРАДСКИЙ ПРОМСТРОЙПРОЕКТ
Техник	Никитина		

Инв. № подл. | Подпись и дата | Взам. инв. №

Копировал 25223-04 13 Формат

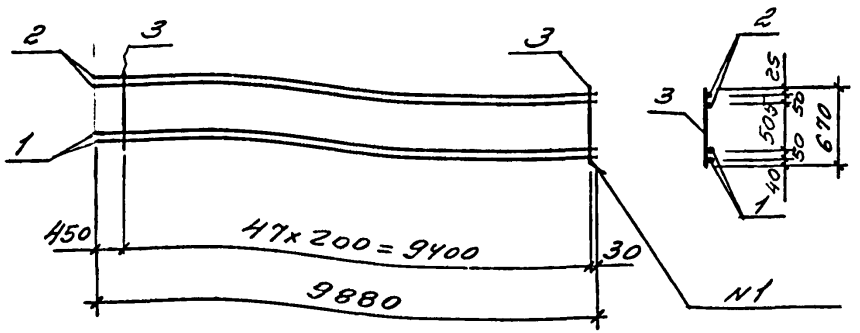

N1 - ГОСТ 14098-85 - К1 - Кт

Поз.	Наименование		Кол.	Масса ед. кг	Масса, кг
1	ф22 A-III	ℓ=9880	2	29,48	109,82
2	ф16 A-III	ℓ=9880	2	15,59	
3	ф10 A-III	ℓ=670	48	0,41	

Арматура класса А-III по ГОСТ 5781-82

Нач.отд.	Язловицкий		
Н.контр.	Виноградов		
Зав.гр.	Виноградов		
Вед.инж.	Юленич		
Инжен.	Фоменко		

ТП 708-60.91 -КЖИ-КР3

Каркас КР3

Стадия	Лист	Листов
Р		1

ИНСТИТУТ ЛЕНИНГРАДСКИЙ ПРОМСТРОЙПРОЕКТ

Копировал Формат

Взам. инв. № | Подпись и дата | Инв. № подл.

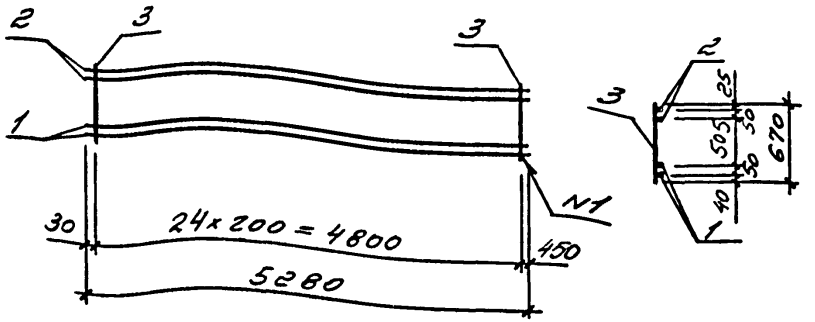

N1 - ГОСТ 14098-85 - К1 - Кт

Поз.	Наименование		Кол.	Масса ед. кг	Масса, кг
1	ф22 A-III	ℓ=5280	2	15,76	58,5
2	ф16 A-III	ℓ=5280	2	8,33	
3	ф10 A-III	ℓ=670	25	0,41	

Арматура класса А-III по ГОСТ 5781-82

Нач.отд.	Язловицкий		
Н.контр.	Виноградов		
Зав.гр.	Виноградов		
Вед.инж.	Юленич		
Инжен.	Фоменко		

ТП 708-60.91 -КЖИ-КР4

Каркас КР4

Стадия	Лист	Листов
Р		1

ИНСТИТУТ ЛЕНИНГРАДСКИЙ ПРОМСТРОЙПРОЕКТ

Копировал 25223-04 14 Формат

Взам. инв. № | Подпись и дата | Инв. № подл.

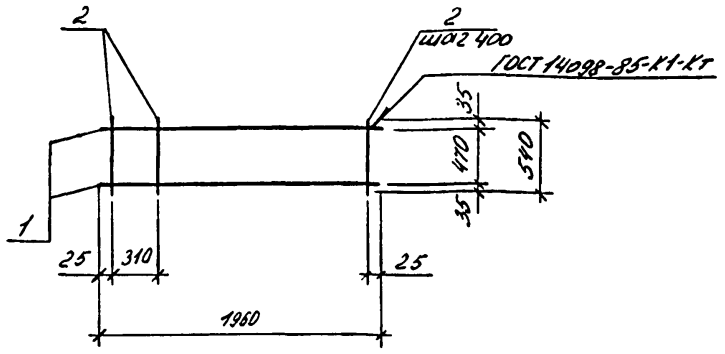

Поз.	Наименование	Кол.	Масса ед. кг	Масса, кг
1	ф10 AI, ℓ=1960	2	1,21	4,4
2	ф10 AI, ℓ=540	6	0,33	

Арматура класса AI - по ГОСТ 5781-82

Нач.отд.	Язловицкий		ТП 708-60.91 КЖИ-КР5		
Н.контр.	Виноградов		Каркас КР5	Стадия: Р; Лист: ; Листов: 1	
Зав.гр.	Виноградов			ИНСТИТУТ ЛЕНИНГРАДСКИЙ ПРОМСТРОЙПРОЕКТ	
Инж. 1к.	Хромова				
Инж.	Фоменко				
Техник	Никитина				

Инв. № подл. | Подпись и дата | Взам. инв. №

Копировал Формат

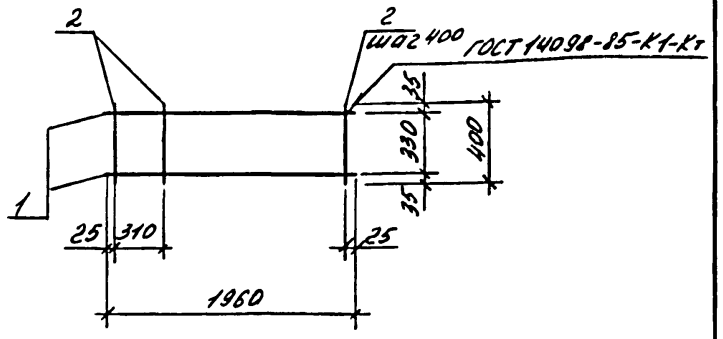

Поз.	Наименование	Кол.	Масса ед. кг	Масса, кг
1	ф10 AI, ℓ=1960	2	1,21	3,92
2	ф10 AI, ℓ=400	6	0,25	

Арматура класса AI- по ГОСТ 5781-82

Нач.отд.	Язловицкий		ТП 708-60.91 КЖИ-КР6		
Н.контр.	Виноградов		Каркас плоский КР6	Стадия: Р; Лист: ; Листов: 1	
Зав.гр.	Виноградов			ИНСТИТУТ ЛЕНИНГРАДСКИЙ ПРОМСТРОЙПРОЕКТ	
Инж. 1к.	Хрячкова				
Инж.	Фоменко				
Техник	Никитина				

Инв. № подл. | Подпись и дата | Взам. инв. №

Копировал 25223-04 15 Формат

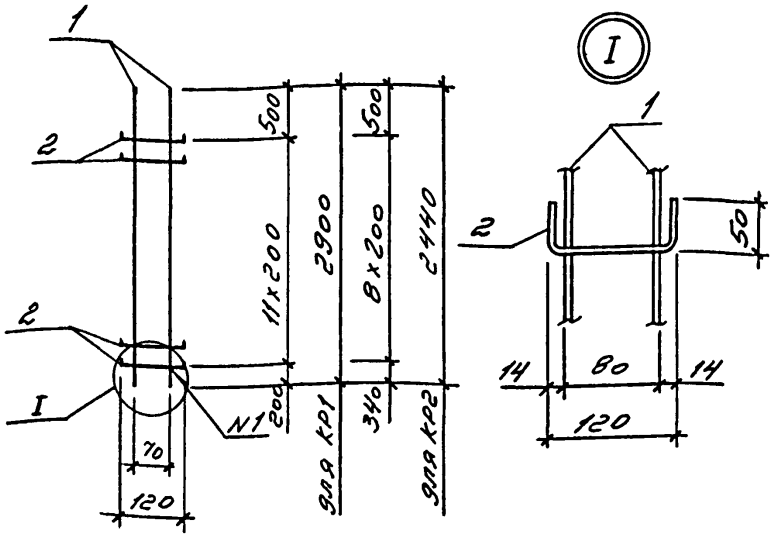

Марка	Поз.	Наименование	Кол.	Масса ед. кг	Масса, кг
КР7	1	ф10AI ℓ=2900	2	1,79	4,18
	2	ф6AI ℓ=220	12	0,05	
КР8	1	ф10AI ℓ=2440	2	1,51	3,52
	2	ф6AI ℓ=220	10	0,05	

N1 – ГОСТ 14098-85 – К1 – Кт

Арматура класса А-I по ГОСТ 5781-82

Нач.отд.	Язловицкий		
Н.контр.	Виноградов		
Зав.гр.	Виноградов		
Инж.Ic.	Храмова		
Инжен.	Фоменко		

ТП 708-60.91 -КЖИ-КР7

Каркас КР7, КР8

Стадия	Лист	Листов
Р		1

ИНСТИТУТ ЛЕНИНГРАДСКИЙ ПРОМСТРОЙПРОЕКТ

Копировал Формат

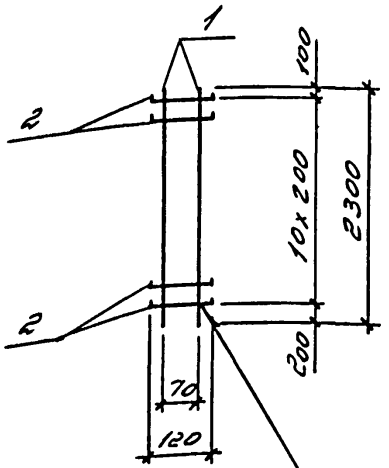

ГОСТ 14098-85 – К1 – Кт

Поз.	Наименование	Кол.	Масса ед. кг	Масса, кг
1	ф10AI ℓ=2300	2	1,42	3,39
2	ф6AI ℓ=220	11	0,05	

Арматура класса А-I по ГОСТ 5781-82

Нач.отд.	Язловицкий		
Н.контр.	Виноградов		
Зав.гр.	Виноградов		
Инж.Ic	Храмова		
Инжен.	Фоменко		

ТП 708-60.91 -КЖИ-КР9

Каркас КР9

Стадия	Лист	Листов
Р		1

ИНСТИТУТ ЛЕНИНГРАДСКИЙ ПРОМСТРОЙПРОЕКТ

Взам. инв. № | Подпись и дата | Инв. № подл

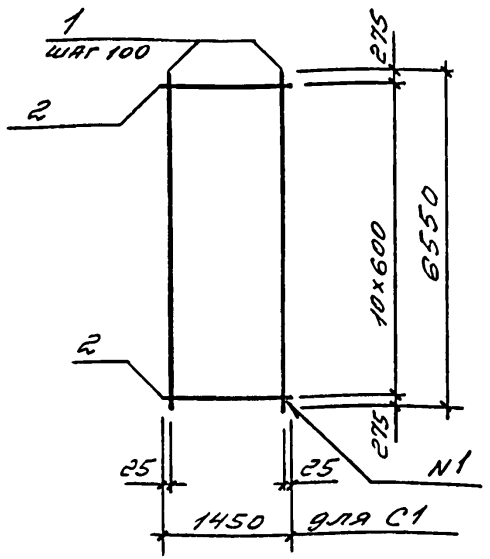

N1 - ГОСТ 14098-85-К1-Кт

Марка	Поз.	Наименование	Кол.	Масса ед. кг	Масса, кг
С1	1	ф14 AIII ℓ=6550	12	7,91	98,00
	2	ф6 AIII ℓ=1250	11	0,28	

Взам. инв. № | Подпись и дата | Инв. № подл.

Нач. отд.	Язловицкий	
Н. контр.	Виноградов	
Зав. гр.	Виноградов	
Вед. инж.	Юленец	
Инжен.	Фоменко	

ТП 708 - 60.91 -КЖИ- С1

Сетка С1

Стадия	Лист	Листов
Р		1

ИНСТИТУТ ЛЕНИНГРАДСКИЙ ПРОМСТРОЙПРОЕКТ

Копировал Формат

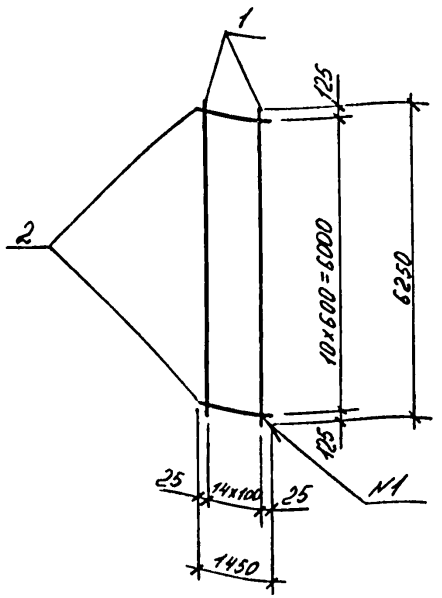

N1 - ГОСТ 14098-85-К1-Кт

Поз.	Наименование	Кол.	Масса ед. кг	Масса, кг
1	ф14 AIII, ℓ=6250	15	7,55	116,77
2	ф6 AIII, ℓ=1450	11	0,32	

Арматура класса AIII по ГОСТ 5781-82

Взам. инв. № | Подпись и дата | Инв. № подл.

Нач. отд.	Язловицкий	
Н. контр.	Виноградов	
Зав. гр.	Виноградов	
Вед. инж.	Юленец	
Инж.	Фоменко	
Техник	Никитина	

ТП 708 - 60.91 КЖИ-С2

Сетка С2

Стадия	Лист	Листов
Р		1

ИНСТИТУТ ЛЕНИНГРАДСКИЙ ПРОМСТРОЙПРОЕКТ

Копировал 25223-04 17 Формат

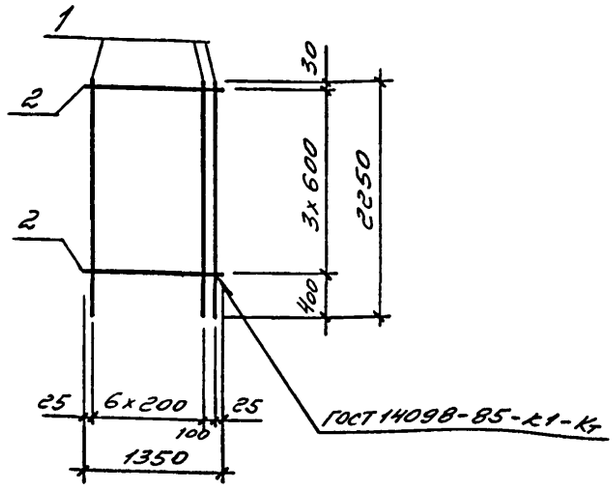

Поз.	Наименование	Кол.	Масса ед. кг	Масса, кг
1	ф14 A III ℓ=2250	8	2,72	22,96
2	ф6 A III ℓ=1350	4	0,30	

Арматура класса А-III по ГОСТ 5781-82

				ТП 708-60.91 -КЖИ- С3	
Нач. отд.	Язловицкий			Сетка С3	Стадия: Р; Лист: ; Листов: 1
Н. контр.	Виноградов				ИНСТИТУТ ЛЕНИНГРАДСКИЙ ПРОМСТРОЙПРОЕКТ
Зав. гр.	Виноградов				
Вед. инж.	Юленец				
Инжен.	Фоменко				

Инв. № подл. | Подпись и дата | Взам. инв. №

Копировал Формат

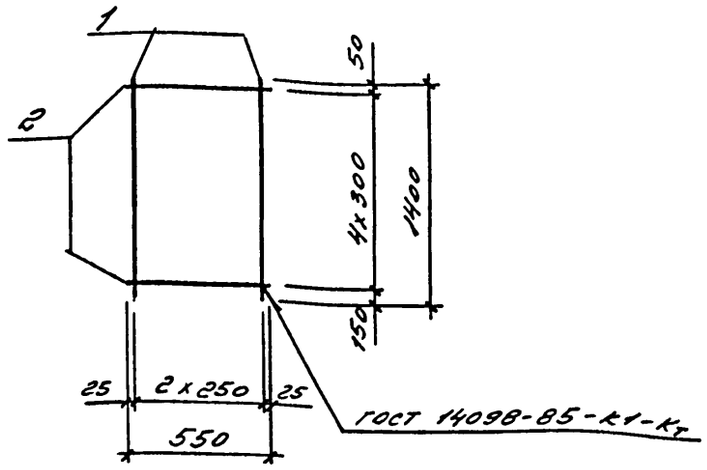

Поз.	Наименование	Кол.	Масса ед. кг	Масса, кг
1	ф12 A III ℓ= 1400	3	1,24	4,32
2	ф6 A III ℓ= 550	5	0,12	

Арматура класса А-III по ГОСТ 5781-82

				ТП 708-60.91 КЖИ-С4	
Нач. отд.	Язловицкий			Сетка С4	Стадия: Р; Лист: ; Листов: 1
Н. контр.	Виноградов				ИНСТИТУТ ЛЕНИНГРАДСКИЙ ПРОМСТРОЙПРОЕКТ
Зав. гр.	Виноградов				
Вед. инж.	Юленец				
Инжен.	Фоменко				

Инв. № подл. | Подпись и дата | Взам. инв. №

Копировал 25223-04 18 Формат

ТП 708-60.91 Альбом 4

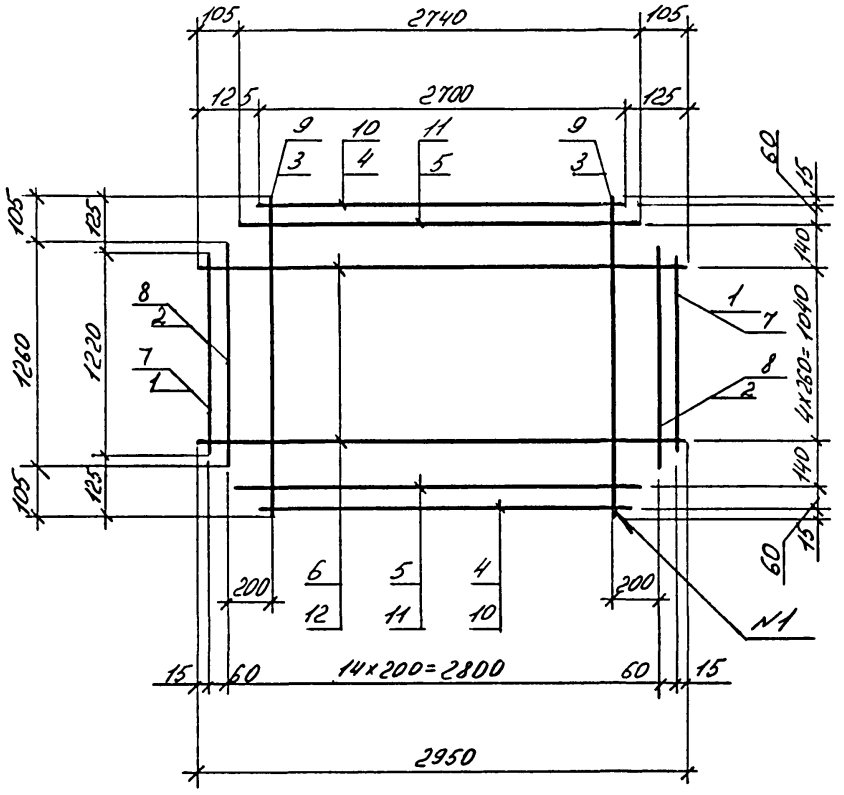

N1 – ГОСТ 14098-85-К1-Кт

Марка	Поз.	Наименование	Кол.	Масса ед. кг	Масса, кг
С5	1	ϕ6AI l=1220	2	0,27	11,1
	2	ϕ6AI l=1260	2	0,28	
	3	ϕ6AI l=1470	13	0,33	
	4	ϕ6AI l=2700	2	0,60	
	5	ϕ6AI l=2740	2	0,61	
	6	ϕ6AI l=2950	5	0,66	
С6	7	ϕ8AIII l=1220	2	0,48	19,6
	8	ϕ8AIII l=1260	2	0,50	
	9	ϕ8AIII l=1470	13	0,58	
	10	ϕ8AIII l=2700	2	1,07	
	11	ϕ8AIII l=2740	2	1,08	
	12	ϕ8AIII l=2950	5	1,17	

Арматура класса AIII – по ГОСТ 5781-82.

Нач.отд	Яловицкий	
Н.контр.	Виноградов	
Зав.гр.	Виноградов	
Инж. Iк	Храмова	
Инж.	Роменко	
Техник	Никитина	

ТП 708-60.91 КЖИ-С5

Сетки арматурные С5, С6

Стадия	Лист	Листов
Р		1

ИНСТИТУТ ЛЕНИНГРАДСКИЙ ПРОМСТРОЙПРОЕКТ

Инв. № подл. | Подпись и дата | Взам. инв. №

ТП 708 - 60.91 Альбом 4

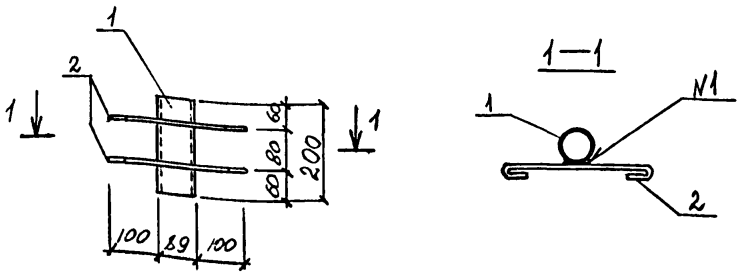

Поз.	Наименование	Кол.	Масса ед. кг	Масса, кг
1	Труба $\frac{80\times4\times200\ ГОСТ 8732-78}{Б10\ ГОСТ 8731-74}$	1	1,67	1,83
2	ф6АI $l = 370$	2	0,08	

N1 - ГОСТ 14098-85-Н1-Рш

Арматура класса А-I по ГОСТ 5781-82

Инв. № подл.	Подпись и дата	Взам. инв. №

Нач отд	Язловицкий	
Н. контр	Виноградов	
Зав гр	Виноградов	
Вед инж.	Юлёнец	
Инж. I к	Карсюк	

ТП 708 - 60.91 - КЖИ - МН1

Изделие закладное МН1

Стадия	Лист	Листов
Р		1

ИНСТИТУТ ЛЕНИНГРАДСКИЙ ПРОМСТРОЙПРОЕКТ

Копировал Формат

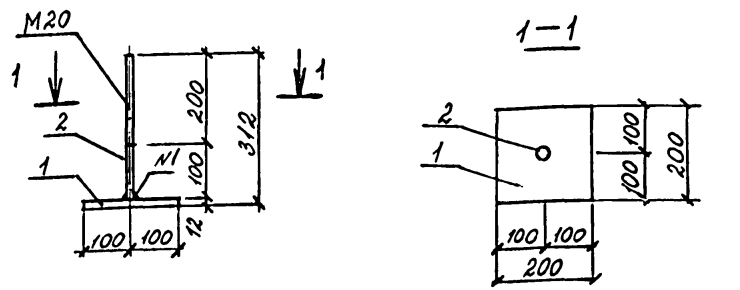

Поз.	Наименование	Кол.	Масса ед. кг	Масса, кг
1	лист $\frac{12\times200\ ГОСТ 19903-74^*}{ВСт3пс6-1\ ТУ14-1-3023-80}$ $l = 200$	1	3,77	4,50
2	круг $\frac{В20\ ГОСТ 2590-71^*}{Ст3.\ ГОСТ 535-79^*}$ $l = 300$	1	0,73	

N1-ГОСТ 14098-85-Т2-Рф

Инв. № подл.	Подпись и дата	Взам. инв. №

Нач отд	Язловицкий	
Н. контр.	Виноградов	
Зав гр.	Виноградов	
Вед инж.	Юлёнец	
Инж. I к	Карсюк	

ТП 708 - 60.91 - КЖИ - МН2

Изделие закладное МН2

Стадия	Лист	Листов
Р		1

ИНСТИТУТ ЛЕНИНГРАДСКИЙ ПРОМСТРОЙПРОЕКТ

Копировал 25223-04 20 Формат

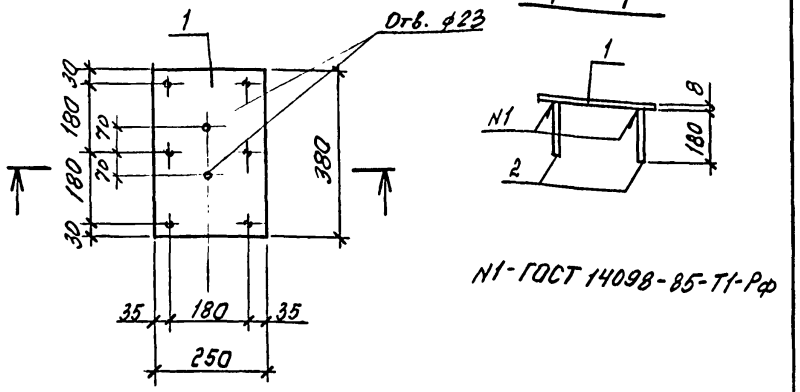

1 — 1

N1 - ГОСТ 14098-85-Т1-Рф

Поз.	Наименование	Кол.	Масса ед. кг	Масса, кг
1	Лист 250×8 ГОСТ 19903-74* / ВСт3кп2 ГОСТ 380-71*	1	5,97	6,63
	ℓ=380			
2	ф10АIII, ℓ=180	6	0,11	

Арматура класса А-III по ГОСТ 5781-82

Инв. № подл.	Подпись и дата	Взам. инв. №	

Нач. отд.	Язловицкий	
Н. контр.	Виноградов	
Зав. гр.	Виноградов	
Вед. инж.	Юленец	
Инжен.	Радзина	

ТП 708-60.91-КЖИ-МН3

Изделие закладное МН 3

Стадия	Лист	Листов
Р		1

ИНСТИТУТ ЛЕНИНГРАДСКИЙ ПРОМСТРОЙПРОЕКТ

Копировал Формат

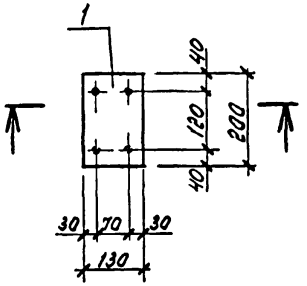

1 — 1

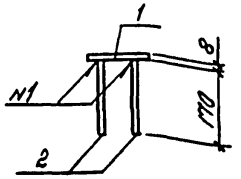

N1 - ГОСТ 14098-85-Т1-Рф

Поз.	Наименование	Кол.	Масса ед. кг	Масса, кг
1	Лист 130×8 ГОСТ 19903-74* / ВСт3кп2 ГОСТ 380-71*	1	1,63	2,23
	ℓ=200			
2	ф12АIII, ℓ=170	4	0,15	

Арматура класса А-III по ГОСТ 5781-82

Инв. № подл.	Подпись и дата	Взам. инв. №	

Нач. отд.	Язловицкий	
Н. контр.	Виноградов	
Зав. гр.	Виноградов	
Вед. инж.	Юленец	
Инжен.	Радзина	

ТП 708-60.91-КЖИ-МН4

Изделие закладное МН 4

Стадия	Лист	Листов
Р		

ИНСТИТУТ ЛЕНИНГРАДСКИЙ ПРОМСТРОЙПРОЕКТ

Копировал 25223-04 21 Формат

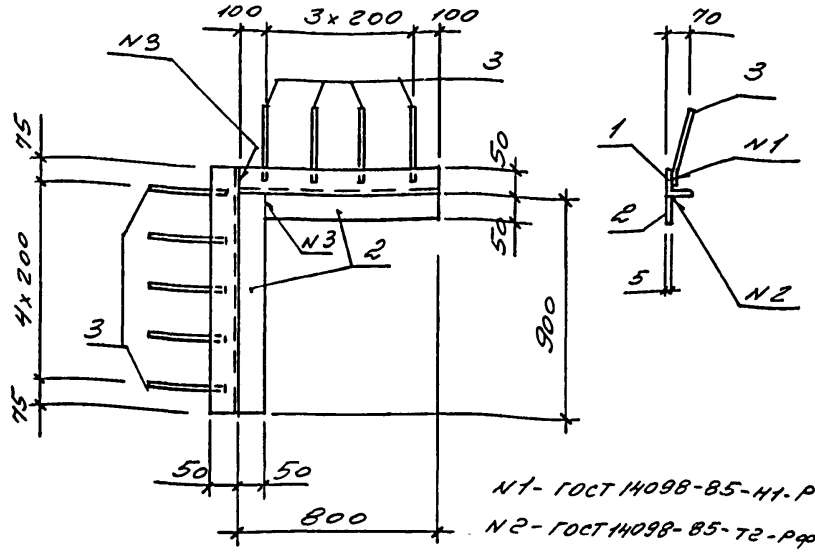

N1 - ГОСТ 14098-85-Н1-Рш

N2 - ГОСТ 14098-85-Т2-Рф

N3 - ГОСТ 5264-80-С7

Поз.	Наименование	Кол.	Масса ед. кг	Масса, кг
1	Уголок 50×50×5 ГОСТ 8509-86 Ст3 кп2 ГОСТ 380-88*			10,91
	ℓ=1750	1	6,60	
2	Лист 5×50 ГОСТ 19903-74 Ст3 кп2 ГОСТ 380-88*			
	ℓ=1650	1	3,23	
3	ф10 AIII ℓ=200	9	0,12	

Арматура класса А-III по ГОСТ 5781-82

Нач.отд.	Язловицкий		ТП 708-60.91-КЖИ-МН5
Н.контр.	Виноградов		
Зав.гр.	Виноградов		Изделие закладное МН5
Вед.инж.	Юлинец		Стадия: Р; Лист: ; Листов: 1
Инжен.	Фоменко		ИНСТИТУТ ЛЕНИНГРАДСКИЙ ПРОМСТРОЙПРОЕКТ

Взам. инв. № | Подпись и дата | Инв. № подл.

Копировал | Формат

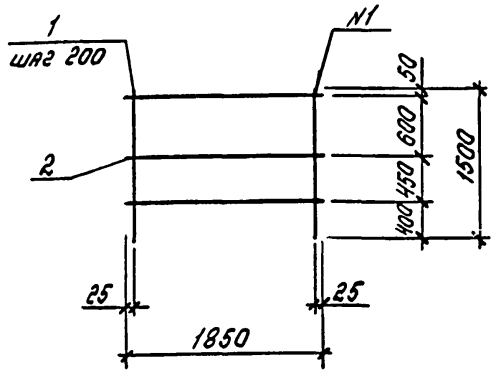

Поз.	Наименование	Кол.	Масса ед. кг	Масса, кг
1	ф10 AIII ℓ=1500	10	0,93	10,5
2	ф6 AIII ℓ=1850	3	0,41	

Арматура класса А-III по ГОСТ 5781-82

N1 - ГОСТ 14098-85-К1-Кт

Нач.отд.	Язловицкий		ТП 708-60.91-КЖИ-С7
Н.контр.	Виноградов		
Зав.гр.	Виноградов		Сетка С7
Вед.инж.	Юлинец		Стадия: Р; Лист: ; Листов: 1
Инжен	Фоменко		ИНСТИТУТ ЛЕНИНГРАДСКИЙ ПРОМСТРОЙПРОЕКТ
Инжен.	Радзина		

Взам. инв. № | Подпись и дата | Инв. № подл.

ТП 708-60.91 Альбом 4

МН6

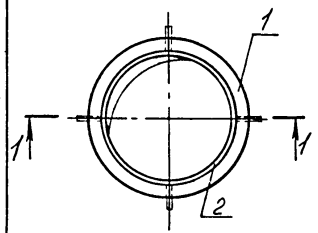

МН7

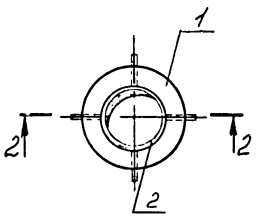

МН8

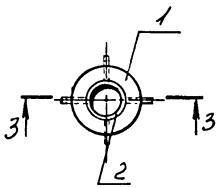

1 – 1

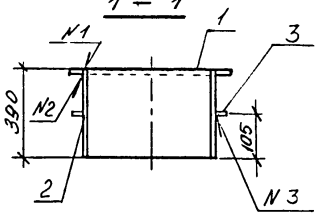

2 – 2

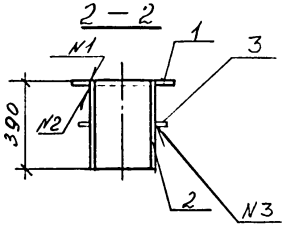

3 – 3

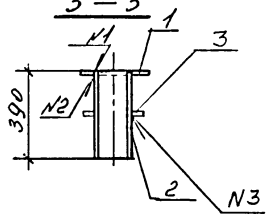

Поз. 1

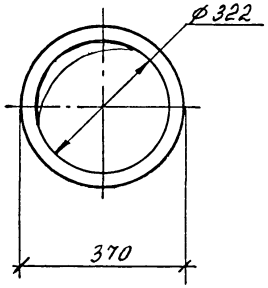

Поз. 1

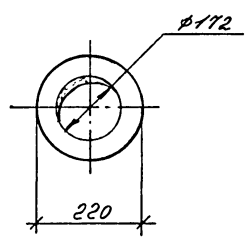

Поз. 1

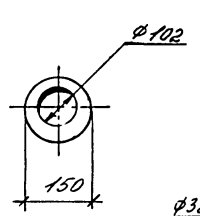

Поз. 2

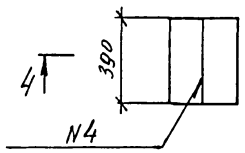

4 – 4

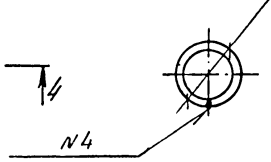

Марка	Поз.	Наименование	Кол.	Масса ед. кг	Масса, кг
МН6	1	лист 4х370х370 ГОСТ 19903-74 / Вст3кп2 ГОСТ 380-71*	1	4,3	17.9
	2	лист 4х1095х390 ГОСТ 19903-74 / Вст3кп2 ГОСТ 380-71*	1	13.4	
	3	ф10 А-I ℓ = 70	4	0.04	
МН7	1	Лист 4х220х220 ГОСТ 19903-74 / Вст3кп2 ГОСТ 380-71*	1	1,5	8,6
	2	лист 4х560х390 ГОСТ 19903-74 / Вст3кп2 ГОСТ 380-71*	1	6,9	
	3	ф10 А-I ℓ = 70	4	0.04	
МН8	1	лист 4х150х150 ГОСТ 19903-74 / Вст3кп2 ГОСТ 380-71*	1	0.71	5.1
	2	лист 4х340х390 ГОСТ 19903-74 / Вст3кп2 ГОСТ 380-71*	1	4.2	
	3	ф10 А-I ℓ = 70	4	0.04	

Арматура класса А-I - по ГОСТ 5781-82

N1 – ГОСТ 5264-80 – У4

N2 – ГОСТ 5264-80 – Т1

N3 – ГОСТ 14098-85 – Т2 – Рф

N4 – ГОСТ 5264-80 – С2

Нач.отд.	Азовкина	
Н.контр.	Виноградов	
Зав.гр.	Виноградов	
Инж.Ин	Храмова	
Инж.	Фоменко	
Техник	Никитина	

ТП 708-60.91 КЖИ-МН6

Изделие закладное МН6, МН7, МН8

Стадия	Лист	Листов
Р		1

ИНСТИТУТ ЛЕНИНГРАДСКИЙ ПРОМСТРОЙПРОЕКТ

Инв. № подл. | Подпись и дата | Взам. инв. №

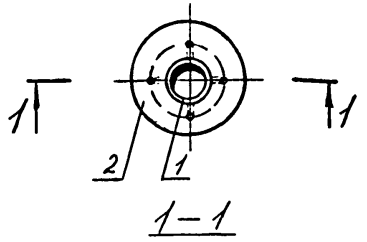

Поз. 2

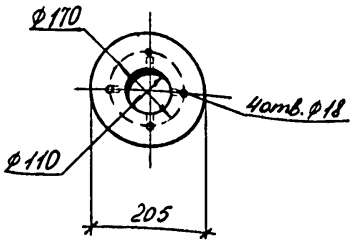

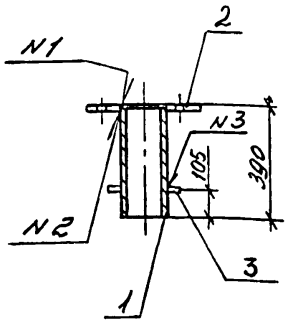

N1 – ГОСТ 5264-80-У4

N2 – ГОСТ 5264-80-Т1

N3 – ГОСТ 14098-85-Т2-Рф

Поз.	Наименование	Кол.	Масса ед. кг	Масса, кг
1	Труба $\frac{108\times4\times390\ ГОСТ\ 8732-78}{ВСт3кп2\ ГОСТ\ 380-71^{*}}$	1	4.00	7.01
2	Планка 1-100-6 ст. 25 ГОСТ 12820-80	1	2.85	
3	ф10 А-I ℓ=70	4	0.04	

Арматура класса АI – по ГОСТ 5781-82

Нач.отд	Азловицкий		ТП 708-60.91 КЖИ-МН9	
Н.контр.	Виноградов			
Зав.гр.	Виноградов		Изделие закладное МН9	Стадия: Р; Лист: ; Листов: 1
Инж.Ik	Храмова			ИНСТИТУТ ЛЕНИНГРАДСКИЙ ПРОМСТРОЙПРОЕКТ
Инж.	Фоменко			
Техник	Никитина			

Инв. № подл. | Подпись и дата | Взам. инв. №

Копировал Формат

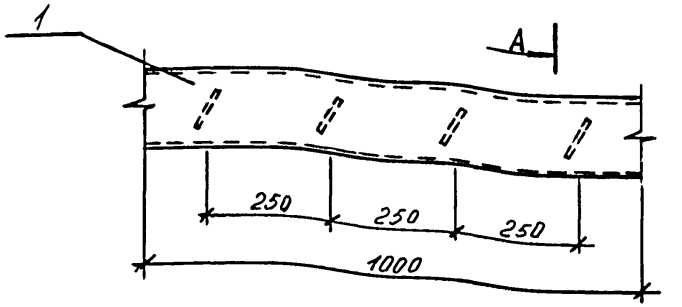



Поз.2

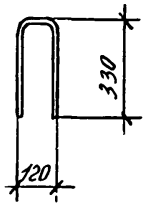

N1 – ГОСТ 14098-85-И1-Рш

Поз.	Наименование	Кол.	Масса ед. кг	Масса, кг
1	Швеллер $\frac{16\ ГОСТ\ 8240-72^{*}}{ВСт3пс6-1\ ТУ\ 14-1-3023-80}$ ℓ=1000	1	14,2	15,44
2	ф8 AIII ℓ=780	4	0,31	

Арматура класса AIII – по ГОСТ 5781-82

Нач.отд.	Азловицкий		ТП 708-60.91 КЖИ-МН10	
Н.контр.	Виноградов			
Зав.гр.	Виноградов		Изделие закладное МН10	Стадия: Р; Лист: ; Листов: 1
Инж.Ik	Храмова			ИНСТИТУТ ЛЕНИНГРАДСКИЙ ПРОМСТРОЙПРОЕКТ
Инж.	Фоменко			
Инж.	Алехин			

Инв. № подл. | Подпись и дата | Взам. инв. №

Копировал 25223-04 24 Формат

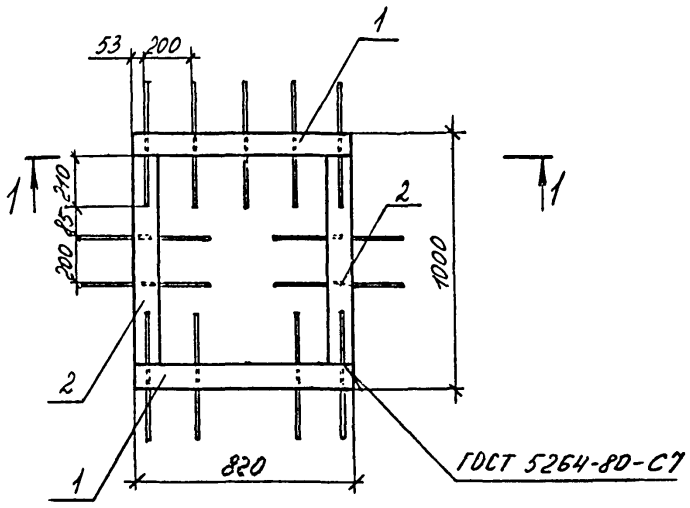

Поз. 1

1 – 1

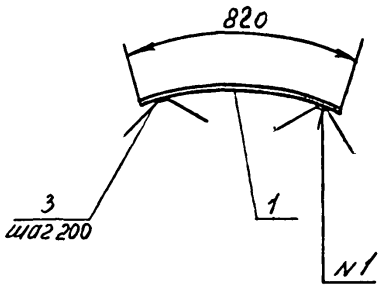

Поз.	Наименование	Кол.	Масса ед. кг	Масса, кг
1	Лист $\frac{8\times105\ ГОСТ\ 19903-74}{ВСт3пс6-1-ТУ-14-1-3023-80}$	2	5,41	25,65
	l = 820			
2	Лист $\frac{8\times105\ ГОСТ\ 19903-74}{ВСт3пс6-1-ТУ-14-1-3023-80}$	2	5,14	
	l = 780			
3	ф 10 AIII, l = 560	13	0,35	

Арматура класса A-III по ГОСТ 5781-82

N1 - ГОСТ 14098-85-Н1-Рш

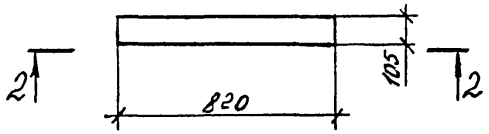

Поз. 3

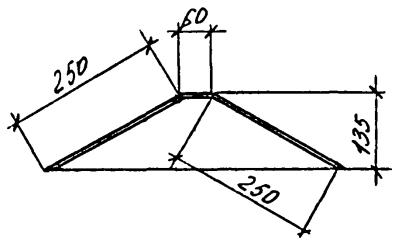

2 – 2

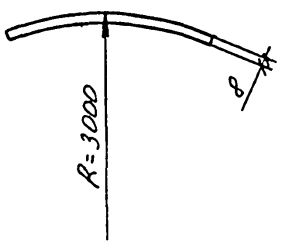

Нач.отд.	Язловинкий		ТП 708-60.91 КЖИ-МН11
Н.контр.	Виноградов		
Гл.В.Ер.	Виноградов		Изделие закладное МН 11
Инж.-т.	Храмова		Стадия: Р; Лист: ; Листов: 1
Инж.	Фоменко		ИНСТИТУТ ЛЕНИНГРАДСКИЙ ПРОМСТРОЙПРОЕКТ
Техник	Никитина		

Инв № подл. | Подпись и дата | Взам. инв. №

ТП 708 - 60.91 Альбом 4

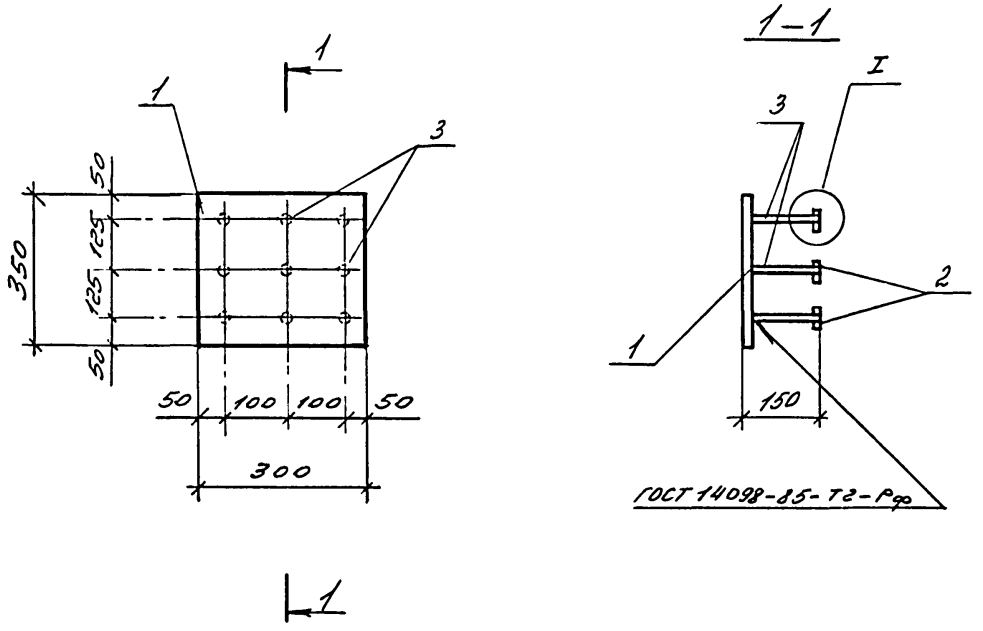

Поз.	Наименование	Кол.	Масса ед. кг	Масса, кг
1	Лист $\frac{10\times350\times300\ ГОСТ\ 19903-74}{ВСт3пс6-1-ТУ\ 14-1-3023-80}$	1	8,24	11,48
2	Лист $\frac{12\times50\times50\ ГОСТ\ 19903-74}{ВСт3пс6-1-ТУ\ 14-1-3023-80}$	9	0,24	
3	ф12АIII ГОСТ 5781-82 l=140	9	0,12	

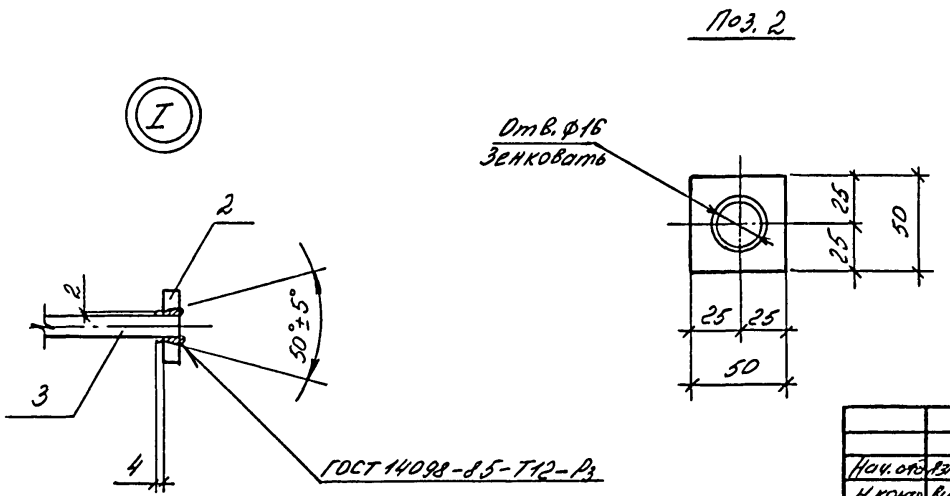

Нач. отд.	Язиковицкий		
Н. контр.	Виноградов		
Зав. гр.	Виноградов		
Инж. 1к	Храмова		
Инж.	Фоменко		
Техник	Никитина		

ТП 708 - 60.91 КЖИ-МН12

Изделие закладное МН12

Стадия	Лист	Листов
Р		1

ИНСТИТУТ ЛЕНИНГРАДСКИЙ ПРОМСТРОЙПРОЕКТ

Инв. № подл. | Подпись и дата | Взам. инв. №

25223-04 26

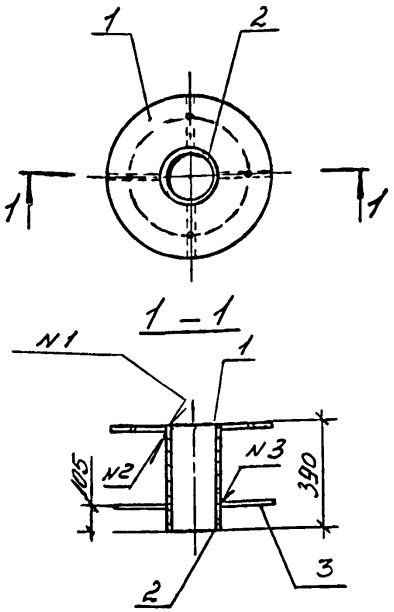

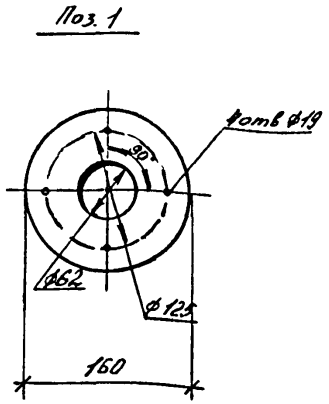

N1 – ГОСТ 5264-80-У4

N2 – ГОСТ 5264-80-Т1

N3 – ГОСТ 14098-85-Т2-Рф

Арматура класса А-I по ГОСТ 5781-82

Поз.	Наименование	Кол.	Масса ед. кг	Масса, кг
1	лист 10×160×160 ГОСТ 19903-74 / Ст3кп2 ГОСТ 380-71*	1	2,0	4,8
2	труба 60×5×350 ГОСТ 8732-78 / Ст3кп2 ГОСТ 380-71*	1	2,64	
3	ф10 А-I ℓ=70	4	0.04	

Нач.отд.	Язловицкий		
Н.контр.	Виноградов		
Зав.гр.	Виноградов		
Инж.1к.	Храмова		
Инж.	Фоменко		
Техник	Никитина		

ТП 708-60.91 КЖИ-МН 13

Изделие закладное МН 13

Стадия	Лист	Листов
Р		1

ИНСТИТУТ ЛЕНИНГРАДСКИЙ ПРОМСТРОЙПРОЕКТ

Инв. № подл. | Подпись и дата | Взам. инв. №

Копировал Формат

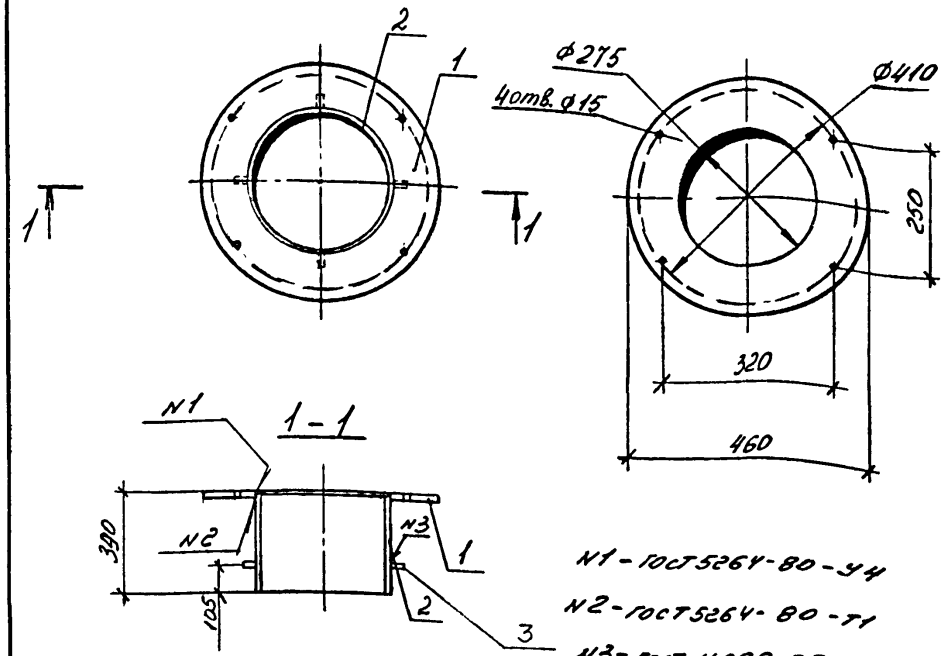

N1 – ГОСТ 5264-80-У4

N2 – ГОСТ 5264-80-Т1

N3 – ГОСТ 14098-85-Т2-Рф

Арматура класса А-I по ГОСТ 5781-82

Поз.	Наименование	Кол.	Масса ед. кг	Масса, кг
1	лист 12×460×460 ГОСТ 19903-74 / Ст3кп2 ГОСТ 380-71*	1	19,9	36,72
2	труба 273×6,5×390 ГОСТ 8732-78 / Ст3 кп2 ГОСТ 380-71*	1	16.66	
3	ф10 А-I ℓ=70	4	0.04	

Нач.отд	Язловицкий		
Н.контр.	Виноградов		
Зав.гр.	Виноградов		
Инж.1к.	Храмова		
Инж	Фоменко		
Техник	Никитина		

ТП 708-60.91 КЖИ-МН14

Изделие закладное МН14

Стадия	Лист	Листов
Р		1

ИНСТИТУТ ЛЕНИНГРАДСКИЙ ПРОМСТРОЙПРОЕКТ

Инв. № подл. | Подпись и дата | Взам. инв. №

Копировал 25223-04 27 Формат

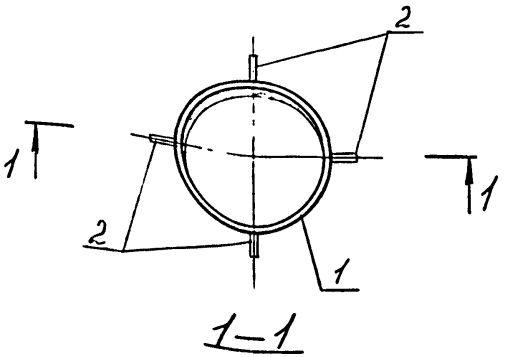

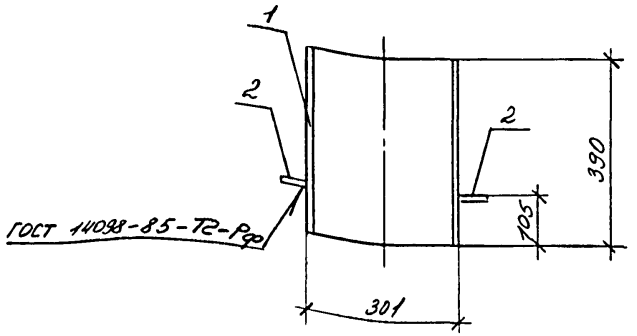

Поз.	Наименование	Кол.	Масса ед. кг	Масса, кг
1	Труба $\frac{325\times12\times390\ ГОСТ\ 10704-76}{Д,\ ГОСТ\ 10705-63}$	1	36,13	36,3
2	Ф10 А-I, ℓ=70	4	0,04	

Арматура класса А-I по ГОСТ 5781-82

Инв. № подл.	Подпись и дата	Взам. инв. №

Нач.отд.	Язловицкий	
Н.контр.	Виноградов	
Зав.гр.	Виноградов	
Инж.Iк	Храмова	
Инж.	Фоменко	
Техник	Никитина	

ТП 708-60.91 КЖИ-МН15

Изделие закладное МН 15

Стадия	Лист	Листов
Р		1

ИНСТИТУТ ЛЕНИНГРАДСКИЙ ПРОМСТРОЙПРОЕКТ

Копировал Формат

Поз. 2

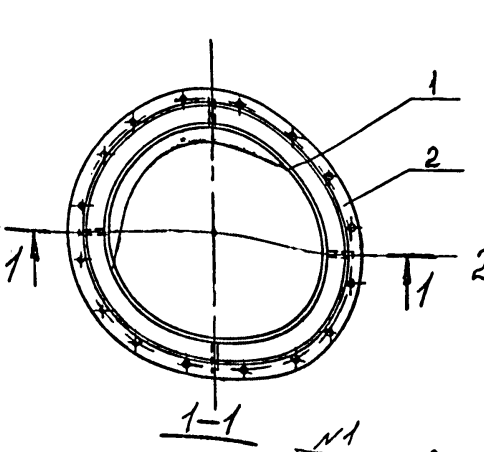

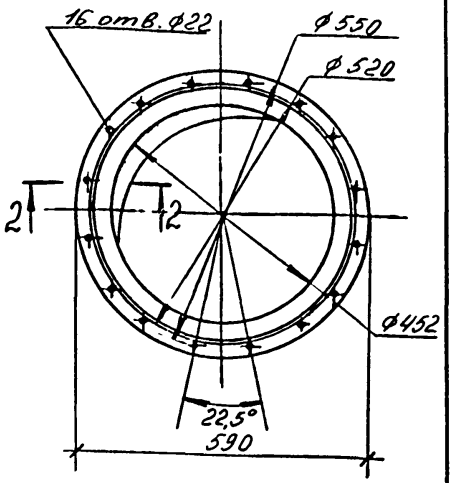

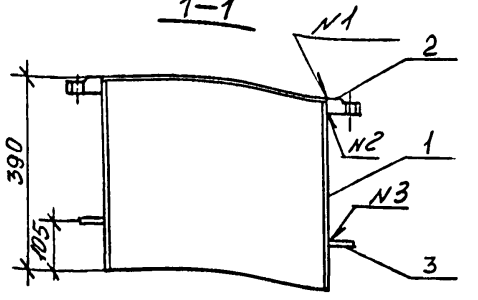

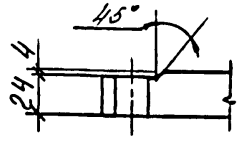

Арматура класса AI по ГОСТ 5781-82

N1 - ГОСТ 5264-80-У4

N2 - ГОСТ 5264-80-Т1

N3 - ГОСТ 14098-85-Т2-Рφ

Поз.	Наименование	Кол.	Масса ед. кг	Масса, кг
1	труба $\frac{450\times9\times390\ ГОСТ\ 8732-78}{Д\ ГОСТ\ 8731-74}$	1	38,17	114,8
2	лист $\frac{28\times590\times590\ ГОСТ\ 19903-74}{ВСт3кп2\ ГОСТ\ 380-71*}$	1	76,51	
3	Ф10 AI ℓ=70	4	0,04	

Инв. № подл.	Подпись и дата	Взам. инв. №

Нач.отд.	Язловицкий	
Н.контр.	Виноградов	
Зав.гр.	Виноградов	
Инж.Iк	Храмова	
Инж.	Фоменко	
Инж.	Алёхин	

ТП 708-60.91 КЖИ-МН16

Изделие закладное МН 16

Стадия	Лист	Листов
Р		1

ИНСТИТУТ ЛЕНИНГРАДСКИЙ ПРОМСТРОЙПРОЕКТ

Копировал 25223-04 28 Формат

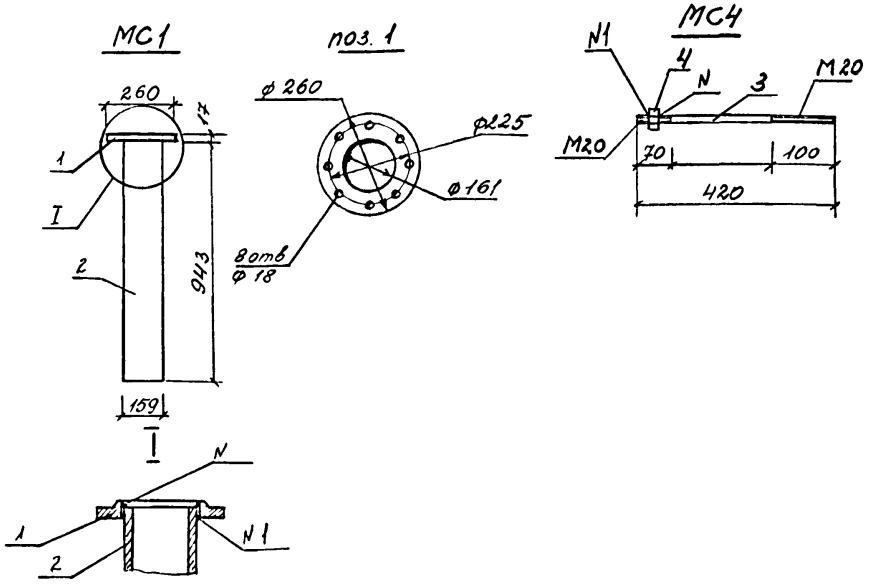

Марка	Поз.	Наименование	Кол.	Масса ед. кг	Масса, кг
МС1	1	Фланец 1-150-6 Ст.25 ГОСТ 12820-80	2	4,63	
	2	труба 159×4,5×960 ГОСТ 8732-78 / Б10 ГОСТ 8731-74	1	16,46	
МС4	3	Круг В20 ГОСТ 2590-71*	1	1,04	1,1
		ℓ = 420			
	4	Гайка М20 ГОСТ 5915-70*	1	0,063	

N1 ГОСТ 5264-80-Т1

Изм.	Кол. уч.	Лист	№ док.	Подп.	Дата
Нач. отд	Язловицкий				
Н. контр.	Виноградов				
Зав. гр.	Виноградов				
Вед. инж.	Юленец				
Инж. I к.	Карсюк				

ТП 708-60.91 КЖИ-МС1

Изделия соединительные МС1; МС4

Стадия	Лист	Листов
Р		1

ИНСТИТУТ ЛЕНИНГРАДСКИЙ ПРОМСТРОЙПРОЕКТ

Взам. инв. № | Подпись и дата | Инв. № подл.

Копировал Формат

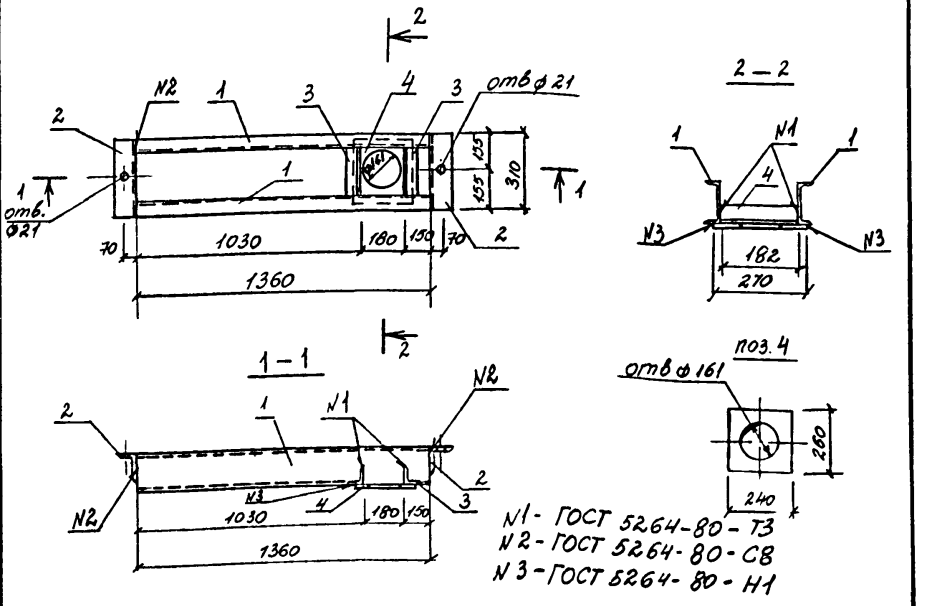

N1 - ГОСТ 5264-80 - Т3
N2 - ГОСТ 5264-80 - С8
N3 - ГОСТ 5264-80 - Н1

Поз.	Наименование	Кол.	Масса ед. кг	Масса, кг
1	швеллер 16 ГОСТ 8240-72* / Вст3пс-1 ТУ14-1-3023-80	2	19,31	57,44
	ℓ = 1360			
2	уголок 125×80×10 ГОСТ 8510-72* / Вст3пс6 ГОСТ 380-71*	2	4,8	
	ℓ = 310			
3	уголок 50×50×5 ГОСТ 8509-86 / Вст3кл2 ГОСТ 380-71* ℓ = 182	2	0,69	
4	лист 16×240 ГОСТ 19903-74* / Вст3пс6-1 ТУ14-1-3023-80 ℓ = 260	1	7,84	

Изм.	Кол. уч.	Лист	№ док.	Подп.	Дата
Нач. отд	Язловицкий				
Н. контр.	Виноградов				
Зав. гр.	Виноградов				
Вед. инж.	Юленец				
Инж. I к.	Карсюк				

ТП 708-60.91 КЖИ-МС3

Изделие соединительное МС3

Стадия	Лист	Листов
Р		1

ИНСТИТУТ ЛЕНИНГРАДСКИЙ ПРОМСТРОЙПРОЕКТ

Взам. инв. № | Подпись и дата | Инв. № подл.

Копировал 25223-04 29 Формат

МС6

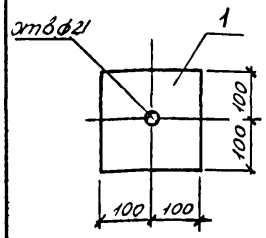

МС2

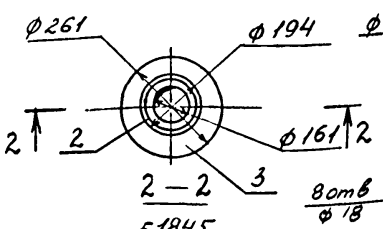

МС5

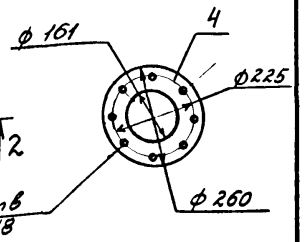

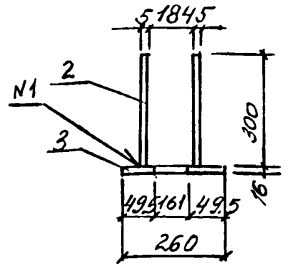

N1 ГОСТ 14098-85-Т2-Рф

Марка	Поз.	Наименование	Кол.	Масса ед. кг	Масса, кг
МС6	1	лист $\frac{16\times200\ ГОСТ\ 19903-74^*}{ВСт3пс6-1\ ТУ14-1-3023-80}$ $\ell=200$	1	5,02	5,02
МС2	2	труба $\frac{194\times5,0\times300\ ГОСТ\ 8732-78}{Б10\ ГОСТ\ 8731-74}$	1	7,00	15,49
	3	лист $\frac{16\times260\ ГОСТ\ 19903-74^*}{ВСт3пс6-1\ ТУ14-1-3023-80}$ $\ell=261$	1	8,49	
МС5	4	Фланец 1-150-60-25 ГОСТ 12820-80	1	4,63	4,63

Взам. инв. № | Подпись и дата | Инв. № подл.

Нач. отд	Язловицкий	
Н. контр	Виноградов	
Зав. гр	Виноградов	
Вед. инж	Южнец	
Инж. 1к	Карсюк	

ТП 708-60.91 КЖИ-МС6

Изделия соединительные МС6, МС2; МС5.

Стадия	Лист	Листов
Р		1

ИНСТИТУТ ЛЕНИНГРАДСКИЙ ПРОМСТРОЙПРОЕКТ

Копировал Формат

МС9

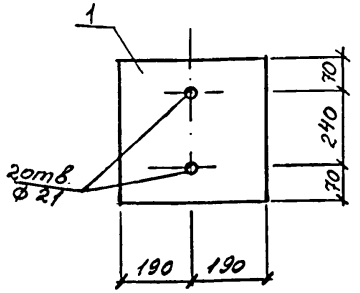

МС10

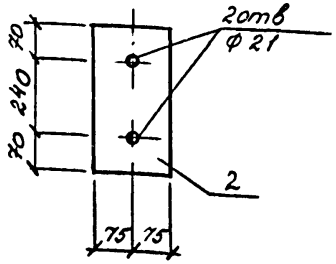

Марка	Поз.	Наименование	Кол.	Масса ед. кг	Масса, кг
МС9	1	лист $\frac{16\times380\ ГОСТ\ 19903-74^*}{ВСт3пс6-1\ ТУ14-1-3023-80}$ $\ell=380$	1	18,12	18,12
МС10	2	лист $\frac{16\times380\ ГОСТ\ 19903-74^*}{ВСт3пс6-1\ ТУ14-1-3023-80}$ $\ell=150$	1	7,17	7,17

Взам. инв. № | Подпись и дата | Инв. № подл.

Нач. отд	Язловицкий	
Н. контр	Виноградов	
Зав. гр	Виноградов	
Вед. инж	Юлёнец	
Инж. 1 к.	Карсюк	

ТП 708-60.91 КЖИ-МС9

Изделия соединительные МС9, МС10

Стадия	Лист	Листов
		1

ИНСТИТУТ ЛЕНИНГРАДСКИЙ ПРОМСТРОЙПРОЕКТ

Копировал 25223-04 30 Формат

Поз.	Наименование	Кол.	Масса ед. кг	Масса, кг
1	лист $\frac{12\times435\times435\ ГОСТ\ 19903-74}{Вст3кп2\ ГОСТ}$	1	17,82	60,84
2	труба $\frac{351\times14\times270\ ГОСТ\ 8732-78}{}$	1	31,41	
3	лист $\frac{12\times351\times351\ ГОСТ\ 19903-74}{Вст3кп2\ ГОСТ}$	1	11,61	

1-1

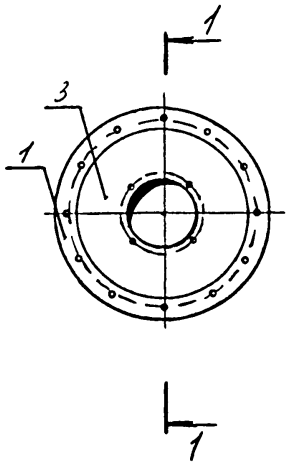

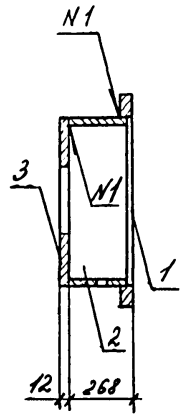

Поз.2

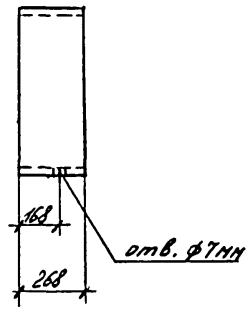

Поз.3

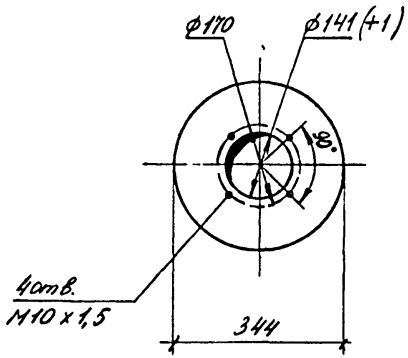

Поз.1

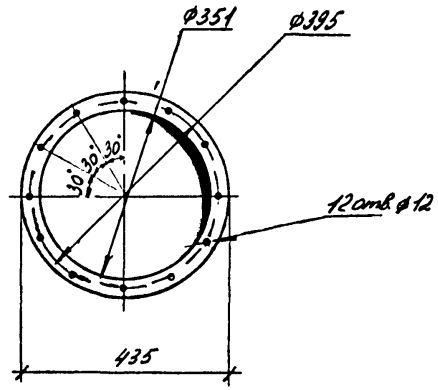

N1 - ГОСТ 5264-80-Т1-А4

Нач.отд	Язлевицкий		
Н.контр	Виноградов		
Зав.гр.	Виноградов		
Инж.1к	Жданова		
Инж.	Фоменко		
Техник	Никитина		

ТП 708 - 60.91 КЖИ-МС7

Изделие соединительное МС7

Стадия	Лист	Листов
Р		1

ИНСТИТУТ ЛЕНИНГРАДСКИЙ ПРОМСТРОЙПРОЕКТ

Инв N подл. | Подпись и дата | Взам. инв.№

ТП 708 - 60.91 Альбом 4

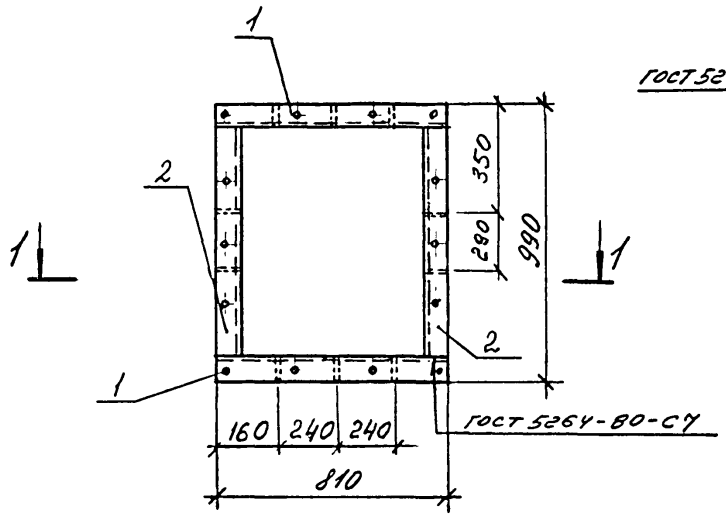

1-1

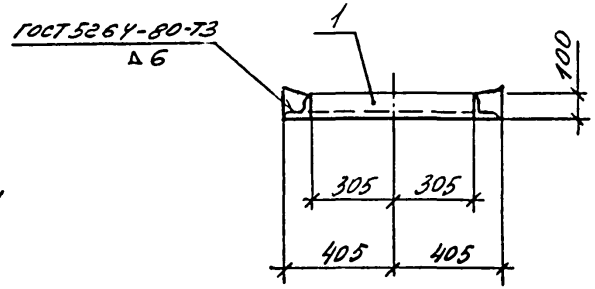

Поз.	Наименование	Кол.	Масса ед. кг	Масса, кг
1	Уголок 100х100х8 ГОСТ 8509-86 ВСт3пс6-1ТУ 14-1-3023-8 ℓ=810	2	9,9	45,6
2	Уголок 100х100х8 ГОСТ 8509-86 ВСт3пс6-1 ТУ 14-1-3023-8 ℓ=790	2	9,6	
3	Лист 8х100 ГОСТ 19903-74 ВСт3пс6-1 ТУ 14-1-3023-8 ℓ=105	10	0,66	

Поз.1

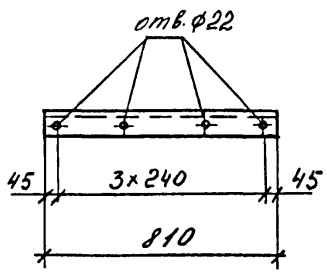

Поз.2

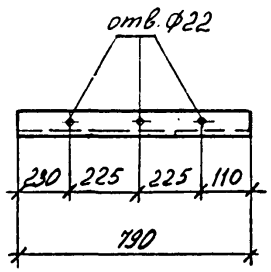

Поз.3

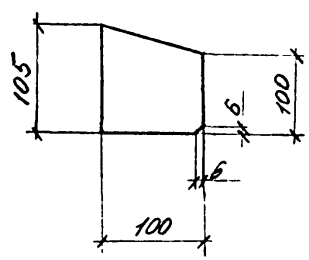

Нач.отд.	Язловицкий		
Н.контр.	Виноградов		
Зав.гр.	Виноградов		
Инж.1к	Храмова		
Инж.	Фоменко		
Техник	Никитина		

ТП 708-60.91 КЖИ-МС8

Изделие соединительное МС8

Стадия	Лист	Листов
Р		1

ИНСТИТУТ ЛЕНИНГРАДСКИЙ ПРОМСТРОЙПРОЕКТ

Инв.№ подл. | Подпись и дата | Взам. инв.№

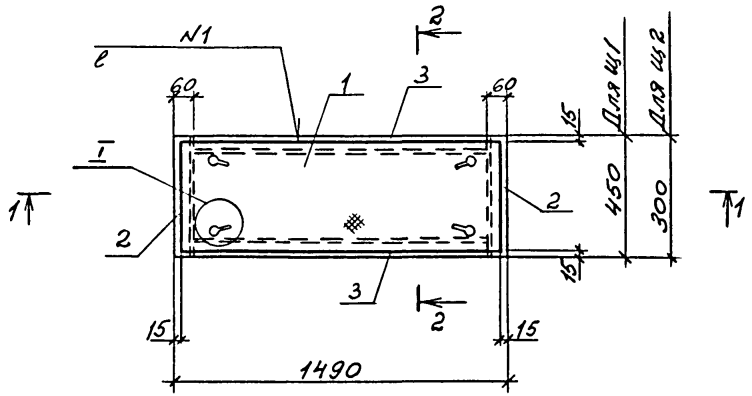

1 – 1

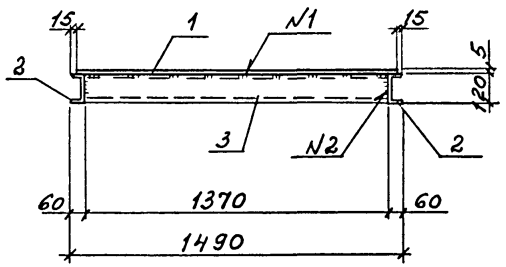

2 – 2

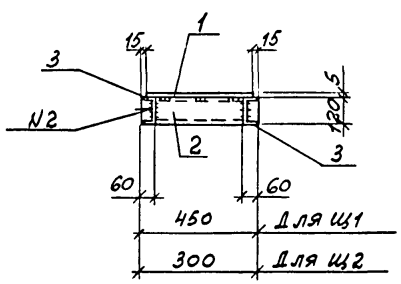

Марка	Поз.	Наименование	Кол.	Масса ед. кг	Масса, кг
Щ1	1	Лист ромб К-ПУ-5×1460			59,2
		ВСт3кп2 ГОСТ 8568-77 ℓ=420	1	25,4	
		Швеллер 120×60×5 ГОСТ 8278-83 ВСт3кп2 ГОСТ 380-88			
	2	ℓ=450	2	3,9	
	3	ℓ=1490	2	13,0	
Щ2	1	Лист ромб К-ПУ-5×1460			47,6
		ВСт3кп2 ГОСТ 8568-77 ℓ=210	1	16,4	
		Швеллер 120×60×5 ГОСТ 8278-83 ВСт3кп2 ГОСТ 380-88			
	2	ℓ=300	2	2,6	
	3	ℓ=1490	2	13,0	

Узел I см. КЖИ-Щ1

N1 – ГОСТ 5264-80-Н1-Δ6
N2 – ГОСТ 5264-80-Т3-Δ6

Нач. отд.	Язловицкий	
Н. контр.	Виноградов	
Зав. гр.	Виноградов	
Вед. инж.	Юленец	
Инж.	Фоменко	

ТП 708-60.91 КЖИ-Щ1

Щит металлический Щ1, Щ2

Стадия	Лист	Листов
Р		1

ИНСТИТУТ ЛЕНИНГРАДСКИЙ ПРОМСТРОЙПРОЕКТ

Инв.№ подл. | Подпись и дата | Взам. инв.№

ТП 708 - 60.91 Альбом 4

Щ 4

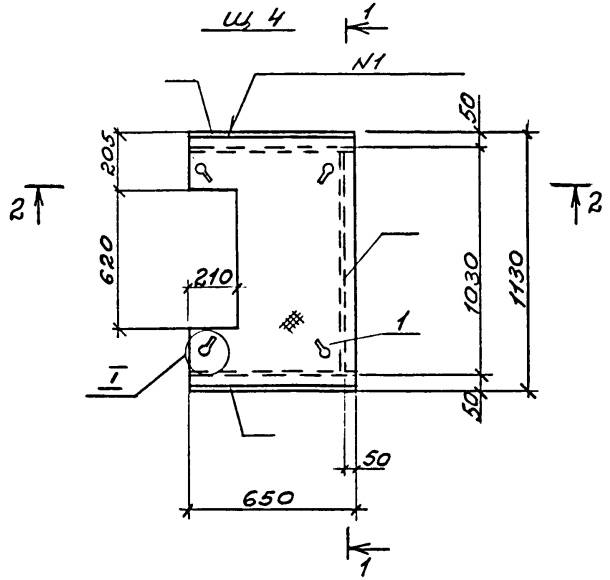

1 – 1

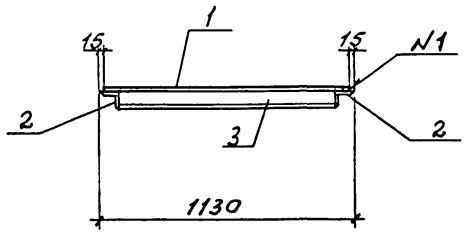

2 – 2

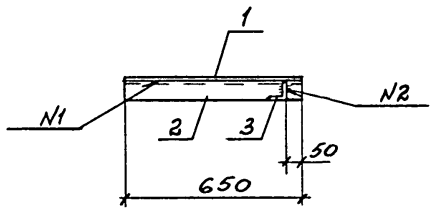

Щ 3

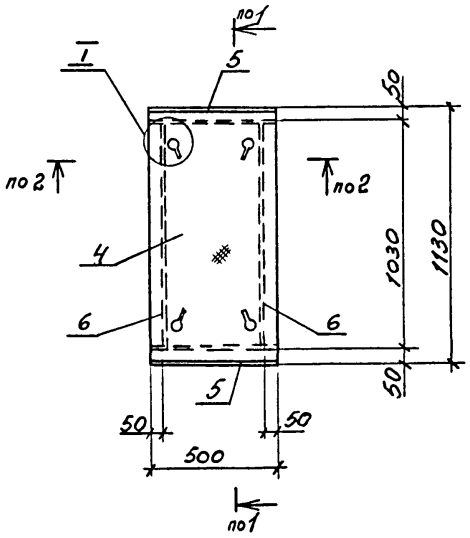

N1- ГОСТ 5264-80- Н1- Δ6

N2- ГОСТ 5264-80- Т3- Δ6

Марка	Поз.	Наименование	Кол.	Масса ед. кг	Масса, кг
Щ 4	1	Лист ромб к-пу-5×1100			45,7
		Вст3кп2 ГОСТ 8568-77 ℓ=650	1	29,7	
		Уголок 75×75×6 ГОСТ 8509-86 / Вст3пс6 ГОСТ 380-88			
	2	ℓ = 650	2	4,5	
	3	ℓ = 1020	1	7,0	
Щ 3	4	Лист ромб к-пу-5×1100	1	22,8	43,7
		Вст3кп2 ГОСТ 8568-77 ℓ=500			
		Уголок 75×75×6 ГОСТ 8509-86 / Вст3пс6 ГОСТ 380-88			
	5	ℓ = 500	2	3,44	
	6	ℓ = 1020	2	7,0	

Узел I см. КЖИ-Щ 9

Нач. отд.	Язловицкий	
Н. контр.	Виноградов	
Зав. гр.	Виноградов	
Вед. инж.	Юленец	
Инж.	Фоменко	

ТП 708 - 60.91 КЖИ-Щ 3

Щит металлический Щ 3, Щ 4

Стадия	Лист	Листов
Р		1

ИНСТИТУТ ЛЕНИНГРАДСКИЙ ПРОМСТРОЙПРОЕКТ

Инв. № подл. | Подпись и дата | Взам. инв. №

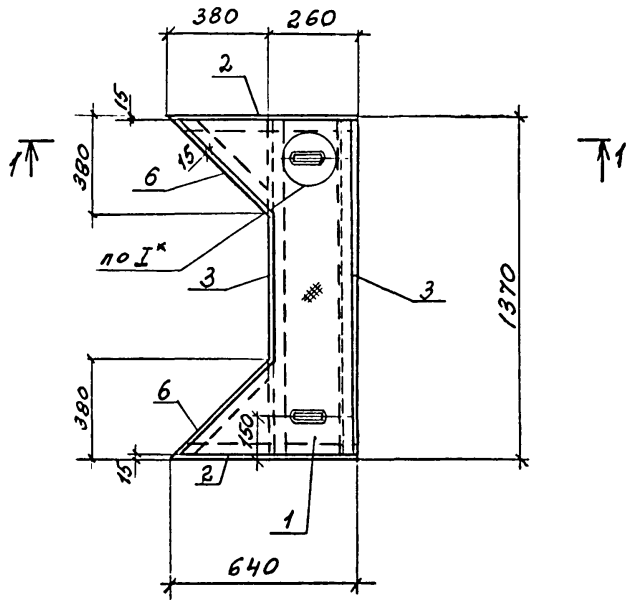

1 — 1

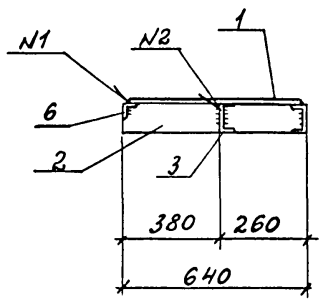

N1-ГОСТ 5264-80-Н1-Δ6

N2-ГОСТ 5264-80-Т3-Δ6

Марка	Поз.	Наименование	Кол.	Масса ед. кг	Масса, кг
Щ5	1	Лист ромб к-ПУ-5×1340			64,3
		ВСт3кп2 ГОСТ 8568-77* L=1300	1	20,77	
		Швеллер 120×60×5 ГОСТ 8278-83 / ВСт3кп2 ГОСТ 380-88			
	2	l = 640	2	5,57	
	3	l = 1370	2	11,9	
	6	Уголок 75×75×6 ГОСТ 8509-86 / ВСт3пс6 ГОСТ 380-88 l = 340	2	3,7	
	4	Лист 6×80 ГОСТ 19903-74* / ВСт3кп2 ГОСТ 380-88 l = 120	2	0,45	
	5	ф8 A-I, l = 650	2	0,3	

Арматура класса A-I по ГОСТ 5781-82

*Узел I см. КЖИ-Щ10

Нач. отд.	Язловицкий		ТП 708 - 60.91 КЖИ-Щ5
Н. контр.	Виноградов		Щит металлический Щ5
Зав. гр.	Виноградов		Стадия: Р; Лист: ; Листов: 1
Вед. инж.	Юленец		ИНСТИТУТ ЛЕНИНГРАДСКИЙ ПРОМСТРОЙПРОЕКТ
Инж.	Фоменко		

Инв. № подл | Подпись и дата | Взам. инв. №

Щ6 ... Щ9

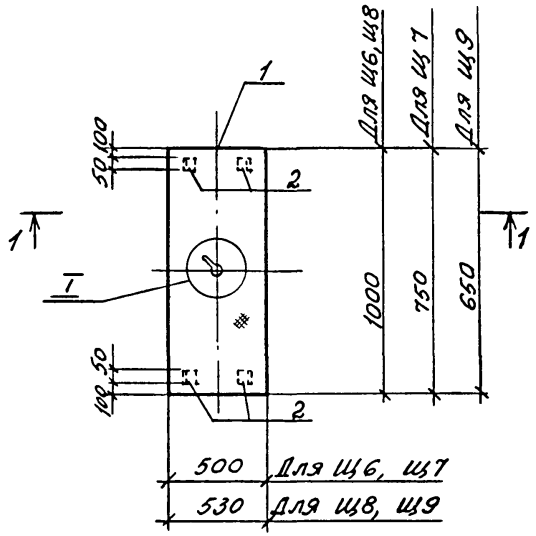

1 — 1

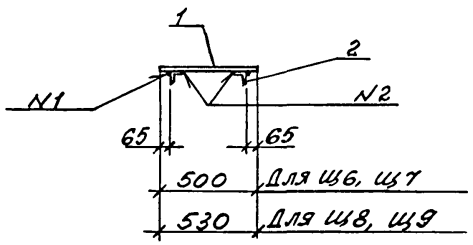

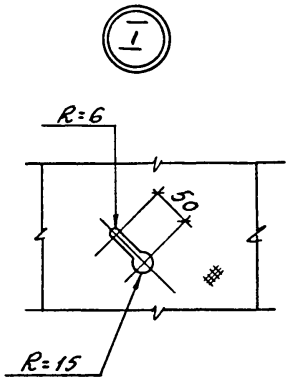

Щ11

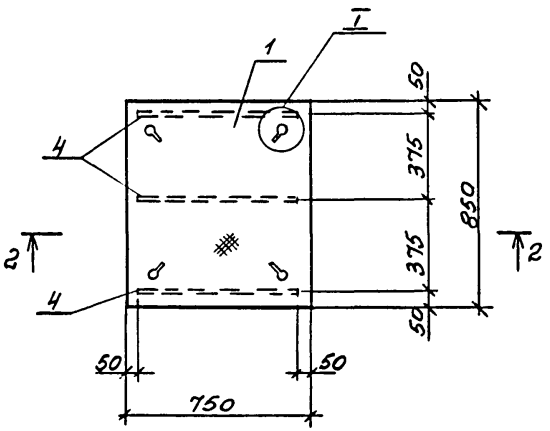

2 — 2

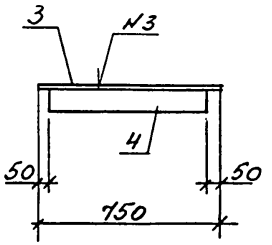

N1 - ГОСТ 5264-80 - Т1 - Δ6
N2 - ГОСТ 5264-80 - Н1 - Δ6
N3 - ГОСТ 5264-80 - Т3 - Δ6

Марка	Поз.	Наименование	Кол.	Масса ед. кг	Масса, кг
Щ6	1	Лист ромб к-ПУ-4×500			17,6
		ВСт3кп2 ГОСТ 8568-77* ℓ=1000	1	16,8	
	2	Уголок 50×50×5 ГОСТ 8509-86 / ВСт3кп2 ГОСТ 380-88 ℓ=50	4	0,2	
Щ7	1	Лист ромб к-ПУ-4×500			13,4
		ВСт3кп2 ГОСТ 8568-77* ℓ=750	1	12,6	
	2	Уголок 50×50×5 ГОСТ 8509-86 / ВСт3кп2 ГОСТ 380-88 ℓ=50	4	0,2	
Щ8	1	Лист ромб к-ПУ-4×530			18,5
		ВСт3кп2 ГОСТ 8568-77* ℓ=1000	1	17,8	
	2	Уголок 50×50×5 ГОСТ 8509-86 / ВСт3кп2 ГОСТ 380-88 ℓ=50	4	0,2	
Щ9	1	Лист ромб к-ПУ-4×530			12,3
		ВСт3кп2 ГОСТ 8568-77* ℓ=650	1	11,5	
	2	Уголок 50×50×5 ГОСТ 8509-86 / ВСт3кп2 ГОСТ 380-88 ℓ=50	4	0,2	
Щ11	3	Лист ромб к-ПУ-5×750			34,5
		ВСт3кп2 ГОСТ 8568-77* ℓ=850	1	26,4	
	4	Лист 6×90 ГОСТ 19903-74* / ВСт3кп2 ГОСТ 380-88 ℓ=650	3	2,7	

Нач. отд	Язловицкий		
Н. контр.	Виноградов		
Зав. гр.	Виноградов		
Вед. инж.	Юленец		
Инж.	Фоменко		

ТП 708 - 60.91 КЖИ-Щ6

Щит металлический Щ6 ... Щ9, Щ11

Стадия	Лист	Листов
Р		1

ИНСТИТУТ ЛЕНИНГРАДСКИЙ ПРОМСТРОЙПРОЕКТ

Инв. № подл. | Подпись и дата | Взам. инв. №

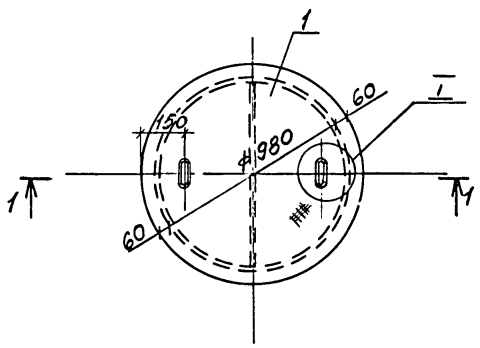

1 — 1

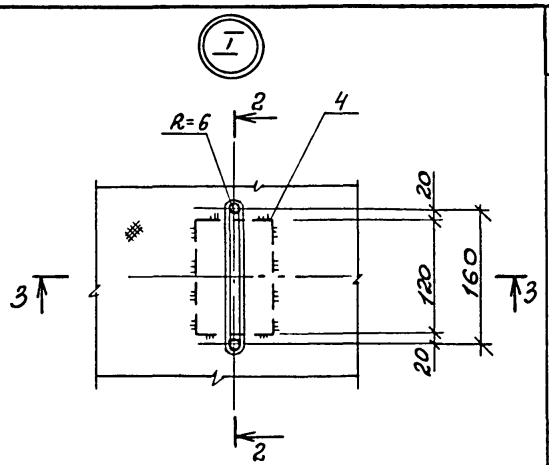

2 — 2

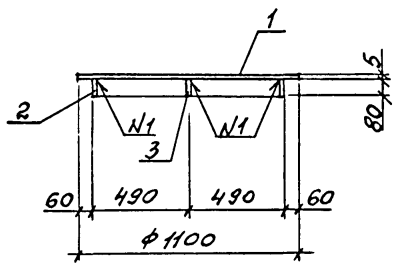

3 — 3

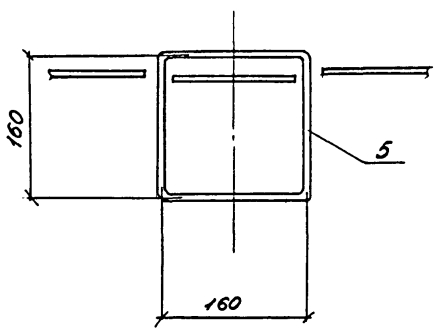

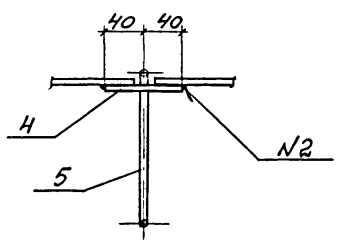

Марка	Поз.	Наименование	Кол.	Масса ед. кг	Масса, кг
Щ10	1	Лист ромб К-ПУ-5×1100 ВСт3кп2 ГОСТ 8568-77 / Лист 6×80 ГОСТ 19903-74* ВСт3кп2 ГОСТ 380-88	1	50,2	66,95
	2	ℓ=3080	1	11,6	
	3	ℓ=970	1	3,65	
	4	ℓ=120	2	0,45	
	5	ф8 AI, ℓ=650	2	0,3	

Арматура класса AI по ГОСТ 5781-82

N1-ГОСТ 5264-80-Т2-Δ6

N2-ГОСТ 5264-80-Н1-Δ6

Нач. отд.	Язловицкий		
Н. контр.	Виноградов		
Зав. гр.	Виноградов		
Вед. инж.	Юленева		
Инж.	Фоменко		

ТП 708-60.91 КЖИ-Щ10

Щит металлический Щ10

Стадия	Лист	Листов
Р		1

ИНСТИТУТ ЛЕНИНГРАДСКИЙ ПРОМСТРОЙПРОЕКТ

Взам. инв. №

Подпись и дата

Инв. № подл.

ТП 708-60.91 Альбом 4

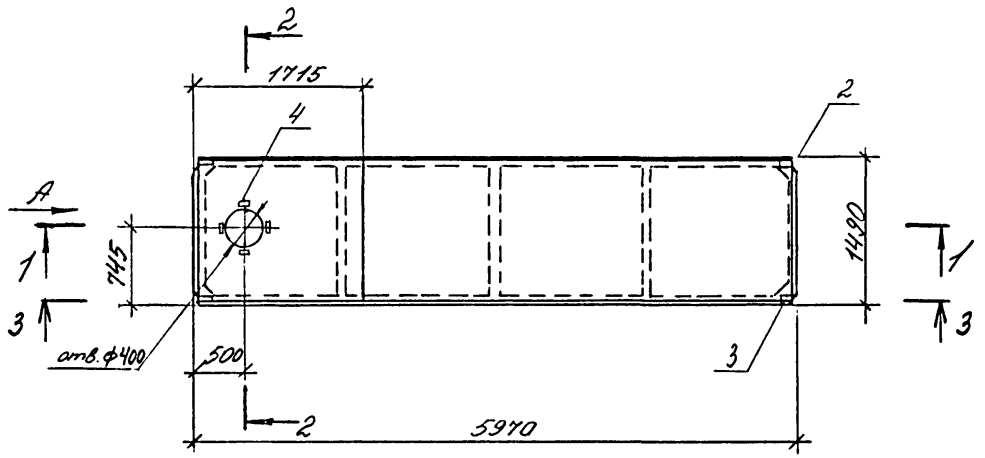

1—1

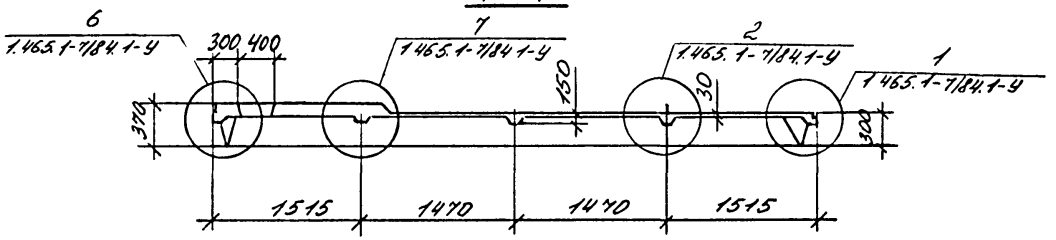

2—2

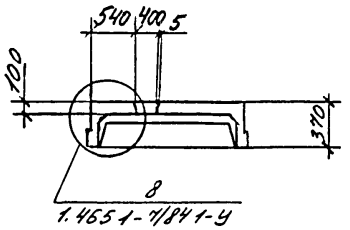

Вид А

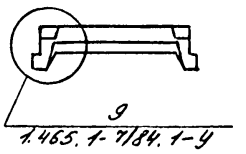

Поз.	Наименование	Кол.	Обозначение документа
1	Сетка С3	4	1.465.1-7/84.2-130
	Изделия закладные		
2	М1-1	2	1.465.1-7/84.2-150СБ
3	М1-2	2	1.465.1-7/84.2-150СБ
4	М2	4	1.465.1-7/84.2-160
5	Каркас КР3	2	1.465.1-7/84.2-010
6	КР6	2	1.465.1-7/84.2-020
7	КР8	1	1.465.1-7/84.2-030
8	КР10	1	1.465.1-7/84.2-040
9	КР12	1	1.465.1-7/84.2-050
10	КП5	1	ТП708-59.91-КЖИ-КП3
11	Сетка С2	1	1.465.1-7/84.2-120
12	ф20 А-IIIв, ℓ=6000	2	1.465.1-7/84.1-2СБ
	Бетон класса В15	0,78	м³

Арматура класса А-IIIв по ТУ65.05-06-80

Нач.отд.	Заводский	
Н.контр.	Сенторный	
Зав.гр.	Виноградов	
Ведущ.	Юленец	
Техник	Никутина	

ТП 708-60.91 -КЖИ-П15

Плита П15

Стадия	Лист	Листов
Р	1	2

ИНСТИТУТ ЛЕНИНГРАДСКИЙ ПРОМСТРОЙПРОЕКТ

Инв.№ подл. | Подпись и дата | Взам. инв.№

3—3

(Армирование)

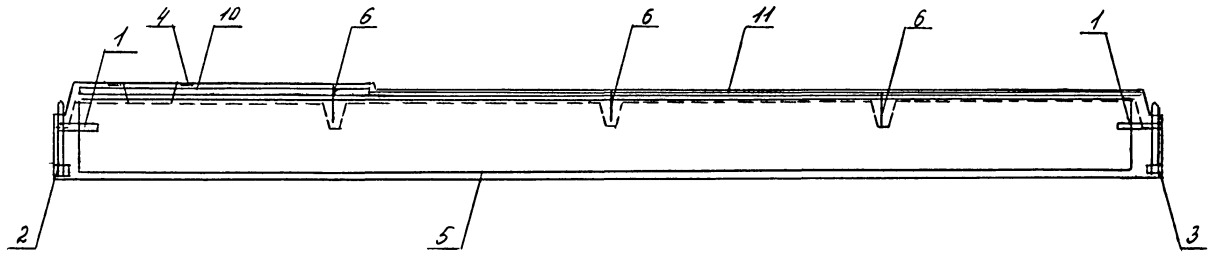

2—2 (Армирование)

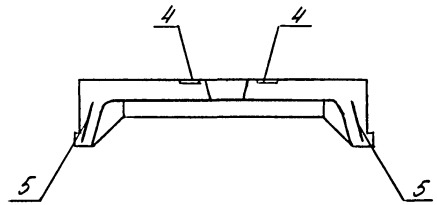

Ведомость расхода стали на элемент, кг

Марка плиты	Напрягаемая арматура	Изделия арматурные										Изделия закладные											Общий расход
		Арматура класса									Всего	Арматура класса							прокат марки			Всего	
	A-IIIв	A-III					Bp-I					A-I	A-III						ВСт3кп2				
	ТУ65.05-06-80	ГОСТ 5781-82					ГОСТ 6727-80					ГОСТ 5781-82							ГОСТ 8509-72	ГОСТ 103-76			
	ф20	Итого	ф6	ф8	ф10	ф12	Итого	ф4	ф5	Итого		ф10	Итого	ф6	ф8	ф10	ф16	Итого	L63×6	-100×6	Итого		
П15	29,6	29,6	9,8	1,1	1,8	37,9	50,6	1,7	13,1	14,8	65,4	1,6	1,6	0,4	1,6	1,2	0,4	3,6	2,4	2,4	4,8	10,0	105,0

Взам. инв. № | Подпись и дата | Инв. № подл.

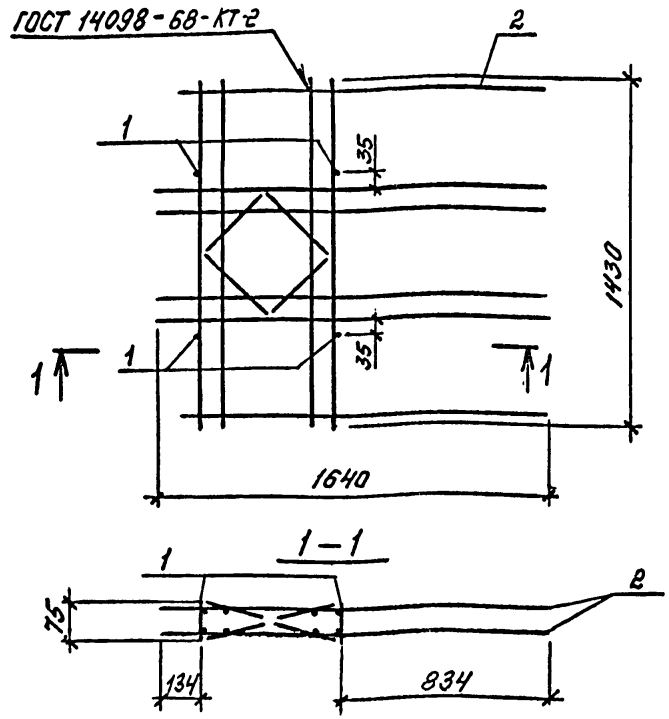

Поз.	Наименование	Кол.	Обозначение документа	Масса, кг
1	ф12А-III, ℓ=75, 0,07кг	4		29,84
2	Каркас КР10	2	708-59.91КЖИ-КР10	

Арматура класса А-III по ГОСТ 5781-82

Нач.отд	Языковский		
Н.контр	Виноградов		
Зав.гр.	Виноградов		
Вед.инж	Юленец		
Инженер	Радзина		

ТП 708-60.91-КЖИ-КП 5

Каркас КП 5

Стадия	Лист	Листов
Р		1

ИНСТИТУТ ЛЕНИНГРАДСКИЙ ПРОМСТРОЙПРОЕКТ

Копировал Формат

gost.e-ecolog.ru

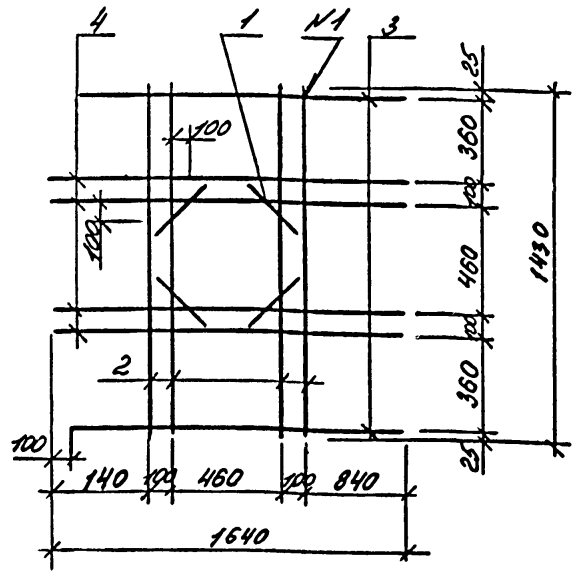

Поз.	Наименование	Кол.	Масса ед. кг	Масса, кг
1	ф12А-III, ℓ=320	4	0,28	14,78
2	ф12А-III, ℓ=1430	4	1,27	
3	ф12А-III, ℓ=1540	2	1,37	
4	ф12А-III, ℓ=1640	4	1,46	

N1 - ГОСТ 14098-85-КТ-2

Арматура класса А-III по ГОСТ 5781-82

Нач.отд	Языковский		
Н.контр	Виноградов		
Зав.гр.	Виноградов		
Вед.инж	Юленец		
Инженер	Радзина		
Техник	Никитина		

ТП 708-60.91-КЖИ-КР10

Каркас КР10

Стадия	Лист	Листов
Р		1

ИНСТИТУТ ЛЕНИНГРАДСКИЙ ПРОМСТРОЙПРОЕКТ

Копировал 25223-04 (40) Формат

Взам. инв. № | Подпись и дата | Инв. № подл.