КОМПЛЕКСНАЯ СЕРИЯ 192 ТИПОВЫХ ПРОЕКТОВ КРУПНОПАНЕЛЬНЫХ ЖИЛЫХ И ОБЩЕСТВЕННЫХ ЗДАНИЙ

ГОСКОМ АРХСТРОЙ РСФСР
КБ ЖЕЛЕЗОБЕТОНУ ИМ. А. А. ЯКУШЕВА

ТИПОВОЙ ПРОЕКТ
211-1-525.91

ДЕТСКИЕ ЯСЛИ-САД НА 25 МЕСТ

АЛЬБОМ 1

АС - АРХИТЕКТУРНО-СТРОИТЕЛЬНЫЕ СТР. 3-41
ТХ - ТЕХНОЛОГИЧЕСКИЕ ЧЕРТЕЖИ СТР. 42-44

25259-01 Отпускная цена на момент реализации указана в счет-накладной

gost.e-ecolog.ru

КОМПЛЕКСНАЯ СЕРИЯ 192 ТИПОВЫХ ПРОЕКТОВ КРУПНОПАНЕЛЬНЫХ ЖИЛЫХ И ОБЩЕСТВЕННЫХ ЗДАНИЙ

ТИПОВОЙ ПРОЕКТ
211-1-525.91
ДЕТСКИЕ ЯСЛИ-САД НА 25 МЕСТ

ПЕРЕЧЕНЬ АЛЬБОМОВ

Альбом 1 АС-Архитектурно-строительные,
ТХ-Технологические чертежи
Альбом 2 ОВ-Отопление и вентиляция
ВК-Водопровод канализация
ЭС-Электроснабжение
СС-Связь и сигнализация
Альбом 3 Задание заводам изготовителям
Альбом 4 СО-Спецификация оборудования
Альбом 5 ВМ-Ведомости потребности в материалах
Альбом 6 Сметы

АЛЬБОМ 1

РАЗРАБОТАН:
КБ по железобетону
им. А.А.Якушева
Начальник КБ В.С.Сабуров
Гл. конструктор
проекта А.В.Ивановский

Утвержден Госкомархстрой
РСФСР
ПРИКАЗ ОТ 01.11 1989г № 150

ВВЕДЕН В ДЕЙСТВИЕ
КБ по железобетону
им. А.А. Якушева
ПРИКАЗ ОТ 3/12.1991 г № 109

Альбом I АС-

Лист	Наименование	Стр.	Примеч.
А-I	Содержание	2	
АС-1	Общие данные /начало/	3	
2-3	Общие данные /продолжение/	4,5	
4	Общие данные /окончание/	6	
	Ниже 0.000		
5	План фундаментов	7	
6	Развертки наружных и внутренних стен ниже отм.0.000	8	
7	План техподполья	9	
8	Схема перекрытия над техподпольем	10	
9	Схема перекрытия над техподпольем /вариант/	11	
10	Вход №1. Фрагмент фасада. Наличники окон: Наличники окон/вариант/	12	
11	Конструкции входа №1	13	
12	Вход №1. Вариант с теневым навесом	14	
13	Конструктивный вариант входа №1 с теневым навесом.	15	
14	Порядовка наружных стен входа №1	16	
15	Порядовка наружных стен типового навеса	17	
16	Вход №2. фрагмент плана. фасад. Вход №3. фрагмент план, фасада, сечения, узлы. Спецификация	18	
17	Конструкция входов №2 №3 и входа №4 в техподполье	19	
18	Конструкции воздухозаборной шахты. Венткамеры	20	
19	Сводная спецификация ниже отм. 0.000 /начало/	21	
20	Сводная спецификация ниже отм.0.000 /окончание/	22	
	Выше отм. 0.000		
21	Фасады в осях „1-6", „6-1", „А-Е", „Е-А	23	
22	Фасады в осях „Е-А", „А-Е" /вариант/	24	
23	Фасады в осях „1-6", „6-1". /вариант/	25	
24	Развертки наружных стен	26	
25	План этажа	27	
26	Монтажный план стен выше отм. 0.000	28	
27	Схема расположения плит покрытия	29	
28	Схема расположения плит покрытия /вариант/	30	
29	Монтажный план парапетных панелей	31	
30	План кровли. Разрез I-I; II-II.	32	
31	План расположения стоек, прогонов, подкосов, раскосов. Узлы.	33	
32	План расположения стропильных ног. Разрезы.	34	
33	Слуховое окно. Спецификация древесины на крышу.	35	
34	Остекленная перегородка	36	

Лист	Наименование	Стр.	Примеч.
35	Ограждение радиаторов ОР-1; ОР-2	37	
36	Ведомость отделки помещений	38	
37	Спецификация столярных изделий	39	
38	Сводная спецификация выше 0.000 /начало/	40	
39	Сводная спецификация выше 0.000 /окончание/	41	
ТХ	Технические чертежи		
1	Общие данные	42	
2	План 1го этажа с размещением тех. оборудования	43	
3	Спецификация оборудования	44	

Ведомость основных комплектов

Обозначение	Наименование	Примечан.
Альбом I	Архитектурно-строительные технологические чертежи.	
Альбом II	Санитарно-технические чертежи, электротехнические чертежи. Автоматика и слаботочные устройст	
Альбом III	Задания заводам изготовителям	
Альбом IV	Спецификация оборудования	
Альбом V	Ведомость потребности в материалах	
Альбом VI	Сметы	

Ведомость спецификаций.

Лист	Наименование	Примечан.
19	Сводная спецификация ниже отм. 0.000 /начало/	
20	Сводная спецификация ниже отм. 0.000 /окончание/	
37	Спецификация столярных изделий	
38	Сводная спецификация выше отм. 0.000 / начало/	
39	Сводная спецификация выше отм.0.000/окончание/	

Типовой проект разработан в соответствии с действующими нормами и правилами и предусматривает мероприятия обеспечивающие взрывную и противопожарную безопасность при эксплуатации здания.

Главный архитектор проекта Сергеев Д.Л
Главный конструктор проекта Ивановский А.В.

Взам. инв.№ | Подпись и дата | Инв.№ подл.

Привязан:

Инв.№

Нач.отд.	Красновидов	
Гл.Арх.	Сергеев	
Вед.Арх.	Романова	
Арх.	Новикова	

241-1-525.91 Альбом I

Детские ясли-сад на 25 мест

Содержание.

Стадия	Лист	Листов
Р	I	

КБ по железобетону им. А.А. Якушева

25259-01 3

Альбом I

Обозначение	Наименование	Примечание
	Ссылочные документы:	
серия 1.038.1-1 вып.1	Перемычки железобетонные для зданий с кирпичными стенами	
серия 2.244-1 вып.4	Детали полов общественных зданий. Примыкания полов	
Гост 13580-85	Плиты железобетонные для ленточных фундаментов	
Гост 13579-78	Блоки бетонные для стен подвала	
Гост 530-80	Кирпич глиняный обыкновенный	
Гост 7484-78	Кирпич облицовочный керамический	
Гост 5781-82	Сталь горячекатаная для армирования железобетонных конструкций	
Гост 6727-80	Проволока из низкоуглеродистой стали холоднотянутая для армирования железобетонных конструкций.	
Гост 103-76	Полоса стальная горячекатаная	
Гост 8509-86	Уголки стальные горячекатаные равнополочные	
Гост 8717.0-84* Гост 8717.1-84	Ступени железобетонные и бетонные	
Гост 6787-80	Керамическая плитка	
Гост 8242-88	Доски подоконные деревянные	
Гост 24698-81	Двери деревянные наружные для жилых и общественных зданий	
Гост 6629-74	Двери деревянные внутренние для жилых и общественных зданий.	
Гост 11214-86	Окна и балконные двери деревянные с двойным остеклением для жилых и общественных зданий	
Гост 16289-86	Окна и балконные двери деревянные стройным остеклением для жилых и общественных зданий.	

Обозначение	Наименование	Примечан.
	Прилагаемые документы	
192 КЖ.И.1.1-26	Наружные трехслойные стеновые панели однорядной разрезки на гибких связях. Рабочие чертежи.	
192 КЖ.И.1.2-26	Арматурные изделия	
192 КЖ.И.2.1-33	Внутренние стеновые панели	
192 КЖ.И.3.1-28	Многопустотные панели перекрытий с диаметром пустот 159 мм.	
192 КЖ.И.5.1-15	Перегородки керамзитобетонные и гипсобетонные	
192.УАС.1-30	Монтажные узлы	
192 КМ.И-31	Металлические изделия	
192 КЖ.СЦ-41	Калькуляция стоимости железобетонных изделий.	

NN	Наименование группы элементов конструкций	Код	Кол-во м3	Примеч.
1	Наружные стеновые панели	583100	125.90	
2	Внутренние стеновые панели	589400	4.24	
3	Перегородки	583300	17.97	
4	Плиты перекрытий	584200	89.48	
5	Перемычки	582800	1.16	
6	Плиты фундаментов	581300	13.26	
7	Блоки стен подвала	581100	22.32	
	Итого сборных ж/б конструкций	589999	273.52	

Условные обозначения.

1/4 Номер узла типовой детали или номер нескольких узлов по высоте панели. Цифра „1" обозначает номер стр. 192 УАС. 1-30 „Монтажные узлы и детали".

1/АС-2 Номер узла
Лист настоящего альбома
Условные обозначения к марке металлических изделий МС-1 - изделие металлическое 192 КМ.И-31.

Инв.№ подл. | Подпись и дата | Взам.инв.№

Привязан:

Инв.№

Н.контр.	Ивановский	
Нач.отд.	Богородский	
Гл.кон.пр.	Ивановский	
Зав.сект.	Белова	
Инжен.	Бродецкая	

211-1.525.91 Альбом I АС

Детские ясли-сад на 25 мест

Стадия	Лист	Листов
Р	1	

Общие данные /начало/

КБ по железобетону им. А.А. Якушева

25259-01 4

Общая часть.

Типовой проект яслей-сада на 25 мест из изделий серии 192 выполнен на основании „Задания на проектирование на разработку типовых проектов детских яслей-садов на 25, из конструкций серии 192", утвержденного Госстроем РСФСР. Основание для составления задания являлось письмо Центрального института типового проектирования 21-462 от 29-XI-1989 г, договор 2718.

Проект детских яслей-сада выполнен на стадии - рабочая документация из изделий серии 192 для общественных зданий с высотой этажа 3.3 м.

Проект предназначен для строительства во II и III климатических районах I в климатическом подрайоне с расчетной зимней температурой -20°с,-30°с. / основное решение /,- 40°с с обычными геологическими условиями строительства.

В проекте предусматриваются следующие виды инженерного оборудования: центральное отопление, водопровод, горячее водоснабжение, электроснабжение, устройство связи. Применение пластмассовых труб.

За относительную отметку 0.000 принимается отметка чистого пола 1го этажа.

Проектом предусматриваются варианты:

Варианты фасадов-1

Перекрытия многопустотные железобетонные шириной 1,5 м, толщиной 220 мм.

Перегородки крупнопанельные, керамзитобетонные толщиной 80 мм.

Оконные блоки спаренные и с тройным остеклением по серии 1.136.5-23.

Инженерное оборудование: отопление и вентиляция для различных температур наружного воздуха-20°с; -25°с; -35°с; -40°с.

Генеральный план.

Детские ясли-сад на 25 мест занимают участок 0,26 га, который полностью благоустраивается. Благоустройство участка включает в себя вертикальную планировку, искусственное покрытие площадок и проездов, сооружения малых архитектурных форм, спорт оборудование, а также зеленые насаждения, как по границам участка, так и внутри него для создания на участке искусственного микроклимата, защиты от ветра пыли и изоляции от шума.

Участок ограждается по периметру оградой высотой 1.2 м. Здание располагается в центре участка.

На участке имеется групповая площадка, физкультурная площадка, хозяйственный двор, зоологическая площадка, фруктовый сад, огород и ягодник.

Хозяйственный двор имеет специальный проезд с улицы. Кольцевая дорожка для езды на велосипедах и педальных автомобилях шириной 1.5 м входит в комплекс игровых площадок.

Стационарное игровое оборудование, а также детские скамьи и столы должны быть затенены деревьями. На игровой площадке предусматривается место для игры в песок.

Покрытие хозяйственного двора - песчаный асфальт 3см, по 10-ти см. слою щебня, земляное полотно предварительно планируется и укладывается.

Покрытие площадок и дорожек устраивается из уплотненного грунта со щебнем.

Архитектурно-планировочное решение.

Здание яслей-сада спроектировано на основе групповой ячейки и административно-хозяйственного блока, объединенных в органическую систему.

Для варианта разработан типовой навес, включенный в единую планировочную композицию и обогащающий архитектурный облик здания.

Административно-хозяйственный блок включает в себя: кухню со всеми подсобными помещениями, /кладовая сухих продуктов, кладовая овощей, заготовочный цех, мойка и загрузочная/, имеющую свой отдельный вход в здание; помещение для директора и методиста, душевую, санузел, а так же медицинский пункт / медицинская комната, приемная, палата, туалет /. В состав помещений входит электрощитовая, помещение вентокамеры и тепловой узел располагаются в техподполье.

Групповая ячейка включает в себя приемную, игровую, спальную, туалетную и буфет для яселього возраста.

В состав помещений входит также стиральная-гладильная, кладовая чистого белья и кладовая уборочного инвентаря.

Здание решено со стропильной крышей.

Отделка наружная и внутренняя.

Отделка наружных стеновых панелей выполняется в заводских условиях согласно инструкции по отделке фасадных поверхностей помещении для наружных стен Цокольные панели темные, отделываются глазурованной керамической плиткой типа „Кабанчик".

Внутреннюю отделку основных помещений выполнить согласно „Ведомости отделочных работ" в данном проекте.

Конструктивная часть.

Здание яслей-сада разработано из конструкций 192 серии с продольными и поперечными стенами с шагами несущих стен 6,6 ; 3,0 м. Жесткость здания обеспечивается совместной, пространственной работой стен и дисков перекрытий. Крепление наружных и внутренних стеновых панелей между собой и с панелями перекрытий осуществляется монтажными связями с последующим замоноличиванием монтажных узлов.

Наружные стены трехслойные с утеплителем из пенополистирола.

Внутренние стеновые панели толщ. 160 мм. из тяжелого бетона.

Перекрытия - многопустотные панели перекрытий 220 мм; предварительно напряженные для пролета 6,6 м с обычным армированием для пролета 3.0 м

Кровля - скатная по деревянным стропилам.

Гидроизоляция - горизонтальная изоляция устраивается из 3х слоев гидроизола на мастике по верхней грани цокольных панелей и из цементного раствора состава 1-2. Вертикальная гидроизоляция выполняется промазкой горячим битумом.

Норм.контр.	Сергеев		211-1-525.91		Альбом I АС
Нач. отд.	Богородский				
Гл.кон.пр	Ивановский				
Гл.арх.пр.	Сергеев		Детские ясли-сад на 25 мест	Стадия: Р	Лист: 2	Листов:
Вед. арх.	Романова				
Арх.	Новикова		Общие данные /продолжение/	КБ по железобетону им. А.А. Якушева	

Инв.№ подл. | Подпись и дата | Взам.инв.№

ОХРАНА ОКРУЖАЮЩЕЙ СРЕДЫ.

При привязке типового проекта и составлении проекта организации строительного производства необходимо осуществлять мероприятия и работы по охране окружающей природной среды, включающие восстановление растительного грунта и рекультивацию земель, предотвращение потерь природных ресурсов, предотвращение или очистку вредных выбросов в водоемы и атмосферу. На территории строящихся об'ектов не допускается порубка древесно-кустарниковой растительности, не предусмотренная документацией по отводу земель. Выпуск воды со строительной площадки непосредственно на склоны без надлежащей защиты от размыва не допускается. Устройство временных дорог и под'ездов по территории сельхоз угодий не допускается.

При производстве строительно-монтажных работ на селитебной территории должны соблюдаться требования по предотвращению запыленности и загазованности воздуха.

Не допускается при уборке отходов и мусора сбрасывать их с этажей здания без применения закрытых лотков и бункеров-накопителей.

Буровые работы на водоносных горизонтах выполняются с учетом предотвращения неорганизованного излива и загрязнения подземных вод. Производственные и бытовые стоки, образующиеся на строительной площадке должны очищаться и обезвреживаться.

Попутная разработка природных ресурсов допускается только при наличии соответствующей проектной документации, так же как и работы по мелиорации земель, созданию прудов и водохранилищ, ликвидации оврагов, балок, болот.

При производстве работ, связанных со сводкой леса и кустарника, строительство необходимо организовать так, чтобы обеспечить оттеснение животного мира за пределы строительной площадки.

Альбом I

Инв.№ подл. | Подпись и дата | Взам. инв.№

Норм.кон.	Сергеев	
Нач.отд.	Красновидов	
Гл.арх.	Сергеев	
Гл.кон.	Ивановский	
Вед.арх.	Романова	
Арх.	Скачкова	

Привязан:

Инв.№

211-1-525.91 Альбом I АС

Детские ясли-сад на 25 мест

Стадия	Лист	Листов
Р	3	

Общие данные /продолжение/

КБ по железобетону им. А.А. Якушева

ФАСАД 1-6

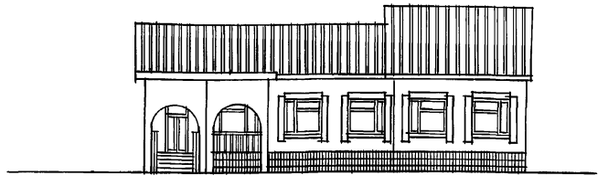

ПЛАН 1-ГО ЭТАЖА

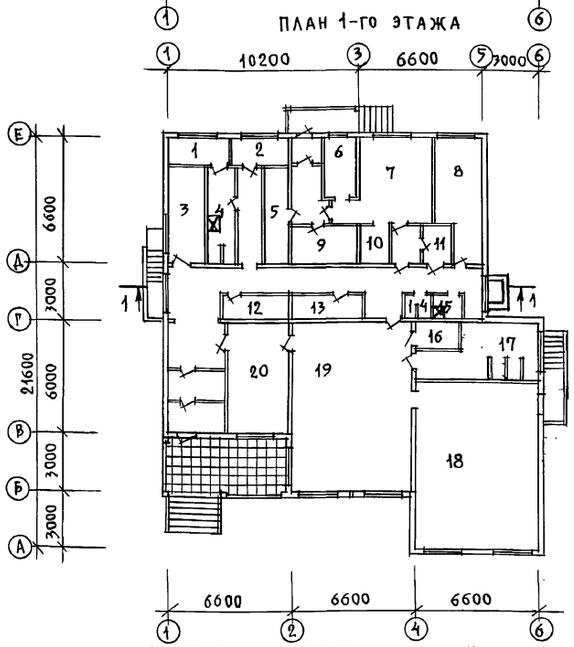

РАЗРЕЗ 1-1

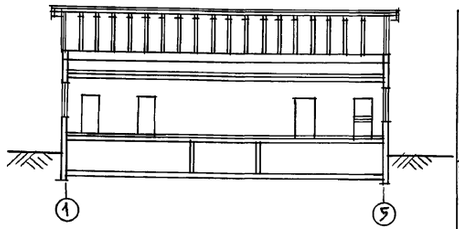

СХЕМА ГЕНЕРАЛЬНОГО ПЛАНА

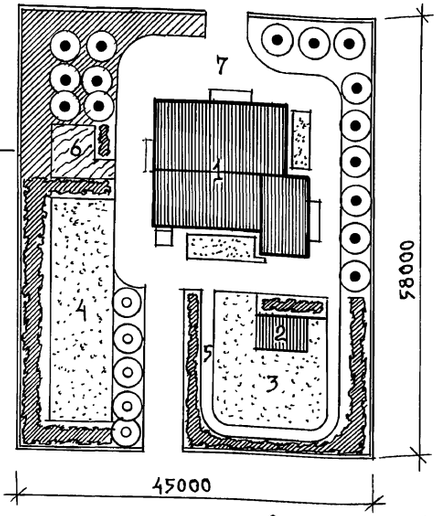

УСЛОВНЫЕ ОБОЗНАЧЕНИЯ

- Здания и сооружения
- Асфальтовое покрытие
- Плотно посаженный кустарник
- Травяной покров
- Утрамбованный грунт
- Деревья

Экспликация

1.	Здание детского яслей-сада	367.3 м²
2.	Теневой навес	40 м²
3.	Групповая площадка	180 м²
4.	Физкультурная площадка	250 м²
5.	Дорожка для езды на педальных машинах и велосипедах.	
6.	Огород-ягодник и площадка для содержания животных и птиц.	38 м²
7.	Хозяйственная площадка	70 м²
8.	Площадь участка	0.26 га

NN	Экспликация помещений	Площадь
1	Палата	6.00
2	Медицинская комната	6.72
3	Заведующий	7.85
4	Приемная	5.30
5	Кладовая овощей	6.54
6	Заготовочный цех	4.93
7	Кухня	15.50
8	Стиральная-гладильная	13.90
9	Кладовая сухих продуктов	8.30
10	Мойка	3.74
11	Электрощитовая	3.74
12	Хозяйственная кладовая	4.95
13	Кладовая чистого белья	4.95
14	Санузлы	2.42
15	Комната тех. персонала	2.63
16	Буфетная	3.52
17	Санузлы для детей	17.43
18	Спальная	54.62
19	Игровая	56.93
20	Раздевальная	20.10

Схема нагрузок на отметке −2.300

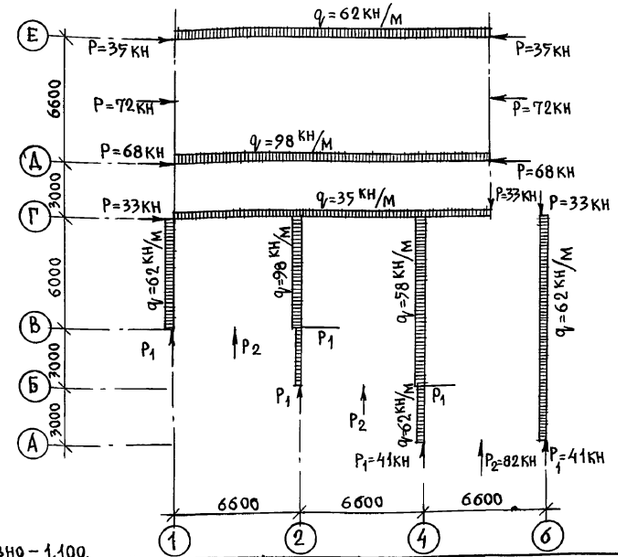

Основные технико-экономические показатели		
Наименование	Ед. изм.	Кол-во
Вместимость	место	25
Площадь застройки	м²	384.16
Общая площадь	м²	372.2
То же на 1 место	м²	14.87
Нормируемая	м²	246.11
Полезная площадь	м²	338.5
Строительный объем	м³	1277.5
K_1		0.72
K_2		5.21
Общая сметная стоимость	тыс.р.	125.12
в том числе строительно-монтажных работ	тыс.р.	102.76
Стоимость 1 места		5004.80
Стоимость 1 м³		80.46
Стоимость 1 м² раб. площ.	руб.	508.4
Стоимость 1 м² общ. площ.	руб.	276.09

Инженерное оборудование
1. Водопровод-хозяйственно-питьевой от наружных сетей.
2. Горячее водоснабжение от наружных сетей
3. Канализация – бытовая в наружные сети
4. Отопление-центральное, водяное от внешнего источника
5. Вентиляция-приточно-вытяжная и естественная
6. Электроосвещение-люминесцентное
7. Слаботочные устройства — телефонизация, радиофикация
8. Автоматическая пожарная сигнализация.

1. Отметка земли принята условно – 1.100.
2. Нагрузки нормативные даны на уровне низа цокольных стен.
3. Собственный вес покрытия, включая конструкцию крыши, принят 5.40кн/м².
4. Снеговая нагрузка принята 1.00кн/м².

Норм. конт.	Сергеев		211-1-525.91 Альбом I АС-
Зав. отд.	Богородский		
Гл. конс.	Ивановский		
Вед. арх.	Романова		Детские ясли-сад на 25 мест
Арх.	Новикова		Стадия Р; Лист 4; Листов
			Общие данные /окончание/
			КБ по железобетону им. А.А. Якушева

Инв. N подл. | Подпись и дата | Взам. инв. N

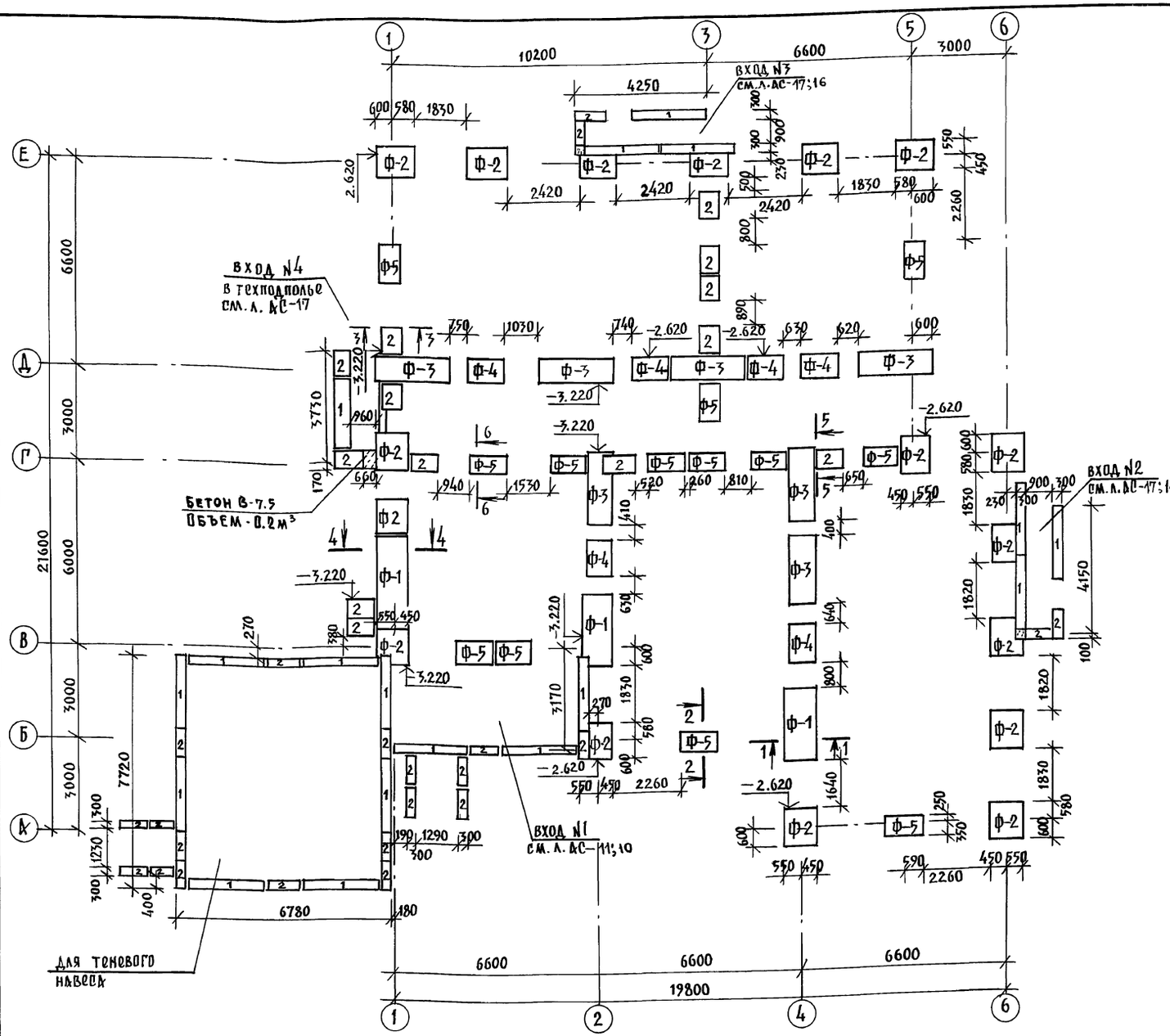

Таблица обозначений

Марка по проекту	Марка по серии
ф-1	ФЛ 10.24-2
ф-2	ФЛ 10.12-2
ф-3	ФЛ 8.24-3
ф-4	ФЛ-8.12-3
ф-5	ФЛ-6.12-4
1	ФБС-24.3.6-Т
2	ФБС-9.3.6-Т

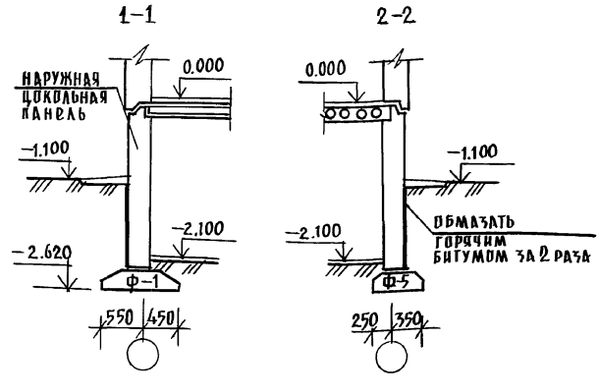

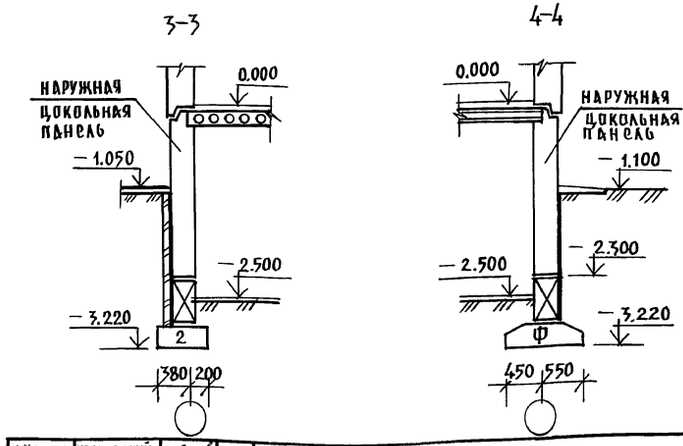

1. Фундаменты запроектированы для условного грунта с расчетным сопротивлением 0.2мпа.
2. Развертки стен смотри л. АС-6.
3. Монтажный план цокольных панелей см. л. АС-7.
4. Поверхности цокольных стен, соприкасающиеся с грунтом, обмазать горячим битумом за 2 раза.
5. Горизонтальная гидроизоляция выполняется из цементного раствора состава 1:2 по верху и низу цокольных панелей.
6. Фундаментные плиты укладываются на выравненное песчаное основание/при песчаных грунтах/ или предварительно уплотненную песчаную подсыпку толщиной 50 мм.
7. Сечения 5-5 ÷ 6-6 см. л. АС-7.

Н.контр.	Ивановский	
Зав.отд.	Богородский	
Гл.кон.пр.	Иванковский	
Зав.сект	Белова	
Инженер.	Бродецкая	

Привязан:

Инв. №

211-1-525.91 Альбом I АС

Детские ясли — сад на 25 мест

План фундаментов сечения 1-1 ÷ 4-4

Стадия	Лист	Листов
Р	5	

КБ по железобетону им. А.А. Якушева

Инв. № подл. | Подпись и дата | Взам. инв. №

Развертка стены по осям А; Б; В.

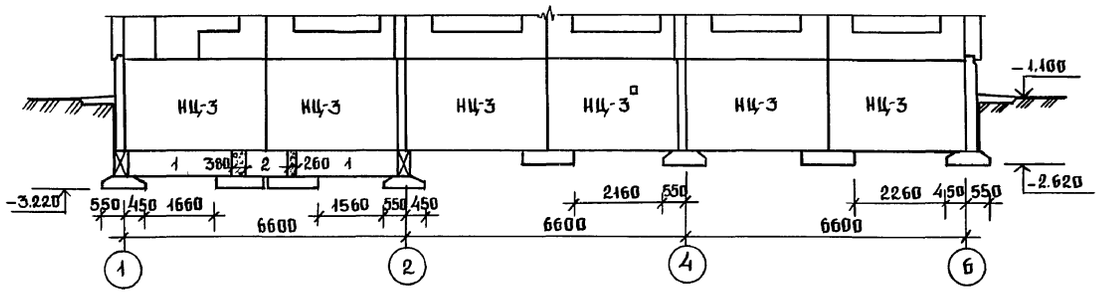

Развертка стены по осям 1; 2; 4

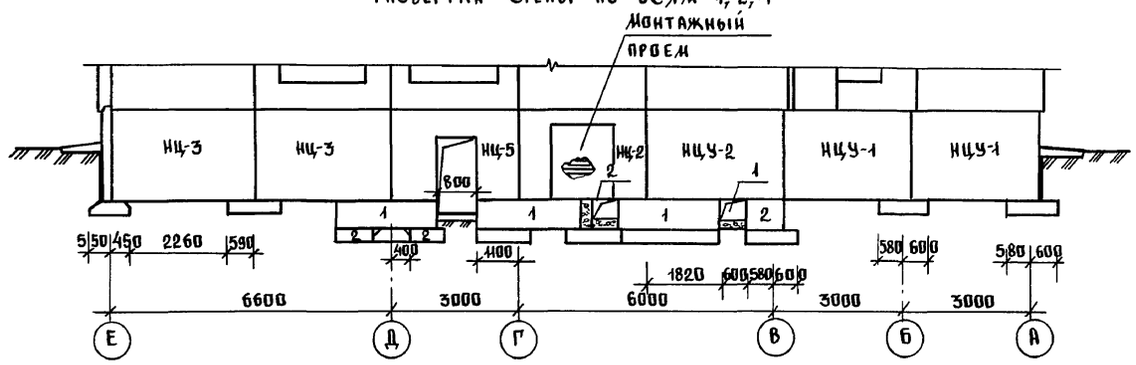

Развертка стены по осям Е; Г

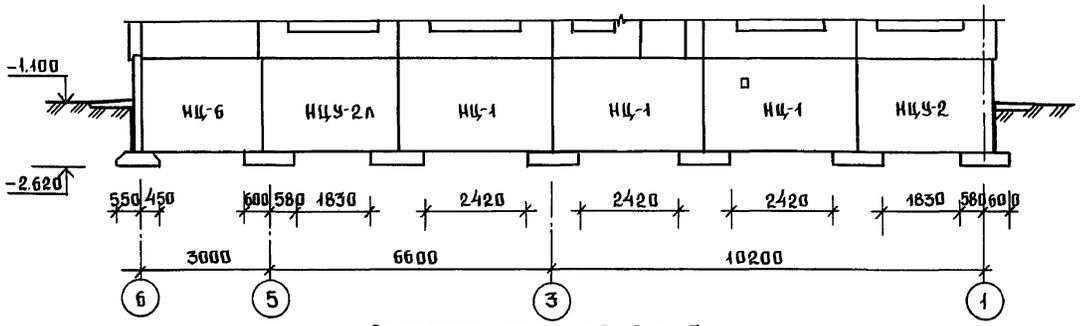

Развертка стены по осям 6; 5

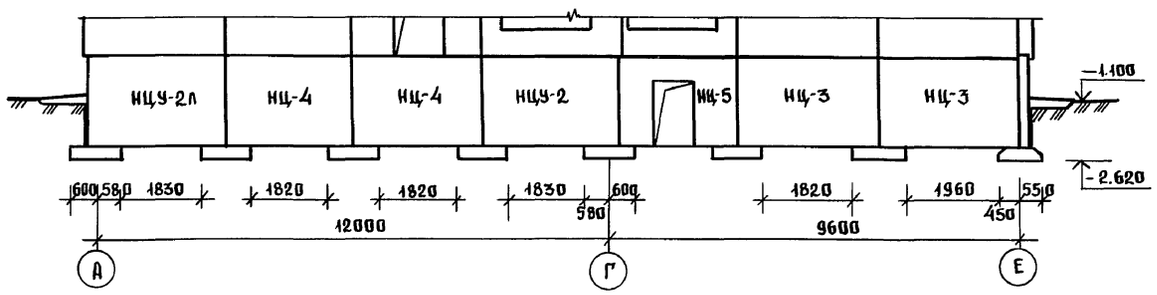

Развертка стены по оси Г

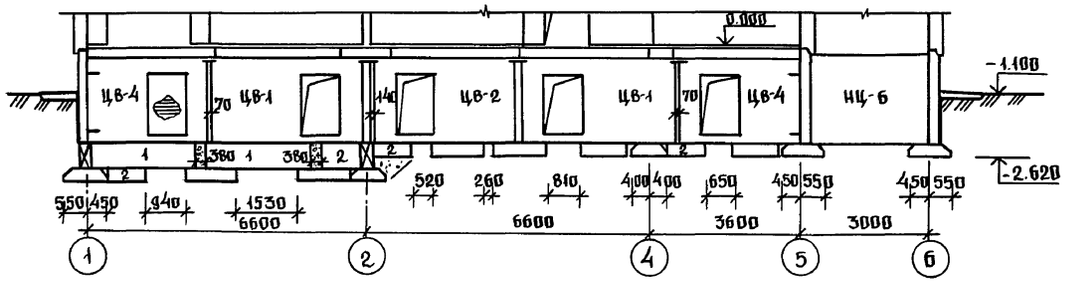

Развертка стены по оси 2

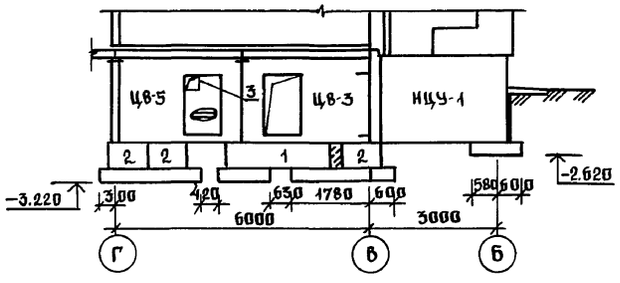

Развертка стены по оси Д

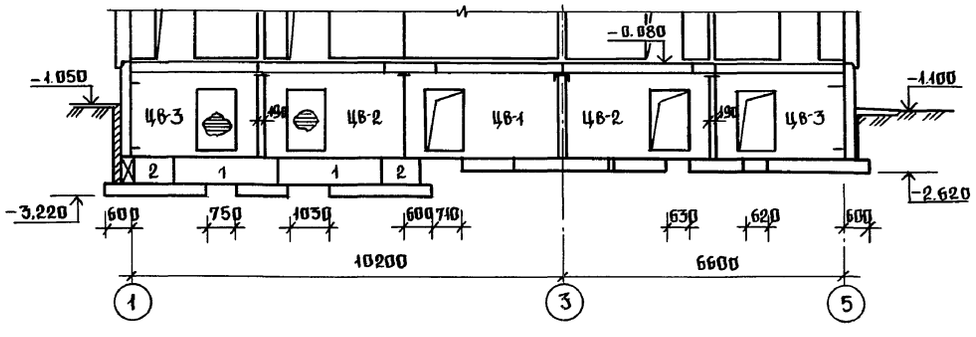

Развертка стены по оси 4

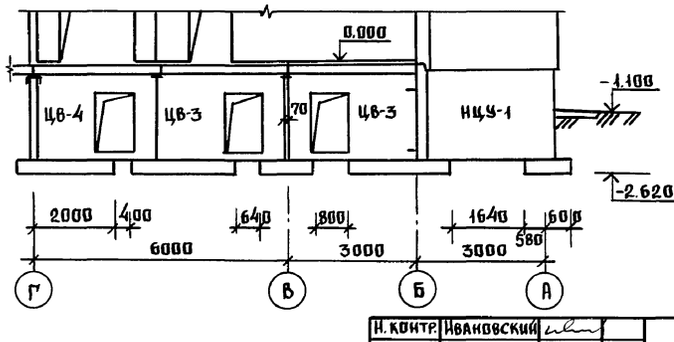

Таблица отверстий

NN пп	Размеры мм	Отметка низа от м.	Назначение
1	600×400	−2.700	вентиляция
2	600×400	−2.700	ввод отопления
3	500×500	−1.050	вентиляция

1. План фундаментов см. л. АС-5.
2. План техподполья см. л. АС-7.
3. Обозначения фундаментов см. л. АС-5.

Н. контр.	Ивановский		211-1-525.91 Альбом I АС
Нач. отд.	Богородский		Детские ясли-сад на 25 мест
Гл. конс. пр.	Ивановский		Стадия Р; Лист 6; Листов
Зав. сект.	Белова		Развертки наружных и внутренних стен ниже от м. 0.000
Инж. е.	Бродецкая		КБ по железобетону им. А.А. Якушева

Привязан:

Инв. №

Взам. инв. № | Подпись и дата | Инв. № подл.

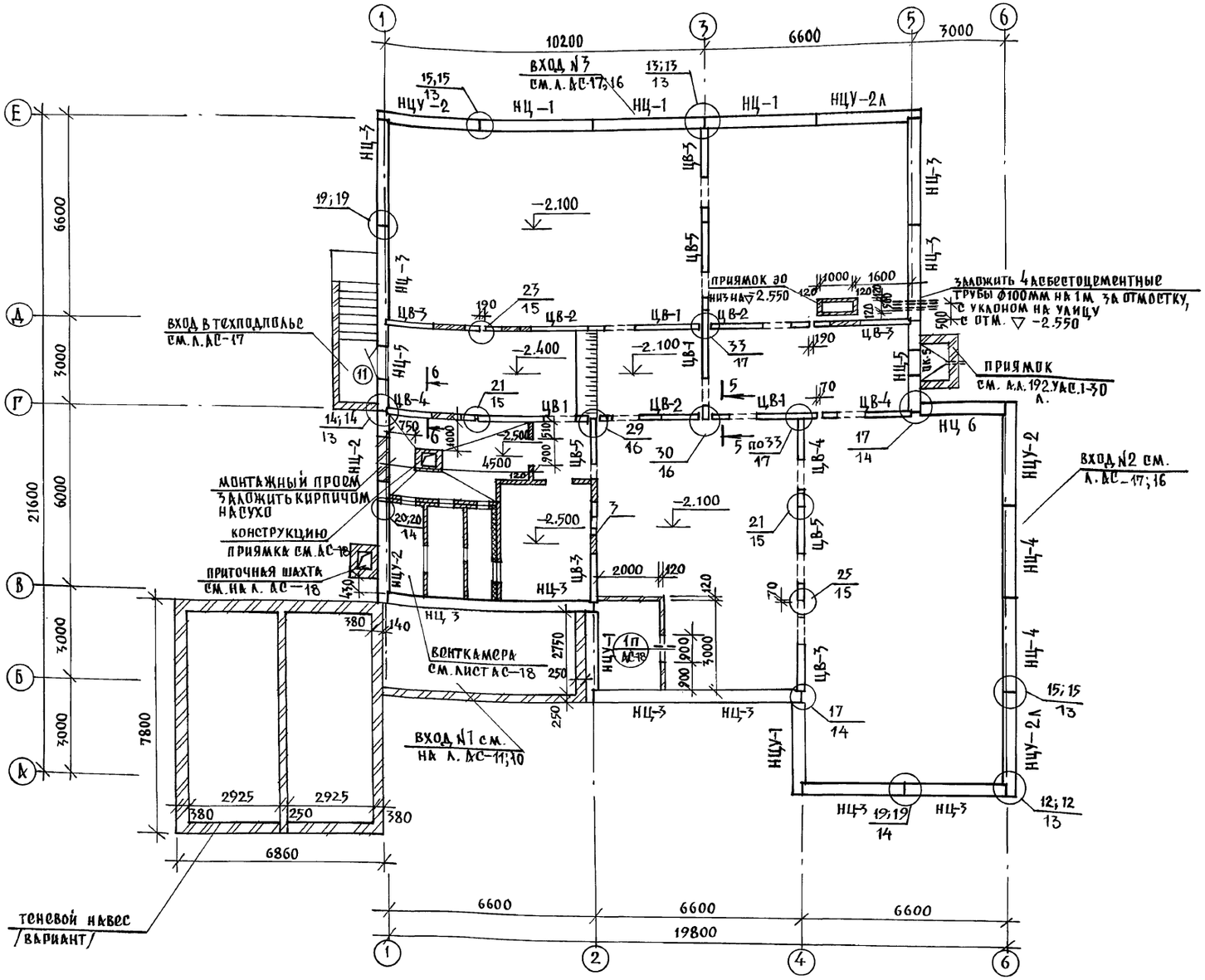

1. План фундаментов см. л. АС-5.
2. Развертки стен см. л. АС-6.
3. Монтажные узлы см. Альбом 192 УАС.1-30.

Таблица обозначений

Марка по проекту	Марка по серии
НЦ-1	НЦ-36.22.3.0-100А
НЦ-2	НЦ-30.22.30-100А-2
НЦ-3	НЦ-33.22.3.0-100А
НЦ-4	НЦ-30.223.0-100А
НЦ-5	НЦ-30.223.0-100А-1
НЦ-6	НЦ-27.223.0-100А
НЦУ-1	НЦУ-30.223.0-100А
НЦУ-2	НЦУ-32.223.0-100А
НЦУ-2А	НЦУ-32.223.0-100А-А
ЦВ-1	ПСП-36.20.1.6-150Т
ЦВ-2	ПСП-33.20.1.6-150Т
ЦВ-3	ПСП-30.20.1.6-150Т
ЦВ-4	ПСП-28.20.1.6-150Т
ЦВ-5	ПСП-30.20.1.6-150Н

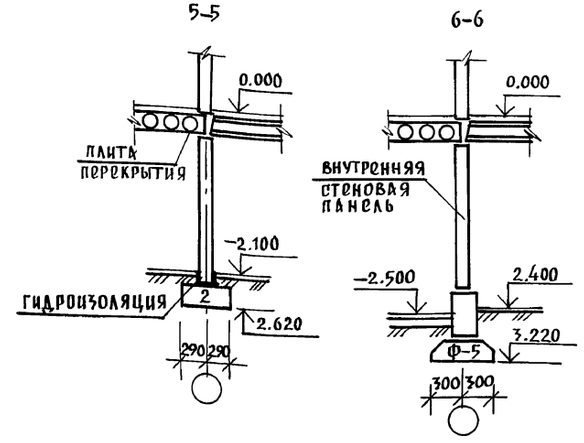

Н.контр.	Ивановский		
Нач.отд.	Богородский		
Гл.кон.пр	Ивановский		
Зав.сект.	Белова		
Инжен.	Бродецкая		

Привязан:

Инв. №

211-1-525.91 Альбом I АС

Детские ясли — сад на 25 мест

Стадия	Лист	Листов
Р	7	

План техподполья

КБ по железобетону им. А.А. Якушева

25259-01 10

Инв. № подл. | Подпись и дата | Взам. инв. №

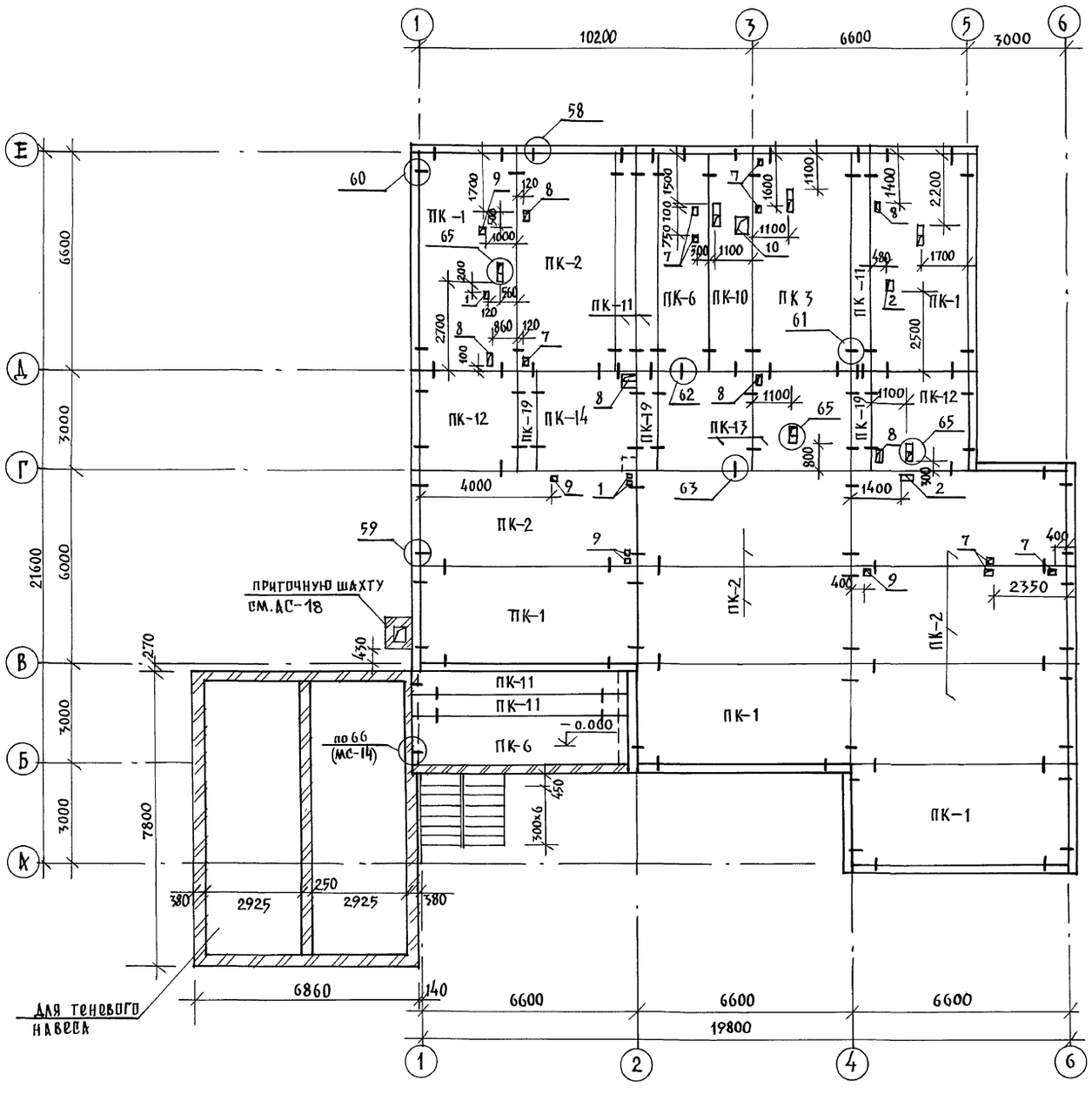
1
3
5
6
10200
6600
3000
Е
Д
Г
В
Б
А
6600
3000
6000
3000
3000
3000
21600
7800
58
60
59
61
62
63
ПК-1
ПК-2
ПК-6
ПК-10
ПК 3
ПК-11
ПК-12
ПК-14
ПК-19
ПК-13
ПК-1
ПК-2
ПК-11
ПК-11
ПК-6
ПК-1
ПК-1
ПК-2
ПК-2
ПК-12
ПК-19
ПК-19
ПК-1
4000
1400
2350
2500
2700
2200
1700
1400
1100
1600
1500
1000
800
2925
2925
250
380
380
6860
140
6600
6600
6600
19800
270
430
450
300х6
400
400
300
480
560
860
120
100
200
1100
1100
1100

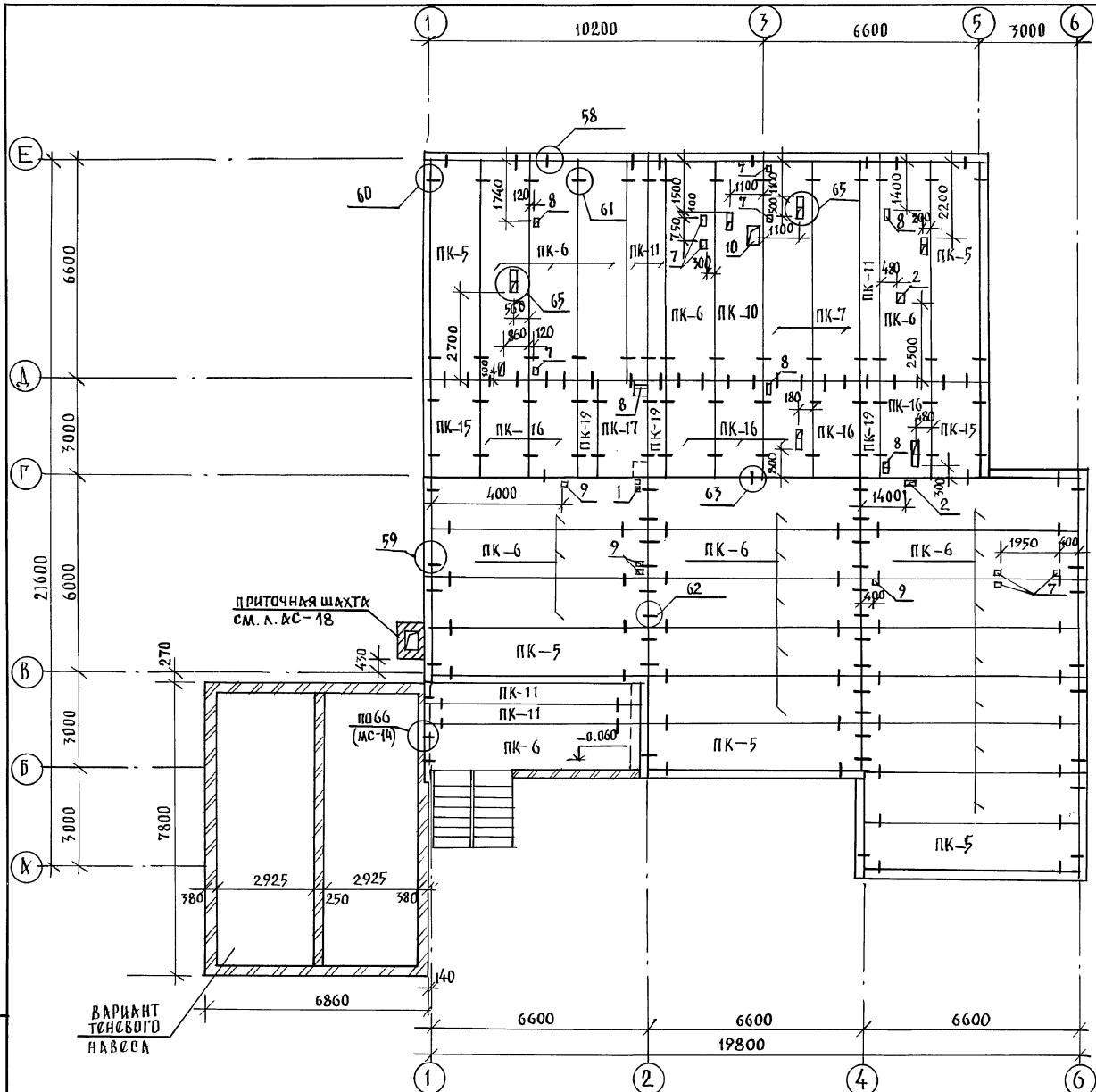

Таблица отверстий

NN п/п	размеры мм	назначение
1	150×150	ВК
2	250×150	вентиляция, ВК
7	150×200	ВК
8	150×350	ВК
9	100×100	ВК
10	500×400	вентиляция
11	150×400	ВК

Таблица обозначений

марка по проекту	марка по серии
ПК-5	ПК5-66.15
ПК-6	ПК5-66.15-1
ПК-10	ПК5-66.15-4
ПК-11	ПК5-66.6
ПК-15	ПК6-30.15
ПК-16	ПК6-30.15-1
ПК-17	ПК6-30.15-2
ПК-19	ПК6-30.6
ПК-7	ПК6-66.15-1

Основные примечания см. л. АС-8.

Н.контр.	Ивановский		
Зав.сект	Богородский		
Гл.кон.пр	Ивановский		
Зав.сект.	Белова		
Инжен.	Бродецкая		

211-1-525.91 Альбом I АС

Детские ясли-сад на 25 мест

Схема перекрытия над техподпольем/вариант/

Стадия	Лист	Листов
Р	9	

КБ по железобетону им. А.А. Якушева

Привязан:

Инв.№

Инв.№подл. | Подпись и дата | Взам.инв.№

25259-01 12

Альбом I

Вход N1 (фрагмент плана)

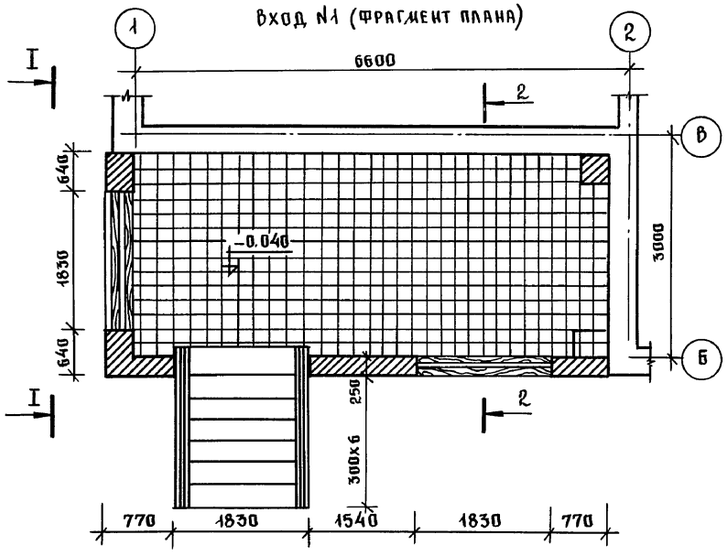

Вход N1 (фрагмент фасада)

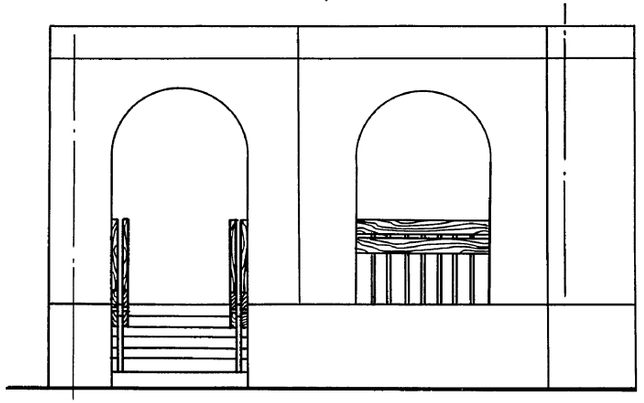

Вид I-I

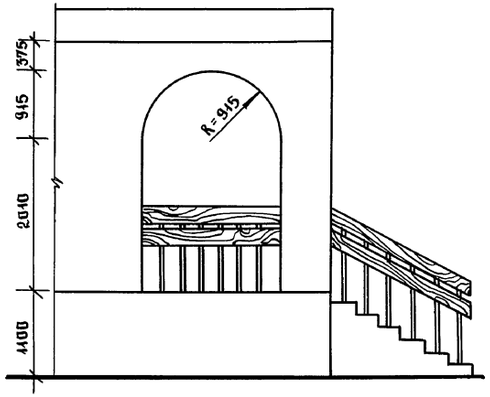

Разрез 2-2

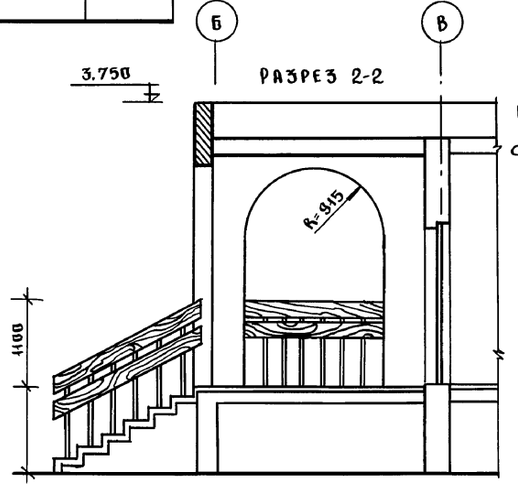

Наличники окон

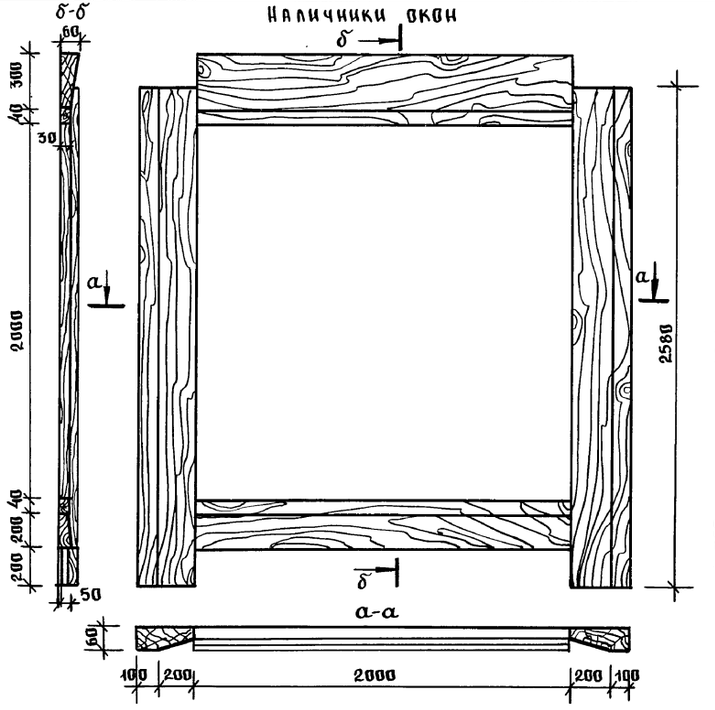

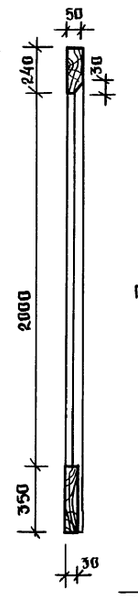

Наличники окон (вариант)

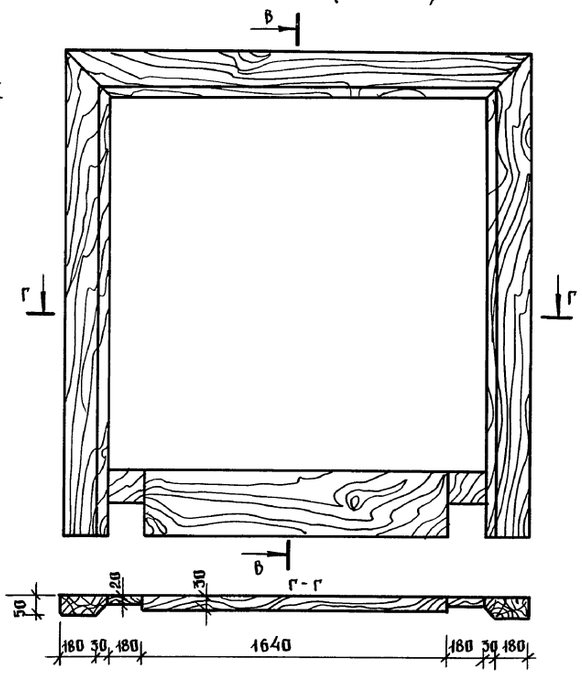

Данный лист см. совместно с листами АС-~~21~~23

Расход древесины на вход N1: 0.1 м³

Расход древесины на наличники окон - 0.162 м³

Расход древесины на наличники - 0.1 м³ (вариант)

——— " ——— на деревянную вставку 0.027 м³

Конструкцию входа N1. См. лист АС-11

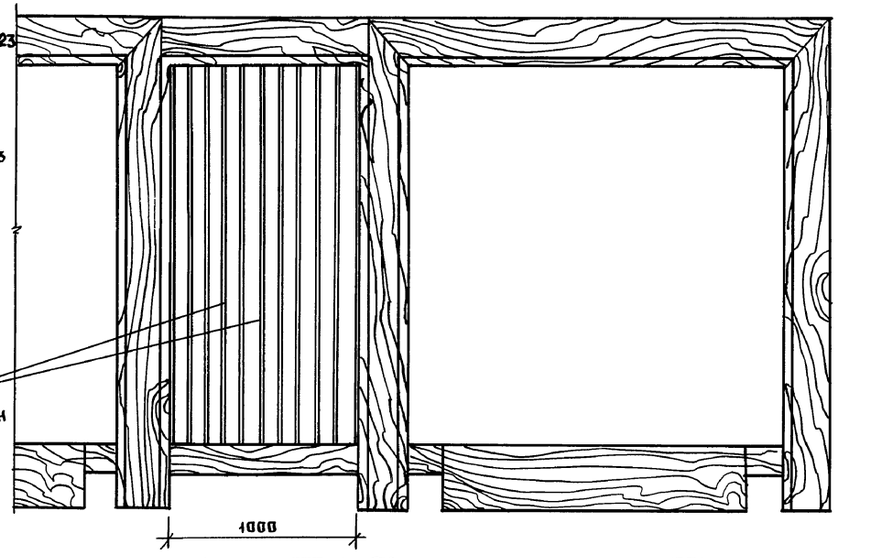

Инв. № подл.	Подпись и дата	Взам. инв. №			

Привязан:

Инв. №

Нач. отд.	Красновидов	
ГАП	Сергеев	
Гл. конс. пр.	Ивановский	
Вед. арх.	Романова	

Нач. отд.	Красновидов	
ГАП	Сергеев	
Гл. конс. пр.	Ивановский	
Вед. арх.	Романова	

211-1-525.91 Альбом I АС

Детские ясли-сад на 25 мест

Стадия	Лист	Листов
Р	10	

Вход N1; Фрагмент фасада
Наличники окон
Наличники окон /вариант/.

КБ по железобетону им. А.А. Якушева

25259-01 13

План входа №1

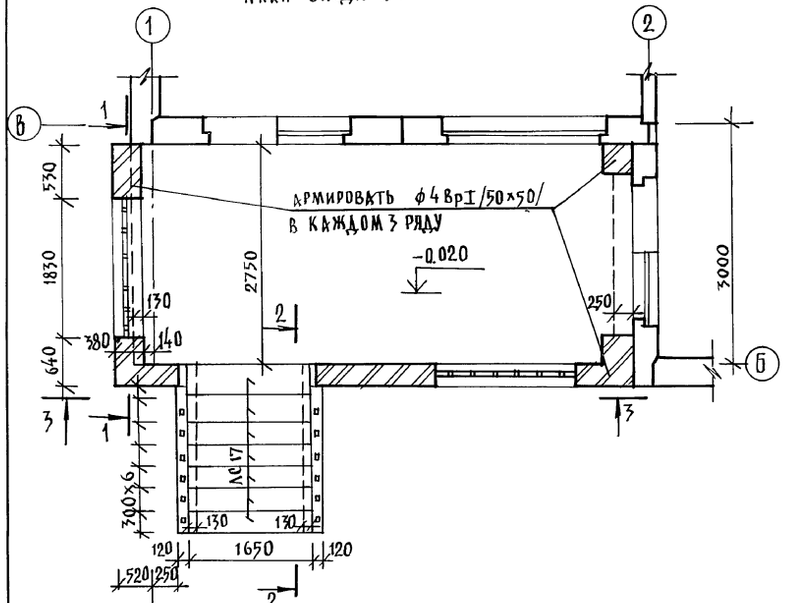

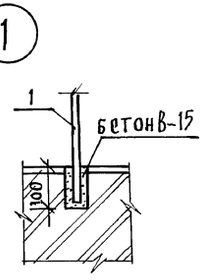

Позиция обознач.	Обозначение	Наименование	Кол. шт.	Масса кг 1 шт.	Примеч.
		Вход №1			
1	ГОСТ 2581 – 88	□20×20 ; ℓ = 1.15	12	3.30	
2	ГОСТ 2581 – 88	□20×20 ; ℓ = 1.05	12	3.01	
3	ГОСТ 103 – 76	–40×4 ; ℓ = 2.0 пм	8	2.52	
4	—— " ——	–170×5 ; ℓ = 100 мм	12	0.67	

1. Данный лист смотреть совместно с листами АС – 10.
2. Кирпичную кладку выполнять из обыкновенного кирпича марки 75. на цементном растворе марки 50. Кирпичную кладку оштукатурить под цвет фактуры панели.
3. Деревянные конструкции подвергнуть глубокой пропитке антипиренами.
4. Позицию №4 см. на листе АС – 10.

Инв.№подл. | Подпись и дата | Взам.инв.№

Н.контр.	Ивановский		211-1-525.91	Альбом I АС	
Привязан:			Детские ясли – сад на 25 мест	Стадия: Р	Лист: 11	Листов:
Нач.отд.	Богородский				
Гл.кон.пр.	Ивановский				
Зав.сект.	Белова				
Инжен.	Бродецкая		Конструкция входа №1	КБ по железобетону им. А.А. Якушева	
Инв.№					

Альбом I

ВХОД №1 /ФРАГМЕНТ ПЛАНА/

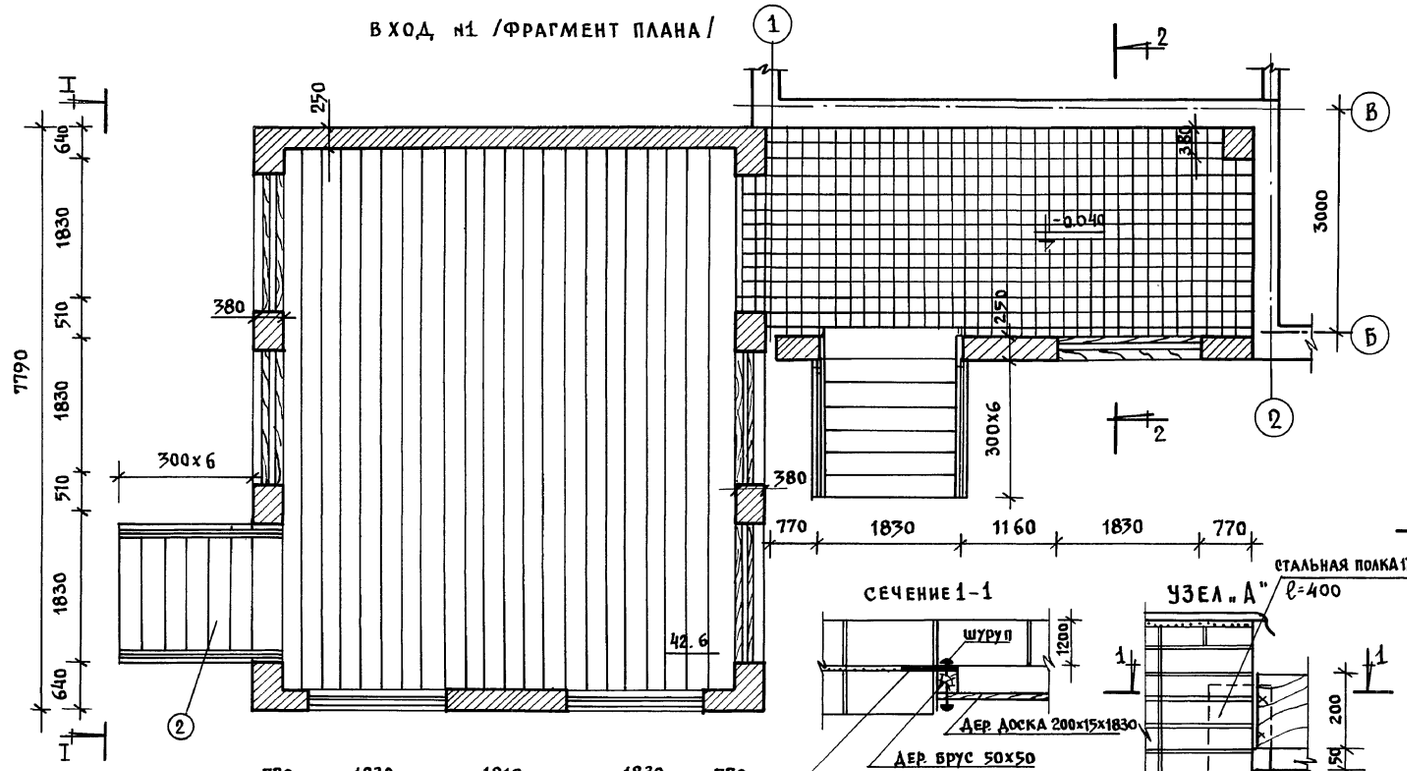

ВХОД №1 /ФРАГМЕНТ ФАСАДА/

СЕЧЕНИЕ 1-1

УЗЕЛ „А"

ВИД I-I

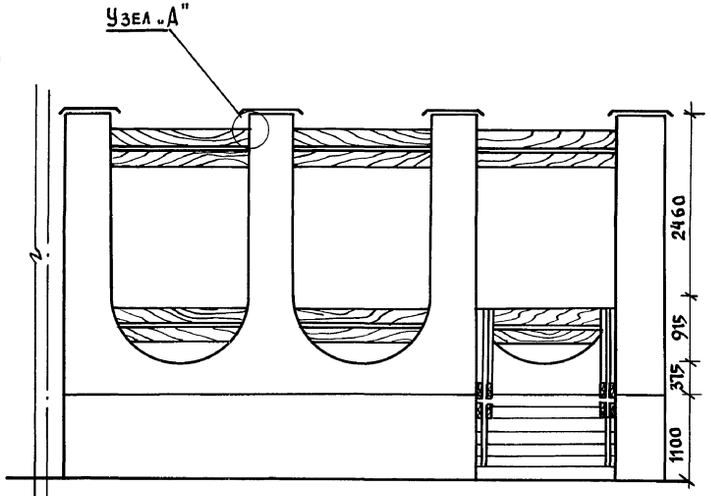



ВХОД №1 /РАЗРЕЗ 2-2/

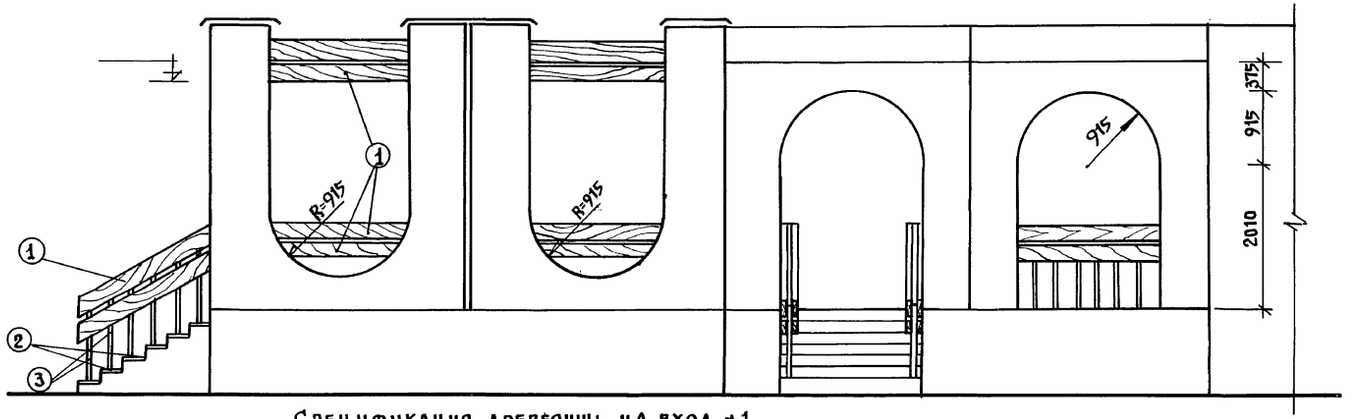

Спецификация древесины на вход №1.

№ поз.	Наименование	Размеры мм а	Б	Ь	Код-во	Ед. изм.	Расход матер.	Всего
1	Доска	—	200	15	109,0 п.м.	м³	0,327	0,35
2	Доска	1830	300	40	6	м³	0,022	
3	Стойка	1000	20	20	12	м³	0.0048	

Привязан:

Инв. №

Н. контр.	Сергеев	
Нач. отд.	Красновидов	
ГАП	Сергеев	
Гл. кон. пр.	Ивановский	
Вед. арх.	Романова	

2Н-1-525.91 Альбом I АС

Детские ясли-сад на 25 мест

Стадия	Лист	Листов
Р	12	

Вход №1 /вариант/ стеновым навесом

КБ по железобетону им. А.А. Якушева

25259-01 15

Инв. № подл. | Подпись и дата | Взам. инв. №

План входа с теневым навесом

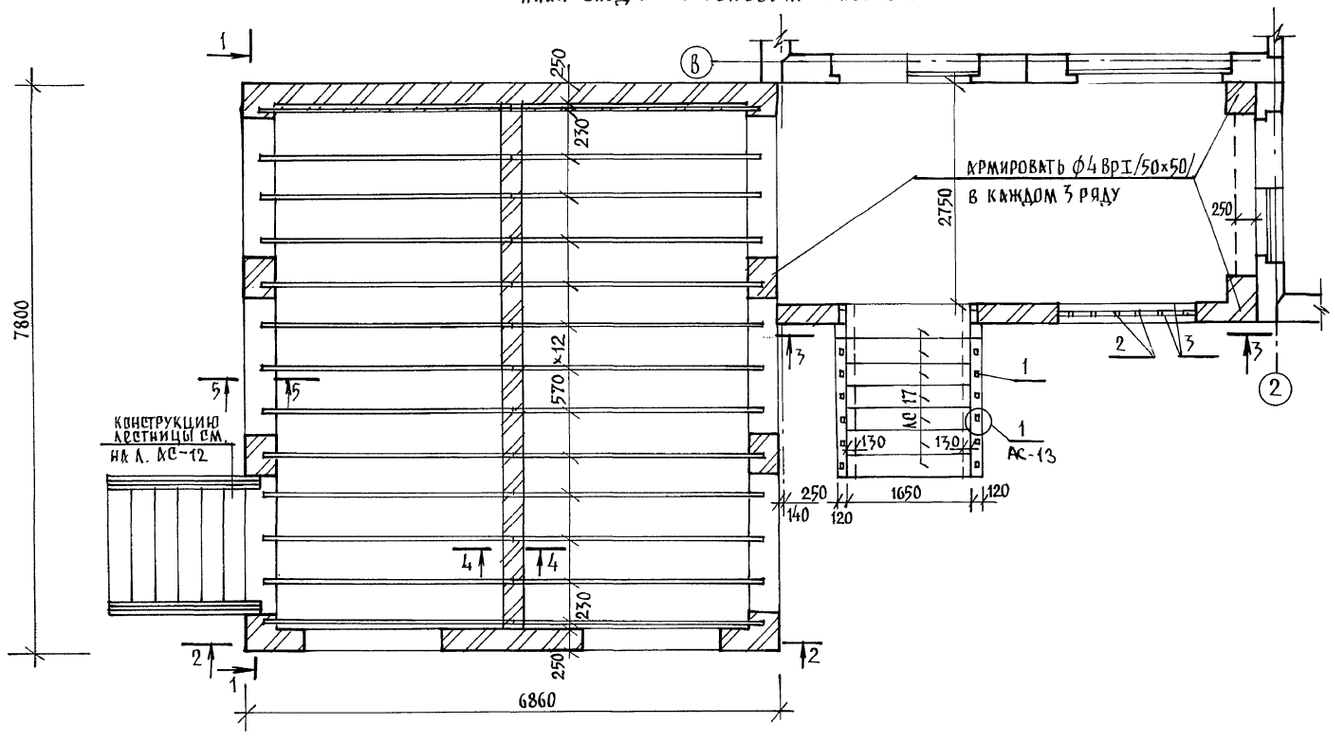

1–1

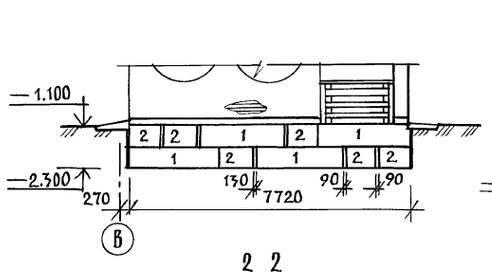

3–3

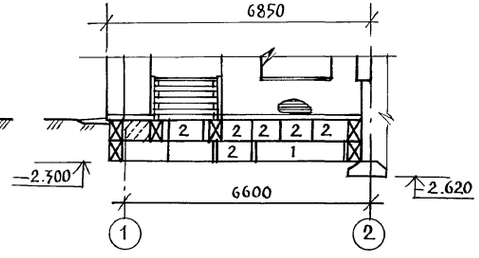

2 2

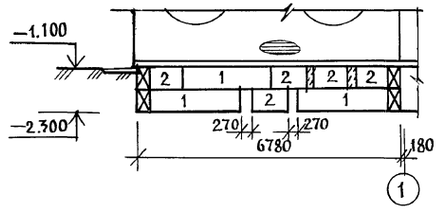

4–4

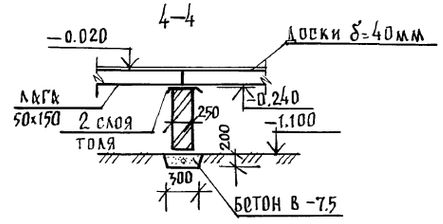

5–5

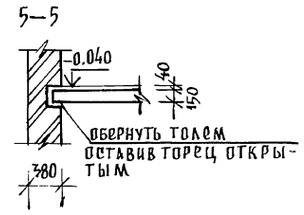

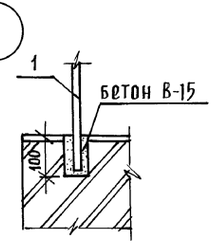

Позиц. обозн.	Обозначение	Наименование	Кол.	Масса 1 шт.
		Вход №1/вариант/		
1	ГОСТ 2581–88	□ 20×20; ℓ =1.15	12	3.30
2	——— " ———	□ 20×20; ℓ =1.05	6	3.01
3	ГОСТ 103–76	–40×4; ℓ =2.0 п.м.	6	2.52
4	——— " ———	–170×5; ℓ =100 мм	8	0.67

1. Данный лист смотреть совместно с л. АС–12.
2. Кирпичную кладку ниже 0.000 выполнять из обыкновенного кирпича марки 75 на цементном растворе марки 50.
3. Деревянные конструкции подвергнуть глубокой пропитке антипиренами.
4. Спецификацию железобетонных изделий см. на л. АС-19.

Инв.№ подл. | Подпись и дата | Взам.инв.№

Н.контр.	Ивановский	211-1-525.91	Альбом I АС
Нач.отд.	Богородский	Детские ясли–сад на 25 мест	Стадия Р; Лист 13; Листов
Гл.кон.пр.	Приваловский		
Зав.сект.	Белова	Конструктивный вариант входа №1 с теневым навесом	КБ по железобетону им. К.К. Якушева
Инженер.	Бродецкая		

Привязан:

Инв.№

Альбом I

Порядовка наружных стен. Входа №1

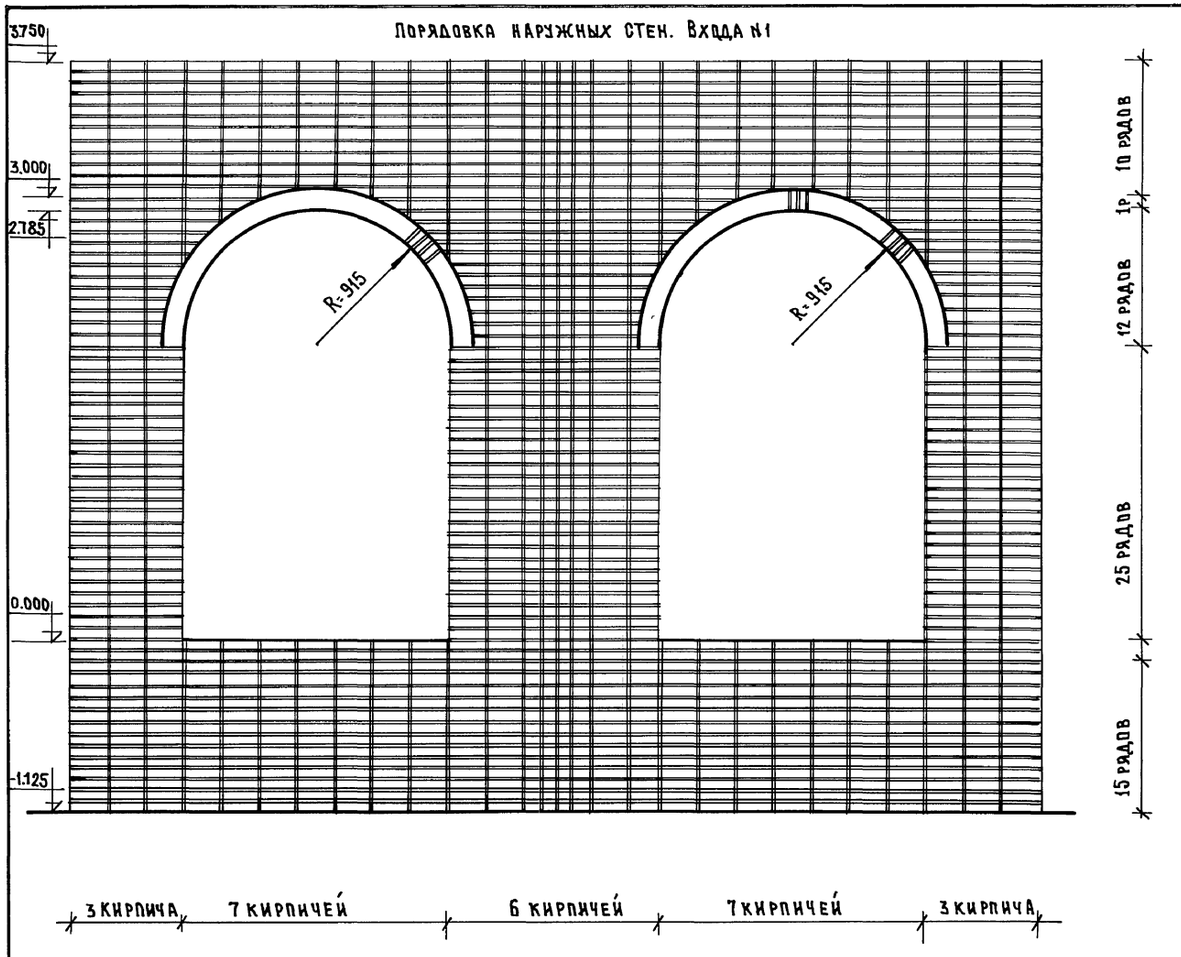

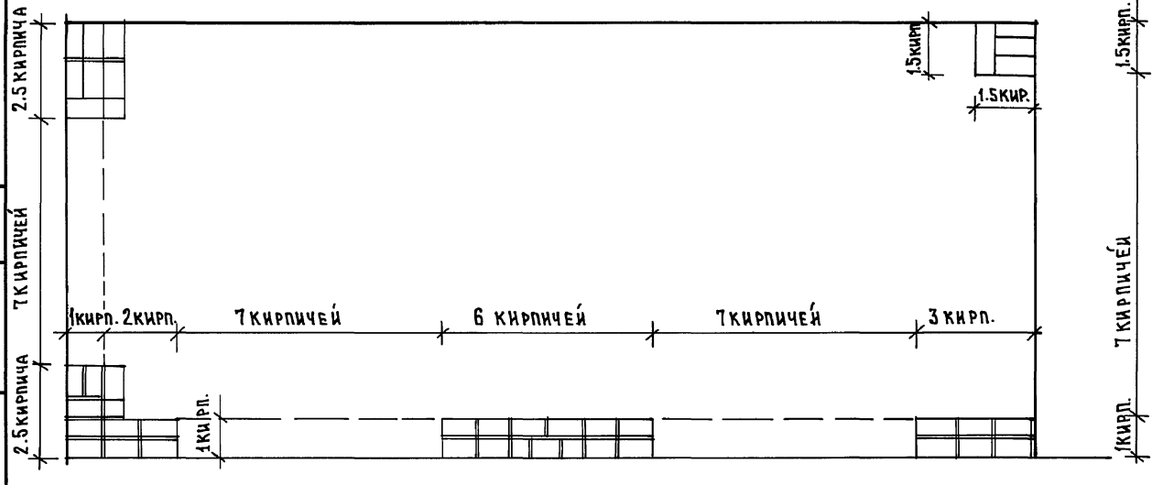

Вид сбоку

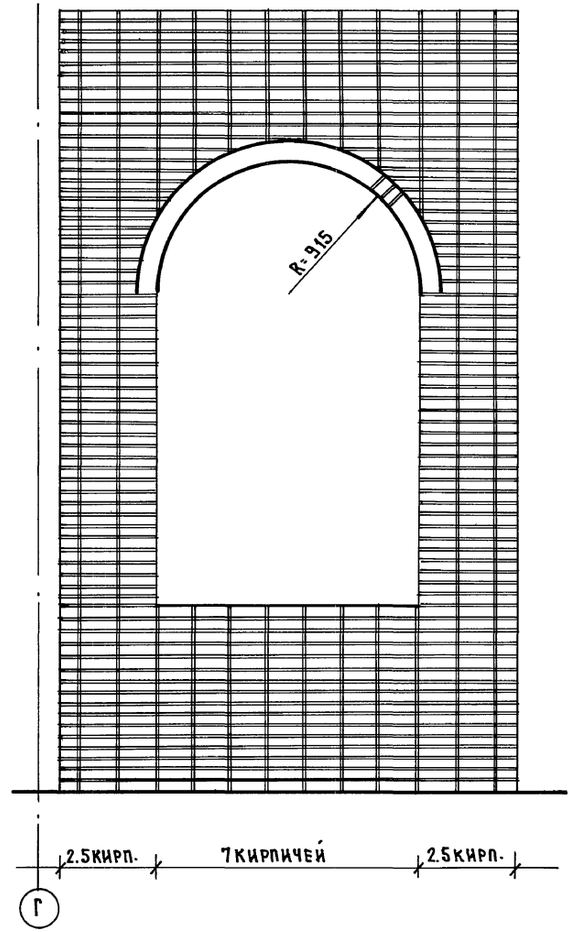

Г

Кирпичную кладку входов вести из обыкновенного кирпича марки „75" на цементном растворе марки „50" с последующим оштукатуриванием и окраской под цвет и фактуру панели.
Вариант - из лицевого керамического кирпича по ГОСТ 7484-78. марки „50" с расшивкой швов.

Н.контр.	Сергеев		211-1-525.91	Альбом I АС	
Привязан:			Детские ясли-сад на 25 мест	Стадия: Р	Лист: 14	Листов:
Нач.отд.	Красновидов		Порядовка наружных стен Входа №1	КБ по железобетону им. А.А. Якушева	
Гл.архп.	Сергеев				
Вед.арх.	Романова				
Инв.№					

Инв.№ подл. | Подпись и дата | Взам.инв.№

Альбом I

Порядовка наружных стен теневого навеса по „Л"-„К"

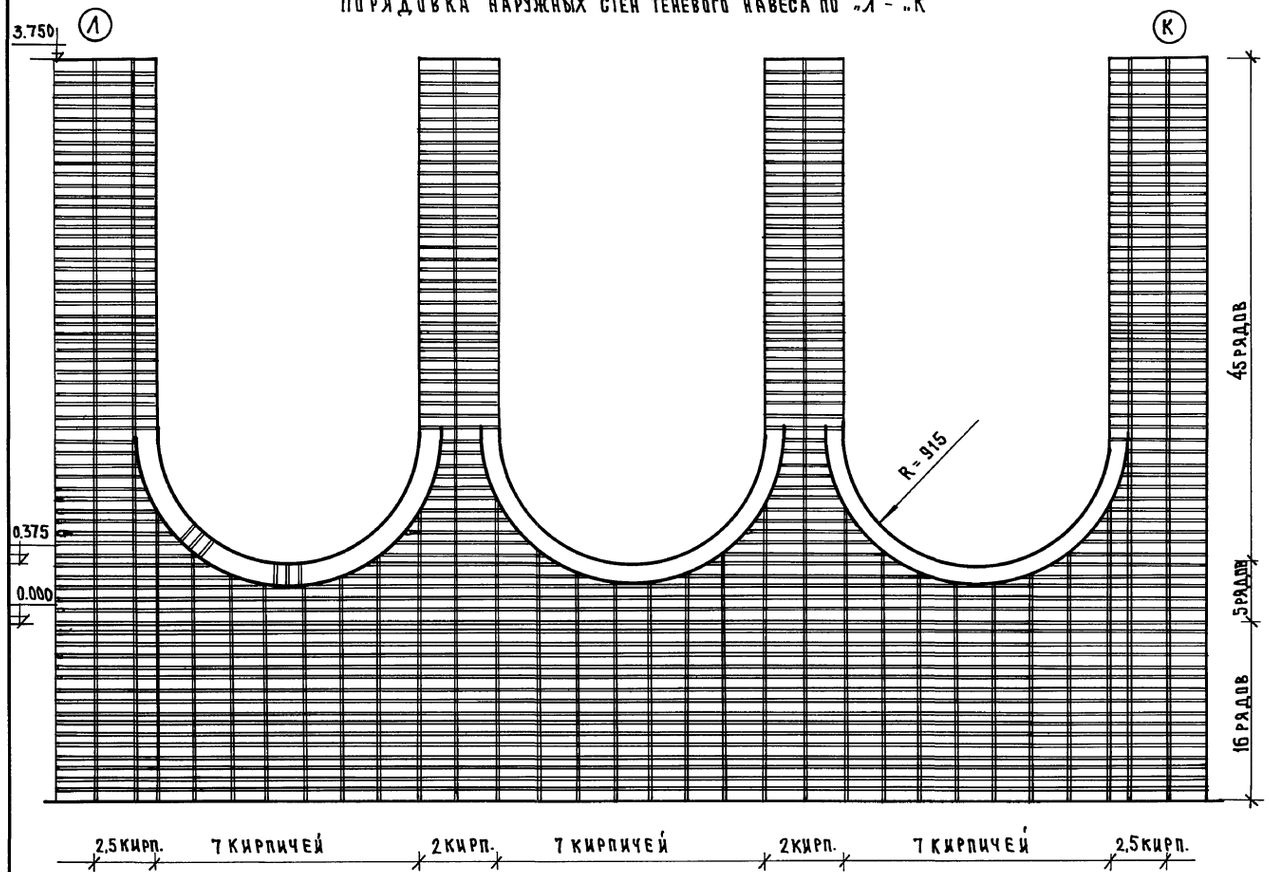

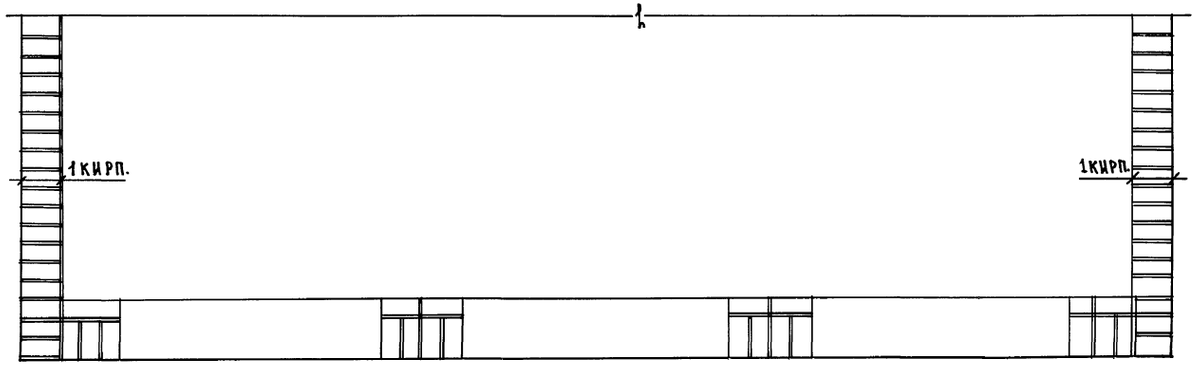

Схем кирпичной кладки в плане теневого навеса

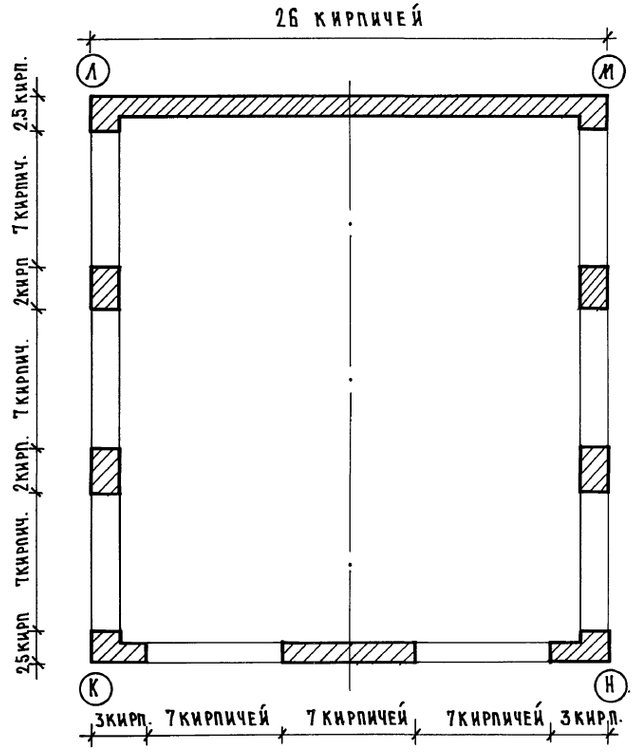

Кирпичную кладку вести из обыкновенного кирпича марки „75" на цементном растворе марки „50" с последующим оштукатуриванием и окраской под цвет и фактуру панели.

Вариант - из лицевого керамического кирпича по ГОСТ 7484-78 марки „50" с расшивкой швов.

Кирпичную кладку теневого навеса по стороне „К"-„Н" вести по горизонтали по данной схеме, по вертикали - аналогично порядовки стороны „Л", „К".

Инв. № подл. | Подпись и дата | Взам. инв. №

Н. контр.	Сергеев		211-1-525.91	Альбом АС-	
Нач. отд.	Красновидов		Детские ясли-сад на 25 мест	Стадия: Р	Лист: 15	Листов:
Гл. арх. пр.	Сергеев		Порядовка наружных стен теневого навеса	КБ по железобетону им. А.А. Якушева	
Вед. арх.	Романова				

Привязан:

Инв. №

25259-01 18

Альбом I

Вход N2 /Фрагмент плана/

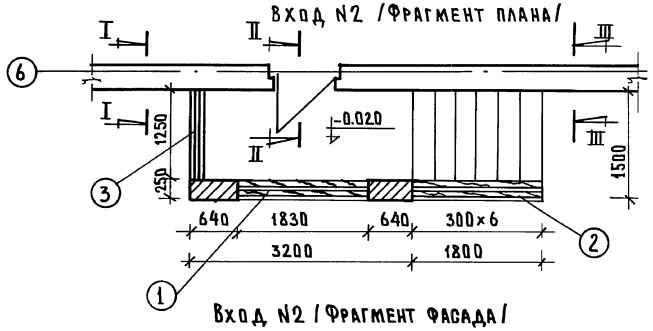

Вход N2 /Фрагмент фасада/

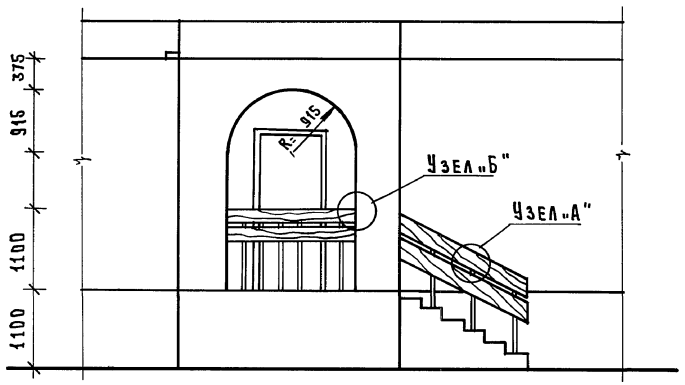

Узел „А" Сечение I-I

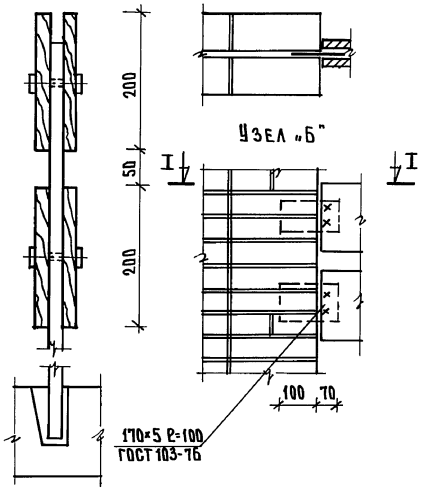

Вход N3 /Фрагмент плана/

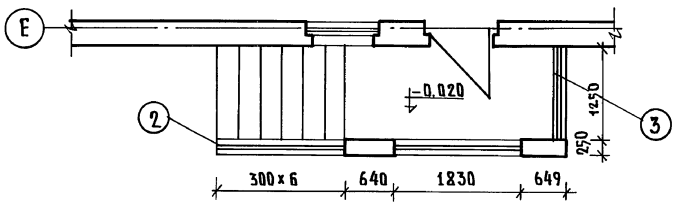

Вход N3 /Фрагмент фасада/

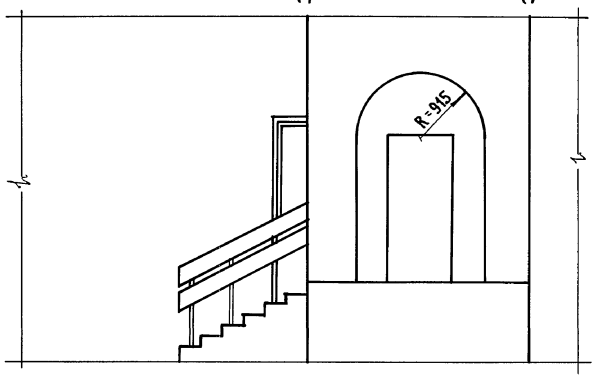

1. Конструкции входов см. лист АС-17
2. Кирпичную кладку входов вести из обыкновенного кирпича марки „75" на цементном растворе марки „50" с последующим оштукатуриванием и окраской под цвет и фактуру панели.
   Вариант - из лицевого керамического кирпича по ГОСТ 7484-78 марки „50" с расшивкой швов.

I-I II-II III-III

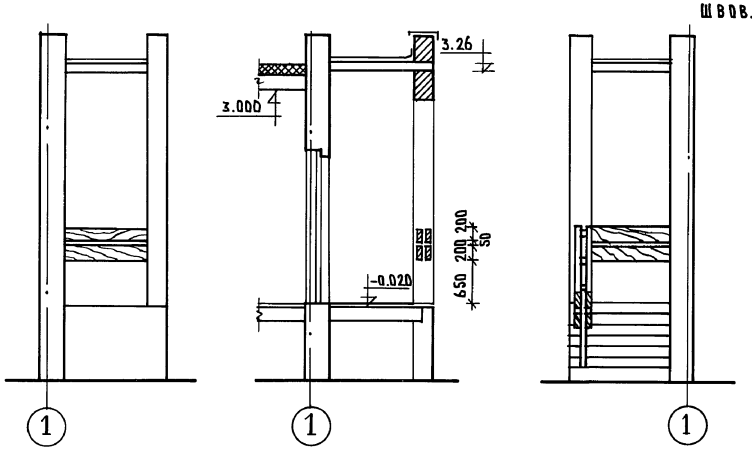

Спецификация древесины на входы N2,3

	Наименование	Размеры			Количест.	Ед. изм.	Расход матер
		ℓ	в	h			
1	Доска	1830	200	15	8	м³	0.044
2	Доска	2000	200	15	8	м³	0.06
3	Доска	1130	200	15	8	м³	0.034
						Итого:	0.138

Н.контр.	Сергеев		211-1-525.91 Альбом I АС
Привязан:			
Нач. отд.	Красноводов		Детские ясли-сад на 25 мест
ГАП	Сергеев		Стадия Р; Лист 16; Листов
Гл.конст.	Ивановский		Вход N2 Фрагмент плана, Фасада Вход N3 Фрагмент плана, Фасада сечения. Узлы. Спецификация
Вед. арх.	Романова		КБ по железобетону им. А.А.Якушева
Инв.№			

Инв.N подл. | Подпись и дата | Взам.инв.

Вход N4 в техподполье

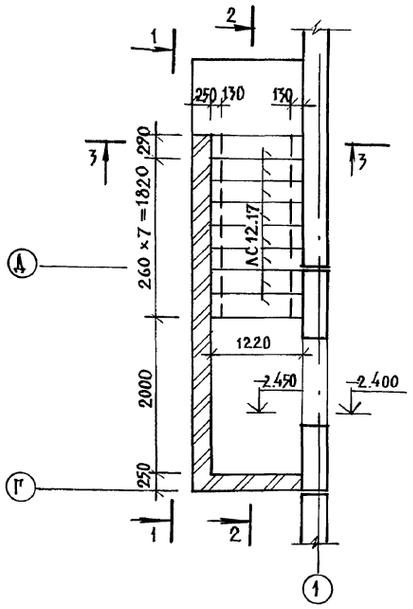

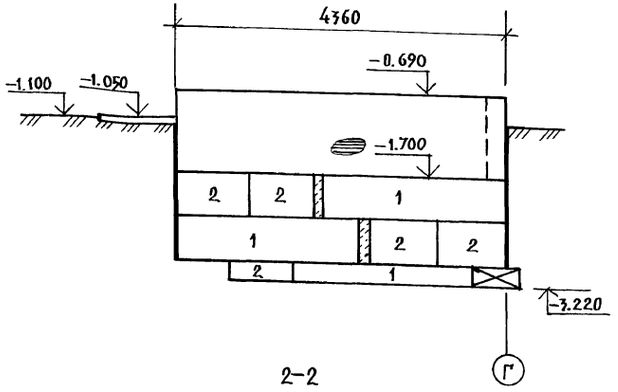

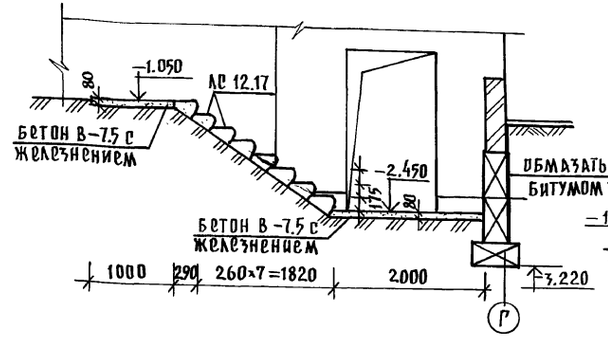

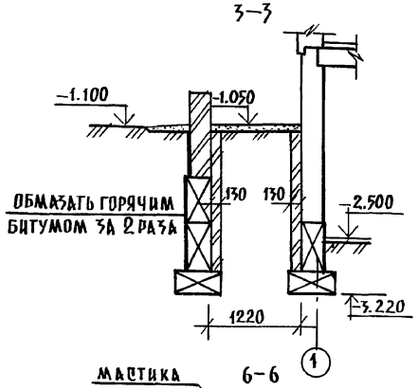

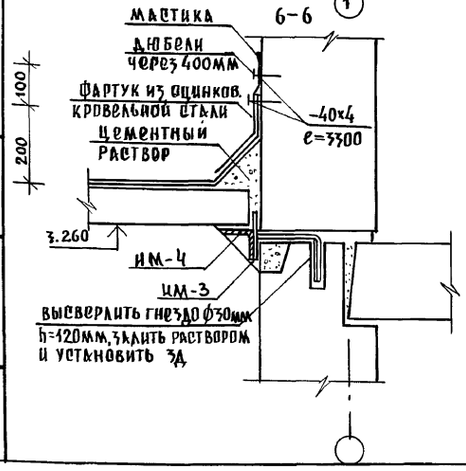

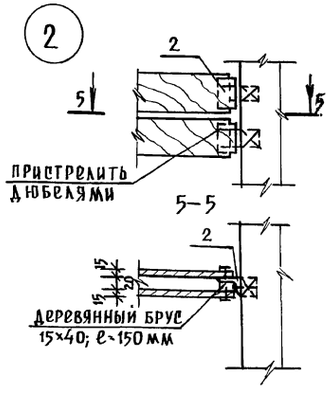

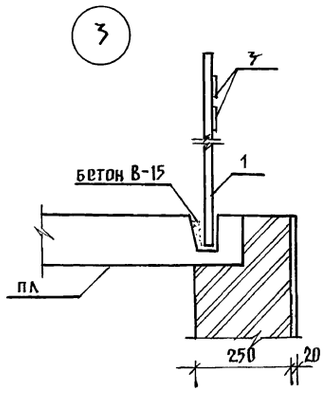

План входа N3 (N2)

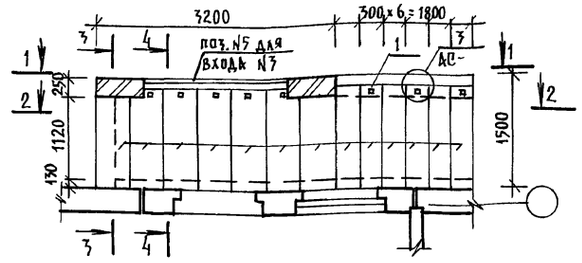

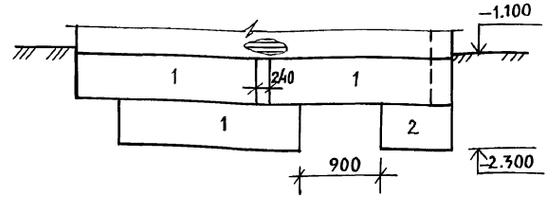

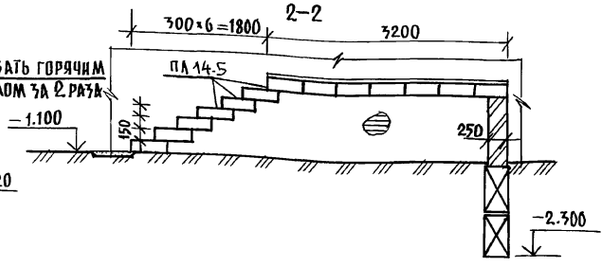

Козырек входа N3 (2)

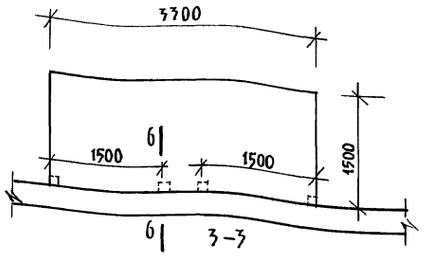

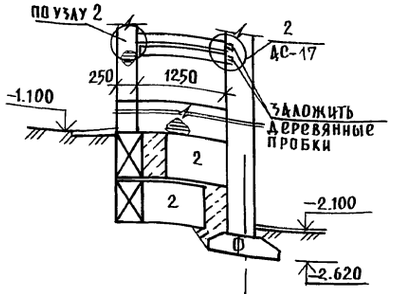

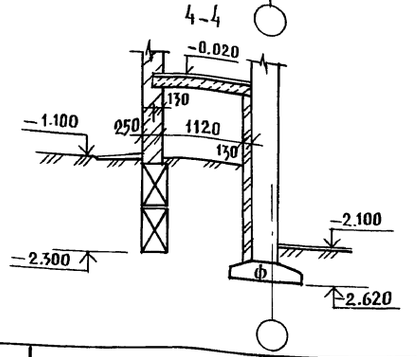

1. Конструкции входов N2; N3 — идентичны.
2. Привязку входов N2; N3 см. л. АС-5.
3. Спецификацию см. на листе АС-19.

Позиция обознач.	Обозначение	Наименование	Кол. шт.	Масса кг 1 шт.	Примеч.
		Вход N2			
1	ГОСТ 2591-88	□20×20; l=1050	8	3.01	
2	ГОСТ 8509-86	L 56×36; l=150	2	0.42	
3	ГОСТ 103-76	-40×4; l=10 пм	—	12.60	
4	—"—	-170×5; l=100	8	0.67	
		Вход N3			
1	ГОСТ 2591-88	□20×20; l=1050	3	3.01	
2	ГОСТ 8509-86	L 56×36; l=150	2	0.42	
3	ГОСТ 103-76	-40×4; l=6.0 пм	—	7.56	
4	—"—	-170×5; l=100	2	0.67	
5	ГОСТ 8509-86	L 63×6; l=3.0 пм	1	17.16	

Н. контр.	Ивановский	
Нач. отд.	Богородский	
Гл. конс. пр.	Ивановский	
Зав. сект.	Белова	
Инжен.	Бродецкая	

211-1-525.91 Альбом I АС

Детские ясли-сад на 25 мест

Стадия	Лист	Листов
Р	17	

Конструкции входов N2; N3 и входа N4 в техподполье

КБ по железобетону им. А.А. Якушева

Привязан:

Инв. №

Инв. № подл. | Подпись и дата | Взам. инв. №

25259-01 20

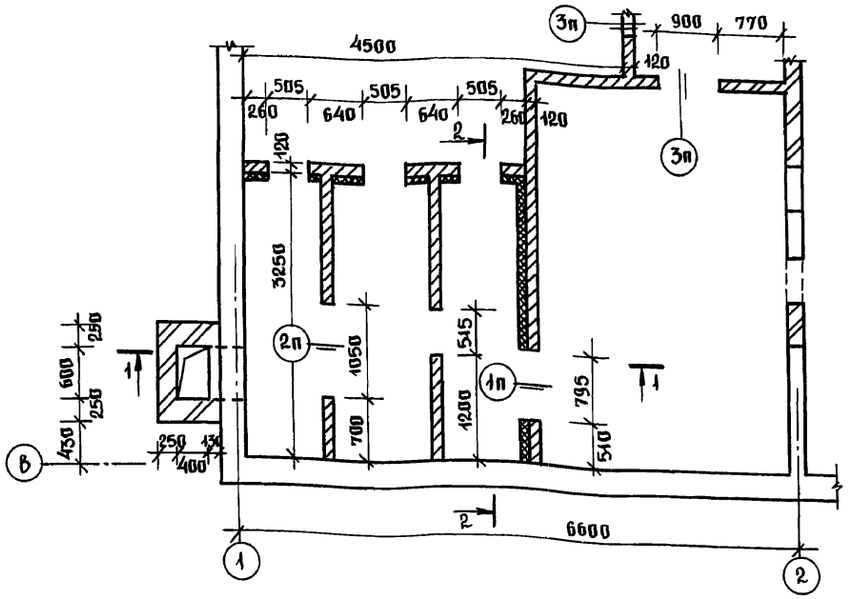

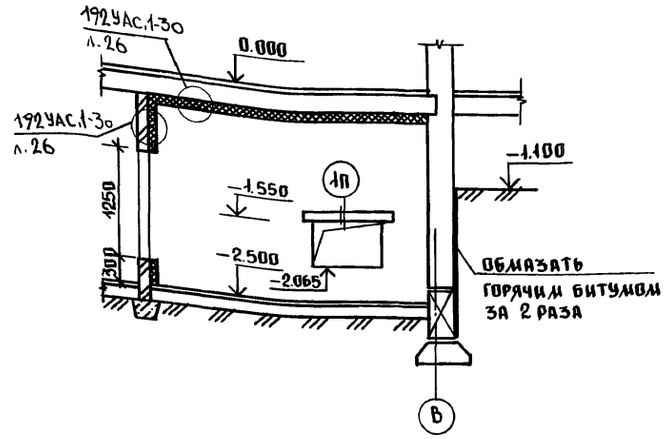

ВЕДОМОСТЬ ПЕРЕМЫЧЕК

ТИП	СХЕМА, СЕЧЕНИЕ	ОБОЗНАЧЕН.
1п	-1.550 1ПБ 10-1	ПБ-1
2п	-1.475 1ПБ 13-1	ПБ-2
3п	-0.600 1ПБ 13-1	ПБ-2

РАСХОД ДРЕВЕСИНЫ ДЛЯ ВОЗДУХОЗАБОРНОЙ ШАХТЫ.

NN ПОЗ	НАИМЕНОВАНИЕ	СЕЧЕН. ММ	КОЛ-ВО	ОБЪЕМ М3	МАТЕРИАЛ
1	НАСТИЛ ИЗ ДОСОК	100х19	1.75 м²	0.033	СОСНА
2	БРУС	60х80	1.10 п.м.	0.005	"
3	БРУС КОСОЙ	100х100	0.60 п.м	0.006	"

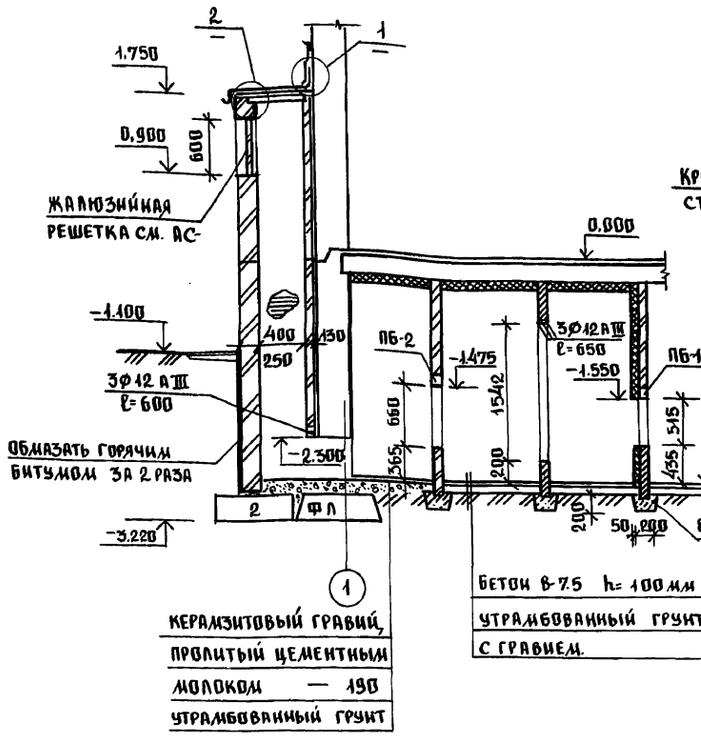

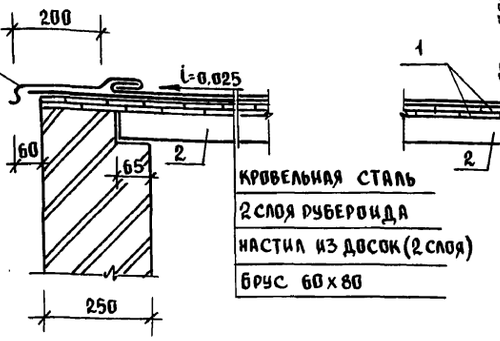

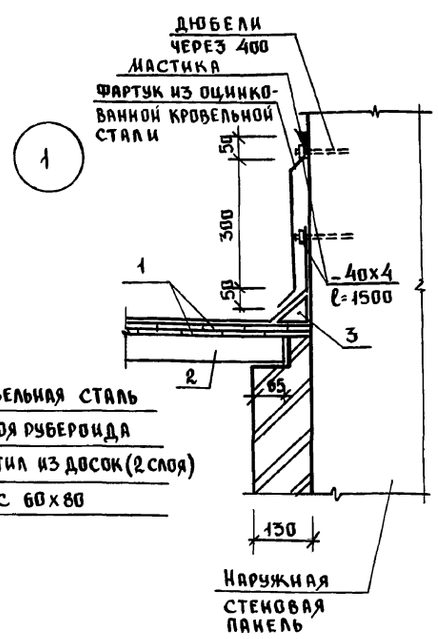

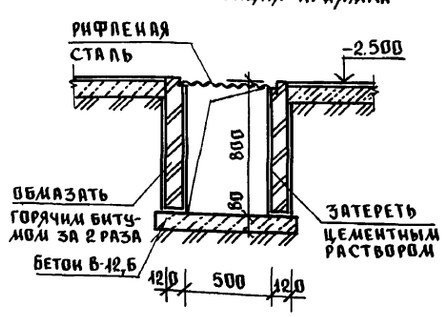

1. Стенки венткамеры выполнять из обыкновенного кирпича марки 75 на цементном растворе марки 50.
2. Внутренние поверхности шахты затереть цементным раствором.
3. Поверхности кирпичных стен, соприкасающиеся с грунтом, обмазать горячим битумом за 2 раза, предварительно затерев их цементным раствором.
4. Кирпичную кладку вентшахты выполнять из лицевого керамического кирпича по ГОСТ 7484-78 марки 50.
5. Деревянные конструкции подвергнуть глубокой пропитке антипиренами.

Инв. № подл. | Подпись и дата | Взам. инв. №

Н.контр.	Ивановский		211-1-525.91 Альбом I АС
Нач.отд.	Богородский		Детские ясли-сад на 25 мест.
Гл.конс.пр.	Ивановский		Стадия Р; Лист 18; Листов
Зав.сек.	Белова		Конструкции воздухозаборной шахты; венткамеры.
Инжен.	Бродецкая		КБ по железобетону им. Д.А. Якушева

Привязан:

Инв. №

позиц. обознач.	Обозначение	Наименование	Кол. шт.	Масса ед. т.	примеч.
		Фундаменты			
ф-1	Гост 13580-85	фл10.24-2	3	1.38	
ф-2		фл10.12-2	17	0.65	
ф-3		фл 8.24-3	7	1.15	
ф-4		фл 8.12-3	6	0.55	
ф-5		фл 6.12-4	13	0.45	
1	Гост 13579-78	фбс 24.3.6-т	10	0.97	
2		фбс 9.3.6-т	7	0.35	
		Наружные стены			
нц-1	192 кж.и.1.1-26; стр.53	1нц-36.22.3.0-100л	3	3.42	
нц-3	стр.54	1нц-33.22.3.0-100л	10	3.12	
нц-4	стр.55	1нц-30.22.3.0-100л	2	2.82	
нц-5	стр.58	1нц-30.22.3.0-100л-1	2	2.10	
нц-2	стр.59	1нц-30.22.3.0-100л-2	1	1.585	
нц-6	стр.56	1нц-27.22.3.0-100л	1	2.52	
нцу-1	стр.62	1нцу-30.22.3.0-100л	2	2.795	
нцу-2	стр.61	1нцу-32.22.3.0-100л	3	3.01	
нцу-2л	стр.61	1нцу-32.22.3.0-100л-1	2	3.01	
1	Гост 13579-78	фбс 24.3.6-т	5	0.970	
2		фбс 9.3.6-т	4	0.350	
		Внутренние стены			
цв-1	192 кж.и.2.1-33; стр.23	псп-36.20.16-150т	4	2.32	
цв-2	стр.24	псп-33.20.16-150т	3	2.13	
цв-3	стр.25	псп-30.20.16-150т	5	1.85	
цв-4	стр.27	псп-28.20.16-150т	3	1.78	
1	Гост 13579-78	фбс 24.3.6-т	5	0.970	
2		фбс 9.3.6-т	9	0.350	
цв-5	192 кж.и2.1-33; стр 26	псп-30.20.16-150т-1	3	1.85	
		Панели перекрытия шириной 2980мм			
пк-1	192 кж.и.3.1-28; стр.7	пк5-66.30	5	6.13	
пк-2	стр.9	пк5-66.30-1	7	6.13	
пк-3	стр.8	пк6-66.30-1	1	6.13	
пк-6	стр.11	пк5-66.15-1	1	3.00	
пк-10	стр.14	пк5-66.15-4	1	2.95	
пк-11	стр.20	пк5-66.6	3	1.45	
пк-12	стр.16	пк6-30.30	2	2.85	

позиц. обознач.	Обозначение	Наименование	Кол. шт.	Масса ед. т.	примеч.
пк-13	192 кж.из.1-28; стр.16	пк6-30.30-1	2	2.850	
пк-14	стр.17	пк6-30.30-2	1	2.750	
пк-19	стр.20	пк6-30.6	3	0.68	
		Панели перекрытия шириной 1490мм /вариант/			
пк-5	192 кж.и.3.1-28; стр.11	пк5-66.15	5	3.00	
пк-6	стр.11	пк5-66.15-1	20	3.00	
пк-10	стр.14	пк5-66.15-4	1	2.95	
пк-11	стр.20	пк5-66.6	3	1.45	
пк-15	стр.18	пк6-30.15	2	1.50	
пк-16	стр.18	пк6-30.15-1	7	1.50	
пк-17	стр.19	пк6-30.15-2	1	1.425	
пк-19	стр.20	пк6-30.6	3	0.680	
пк-7	стр.11	пк6-66.15-1	2	3.00	
		Воздухозаборная шахта и венткамера			
пб-1	сер.1038.1-1 вып.1	1пб10-1	1	0.020	
пб-2		1пб13-1	4	0.025	
2	Гост 13579-78	фбс 9.3.6-т	2	0.350	
		Вход в подвал			
ас12.17	Гост 8717.1-84	ас 12.17	8	0.128	
1	Гост 13579-78	фбс 24.3.6-т	3	0.970	
2		фбс 9.3.6-т	8	0.350	
		Вход N 1.			
1	Гост 13579-78	фбс 24.3.6-т	8	0.970	
2		фбс 9.3.6-т	14	0.350	
ас17	Гост 8717.1-84	ас17	7	0.174	
пк-6	192 кж.и.3.1-28; стр.11	пк5-66.15-1	1	3.00	
пк-11	стр.20	пк5-66.6	2	1.45	
		Вход N1 с теневым навесом /вариант/			
1	Гост 13579-78	фбс 24.3.6-т	18	0.970	
2		фбс 9.3.6-т	23	0.350	
ас17	Гост 8717.1-84	ас17	7	0.174	
пк-6	192 кж.и.3.1-28; стр.11	пк5-66.15-1	1	3.00	
пк-11	стр.20	пк5-66.6	2	1.45	

позиц. обознач.	Обозначение	Наименование	Кол. шт.	Масса ед. т.	примеч.
		Вход N2; N3			
1	Гост 13579-78	фбс 24.3.6-т	6	0.970	
2		фбс 9.3.6-т	6	0.350	
пл	192 кж.и.3.1-28; стр.21	пл 14.5	26	0.216	

Инв. № подл. | Подпись и дата | Взам. инв. №

Привязан:

Инв. №

Н. контр.	Ивановский	
Нач. отд.	Богородский	
Гл. Кон. пр	Ивановский	
Зав. сект.	Белова	
Инженер.	Бродецкая	

211-1-525.91 Альбом I АС

Детские ясли-сад на 25 мест

Стадия	Лист	Листов
Р	19	

Сводная спецификация ниже отм. 0.000 /начало/

КБ по железобетону им. А.А. Якушева

Сводная спецификация монтажных связей и металлоконструкций

Позиция обознач.	Обозначение	Наименование	Кол. шт.	Масса един. кг	Примеч.
	Монтажные связи наружных стен				
МС-1	192 км.и-31; стр.4	МС-1	26	0.50	
МС-2	—"— стр.4	МС-2	16	0.28	
МС-3	—"— стр.4	МС-3	43	0.24	
МС-4	—"— стр.4	МС-4	6	0.58	
МС-5	—"— стр.4	МС-5	26	0.22	
МС-14	—"— стр.5	МС-14	3	1.06	
МС-21	—"— стр.6	МС-21	14	0.47	
МС-25	—"— стр.6	МС-25	2	0.71	
	—"—				
	Монтажные связи внутренних стен				
ИМ-2	192 км.и — 31; стр.10	ИМ-2	4	0.98	
МС-15	—"— стр.6	МС-15	28	0.02	
МС-19	—"— стр.6	МС-19	4	0.24	
МС-20	—"— стр.6	МС-20	2	0.35	
МС-21	—"— стр.6	МС-21	6	0.47	
МС-23	—"— стр.6	МС-23	2	0.71	
МС-24	—"— стр.6	МС-24	4	0.94	
МС-32	—"— стр.9	МС-32	2	2.58	
	Монтажные связи перекрытий шириной 3.0 м.				
МС-1	192 км.и-31; стр.4	МС-1	3	0,50	
МС-8	—"— стр.4	МС-8	3	0,10	
МС-11	—"— стр.4	МС-11	22	0,22	
МС-12	—"— стр.4	МС-12	46	0,44	
	Монтажные связи перекрытий шириной 1.50 м /вариант/				
МС-1	192 км.и-31; стр.4	МС-1	3	0.50	
МС-8	—"— стр.4	МС-8	3	0.10	
МС-11	—"— стр.4	МС-11	42	0.22	
МС-12	—"— стр.4	МС-12	82	0.44	

Позиция обознач.	Обозначение	Наименование	Кол. шт.	Масса един. кг.	Примеч.
	Металлоконструкции				
	Решетки для вытирания ног				
ИМ-6	192 км.и-31; стр.12	ИМ-6	1	12.11	
	Входа N1				
	Альбом I; л. АС-11	—	1	103.92	
	Входа N2				
	Альбом I; л. АС-17	—	1	42.88	
	Входа N3				
	Альбом I; л. АС-17	—	1	35.93	
	Обрамления отверстий и проемов венткамеры				
L50х5	Гост 8509-86	L 50х5; ℓ=13.70 пм	—	51.65	
	Изоляция венткамеры				
ф12 AI	Гост 5781-82*	ф12 AI; ℓ=400	8	0.36	
	—"—	ℓ=420	9	0.38	
ф10 AI	—"—	ф10 AI; ℓ=178 пм	—	110.0	
	Приямка				
	192-3А с.1-30; стр.32	—	1	52.32	
	Входа N1 /вариант с теневым навесом/				
	Альбом I; л. АС-13	—	1	78.14	

Инв. № подл. | Подпись и дата | Взам. инв. №

Н. контр.	Ивановский	211-1-525.91	Альбом I АС
Нач. отд.	Богородский	Детские ясли-сад на 25 мест	Стадия: Р; Лист: 20; Листов:
Гл. кон-пр	Ивановский	Сводная спецификация ниже отм. 0.000 /окончание/	КБ по железобетону им. А.А. Якушева
Зав. сект	Белов		
Инжен.	Бродецкая		

Привязан:

Инв. №



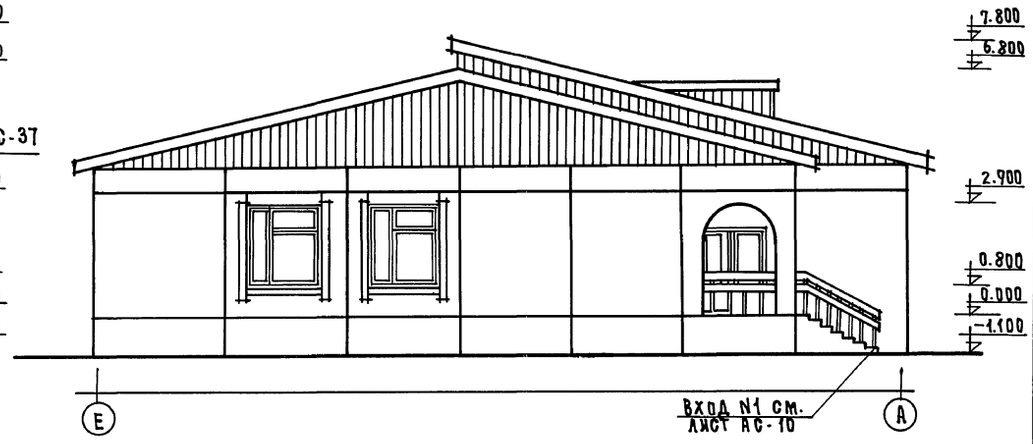



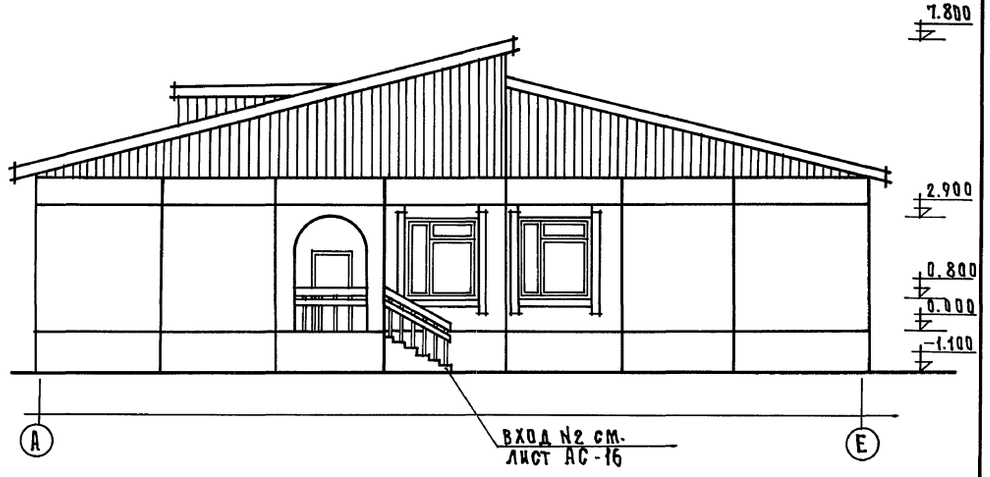

Данный лист см. совместно с листом АС-24.

Нор. кон.	Сергеев		211-1-525.91	Альбом I АС	
Нач. отд.	Красновидов		Детские ясли-сад на 25 мест	Стадия	Лист	Листов
ГАП	Сергеев			Р.	21	
Вед. арх.	Романова		Фасады в осях „1-6", „6-1", „А-Е" и „Е-А".	КБ по железобетону им. А.А. Якушева		
Арх.	Володина					

Привязан:

Инв. №

Альбом I

Инв. N подл. | Подпись и дата | Взам. инв. №

25259-01 24

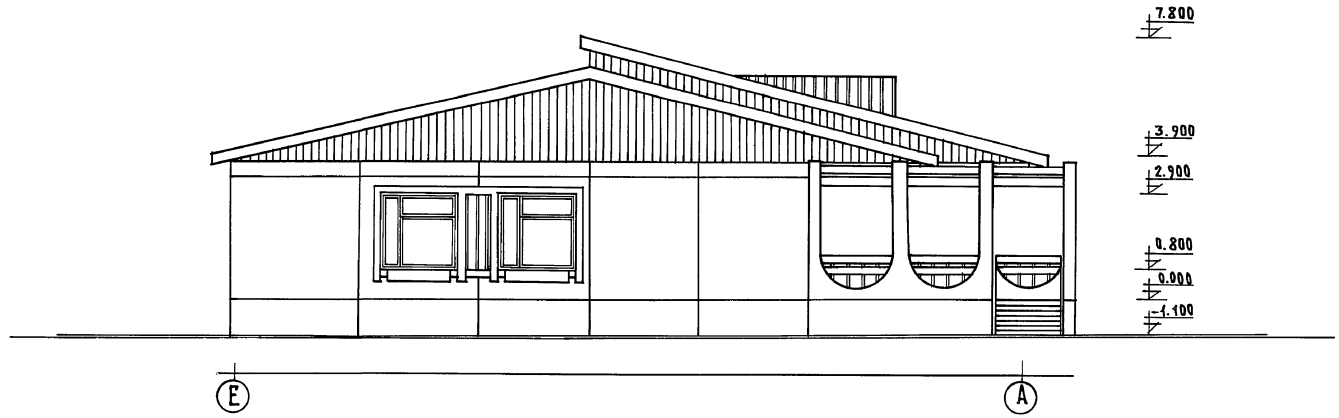

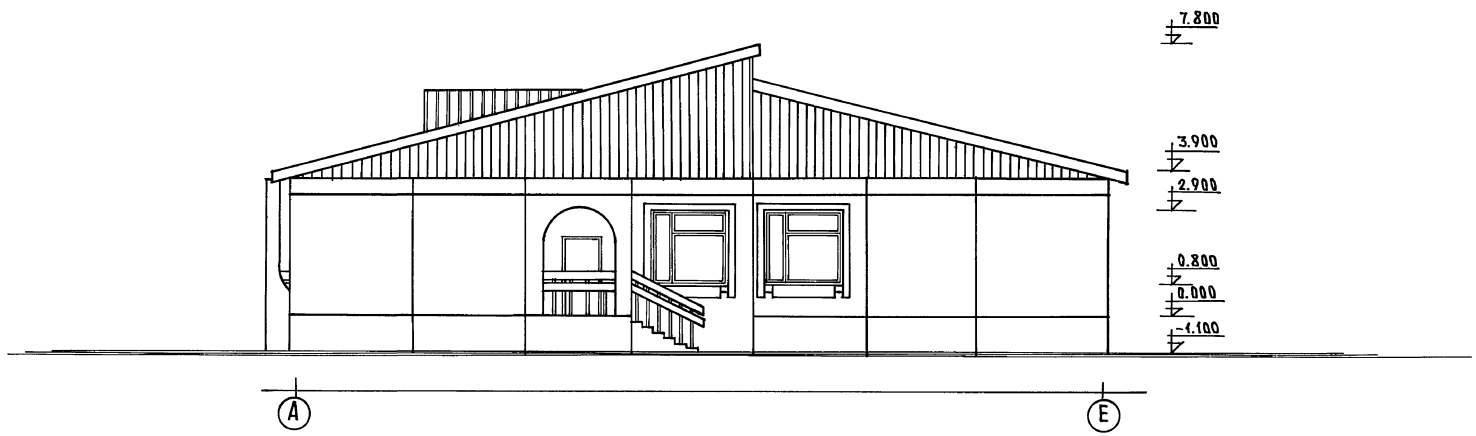

Данный лист см. совместно с листом АС-24

Норм. конт.	Сергеев		
Нач. отд.	Красовидов		
ГАП	Сергеев		
Гл. кон. пр.	Ивановский		
Вед. арх.	Романова		
Арх.	Володина		

211-1-525.91

Альбом I АС

Детские ясли-сад на 25 мест

Стадия	Лист	Листов
Р	22	

Фасады в осях „Е-А"; „А-Е" /Вариант/

КБ по железобетону им. А.А. Якушева

Инв. № подл. | Подпись и дата | Взам. инв. №

Альбом I

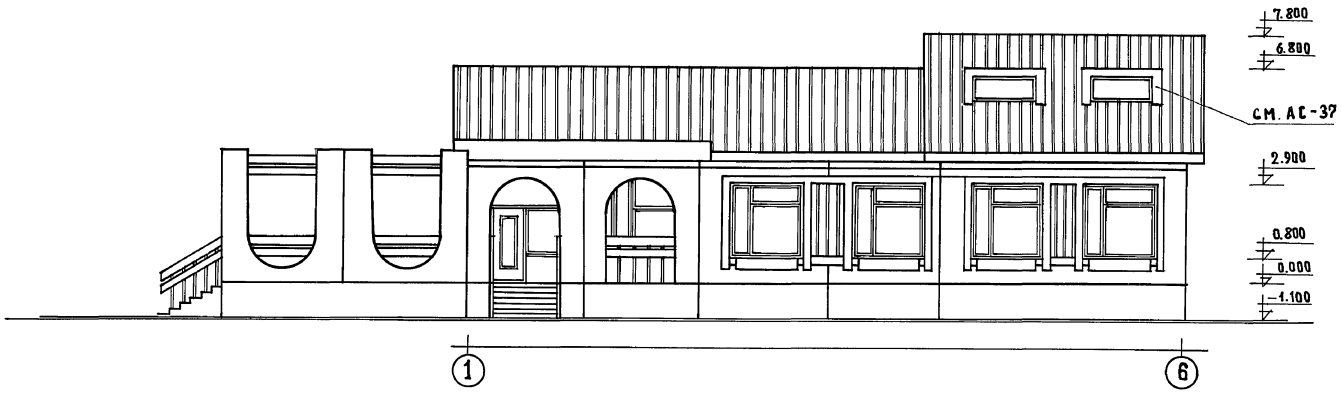

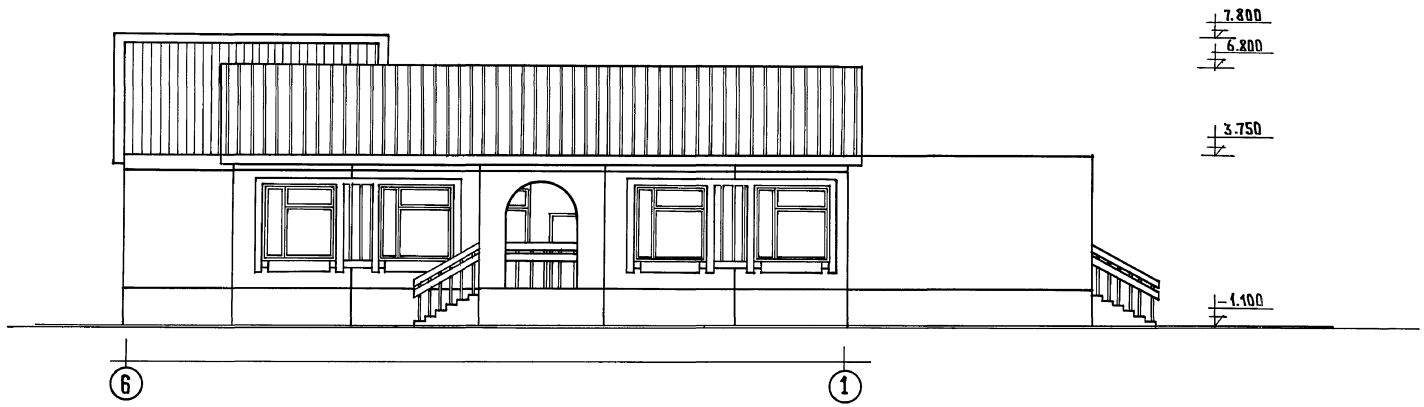

Данный лист см. совместно с листом АС-24

Норм кон	Сергеев		211-1-525.91	Альбом I АС	
Нач. отд.	Красновидов				
ГАП	Сергеев		Детские ясли-сад на 25 мест	Стадия: Р	Лист: 23	Листов:
Гл. кон. пр.	Ивановский				
Вед. арх.	Романова		Фасады в осях 1-6, 6-1 /Вариант I/	КБ по железобетону им. А.А. Якушева	
Арх.	Володина				

Привязан:

Инв. №

Инв. № подл. | Подпись и дата | Взам. инв. №

Альбом I

По осям В; Б; А.

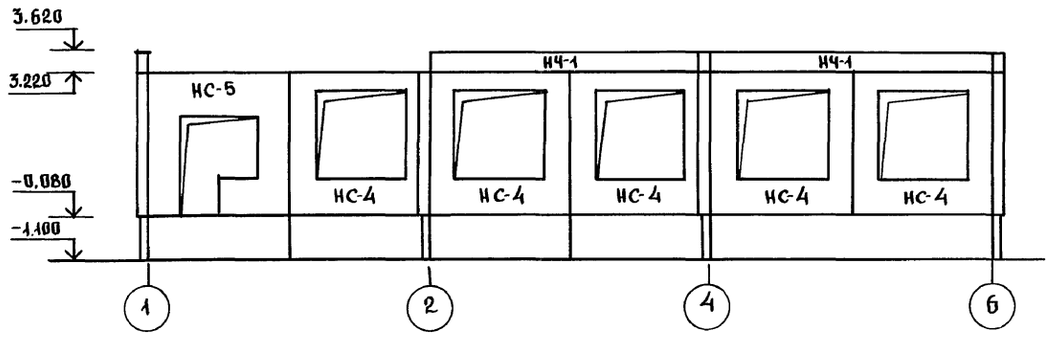

По осям 1; 2; 4

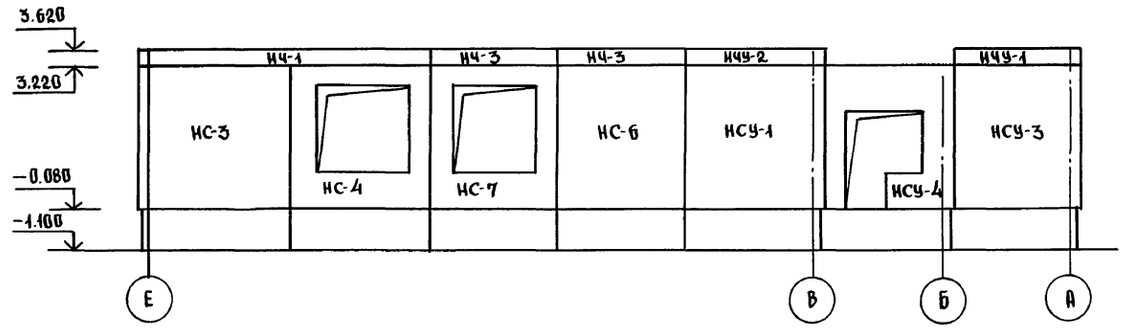

По осям 6; 5

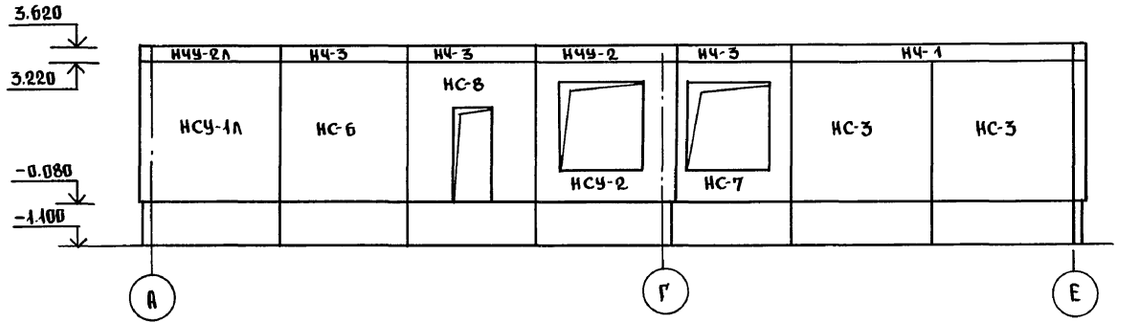

По осям Г; Е.

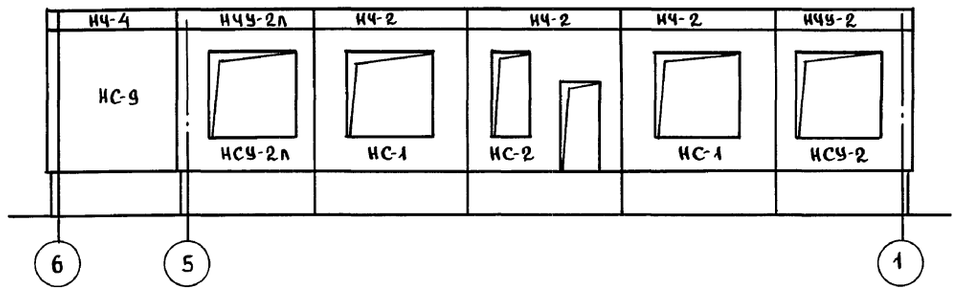

Таблица обозначений

Марка по проекту	Марка по серии
НС-1	3НС-36.33.3,5-100А-1
НС-2	3НС-36.33.3,5-100А-2
НС-3	3НС-33.33.3,5-100А
НС-4	3НС-33.33.3,5-100А-1
НС-5	3НС-33.33.3,5-100А-3
НС-6	3НС-30.33.3,5-100А
НС-7	3НС-30.33.3,5-100А-1
НС-8	3НС-30.33.3,5-100А-3
НС-9	3НС-27.33.3,5-100А
НСУ-1	3НСУ-33.33.3,5-100А
НСУ-1А	3НСУ-33.33.3,5-100А-П
НСУ-2	3НСУ-33.33.3,5-100А-1
НСУ-2А	3НСУ-33.33.3,5-100А-1П
НСУ-3	3НСУ-30.33.3,5-100А
НСУ-4	3НСУ-30.33.3,5-100А-1
НЧ-1	3НЧ-66.5.3,5-100А
НЧ-2	НЧ-36.5.3,5-100А
НЧ-3	НЧ-30.5.3,5-100А
НЧ-4	НЧ-27.5.3,5-100А
НЧУ-1	НЧУ-30.5.3,5-100А
НЧУ-2	НЧУ-33.5.3,5-100А
НЧУ-2А	НЧУ-33.5.3,5-100А-П

1. Данный лист см. совместно с листами АС-26; АС-29.
2. На развертках наружных стен даны отметки по верху панелей.

Н. контр.	Ивановский	
Нач. отд.	Богорвдский	
Гл. арх. пр.	Сергеев	
Гл. кон. пр.	Ивановский	
Зав. сект.	Белова	
Инженер	Афанасьева	

Привязан

Инв. №

211-1-525.91 Альбом I АС

Детские ясли-сад на 25 мест

Стадия	Лист	Листов
Р	24	

Развертки наружных стен

КБ по железобетону им. А.А. Якушева

25259-01 27

Инв. № подл. | Подпись и дата | Взам. инв. №

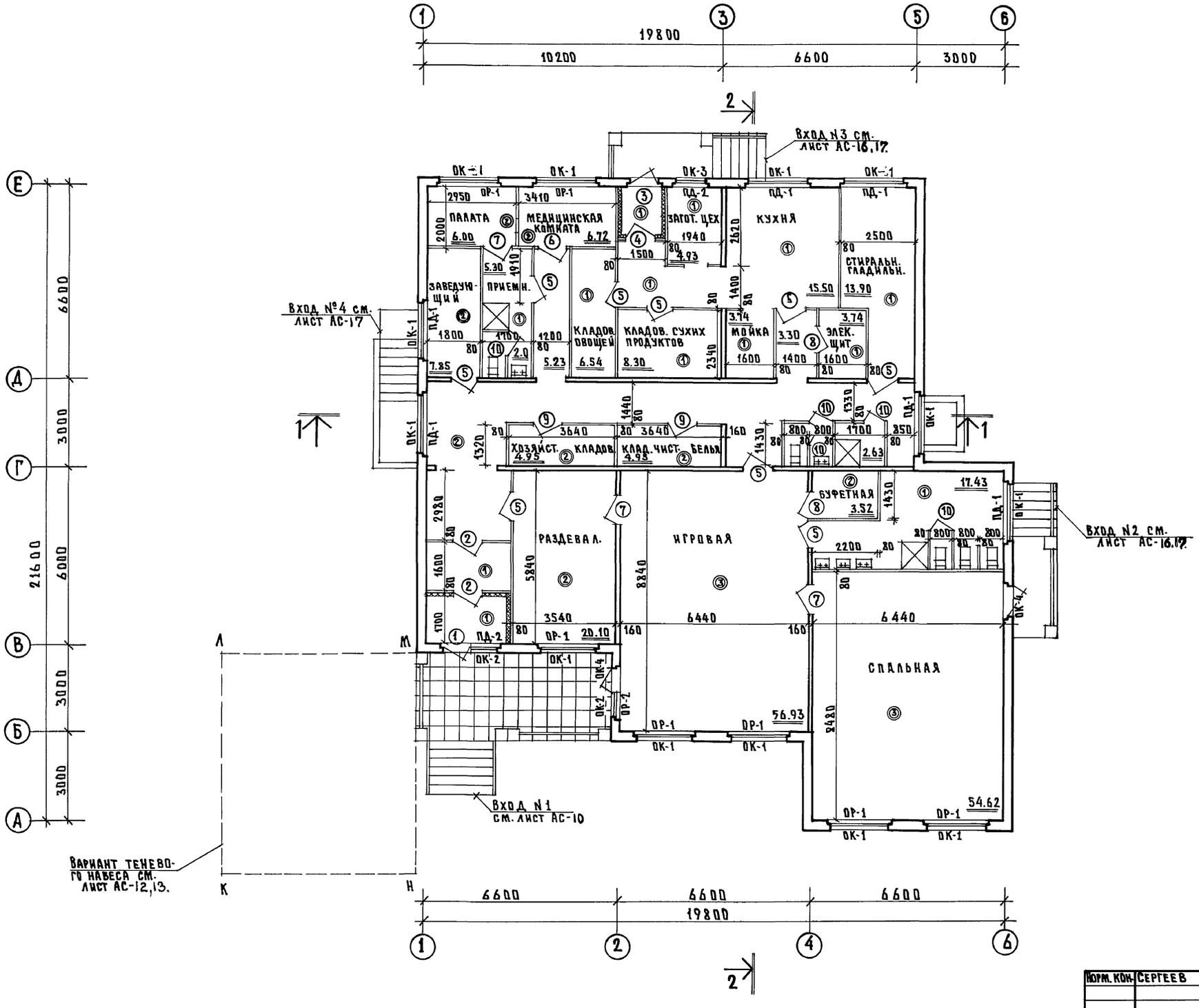

Альбом I

Данный лист см. совместно с листами АС-26.
-тип пола см. лист АС-36

Норм. кон.	Сергеев		211-1-525.91	Альбом I АС	
Нач. отд.	Красновидов				
ГАП	Сергеев		Детские ясли-сад на 25 мест	Стадия: Р	Лист: 25	Листов:
Гл. кон. пр.	Ивановский				
Вед. арх.	Романова		План этажа	КБ по железобетону им. А.А. Якушева	
Арх.	Володина				

Инв. № подл. | Подпись и дата | Взам. инв. №

Альбом I

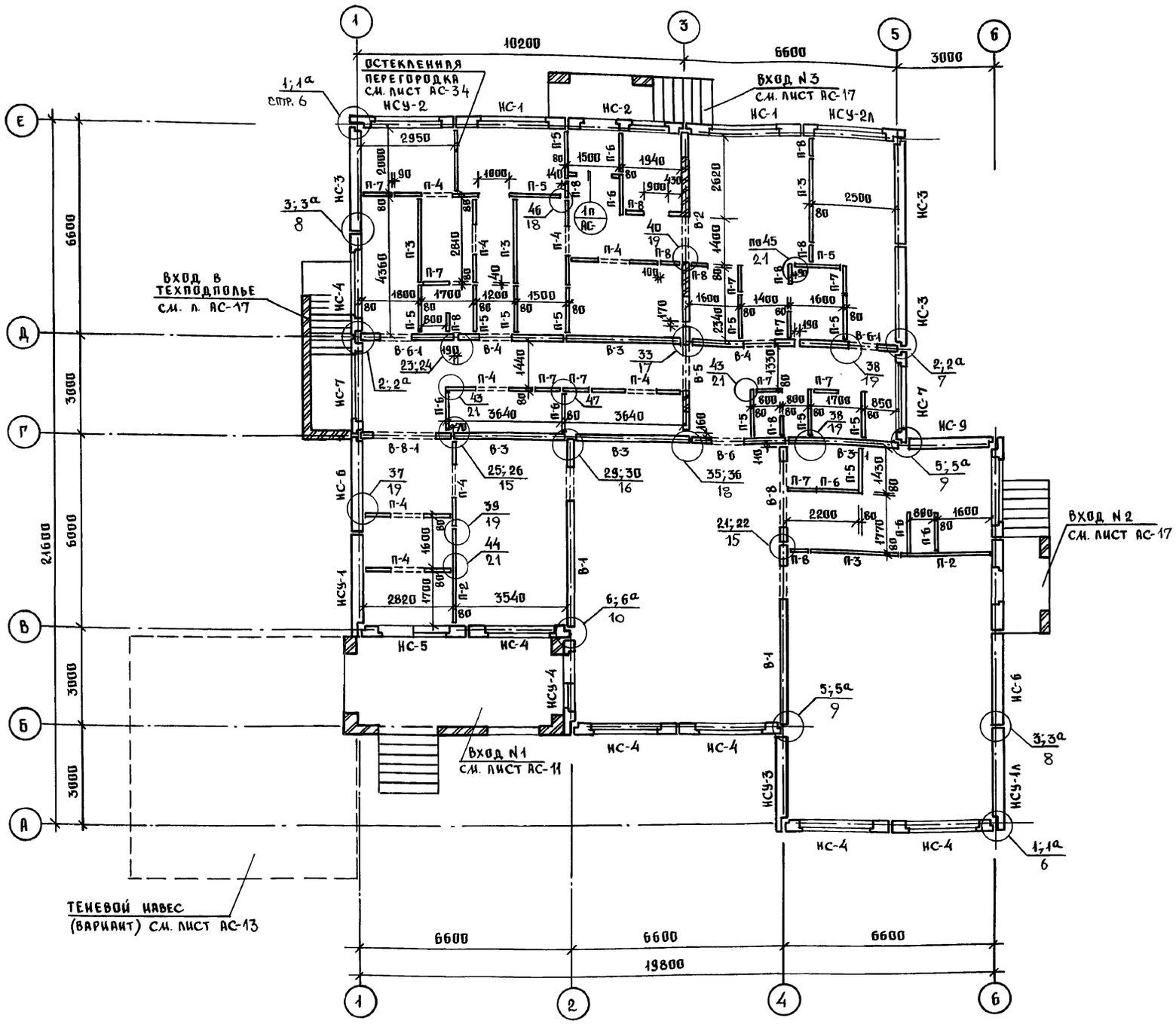

Таблица обозначений

Марка по проекту	Марка по серии
В-1	ПСВ-59.30.1,6-150т
В-2	ПСВ-59.30.1,6-150т-1
В-3	ПСВ-36.30.1,6-150т
В-3-1	ПСВ-36.30.1,6-150т-1
В-4	ПСВ-33.30.1,6-150т-1
В-5	ПСВ-33.30.1,6-150т-2
В-6	ПСВ-30.30.1,6-150т-1
В-6-1	ПСВ-30.30.1,6-150т
В-8	ПСВ-28.30.1,6-150т-1
В-8-1	ПСВ-28.30.1,6-150т-4
П-1	ПС-36.30
П-2	ПС-30.30
П-3	ПС-28.30
П-4	ПП-28.30-1
П-5	ПС-15.30
П-6	ПС-13.30
П-7	ПС-9.30
П-8	ПС-6.30

Ведомость перемычек

Тип	Схема сечений	Обознач.
1п	2.070; 1ПБ 13-1	ПБ-1

1. Монтажные фасады см. лист АС-24.
2. Монтаж железобетонных элементов вести на цементном растворе М-100.
3. Монтажные узлы см. альбом 192. УАС. 1-30.
4. Обозначение наружных стен см. лист АС-24.
5. Узлы крепления перегородок к панелям перекрытий см. альбом 192. УАС. 1-30 листы 13; 16
6. Детали заделки вертикальных и горизонтальных швов наружных стен см. альбом 192. УАС. 1-30 листы 1,2.
7. Узлы крепления перегородок из керамзитобетона см. альбом 192. УАС.1-30 листы 15; 16.
8. Детали заделки швов между гипсобетонными перегородками и другими конструкциями см. альбом 192. УАС. 1-30 лист 13; 14

Инв. № подл. | Подпись и дата | Взам. инв. №

Н. контр.	Ивановский		211-1-525.91 Альбом I АС
Нач. отд.	Богородский		Детские ясли-сад на 25 мест
Гл. арх. пр.	Сергеев		Стадия Р; Лист 26; Листов
Гл. конс. пр.	Ивановский		Монтажный план стен выше отм. 0.000
Зав. сект.	Белова		КБ по железобетону им. А.А. Якушева
Инженер	Афанасьева		

Привязан:

Инв. №

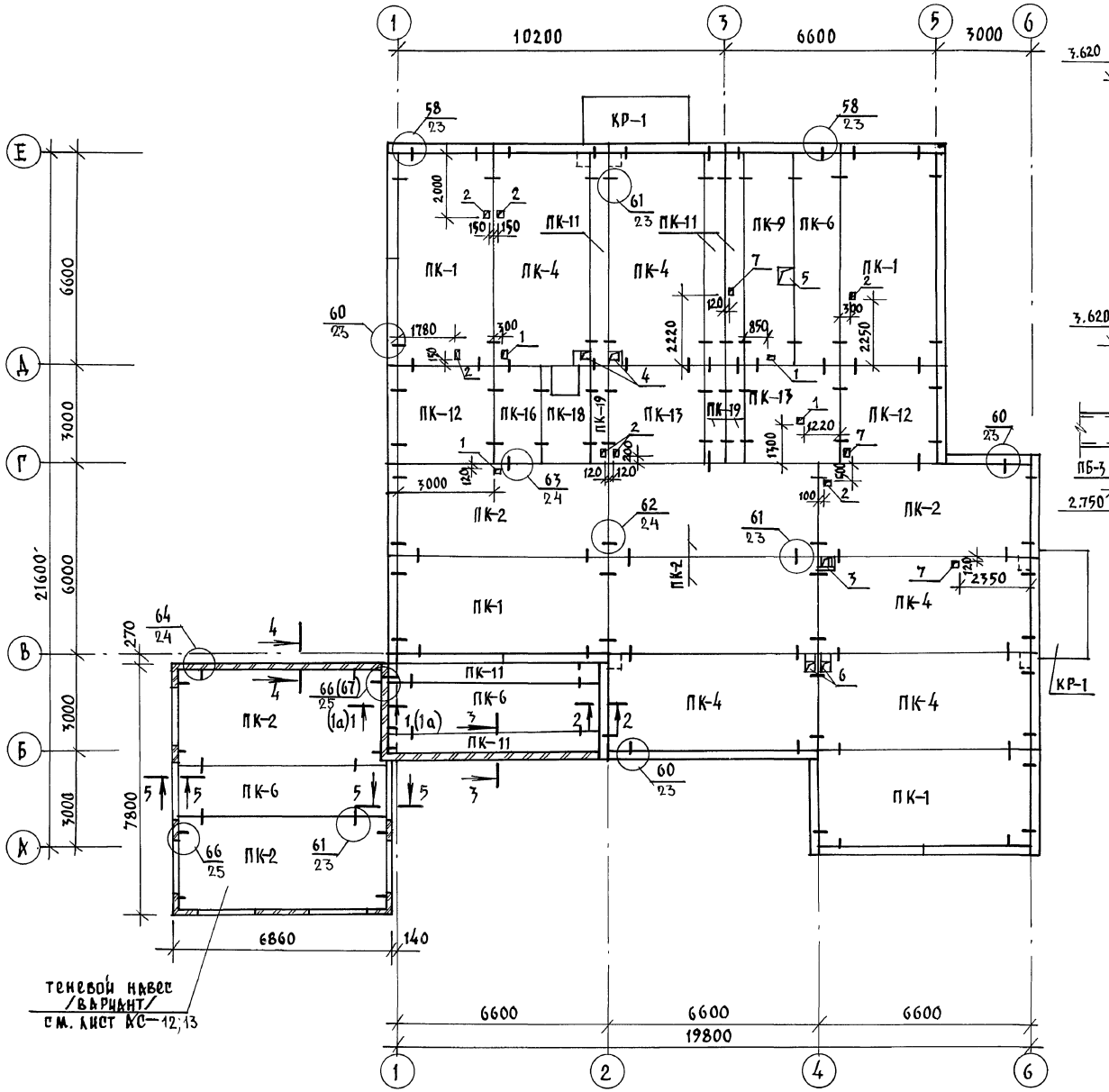

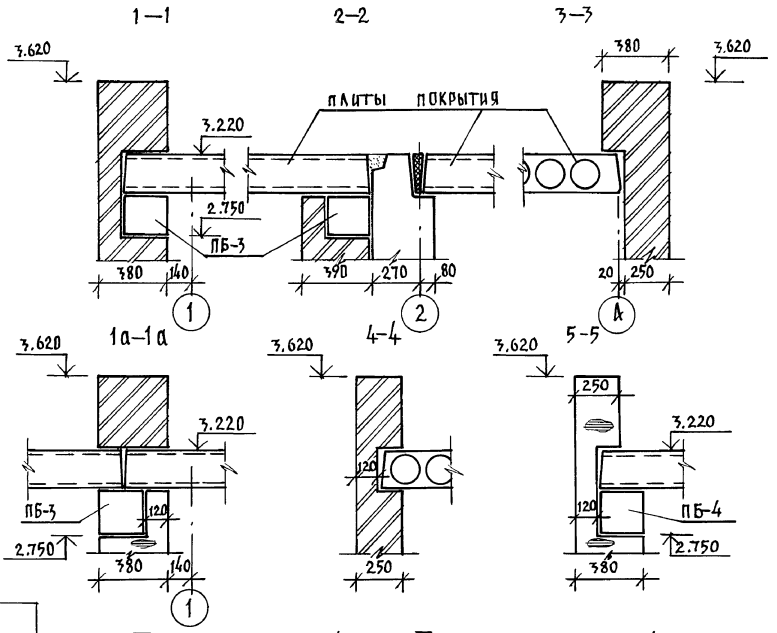

Таблица отверстий

NN п/п	Габариты	Назначение
1	150×150	вентиляция
2	100×150	вентиляция
3	400×250	вентиляция
4	150×250	вентиляция
5	500×500	вентиляция
6	150×300	вентиляция
7	150×200	канализация

Таблица обозначений

Марка по проекту	Марка по серии
ПК-1	ПК5-66.30
ПК-2	ПК5-66.30-1
ПК-4	ПК5-66.30-2
ПК-6	ПК5-66.15-1
ПК-9	ПК5-66.15-3
ПК-11	ПК5-66.6
ПК-12	ПК6-30.30
ПК-13	ПК6-30.30-1
ПК-16	ПК6-30.15-1
ПК-18	ПК6-30.15-3
ПК-19	ПК6-30.6
ПБ-3	5ПБ 27-27п
ПБ-4	5ПБ 25-27п
КР-1	КР-33.15

Общие примечания см. на листе АС-28.

Н.контр.	Ивановский	
Нач.отд.	Богородский	
Гл.кон.пр.	Ивановский	
Зав.сект.	Белова	
Инжен.	Афанасьева	

Привязан:

Инв. №

Инв.№подл. | Подпись и дата | Взам.инв.№

214-1-525.91 Альбом I АС

Детские ясли-сад на 25 мест

Схема расположения плит покрытия

Стадия	Лист	Листов
Р	27	

КБ по железобетону им. А.А. Якушева

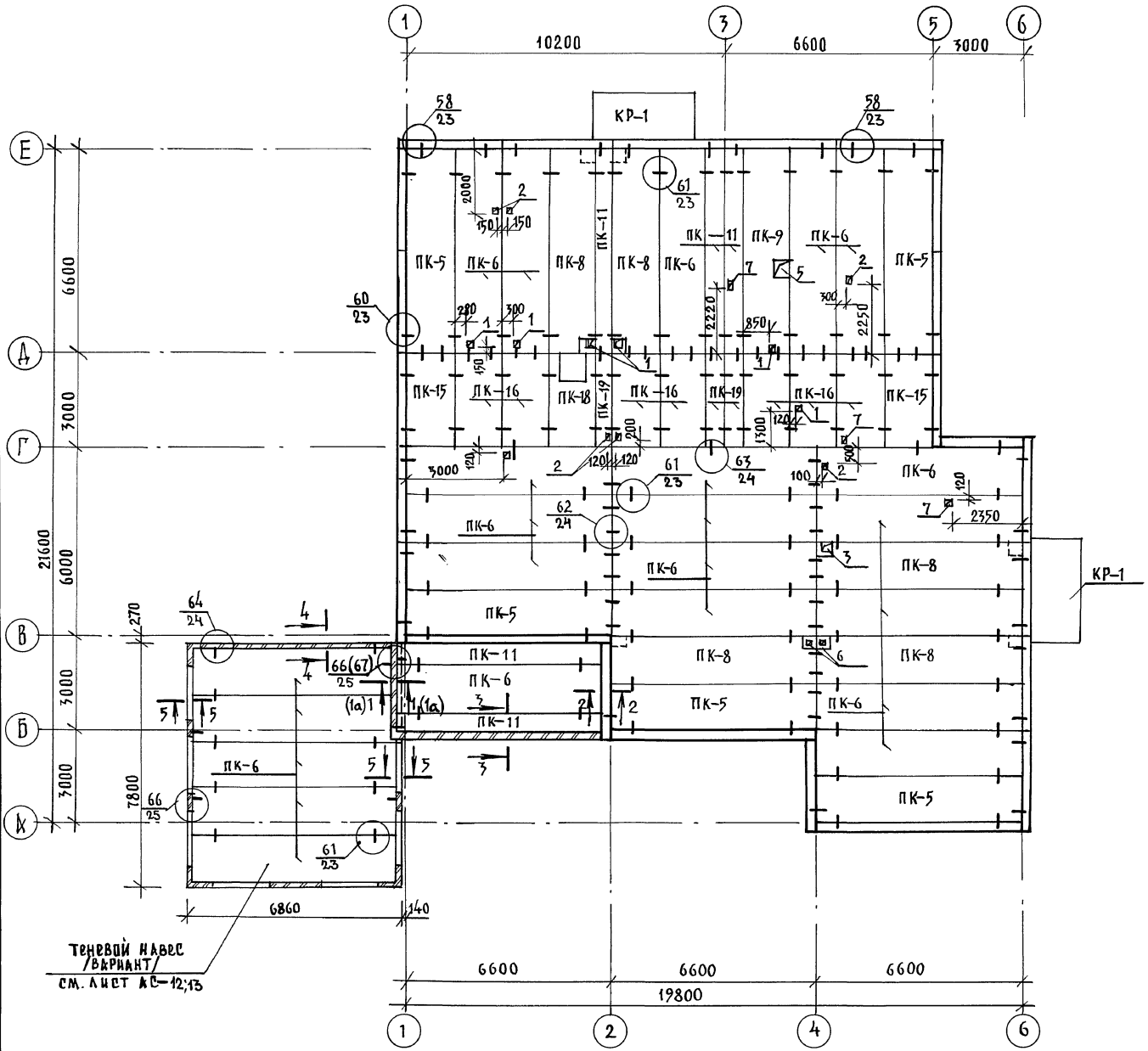

Таблица отверстий

№№ п/п	Размеры мм	Назначение
1	150×150	вентиляция
2	100×150	—"—
3	400×250	—"—
4	150×250	—"—
5	500×500	—"—
6	150×300	—"—
7	150×200	канализация

Таблица обозначений

Марка по проекту	Марка по серии
ПК-5	ПК5-66.15
ПК-6	ПК5-66.15-1
ПК-8	ПК5-66.15-2
ПК-9	ПК5-66.15-3
ПК-11	ПК5-66.6
ПК-15	ПК6-30.15
ПК-16	ПК6-30.15-1
ПК-18	ПК6-30.15-3
ПК-19	ПК6-30.6
ПБ-3	5ПБ27-27п
ПБ-4	5ПБ25-27п
КР-1	КР-33.15

1. Монтаж панелей перекрытия производить с соблюдением требований СНиП 3.03.01-87.
2. Панели перекрытия монтируют по слою свежеуложенного пластичного цементного раствора М-100 толщиной 10 мм, швы между панелями заделать раствором или бетоном на заполнителе мелкой фракции.
3. Для пропуска коммуникаций следует пробивать отверстия в смонтированных панелях, не нарушая целостности ребер.
4. Засыпку утеплителя производить после монтажа вентканалов и других узлов конструкций.
5. Сечения 1-1 ÷ 5-5 см. лист АС-27.
6. Сечения 1а-1а; 4-4; 5-5 и узел 67 даны для варианта с теневым навесом.
7. Монтажные узлы см. альбом 192.УКС.1-30.

Н. контр.	Ивановский		241-1-525.91 Альбом I АС
Привязан:			
Нач. отд.	Богородский		Детские ясли-сад на 25 мест
Гл. кон. пр.	Ивановский		
Зав. сект.	Болова		
Инжен.	Афанасьева		Схема расположения плит покрытия / вариант /

Стадия	Лист	Листов
Р	28	

КБ по железобетону им. А.А. Якушева

Инв. № подл. | Подпись и дата | Взам. инв. №

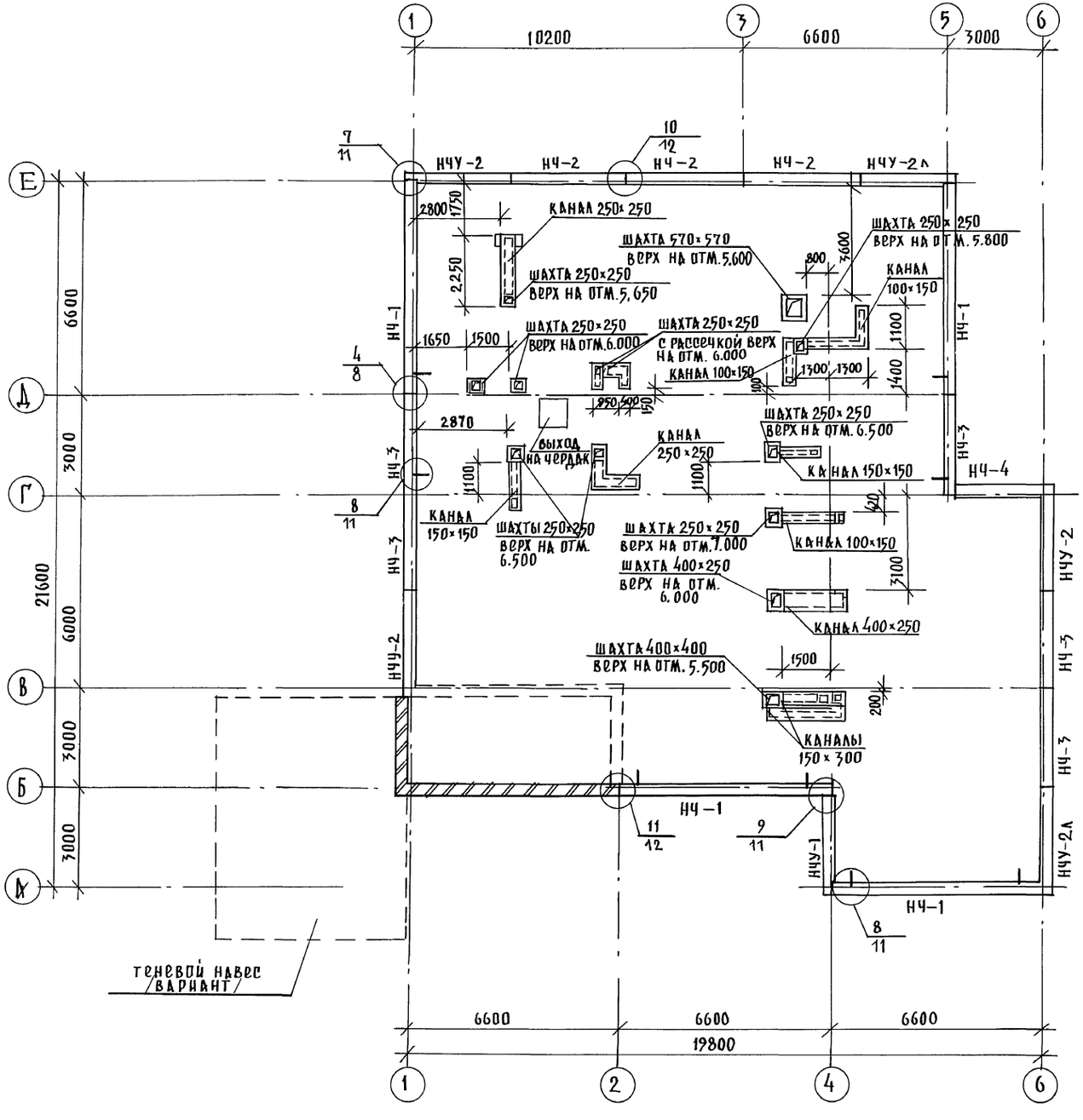

Таблица утеплителя в зависимости от температуры наружного воздуха

Наименование и вид утеплителя		Температура наружного воздуха		
		−20°	−30°	−40°
Вариант засыпного утеплителя	Керамзитовый гравий $\rho = 400$ кг/м³ $\lambda = 0.12$	12 см	16 см	20 см
Плитный утеплитель	Газобетонные плиты $\rho = 300$ кг/м³ $\lambda = 0.11$	10 см	14 см	18 см

1. Таблицу обозначений смотри лист АС–24.
2. Несущие конструкции крыши условно не показаны.
3. Данный лист смотреть совместно с чертежами проекта ОВ.
4. Конструкцию шахт и коробов, а также детали установки см. альбом 192.УАС.1-30 лист 27÷28.

Н.контр.	Ивановский	211-1-525.91	Альбом I АС
Зав.отд.	Богородский	Детские ясли–сад на 25 мест	Стадия Р, Лист 29, Листов
Гл.кон.пр.	Кравановский		
Зав.сект.	Белова	Монтажный план парапетных панелей	КБ по железобетону им. А.А.Якушева
Инжен.	Афанасьева		
Техник	Фролова		
Привязан:			
Инв.№			

Инв.№ подл. | Подпись и дата | Взам. инв.№

План кровли

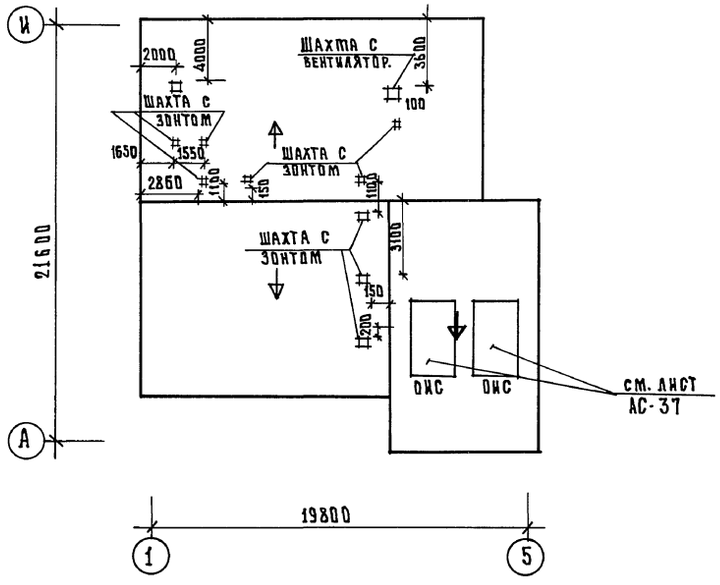

Разрез II-II

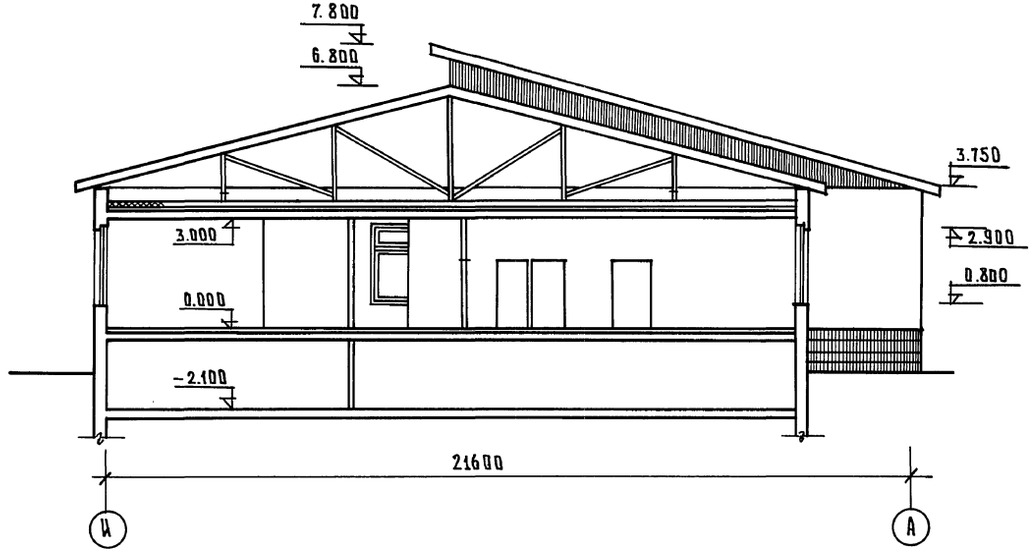

Разрез I-I

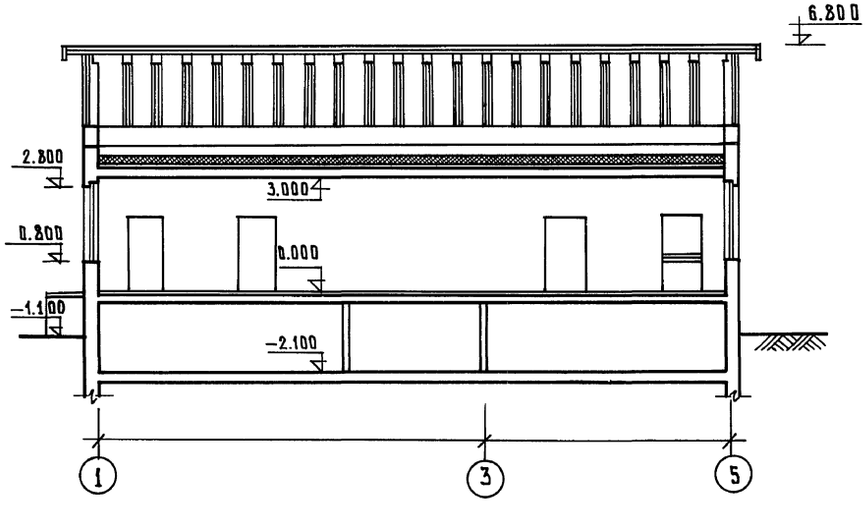

1. Данный лист см. с листами АС-25
2. Спецификацию зонтов вентшахт см. раздел ОВ
3. Радиостойки условно не показаны. Радиостойки см. раздел СС.

Нач.кон.	Сергеев		211-1-525.91 Альбом I АС
Нач.отд.	Красковидов		
ГАП	Сергеев		
Гл.кон.пр.	Ивановский		
Вед.арх.	Романова		Детские ясли-сад на 25 мест
Арх.	Новикова		План кровли. Разрез I-I; II-II

Стадия	Лист	Листов
Д	30	

КБ по железобетону им. А.А. Якушева

Привязан:

Инв.№

Инв.№ подл. | Подпись и дата | Взам.инв.№

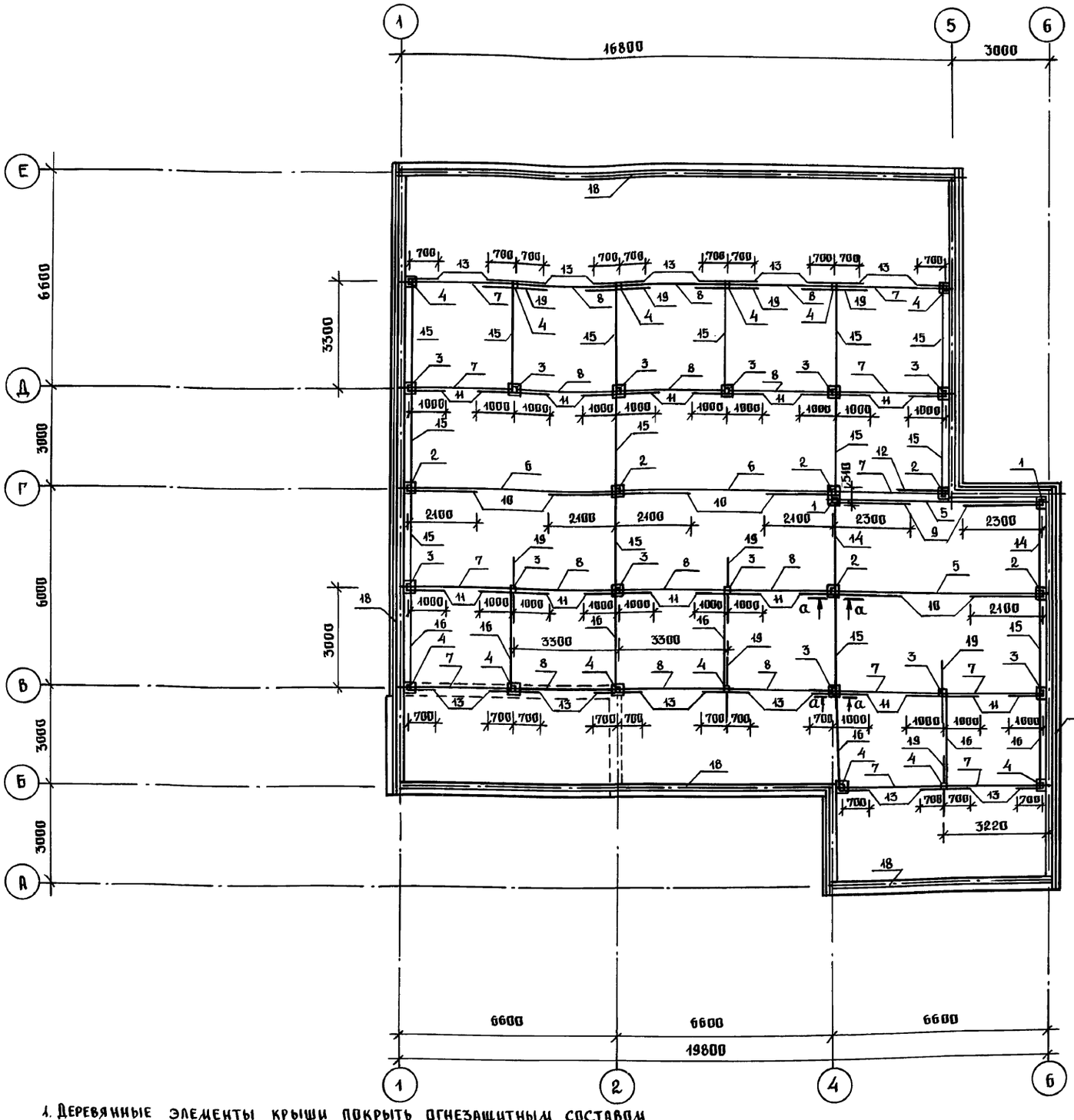

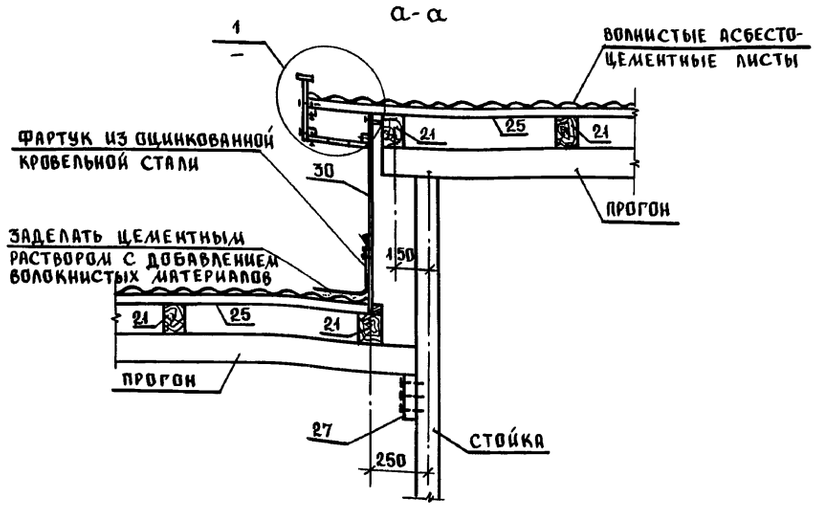

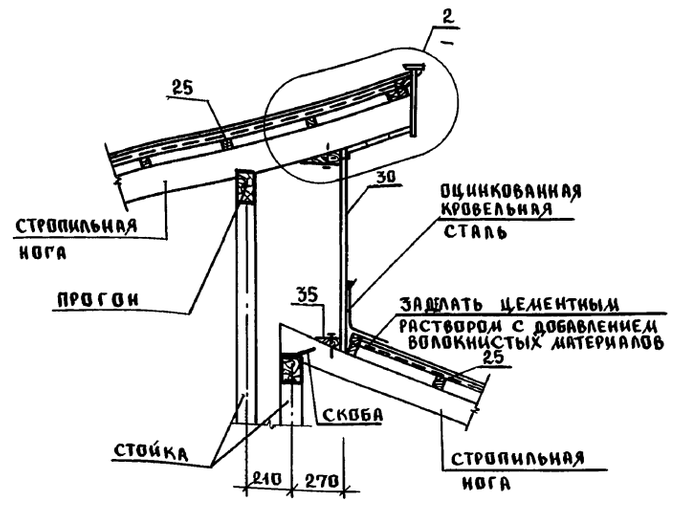

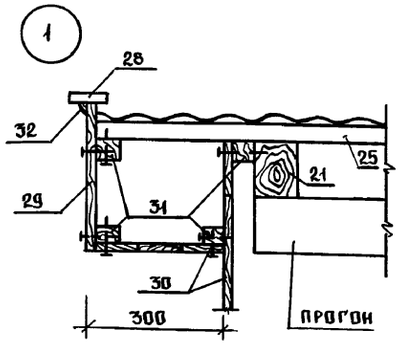

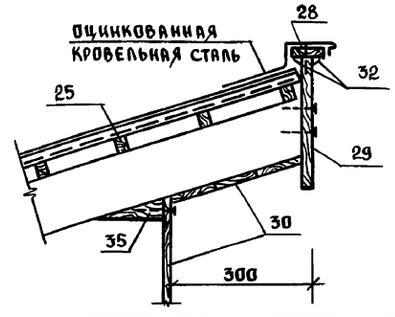

1. Деревянные элементы крыши покрыть огнезащитным составом за 2 раза.
2. Деревянные элементы соприкасающиеся с бетоном антисептировать и изолировать слоем толя.
3. Влажность древесины должна быть не более 20%.
4. В местах расположения вентиляционных шахт стропильные ноги обрезаются по месту.
5. Данный лист смотреть совместно с листами АС-32;33.

Инв. № подл. | Подпись и дата | Взам. инв. №

Н. контр.	Ивановский		
Привязан:			
Инв. №			
Нач. отд.	Богородский		
Гл. кон. пр.	Ивановский		
Зав. сект	Белова		
Инженер	Афанасьева		
Техник	Фролова		

211-1-525.91 Альбом I АС

Детские ясли-сад на 25 мест

Стадия	Лист	Листов
Р	31	

План расположения стоек, прогонов, подкосов, раскосов. Узлы.

КБ по железобетону им. А.А. Якушева

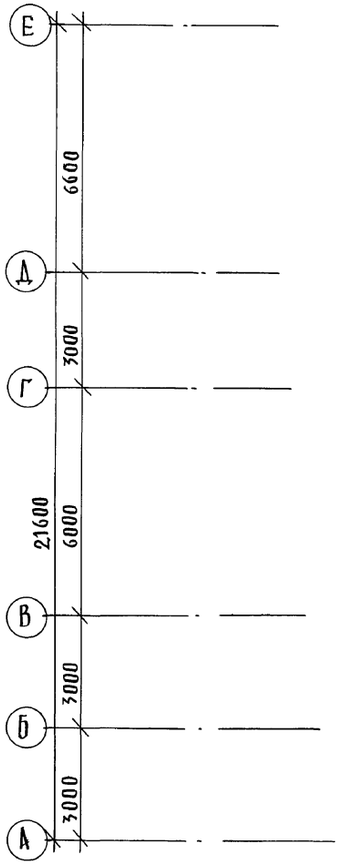

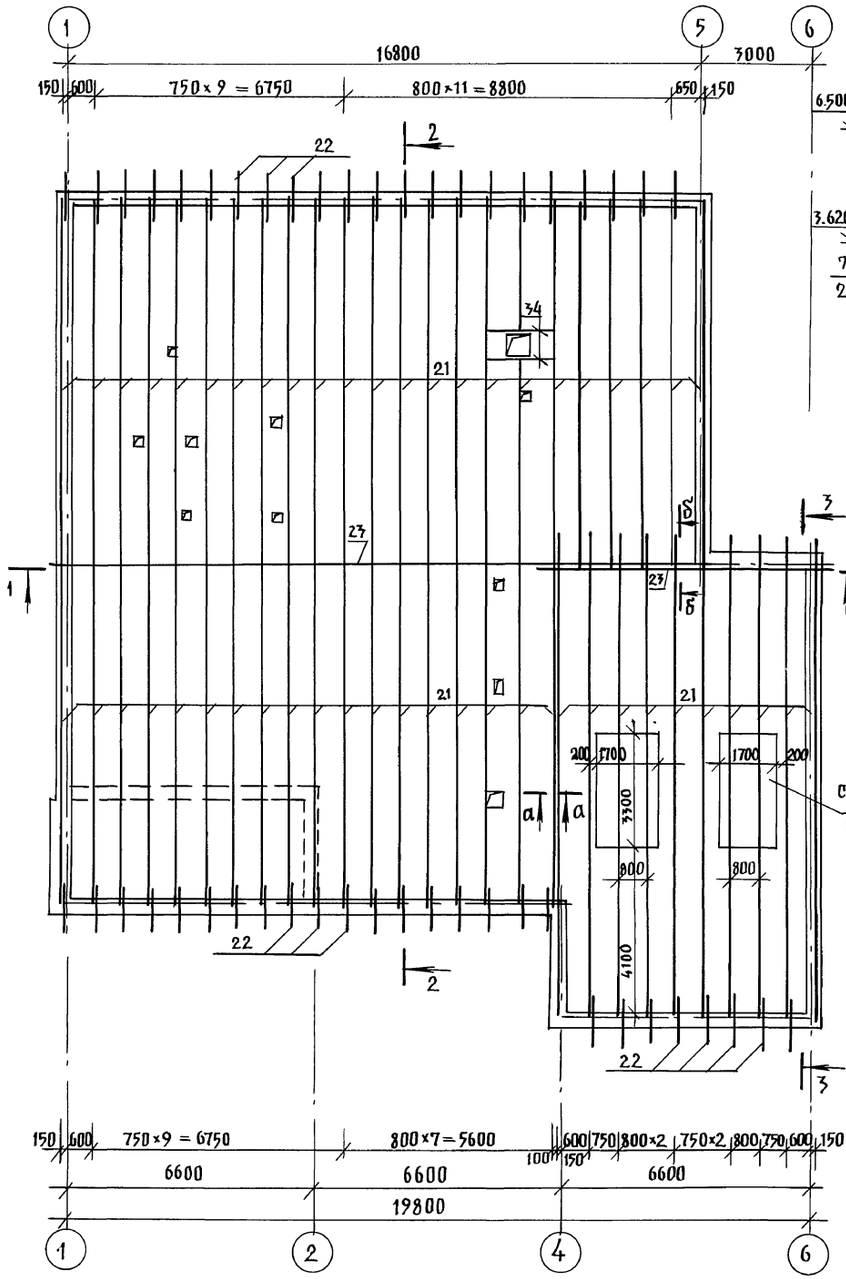

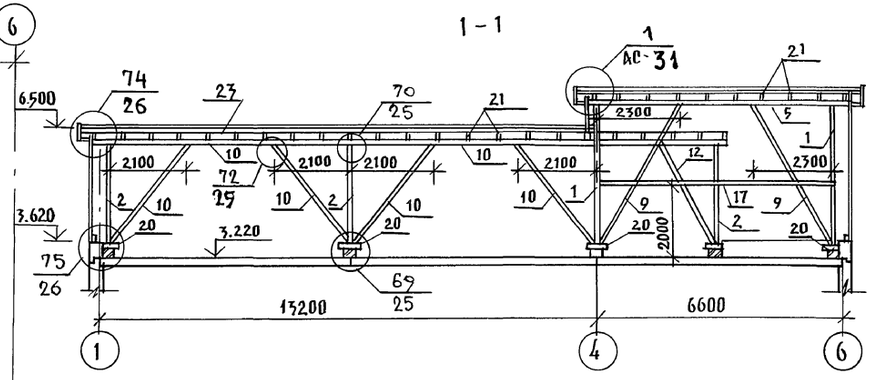

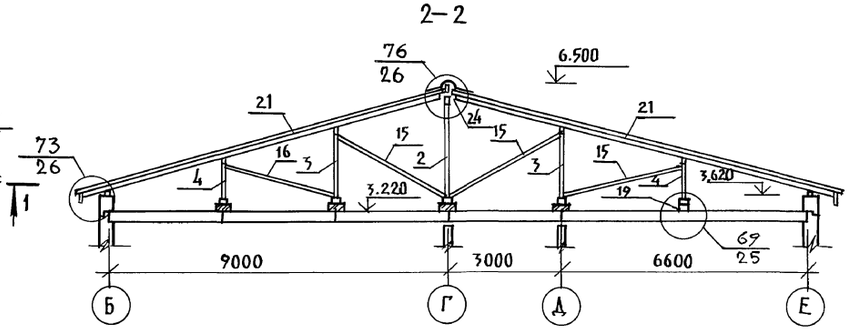

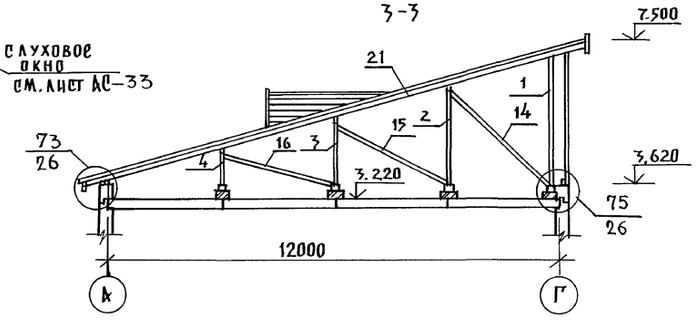

1. Данный лист см. совместно с листами АС-31; 33
2. Сечения а-а; б-б см. лист АС-31.
3. Узлы по крыше см. альбом 192. УАС.1-30 и лист АС-31.

Н.контр.	Ивановский		211-1-525.91	Альбом I	АС
Нач. отд.	Богородский		Детские ясли-сад на 25 мест	стадия	лист	листов
Гл.кон.пр	Ивановский			Р	32	
Зав.сект.	Бедова		План расположения стропильных ног. Разрезы.	КБ по железобетону им. А.А. Якушева	
Инжен.	Афанасьева				
Техник	Фролова				

Привязан:

Инв.№

Инв.№ подл. | Подпись и дата | Взам. инв.№

25259-01 35

Позиц. обознач.	Обозначение	Наименование	Кол.	Объем на 1эл-нт м3	Примеч.
1	Альбом I л. АС-31	Стойка 150х150 ℓ=3.30 м	2	0.074	
2	—— " ——	Стойка 100х100 ℓ=2.49 м	6	0.025	
3	—— " ——	ℓ=1.67 м	13	0.017	
4	—— " ——	ℓ=0.85 м	13	0.008	
5	—— " ——	Прогон 100х130 ℓ=7.00 м	2	0.091	
6	—— " ——	ℓ=6.80 м	2	0.088	
7	—— " ——	ℓ=3.50 м	11	0.046	
8	—— " ——	ℓ=3.30 м	12	0.043	
9	—— " ——	Подкос 100х130 ℓ=4.10 м	2	0.053	
10	—— " ——	ℓ=3.30 м	6	0.043	
11	—— " ——	ℓ=2.00 м	22	0.026	
12	—— " ——	ℓ=3.00 м	1	0.039	
13	—— " ——	ℓ=1.20 м	22	0.016	
14	—— " ——	Раскос 50х100 ℓ=4.00 м	2	0.020	
15	—— " ——	ℓ=3.50 м	14	0.018	
16	—— " ——	ℓ=3.20 м	7	0.016	
17	—— " —— л. АС-32	Затяжка 50х100 ℓ=6.50 м	1	0.032	
18	—— " —— л. АС-31	Мауэрлат 100х150 ℓ=86.0 п.м	—	1.29	
19	—— " ——	Распределительный брус 200х200 ℓ=2.0 м	9	0.08	
20	—— " —— л. АС-32	Опорный брус 150х150 ℓ=0.4 м	34	0.009	
21	—— " ——	Стропильная нога 100х130 ℓ=527 п.м	—	6.851	
22	—— " ——	Кобылка 40х100 ℓ=1.10	51	0.004	
23	—— " ——	Коньковый брус 50х100 ℓ=13.5 п.м.	—	0.068	
24	—— " ——	Накладка 40х100 ℓ=0.40 м	36	0.002	
25	—— " ——	Обрешетка 40х50 ℓ=117.0 п.м	—	2.34	
26	—— " ——	Брус 50х120 ℓ=28.0 п.м	—	0.168	
27	—— " ——	Опорный брус 50х50 ℓ=0.20 м	4	0.0005	
28	—— " ——	Лобовая доска 25х75 ℓ=66.9 п.м	—	0.125	
29	—— " ——	Карнизная доска 25х300 ℓ=106.4 п.м	—	0.798	
30	—— " ——	Доски зашивки δ=19 мм S=119.58 м²	—	2.272	
31	—— " ——	Черепной брус 40х50 ℓ=255.64 п.м	—	0.511	
32	—— " ——	Раскладка 25х25 ℓ=74.7 п.м	—	0.047	
33	—— " ——	Брус 50х50 ℓ=0.15 м	96	0.0004	
34	—— " ——	Ригель 40х150 ℓ=3.0 п.м	—	0.018	
35	—— " ——	Косой брус 50х180 ℓ=15.5 п.м	—	0.070	

Позиц. обознач.	Обозначение	Наименование	Кол.	Объем на 1эл-нт м3	Примеч.
Слуховое окно - 2 шт.					
36	Альбом I л. АС-33	Доска 50х130 ℓ=11.30 п.м	—	0.073	
37	—— " ——	Доска 50х70 ℓ=13.56 п.м	—	0.047	
38	—— " ——	Доска 40х200 ℓ=31.0 п.м	—	0.248	
39	—— " ——	Доска 25х200 ℓ=3.70 п.м	—	0.018	
40	—— " ——	Доски 19х100 ℓ=29.0 п.м	—	0.055	
41	—— " ——	Доски 30х120 ℓ=1.7 п.м	—	0.006	

Фрагмент плана слухового окна

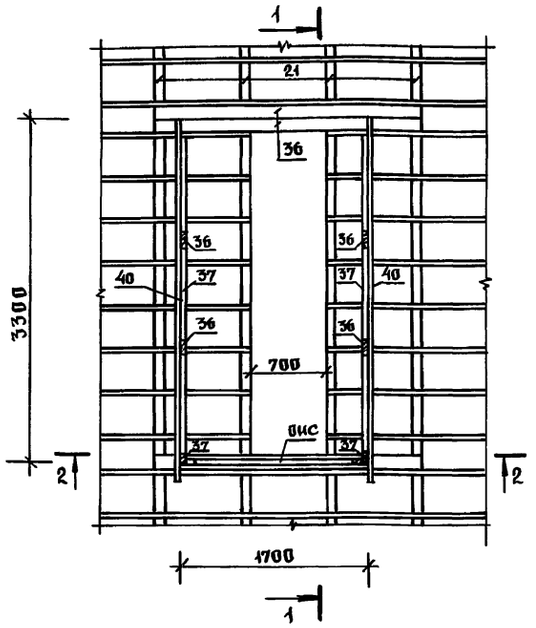

1-1

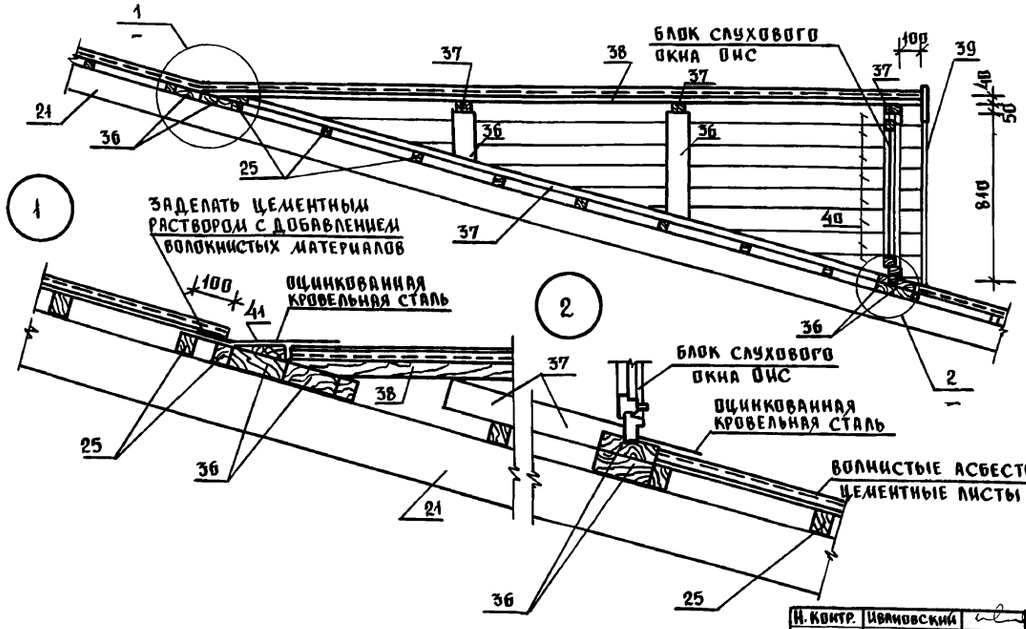

2 2

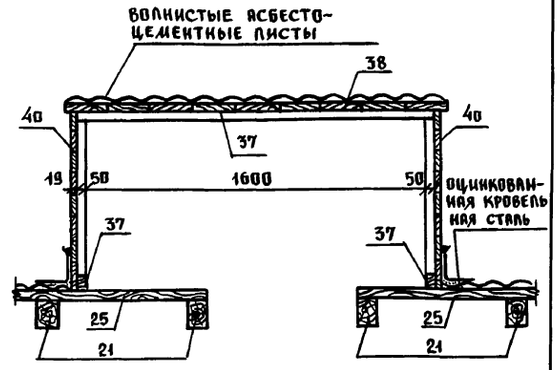

Н. контр.	Ивановский	211-1-525.91 Альбом I АС	
Нач. отд.	Богоредский	Детские ясли-сад на 25 мест	Стадия Р; Лист 33; Листов
Гл. кон. пр.	Ивановский		
Зав. сект.	Белова	Слуховое окно. Спецификация древесины на крышу.	КБ по железобетону им. А.А. Якушева
Инженер	Афанасьева		

Привязан:

Инв. №

Инв. № подл. | Подпись и дата | Взам. инв. №

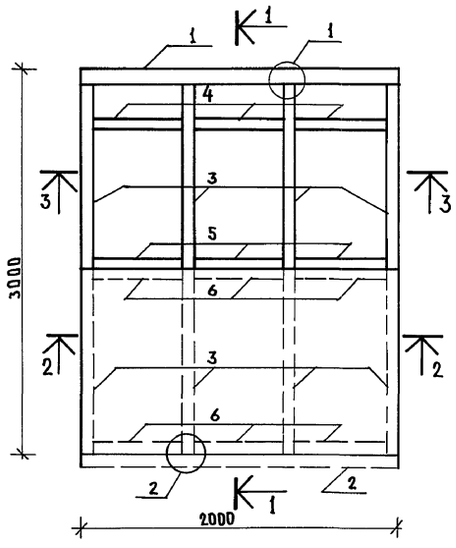

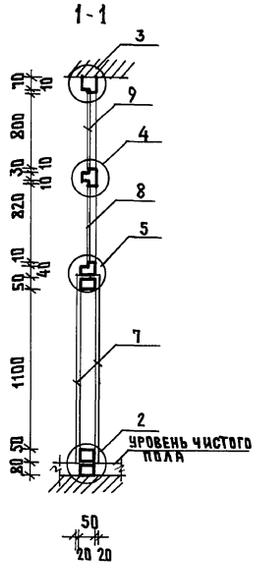

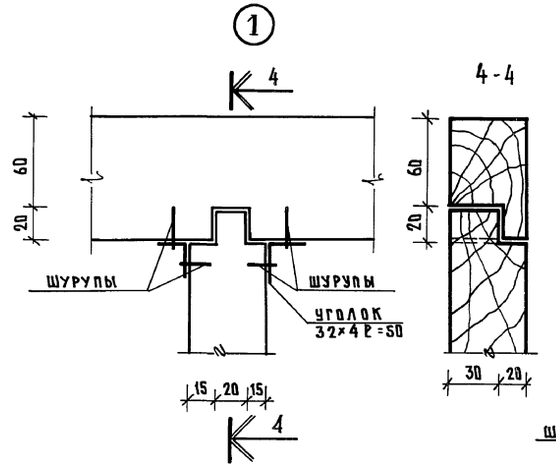

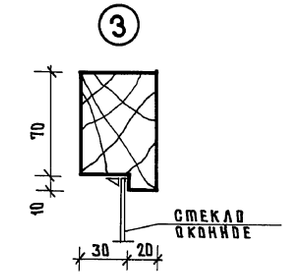

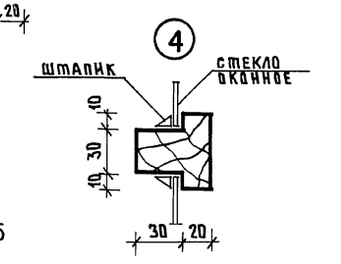

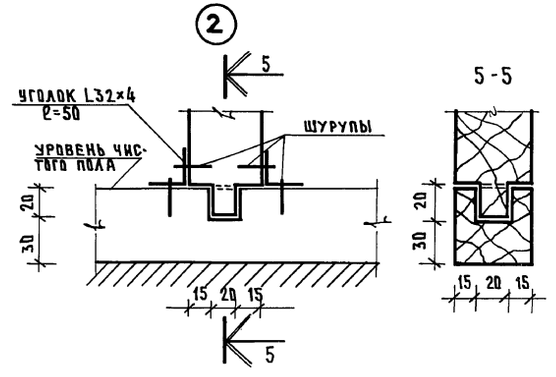

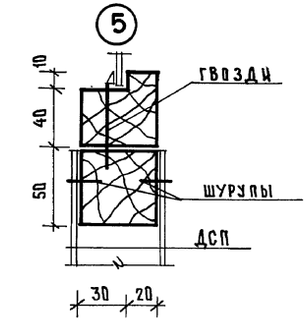

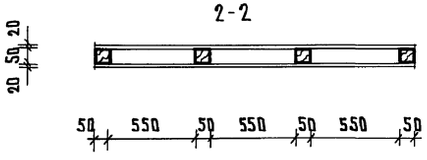

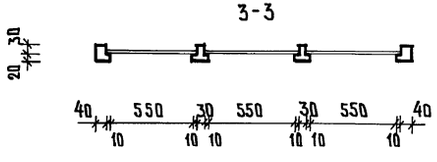

Спецификация деревянных изделий

NN поз.	Наименование	Кол-во шт.	Об'ем 1 м³	Всего м³	Примечан.
1 i 2	Брус 80×50 ℓ=2000	2	0.008	0.016	
3	Брус 50×50 ℓ=2940	4	0.007	0.03	
4 i 5	Брус 50×50 ℓ=570	6	0.0014	0.009	
6	Брус 50×50 ℓ=570	6	0.0014	0.009	
7	ДСП	м²	4.8	0.06	
8	Стекло 840×570	3		1.44	
9	Стекло 800×570	3		1.37	
10	L 32×4 ГОСТ 8510-86	6			
	Итого расходов на: 0.124 м³				

Примечание:

1. Место установки ОП-1 см план этажа АС-25.

Н.контр.	Сергеев		211-1-525.91 Альбом I АС				
Нач.отд.	Красноярцев		Детские ясли-сад на 25 мест	Стадия	Лист	Листов	
ГАП	Сергеев			Р	34		
Вед.арх.	Романова		Остекленная перегородка	КБ по железобетону им.А.А.Якушева			
Арх.	Володина						

Альбом I

Инв.№ подл. | Подпись и дата | Взам.инв.№

Альбом I

Ограждение радиаторов ОР-1

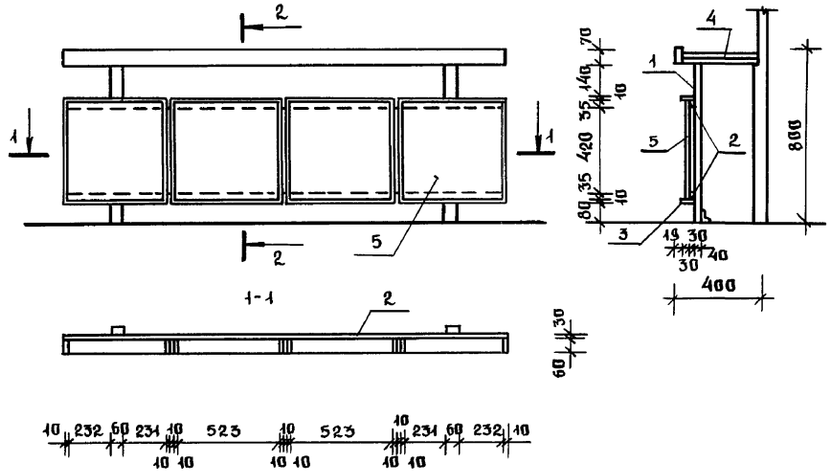

Подоконная доска ограждения радиаторов

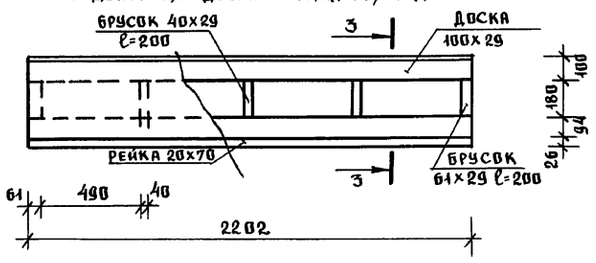

Ограждение радиаторов ОР-2

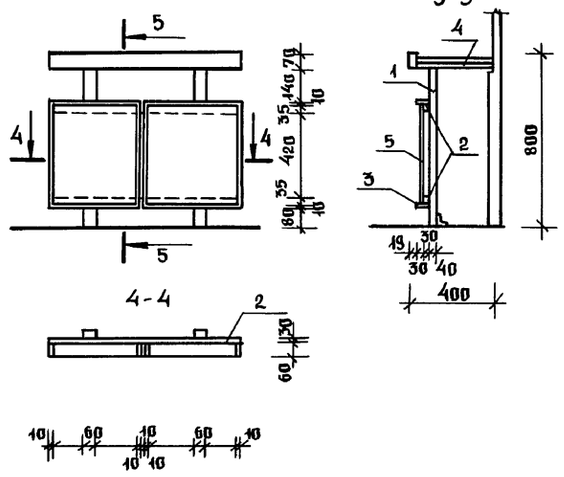

Подоконная доска ограждения радиаторов

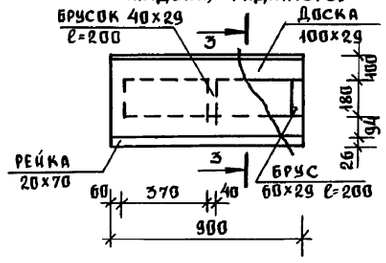

Деталь теплоизоляции тамбура

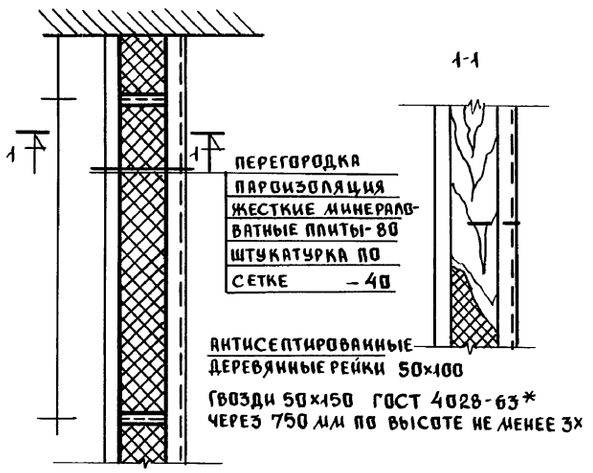

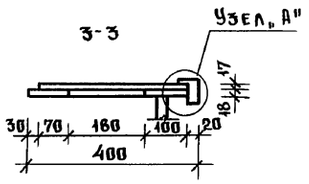

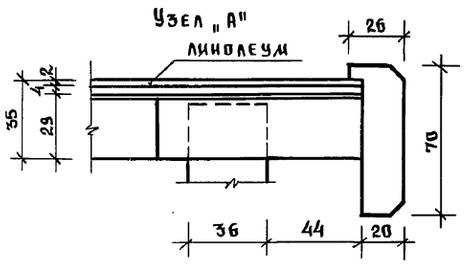

Спецификация материалов на ограждение радиаторов ОР-1

Поз.	Наименование	Размеры ℓ	Размеры в	Размеры h	Кол-во	Ед. изм.	Расх. матер.
1	Стойка деревянная	61	40	770	2	м3	0.004
2	Брус деревянный	2202	30	61	2	"	0.008
3	Рейка из твердолиств. пород		6	10	8.1 п.м	"	0.0005
4.	Линолеум	2202	400	2	1	м2	0.9
	Фанера	2202	400	4	1	"	0.9
	Доска	2202	100	29	1	м3	0.006
	Брусок	60	200	29	2	"	0.0007
	Брусок	40	200	29	3	"	0.0007
	Рейка	2202	26	70	1	"	0.004
5.	Фанерная древесностру-ц. жечная плита	523	19	500	4	"	0.02
	Итого древесины (на 1 изделие)						0.044

Ограждение радиаторов ОР-2

Размеры ℓ	Размеры в	Размеры h	Кол-во	Ед. изм.	Расх. мат.
60	40	770	2	м3	0.004
900	30	60	2	"	0.003
	6	10	3.31	"	0.0002
900	400	2	1	м2	0.4
900	400	4	1	"	0.4
900	100	29	1	м3	0.003
60	200	29	2	"	0.0007
40	200	29	1	"	0.0002
900	26	70	1	"	0.002
370	19	500	2	"	0.007
					0.02

Данный лист см. с листом АС-25

Норм. конт.	Сергеев		211-1-525.91 Альбом I АС
Нач. отд.	Красовидов		
ГАП	Сергеев		Детские ясли-сад на 25 мест — Стадия Р. — Лист 35 — Листов
Вед. арх.	Романова		
Арх.	Володина		Ограждение радиаторов ОР-1; ОР-2 — КБ по железобетону им. А.А. Якушева

Инв. № подл. | Подпись и дата | Взам. инв. №

Альбом I

Ведомость отделки помещений

Наименование помещений	Потолок		Стены		Низ стен и перегородок (панель)		
	площ.	вид отделки	площ.	вид отделки	площ.	вид отделки	высота (мм)
Тамбур	11.09	побелка	44.3	водоэмульсион покраска	—	—	
Коридор	52.2	—"—	115.8	—"—	—	—	
Раздевальная	20.10	—"—	40.0	—"—	—	—	
Игровая	56.93	—"—	57.4	—"—	—	—	
Спальная	54.62	—"—	64.6	—"—	—	—	
Санузлы	21.54	масляная окраска	14.7	масляная окраска	38.4	панель h-1,5м глазуров. пан.	
Буфетная	3.52	побелка	16.15	водоэмульсион покраска	—	—	
Хоз.кладовая	4.95	—"—	23.35	клеевая побелка	—	—	
Кладов.чист.белья	4.95	—"—	23.35	—"—	—	—	
Комната персон.	2.63	масляная окраска	9.50	масляная окраска	4,75	панель h-1,5м	
Стиральн.-гладильн	13.90	—"—	3.2	—"—	26,4	—"—	
Электрощитовая	3.74	побелка	17.4	—"—	—	—	
Кухня	15.50	клеевая окраска	7.5	клеевая окраска	19.8	панель h-1,8м глазуров. пан.	—
Мойка	3.74	—"—	4.5	—"—	11.5	—"—	—
Кладов.сух.прод.	8.30	побелка	29.3	клеевая побелка	—	—"—	—
Заготов. цех	4.93	—"—	4.6	—"—	12.6	—"—	—
Кладов. овощей	6.54	—"—	8.7	—"—	19.8	—"—	—
Медицинская комн	6.72	—"—	22.1	водоэмульсион-покраска	—	—	—
Приемная	5.30	—"—	34.9	—"—	—	—	—
Палата	6.00	—"—	19.70	—"—	—	—	—
Заведующий	7.85	—"—	26.0	—"—	—	—	—
Загрузочная	4.93	"	16.0	Масляная	—	—	—

Экспликация полов.

Наим. помещения по проекту	Тип пола по проекту	Схема пола или номер узла по серии	Элементы пола и их толщина	Площадь пола м²
Тамбур, санузлы, электрощит., комната персонала, стиральн.-гладильн. кухня, мойка, заготов. цех. кладов. сух. продуктов, кладов овощей, приемная	1	—"— 122 стр. 37 лист 25	керамическая плитка	100.64
Раздевальн. буфетная, хоз. кладов. кладов. чист. белья, медицин. комната. палата заведующий, коридор	2	—"— 66 стр. 25 лист 13	линолеум на синтетическом каучуке	106.29
Игровая спальная	3	—"— 31 стр. 17 лист 5	паркет	111.55

Спецификация на 1 изделие

1.	Древесина коробки	м³	0.060
2.	Древесина крышки	м³	0.035
3.	Минеральная вата	м³	0.010
4.	Петли (2 шт.)	кг	0.85
5.	Ручки-скобы	шт.	2
6.	Петля для противовеса 1/компл./	кг	0.15

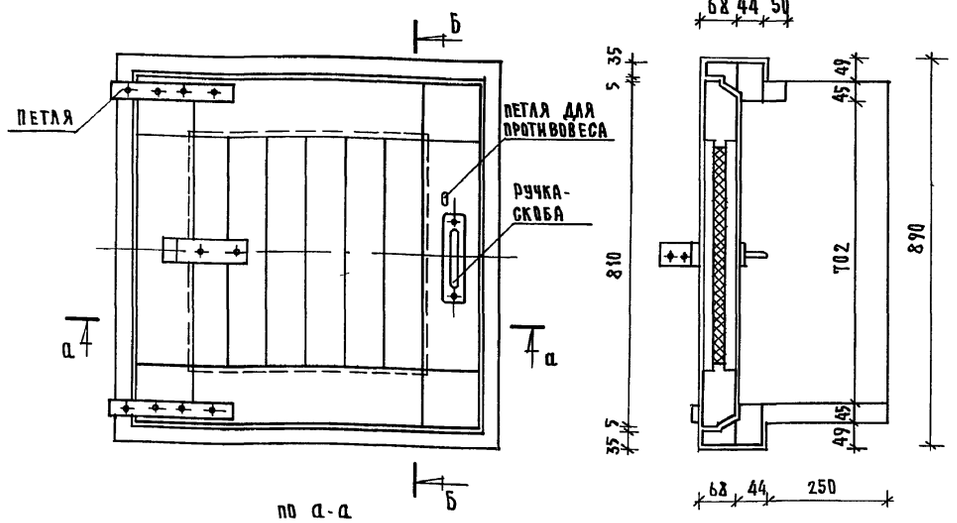

1. Люк обить листовым железом
2. Конструкция противовеса разрабатывается в проекте к конкретному расположению люка на месте
3. Ручки-скобы, петли применять имеющиеся в местной промышленности.

Взам. инв. № | Подпись и дата | Инв. № подл.

Привязан

Инв. №

Н. контр.	Сергеев		211-1-525.91 Альбом I АС-
Нач. отд.	Красновидов		
Гл. арх.	Сергеев		
Вед. арх.	Романова		Детские ясли-сад на 25 мест
Арх.	Новикова		Ведомость отделки помещений. Экспликация полов.

Стадия	Лист	Листов
Р.	36	

КБ по железобетону им. А.А. Якушева

МАРКА.ПОЗ.	ОБОЗНАЧЕНИЕ	НАИМЕНОВАНИЕ	КОЛИЧЕСТВО ЛЕВ. / ПРАВ.	ПРИМЕЧАНИЕ
1	ГОСТ 24698-81	ДН 21-10 А	1	
2	—"—	ДН 21-10	2	
3	—"—	ДН 21-10Г	1	
4	—"—	ДН 21-10Г	1	
5	ГОСТ 6629-74	ДГ 21-10	4 / 5	
6	—"—	ДГ 21-10 ФГ-1	1 / —	
7	—"—	ДО 21-10	2 / 1	
8	—"—	ДГ 21-9	1 / 4	
9	—"—	ДГ 21-7	— / 2	
10	—"—	ДГ 21-7; ФГ-2	5 / —	
11	—"—	ДС 19-9	— / 1	
12	—"—	ДС		
ОК-1	ГОСТ 11214-86	ОР 21-21В	13	
	ГОСТ 16289-86	ОС21-21В / ОРС21-21В	13	
ОК-2	—"—	ОР 15-9	2	
	—"—	ОС15-9 / ОРС15-9	2	
ОК-3	—"—	ОР 21-9Г	1	
	—"—	ОС21-9Г / ОРС21-9Г	1	
ОК-4	—"—	БР 22-9	2	
	—"—	БС22-9 / БРС22-9	2	
ОК-5	—"—	ОР12-9 / ОС-12-9 / ОРС12-9	1	ОКНО В ПРИЯМКЕ
ОР-1	Альбом I лист АС-35	ОГРАЖДЕНИЕ РАДИАТОРОВ	7	
ОР-2			1	
ПД-1	ГОСТ 8242-88	ПД-1-34×300×2200	5	
ПД-2		ПД-1-34×300×1000	2	
	ГОСТ 8242-88	ПЛИНТУС Пл-3	200 п.м	
ОИС	Альбом I лист АС-37	ОКНО ИНДИВИДУАЛЬНОЕ СЛУХОВОЕ	2	

ОК-1

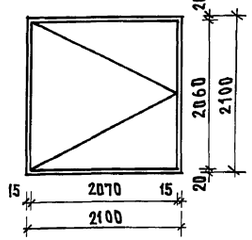

ОК-3

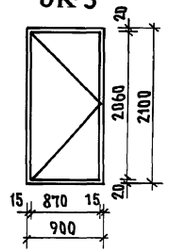

ОК-2

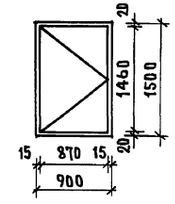

ОК-4

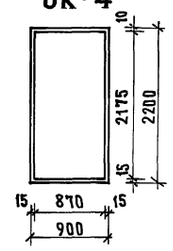

ФГ-1

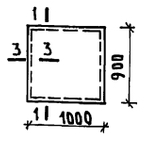

ФГ-2

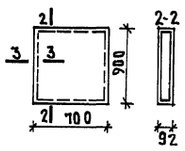

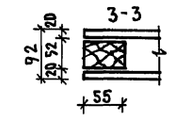

РАСХОД ДРЕВЕСИНЫ

ФГ-1	ФГ-2
БРУС 52×55 п.м. 3.8	БРУС 52×55 п.м. 3.2
ДВП 10×0.9×2=	ДВП 0.7×0.9×2=

ОКНО ИНДИВИДУАЛЬНОЕ СЛУХОВОЕ ОИС

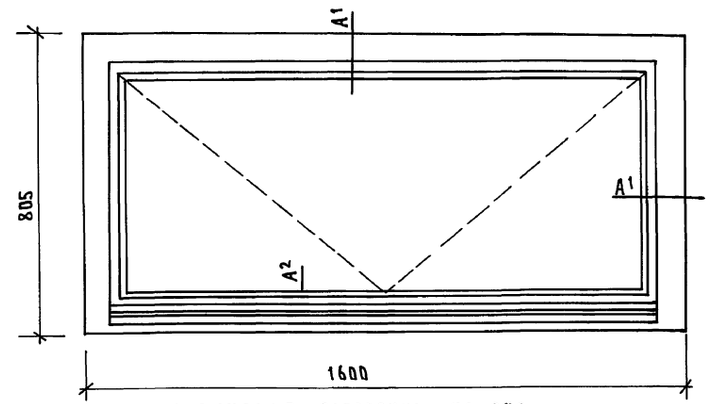

СПЕЦИФИКАЦИЯ ДРЕВЕСИНЫ НА ОИС

ПОЗ.	НАИМЕНОВАНИЕ	РАЗМЕРЫ	КОЛИЧ. МАТЕР.	ЕД. ИЗМ.	РАСХ.
1	БРУС	74×44	3.210	м³	0.010
2	БРУС	55×42	4.218	м³	0.010
3	БРУС	65×44	1.600	м³	0.005
		ВСЕГО:			0.025м³
	СТЕКЛО ГОСТ 111-78 4 п.м	600×1390	1 ШТ	м²	0.834

СЕЧЕНИЯ А¹

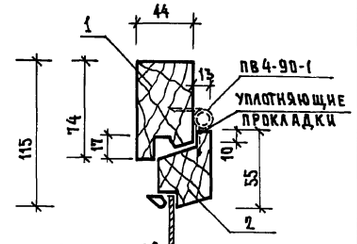

СЕЧЕНИЕ А²

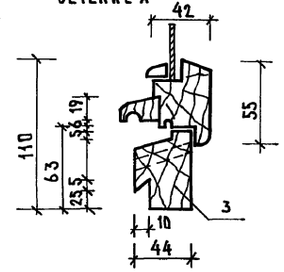

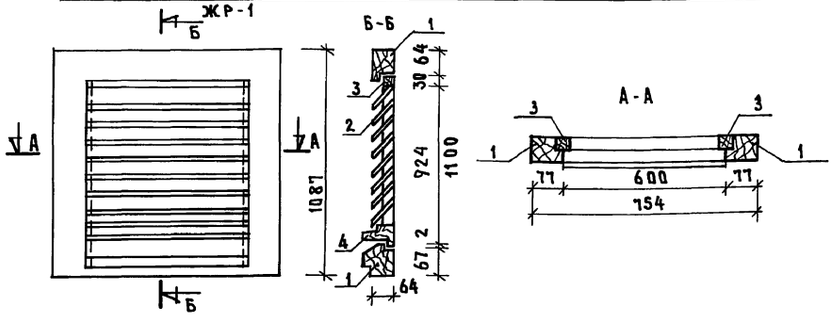

Спецификация материалов на жалюзийную решетку ЖР-1					
ПОЗ.	ОБОЗНАЧЕНИЕ	НАИМЕНОВАНИЕ		КОЛ.	ПРИМЕЧ.
1		БРУС 77×64	п.м	3.68	0.02м³
2		ДОСКА 10мм×80	ШТ	8	0.004м³
3		БРУС 30×40	п.м	2.36	0.003м³
4		БРУС 44×60	п.м	0.6	0.002м³
Всего: 0.029 м³					

Н.контр.	Сергеев		211-1-525.91	Альбом I АС	
Нач.отд.	Красновский				
ГАП	Сергеев				
Гл.кон.пр.	Ивановский		Детские ясли-сад на 25 м.	Стадия: Р.	Лист: 37
Вед.арх.	Романова				Листов:
Арх.	Володина		Спецификация столярных изделий	КБ по железобетону им. А.А. Якушева	

Альбом I

Инв.№подл. | Подпись и дата | Взам.инв.№

Позиц. обознач.	Обозначение	Наименование	Кол. шт.	Масса т	Примеч.
	Наружные стены				
НС-1	192 КЖ.И.1.1-26; стр. 17	3НС-36.33.3.5-100Л-1	2	2.64	
НС-2	стр. 24	3НС-36.33.3.5-100Л-2	1	2.85	
НС-3	стр. 12	3НС-33.33.3.5-100Л	3	3.92	
НС-4	стр. 19	3НС-33.33.3.5-100Л-1	6	2.30	
НС-5	стр. 27	3НС-33.33.3.5-100Л-3	1	2.30	
НС-6	стр. 13	3НС-30.33.3.5-100Л	2	3.55	
НС-7	стр. 21	3НС-30.33.3.5-100Л-1	2	1.92	
НС-8	стр. 31	3НС-30.33.3.5-100Л-3	1	2.80	
НС-9	стр. 14	3НС-27.33.3.5-100Л	1	3.32	
НСУ-1	стр. 33	3НСУ-33.33.3.5-100Л	1	3.70	
НСУ-1Л	стр. 33	3НСУ-33.33.3.5-100Л-Л	1	3.70	
НСУ-2	стр. 40	3НСУ-33.33.3.5-100Л-1	2	2.30	
НСУ-2Л	стр. 40	3НСУ-33.33.3.5-100Л-1Л	1	2.30	
НСУ-3	стр. 33	3НСУ-30.33.3.5-100Л	1	3.32	
НСУ-4	стр. 43	3НСУ-30.33.3.5-100Л-1	1	2.19	
НЧ-1	стр. 46	НЧ-66.5.3.5-100Л	4	1.37	
НЧ-2	стр. 46	НЧ-36.5.3.5-100Л	3	0.72	
НЧ-3	стр. 48	НЧ-30.5.3.5-100Л	5	0.61	
НЧ-4	стр. 48	НЧ-27.5.3.5-100Л	1	0.56	
НЧЧ-1	стр. 50	НЧЧ-30.5.3.5-100Л	1	0.60	
НЧЧ-2	стр. 50	НЧЧ-33.5.3.5-100Л	3	0.66	
НЧЧ-2Л	стр. 50	НЧЧ-33.5.3.5-100Л-Л	2	0.66	
	Внутренние стены				
В-1	192 КЖ.И.2.1-33; стр. 8	ПСВ-59.30.1,6-150Т	2	6.40	
В-2	стр. 9	ПСВ-59.30.1,6-150Т-1	1	2.73	
В-3	стр. 10	ПСВ-36.30.1,6-150Т	3	4.37	
В-3-1	стр. 11	ПСВ-36.30.1,6-150Т-1	1	4.37	
В-4	стр. 13	ПСВ-33.30.1,6-150Т-1	2	3.15	
В-5	стр. 14	ПСВ-33.30.1,6-150Т-2	1	1.92	
В-6	стр. 16	ПСВ-30.30.1,6-150Т-1	1	2.78	
В-6-1	стр. 15	ПСВ-30.30.1,6-150Т	2	2.78	
В-8	стр. 19	ПСВ-28.30.1,6-150Т-1	1	1.33	
В-8-1	стр. 22	ПСВ-28.30.1,6-150Т-Ч	1	1.33	
	Перегородки гипсобетонные.				
П-2	192 КЖ.И.5.1-15; стр. 7	ПС-30.30	2	1.00	
П-3	стр. 8	ПС-28.30	4	0.90	
П-4	стр 9	ПП-28.30-1	9	0.67	
П-5	стр. 10	ПС-15.30	13	0.47	
П-6	стр. 11	ПС-13.30	7	0.40	
П-7	192 КЖ.И.5.1-15; стр. 12	ПС-9.30	10	0.28	
П-8	стр. 13	ПС-6.30	10	0.16	
	Перегородки керамзитобетонные /вариант/				
П-2	192 КЖ.И.5.1-15; стр. 7	ПП-30.30-100К	2	1.06	
П-3	стр. 8	ПП-28.30-100К	4	0.95	
П-4	стр. 9	ПП-28.30-100К-1	9	0.73	
П-5	стр. 10	ПП-15.30-100К	13	0.51	
П-6	стр. 11	ПП-13.30-100К	7	0.43	
П-7	стр. 12	ПП-9.30-100К	10	0.31	
П-8	стр. 13	ПП-6.30-100К	10	0.20	
	Панели перекрытия шириной 2980 мм				
ПК-1	192 КЖ.И.3.1-28; стр. 7	ПК5-66.30	4	6.13	
ПК-2	стр. 9	ПК5-66.30-1	4	6.125	
ПК-4	стр. 10	ПК5-66.30-2	5	6.05	
ПК-6	стр. 11	ПК5-66.15-1	2	3.00	
ПК-9	стр. 13	ПК5-66.15-3	1	2.95	
ПК-11	стр. 20	ПК5-66.6	3	1.45	
ПК-12	стр. 16	ПК6-30.30	2	2.85	
ПК-13	стр. 16	ПК6-30.30-1	2	2.85	
ПК-16	стр. 18	ПК6-30.15-1	1	1.50	
ПК-18	стр. 19	ПК6-30.15-3	1	1.62	
ПК-19	стр. 20	ПК6-30.6	3	0.68	
	Панели перекрытия шириной 1490мм /вариант/				
ПК-5	192 КЖ.И.3.1-28; стр. 11	ПК5-66.15	5	3.00	
ПК-6	стр. 11	ПК5-66.15-1	18	3.00	
ПК-3	стр. 12	ПК5-66.15-2	5	2.90	
ПК-9	стр. 13	ПК5-66.15-3	1	2.95	
ПК-11	стр. 20	ПК5-66.6	5	1.45	
ПК-15	стр. 18	ПК6-30.15	2	1.50	
ПК-16	стр. 18	ПК6-30.15-1	7	1.50	
ПК-18	стр. 19	ПК6-30.15-3	1	1.62	
ПК-19	стр. 20	ПК6-30.6	3	0.68	
	Козырек				
КР-1	192 КЖ.И.3.1-28; стр. 22	КР-33.15	2	1.35	
	Перемычки				
ПБ-2	Серия 1.038.1-1 вып.1	1ПБ 13-1	1	0.025	
ПБ-3	"	5ПБ 27-27П	2	0.325	

Позиц. обознач.	Обозначение	Наименование	Кол. шт.	Масса т/кг/	Примеч.
	Теневой навес /вариант/				
	Панели перекрытия шириной 2980 мм				
ПК-2	192 КЖ.И.3.1-28 стр. 9	ПК5-66-30-1	2	6.125	
ПК-6	стр. 11	ПК5-66.15-1	1	3.00	
ПБ-3	Серия 1.038.1-1 вып.1	5ПБ-27-27П	1	0.375	
ПБ-4		5ПБ 25-27П	4	0.340	
	Панели перекрытия шириной 1470мм /для варианта/				
ПК-6	192 КЖ.И.31-28 стр. 11	ПК5-66.15-1	5	3.00	
ПБ-3	Серия 1.038.1-1 вып.1	5ПБ 27-27П	1	0.375	
ПБ-4	"	5ПБ 25-27П	4	0.340	

Привязан:

Инв.№

Инв.№подл. | Подпись и дата | Взам.инв.№

Н.контр.	Ивановский	
Нач.отд.	Богородский	
Гл.кон.пр	Ивановский	
Зав.сект.	Белова	
Инженер	Афанасьева	

211-1-525.91 Альбом I АС

Детские ясли-сад на 25 мест

Стадия	Лист	Листов
Р	38	

Сводная спецификация выше 0.000 /начало/

КБ по железобетону им. А.А.Якушева

Позиц. обознач.	Обозначение	Наименование	Кол. шт.	Масса ед. кг.	Примеч.
	Монтажные связи				
	Наружных стен				
мс-1	192.км.и-31; стр.4	мс-1	84	0.50	
мс-2	стр.4	мс-2	12	0.28	
мс-3	стр.4	мс-3	26	0.24	
мс-4	стр.4	мс-4	2	0.58	
мс-5	стр.4	мс-5	28	0.22	
мс-6	стр.4	мс-6	8	0.93	
мс-14	стр.5	мс-14	3	1.06	
мс-16	стр.6	мс-16	5	0.14	
мс-17	стр.6	мс-17	11	0.28	
мс-18	стр.6	мс-18	2	0.72	
мс-31	стр.9	мс-31	4	2.89	
	гост 6727-80	ЧврI; ℓ=2000	8	0.20	
	Внутренние стеновые панели				
мс-15	192.км.и-31; стр.6	мс-15	66	0.02	
мс-19	стр.6	мс-19	3	0.24	
мс-20	стр.6	мс-20	2	0.35	
мс-21	стр.6	мс-21	12	0.47	
мс-22	стр.6	мс-22	2	0.59	
мс-23	стр.6	мс-23	5	0.71	
мс-24	стр.6	мс-24	13	0.94	
мс-32	стр.9	мс-32	1	2.58	
им-1	стр.10	им-1	6	1.49	
	Перегородки гипсобетонные				
мс-7	192.км.и-31; стр.4	мс-7	25	0.08	
мс-26	стр.7	мс-26	21	0.25	
мс-27	стр.7	мс-27	43	0.18	
мс-28	стр.7	мс-28	4	0.37	

Позиц. обознач.	Обозначение	Наименование	Кол. шт.	Масса ед. кг.	Примеч.
	Перегородки керамзитобетонные /вариант/				
мс-8	192.км.и-31; стр.4	мс-8	33	0.10	
мс-9	стр.4	мс-9	22	0.14	
мс-10	стр.4	мс-10	2	0.20	
мс-29	стр.8	мс-29	25	0.78	
мс-30	стр.8	мс-30	10	0.78	
	Перекрытия				
мс-1	192.км.и-31; стр.4	мс-1	3	0.50	
мс-8	стр.4	мс-8	3	0.10	
мс-11	стр.4	мс-11	22	0.22	
мс-12	стр.4	мс-12	44	0.44	
	Перекрытия /вариант/				
мс-1	192.км.и-31; стр.4	мс-1	3	0.50	
мс-8	стр.4	мс-8	3	0.10	
мс-11	стр.4	мс-11	41	0.22	
мс-12	стр.4	мс-12	78	0.44	
	Теневой навес /вариант/				
	Перекрытия				
мс-12	192.км.и-31; стр.4	мс-12	4	0.44	
мс-13	стр.5	мс-13	2	0.93	
мс-33	стр.4	мс-33	2	0.36	
	Перекрытия /вариант/				
мс-12	192.км.и-31; стр.4	мс-12	8	0.44	
мс-13	стр.5	мс-13	2	0.93	
мс-33	стр.4	мс-33	2	0.36	

Позиц. обознач.	Обозначение	Наименование	Кол. шт.	Масса ед. кг.	Примеч.
	Входы N2 и N3				
им-3	192.км.и-31 стр.11	им-3	8	2.32	
им-4	стр.11	им-4	8	1.15	
	гост 103-76	-40х3; ℓ=3300	4	3.10	
	Крепление крышного вентилятора				
	192.УАС. 1-30; стр.30	—	1	26.54	
	Крепление венткоробов				
	192.УАС.1-30 стр.29	-60х4; ℓ=75.0км	1	141.0	
	"	8АI; ℓ=270; гост 5781-82	170	0.11	
	Крепление радиостойки телестойки.				
им-7	192. км.и-31 стр.13	им-7	1	31.91	
им-8	стр.16	им-8	1	25.55	
		ЧврI; ℓ=1030 пм; гост 6727-80	2	1.03	
	гост 103-76	-6х50; ℓ=150	2	1.06	

Взам.инв.№ | Подпись и дата | Инв.№подл.

Привязан:

Инв.№

Н. контр	Ивановский	
Нач. отд.	Богородский	
Гл. кон. пр	Ивановский	
Зав. сект.	Белова	
Инженер	Афанасьева	

211-1-525.91 Альбом I АС

Детские ясли - сад, на 25 мест

Стадия	Лист	Листов
Р	39	

Сводная спецификация выше 0.000 / окончание /

КБ по железобетону им. А.А. Якушева

Альбом I

Ведомость основных комплектов рабочих чертежей.

Обозначение	Наименование	Примечание
ТХ	Технологическая часть	

Ведомость рабочих чертежей основного комплекта

Лист	Наименование	Примечание
1	Общие данные	
2	План 1-го этажа с размещением технологического оборудования	
3		

Ведомость ссылочных и прилагаемых документов

Обозначение	Наименование	Примечание
СНиП 2.08.02-89	Общественные здания и сооружения	

Ведомость спецификаций

Лист	Наименование	Примечание
1,2	Спецификация оборудования	

Примечание

Общее кол-во детей - 25 чел. Наполняемость группы /10+15/чел.
где 10 чел - ясельная подгруппа.
Режим работы - круглосуточный. Штат - 1

Условные обозначения	
	Умывальник с подводом хол.игор. воды
	Розетка штепсельная 1ф 220в 1 квт
	Розетка штепсельная с защитным контактом 1 квт.
	Трап
Хв	Подвод холодной воды
Гв	Подвод горячей воды
К	Отвод в канализацию
мп	Магнитный пускатель
щу	Щит управления
з	Подвод электроэнергии

Настоящий проект выполнен в соответствии с действующими нормами и правилами с соблюдением норм по взрыво-пожарной безопасности

Главный инженер проекта

Инв.№ подл. | Подпись и дата | Взам. инв.№

Н.контр.	Сергеев		211-1.525.91 Альбом I ТХ
Нач. отд.	Красновидов		Детские ясли-сад на 25 мест
ГАП	Сергеев		Стадия: Р; Лист: 1; Листов:
Технолог	Скороход		Общие данные
Привязан:			КБ по железобетону им. А.А. Якушева
Инв.№			

Альбом I

Фрагменты плана в осях 3-5; Ж-Е с привязкой подводов коммуникаций технологического оборудования

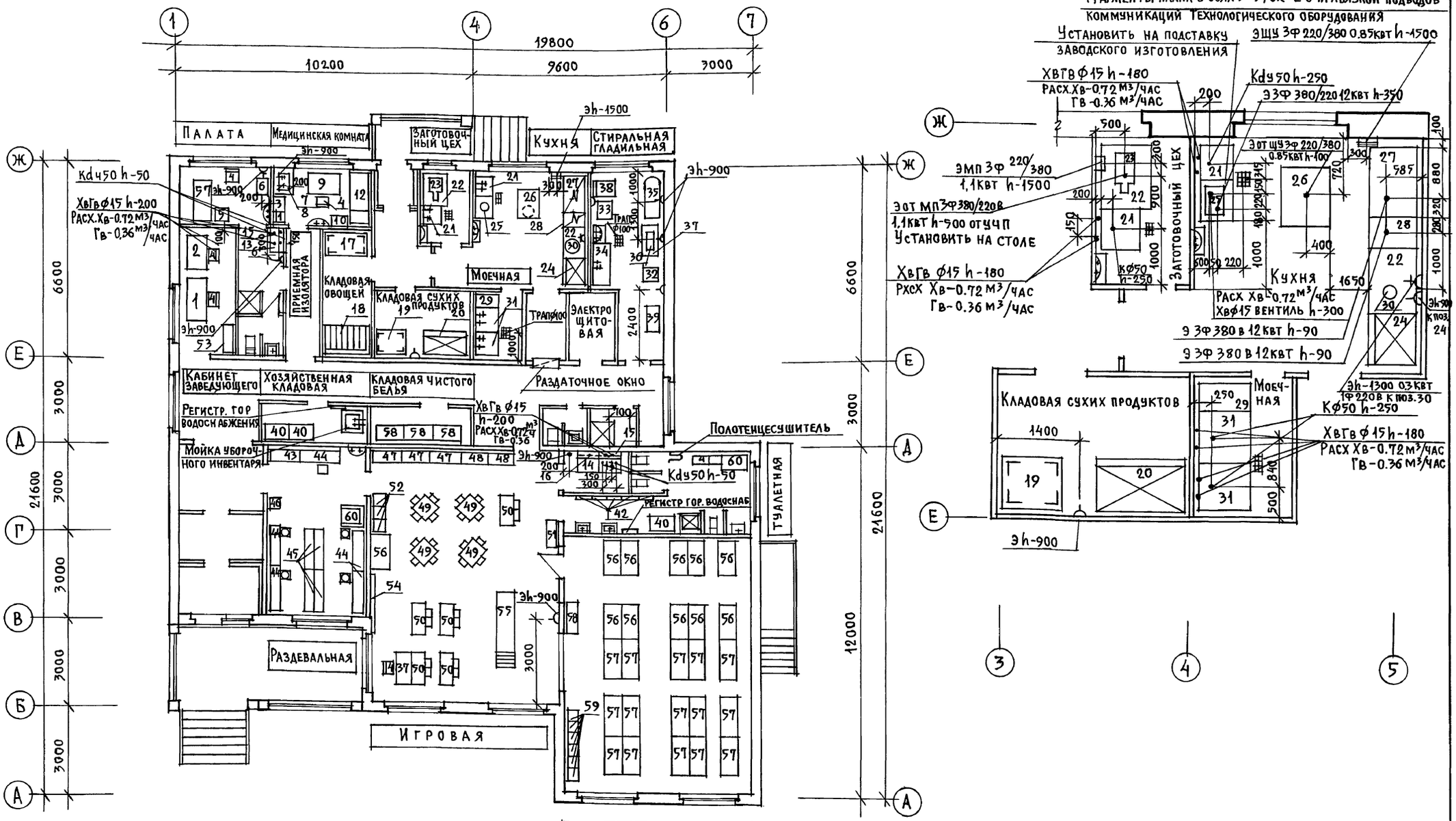

План расположения местных вентотсосов МВО-1.2, МВО-0.5-01 над тепловым оборудованием кухни. Вариант крепления к стене h-1650 над уровнем чистого пола

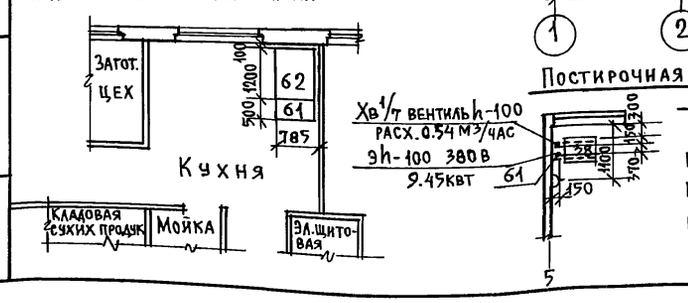

— Ж

Привязка подводов инженерных коммуникаций к поз.38 и план расположения местного отсоса. МВО-05-01 (поз.61) над тепловым оборудованием (поз.38) постирочной. Вариант крепления к стене h-1650 над уровнем чистого пола.

Привязан:

Инв.№

Н.контр.	Сергеев		211-1-525.91 Альбом I ТХ
Нач.отд.	Красновидов		Детские ясли-сад на 25 мест
ГАП	Сергеев		Стадия Р; Лист 2; Листов
Технолог.	Скороход		План 1-го этажа с размещением технологического оборудования

КБ по железобетону им. А.А. Якушева

25259-01 44

Инв.№ подл. | Подпись и дата | Взам.инв.№

Позиция	Наименование и техническая характеристика оборудования и материалов.	Тип, марка оборудования, обозначение документа и номер опросного листа	Единица измерения: Наименование	Единица измерения: Код	Код оборудования материала.	Количество	Масса единицы оборудования, кг.
1	2	3	4	5	6	7	8
1	Стол рабочий двухтумбовый 1712 х 856 х 740	ОН-4-1104/3	шт	796		1	
2	Стол рабочий однотумбовый 1132 х 682 х 720	ОН-4-895/22г	шт	796		1	
3	Весы медицинские 677 х 370 х 1430	РП-150-МГ	шт	796		1	
4	Стул полумягкий		шт	796		6	
5	Тумбочка прикроватная медицинская 475х400х740	ОН-7-301/5	шт	796		1	
6	Облучатель ртутно-кварцевый 500 х 575 х 1750	ОРК-21	шт	796		1	
7	Столик инструментальный 650 х 446 х 800	СС-3	шт	796		1	
8	Стерилизатор воздушный 400 х 425 х 500	БП-10	шт	796		1	
9	Стол врача 1100 х 630 х 740	ОН-7-301/7	шт	796		1	
10	Шкаф медицинский 450 х 400 х 1650	ШМ-1	шт	796		1	
11	Ростомер 400 х 510 х 2200	РМ-1	шт	796		1	
12	Кушетка медицинская 1850 х 600 х 500	ОН-7-301/12	шт	796		1	
13	Мойка чугунная эмалированная на 2 отделения	МЧ-2 шс	шт	796		2	
14	Стол рабочий кухонный 800 х 600 х 800		шт	796		2	
15	Шкаф навесной для сушки посуды 800 х 300 х 600		шт	796		1	
16	Шкаф навесной 800 х 300 х 600		шт	796		1	
17	Стеллаж 1500 х 800 х 2000	СЖ-1	шт	796		1	
18	Ларь для овощей 1470 х 1050 х 800	ЛО-1	шт	796		1	
19	Стеллаж 1000 х 800 х 2000	СЖ-1А	шт	796		1	
20	Шкаф холодильный N= 0,4 квт 1500 х 800 х 2000	ШХ-1,40	шт	796		1	
21	Ванна моечная 630 х 630 х 860	ВМСМ-1	шт	796	5151530011	2	
22	Стол производственный 1050 х 840 х 860	ТЛ-11	шт	796		2	
23	Электромясорубка настольная 840 х 282 х 480 N=1,1квт	МИМ-250	шт	796	3151321001	1	70
24	Шкаф холодильный 800х800х2000 N= 0,27 квт	ШХ-0.71	шт	796	5151110140	1	180
25	Электрокипятильник N=12,0квт 515 х 380 х 800	КНЭ-100Мн	шт	796		1	39
26	Привод универсальный 1000 х 800 х 1360 N= 0,85 квт	П-Ш(1комп)	шт	796	5151500025	1	100
27	Плита электрическая 1200 х 800 х 850 N= 12 квт	ПЭ-051-01	шт	796	5151821056	1	160
28	Шкаф жарочный электрический 500х800х1500 N=12квт	ШЖЭ-0,85-01	шт	796	5151231024	1	165
29	Вставка к оборудованию 500 х 800 х 850	В-500-01	шт	796	5151580125	1	50
30	Соковыжималка 2000 х 300 х 300 N= 0,3 квт	СВ-2	шт	796		1	
31	Ванна моечная 840 х 840 х 860	ВМСМ-5	шт	796		2	
	ильная машина 610х450х750 N=1,3 квт, 1ф 220В (Ф. 220В.)	„Арника"	шт	796		1	45
33	Стиральная машина 670 х 580 х 700 N=1квт; 1ф 220В	„Эврика"	шт	796		1	189

1	2	3	4	5	6	7	8
34	Ванна чугунная эмалированная 1500 х 700 х 450	ВЧМ-1500	шт	796		1	
35	Стол гладильный 1500 х 500 х 925	С-10	шт	796		1	
36	Гладильная бытовая машина 785х310х240 N=1.31квт 1ф 220в	КАЛИНКА	шт	796		1	
37	Стол воспитателя 1100 х 580 х 780	ОН-2-334/59	шт	796		2	
38	Устройство электрическое варочное 600х800х1150 N=9,45квт 380в	УЭВ-60	шт	796	5151290026	1	
39	Ларь для белья	ЛБ-2	шт	796*		1	
40	Шкаф для хозяйственного инвентаря 880х580х1880	ОН-7-921	шт	796		2	
41	Шкаф для горшков 1050 х 304 х 1403	ОН-2-949/42	шт	796		1	
42	Вешалка для полотенец пятиместная 650 х 520 х 140	ОХ-10-968	шт	796		5	
43	Шкаф для одежды персонала 1130 х 410 х 1850	ОН-7-376	шт	796		1	
44	Шкаф для одежды с подсушкой 1370 х 317 х 1210	ОХ-6-967	шт	796		5	
45	Скамья для одевания 1250 х 250 х 200	ОС-8-950	шт	796		4	
46	Табурет 340 х 320 х 320	ОН-1-1241/11	шт	796		2	
47	Шкаф для игрушек и пособий 1050 х 454 х 1403	ОН-2-949/2	шт	796		3	
48	Секция для индивидуальных к-тов детской одежды 900х470х450	ОН-1-885/5	шт	796		2	
49	Стол детский четырехместный 700 х 700 х 340/500	ОН-2-334/6	шт	796		4	
50	Стол детский двухместный 1100 х 450 х 480	ОН-2-334/9	шт	796		5	
51	Шкаф для крупного строительного материала 1050х454х1350	ОН-2-949/12	шт	796		1	
52	Тумба для уголка природы 600х450х450; 450х450х450; 600х450х450	ОН-2-234/8А	шт	796		1	
53	Шкаф конторский 1000х420х1840	ОН-4-696/11	шт	796		1	
54	Доска 2000 х 120 х 1029	ОН-1-799/16	шт	796		1	
55	Горка со скатом 2700 х 600 х 1040	ОН-2-334/6	шт	796		1	
56	Кровать детская с ограждением тип I 1200 х 600 х 1000	ГОСТ 19301-3-73	шт	796		11	
57	Кровать детская 1400 х 600 х 600/1000	ОН-2-949/37	шт	796		15	
58	Шкаф для белья 1050 х 454 х 1403	ОН-2-949/42	шт	796		4	
59	Стул детский 200 х 260 х 430/240	ОН-1-549/20	шт	796		25	
60	Стол туалетно-пеленальный 750 х 771 х 950	ОН-2-949/1	шт	796		2	
Б/п	Столик-термос для перевозки пищи 1215х630х905 1ф220В, 0,8квт	СТП	шт	796		1	
61	Местный отсос 500 х 785 х 580	МВО-05-01	шт	796		1	
62	Местный отсос 1200 х 785 х 580	МВО-1,2	шт	796		1	
Б/п	Утюг электрический		шт	796		1	
Б/п	Диапроектор	ЭТЮД	шт	796		1	

Альбом I

Подпись и дата | Взам. инв. №

Инв. № подл.

gost.e-ecolog.ru

Н. контр.	Сергеев	
Нач. отд.	Красновидов	
ГАП	Сергеев	
Технолог	Скороход	

Привязан:

Инв. №

211-1-525.91 Альбом I ТХ

Детские ясли-сад на 25 мест

Стадия	Лист	Листов
Р	3	

Спецификация оборудования

КБ по железобетону им. А.А. Якушева

25259-01