ТИПОВОЙ ПРОЕКТ

806-2-5

ШЕД ЗВЕРОВОДЧЕСКИХ ФЕРМ

Альбом 5

Нестандартизированное оборудование
Клетки для лисиц и песцов

17653-05
цена 2-51

				Привязан	
Инв. №					

gost.e-ecolog.ru

ТИПОВОЙ ПРОЕКТ

806-2-5

ШЕД ЗВЕРОВОДЧЕСКИХ ФЕРМ

СОСТАВ ПРОЕКТА:

Альбом 1	Пояснительная записка. Чертежи. Заказные спецификации
Альбом 2	Пояснительная записка. Чертежи. Заказные спецификации /для северных районов/
Альбом 3	Нестандартизированное оборудование. Клетки для норок
Альбом 4	Нестандартизированное оборудование. Клетки для соболей
Альбом 5	Нестандартизированное оборудование. Клетки для лисиц и песцов
Альбом 6	Сметы.
Альбом 7	Сметы. /для северных районов/.

Альбом 5

РАЗРАБОТАН
проектным институтом
ЦИТЭП сельхозпром
г. Иваново

УТВЕРЖДЕН
Минсельхозом СССР
заключение № 18 от 3.03.81г.
введен в действие институтом
ЦИТЭП сельхозпром
приказ № 316 от 27.11.81г.

Главный инженер института: ВИ. Мороко
Главный инженер проекта: ВИ. Глезин

Привязан

Инв. №

Содержание

Обозначение	Наименование	Кол.	Стр.
ш3 01ж. 00. 000 ВС	Клетка Ведомость спецификаций	1	3
ш3 01ц.00.000 ВС	Клетка Ведомость спецификаций	1	3
ш3 01ж. 00.00.000	Клетка Спецификация	1	4
ш3 01ж. 01. 00. 000	Выгул Спецификация	2	4
ш3 01ж. 01.01. 000	Запор-щеколда Спецификация	1	4
ш3 01ж. 01.02.000	Рама Спецификация	1	5
ш3 01ж. 01.03.000	Рама Спецификация	1	5
ш3 01ж. 01.04.000	Рама Спецификация	1	5
ш3 01ж. 01.05.000	Дверка Спецификация	1	5
ш3 01ж. 01.06.000	Шибер Спецификация	1	6
ш3 01ж. 01.07.000	Шибер Спецификация	1	6
ш3 01ж.01. 08.000	Шибер Спецификация	1	6
ш3 01ж. 02.00.000	Домик Спецификация	2	6,7
ш3 01ж. 02. 01.000	Стенка Спецификация	1	7
ш3 01.ж. 02. 02.000	Стенка Спецификация	1	7
ш3 01ж. 02. 03.000	Стенка Спецификация	1	7
ш3 01.ж. 02. 04.000	Стенка Спецификация	1	8
ш3 01ж . 02. 05.000	Коридор Спецификация	1	8
ш3 01ж. 02.06.000	Крышка Спецификация	1	8
ш3 01ж. 02. 07. 000	Дно Спецификация	1	8
ш3 01ж. 02. 08. 000	Поддон Спецификация	1	9
ш3 01ц. 00. 000	Клетка Спецификация	2	9
ш3 01ц. 01.000	Рама Спецификация	2	9, 10
ш3 01ц. 02.000	Рама Спецификация	1	10
ш3 01ц. 03. 000	Рама Спецификация	1	10
ш3 01ц. 04. 000	Крышка Спецификация	1	10
ш3 01ж.00.00.000 СБ	Клетка Сборочный чертеж	1	11
ш3 01ж.01.00.000 СБ	Выгул Сборочный чертеж	1	11
ш3 01ж.01.01.000 СБ	Запор-щеколда Сборочный чертеж	1	12
ш3 01ж. 01. 01. 002	Пластина. Деталь	1	12
ш3 01ж. 01. 01. 001	Штырь. Деталь	1	12
ш3 01ж. 01. 01. 003	Запор. Деталь	1	13
ш3 01ж. 01. 01. 004	Корпус. Деталь	1	13
ш3 01ж. 01. 00. 001	Направляющая Деталь	1	13
ш3 01ж. 01.04.000 СБ	Рама Сборочный чертеж	1	13

Обозначение	Наименование	Кол.	Стр.
ш3 01ж. 01.02.000 СБ	Рама Сборочный чертеж	1	14
ш3 01ж. 01.03.000 СБ	Рама Сборочный чертеж	1	14
ш3 01ж. 01.05.000 СБ	Дверка Сборочный чертеж	1	15
ш3 01ж. 01.06.000 СБ	Шибер Сборочный чертеж	1	15
ш3 01ж. 01.07.000 СБ	Шибер Сборочный чертеж	1	15
ш3 01ж. 01.08.000 СБ	Шибер Сборочный чертеж	1	15
ш3 01ж. 02.00. 000СБ	Домик Сборочный чертеж	1	16
ш3 01ж. 02.00 001	Шибер. Деталь	1	16
ш3 01ж. 02.00. 002	Ушко. Деталь	1	16
ш3 01ж. 02.00. 003	Крючок. Деталь	1	17
ш3 01ж. 02.01.000 СБ	Стенка Сборочный крючок	1	17
ш3 01ж.02.02.000 СБ	Стенка Сборочный чертеж	1	17
ш3 01ж. 02. 03. 000 СБ	Стенка Сборочный чертеж	1	17
ш3 01ж. 02. 04.000 СБ	Стенка Сборочный чертеж	1	18
ш3 01ж.02.05.000 СБ	Коридор Сборочный чертеж	1	18
ш3 01ж. 02. 05. 001	Стенка. Деталь	1	18
ш3 01ж. 02. 06. 000 СБ	Крышка Сборочный чертеж	1	18
ш3 01ж. 02. 07.000 СБ	Дно Сборочный чертеж	1	19
ш3 01ж.02.08.000 СБ	Поддон Сборочный чертеж	1	19
ш3 01ц. 04. 000 СБ	Крышка Сборочный чертеж	1	19
ш3 01ц. 00.000 СБ	Клетка Сборочный чертеж	1	20
ш3 01ц. 02.000 СБ	Рама Сборочный чертеж	1	21
ш3 01ц. 03. 000 СБ	Рама Сборочный чертеж	1	21
ш3 01м. 000 ВС	Выгул Ведомость спецификаций	1	22
ш3 01к.000 ВС	Клетка Ведомость спецификаций	1	22
ш3 01л. 000 ВС	Клетка Ведомость спецификаций	1	22
ш3 01м. 000	Выгул Спецификация	3	22, 23
ш3 01к. 000	Клетка Спецификация	4	23, 24
ш3 01л. 000	Клетка Спецификация	3	24
ш3 01м. 000 СБ	Выгул Сборочный чертеж	2	25, 26
ш3 01к. 000 СБ	Клетка Сборочный чертеж	2	27, 28
ш3 01м. 001	Стенка. Деталь	1	29
ш3 01к. 001	Стенка. Деталь	1	29
ш3 01л. 000 СБ	Клетка Сборочный чертеж	1	30
ш3 01л. 001	Стенка. Деталь	1	31
ш3 01л. 002	Стенка. Деталь	1	31
ш3 01м. 006	Крючок. Деталь	1	31

Типовой проект 806-2-5 Альбом 5

№ строки	Обозначение	Наименование	Куда входит: Обозначение	Кол.	Общее кол.	Примечание
1						
2	ШЗ 01Ж.00.00.000	Клетка			1	
3						
4						
5						
6	ШЗ 01Ж.01.00.000	Выгул	ШЗ 01Ж.00.00.000	1	1	
7	ШЗ 01Ж.02.00.000	Домик	ШЗ 01Ж.00.00.000	1	1	
8						
9						
10	ШЗ 01Ж.01.00.000	Запор-щеколда	ШЗ 01Ж.01.00. 000	2	2	
11	ШЗ 01Ж.01.02.000	Рама	ШЗ 01Ж.01.00. 000	1	1	
12	ШЗ 01Ж.01.03.000	Рама	ШЗ 01Ж.01.00. 000	1	1	
13	ШЗ 01Ж.01.04.000	Рама	ШЗ 01Ж.01.00. 000	1	1	
14	ШЗ 01Ж.01.05.000	Дверка	ШЗ 01Ж.01.00. 000	2	2	
15	ШЗ 01Ж.01.06.000	Шибер	ШЗ 01Ж.01.00. 000	1	1	
16	ШЗ 01Ж.01.07.000	Шибер	ШЗ 01Ж.01.00. 000	1	1	
17	ШЗ 01Ж.01.08.000	Шибер	ШЗ 01Ж.01.00.000	1	1	
18						
19	ШЗ 01Ж.02.01.000	Стенка	ШЗ 01Ж.02.00.000	1	1	
20	ШЗ 01Ж.02.02.000	Стенка	ШЗ 01Ж.02.00.000	1	1	
21	ШЗ 01Ж.02.03.000	Стенка	ШЗ 01Ж.02.00.000	1	1	
22	ШЗ 01Ж.02.04.000	Стенка	ШЗ 01Ж.02.00.000	1	1	
23	ШЗ 01Ж.02.05.000	Коридор	ШЗ 01Ж.02.00.000	1	1	
24	ШЗ 01Ж.02.06.000	Крышка	ШЗ 01Ж.02.00.000	1	1	
25	ШЗ 01Ж.02.07.000	Дно	ШЗ 01Ж.02.00.000	1	1	
26	ШЗ 01Ж.02.08.000	Поддон	ШЗ 01Ж.02.00.000	1	1	

Подп. и дата | Инв. № дубл. | Взам. инв. № | Подп. и дата | Инв. № подл.

Изм.	Лист	№ докум.	Подп.	Дата
Разраб.		Качетков		24.11.81
Провер.		Николаев		25.11.81
Нач. отд.		Виноградов		26.11.81
Н. контр.		Матросова		26.11.81
Утв.		Глезин		

ШЗ 01Ж 00 00 000 ВС

Клетка

Ведомость спецификаций

Лит.	Лист	Листов
И		1

МСХ СССР ЦИТЭПсельхозпром г. Иваново

Копировал

Формат 12

Типовой проект 806-2-5 Альбом 5

№ строки	Обозначение	Наименование	Куда входит: Обозначение	Кол.	Общее кол.	Примечание
1						
2	ШЗ 01И.00.000	Клетка			1	
3						
4						
5						
6	ШЗ 01Ж.01.01.000	Запор-щеколда	ШЗ 01И.00.000	3	3	
7	ШЗ 01Ж.01.05.000	Дверка	ШЗ 01И.00.000	4	4	
8	ШЗ 01Ж.01.06.000	Шибер	ШЗ 01И.00.000	1	1	
9	ШЗ 01Ж.01.07.000	Шибер	ШЗ 01И.00.000	1	1	
10	ШЗ 01Ж.01.08.000	Шибер	ШЗ 01И.00.000	2	2	
11	ШЗ 01Ж.02.00.000	Домик	ШЗ 01И.00.000	1	1	
12	ШЗ 01И.01.000	Рама	ШЗ 01И.00.000	1	1	
13	ШЗ 01И.02.000	Рама	ШЗ 01И.00.000	1	1	
14	ШЗ 01И.03.000	Рама	ШЗ 01И.00.000	1	1	
15	ШЗ 01И.04.000	Крышка	ШЗ 01И.00.000	1	1	
16			ШЗ 01И.00.000	1	1	
17						
18						
19						
20						
21						
22						
23						
24						
25						
26						

Подп. и дата | Инв. № дубл. | Взам. инв. № | Подп. и дата | Инв. № подл.

Изм.	Лист	№ докум.	Подп.	Дата
Разраб.		Качетков		24.11.81
Провер.		Николаев		25.11.81
Нач. отд.		Виноградов		26.11.81
Н. контр.		Матросова		26.11.81
Утв.		Глезин		

ШЗ 01И 00 000 ВС

Клетка

Ведомость спецификаций

Лит.	Лист	Листов
И		1

МСХ СССР ЦИТЭПсельхозпром г. Иваново

Копировал

17653-05 4

Формат 12

Типовой проект 806-2-5 Альбом 5

Формат	Зона	Поз.	Обозначение	Наименование	Кол.	Примечание
				Документация		
12			ШЗ 01 ж. 00. 00. 000 СБ	Сборочный чертеж		
				Сборочные единицы		
11		1	ШЗ 01 ж. 01. 00. 000	Выгул	1	
11		2	ШЗ 01 ж. 02. 00. 000	Домик	1	

Инв. № подл. | Подп. и дата | Взам. инв. № | Инв. № дубл. | Подп. и дата

Изм.	Лист	№ докум.	Подп.	Дата
Разраб.		Кочетков		10.08.91
Провер.		Николаев		10.08.91
Нач. отд.		Виноградов		10.08.91
Н. контр.		Матросова		10.08.91
Утв.		Глазин		10.08.91

ШЗ 01 ж. 00. 00. 000

Клетка

Лит	Лист	Листов
		1

МСХ СССР Цитэпсельхозпром г. Иваново

Копировал ТТК — Формат 11

Типовой проект 806-2-5 Альбом 5

Формат	Зона	Поз.	Обозначение	Наименование	Кол.	Примечание
				Документация		
12			ШЗ 01 ж. 01. 00. 000 СБ	Сборочный чертеж		
				Сборочные единицы		
11		1	ШЗ 01 ж. 01. 01. 000	Запор-щеколда	2	
11		2	ШЗ 01 ж. 01. 02. 000	Рама	1	
11		3	ШЗ 01 ж. 01. 03. 000	Рама	1	
11		4	ШЗ 01 ж. 01. 04. 000	Рама	1	
11		5	ШЗ 01 ж. 01. 05. 000	Дверка	2	
11		6	ШЗ 01 ж. 01. 06. 000	Шибер	1	
11		7	ШЗ 01 ж. 01. 07. 000	Шибер	1	
11		8	ШЗ 01 ж. 01. 08. 000	Шибер	1	
				Детали		
11		10	ШЗ 01 ж. 01. 00. 001	Направляющая	6	
64		11	ШЗ 01 ж. 01. 00. 002	Крыша	1	4,1 кг
				Сетка 25-2,0-0		
				ГОСТ 5336-67*		
				L×B=1875h14×875h14		
64		12	ШЗ 01 ж. 01. 00. 003	Скобка	90	0,0004 кг
				Проволока 2,5-45		
				ГОСТ 17305-71*		
				L = 15h14		

Инв. № подл. | Подп. и дата | Взам. инв. № | Инв. № дубл. | Подп. и дата

Изм.	Лист	№ докум.	Подп.	Дата
Разраб.		Кочетков		10.08.91
Провер.		Николаев		10.08.91
Нач. отд.		Виноградов		10.08.91
Н. контр.		Матросова		10.08.91
Утв.		Глазин		10.08.91

ШЗ 01 ж. 01. 00. 000

Выгул

Лит	Лист	Листов
	1	2

МСХ СССР Цитэпсельхозпром г. Иваново

Копировал ТТК — Формат 11

Типовой проект 806-2-5 Альбом 5

Формат	Зона	Поз.	Обозначение	Наименование	Кол.	Примечание
64		13	ШЗ 01 ж. 01. 00. 004	Ось поилки	2	0,006 кг
				Проволока 3-45		
				ГОСТ 17305-71*		
				L = 110h14		
64		14	ШЗ 01 ж. 01. 00. 005	Скоба	4	0,0006 кг
				Лист Б1 ГОСТ 19903-74*		
				0,8 кп-Вг ГОСТ 14918-69		
				20×40 мм		
				Стандартные изделия		
		16		Петля ПН5-40	4	
				ГОСТ 5088-78		
		17		Шуруп А3×25	16	
				ГОСТ 1145-70*		
		18		Гвозди К4×100	30	
				ГОСТ 4028-63*		
				Прочие изделия		
		20		Поилка 2-х секционная	2	ОПКВ КНИПЭК

Инв. № подл. | Подп. и дата | Взам. инв. № | Инв. № дубл. | Подп. и дата

Изм.	Лист	№ докум.	Подп.	Дата

ШЗ 01 ж. 01. 00. 000

Лист 2

Копировал ТТК — Формат 11

Типовой проект 806-2-5 Альбом 5

Формат	Зона	Поз.	Обозначение	Наименование	Кол.	Примечание
				Документация		
12			ШЗ 01 ж. 01. 01. 000. СБ	Сборочный чертеж		
				Детали		
11		1	ШЗ 01 ж. 01. 01. 001	Штырь	1	
11		2	ШЗ 01 ж. 01. 01. 002	Пластина	1	
11		3	ШЗ 01 ж. 01. 01. 003	Запор	1	
11		4	ШЗ 01 ж. 01. 01. 004	Корпус	1	
				Стандартные изделия		
		7		Заклепка 3×12-11	1	
				ГОСТ 10299-68*		
		8		Шуруп А3×20	8	
				ГОСТ 1145-70*		

Инв. № подл. | Подп. и дата | Взам. инв. № | Инв. № дубл. | Подп. и дата

Изм.	Лист	№ докум.	Подп.	Дата
Разраб.		Кочетков		10.08.91
Провер.		Николаев		10.08.91
Нач. отд.		Виноградов		10.08.91
Н. контр.		Матросова		10.08.91
Утв.		Глазин		10.08.91

ШЗ 01 ж. 01. 01. 000

Запор-щеколда

Лит	Лист	Листов
	1	1

МСХ СССР Цитэпсельхозпром г. Иваново

Копировал ТТК — 17653-05 5 Формат 11

Типовой проект 806-2-5 Альбом 5

Формат	Зона	Поз.	Обозначение	Наименование	Кол.	Примечание
				Документация		
12			ШЗ 01 Ж. 01.02.000 СБ	Сборочный чертеж		
				Детали		
64		1	ШЗ 01 Ж. 01.00.003	Скобка	90	0,0004кг
				Проволока 2,5-45		
				ГОСТ 17305-71*		
				L = 15h14		
64		2	ШЗ 01 Ж. 01.02.001	Настил	1	6,3кг
				Сетка 25-2,0-0		
				ГОСТ 5336-67*		
				dxB = 2800h14 x 875h14		
64		3	ШЗ 01 Ж. 01.02.002	Связь	4	0,001м³
				Пиломатериал - сосна		
				2й сорт, ГОСТ 8486-66		
				dxBxh = 900h14x40h14x30h14		
64		4	ШЗ 01 Ж. 01.02.003	Бобышка	4	0,0002м³
				Пиломатериал - сосна,		
				2-й сорт, ГОСТ 8486-66		
				dxBxh = 60h14x60h14x60h14		
64		5	ШЗ 01 Ж. 01.02.004	Связь	2	0,009м³
				Пиломатериал - сосна,		
				2й сорт, ГОСТ 8486-66		
				dxBxh = 2820h14x80h14x40h14		
				Стандартные изделия		
		7		Гвозди к 3x80	12	
				ГОСТ 4028-63*		

Инв. № подл. | Подп. и дата | Взам. инв. № | Инв. № дубл. | Подп. и дата

Изм.	Лист	№ докум.	Подп.	Дата	ШЗ 01 Ж. 01.02.000	Лит.	Лист	Листов
Разраб.		Кочетков	[signature]	20.08.81	Рама	И		1
Пров.		Николаев	[signature]	22.08.81				
Нач. отд.		Виноградов	[signature]	25.08.81				
Н. контр.		Матросова	[signature]	10.09.81				
ГИП		Глезин	[signature]					

МСХ СССР ЦИТЭП сельхозпром г. Иваново

Копировал [signature] Формат 11

Типовой проект 806-2-5 Альбом 5

Формат	Зона	Поз.	Обозначение	Наименование	Кол.	Примечание
				Документация		
12			ШЗ 01 Ж. 01.03.000 СБ	Сборочный чертеж		
				Детали		
64		1	ШЗ 01 Ж. 01.00.003	Скобка	60	0,0004кг
				Проволока 2,5-45		
				ГОСТ 17305-71*		
				L = 15h14		
64		2	ШЗ 01 Ж. 01.03.001	Стенка	2	0,6кг
				Сетка 25-2,0-0		
				ГОСТ 5336-67*		
				dxB = 625h14 x 400h14		
64		3	ШЗ 01 Ж. 01.03.002	Связь	2	0,003м³
				Пиломатериал - сосна,		
				2й сорт, ГОСТ 8486-66		
				dxBxh = 1900h14x40h14x40h14		
12		4	ШЗ 01 Ж. 01.03.003	Связь	6	0,001м³
				Пиломатериал - сосна,		
				2й сорт, ГОСТ 8486-66		
				Стандартные изделия		
		6		Гвозди к2x40	12	
				ГОСТ 4028-63*		

Инв. № подл. | Подпись и дата | Взам. инв. № | Инв. № дубл. | Подпись и дата

Изм.	Лист	№ докум.	Подп.	Дата	ШЗ 01 Ж. 01.03.000	Лит.	Лист	Листов
Разраб.		Кочетков	[signature]	20.08.81	Рама	И		1
Провер.		Николаев	[signature]	22.08.81				
Нач. отд.		Виноградов	[signature]	25.08.81				
Н. контр.		Матросова	[signature]	10.09.81				
Утв.		Глезин	[signature]					

МСХ СССР ЦИТЭП сельхозпром г. Иваново

Копировал [signature] Формат 11

Типовой проект 806-2-5 Альбом 5

Формат	Зона	Поз.	Обозначение	Наименование	Кол.	Примечание
				Документация		
11			ШЗ 01 Ж. 01.04.000 СБ	Сборочный чертеж		
				Детали		
64		1	ШЗ 01 Ж. 01.00.003	Скобка	70	0,0004кг
				Проволока 2,5-45		
				ГОСТ 17305-71*		
				L = 15h14		
64		2	ШЗ 01 Ж. 01.04.001	Стенка	1	3,0кг
				Сетка 25-2,0-0		
				ГОСТ 5336-67*		
				dxB = 1900h14 x 625h14		
64		3	ШЗ 01 Ж. 01.04.002	Связь	3	0,001м³
				Пиломатериал - сосна,		
				2й сорт, ГОСТ 8486-66		
				dxBxh = 650h14x40h14x40h14		
64		4	ШЗ 01 Ж. 01.04.003	Связь	2	0,003м³
				Пиломатериал - сосна,		
				2й сорт, ГОСТ 8486-66		
				dxBxh = 1900h14x40h14x40h14		
				Стандартные изделия		
		6		Гвозди к2x40	8	
				ГОСТ 4028-63*		

Инв. № подл. | Подп. и дата | Взам. инв. № | Инв. № дубл. | Подп. и дата

Изм.	Лист	№ докум.	Подп.	Дата	ШЗ 01 Ж. 01.04.000	Лит.	Лист	Листов
Разраб.		Кочетков	[signature]	20.08.81	Рама	И		1
Провер.		Николаев	[signature]	22.08.81				
Нач. отд.		Виноградов	[signature]	25.08.81				
Н. контр.		Матросова	[signature]	10.09.81				
Утв.		Глезин	[signature]					

МСХ СССР ЦИТЭП сельхозпром г. Иваново

Копировал [signature] Формат 11

Типовой проект 806-2-5 Альбом 5

Формат	Зона	Поз.	Обозначение	Наименование	Кол.	Примечание
				Документация		
11			ШЗ 01 Ж. 01.05.000 СБ	Сборочный чертеж		
				Детали		
64		1	ШЗ 01 Ж. 01.00.003	Скобка		
				Проволока 2,5-45	28	0,0004кг
				ГОСТ 17305-71*		
				L = 15h14		
64		2	ШЗ 01 Ж. 01.05.001	Стенка	1	0,6кг
				Сетка 25-2,0-0		
				ГОСТ 5336-67*		
				dxB = 550h14 x 425h14		
64		3	ШЗ 01 Ж. 01.05.002	Связь	2	0,0003м³
				Пиломатериал - сосна,		
				2-й сорт, ГОСТ 8486-66		
				dxBxh = 450h14x34h14x20h14		
64		4	ШЗ 01 Ж. 01.05.003	Связь	2	0,0004м³
				Пиломатериал - сосна,		
				2й сорт ГОСТ 8486-66		
				dxBxh = 565h14x34h14x20h14		
				Стандартные изделия		
		6		Гвозди 2x20	4	
				ГОСТ 4029-63		

Инв. № подл. | Подп. и дата | Взам. инв. № | Инв. № дубл. | Подп. и дата

Изм.	Лист	№ докум.	Подп.	Дата	ШЗ 01 Ж. 01.05.000	Лит.	Лист	Листов
Разраб.		Кочетков	[signature]	20.08.81	Дверка	И		1
Провер.		Николаев	[signature]	22.08.81				
Нач. отд.		Виноградов	[signature]	25.08.81				
Н. контр.		Матросова	[signature]	10.09.81				
Утв.		Глезин	[signature]					

МСХ СССР ЦИТЭП сельхозпром г. Иваново

Копировал [signature] 17653-05 6 Формат 11

Формат	Зона	Поз.	Обозначение	Наименование	Кол.	Примечание
				Документация		
11			ШЗ 01 ж. 01. 06. 000 СБ	Сборочный чертеж		
				Детали		
Б4		1	ШЗ 01 ж. 01. 06. 001	Планка	2	0,00072 м³
				Пиломатериал - сосна		
				2-й сорт, ГОСТ 8486-66		
				d×B×h = 565h14×80h14×16h14		
Б4		2	ШЗ 01 ж. 01. 06. 002	Щит	1	0,007 м³
				Набор досок d×B×h = 780h14×565h14×16h14		
				Пиломатериал - сосна,		
				2-й сорт, ГОСТ 8486-66		
				Стандартные изделия		
		4		2 Гвозди 2×20	10	
				ГОСТ 4029-63		

Изм.	Лист	№ докум.	Подп.	Дата
Разраб.		Кочетков		
Пров.		Николаев		
Нач. отд.		Виноградов		
Н. контр.		Матросова		
Утв.		Глезин		

ШЗ 01 ж. 01. 06. 000

Шибер

Лит.	Лист	Листов
И		1

МСХ СССР Цитэпсельхозпром г. Иваново

Копировал

Формат 11

Формат	Зона	Поз.	Обозначение	Наименование	Кол.	Примечание
				Документация		
11			ШЗ 01 ж. 01. 07. 000 СБ	Сборочный чертеж		
				Детали		
Б4		1	ШЗ 01 ж. 01. 00. 003	Скобка	42	0,0004 кг
				Проволока 2,5-45		
				ГОСТ 17305-71*		
				L = 15 h14		
Б4		2	ШЗ 01 ж. 01. 07. 001	Стенка	2	1,2 кг
				Сетка 25-2,0-0		
				ГОСТ 5336-67*		
				d×B = 875h14×550h14		
Б4		3	ШЗ 01 ж. 01. 07. 002	Связь	2	0,00085 м³
				Пиломатериал - сосна,		
				2-й сорт, ГОСТ 8486-66		
				d×B×h = 565h14×50h14×13h14		
Б4		4	ШЗ 01 ж. 01. 07. 003	Связь	2	0,0036 м³
				Пиломатериал - сосна,		
				2-й сорт, ГОСТ 8486-66		
				d×B×h = 900h14×50h14×13h14		
				Стандартные изделия		
		6		2 Гвозди 2×15	4	
				ГОСТ 4029-63		

Изм.	Лист	№ докум.	Подп.	Дата
Разраб.		Кочетков		
Пров.		Николаев		
Нач. отд.		Виноградов		
Н. контр.		Матросова		
Утв.		Глезин		

ШЗ 01 ж. 01. 07. 000

Шибер

Лит.	Лист	Листов
И		1

МСХ СССР Цитэпсельхозпром г. Иваново

Копировал

Формат 11

Формат	Зона	Поз.	Обозначение	Наименование	Кол.	Примечание
				Документация		
11			ШЗ 01 ж. 01. 08. 000 СБ	Сборочный чертеж		
				Детали		
Б4		1	ШЗ 01 ж. 01. 06. 001	Планка	2	0,0007 м³
				Пиломатериал - сосна,		
				2-й сорт, ГОСТ 8486-66		
				d×B×h = 565h14×80h14×16h14		
Б4		2	ШЗ 01 ж. 01. 06. 002	Щит	1	0,007 м³
				Набор досок d×B×h = 780h14×565h14×16h14		
				Пиломатериал - сосна,		
				2-й сорт, ГОСТ 8486-66		
				Стандартные изделия		
		4		2 Гвозди 2×20	10	
				ГОСТ 4029-63		

Изм.	Лист	№ докум.	Подп.	Дата
Разраб.		Кочетков		
Пров.		Николаев		
Нач. отд.		Виноградов		
Н. контр.		Матросова		
Утв.		Глезин		

ШЗ 01 ж. 01. 08. 000

Шибер

Лит.	Лист	Листов
И		1

МСХ СССР Цитэпсельхозпром г. Иваново

Копировал

Формат 11

Формат	Зона	Поз.	Обозначение	Наименование	Кол.	Примечание
				Документация		
12			ШЗ 01 ж. 02. 00. 000 СБ	Сборочный чертеж		
				Сборочные единицы		
11		1	ШЗ 01 ж. 02. 01. 000	Стенка	1	
11		2	ШЗ 01 ж. 02. 02. 000	Стенка	1	
11		3	ШЗ 01 ж. 02. 03. 000	Стенка	1	
11		4	ШЗ 01 ж. 02. 04. 000	Стенка	1	
11		5	ШЗ 01 ж. 02. 05. 000	Каркас	1	
11		6	ШЗ 01 ж. 02. 06. 000	Крышка	1	
11		7	ШЗ 01 ж. 02. 07. 000	Дно	1	
11		8	ШЗ 01 ж. 02. 08. 000	Поддон	1	
				Детали		
11		11	ШЗ 01 ж. 02. 00. 001	Шибер	1	
11		12	ШЗ 01 ж. 02. 00. 002	Ушко	2	
11		13	ШЗ 01 ж. 02. 00. 003	Крючок	1	
Б4		14	ШЗ 01 ж. 02. 00. 004	Планка	4	0,0002 м³
				Пиломатериал - сосна,		
				2-й сорт ГОСТ 8486-66		
				d×B×h = 735h14×16h14×16h14		

Изм.	Лист	№ докум.	Подп.	Дата
Разраб.		Кочетков		
Пров.		Николаев		
Нач. отд.		Виноградов		
Н. контр.		Матросова		
Утв.		Глезин		

ШЗ 01 ж. 02. 00. 000

Домик

Лит.	Лист	Листов
И	1	2

МСХ СССР Цитэпсельхозпром г. Иваново

Копировал

17653-05 7

Формат 11

Альбом 5

Типовой проект 806-2-5

Формат	Зона	Поз.	Обозначение	Наименование	Кол.	Примечание
64		15	ШЗ 01 Ж. 02.00.005	Планка	4	0,0008 м³
				Пиломатериал-сосна,		
				2-й сорт ГОСТ 8486-66		
				$\alpha \times B \times h = 534h14 \times 45h14 \times 35h14$		
				Стандартные изделия		
		18		2 Возди 2,5×40	30	
				ГОСТ 4029-63		
		19		Петля ПН5-40	2	
				ГОСТ 5088-78		
		20		Шуруп А3×25	8	
				ГОСТ 1145-70*		

Инв. № подл. | Подп. и дата | Взам. инв. № | Инв. № дубл. | Подп. и дата

Изм.	Лист	№ докум.	Подп.	Дата	ШЗ 01 Ж. 02.00.000	Лист 2

Копировал ПТ- Формат 11

Альбом 5

Типовой проект 806-2-5

Формат	Зона	Поз.	Обозначение	Наименование	Кол.	Примечание
				Документация		
11			ШЗ 01 Ж. 02.01.000 СБ	Сборочный чертеж		
				Детали		
64		1	ШЗ 01 Ж. 02.01.001	Щит	1	0,004 м³
				Набор досок $\alpha \times B \times h = 680h14 \times 224h14 \times 13h14$		
				Пиломатериал-сосна,		
				2-й сорт, ГОСТ 8486-66		
64		2	ШЗ 01 Ж. 02.01.002	Щит	1	0,005 м³
				Набор досок $\alpha \times B \times h = 750h14 \times 534h14 \times 13h14$		
				Пиломатериал-сосна,		
				2-й сорт, ГОСТ 8486-66		
				Стандартные изделия		
		5		2 Возди 2×25	4	
				ГОСТ 4029-63		
		6		Петля ПН5-40	2	
				ГОСТ 5088-78		
		7		Шуруп А×25	8	
				ГОСТ 1145-70*		

Инв. № подл. | Подп. и дата | Взам. инв. № | Инв. № дубл. | Подп. и дата

Изм.	Лист	№ докум.	Подп.	Дата	ШЗ 01 Ж. 02.01.000	Лит	Лист	Листов
Разраб.		Кочетков	[signature]	20.08.81	Стенка	И		1
Провер.		Николаев	[signature]	22.08.81		МСХ СССР ЦИТЭПСельхозпром г. Иваново		
Нач. отд.		Виноградов	[signature]	25.08.81				
Н. контр.		Матросова	[signature]	10.09.81				
Утв.		Глезин	[signature]					

Копировал ПТ- Формат 11

Альбом 5

Типовой проект 806-2-5

Формат	Зона	Поз.	Обозначение	Наименование	Кол.	Примечание
				Документация		
11			ШЗ 01 Ж. 02.02.000 СБ	Сборочный чертеж		
				Детали		
64		1	ШЗ 01 Ж. 02.01.001	Щит	1	0,004 м³
				Набор досок $\alpha \times B \times h = 680h14 \times 424h14 \times 13h14$		
				Пиломатериал-сосна,		
				2-й сорт, ГОСТ 8486-66		
64		2	ШЗ 01 Ж. 02.01.002	Щит	1	0,005 м³
				Набор досок $\alpha \times B \times h = 750h14 \times 534h14 \times 13h14$		
				Пиломатериал-сосна,		
				2-й сорт, ГОСТ 8486-66		
				Стандартные изделия		
		5		2 Возди 2×25		
				ГОСТ 4029-63		
				Материалы		
		7		Пергамин	0,28	м²
				ГОСТ 2995-73		

Инв. № подл. | Подп. и дата | Взам. инв. № | Инв. № дубл. | Подп. и дата

Изм.	Лист	№ докум.	Подп.	Дата	ШЗ 01 Ж. 02.02.000	Лит	Лист	Листов
Разраб.		Кочетков	[signature]	20.08.81	Стенка	И		1
Провер.		Николаев	[signature]	22.08.81		МСХ СССР ЦИТЭПСельхозпром г. Иваново		
Нач. отд.		Виноградов	[signature]	25.08.81				
Н. контр.		Матросова	[signature]	10.09.81				
Утв.		Глезин	[signature]					

Копировал ПТ- Формат 11

Альбом 5

Типовой проект 806-2-5

Формат	Зона	Поз.	Обозначение	Наименование	Кол.	Примечание
				Документация		
11			ШЗ 01 Ж. 02.03.000 СБ	Сборочный чертеж		
				Детали		
64		1	ШЗ 01 Ж. 02.03.001	Щит	1	0,004 м³
				Набор досок $\alpha \times B \times h = 730h14 \times 424h14 \times 13h14$		
				Пиломатериал-сосна,		
				2-й сорт, ГОСТ 8486-66		
64		2	ШЗ 01 Ж. 02.03.002	Щит	1	0,005 м³
				Набор досок $\alpha \times B \times h = 730h14 \times 534h14 \times 13h14$		
				Пиломатериал-сосна,		
				2-й сорт, ГОСТ 8486-66		
				Стандартные изделия		
		4		2 Возди 2×25	8	
				ГОСТ 4029-63		
				Материалы		
		6		Пергамин	0,28	м²
				ГОСТ 2995-73		

Инв. № подл. | Подп. и дата | Взам. инв. № | Инв. № дубл. | Подп. и дата

Изм.	Лист	№ докум.	Подп.	Дата	ШЗ 01 Ж. 02.03.000	Лит	Лист	Листов
Разраб.		Кочетков	[signature]	20.08.81	Стенка	И		1
Провер.		Николаев	[signature]	22.08.81		МСХ СССР ЦИТЭПСельхозпром г. Иваново		
Нач. отд.		Виноградов	[signature]	25.08.81				
Н. контр.		Матросова	[signature]	10.09.81				
Утв.		Глезин	[signature]					

Копировал ПТ- 17653-05 8 Формат 11

Альбом 5

Типовой проект 806-2-5

Формат	Зона	Поз.	Обозначение	Наименование	Кол.	Примечание
				Документация		
11			ШЗ 01ж.02.04.000 СБ	Сборочный чертеж		
				Детали		
64		1	ШЗ 01ж.02.03.001	Щит	1	0,004 м³
				Набор досок $\alpha \times в \times h = 730h14 \times 424h14 \times 13h14$		
				Пиломатериал - сосна,		
				2й сорт, ГОСТ 8486-66		
64		2	ШЗ 01ж.02.03.002	Щит	1	0,005 м³
				Набор досок $\alpha \times в \times h = 730h14 \times 534h14 \times 13h14$		
				Пиломатериал - сосна,		
				2й сорт, ГОСТ 8486-66		
				Стандартные изделия		
		4		Гвозди 2×25	8	
				ГОСТ 4029-63		
				Материалы		
		6		Пергамин	0,28	м²
				ГОСТ 2995-73		

Подп. и дата | Инв. № дубл. | Взам. инв. № | Подп. и дата | Инв. № подл.

Изм.	Лист	№ докум.	Подп.	Дата
Разраб.		Кочетков		20.08.81
Провер.		Николаев		22.08.81
Нач.отд.		Виноградов		15.09.81
Н.контр.		Матросова		10.09.81
Утв.		Глезин		

ШЗ 01ж.02.04.000

Стенка

Лит	Лист	Листов
Н		1

МСХ СССР ЦИТЭПСЕЛЬХОЗПРОМ г. Иваново

Копировал ТК-

Формат 11

Альбом 5

Типовой проект 806-2-5

Формат	Зона	Поз.	Обозначение	Наименование	Кол.	Примечание
				Документация		
11			ШЗ 01ж.02.05.000 СБ	Сборочный чертеж		
				Детали		
11		1	ШЗ 01ж.02.05.001	Стенка	2	
64		2	ШЗ 01ж.02.05.002	Стенка	2	0,0002 м³
				Пиломатериал - сосна,		
				2й сорт ГОСТ 8486-66		
				$\alpha \times в \times h = 250h14 \times 66h14 \times 13h14$		
64		3	ШЗ 01ж.02.05.003	Стенка	1	0,00047 м³
				Пиломатериал - сосна,		
				2-й сорт, ГОСТ 8486-66		
				$\alpha \times в \times h = 250h14 \times 145h14 \times 13h14$		
				Стандартные изделия		
		5		Гвозди 2×25	6	
				ГОСТ 4029-63		

Подп. и дата | Инв. № дубл. | Взам. инв. № | Подп. и дата | Инв. № подл.

Изм.	Лист	№ докум.	Подп.	Дата
Разраб.		Кочетков		20.08.81
Провер.		Николаев		22.08.81
Нач.отд.		Виноградов		15.09.81
Н.контр.		Матросова		10.09.81
Утв.		Глезин		

ШЗ 01ж.02.05.000

Коридор

Лит	Лист	Листов
Н		1

МСХ СССР ЦИТЭПСЕЛЬХОЗПРОМ г. Иваново

Копировал ТК-

Формат 11

Альбом 5

Типовой проект 806-2-5

Формат	Зона	Поз.	Обозначение	Наименование	Кол.	Примечание
				Документация		
11			ШЗ 01ж.02.06.000 СБ	Сборочный чертеж		
				Детали		
64		1	ШЗ 01ж.02.06.001	Планка	1	0,0004 м³
				Пиломатериал - сосна,		
				2й сорт, ГОСТ 8486-66		
				$\alpha \times в \times h = 680h14 \times 25h14 \times 25h14$		
64		2	ШЗ 01ж.02.06.002	Щит	1	0,009 м³
				Набор досок $\alpha \times в \times h = 825h14 \times 690h14 \times 16h14$		
				Пиломатериал - сосна,		
				2й сорт, ГОСТ 8486-66		
64		3	ШЗ 01ж.02.06.003	Щит	1	0,007 м³
				Набор досок $\alpha \times в \times h = 735h14 \times 615h14 \times 16h14$		
				Пиломатериал - сосна,		
				2й сорт, ГОСТ 8486-66		
				Стандартные изделия		
		5		Гвозди 2,5×32	26	
				ГОСТ 4029-63		

Подп. и дата | Инв. № дубл. | Взам. инв. № | Подп. и дата | Инв. № подл.

Изм.	Лист	№ докум.	Подп.	Дата
Разраб.		Кочетков		20.08.81
Провер.		Николаев		22.08.81
Нач.отд.		Виноградов		15.09.81
Н.контр.		Матросова		10.09.81
Утв.		Глезин		

ШЗ 01ж.02.06.000

Крышка

Лит	Лист	Листов
Н		1

МСХ СССР ЦИТЭПСЕЛЬХОЗПРОМ г. Иваново

Копировал ТК-

Формат 11

Альбом 5

Типовой проект 806-2-5

Формат	Зона	Поз.	Обозначение	Наименование	Кол.	Примечание
				Документация		
11			ШЗ 01ж.02.07.000 СБ	Сборочный чертеж		
				Детали		
64		1	ШЗ 01ж.01.00.003	Скобка	38	0,0004 кг
				Проволока 2,5-45		
				ГОСТ 17305-71*		
				L = 15h14		
64		2	ШЗ 01ж.02.07.001	Стенка	1	1,17 кг
				Сетка 25-2,0-0		
				ГОСТ 5336-67*		
				$\alpha \times в = 750h14 \times 625h14$		
64		3	ШЗ 01ж.02.07.002	Планка	2	0,0009 м³
				Пиломатериал - сосна,		
				2й сорт, ГОСТ 8486-66		
				$\alpha \times в \times h = 770h14 \times 50h14 \times 25h14$		
64		4	ШЗ 01ж.02.07.003	Планка	2	0,0008 м³
				Пиломатериал - сосна,		
				2-й сорт, ГОСТ 8486-66		
				$\alpha \times в \times h = 645h14 \times 50h14 \times 25h14$		
				Стандартные изделия		
		6		Гвозди 2×25	4	
				ГОСТ 4029-63		

Подп. и дата | Инв. № дубл. | Взам. инв. № | Подп. и дата | Инв. № подл.

Изм.	Лист	№ докум.	Подп.	Дата
Разраб.		Кочетков		20.08.81
Провер.		Николаев		22.08.81
Нач.отд.		Виноградов		15.09.81
Н.контр.		Матросова		10.09.81
Утв.		Глезин		

ШЗ 01ж.02.07.000

Дно

Лит.	Лист	Листов
Н		1

МСХ СССР ЦИТЭПСЕЛЬХОЗПРОМ г. Иваново

Копировал ТК- 17653-05 9

Формат 11

Типовой проект 806-2-5 Альбом 5

Формат	Зона	Поз.	Обозначение	Наименование	Кол.	Примечание
				Документация		
11			ШЗ 01Ж.02.08.000 СБ	Сборочный чертеж		
				Детали		
54		1	ШЗ 01Ж.02.08.001	Щит	1	0,009 м³
				Набор досок d×в×h=770h14×645h14×19h14		
				Пиломатериал-сосна,		
				2-й сорт, ГОСТ 8486-66		
54		2	ШЗ 01Ж.02.08.002	Планка	2	0,0003 м³
				Пиломатериал-сосна,		
				2-й сорт, ГОСТ 8486-66		
				d×в×4=645h14×25h14×19h14		
54		3	ШЗ 01Ж.02.08.003	Планка	2	0,00034 м³
				Пиломатериал-сосна,		
				2-й сорт, ГОСТ 8486-66		
				d×в×h=720h14×25h14×19h14		
				Стандартные изделия		
		5		Гвозди 2,5×32	25	
				ГОСТ 4029-63		

Подп. и дата | Инв. № дубл. | Взам. инв. № | Подп. и дата | Инв. № подл.

Изм.	Лист	№ докум.	Подп.	Дата
Разраб.	Кочетков			20.08.81
Провер.	Николаев			22.08.81
Нач. отд.	Виноградов			25.08.81
Н. контр.	Матросова			10.09.81
Утв.	Глезин			

ШЗ 01Ж.02.08.000

Поддон

Лит	Лист	Листов
И		1

МСХ СССР ЦИТЭПСЕЛЬХОЗПРОМ г. Иваново

Копировал ТМ-

Формат 11

Типовой проект 806-2-5 Альбом 5

Формат	Зона	Поз.	Обозначение	Наименование	Кол.	Примечание
				Документация		
22			ШЗ 01И.00.000 СБ	Сборочный чертеж		
				Сборочные единицы		
11		1	ШЗ 01Ж.01.01.000	Запор-щеколда	3	
11		2	ШЗ 01Ж.01.05.000	Дверка	4	
11		3	ШЗ 01Ж.01.06.000	Шибер	1	
11		4	ШЗ 01Ж.01.07.000	Шибер	1	
11		5	ШЗ 01Ж.01.08.000	Шибер	2	
11		6	ШЗ 01Ж.02.00.000	Домик	1	
11		7	ШЗ 01И.01.000	Рама	1	
11		8	ШЗ 01И.02.000	Рама	1	
11		9	ШЗ 01И.03.000	Рама	1	
11		10	ШЗ 01И.04.000	Крышка	1	
				Детали		
11		13	ШЗ 01Ж.01.00.001	Направляющая	8	
54		14	ШЗ 01Ж.01.00.003	Скобка	90	0,0004 кг
				Проволока 2,5-45		
				ГОСТ 17305-71*		
				L=15h14		

Подп. и дата | Инв. № дубл. | Взам. инв. № | Подп. и дата | Инв. № подл.

Изм.	Лист	№ докум.	Подп.	Дата
Разраб.	Кочетков			20.08.81
Провер.	Николаев			22.08.81
Нач. отд.	Виноградов			25.08.81
Н. контр.	Матросова			10.09.81
Утв.	Глезин			

ШЗ 01И.00.000

Клетка

Лит	Лист	Листов
И	1	2

МСХ СССР ЦИТЭПСЕЛЬХОЗПРОМ г. Иваново

Копировал ТМ-

Формат 11

Типовой проект 806-2-5 Альбом 5

Формат	Зона	Поз.	Обозначение	Наименование	Кол.	Примечание
54		15	ШЗ 01Ж.01.00.004	Ось поилки	2	0,006 кг
				Проволока 3-45		
				ГОСТ 17305-71*		
				L=110h14		
54		16	ШЗ 01Ж.01.00.005	Скоба	4	0,0006 кг
				Лист Б1 ГОСТ 19903-74		
				0,8кп-ВГ ГОСТ 14918-69		
				d×в=40h14×20h14		
54		17	ШЗ 01И.00.001	Крыша	1	4,0 кг
				Сетка 25-2,0-0		
				ГОСТ 5336-67*		
				d×в=1850h14×875h14		
				Стандартные изделия		
		19		Петля ПН5-40	8	
				ГОСТ 5088-78		
		20		Шуруп А3-25	32	
				ГОСТ 1145-70*		
		21		Гвозди К4-100		
				ГОСТ 4028-63*	30	
				Прочие изделия		
		23		Поилка 2-х секционная	2	ОПКБ ННИПЗК

Подп. и дата | Инв. № дубл. | Взам. инв. № | Подп. и дата | Инв. № подл.

Изм.	Лист	N докум.	Подп.	Дата

ШЗ 01И.00.000

Лист 2

Копировал ТМ-

Формат 11

Типовой проект 806-2-5 Альбом 5

Формат	Зона	Поз.	Обозначение	Наименование	Кол.	Примечание
				Документация		
11			ШЗ 01И.01.000 СБ	Сборочный чертеж		см. ШЗ 01Ж.01.02.000
				Детали		
54		1	ШЗ 01Ж.01.00.003	Скобка	90	0,0004 кг
				Проволока 2,5-45		
				ГОСТ 17305-71*		
				L=15h14		
54		2	ШЗ 01Ж.01.02.001	Настил	1	6,3 кг
				Сетка 25-2,0-0		
				ГОСТ 5336-67*		
				d×в=2800h14×875h14		
54		3	ШЗ 01Ж.01.02.002	Связь	4	0,001 м³
				Пиломатериал-сосна,		
				2-сорт, ГОСТ 8486-66		
				d×в×h=900h14×40h14×30h14		
54		4	ШЗ 01Ж.01.02.003	Бобышка	4	0,0002 м³
				Пиломатериал-сосна,		
				2-й сорт, ГОСТ 8486-66		
				d×в×h=60h14×60h14×60h14		

Подп. и дата | Инв. № дубл. | Взам. инв. № | Подп. и дата | Инв. № подл.

Изм.	Лист	№ докум.	Подп.	Дата
Разраб.	Кочетков			20.08.81
Провер.	Николаев			22.08.81
Нач. отд.	Виноградов			25.08.81
Н. контр.	Матросова			10.09.81
Утв.	Глезин			

ШЗ 01И.01.000

Рама

Лит	Лист	Листов
И	1	2

МСХ СССР ЦИТЭПСЕЛЬХОЗПРОМ г. Иваново

Копировал ТМ-

17653-05 10

Формат 11

Типовой проект 806-2-5 Альбом 5

Формат	Зона	Поз.	Обозначение	Наименование	Кол.	Примечание
Бч		5	Ш3 01 Ж.01. 02. 004	Связь	2	
				Пиломатериал- сосна,		
				2-й сорт ГОСТ 8486-66		
				$l \times B \times h = 2820 h 14 \times 80 h 14 \times 40 h 14$		
				Стандартные изделия		
		7		2 Возди К3 х 80	12	
				ГОСТ 4028-63*		

Ш3 01 И. 01. 000

Изм. Лист № докум. Подп. Дата

Лист 2

Копировал Формат 11

Типовой проект 806-2-5 Альбом 5

Формат	Зона	Поз.	Обозначение	Наименование	Кол.	Примечание
				Документация		
12			Ш3 01 И. 02. 000 СБ	Сборочный чертеж		
				Детали		
Бч		1	Ш3 0Ж.01.00.003	Скобка	28	0,0004 кг
				Проволока 2,5-45		
				ГОСТ 17305-71*		
				$l = 15 h 14$		
Бч		2	Ш3 01 И. 02. 001	Стенка	2	0,5 кг
				Сетка 25-2,0-0		
				ГОСТ 5336-67*		
				$l \times B = 625 h 14 \times 350 h 14$		
Бч		3	Ш3 01 И. 02. 002	Связь	2	0,004 м³
				Пиломатериал- сосна,		
				2-й сорт, ГОСТ 8486-66		
				$l \times B \times h = 2820 h 14 \times 140 h 14 \times 40 h 14$		
Бч		4	Ш3 01 И. 02. 003	Связь	8	0,001 м³
				Пиломатериал- сосна,		
				2-й сорт, ГОСТ 8486-66		
				$l \times B \times h = 650 h 14 \times 40 h 14 \times 40 h 14$		
				Стандартные изделия		
		6		2 Возди 2 х 40	16	
				ГОСТ 4029-63		

Ш3 01 И. 02. 000

Изм. Лист № докум. Подп. Дата

Разраб. Кочетков

Провер. Николаев

Нач. отд. Виноградов

Н. контр. Матросова

Утв. Глезин

Рама

Лит. У | Лист | Листов 1

МСХ СССР ЦИТЭПсельхозпром г. Иваново

Копировал Формат 11

Типовой проект 806-2-5 Альбом 5

Формат	Зона	Поз.	Обозначение	Наименование	Кол.	Примечание
				Документация		
12			Ш3 01 И. 03. 000 СБ	Сборочный чертеж		
				Детали		
Бч		1	Ш3 01 Ж. 01. 00. 003	Скоба	90	0,000 кг
				Проволока 2,5-45		
				ГОСТ 17305-71*		
				$l = 15 h 14$		
Бч		2	Ш3 01 И. 03. 001	Настил	1	4,4 кг
				Сетка 25-2,0-0		
				ГОСТ 5336-67*		
				$l \times B = 2820 h 14 \times 625 h 14$		
Бч		3	Ш3 01 И. 03. 002	Связь	2	0,004 м³
				Пиломатериал- сосна		
				2-й сорт ГОСТ 8486-66		
				$l \times B \times h = 2820 h 14 \times 40 h 14 \times 40 h 14$		
12		4	Ш3 01 И. 03. 003	Связь	4	0,001 м³
				Пиломатериал- сосна		
				2-й сорт ГОСТ 8486-66		
				$l \times B \times h = 650 h 14 \times 40 h 14 \times 40 h 14$		
				Стандартные изделия		
		6		2 Возди 2 х 40	8	
				ГОСТ 4029-63		

Ш3 01 И. 03. 000

Изм. Лист № докум. Подп. Дата

Разраб. Кочетков

Провер. Николаев

Нач. отд. Виноградов

Н. контр. Матросова

Утв. Глезин

Рама

Лит. У | Лист | Листов 1

МСХ СССР ЦИТЭПсельхозпром г. Иваново

Копировал Формат 11

Типовой проект 806-2-5 Альбом 5

Формат	Зона	Поз.	Обозначение	Наименование	Кол.	Примечание
				Документация		
11			Ш3 01 И. 04. 00 СБ	Сборочный чертеж		
				Детали		
Бч		1	Ш3 01 Ж. 01. 00. 003	Скобка	48	0,0004 кг
				Проволока 25-45		
				ГОСТ 17305-71*		
				$l = 15 h 14$		
Бч		2	Ш3 01 И. 04. 001	Стенка	1	2,0 кг
				Сетка 25-2,0-0		
				ГОСТ 5336-67*		
				$l \times B = 925 h 14 \times 875 h 14$		
Бч		3	Ш3 01 И. 04. 002	Планка	2	0,0013 м³
				Пиломатериал- сосна		
				2-й сорт ГОСТ 8486-66		
				$l \times B \times h = 900 h 14 \times 60 h 14 \times 25 h 14$		
Бч		4	Ш3 01 И. 04. 003	Планка	2	0,0014 м³
				Пиломатериал- сосна		
				2-й сорт ГОСТ 8486-66		
				$l \times B \times h = 950 h 14 \times 60 h 14 \times 25 h 14$		
				Стандартные изделия		
		5		2 Возди 2 х 25	4	
				ГОСТ 4029-63		

Ш3 01 И. 04. 000

Изм. Лист № докум. Подп. Дата

Разраб. Кочетков

Провер. Николаев

Нач. отд. Виноградов

Н. контр. Матросова

Утв. Глезин

Крышка

Лит. У | Лист | Листов 1

МСХ СССР ЦИТЭПсельхозпром г. Иваново

Копировал Формат 11

ШЗ 01Ж.00.00.000 СБ

Типовой проект 806-2-5 Альбом 5

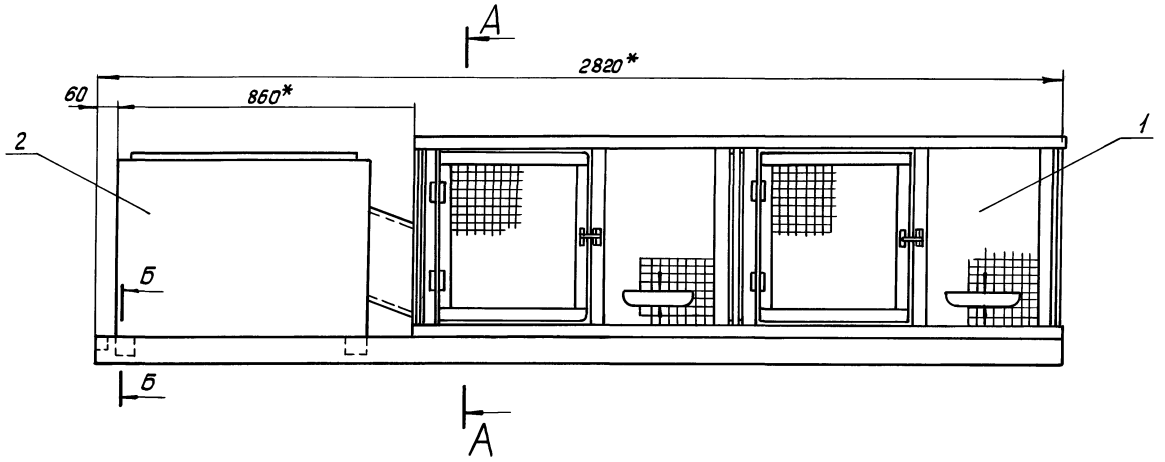

А—А

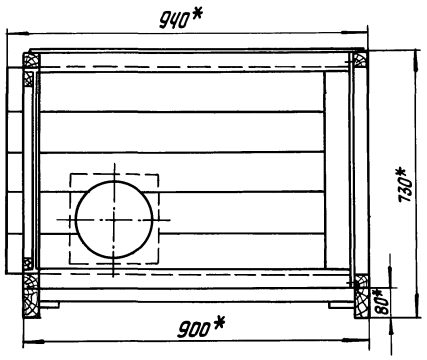

Б-Б
М 1:5

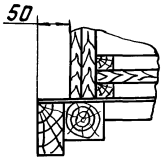

1.* Размеры для справок
2. Предельные отклонения размеров ± JT14/2

				ШЗ 01Ж.00.00.000 СБ			
Изм.	Лист	№ докум.	Подп.	Дата		Лит.	Масса	Масшт.
Разраб.		Кочетков			Клетка	И	96,3	1:10
Пров.		Николаев			Сборочный чертеж	Лист	Листов 1
Т.контр.		Бережкова		27.01.82			
Нач.отд.		Виноградов		27.01.82		МСХ СССР ЦИТЭСельхозпром г. Иваново	
Н.контр.		Матросова		27.01.82			
Утв.		Глезин					

Копировал Леонтьева Формат 12

ШЗ 01Ж.01.00.000 СБ

Типовой проект 806-2-5 Альбом 5

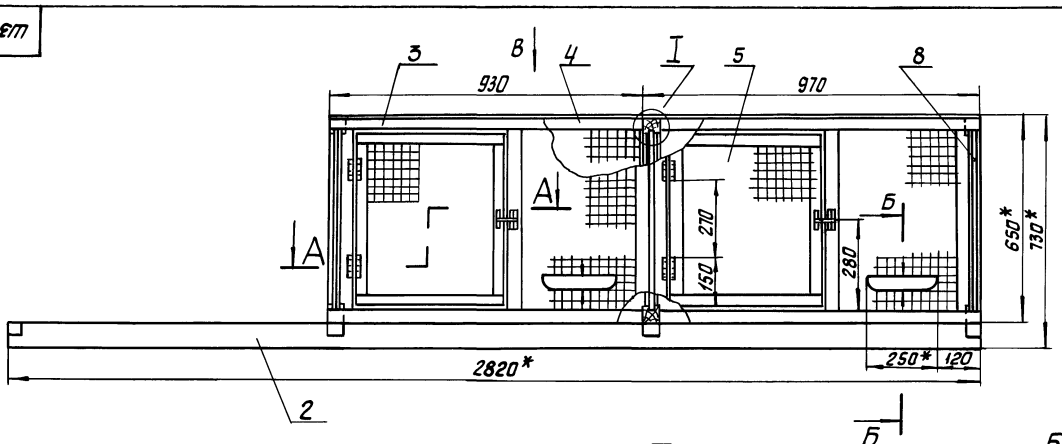

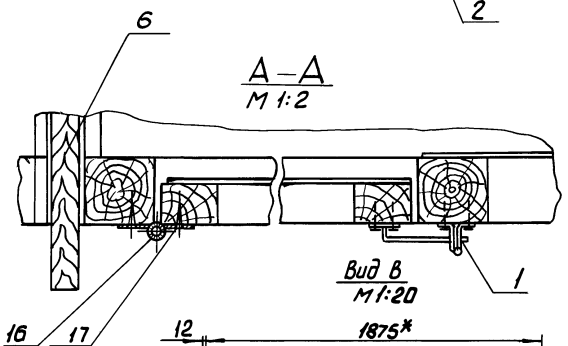

I
М 1:2

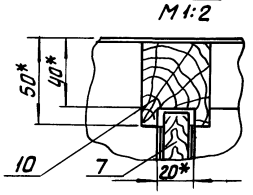

Б-Б

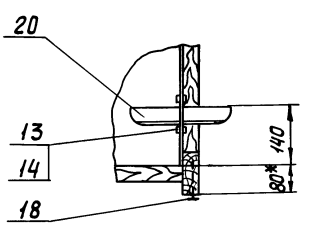

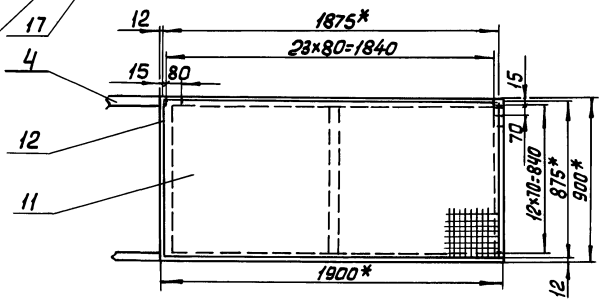

1.* Размеры для справок
2. Предельные отклонения размеров ± JT14/2

				ШЗ 01Ж.01.00.000 СБ			
Изм.	Лист	№ докум.	Подп.	Дата		Лит.	Масса	Масшт.
Разраб.		Кочетков			Выгул	И	59,1	1:10
Пров.		Николаев			Сборочный чертеж	Лист	Листов 1
Т.контр.		Бережкова		27.01.82			
Нач.отд.		Виноградов		27.01.82		МСХ СССР ЦИТЭСельхозпром г. Иванова	
Н.контр.		Матросова		27.01.82			
Утв.		Глезин					

Копировал Леонтьева 17653-05 12 Формат 12

Альбом 5

Типовой проект 806-2-5

ШЗ 01ж.01.01.000 СБ

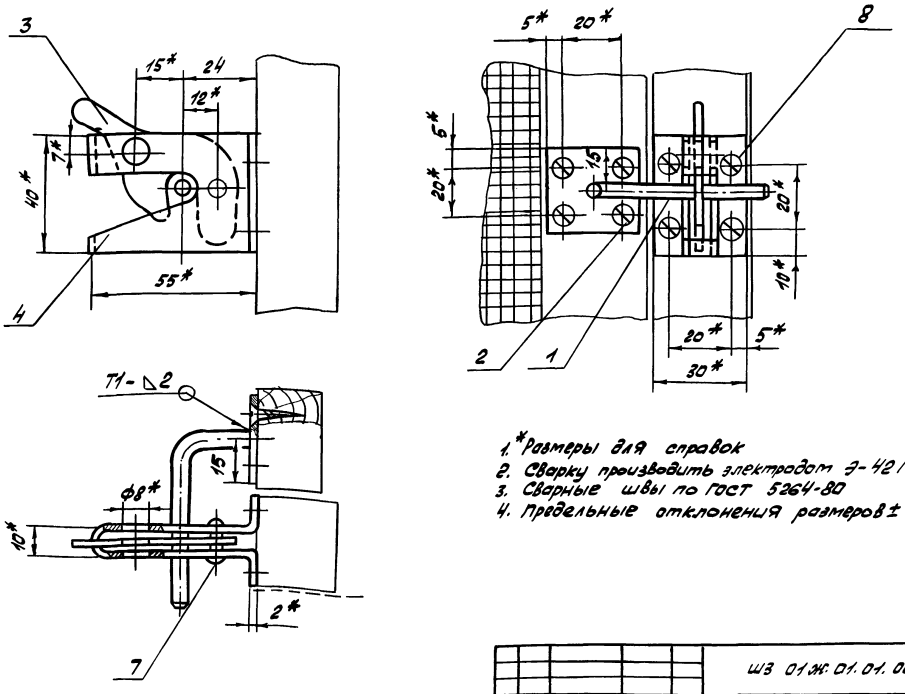

1.* Размеры для справок
2. Сварку производить электродом Э-42 ГОСТ 9467-75
3. Сварные швы по ГОСТ 5264-80
4. Предельные отклонения размеров $\pm \frac{IT14}{2}$

Изм	Лист	№ докум.	Подп.	Дата	ШЗ 01ж.01.01.000 СБ	Лит.	Масса	Масшт.
Разраб.		Родикова		23.11.81	Запор- щеколда	Н	0,13	1:1
Пров.		Николаев		25.11.81	Сборочный чертеж	Лист	Листов 1	
Т. контр.		Бережкова		26.11.81		МСХ СССР Цитэпсельхозпром г. Иваново		
Нач. отд.		Виноградов		26.11.81				
Н. контр.		Матросова		26.11.81				
Утв.		Глезин						

Копировал Троц

Формат 12

Инв. № подл. | Подп. и дата | Взам. инв. № | Инв. № дубл. | Подп. и дата

Альбом 5

Типовой проект 806-2-5

ШЗ 01ж.01.01.002

Rz 80 √(√)

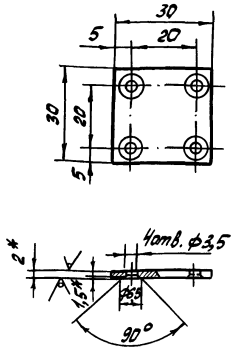

1.* Размеры для справок
2. Предельные отклонения размеров $\pm \frac{IT14}{2}$

Изм	Лист	№ докум.	Подп.	Дата	ШЗ 01ж.01.01.002	Лит.	Масса	Масшт.
Разраб.		Родикова		25.11.81	Пластина	Н	0,014	1:1
Пров.		Николаев		25.11.81		Лист	Листов 1	
Т. контр.		Бережкова		26.11.81				
Нач. отд.		Виноградов		26.11.81				
Н. контр.		Матросова		26.11.81				
Утв.		Глезин						

Лист 62 ГОСТ 19903-74* / Ст. 3 ГОСТ 16523-70*

МСХ СССР Цитэпсельхозпром г. Иваново

Копировал Троц

Формат 11

Альбом 5

Типовой проект 806-2-5

ШЗ 01ж.01.01.001

Rz 80 √(√)

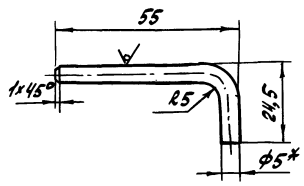

1.* Размеры для справок
2. Предельные отклонения размеров $\pm \frac{IT14}{2}$

Изм	Лист	№ докум.	Подп.	Дата	ШЗ 01ж.01.01.001	Лит.	Масса	Масшт.
Разраб.		Родикова		23.11.81	Штырь	Н	0,013	1:1
Пров.		Николаев		25.11.81		Лист	Листов 1	
Т. контр.		Бережкова		26.11.81				
Нач. отд.		Виноградов		26.11.81				
Н. контр.		Матросова		26.11.81				
Утв.		Глезин						

Круг В5 ГОСТ 2590-71 / Ст. 3 ГОСТ 535-79

МСХ СССР Цитэпсельхозпром г. Иваново

Копировал Троц 17653-05 13

Формат 11

Типовой проект 806-2-5 Альбом 5

Ш3 01Ж.01.01.003

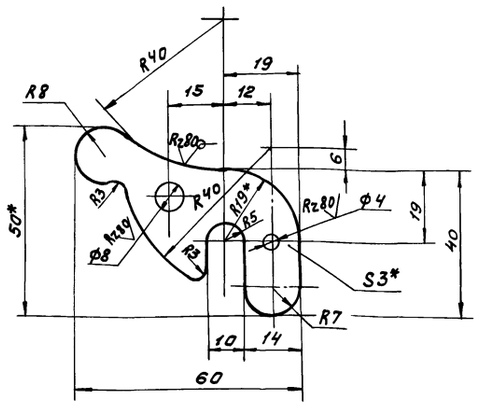

1.* Размеры для справок

2. Предельные отклонения размеров ± JT14/2

Изм.	Лист	№ докум.	Подп.	Дата	Ш3 01Ж.01.01.003	Лит.	Масса	Масшт.
Разраб.		Радикова			Запор	И	0,032	1:1
Пров.		Николаев				Лист	Листов 1	
Т.контр.		Бережкова			Лист Б3 ГОСТ 19903-74* Ст.3 ГОСТ 16523-70*	МСХ СССР ЦИТЭПсельхозпром г. Иваново		
Нач.отд.		Виноградов						
Н.контр.		Матросова						
Утв.		Глезин						

Копировал Иванов Формат 11

Типовой проект 806-2-5 Альбом 5

Ш3 01Ж.01.01.004

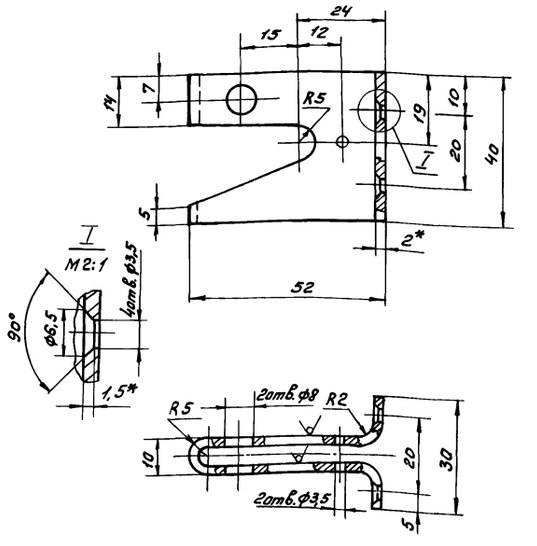

1.* Размеры для справок

2. Предельные отклонения размеров ± JT14/2

Изм.	Лист	№ докум.	Подп.	Дата	Ш3 01Ж.01.01.004	Лит.	Масса	Масшт.
Разраб.		Радикова			Корпус	И	0,06	1:1
Пров.		Николаев				Лист	Листов 1	
Т.контр.		Бережкова			Лист Б2 ГОСТ 19903-74* Ст.3 ГОСТ 16523-70*	МСХ СССР ЦИТЭПсельхозпром г. Иваново		
Нач.отд.		Виноградов						
Н.контр.		Матросова						
Утв.		Глезин						

Копировал Иванов Формат 11

Типовой проект 806-2-5 Альбом 5

Ш3 01Ж.01.00.001

Rz320

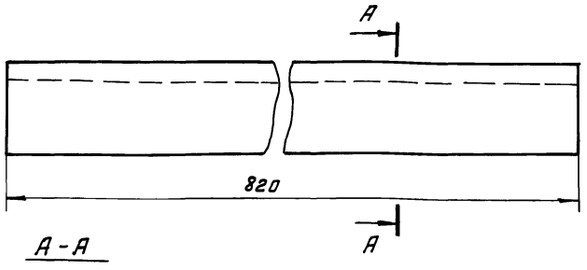

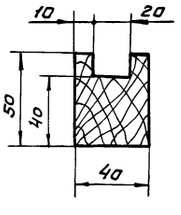

Предельные отклонения размеров ± JT14/2

Изм.	Лист	№ докум.	Подп.	Дата	Ш3 01Ж.01.00.001	Лит.	Масса	Масшт.
Разраб.		Радикова			Направляющая	И	0,74	1:2
Пров.		Николаев				Лист	Листов 1	
Т.контр.		Бережкова			Лиломатериал – сосна 2й сорт, ГОСТ 8486-66	МСХ СССР ЦИТЭПсельхозпром г. Иваново		
Нач.отд.		Виноградов						
Н.контр.		Матросова						
Утв.		Глезин						

Копировал Иванов Формат 11

Типовой проект 806-2-5 Альбом 5

Ш3 01Ж.01.04.000СБ

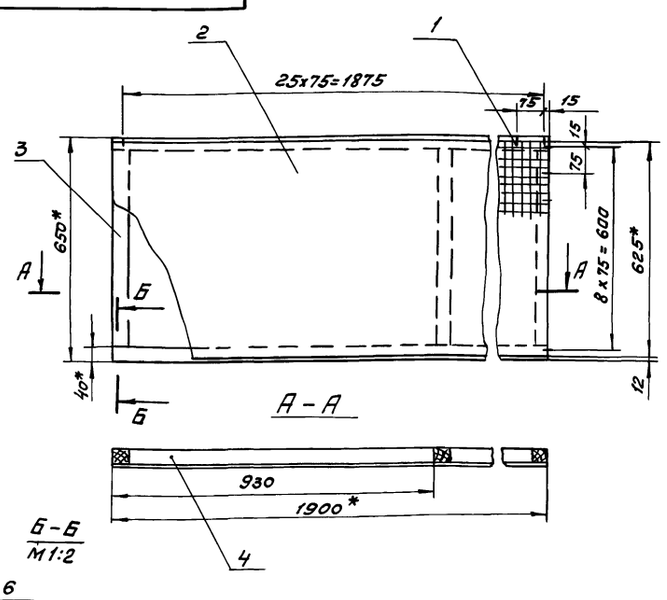

1.* Размеры для справок

2. Предельные отклонения размеров ± JT14/2

Изм.	Лист	№ докум.	Подп.	Дата	Ш3 01Ж.01.04.000СБ	Лит.	Масса	Масшт.
Разраб.		Радикова			Рама Сборочный чертеж	И	7,6	1:10
Пров.		Николаев				Лист	Листов 1	
Т.контр.		Бережкова				МСХ СССР ЦИТЭПсельхозпром г. Иваново		
Нач.отд.		Виноградов						
Н.контр.		Матросова						
Утв.		Глезин						

Копировал Иванов-17653-05 14 Формат 11

ШЗ 01Ж.01.02.000 СБ

Альбом 5

Типовой проект 806-2-5

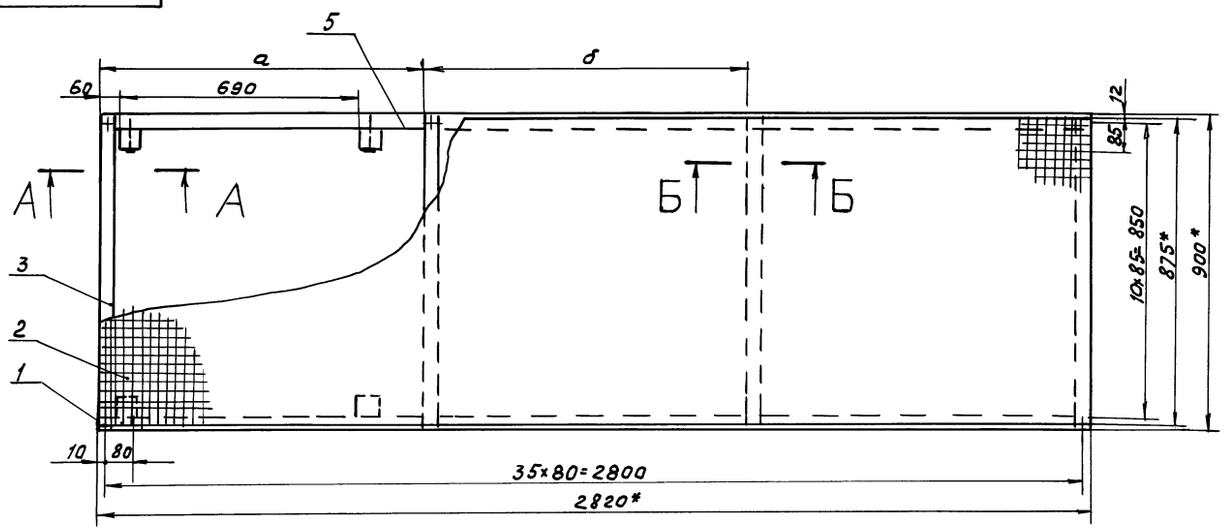

А – А
М1:5

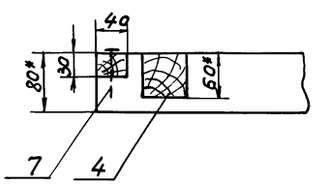

Б Б
М1:5

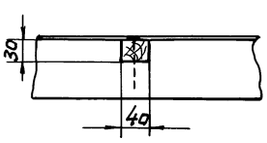

1.* Размеры для справок
2. Предельные отклонения размеров ± JT14/2

Размеры в мм

Обозначение	а	б
ШЗ 01Ж.01.02.000	920	930
ШЗ 01Ч.01.000	980	910

				ШЗ 01Ж.01.02.000 СБ	
Изм.	Лист	№ докум.	Подп.	Дата	
Разр.		Коуетков		20.03.91	Рама
Пров.		Николаев		21.03.91	Сборочный чертеж
Т.контр.		Березкова		25.03.91	
Нач.отд.		Виноградов		10.03.91	
Н.контр.		Матросова		10.03.91	
Утв.		Глезин			

Лит	Масса	Масштаб
У	17,8	1:10
Лист	Листов 1	

МСХ СССР ЦИТЭПсельхозпром г. Иваново

Копировал:

Формат 12

Инв.№подл. | Подп. и дата | Инв.№дубл. | Взам.инв.№ | Подп. и дата

ШЗ 01Ж.01.03.000 СБ

Альбом 5

Типовой проект 806-2-5

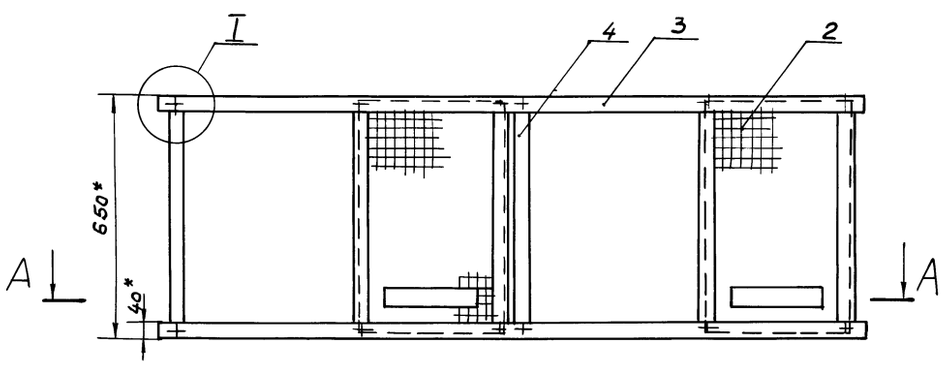

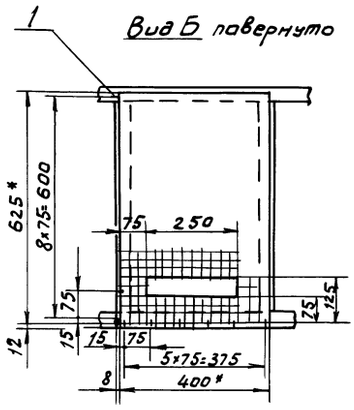

А – А

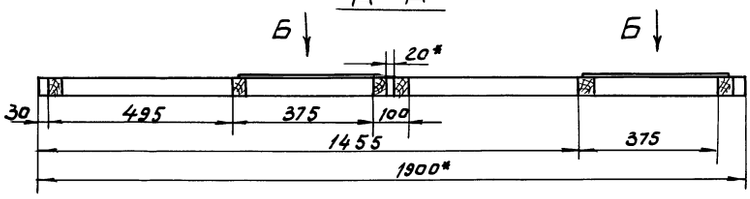

I
М1:2

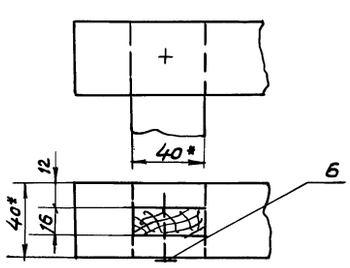

Поз.4 Связь
М1:5

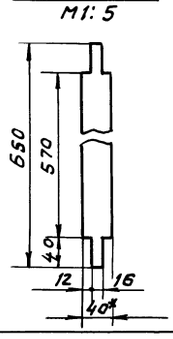

1.* Размеры для справок
2. Предельные отклонения размеров ± JT14/2

				ШЗ 01Ж.01.03.000. СБ	
Изм.	Лист	№ докум.	Подп.	Дата	
Разраб.		Коуетков		20.03.91	Рама
Пров.		Николаев		21.03.91	Сборочный чертеж
Т.контр.		Березкова		25.03.91	
Нач.отд.		Виноградов		10.03.91	
Н.контр.		Матросова		10.03.91	
Утв.		Глезин			

Лит	Масса	Масшт.
У	7,3	1:10
Лист	Листов 1	

МСХ СССР ЦИТЭПсельхозпром г. Иваново

Копировал: 17653-05 15

Формат 12

Инв.№подл. | Подп. и дата | Взам.инв.№ | Инв.№дубл. | Подп. и дата

ШЗ 01Ж.01.05.000СБ

Альбом 5

Типовой проект 806-2-5

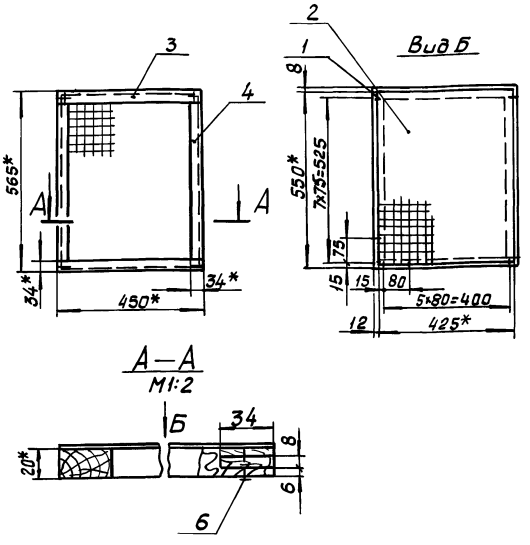

А—А
М1:2

1* Размеры для справок
2. Предельные отклонения размеров ± JT14/2

Изм.	Лист	№ докум.	Подп.	Дата	ШЗ 01Ж.01.05.000 СБ		
Разраб.		Кочетков			Дверка	Лит.	Масса	Масштаб
Пров.		Николаев				И	1,4	1:10
Т.контр.		Бережкова			Сборочный чертеж	Лист	Листов 1
Нач.отд.		Виноградов				МСХ СССР ЦИТЭсельхозпром г. Иваново	
Н.контр.		Матросова					
Утв.		Глезин					

Копировал Леонтьева Формат А1

ШЗ 01Ж.01.06.000СБ

Альбом 5

Типовой проект 806-2-5

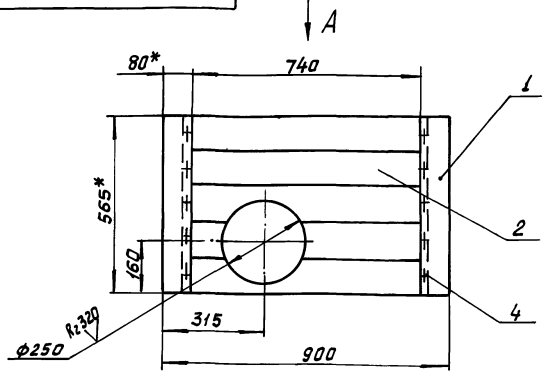

Вид А
М1:2

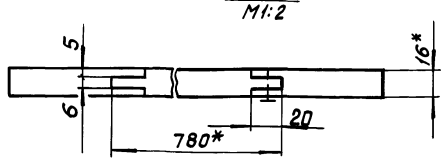

1* Размеры для справок
2. Предельные отклонения размеров ± JT14/2

Изм.	Лист	№ докум.	Подп.	Дата	ШЗ 01Ж.01.06.000 СБ		
Разраб.		Кочетков			Шибер	Лит.	Масса	Масштаб
Пров.		Николаев				И	3,9	1:10
Т.контр.		Бережкова			Сборочный чертеж	Лист	Листов 1
Нач.отд.		Виноградов				МСХ СССР ЦИТЭсельхозпром г. Иваново	
Н.контр.		Матросова					
Утв.		Глезин					

Копировал Леонтьева Формат А1

ШЗ 01Ж.01.07.000СБ

Альбом 5

Типовой проект 806-2-5

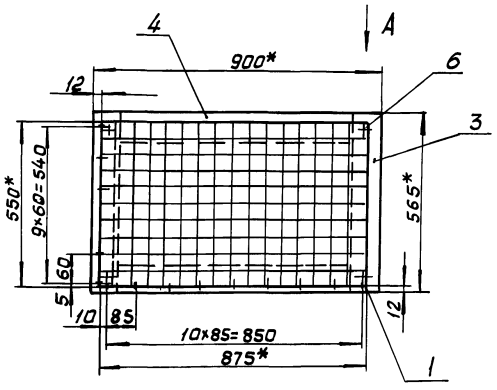

Вид А
М1:2

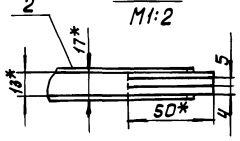

1* Размер для справок
2. Предельные отклонения размеров ± JT14/2

Изм.	Лист	№ докум.	Подп.	Дата	ШЗ 01Ж.01.07.000 СБ		
Разраб.		Кочетков			Шибер	Лит.	Масса	Масштаб
Пров.		Николаев				И	4,6	1:10
Т.контр.		Бережкова			Сборочный чертеж	Лист	Листов 1
Нач.отд.		Виноградов				МСХ СССР ЦИТЭсельхозпром г. Иваново	
Н.контр.		Матросова					
Утв.		Глезин					

Копировал Леонтьева Формат А1

ШЗ 01Ж.01.08.000СБ

Альбом 5

Типовой проект 806-2-5

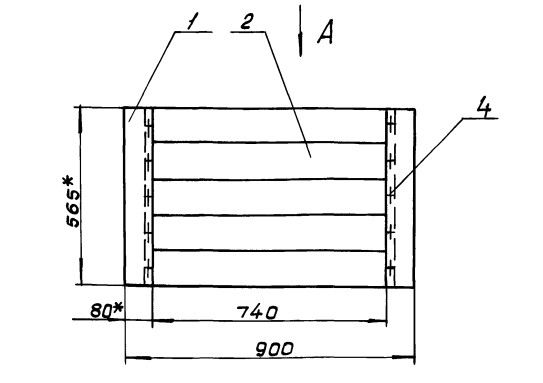

Вид А
М1:2

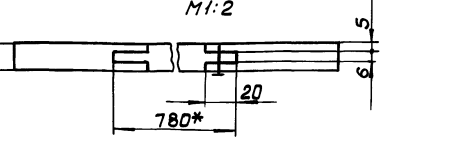

1* Размеры для справок
2. Предельные отклонения размеров ± JT14/2

Изм.	Лист	№ докум.	Подп.	Дата	ШЗ 01Ж.01.08.000 СБ		
Разраб.		Кочетков			Шибер	Лит.	Масса	Масштаб
Пров.		Николаев				И	4,3	1:10
Т.контр.		Бережкова			Сборочный чертеж	Лист	Листов 1
Нач.отд.		Виноградов				МСХ СССР ЦИТЭсельхозпром г. Иваново	
Н.контр.		Матросова					
Утв.		Глезин					

Копировал Леонтьева

ШЗ 01Ж.02.00.000 СБ

Альбом 5

Типовой проект 806-2-5

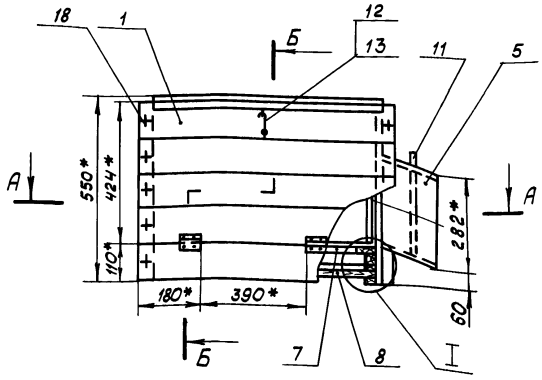

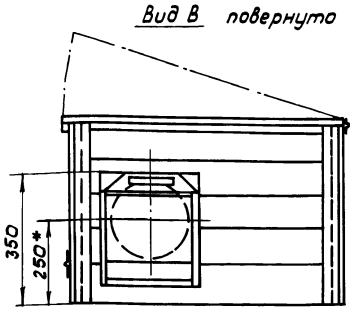

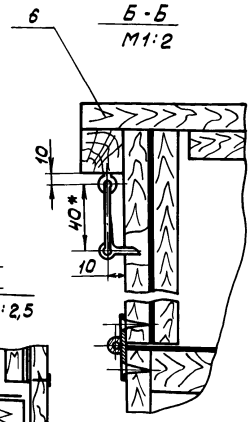

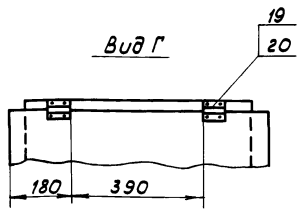

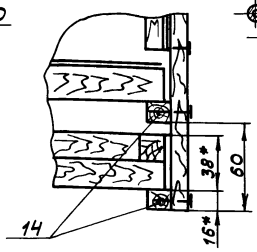

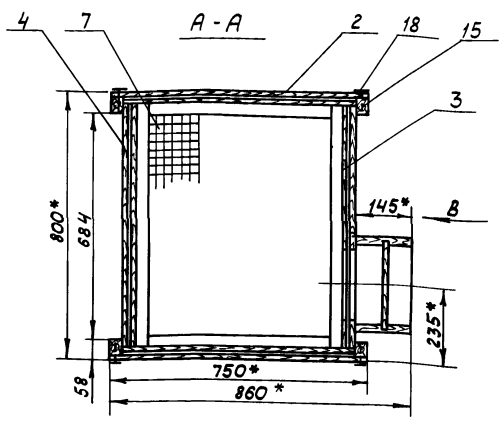

1.* Размеры для справок

2. Предельные отклонения размеров ± JT14/2

Изм.	Лист	N докум.	Подпись	Дата	ШЗ 01Ж.02.00.000 СБ			
Разраб.		Родикова		25.01.82	Домик	Лит.	Масса	Масштаб
Пров.		Николаев		26.01.82		И	37,2	1:10
Т.контр.		Березкова		27.01.82	Сборочный чертеж	Лист	Листов 1	
Нач.отд.		Виноградов		27.01.82		МСХ СССР ЦИТЭПсельхозпром г. Иваново		
Н.контр.		Матросова		28.01.82				
Утв.		Глезин						

Копировал Нико[illegible]- Формат А2

ШЗ 01Ж.02.00.001

Альбом 5

Типовой проект 806-2-5

Rz 320

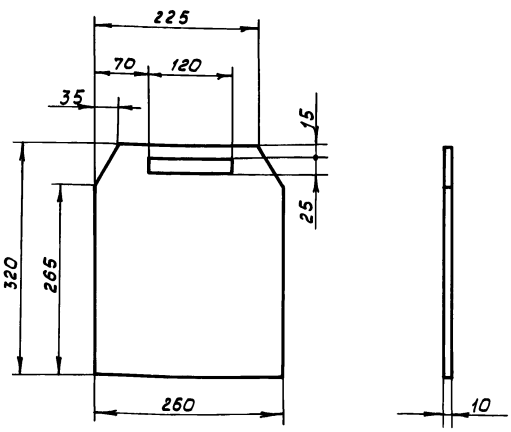

Предельные отклонения размеров ± JT14/2

Изм.	Лист	N докум.	Подпись	Дата	ШЗ 01Ж.02.00.001			
Разраб.		Родикова		25.01.82	Шибер	Лит.	Масса	Масштаб
Пров.		Николаев		26.01.82		И	0,42	1:5
Т.контр.		Березкова		27.01.82		Лист	Листов 1	
Нач.отд.		Виноградов		27.01.82	Пиломатериал - сосна, 2-й сорт, ГОСТ 8486-66	МСХ СССР ЦИТЭПсельхозпром г. Иваново		
Н.контр.		Матросова		28.01.82				
Утв.		Глезин						

Копировал Нико[illegible]- Формат А4

ШЗ 01Ж.02.00.002

Альбом 5

Типовой проект 806-2-5

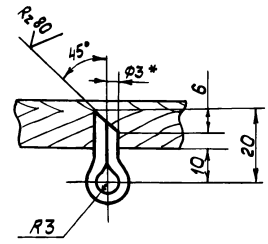

1.* Размер для справок

2. Предельные отклонения размеров ± JT14/2

Изм.	Лист	N докум.	Подпись	Дата	ШЗ 01Ж.02.00.002			
Разраб.		Родикова		25.01.82	Ушко	Лит.	Масса	Масштаб
Пров.		Николаев		26.01.82		И	0,003	1:1
Т.контр.		Березкова		27.01.82		Лист	Листов 1	
Нач.отд.		Виноградов		27.01.82	Проволока 3,0-45 ГОСТ 17305-71*	МСХ СССР ЦИТЭПсельхозпром г. Иваново		
Н.контр.		Матросова		28.01.82				
Утв.		Глезин						

Копировал Нико[illegible]- 17653-05 17 Формат А1

Типовой проект 806-2-5 Альбом 5

ШЗ 01ж.02.00.003

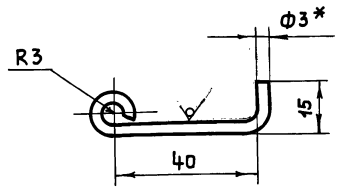

1. * Размер для справок
2. Предельные отклонения размеров $\pm \frac{JT14}{2}$

Изм.	Лист	№ докум.	Подпись	Дата
Разраб.		Родикова		
Провер.		Николаев В.		
Т. контр.		Березкова		
Нач. отд.		Виноградов		
Н. контр.		Матросова		
Утв.		Глезин		

ШЗ 01ж.02.00.003

Крючок

Лит.	Масса	Масшт.
И	0,006	1:1
Лист	Листов 1	

Проволока 3,0-45 ГОСТ 17305-71*

МСХ СССР ЦИТЭПсельхозпром г. Иваново

Копировал Крайнова Формат 11

Типовой проект 806-2-5 Альбом 5

ШЗ 01ж.02.01.000 СБ

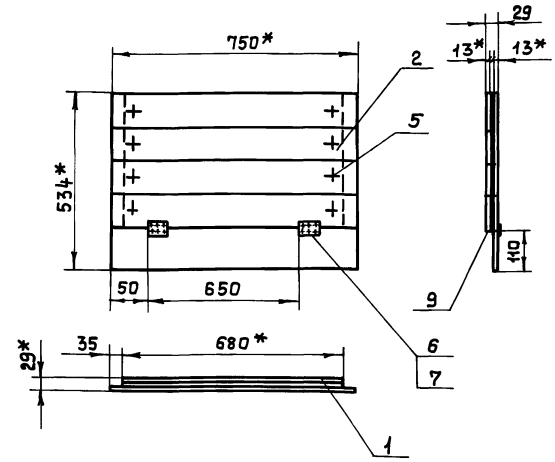

1. * Размеры для справок
2. Предельные отклонения размеров $\pm \frac{JT14}{2}$

Изм.	Лист	№ докум.	Подпись	Дата
Разраб.		Родикова		
Провер.		Николаев В.		
Т. контр.		Березкова		
Нач. отд.		Виноградов		
Н. контр.		Матросова		
Утв.		Глезин		

ШЗ 01ж.02.01.000 СБ

Стенка

Сборочный чертеж

Лит.	Масса	Масшт.
И	4,5	1:10
Лист	Листов 1	

МСХ СССР ЦИТЭПсельхозпром г. Иваново

Копировал Крайнова Формат 11

Типовой проект 806-2-5 Альбом 5

ШЗ 01ж.02.02.000. СБ

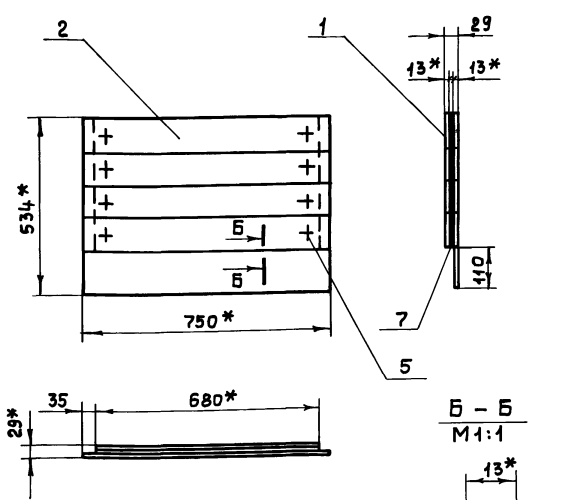

1. * Размеры для справок
2. Предельные отклонения размеров $\pm \frac{JT14}{2}$

Изм.	Лист	№ докум.	Подпись	Дата
Разраб.		Родикова		
Провер.		Николаев В.		
Т. контр.		Березкова		
Нач. отд.		Виноградов		
Н. контр.		Матросова		
Утв.		Глезин		

ШЗ 01ж.02.02.000 СБ

Стенка

Сборочный чертеж

Лит.	Масса	Масшт.
И	4,3	1:10
Лист	Листов 1	

МСХ СССР ЦИТЭПсельхозпром г. Иваново

Копировал Крайнова Формат 11

Типовой проект 806-2-5 Альбом 5

ШЗ 01ж.02.03.000 СБ

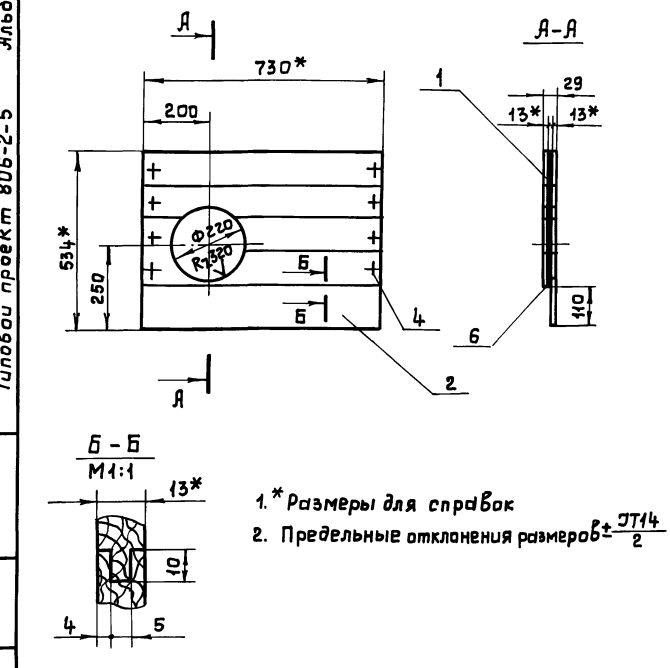

1. * Размеры для справок
2. Предельные отклонения размеров $\pm \frac{JT14}{2}$

Изм.	Лист	№ докум.	Подпись	Дата
Разраб.		Родикова		
Провер.		Николаев В.		
Т. контр.		Березкова		
Нач. отд.		Виноградов		
Н. контр.		Матросова		
Утв.		Глезин		

ШЗ 01ж.02.03.000 СБ

Стенка

Сборочный чертеж

Лит.	Масса	Масшт.
И	4,3	1:10
Лист	Листов 1	

МСХ СССР ЦИТЭПсельхозпром г. Иваново

Копировал Крайнова

Формат 11

Альбом 5

Типовой проект 806-2-5

ШЗ 01ж.02.04.000 СБ

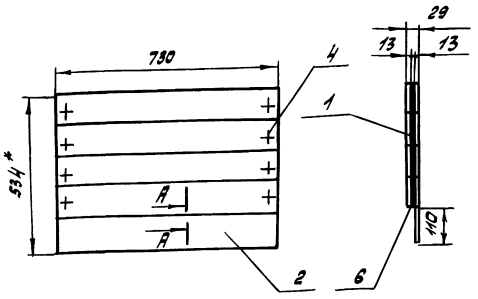

А–А
м1:1

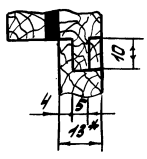

1.* Размеры для справок
2. Предельные отклонения размеров $\pm\frac{JT14}{2}$

Изм.	Лист	№ докум.	Подп.	Дата
Разраб.		Кочетков		25.11.81
Пров.		Николаев		25.11.81
Т.контр.		Бережкова		26.11.81
Нач.отд.		Виноградов		26.11.81
Н.контр.		Матросова		26.11.81
Утв.		Глезин		

ШЗ 01ж.02.04.000 СБ

Стенка
Сборочный чертеж

Лит.	Масса	Масшт.
Н	4,3	1:10

Лист | Листов 1

Мсх СССР
Цитэпсельхозпром
г. Иваново

Копировал Тр... Формат 11

Альбом 5

Типовой проект 806-2-5

ШЗ 01ж.02.05.000 СБ

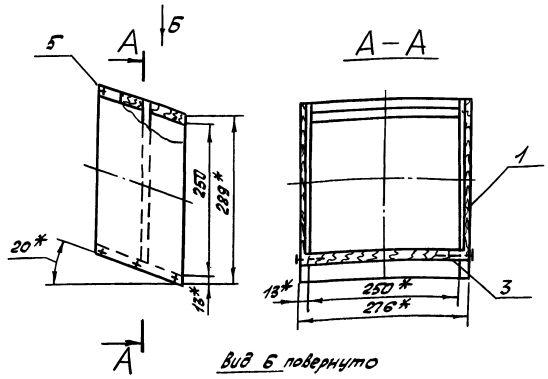

Вид Б повернуто

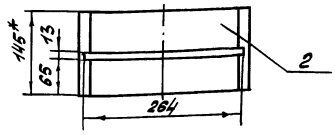

1.* Размеры для справок
2. Предельные отклонения размеров $\pm\frac{JT14}{2}$

Изм.	Лист	№ докум.	Подп.	Дата
Разраб.		Кочетков		25.11.81
Пров.		Николаев		25.11.81
Т.контр.		Бережкова		26.11.81
Нач.отд.		Виноградов		26.11.81
Н.контр.		Матросова		26.11.81
Утв.		Глезин		

ШЗ.01ж.02.05.000 СБ

Коридор
Сборочный чертеж

Лит.	Масса	Масшт.
Н	1,1	1:5

Лист | Листов 1

Мсх СССР
Цитэпсельхозпром
г. Иваново

Копировал Тр... Формат 11

Альбом 5

Типовой проект 806-2-5

ШЗ 01ж.02.05.001

R_z 320

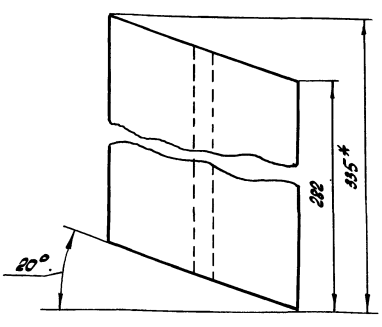

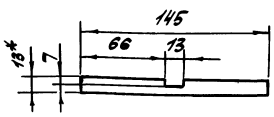

1.* Размеры для справок
2. Предельные отклонения размеров $\pm\frac{JT14}{2}$

Изм.	Лист	№ докум.	Подп.	Дата
Разраб.		Кочетков		25.11.81
Пров.		Николаев		25.11.81
Т.контр.		Бережкова		26.11.81
Нач.отд.		Виноградов		26.11.81
Н.контр.		Матросова		26.11.81
Утв.		Глезин		

ШЗ 01ж.02.05.001

Стенка

Лит.	Масса	Масшт.
Н	0.26	1:2,5

Лист | Листов 1

Пиломатериал - сосна, 2-й сорт, ГОСТ 8486-66

Мсх СССР
Цитэпсельхозпром
г. Иваново

Копировал Тр... Формат 11

Альбом 5

Типовой проект 806-2-5

ШЗ 01ж.02.06.000 СБ

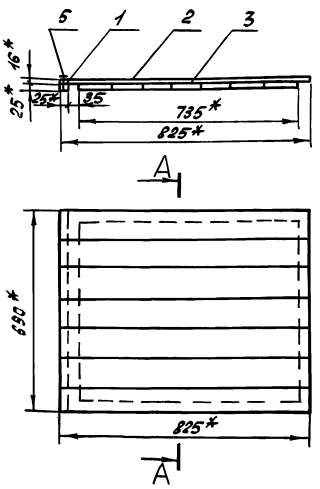

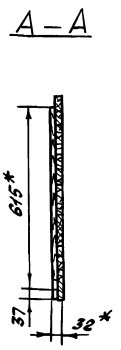

1.* Размеры для справок
2. Предельные отклонения размеров $\pm\frac{JT14}{2}$

Изм.	Лист	№ докум.	Подп.	Дата
Разраб.		Кочетков		25.11.81
Пров.		Николаев		25.11.81
Т.контр.		Бережкова		26.11.81
Нач.отд.		Виноградов		26.11.81
Н.контр.		Матросова		26.11.81
Утв.		Глезин		

ШЗ 01ж.02.06.000 СБ

Крышка
Сборочный чертеж

Лит.	Масса	Масшт.
Н	8,1	1:10

Лист | Листов 1

Мсх СССР
Цитэпсельхозпром
г. Иваново

Копировал Тр... 17653-05 19 Формат 11

Альбом 5

Типовой проект 806-2-5

Инв. № подл. | Подп. и дата | Взам. инв. № | Инв. № дубл. | Подп. и дата

ШЗ 01 ж. 02. 07. 000 СБ

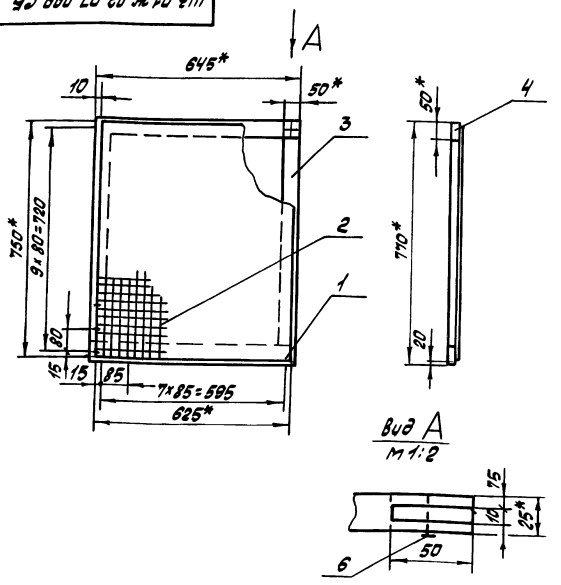

1.* Размеры для справок

2. Предельные отклонения размеров ± JT14/2

Изм.	Лист	№ докум.	Подп.	Дата
Разраб.		Кочетков		20.08.81
Пров.		Николаев		21.08.81
Т.контр.		Бережкова		22.08.81
Нач.отд.		Виноградов		
Н.контр.		Матросова		20.08.81
Утв.		Глезин		

ШЗ 01 ж. 02. 07. 000 СБ

Дно
Сборочный чертеж

Лит.	Масса	Масшт.
И	2,5	

Лист | Листов 1

МСХ СССР
Цитэпсельхозпром
г. Иваново

Копировал Трофъ-

Формат А1

Альбом 5

Типовой проект 806-2-5

Инв. № подл. | Подп. и дата | Взам. инв. № | Инв. № дубл. | Подп. и дата

ШЗ 01 ж. 02. 08. 000 СБ

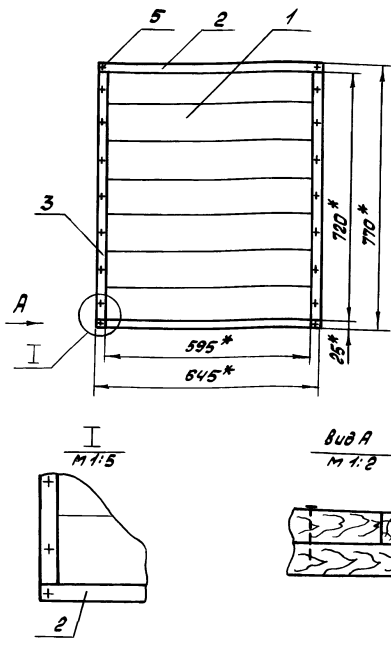

1.* Размеры для справок

2. Предельные отклонения размеров ± JT14/2

Изм.	Лист	№ докум.	Подп.	Дата
Разраб.		Кочетков		20.08.81
Пров.		Николаев		21.08.81
Т.контр.		Бережкова		22.08.81
Нач.отд.		Виноградов		
Н.контр.		Матросова		20.08.81
Утв.		Глезин		

ШЗ 01 ж. 02. 08. 000 СБ

Поддон
Сборочный чертеж

Лит.	Масса	Масшт.
И	5,37	1:10

Лист | Листов 1

МСХ СССР
Цитэпсельхозпром
г. Иваново

Копировал Трофъ-

Формат А1

Альбом 5

Типовой проект 806-2-5

Инв. № подл. | Подп. и дата | Взам. инв. № | Инв. № дубл. | Подп. и дата

ШЗ 01 И. 04. 000 СБ

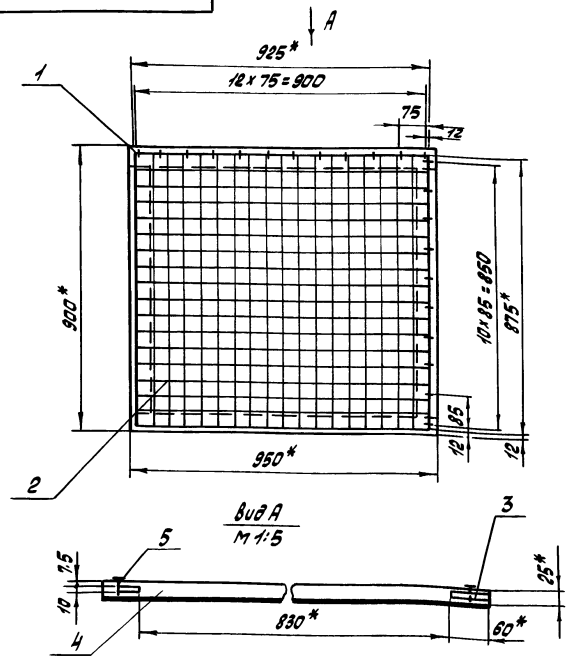

1.* Размеры для справок

2. Предельные отклонения размеров ± JT14/2

Изм.	Лист	№ докум.	Подп.	Дата
Разраб.		Кочетков		20.08.81
Пров.		Николаев		21.08.81
Т.контр.		Бережкова		22.08.81
Нач.отд.		Виноградов		
Н.контр.		Матросова		20.08.81
Утв.		Глезин		

ШЗ 01 И. 04. 000 СБ

Крышка
Сборочный чертеж

Лит.	Масса	Масшт.
И	4,8	1:10

Лист | Листов 1

МСХ СССР
Цитэпсельхозпром
г. Иваново

Копировал Трофъ-

Формат А1

Альбом 5

Типовой проект 806-2-5

ШЗ 01И.00.000 СБ

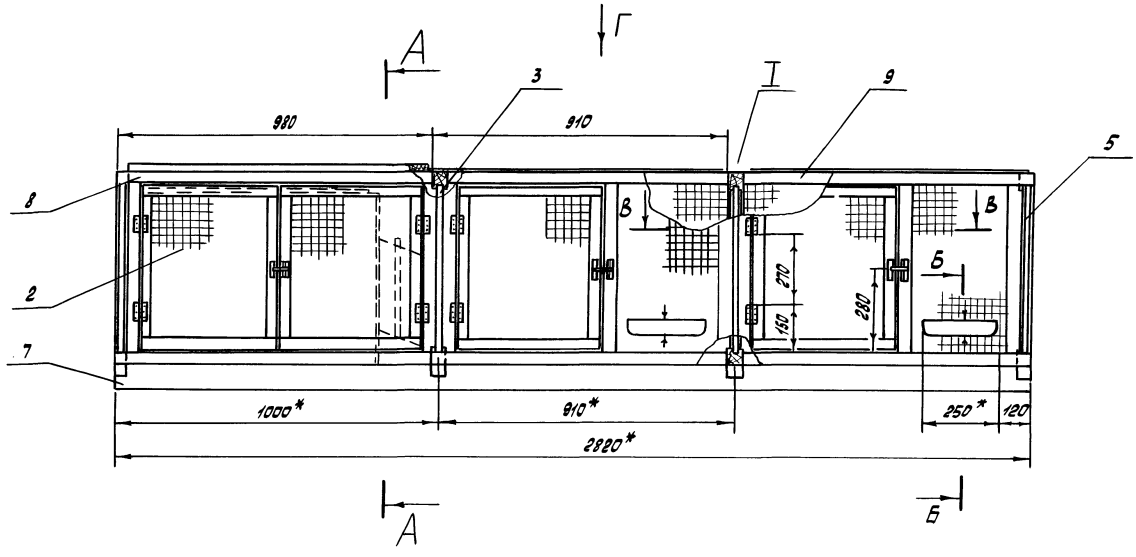

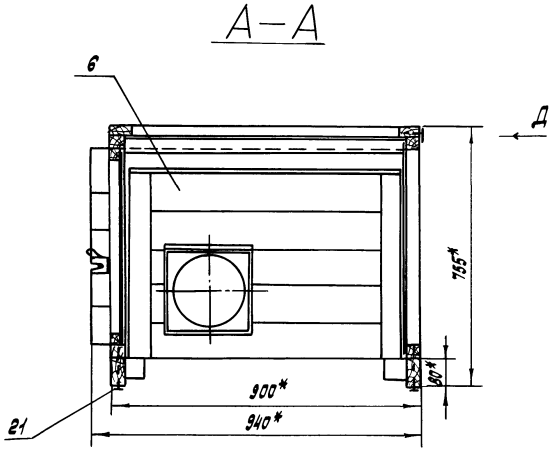

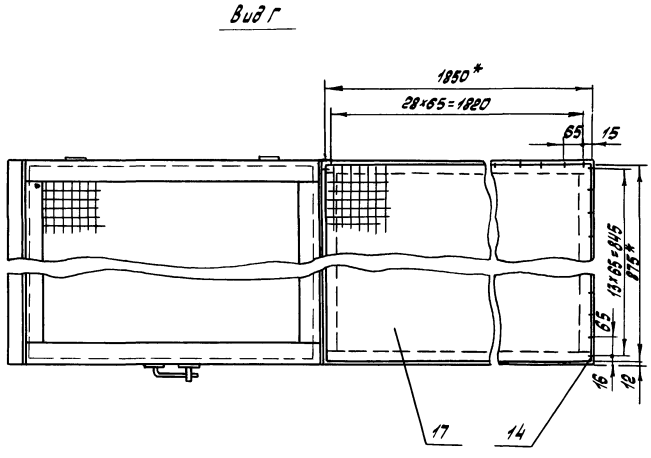

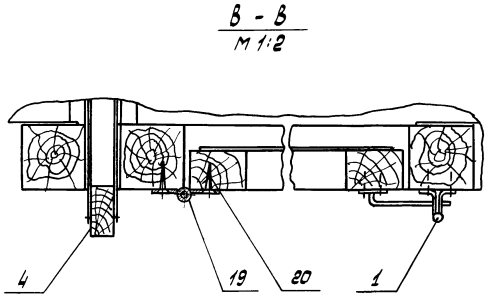

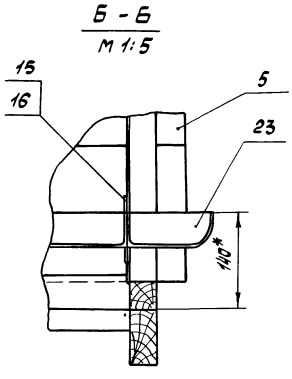

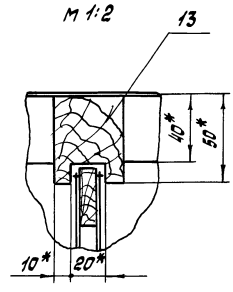

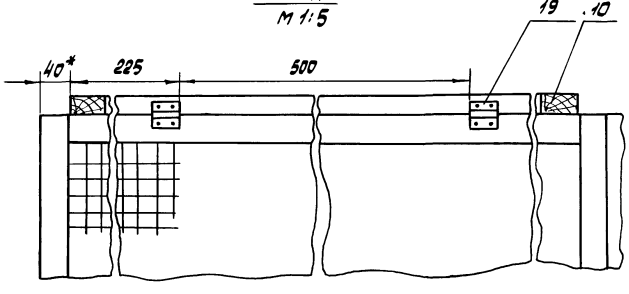

1. * Размеры для справок
2. Предельные отклонения размеров $\pm \frac{JT14}{2}$
3. Дет. поз. 7 см. лист ШЗ 01Ж.01.02.000 СБ табл. данные

					ШЗ 01И.00.000 СБ			
Изм.	Лист	№ докум.	Подп.	Дата	Клетка	Лит.	Масса	Масшт.
Ст. инж.		Кочетков		20.08.81		И	113	1:10
Пров.		Николаев		21.08.81	Сборочный чертеж			
Т. контр.		Бережкова		25.08.81		Лист	Листов 1	
Нач. отд.		Виноградов				МСХ СССР ЦИТЭПСЕЛЬХОЗПРОМ г. Иваново		
Н. контр.		Матросова		10.09.81				
Утв.		Глезин						

Инв. № подл. | Подп. и дата | Взам. инв. № | Инв. № дубл. | Подп. и дата

Копировал Трофу- 17653-05 21 Формат 22

ШЗ 01И.02.000 СБ

Альбом 5

Типовой проект 806-2-5

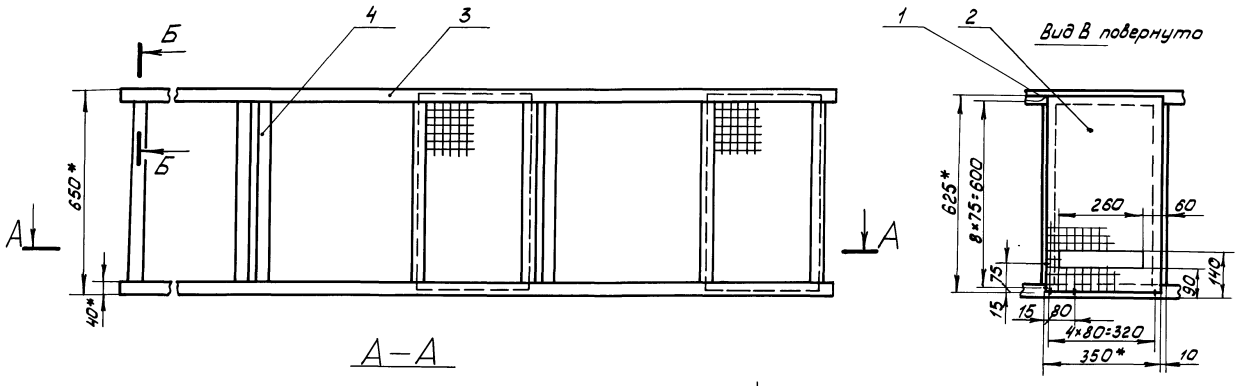

А—А

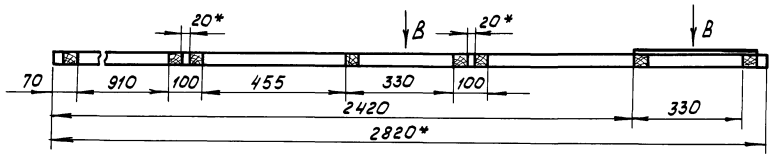

1.* Размеры для справок

2. Предельные отклонения размеров ± JT14/2

Б-Б
М1:2

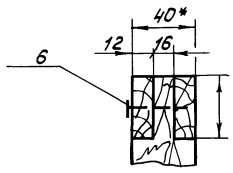

Изм.	Лист	№ докум.	Подп.	Дата	ШЗ 01И.02.000 СБ			
Разраб.		Кочетков		25.01.82	Рама Сборочный чертеж	Лит.	Масса	Масшт.
Пров.		Николаев		25.01.82		И	6,2	1:10
Т.контр.		Бережкова		25.01.82		Лист	Листов 1	
Нач.отд.		Виноградов		25.01.82		МСХ СССР ЦИТЭПсельхозпром г. Иваново		
Н.контр.		Матросова		25.01.82				
Утв.		Глезин						

Копировал Никоф- Формат 12

Инв.№ подл. | Подп. и дата | Взам.инв.№ | Инв.№ дубл. | Подп. и дата

Альбом 5

Типовой проект 806-2-5

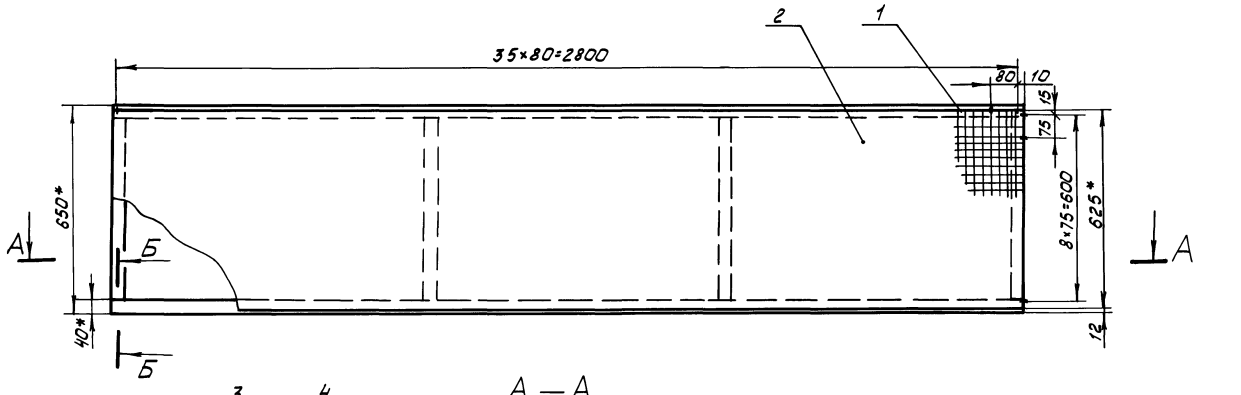

А—А

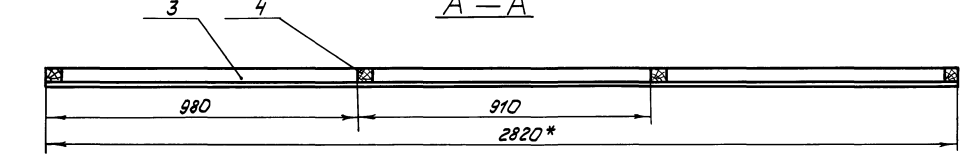

Поз. 4 Связь
М1:5

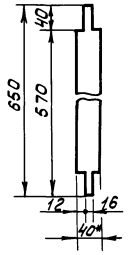

Б-Б
М1:2

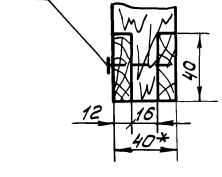

1.* Размеры для справок

2. Предельные отклонения размеров ± JT14/2

Изм.	Лист	№ докум.	Подп.	Дата	ШЗ 01И.03.000 СБ			
Разраб.		Кочетков		25.01.82	Рама Сборочный чертеж	Лит.	Масса	Масшт.
Пров.		Николаев		25.01.82		И	11,4	1:10
Т.контр.		Бережкова		25.01.82		Лист	Листов 1	
Нач.отд.		Виноградов		25.01.82		МСХ СССР ЦИТЭПсельхозпром г. Иваново		
Н.контр.		Матросова		25.01.82				
Утв.		Глезин						

Копировал Никоф- 17653-05 22 Формат 12

Инв.№ подл. | Подп. и дата | Взам.инв.№ | Инв.№ дубл. | Подп. и дата

Типовой проект 806-2-5 Альбом 5

№ строки	Обозначение	Наименование	Куда входит: Обозначение	Кол.	Общее кол.	Примечание
1						
2						
3	ШЗ 01 м. 000	Выгул			1	
4						
5						
6						
7						
8						
9	ШЗ 01 к. 000	Клетка			1	
10						
11						
12						
13						
14						
15						
16	ШЗ 01 л. 000	Клетка			1	
17						
18						
19						
20						
21						
22						
23						
24						

Подп. и дата | Инв. № дубл. | Взам. инв. № | Подп. и дата | Инв. № подл.

Изм.	Лист	№ докум.	Подп.	Дата
Разраб.	Кочетков			26.01.82
Провер.	Николаев			26.01.82
Нач. отд.	Виноградов			28.01.82
Н. контр.	Матросова			28.01.82
Утв.	Глезин			

ВС

Ведомость спецификаций

Лит.	Лист	Листов
И		1

МСХ СССР ЦИТЭП сельхозпром г. Иваново

копировал Акз

формат 12

Типовой проект 806-2-5 Альбом 5

Формат	Зона	Поз.	Обозначение	Наименование	Кол.	Примечание
				Документация		
22			ШЗ 01 м. 000 СБ	Сборочный чертеж		
				Детали		
12		1	ШЗ 01 м. 001	Стенка	1	
11		2	ШЗ 01 м. 002	Крючок	3	
БЧ		3	ШЗ 01 м. 003	Стенка	4	1,35 кг
				Сетка 25-2,0-0		
				ГОСТ 5336-67*		
				L×B=900h14×600h14		
БЧ		4	ШЗ 01 м. 004	Дверка	3	0,7 кг
				Сетка 25-2,0-0		
				ГОСТ 5336-67*		
				L×B=550h14×500h14		
22		5	ШЗ 01 м. 005	Прижим	3	0,4 кг
				Проволока 4-I ГОСТ 3282-74*		
				L=1500h14		
БЧ		6	ШЗ 01 м. 006	Стенка	1	10 кг
				Сетка 25-2,0-0		
				ГОСТ 5336-67*		
				L×B=2700h14×500h14		

Подп. и дата | Инв. № дубл. | Взам. инв. № | Подп. и дата | Инв. № подл.

Изм.	Лист	№ докум.	Подп.	Дата
Разраб.	Кочетков			26.01.82
Провер.	Николаев			26.01.82
Нач. отд.	Виноградов			28.01.82
Н. контр.	Матросова			28.01.82
Утв.	Глезин			

ШЗ 01 м. 000

Выгул

Лит.	Лист.	Листов
И	1	3

МСХ СССР ЦИТЭП сельхозпром г. Иваново

копировал Акз

формат 11

Типовой проект 806-2-5 Альбом 5

Фор-т	Зона	Поз.	Обозначение	Наименование	Кол.	Примечание
БЧ		10	ШЗ 01 м. 010	Ребро контура	2	0,9 кг
				Круг $\frac{\text{В5 ГОСТ 2590-71}}{\text{Ст.3 ГОСТ 535-79}}$		
				L=5720h14		
БЧ		11	ШЗ 01 м. 011	Ребро клетки	3	0,1 кг
				Круг $\frac{\text{В5 ГОСТ 2590-71}}{\text{Ст.3 ГОСТ 535-79}}$		
				L=600h14		
БЧ		12	ШЗ 01 м. 012	Ребро дверки	3	0,4 кг
				Круг $\frac{\text{В5 ГОСТ 2590-71}}{\text{Ст.3 ГОСТ 535-79}}$		
				L=2120h14		
БЧ		13	ШЗ 01 м. 013	Ось поилки	3	0,006 кг
				Проволока 3-I		
				ГОСТ 3282-74*		
				L=100h14		
БЧ		14	ШЗ 01 м. 014	Скоба	120	0,008 кг
				Лист $\frac{\text{Б1 ГОСТ 19903-74*}}{\text{0,8 кг-В1 ГОСТ 14918-69}}$		
				L×B=50h14×22h14		

Подп. и дата | Инв. № дубл. | Взам. инв. № | Подп. и дата | Инв. № подл.

Изм.	Лист	№ докум.	Подп.	Дата

ШЗ 01 м. 000

Лист 2

копировал Акз

17653-05 23

формат 11

Типовой проект 806-2-5 Альбом 5

Формат	Зона	Поз.	Обозначение	Наименование	Кол.	Примечание
64		16	Ш3 01м. 016	Скоба	40	0,003кг
				Лист Б1ГОСТ19903-74* / 0,8кп-ВГОСТ14918-69		
				d×в=20h14×10h14		
64		17	Ш3 01м. 017	Скоба	10	0,005кг
				Лист Б1ГОСТ19903-74* / 0,8кп-ВГОСТ14918-69		
				d×в=60h14×20h14		
64		18	Ш3 01м. 018	Скоба	6	0,004кг
				Лист Б1ГОСТ19903-74* / 0,8кп-ВГОСТ14918-69		
				d×в=30h14×22h14		
				Прочие изделия		
		20		Поилка 2-х секционная	3	опкб ннипдк

Инв. № подл. | Подп. и дата | Взам. инв. № | Инв. № дубл. | Подп. и дата

Изм.	Лист	№ докум.	Подп.	Дата	Ш3 01м. 000	Лист 3

Копировал [signature] Формат 11

Типовой проект 806-2-5 Альбом 5

Формат	Зона	Поз.	Обозначение	Наименование	Кол.	Примечание
				Документация		
22			Ш3 01к. 000 СБ	Сборочный чертеж		
				Детали		
12		1	Ш3 01к. 001	Стенка	1	
64		2	Ш3 01к. 002	Ребро крышки	1	0,6кг
				Круг В5ГОСТ2590-71* / Ст3ГОСТ535-79		
				L=3680h14		
64		3	Ш3 01к. 003	Уголок	2	0,85кг
				Уголок Б20×20×3ГОСТ8509-72* / Ст3ГОСТ535-79		
				L=975±0,5мм		
64		4	Ш3 01к. 004	Подкладка	2	0,45кг
				Лист Б3ГОСТ19903-74* / 0,8кп-ВГОСТ14918-69		
				d×в=975h14×15h14		
64		5	Ш3 01к. 005	Ребро	1	0,15кг
				Круг В5ГОСТ2590-71* / Ст3ГОСТ535-79		
				L=900h14		
64		6	Ш3 01к. 006	Перегородка	1	1,3кг
				Сетка 25-2,0-0		
				ГОСТ 5336-67*		
				d×в=900h14×575h14		

Инв. № подл. | Подп. и дата | Взам. инв. № | Инв. № дубл. | Подп. и дата

Изм.	Лист	№ докум.	Подп.	Дата	Ш3 01к. 000			
Разраб.		Кочетков	[signature]	[signature]	Клетка	Лит Н	Лист 1	Листов 4
Провер.		Николаев	[signature]	[signature]		МСХ СССР ЦПТ-ЭП Сельхозпром г. Иваново		
Нач. отд.		Виноградов	[signature]	[signature]				
Н. контр.		Матросова	[signature]	[signature]				
Утв.		Глезин	[signature]					

Копировал [signature] Формат 11

Типовой проект 806-2-5 Альбом 5

Формат	Зона	Поз.	Обозначение	Наименование	Кол.	Примечание
64		7	Ш3 01к. 007	Крышка	1	2,2кг
				Сетка 25-2,0-0		
				ГОСТ 5336-67*		
				d×в=950h14×875h14		
11		8	Ш3 01м. 002	Крючок	1	
64		9	Ш3 01м. 003	Стенка	2	1,35кг
				Сетка 25-2,0-0		
				ГОСТ 5336-67*		
				d×в=900h14×600h14		
64		10	Ш3 01м. 004	Дверка	1	0,7кг
				Сетка 25-2,0-0		
				ГОСТ 5336-67*		
				d×в=550h14×500h14		
64		11	Ш3 01м. 005	Прижим	1	0,4кг
				Проволока 4-I		
				ГОСТ 3282-74		
				L=1500h14		
64		12	Ш3 01м. 006	Стенка	1	10кг
				Сетка 25-2,0-0		
				ГОСТ 5336-67*		
				d×в=2700h14×1500h14		
64		13	Ш3 01м. 010	Ребро контура	1	0,9кг
				Круг В5ГОСТ2590-71* / Ст3ГОСТ535-79		
				L=5720h14		
64		14	Ш3 01м. 011	Ребро клетки	1	0,1кг
				Круг В5ГОСТ2590-71* / Ст3ГОСТ535-79		
				L=600h14		

Инв. № подл. | Подп. и дата | Взам. инв. № | Инв. № дубл. | Подп. и дата

Изм.	Лист	№ докум.	Подп.	Дата	Ш3 01к. 000	Лист 2

Копировал [signature] Формат 11

Типовой проект 806-2-5 Альбом 5

Формат	Зона	Поз.	Обозначение	Наименование	Кол.	Примечание
64		15	Ш3 01м. 012	Ребро дверки	1	0,4кг
				Круг В5ГОСТ2590-71* / Ст3ГОСТ535-79		
				L=2120h14		
64		16	Ш3 01м. 013	Ось поилки	2	0,006кг
				Проволока 3-I		
				ГОСТ 3282-74*		
				L=100h14		
64		17	Ш3 01м. 014	Скоба	120	0,003кг
				Лист Б1ГОСТ19903-74* / 0,8кп-ВГОСТ14918-69		
				d×в=40h14×10h14		
64		18	Ш3 01м. 017	Скоба	10	0,005кг
				Лист Б1ГОСТ19903-74* / 0,8кп-ВГОСТ14918-69		
				d×в=60h14×20h14		
64		19	Ш3 01м. 018	Скоба	4	0,004кг
				Лист Б1ГОСТ19903-74* / 0,8кп-ВГОСТ14918-69		
				d×в=30h14×22h14		
				Стандартные изделия		
		21		Винт М4×14	8	
				ГОСТ 17473-72		

Инв. № подл. | Подп. и дата | Взам. инв. № | Инв. № дубл. | Подп. и дата

Изм.	Лист	№ докум.	Подп.	Дата	Ш3 01к. 000	Лист 3

Копировал [signature] 17653-05 24 Формат 11

Альбом 5

Типовой проект 806-2-5

Формат	Зона	Поз.	Обозначение	Наименование	Кол.	Примечание
		22		Гайка М4,5	8	
				ГОСТ 5915-70*		
		23		Шайба 4.01	8	
				ГОСТ 11371-78		
				Прочие изделия		
		25		Полка 2-х секционная	2	СПКБ НИИПЗК

Инв.№ подл. | Подп. и дата | Взам. инв.№ | Инв.№ дубл. | Подп. и дата

Изм.	Лист	№ докум.	Подп.	Дата	ШЗ 01к 000	Лист 4

Копировал ЛТК Формат А1

Альбом 5

Типовой проект 806-2-5

Формат	Зона	Поз.	Обозначение	Наименование	Кол.	Примечание
				Документация		
22			ШЗ 01 л. 000 СБ	Сборочный чертеж		
				Детали		
12		1	ШЗ 01 л. 001	Стенка	1	
11		2	ШЗ 01 л. 002	Стенка	1	
64		3	ШЗ 01 л. 003	Стенка	1	6,9 кг
				Сетка 25-2,0-0		
				ГОСТ 5336-67*		
				а х в = 1850 h 14 х 1500 h 14		
64		4	ШЗ 01 л. 004	Скоба	16	0,0026 кг
				Лист Б1 ГОСТ 19903-74* / Лист 0,8 кп-В ГОСТ 14918-69		
				а х в = 30 h 14 х 10 h 14		
11		5	ШЗ 01 м. 002	Крючок	2	
64		6	ШЗ 01 м. 003	Стенка	2	1,35 кг
				Сетка 25-2,0-0		
				ГОСТ 5336-67*		
				а х в = 900 h 14 х 600 h 14		

Инв.№ подл. | Подп. и дата | Взам. инв.№ | Инв.№ дубл. | Подп. и дата

Изм.	Лист	№ докум.	Подп.	Дата	ШЗ 01 л. 000	
Разраб.		Кочеткова			Клетка	Лит. А1 / Лист 1 / Листов 3
Провер.		Николаев				НИИСК Госстроя СССР, Ивановский ЦИТП Сельхозпрома
Нач. отд.		Шнорбусов				
Н. контр.		Матросова				
Утв.		Глезин				

Копировал ЛТК Формат А1

Альбом 5

Типовой проект 806-2-5

Формат	Зона	Поз.	Обозначение	Наименование	Кол.	Примечание
64		7	ШЗ 01 м. 004	Дверка	2	0,7 кг
				Сетка 25-2,0-0		
				ГОСТ 5336-67*		
				а х в = 550 h 14 х 500 h 14		
64		8	ШЗ 01 м. 005	Прижим	2	0,4 кг
				Проволока 4-I		
				ГОСТ 3282-74*		
				L = 1500 h 14		
64		9	ШЗ 01 м. 010	Ребро контура	2	0,8
				Б5 ГОСТ 2590-71* / Круг Ст.3 ГОСТ 535-79		
				L = 4900 h 14		
64		10	ШЗ 01 м. 011	Ребро клетки	2	0,1 кг
				Б5 ГОСТ 2590-71* / Круг Ст.3 ГОСТ 535-79		
				L = 600 h 14		
64		11	ШЗ 01 м. 012	Ребро дверки	2	0,4 кг
				Б5 ГОСТ 2590-71* / Круг Ст.3 ГОСТ 535-79		
				L = 2120 h 14		
64		12	ШЗ 01 м. 013	Ось полки	2	0,006 кг
				Проволока 3-I		
				ГОСТ 3282-74*		
				L = 100 h 14		

Инв.№ подл. | Подп. и дата | Взам. инв.№ | Инв.№ дубл. | Подп. и дата

Изм.	Лист	№ докум.	Подп.	Дата	ШЗ 01 л. 000	Лист 2

Альбом 5

Типовой проект 806-2-5

Формат	Зона	Поз.	Обозначение	Наименование	Кол.	Примечание
64		13	ШЗ 01 м. 014	Скоба	80	0,003 кг
				Лист Б1 ГОСТ 19903-74* / Лист 0,8 кп-В ГОСТ 14918-69		
				а х в = 40 h 14 х 10 h 14		
64		14	ШЗ 01 м. 017	Скоба	6	0,005 кг
				Лист Б1 ГОСТ 19903-74* / Лист 0,8 кп-В ГОСТ 14918-69		
				а х в = 60 h 14 х 20 h 14		
64		15	ШЗ 01 м. 018	Скоба	4	0,004 кг
				Лист Б1 ГОСТ 19903-74* / Лист 0,8 кп-В ГОСТ 14918-69		
				а х в = 30 h 14 х 22 h 14		
				Прочие изделия		
		17		Полка 2-х секционная	2	СПКБ НИИПЗК

Инв.№ подл. | Подп. и дата | Взам. инв.№ | Инв.№ дубл. | Подп. и дата

Изм.	Лист	№ докум.	Подп.	Дата	ШЗ 01 л. 000	Лист 3

Копировал ЛТК

Формат А1

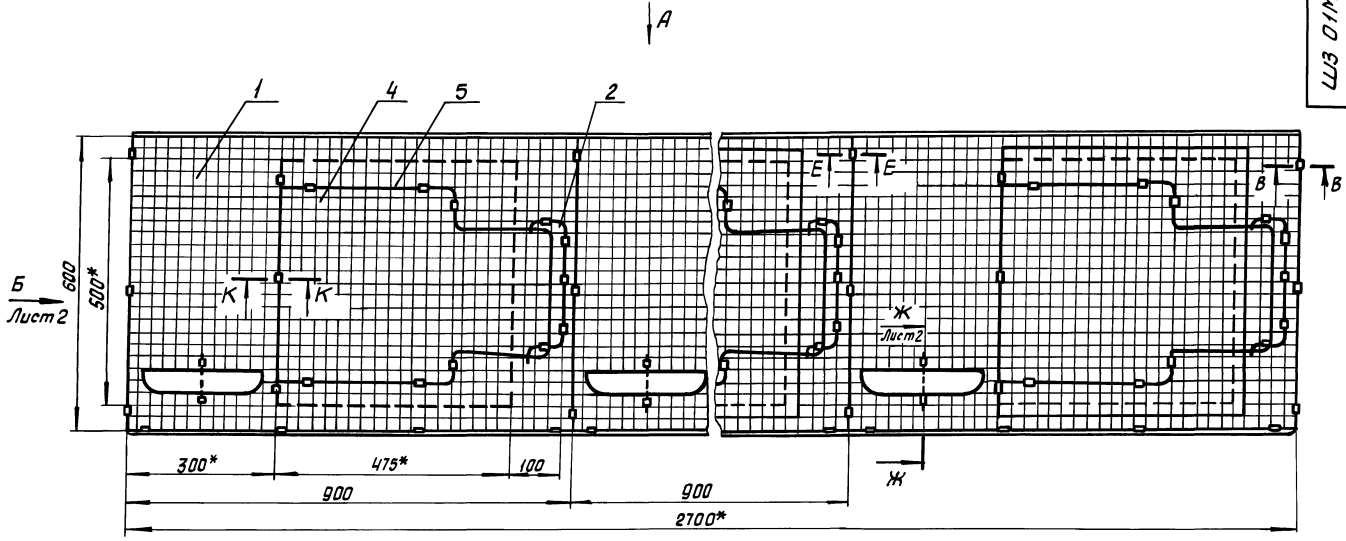

Вид А

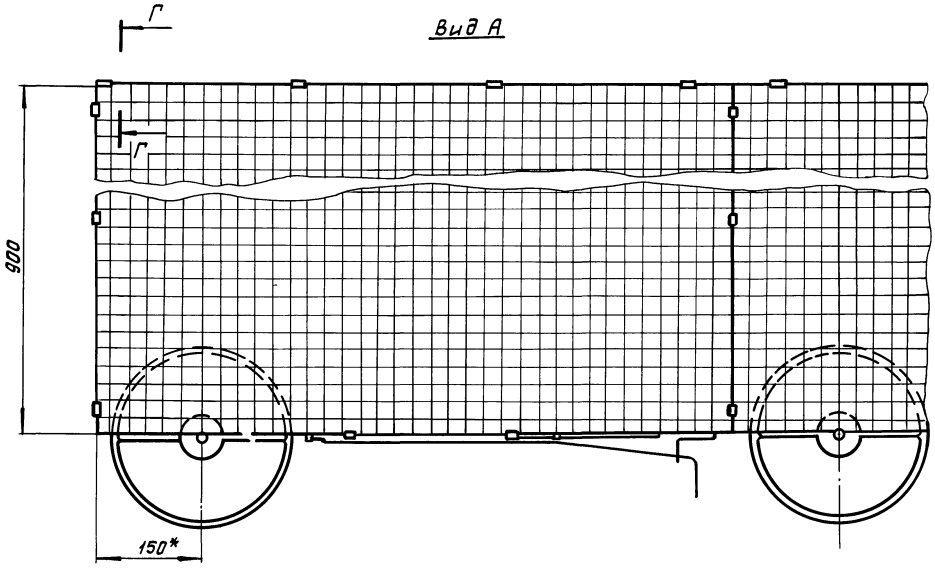

В – В
М 2:1

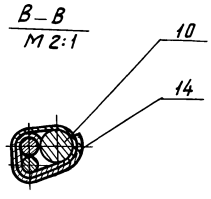

К – К
М 2:1

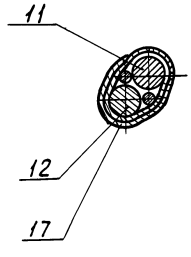

Е – Е
М 2:1

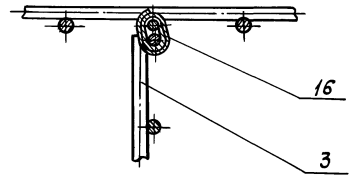

Г – Г
М 1:1

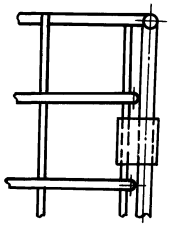

1.* Размеры для справок.
2. Крепление крючков поз.2 произвести после установки дверок поз.4.
3. Предельные отклонения размеров $\pm \frac{JT14}{2}$

					ШЗ 01М.000 СБ		
Изм.	Лист	№ докум.	Подпись	Дата			
Разраб.		Кочетков		25.08	Выгул Сборочный чертеж	Лит.	Масса 33,4	Масшт. 1:10
Пров.		Николаев		26.08		И		
Т.контр.		Бережкова		27.08		Лист 1	Листов 2	
Нач.отд.		Виноградов		27.08		МСХ СССР ЦИТЭПсельхозпром г. Иваново		
Н.контр.		Матросова		29.08				
Утв.		Глезин						

Копировал Леонтьева 17653-05 26 Формат А2

Инв.№ подл. | Подпись и дата | Взам. инв.№ | Инв.№ дубл. | Подпись и дата

Типовой проект 806-2-5 Альбом 5

ШЗ 01М.000 СБ

Вид Б лист 1

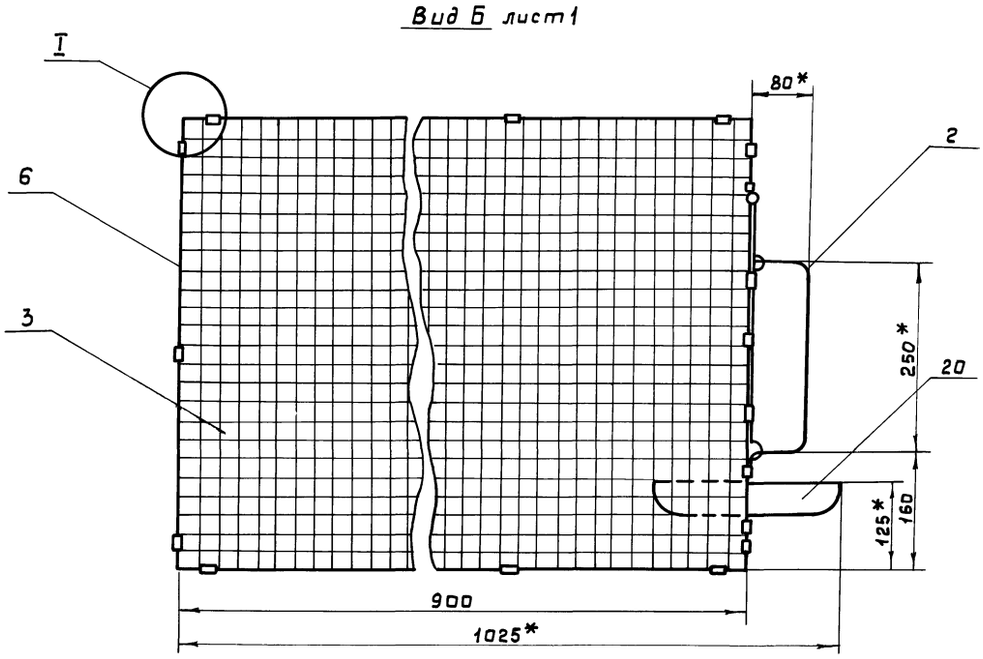

I
М1:1

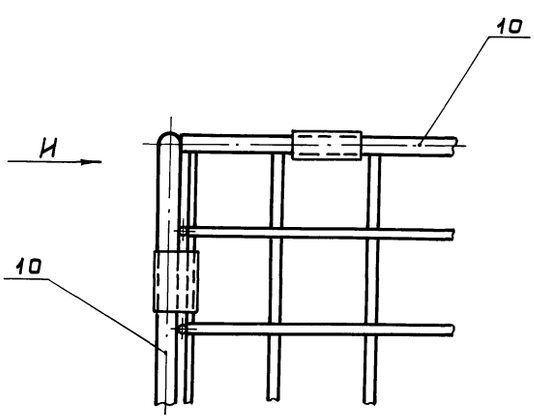

Поз. 5 Прижим
Развертка

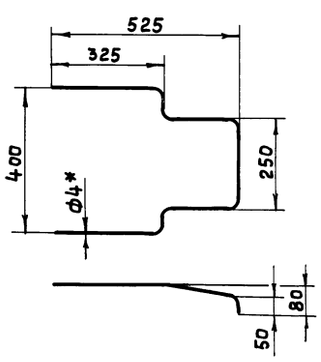

Ж-Ж лист 1
М1:2

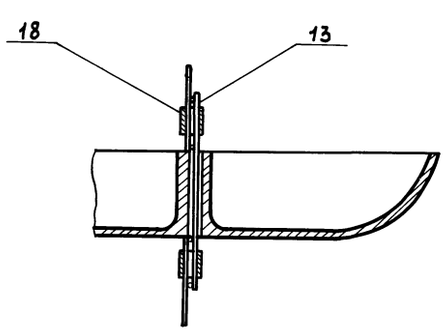

Вид И
М1:1

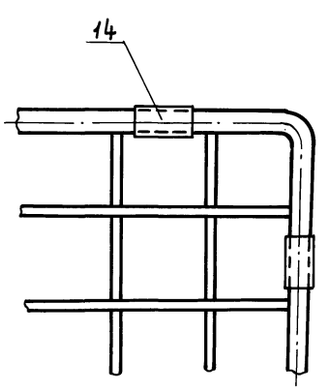

					ШЗ 01М.000 СБ			
Изм	Лист	№ докум.	Подпись	Дата	Выгул Сборочный чертеж	Лит.	Масса	Масшт.
Разраб.		Кочетков		26.01.82		И		1:5
Провер.		Николаев		26.01.82		Лист 2	Листов	
Т. контр.		Бережкова		28.01.82		МСХ СССР ЦИТЭПсельхозпром г. Иваново		
Нач. отд.		Виноградов		28.01.82				
Н. контр.		Матросова		29.01.82				
Утв.		Глезин						

Инв. № подл. | Подпись и дата | Взам. инв. № | Инв. № дубл. | Подпись и дата

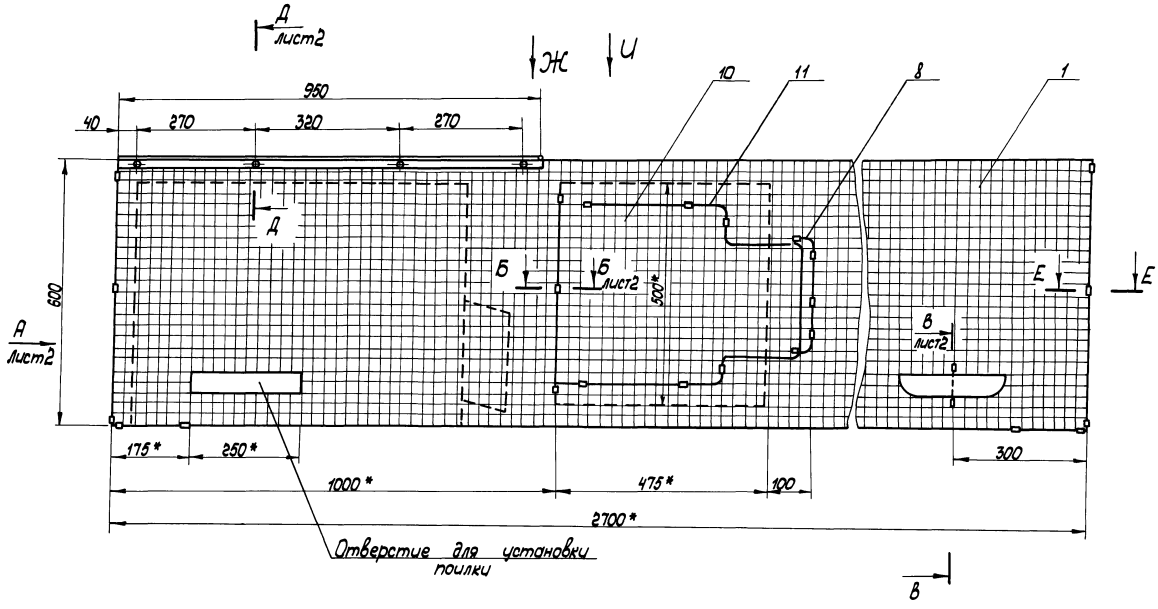

Вид И

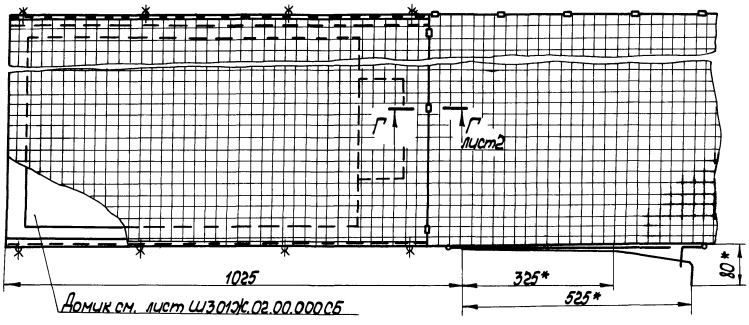

Е - Е
М2:1

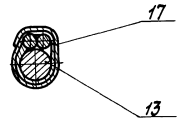

Вид Ж
М1:1

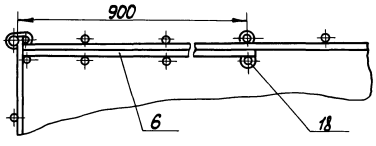

1. * Размеры для справок.
2. Крепление крючка поз.8 произвести после установки дверки поз.10
3. Предельные отклонения размеров $\pm \frac{IT14}{2}$

						Ш3 01К. 000СБ			
Изм.	Лист	№ докум.	Подп.	Дата			Лит.	Масса	Масшт.
Разраб.		Качетков			Клетка		У	31,1	1:10
Пров.		Николаев			Сборочный чертеж				
Т.контр.		Березкова					Лист 1	Листов 2	
Нач.отд.		Виноградов					МСХ СССР Цитэпсельхозпром г. Иваново		
Н.контр.		Натросова							
Утв.		Клезин							

Копировал Лукичева 17653-05 28 Формат А2

Альбом 5

Типовой проект 806-2-5

ШЗ 01К.000 СБ

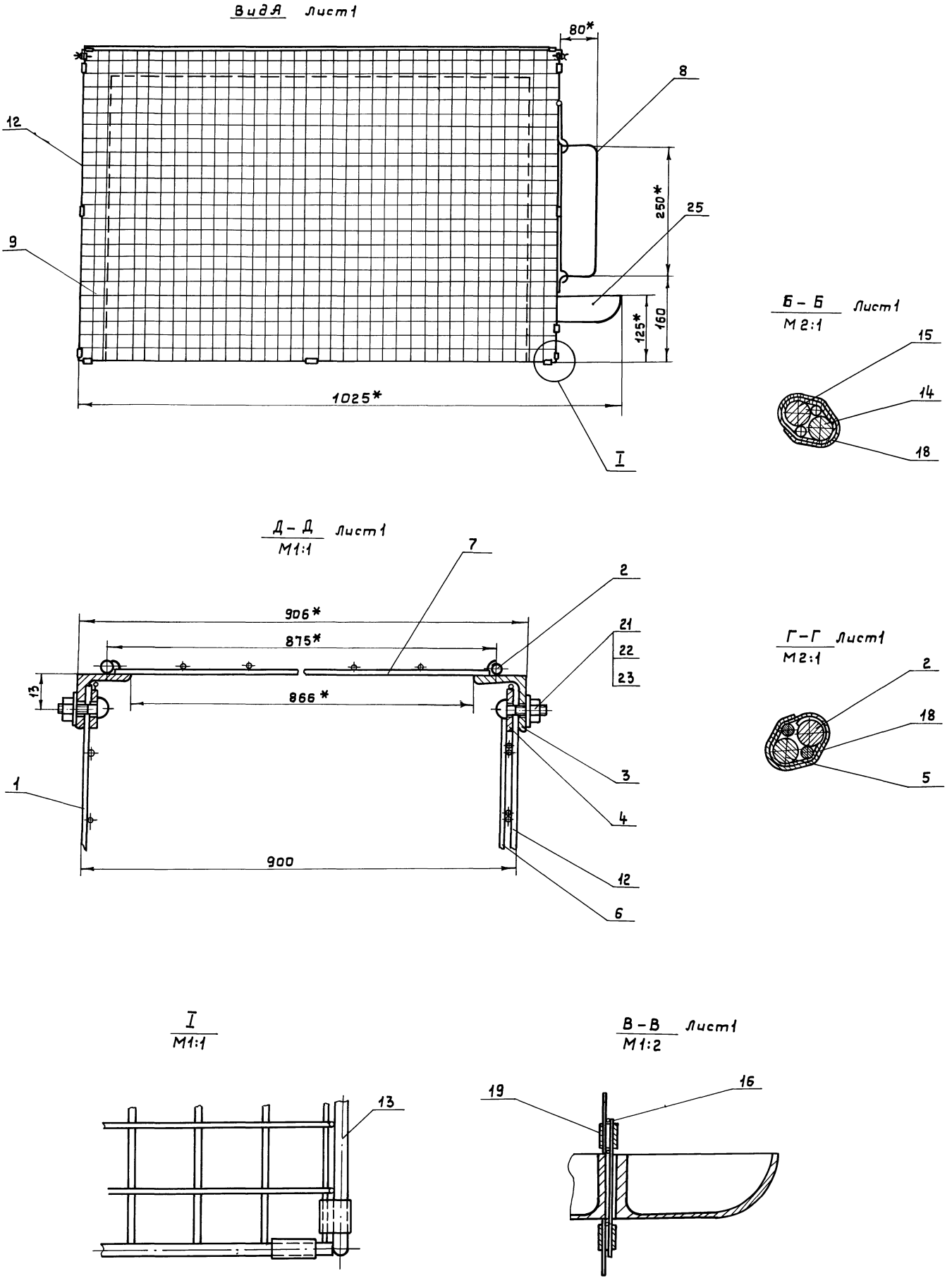

					ШЗ 01К.000 СБ			
Изм.	Лист	№ докум.	Подпись	Дата	Клетка Сборочный чертеж	Лит.	Масса	Масшт.
Разраб.		Кочетков		28.01.82		И		1:5
Провер.		Николаев		26.01.82		Лист 2	Листов	
Т.контр.		Бережкова		27.01.82		МСХ СССР ЦИТЭПсельхозпром г. Иваново		
Нач.отд.		Виноградов		27.01.82				
Н.контр.		Матросова		28.01.82				
Утв.		Глезин						

Инв. № подл. | Подпись и дата | Взам. инв. № | Инв. № дубл. | Подпись и дата

Копировал Крайнова 17653-05 29 Формат 22

Ш3 01М.001

Rz 320

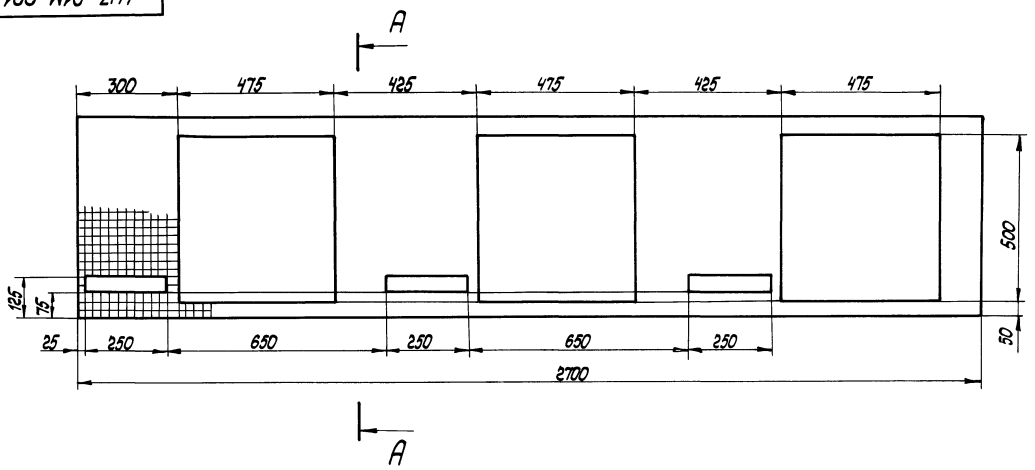

А - А

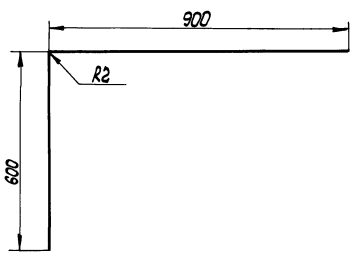

Предельные отклонения размеров ± JT14/2

					Ш3 01М.001		
Изм.	Лист	№ докум.	Подп.	Дата			
Разраб.		Кочетков		25.04.82	Стенка	Лит.	Масса	Масштаб
Пров.		Николаев		26.04.82		У	8,1	1:10
Т.контр.		Бережкова		27.01.82		Лист	Листов 1
Нач.отд.		Виноградов		28.01.82	Сетка 25-2,0-0 ГОСТ 5336-67*	МСХ СССР ЦИТЭПсельхозпром г. Иваново	
Н.контр.		Матросова		29.01.82			
Утв.		Глезин					

Копировал Лукичева Формат А2

Ш3 01К.001

Rz 320

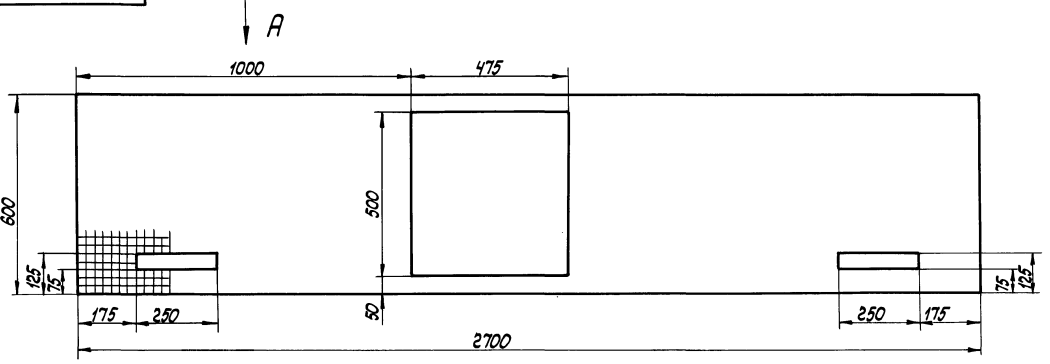

Вид А

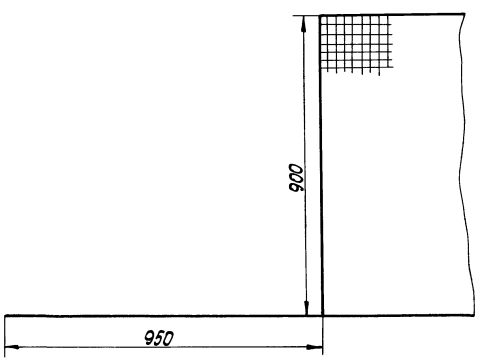

1. Длина развертки L = 1500мм
2. Предельные отклонения размеров ± JT14/2

					Ш3 01К.001		
Изм.	Лист	№ докум.	Подп.	Дата			
Разраб.		Кочетков		25.04.82	Стенка	Лит.	Масса	Масштаб
Пров.		Николаев		26.04.82		У	7,4	1:10
Т.контр.		Бережкова		27.01.82		Лист	Листов 1
Нач.отд.		Виноградов		28.01.82	Сетка 25-2,0-0 ГОСТ 5336-67*	МСХ СССР ЦИТЭПсельхозпром г. Иваново	
Н.контр.		Матросова		29.01.82			
Утв.		Глезин					

Копировал Лукичева 17653-05 30 Формат А2

Альбом 5 Типовой проект 806-2-5

Инв. № подл. | Подп. и дата | Взам. инв. № | Инв. № дубл. | Подп. и дата

ШЗ 01Л.00005

Альбом 5

Типовой проект 806-2-5

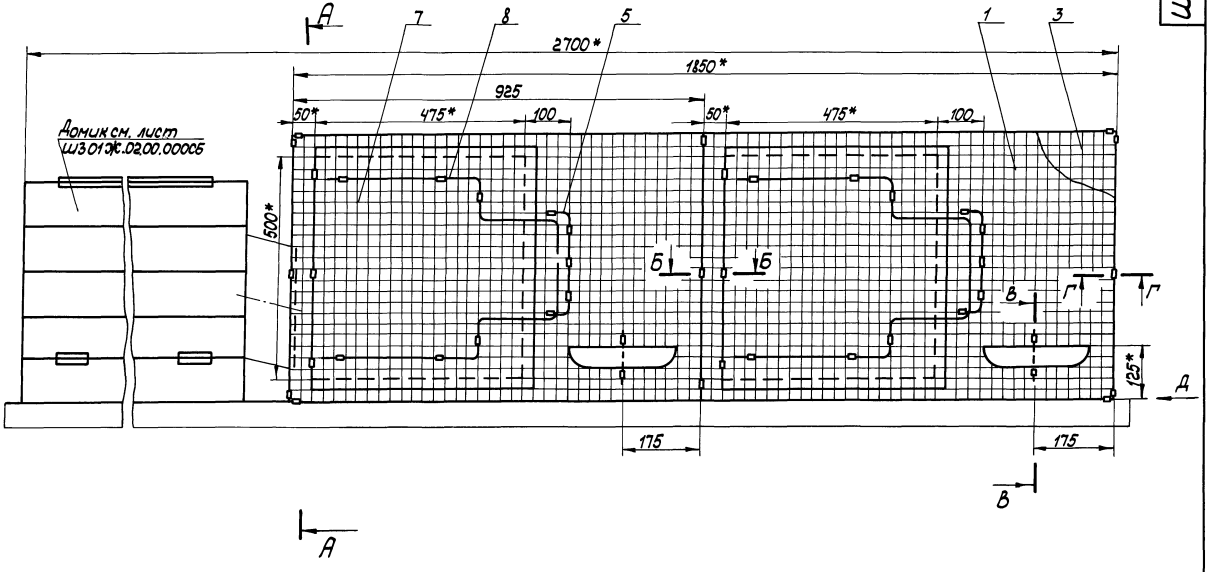

А

А - А

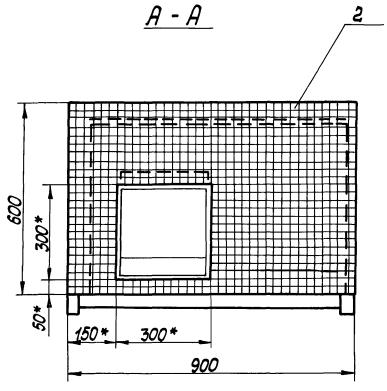

Б - Б
М2:1

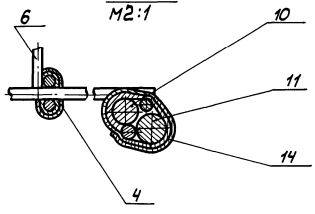

Г - Г
М2:1

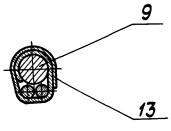

В - В
М1:2

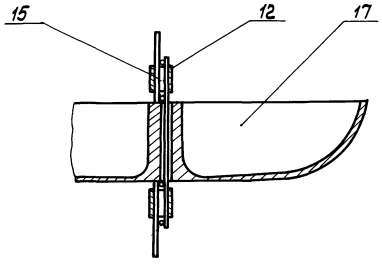

Вид Д
М1:1

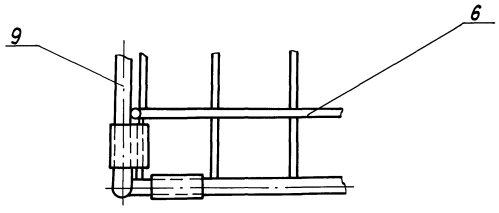

1. * Размеры для справок.
2. Крепление крючков поз.5 произвести после установки дверок поз.7.
3. Неуказанные отклонения размеров $\pm \frac{IT14}{2}$

					ШЗ 01Л.00005		
Изм.	Лист	№ докум.	Подпись	Дата			
Разраб.		Кочетков		06.82	Клетка	Лит.	Масса	Масшт.
Пров.		Николаев		06.82		И	22,8	1:10
Т.контр.		Березкова		07.82	Сборочный чертеж			
Нач.отд.		Виноградов		07.82		Лист	Листов 1	
Н.контр.		Матросова		07.82		МСХ СССР ЦИТЭПсельхозпром г. Иваново		
Утв.		Глезин						

Копировал Лукичева 17653-05 3/ Формат А2

Инв.№ подл. | Подпись и дата | Взам.инв.№ | Инв.№ дубл. | Подпись и дата

Альбом 5

Типовой проект 806-2-5

Rz320

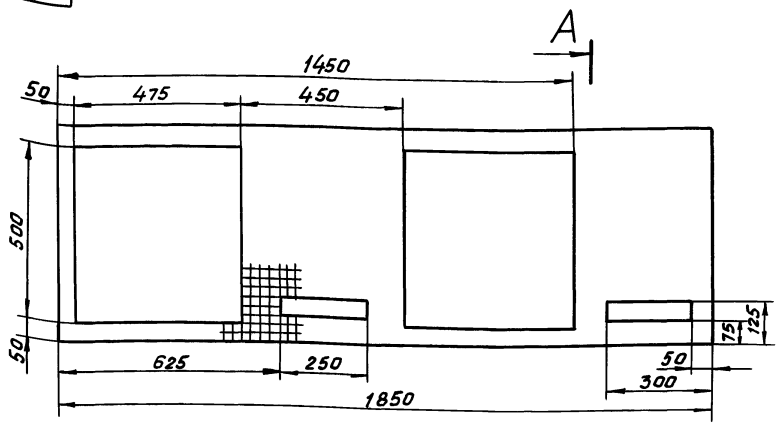

А – А

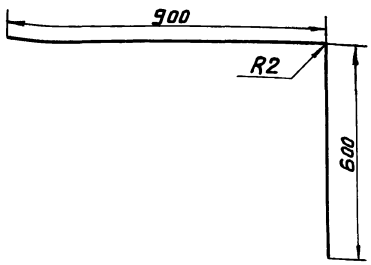

Предельные отклонения размеров ± JT14/2

Изм.	Лист	№ докум.	Подп.	Дата	Ш3 01Л.001	Лит	Масса	Масшт.
Разраб.		Кочетков		24.11.87	Стенка		5,6	1:10
Пров.		Николаев		25.11.87		Лист	Листов 1	
Т.контр.		Бережкова		26.11.87		МСХ СССР		
Нач.отд.		Виноградов		26.11.87	Сетка 25-20-0 ГОСТ 5336-67*	ЦИТЭПсельхозпром г. Иваново		
Н.контр.		Матросова		26.11.87				
Утв.		Глезин						

Копировал Курочкина

Формат 12

Инв. № подл. | Подп. и дата | Взам. инв. № | Инв. № дубл. | Подп. и дата

Альбом 5

Типовой проект 806-2-5

Rz320

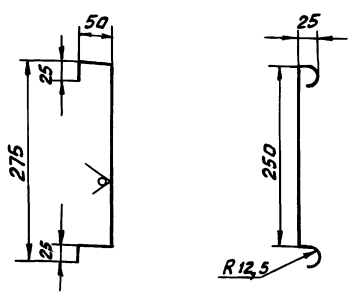

Предельные отклонения размеров ± JT14/2

Изм.	Лист	№ докум.	Подп.	Дата	Ш3 01М.002	Лит	Масса	Масшт.
Разраб.					Крючок		0,2	1:5
Пров.		Николаев		25.11.87		Лист	Листов 1	
Н.контр.		Бережкова		26.11.87		МСХ СССР		
Нач.отд.		Виноградов		26.11.87	Проволока 4-I ГОСТ 3282-74*	ЦИТЭПсельхозпром г. Иваново		
Н.контр.		Матросова		26.11.87				
Утв.		Глезин						

Копировал Курочкина

Формат 11

Инв. № подл. | Подп. и дата | Взам. инв. № | Инв. № дубл. | Подп. и дата

Альбом 5

Типовой проект

Rz320

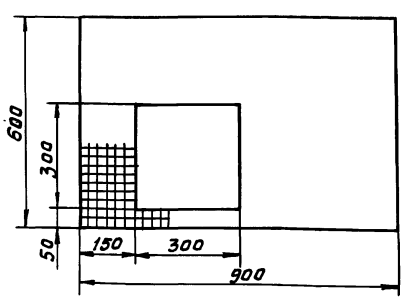

Предельные отклонения размеров ± JT14/2

Изм.	Лист	№ докум.	Подп.	Дата	Ш3 01Л.002	Лит	Масса	Масшт.
Разраб.		Кочетков		24.11.87	Стенка		1,15	1:10
Пров.		Николаев		25.11.87		Лист	Листов 1	
Т.контр.		Бережкова		26.11.87		МСХ СССР		
Нач.отд.		Виноградов		26.11.87	Сетка 25-20-0 ГОСТ 5336-67*	ЦИТЭПсельхозпром г. Иваново		
Н.конт.		Матросова		26.11.87				
Утв.		Глезин						

Копировал

Формат 11

Инв. № подл. | Подп. и дата | Взам. инв. № | Инв. № дубл. | Подп. и дата

gost.e-ecolog.ru