ТИПОВОЙ ПРОЕКТ

806-2-5

ШЕД ЗВЕРОВОДЧЕСКИХ ФЕРМ

Альбом 4

Нестандартизированное оборудование
Клетки для соболей

17653-04
цена 1-37

gost.e-ecolog.ru

				Привязан	
Инв.№					

ТИПОВОЙ ПРОЕКТ

806-2-5

ШЕД ЗВЕРОВОДЧЕСКИХ ФЕРМ

СОСТАВ ПРОЕКТА:

Альбом 1	Пояснительная записка. Чертежи. Заказные спецификации
Альбом 2	Пояснительная записка. Чертежи. Заказные спецификации /для северных районов/
Альбом 3	Нестандартизированное оборудование. Клетки для норок
Альбом 4	Нестандартизированное оборудование. Клетки для соболей
Альбом 5	Нестандартизированное оборудование. Клетки для лисиц и песцов.
Альбом 6	Сметы.
Альбом 7	Сметы /для северных районов/

Альбом 4

РАЗРАБОТАН
проектным институтом
ЦИТЭПсельхозпром
г. Иваново

УТВЕРЖДЕН
Минсельхозом СССР
заключение № 18 от 3.03.81г.
введён в действие институтом
ЦИТЭПсельхозпром
приказ № 316 от 27.11.81г.

Главный инженер института: В.И. Мороко
Главный инженер проекта: В.И. Глезин

Привязан

Инв. №

17653-04 2

Содержание

Обозначение	Наименование	Кол.	Стр.
Ш3 01Д.00.00.000 ВС	Клетка. Ведомость спецификаций	1	3
Ш3 01Е.00.00.000 ВС	Клетка. Ведомость спецификаций	1	3
Ш3 01Д.00.00.000	Клетка. Спецификация	1	4
Ш3 01Д.01.00.000	Выгул. Спецификация	2	4
Ш3 01Д.01.01.000	Запор-щеколда. Спецификация	1	4
Ш3 01Д.01.02.000	Рамка. Спецификация	2	5
Ш3 01Д.01.03.000	Дверка. Спецификация	1	5
Ш3 01Д.02.00.000	Домик. Спецификация	2	5,6
Ш3 01Д.02.01.000	Крышка. Спецификация	1	6
Ш3 01Д.02.02.000	Крышка. Спецификация	1	6
Ш3 01Е.00.00.000	Клетка. Спецификация	1	6
Ш3 01Е.01.00.000	Выгул. Спецификация	2	7
Ш3 01Е.01.01.000	Рамка. Спецификация	1	7
Ш3 01Е.01.02.000	Дверка. Спецификация	1	7
Ш3 01Е.02.00.000	Домик. Спецификация	2	8
Ш3 01Е.02.01.000	Крышка. Спецификация	1	8
Ш3 01Е.02.02.000	Крышка. Спецификация	1	8
Ш3 01Д.00.00.000 СБ	Клетка. Сборочный чертеж	1	9
Ш3 01Д.01.00.000 СБ	Выгул. Сборочный чертеж	1	9
Ш3 01Д.01.01.000 СБ	Запор-щеколда. Сборочный чертеж	1	10
Ш3 01Д.01.02.000 СБ	Рамка. Сборочный чертеж	1	10
Ш3 01Д.01.01.001	Штырь. Деталь	1	11
Ш3 01Д.01.01.002	Пластина. Деталь	1	11
Ш3 01Д.01.01.003	Запор. Деталь	1	11
Ш3 01Д.01.01.004	Корпус. Деталь	1	11
Ш3 01Д.01.02.001	Связь. Деталь	1	12
Ш3 01Д.01.02.002	Связь. Деталь	1	12
Ш3 01Д.00.00.001	Шибер. Деталь	1	12
Ш3 01Д.01.03.000 СБ	Дверка. Сборочный чертеж	1	12
Ш3 01Д.02.00.000 СБ Ш3 01Е.02.00.000 СБ	Домик. Сборочный чертеж	1	13
Ш3 01Д.02.01.000 СБ Ш3 01Е.02.01.000 СБ	Крышка. Сборочный чертеж	1	13
Ш3 01Д.02.02.000 СБ Ш3 01Е.02.02.000 СБ	Крышка. Сборочный чертеж	1	13
Ш3 01Д.02.00.001	Крючок. Деталь	1	14
Ш3 01Д.02.00.002	Ушко. Деталь	1	14
Ш3 01Е.00.00.000 СБ	Клетка. Сборочный чертеж	1	14
Ш3 01Е.01.00.000 СБ	Выгул. Сборочный чертеж	1	15
Ш3 01Е.01.01.000 СБ	Рамка. Сборочный чертеж	1	16
Ш3 01Е.01.01.001	Связь. Деталь	1	16
Ш3 01Е.01.01.002	Связь. Деталь	1	16
Ш3 01Е.01.02.000 СБ	Дверка. Сборочный чертеж	1	16

Типовой проект 806-2-5 Альбом 4

№ строки	Обозначение	Наименование	Куда входит: Обозначение	Кол.	Общее кол.	Примечание
1	ШЗ 01Д.00.00.000	Клетка			1	
2						
3						
4						
5	ШЗ 01Д.01.00.000	Выгул	ШЗ 01Д.00.00.000	1	1	
6	ШЗ 01Д.02.00.000	Домик	ШЗ 01Д.00.00.000	1	1	
7						
8						
9						
10	ШЗ 01Д.01.01.000	Запор-щеколда	ШЗ 01Д.01.00.000	1	1	
11	ШЗ 01Д.01.02.000	Рамка	ШЗ 01Д.01.00.000	1	1	
12	ШЗ 01Д.01.03.000	Дверка	ШЗ 01Д.01.00.000	1	1	
13						
14						
15	ШЗ 01Д.02.01.000	Крышка	ШЗ 01Д.02.00.000	1	1	
16	ШЗ 01Д.02.02.000	Крышка	ШЗ 01Д.02.00.000	1	1	
17						
18						
19						
20						
21						
22						
23						
24						
25						
26						

Инв. № подл. | Подп. и дата | Взам. инв. № | Инв. № дубл. | Подп. и дата

Изм.	Лист	№ докум.	Подп.	Дата
Разраб.		Кочетков	Кочетков	20.08.81
Провер.		Николаев	[illegible]	21.08.81
Нач. отд.		Виноградов	[illegible]	25.08.81
Н. контр.		Матросова	[illegible]	10.09.81
Утв.		Глезин	[illegible]	

ШЗ 01Д.00.00.000 ВС

Клетка

Ведомость спецификаций

Лит.	Лист	Листов
И		1

МСХ СССР
Цитэпсельхозпром
г. Иваново

Копировал ТК

Формат 12

Типовой проект 806-2-5 Альбом 4

№ строки	Обозначение	Наименование	Куда входит: Обозначение	Кол.	Общее кол.	Примечание
1					1	
2	ШЗ 01Е.00.00.000	Клетка				
3						
4						
5						
6	ШЗ 01Е.01.00.000	Выгул	ШЗ 01Е.00.00.000	1	1	
7	ШЗ 01Е.02.00.000	Домик	ШЗ 01Е.00.00.000	1	1	
8						
9						
10						
11	ШЗ 01Д.01.01.000	Запор-щеколда	ШЗ 01Е.01.00.000	1	1	
12	ШЗ 01Д.01.01.000	Рамка	ШЗ 01Е.01.00.000	1	1	
13	ШЗ 01Д.01.02.000	Дверка	ШЗ 01Е.01.00.000	1	1	
14						
15						
16	ШЗ 01Е.02.01.000	Крышка	ШЗ 01Е.02.00.000	1	1	
17	ШЗ 01Е.02.02.000	Крышка	ШЗ 01Е.02.00.000	1	1	
18						
19						
20						
21						
22						
23						
24						
25						
26						

Инв. № подл. | Подп. и дата | Взам. инв. № | Инв. № дубл. | Подп. и дата

Изм.	Лист	№ докум.	Подп.	Дата
Разраб.		Кочетков	Кочетков	20.08.81
Провер.		Николаев	[illegible]	21.08.81
Нач. отд.		Виноградов	[illegible]	25.08.81
Н. контр.		Матросова	[illegible]	10.09.81
Утв.		Глезин	[illegible]	

ШЗ 01Е.00.00.000 ВС

Клетка

Ведомость спецификаций

Лит.	Лист	Листов
И		1

МСХ СССР
Цитэпсельхозпром
г. Иваново

Копировал ТК 17653-04 4

Формат 12

Типовой проект 806-2-5 Альбом 4

Формат	Зона	Поз.	Обозначение	Наименование	Кол.	Примечание
				Документация		
12			ШЗ 01Д.00.00.000 СБ	Сборочный чертеж		
				Сборочные единицы		
11		1	ШЗ 01Д.01.00.000	Выгул	1	
11		2	ШЗ 01Д.02.00.000	Домик	1	
				Детали		
11		4	ШЗ 01Д.00.00.001	Шибер	1	
54		5	ШЗ 01Д-00.00.002	Подвеска	1	0,006кг
				Проволока 2-45		
				гост 17305-71*		
				L=250h14		
				Прочие изделия		
		7		Поилка 2-х сосковая	1	ОПКБ НИИПЗК

Подп. и дата | Инв. № дубл. | Взам. инв. № | Подп. и дата | Инв. № подл.

ШЗ 01Д.00.00.000

Изм.	Лист	№ докум.	Подп.	Дата
Разраб.		Кочетков		20.08.81
Провер.		Николаев		22.08.81
Нач.отд.		Виноградов		25.08.81
Н.контр.		Матросова		10.09.81
Утв.		Глезин		

Клетка

Лит.	Лист	Листов
И		1

МСХ СССР ЦИТЭП сельхозпром г. Иваново

Копировал: Горя- Формат 11

Типовой проект 806-2-5 Альбом 4

Формат	Зона	Поз.	Обозначение	Наименование	Кол.	Примечание
				Документация		
12			ШЗ 01Д.01.00.000 СБ	Сборочный чертёж		
				Сборочные единицы		
11		1	ШЗ 01Д.01.01.000	Запор-щеколда	1	
11		2	ШЗ 01Д.01.02.000	Рамка	1	
11		3	ШЗ 01Д.01.03.000	Дверка	1	
				Детали		
54		5	ШЗ 01Д.01.00.001	Кормушка	1	0,00034м³
				Пиломатериал-сосна,		
				2-й сорт, гост 8486-66		
				L×B×h=200h14×130h14×13h14		
54		6	ШЗ 01Д.01.00.002	Скобка	82	0,0012кг
				Проволока 2,5-45		
				гост 17305-71*		
				L=50h14		
54		7	ШЗ 01Д.01.00.003	Скобка	64	0,0004кг
				Проволока 2,5-45		
				гост 17305-71*		
				L=15h14		

Подп. и дата | Инв. № дубл. | Взам. инв. № | Подп. и дата | Инв. № подл.

ШЗ 01Д.01.00.000

Изм.	Лист	№ докум.	Подп.	Дата
Разраб.		Кочетков		20.08.81
Провер.		Николаев		22.08.81
Нач.отд.		Виноградов		25.08.81
Н.контр.		Матросова		10.09.81
Утв.		Глезин		

Выгул

Лит.	Лист	Листов
И	1	2

МСХ СССР ЦИТЭП сельхозпром г. Иваново

Копировал: Горя- Формат 11

Типовой проект 806-2-5 Альбом 4

Формат	Зона	Поз.	Обозначение	Наименование	Кол.	Примечание
54		8	ШЗ 01Д.01.00.004	Стенка	1	3,0кг
				Сетка 25-2,0-0		
				гост 5336-67*		
				L×B=1350h14×900h14		
54		9	ШЗ 01Д.01.00.005	Дно	1	2,4кг
				Сетка 25-2,0-0		
				гост 5336-67*		
				L×B=1350h14×700h14		
54		10	ШЗ 01Д.01.00.006	Корпус	1	5,5кг
				Сетка 25-2,0-0		
				гост 5336-67*		
				L×B=3150h14×700h14		
54		11	ШЗ 01Д.01.00.007	Планка	1	0,0012м³
				Пиломатериал-сосна,		
				2-й сорт, гост 8486-66		
				L×B×h=200h14×25h14×25h14		
				Стандартные изделия		
				Гвозди гост 4028-63		
		12		К1,8×32	4	
		13		К2,5×60	3	
		14		Петля ПН5-40	2	
				гост 5088-78		
		15		Шуруп А3×25	8	
				гост 1145-70*		

Подп. и дата | Инв. № дубл. | Взам. инв. № | Подп. и дата | Инв. № подл.

ШЗ 01Д.01.00.000

Изм.	Лист	№ докум.	Подп.	Дата

Лист 2

Копировал: Горя- Формат 11

Типовой проект 806-2-5 Альбом 4

Формат	Зона	Поз.	Обозначение	Наименование	Кол.	Примечание
				Документация		
12			ШЗ 01Д.01.01.000 СБ	Сборочный чертёж		
				Детали		
11		1	ШЗ 01Д.01.01.001	Штырь	1	
11		2	ШЗ 01Д.01.01.002	Пластина	1	
11		3	ШЗ 01Д.01.01.003	Запор	1	
11		4	ШЗ 01Д.01.01.004	Корпус	1	
				Стандартные изделия		
		7		Заклёпка 3×12-11	1	
				гост 10299-68*		
		8		Шуруп А3×20	8	
				гост 1145-70*		

Подп. и дата | Инв. № дубл. | Взам. инв. № | Подп. и дата | Инв. № подл.

ШЗ 01Д.01.01.000

Изм.	Лист	№ докум.	Подп.	Дата
Разраб.		Кочетков		20.08.81
Провер.		Николаев		22.08.81
Нач.отд.		Виноградов		25.08.81
Н.контр.		Матросова		10.09.81
Утв.		Глезин		

Запор-щеколда

Лит.	Лист	Листов
И		1

МСХ СССР ЦИТЭП сельхозпром г. Иваново

Копировал: Горя- 17653-04 5 Формат 11

Типовой проект 806-2-5 Альбом 4

Формат	Зона	Поз.	Обозначение	Наименование	Кол.	Примечание
				Документация		
12			ШЗ 01Д.01.02.000 СБ	Сборочный чертеж		
				Детали		
11		1	ШЗ 01Д.01.02.001	Связь	1	
11		2	ШЗ.01Д.01.02.002	Связь	1	
12		3	ШЗ 01Д.01.02.003	Связь	2	0,0021м³
				Пиломатериал-сосна,		
				2-й сорт, ГОСТ 8486-66		
				d×в×h=1350h14×40h14×40h14		
54		4	ШЗ 01Д.01.02.004	Связь	1	0,0013м³
				Пиломатериал-сосна,		
				2-й сорт, ГОСТ 8486-66		
				d×в×h=800h14×40h14×40h14		
54		5	ШЗ 01Д.01.02.005	Планка	2	0,00017м³
				Пиломатериал-сосна,		
				2-й сорт, ГОСТ 8486-66		
				d×в×h=220h14×40h14×21h14		
54		6	ШЗ 01Д.01.02.006	Щит	1	0,003м³
				Набор досок		
				d×в×h=750h14×220h14×19h14		
				Пиломатериал-сосна,		
				2-й сорт, ГОСТ 8486-66		

ШЗ 01Д.01.02.000

Изм.	Лист	№ докум.	Подп.	Дата
Разраб.	Кочетков	Кочетков	20.08.81	
Провер.	Николаев	[illegible]	21.08.81	
Нач.отд.	Виноградов	[illegible]	25.08.81	
Н.контр.	Матросова	[illegible]	10.09.81	
Утв.	Глезин	[illegible]		

Рамка

Лит	Лист	Листов
Н	1	2

мсх СССР ЦИТЭПСЕЛЬХОЗПРОМ г. Иваново

Инв. № подл. | Подп. и дата | Взам. инв. № | Инв. № дубл. | Подп. и дата

Копировал ПК- Формат 11

Типовой проект 806-2-5 Альбом 4

Формат	Зона	Поз.	Обозначение	Наименование	Кол.	Примечание
54		7	ШЗ 01Д.01.02.007	Связь	1	0,0011м³
				Пиломатериал-сосна,		
				2-й сорт, ГОСТ 8486-66		
				d×в×h=900h14×40h14×40h14		
54		8	ШЗ 01Д.01.02.008	Стенка	1	1,2кг
				Сетка 25-2,0-0		
				ГОСТ 5336-67*		
				d×в=775h14×625h14		
54		9	ШЗ 01Д.01.02.009	Скобка	38	0,0004кг
				Проволока 2,5-45		
				ГОСТ 17305-71*		
				L=15h14		
				Стандартные изделия		
		11		2 Возди К2×40	20	
				ГОСТ 4028-63*		

ШЗ 01Д.01.02.000 Лист 2

Инв. № подл. | Подп. и дата | Взам. инв. № | Инв. № дубл. | Подп. и дата

Копировал ПК- Формат 11

Типовой проект 806-2-5 Альбом 4

Формат	Зона	Поз.	Обозначение	Наименование	Кол.	Примечание
				Документация		
11			ШЗ 01Д.01.03.000 СБ	Сборочный чертеж		
				Детали		
54		1	ШЗ 01Д.01.00.003	Скобка	36	0,0004кг
				Проволока 2,5-45		
				ГОСТ 17305-71*		
				L=15h14		
54		2	ШЗ 01Д.01.03.001	Стенка	1	0,95кг
				Сетка 25-2,0-0		
				ГОСТ 5336-67*		
				d×в=800h14×475h14		
54		3	ШЗ 01Д.01.03.002	Связь	2	0,0016м³
				Пиломатериал-сосна,		
				2-й сорт, ГОСТ 8486-66		
				d×в×h=815h14×40h14×25h14		
54		4	ШЗ 01Д.01.03.003	Связь	2	0,0013м³
				Пиломатериал-сосна,		
				2-й сорт, ГОСТ 8486-66		
				d×в×h=505h14×40h14×25h14		
				Стандартные изделия		
		6		2 Возди 2×25	4	
				ГОСТ 4029-63		

ШЗ 01Д.01.03.000

Изм.	Лист	№ докум.	Подп.	Дата
Разраб.	Кочетков	Кочетков	20.08.81	
Провер.	Николаев	[illegible]	21.08.81	
Нач.отд.	Виноградов	[illegible]	25.08.81	
Н.контр.	Матросова	[illegible]	10.09.81	
Утв.	Глезин	[illegible]		

Дверка

Лит	Лист	Листов
Н		1

мсх СССР ЦИТЭПСЕЛЬХОЗПРОМ г. Иваново

Инв. № подл. | Подп. и дата | Взам. инв. № | Инв. № дубл. | Подп. и дата

Копировал ПК- Формат 11

Типовой проект 806-2-5 Альбом 4

Формат	Зона	Поз.	Обозначение	Наименование	Кол.	Примечание
				Документация		
12			ШЗ 01Д.02.00.000 СБ	Сборочный чертеж		
				Сборочные единицы		
11		1	ШЗ 01Д.02.01.000	Крышка	1	
11		2	ШЗ 01Д.02.02.000	Крышка	1	
				Детали		
11		4	ШЗ 01Д.02.00.001	Крючок	2	
11		5	ШЗ 01Д.02.00.002	Ушко	4	
12		6	ШЗ 01Д.02.00.003	Кронштейн	2	0,005кг
				Лист БЗ ГОСТ 19903-74* / Ст3 ГОСТ 14637-79		
				d×в=120h14×20h14		
54		7	ШЗ 01Д.02.00.004	Стенка	2	0,0026м³
				Набор досок d×в×h=450h14×368h14×16h14		
				Пиломатериал-сосна,		
				2-й сорт, ГОСТ 8486-66		
54		8	ШЗ 01Д.02.00.005	Стенка	2	0,0024м³
				Набор досок d×в×h=368h14×368h14×16h14		
				Пиломатериал-сосна,		
				2-й сорт, ГОСТ 8486-66		

ШЗ 01Д.02.00.000

Изм.	Лист	№ докум.	Подп.	Дата
Разраб.	Кочетков	Кочетков	20.08.81	
Провер.	Николаев	[illegible]	21.08.81	
Нач.отд.	Виноградов	[illegible]	25.08.81	
Н.контр.	Матросова	[illegible]	10.09.81	
Утв.	Глезин	[illegible]		

Домик

Лит	Лист	Листов
Н	1	2

мсх СССР ЦИТЭПСЕЛЬХОЗПРОМ г. Иваново

Инв. № подл. | Подп. и дата | Взам. инв. № | Инв. № дубл. | Подп. и дата

Копировал ПК- 17653-04 6 Формат 11

Альбом 4 — Типовой проект 806-2-5

Форма	Зона	Поз.	Обозначение	Наименование	Кол.	Примечание
54		9	ШЗ 01Д.02.00.006	Дно Набор досок L×B×h=450h14×400h14×16h14 Пиломатериал-сосна, 2-й сорт, гост 8486-66	1	0,0025м³
54		10	ШЗ 01Д.02.00.007	Дно Сетка 25-2,0-0 гост 5336-67* L×B=425h14×375h14	1	0,4кг
64		11	ШЗ 01Д.02.00.008	Планка Пиломатериал-сосна, 2-й сорт, гост 8486-66 L×B×h=345h14×25h14×25h14	4	0,0024м³
64		12	ШЗ 01Д.02.00.009	Направляющая Проволока 4-45 гост 17305-71* L=160h14	1	0,02кг
54		13	ШЗ 01Д.01.00.003	Скобка Проволока 2,5-45 гост 17305-71* L=15h14	34	0,0004кг
				Стандартные изделия		
		15		Гвозди К2,5×40 гост 4028-63*	45	
		16		Петля ПН5-40 гост 5088-78	5	
		17		Шуруп А3-25 гост 1145-70*	24	

Подп. и дата | Инв. № дубл. | Взам. инв. № | Подп. и дата | Инв. № подл.

Изм.	Лист	№ докум.	Подп.	Дата	ШЗ 01Д.02.00.000	Лист 2

Копировал: Горд. Формат 11

Альбом 4 — Типовой проект 806-2-5

Форма	Зона	Поз.	Обозначение	Наименование	Кол.	
				Документация		
11			ШЗ 01Д.02.01.000 СБ	Сборочный чертёж		
				Детали		
54		1	ШЗ 01Д.01.00.003	Скобка Проволока 2,5-45 гост 17305-71* L=15h14	22	0,0004кг
54		2	ШЗ 01Д.02.01.001	Стенка Сетка 25-2,0-0 гост 5336-67* L×B=400h14×350h14	1	0,3кг
64		3	ШЗ 01Д.02.01.002	Планка Пиломатериал-сосна, 2-й сорт, гост 8486-66 L×B×h=366h14×34h14×19h14	2	0,00023м³
54		4	ШЗ 01Д.02.01.003	Планка Пиломатериал-сосна, 2-й сорт, гост 8486-66 L×B×h=416h14×34h14×19h14	2	0,00026м³
				Стандартные изделия		
		6		Гвозди К1,8×32 гост 4028-63*	4	

Подп. и дата | Инв. № дубл. | Взам. инв. № | Подп. и дата | Инв. № подл.

Изм.	Лист	№ докум.	Подп.	Дата	ШЗ 01Д.02.01.000	Лит.	Лист	Листов
Разраб.		Кочетков			Крышка	И		1
Провер.		Николаев				МСХ СССР ЦИТЭПСельхозпром г. Иваново		
Нач. отд.		Виноградов						
Н. контр.		Матросова						
Утв.		Глезин						

Копировал: Горд. Формат 11

Альбом 4 — Типовой проект 806-2-5

Форма	Зона	Поз.	Обозначение	Наименование	Кол.	Примечание
				Документация		
11			ШЗ 01Д.02.02.000 СБ	Сборочный чертёж		
				Детали		
54		1	ШЗ 01Д.02.02.001	Щит Набор досок L×B×h=500h14×384h14×16h14 Пиломатериал-сосна, 2-й сорт гост 8486-66	1	0,003м³
54		2	ШЗ 01Д.02.02.002	Планка Пиломатериал-сосна 2-й сорт, гост 8486-66 L×B×h=384h14×29h14×16h14	2	0,00013м³
				Стандартные изделия		
		4		Гвозди К1,8×32 гост 4028-63*	8	

Подп. и дата | Инв. № дубл. | Взам. инв. № | Подп. и дата | Инв. № подл.

Изм.	Лист	№ докум.	Подп.	Дата	ШЗ 01Д.02.02.000	Лит.	Лист	Листов
Разраб.		Кочетков			Крышка	И		1
Провер.		Николаев				МСХ СССР ЦИТЭПСельхозпром г. Иваново		
Нач. отд.		Виноградов						
Н. контр.		Матросова						
Утв.		Глезин						

Копировал: Горд. Формат 11

Альбом 4 — Типовой проект 806-2-5

Форма	Зона	Поз.	Обозначение	Наименование	Кол.	Примечание
				Документация		
12			ШЗ 01Е.00.00.000 СБ	Сборочный чертёж		
				Сборочные единицы		
11		1	ШЗ 01Е.01.00.000	Выгул	1	
11		2	ШЗ 01Е.02.00.000	Домик	1	
				Детали		
11		4	ШЗ 01Д.00.00.001	Шибер		
54		5	ШЗ 01Д.00.00.002	Подвеска Проволока 2-45 гост 17305-71* L=250h14	1	0,006кг
				Прочие изделия		
		7		Поилка 2-х сосковая	1	ОПКБ НИИПЗК

Подп. и дата | Инв. № дубл. | Взам. инв. № | Подп. и дата | Инв. № подл.

Изм.	Лист	№ докум.	Подп.	Дата	ШЗ 01Е.00.00.000	Лит.	Лист	Листов
Разраб.		Кочетков			Клетка	И		1
Провер.		Николаев				МСХ СССР ЦИТЭПСельхозпром г. Иваново		
Нач. отд.		Виноградов						
Н. контр.		Матросова						
Утв.		Глезин						

Копировал: Горд. 17653-04 7 Формат 11

Альбом 4

Типовой проект 806-2-5

Формат	Зона	Поз.	Обозначение	Наименование	Кол.	Примечание
				Документация		
12			Ш3 01Е.01.00.000 СБ	Сборочный чертёж		
				Сборочные единицы		
11		1	Ш3 01Д.01.01.000	Запар-щеколда	1	
11		2	Ш3 01Е.01.01.000	Рамка	1	
11		3	Ш3 01Е.01.02.000	Дверка	1	
				Детали		
64		5	Ш3 01Д.01.00.001	Кормушка	1	0,0003 м³
				Пиломатериал - сосна, 2-й сорт, гост 8486-66		
				L×B×h=200h14×130h14×13h14		
64		6	Ш3 01Д.01.00.002	Скобка	56	0,0012 кг
				Проволока 2,5-45		
				гост 17305-71*		
				L=50h14		
64		7	Ш3 01Д.01.00.003	Скобка	38	0,0004 кг
				Проволока 2,5-45		
				гост 17305-71*		
				L=15h14		

Ш3 01Е.01.00.000

Изм. Лист № докум. Подп. Дата

Разраб. Кочеткова
Пробер. Николаев
Нач.отд. Виноградов
Н.контр. Матросова
Утв. Елезин

Выгул

Лит. И | Лист 1 | Листов 2

МСХ СССР ЦИТЭИ сельхозпром г. Иваново

Копировал: Чер. Формат 11

Альбом 4

Типовой проект 806-2-5

Формат	Зона	Поз.	Обозначение	Наименование	Кол.	Примечание
64		8	Ш3 01Д.01.00.007	Планка	1	0,0016 кг
				Пиломатериал - сосна, 2-й сорт гост 8486-66		
				L×B×h=200h14×25h14×25h14		
64		9	Ш3 01Е.01.00.001	Стенка	1	1,9 кг
				Сетка 25-20-0		
				гост 5336-67*		
				L×B=900h14×525h14		
64		10	Ш3 01Е.01.00.002	Дно	1	0,95 кг
				Сетка 25-20-0		
				гост 5336-67*		
				L×B=725h14×525h14		
64		11	Ш3 01Е.01.00.003	Корпус	1	2,4 кг
				Сетка 25-20-0		
				гост 5336-67*		
				L×B=1325h14×725h14		
				Стандартные изделия		
				Гвозди гост 4028-63*		
		13		К1,8×32	4	
		14		К2,5×6,0	3	
		15		Петля ПН5-40	1	
				гост 5088-78		
		16		Шуруп А3-25	4	
				гост 1145-70*		

Ш3 01Е.01.00.000

Изм. Лист № докум. Подп. Дата

Лист 2

Копировал: Чер. Формат 11

Альбом 4

Типовой проект 806-2-5

Формат	Зона	Поз.	Обозначение	Наименование	Кол.	Примечание
				Документация		
12			Ш3 01Е.01.01.000 СБ	Сборочный чертёж		
				Детали		
11		1	Ш3 01Е.01.01.001	Связь	1	
11		2	Ш3 01Е.01.01.002	Связь	1	
12		3	Ш3 01Е.01.01.003	Связь	4	0,0008 м³
				Пиломатериал - сосна, 2-й сорт, гост 8486-66		
				L×B×h=530h14×40h14×40h14		
64		4	Ш3 01Е.01.01.004	Планка	2	0,0007 м³
				Пиломатериал - сосна, 2-й сорт, гост 8486-66		
				L×B×h=200h14×40h14×21h14		
64		5	Ш3 01Е.01.01.005	Щит L×B×h=480h14×200h14×19h14	1	0,002 м³
				Набор досок		
				Пиломатериал - сосна, 2-й сорт, гост 8486-66		
64		6	Ш3 01Е.01.01.006	Стенка	1	0,4 кг
				Сетка 25-20-0		
				гост 5336-67*		
				L×B=525h14×300h14		
64		7	Ш3 01Д.01.00.003	Скобка	26	0,0004 кг
				Проволока 2,5-45		
				гост 17305-71*		
				L=15h14		
				Стандартные изделия		
		9		Гвозди К2×40	14	
				гост 4028-63*		

Ш3 01Е.01.01.000

Изм. Лист № докум. Подп. Дата

Разраб. Кочеткова
Пробер. Николаев
Нач.отд. Виноградов
Н.контр. Матросова
Утв. Елезин

Рамка

Лит. И | Лист 1 | Листов 1

МСХ СССР ЦИТЭИ сельхозпром г. Иваново

Копировал: Чер. Формат 11

Альбом 4

Типовой проект 806-2-5

Формат	Зона	Поз.	Обозначение	Наименование	Кол.	Примечание
				Документация		
11			Ш3 01Е 01 02 000 СБ	Сборочный чертёж		
				Детали		
54		1	Ш3 01Е.01.02.00	Связь	2	0,028 м³
				Пиломатериал - сосна, 2-й сорт, гост 8486-66		
				L×B×h=445h14×34h14×19h14		
54		2	Ш3 01Е.01.02.00	Стенка	1	0,3 кг
				Сетка 25-20-0		
				гост 5336-67*		
				L×B=425h14×300h14		
54		3	Ш3 01Е.01.02.00	Связь	2	0,00069 м³
				Пиломатериал - сосна, 2-й сорт, гост 8486-66		
				L×B×h=310h14×34h14×19h14		
54		4	Ш3 01Д.01.00.003	Скобка	22	0,0004 кг
				Проволока 2,5-45		
				гост 17305-71*		
				L=15h14		
				Стандартные изделия		
		6		Гвозди 2×25	4	
				гост 4029-63		

Ш3 01Е.01.02.000

Изм. Лист № докум. Подп. Дата

Разраб. Кочеткова
Пробер. Николаев
Нач.отд. Виноградов
Н.контр. Матросова
Утв. Елезин

Дверка

Лит. И | Лист 1 | Листов 1

МСХ СССР ЦИТЭИ сельхозпром г. Иваново

Копировал: Чер. Формат 11

Типовой проект 806-2-5 Альбом 4

Формат	Зона	Поз.	Обозначение	Наименование	Кол.	Примечание
				Документация		
11			ШЗ 01Е. 02.00. 000СБ	Сборочный чертеж		см. ШЗ-01Д 02.00.000СБ
				Сборочные единицы		
11		1	ШЗ 01Е. 02.01. 000	Крышка	1	
11		2	ШЗ 01Е. 02. 02. 000	Крышка	1	
				Детали		
11		4	ШЗ 01Д. 02.00.001	Крючок	2	
11		5	ШЗ 01Д. 02.00. 002	Ушко	4	
12		6	ШЗ 01Д. 02.00. 003	Кронштейн	2	0,008кг
				Лист БЗ ГОСТ 19903-74* Ст.3 ГОСТ 16523-70*		
54		7	ШЗ. 01Е. 02. 00. 001	Стенка	2	0,0014 м³
				Набор досок $\alpha \times B \times h = 318h14 \times 300h14 \times 16h14$		
				Пиломатериал - сосна,		
				2-й сорт, ГОСТ 8486-66		
54		8	ШЗ 01Е. 02. 00. 002	Стенка	2	0,0018 м³
				Набор досок $\alpha \times B \times h = 368h14 \times 318h14 \times 16h14$		
				Пиломатериал - сосна,		
				2-й сорт, ГОСТ 8486-66		

Инв. № подл. | Подп. и дата | Взам. инв. № | Инв. № дубл. | Подп. и дата

ШЗ 01Е. 02. 00. 000

Изм.	Лист	№ докум.	Подп.	Дата
Разраб.	Кочетков	[signature]	20.08.81	
Провер.	Николаев	[signature]	22.08.81	
Нач. отд.	Виноградов	[signature]	25.08.81	
Н. контр.	Матросова	[signature]	10.09.81	
Утв.	Глезин	[signature]		

Домик

Лит.	Лист	Листов
И	1	2

Мсх СССР Цитэп сельхозпром г. Иваново

Копировал [signature] Формат 11

Типовой проект 806-2-5 Альбом 4

Формат	Зона	Поз.	Обозначение	Наименование	Кол.	Примечание
54		9	ШЗ 01Е. 02. 00. 0003	Дно	1	0,0016 м³
				Набор досок $\alpha \times B \times h = 350h14 \times 300h14 \times 16h14$		
				Пиломатериал - сосна,		
				2-й сорт, ГОСТ 8486-66		
54		10	ШЗ. 01Е. 02. 00. 004	Дно	1	0,22кг
				Сетка 25-2,0-0		
				ГОСТ 5336-67*		
				$\alpha \times B = 325h14 \times 275h14$		
54		11	ШЗ 01Е. 02. 00. 005	Планка	4	0,0018 м³
				Пиломатериал - сосна,		
				2-й сорт, ГОСТ 8486-66		
				$\alpha \times B \times h = 285h14 \times 25h14 \times 25h14$		
54		12	ШЗ 01Д. 02. 00. 009	Направляющая	1	0,015кг
				Проволока 4-45		
				ГОСТ 17305-71*		
				$L = 160h14$		
54		13	ШЗ 01. Д. 01. 00. 003	Скобка	28	0,004кг
				Проволока 2,5-45		
				ГОСТ 17305-71*		
				$L = 15h14$		
				Стандартные изделия		
		15		Гвозди К 2,5×40	45	
				ГОСТ 4028-63*		
		16		Петля ПН 5-40	5	
				ГОСТ 5088-78		
		17		Шуруп А3-25	24	
				ГОСТ 1145-70		

Инв. № подл. | Подп. и дата | Взам. инв. № | Инв. № дубл. | Подп. и дата

ШЗ 01Е. 02. 00. 000 Лист 2

Копировал [signature] Формат 11

Типовой проект 806-2-5 Альбом 4

Формат	Зона	Поз.	Обозначение	Наименование	Кол.	Примечание
				Документация		
11			ШЗ 01Е. 02.01. 000 СБ	Сборочный чертеж		см. ШЗ 01Д 02.01.000.СБ
				Детали		
54		1	ШЗ 01Д. 01. 00. 003	Скобка	18	0,0004кг
				Проволока 2,5-45		
				ГОСТ 17305-71*		
				$L = 15h14$		
54		2	ШЗ 01Е. 02.01. 001	Стенка	1	0,2кг
				Сетка 25-2,0-0		
				ГОСТ 5336-67*		
				$\alpha \times B = 325h14 \times 250h14$		
54		3	ШЗ 01Е. 02.01. 002	Планка	2	0,00024 м³
				Пиломатериал - сосна,		
				2-й сорт, ГОСТ 8486-66		
				$\alpha \times B \times h = 366h14 \times 34h14 \times 19h14$		
54		4	ШЗ 01Е. 02.01. 003	Планка	2	0,00019 м³
				Пиломатериал - сосна,		
				2-й сорт, ГОСТ 8486-66		
				$\alpha \times B \times h = 266h14 \times 34h14 \times 19h14$		
				Стандартные изделия		
		6		Гвозди К 1,8×32	4	
				ГОСТ 4028-63*		

Инв. № подл. | Подп. и дата | Взам. инв. № | Инв. № дубл. | Подп. и дата

ШЗ 01Е. 02. 01. 000

Изм.	Лист	№ докум.	Подп.	Дата
Разраб.	Кочетков	[signature]	20.08.81	
Провер.	Николаев	[signature]	22.08.81	
Нач. отд.	Виноградов	[signature]	25.08.81	
Н. контр.	Матросова	[signature]	10.09.81	
Утв.	Глезин	[signature]		

Крышка

Лит.	Лист	Листов
И		1

Мсх СССР Цитэп сельхозпром г. Иваново

Копировал [signature] Формат 11

Типовой проект 806-2-5 Альбом 4

Формат	Зона	Поз.	Обозначение	Наименование	Кол.	Примечание
				Документация		
11			ШЗ 01Е. 02.02. 000СБ	Сборочный чертеж		см. ШЗ.01Д 02.02.000СБ
				Детали		
54		1	ШЗ 01Е. 02.02. 001	Щит	1	0,0025 м³
				Набор досок $\alpha \times B \times h = 384h14 \times 350h14 \times 16h14$		
				Пиломатериал - сосна,		
				2-й сорт, ГОСТ 8486-66		
54		2	ШЗ 01Е. 02.02. 002	Планка	2	0,00013 м³
				Пиломатериал - сосна,		
				2-й сорт, ГОСТ 8486-66		
				$\alpha \times B \times h = 384h14 \times 24h14 \times 16h14$		
				Стандартные изделия		
		4		Гвозди К 1,8×32	8	
				ГОСТ 4028-63*		

Инв. № подл. | Подп. и дата | Взам. инв. № | Инв. № дубл. | Подп. и дата

ШЗ 01Е. 02. 02. 000

Изм.	Лист	№ докум.	Подп.	Дата
Разраб.	Кочетков	[signature]	20.08.81	
Провер.	Николаев	[signature]	22.08.81	
Нач. отд.	Виноградов	[signature]	25.08.81	
Н. контр.	Матросова	[signature]	10.09.81	
Утв.	Глезин	[signature]		

Крышка

Лит.	Лист	Листов
И		1

Мсх СССР Цитэп сельхозпром г. Иваново

Копировал [signature] 17653-04 9 Формат 11

Альбом 4

Типовой проект 806-2-5

ШЗ 01Д.00.00.000 ТИ

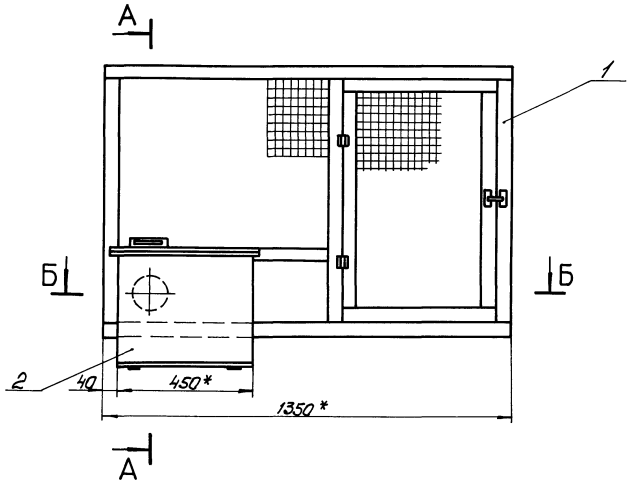

А-А

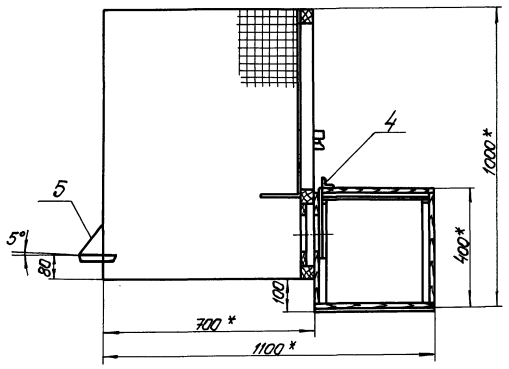

Б-Б

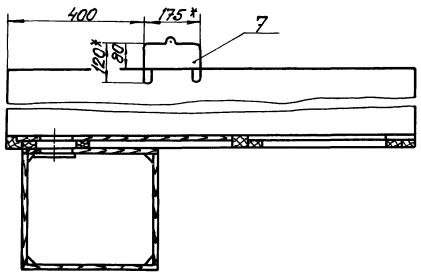

1.* Размеры для справок.

2. Предельные отклонения размеров $\pm \frac{JT14}{2}$

Изм.	Лист	№ докум.	Подп.	Дата	ШЗ 01Д.00.00.000 СБ		
Разраб.	Кочетков			20.03.91	Клетка. Сборочный чертёж.	Лит.	Масса	Масшт.
Пров.	Николаев			20.03.91		И	32,7	1:10
Т.контр.	Бережкова			21.03.91		Лист	Листов 1	
Нач.отд.	Виноградов			19.03.91		МСХ СССР ЦИТЭП сельхозпром г. Иваново		
Н.контр.	Матросова			19.03.91				
Утв.	Елевин							

Копировал: Черц. Формат 12

Альбом 4

Типовой проект 806-2-5

ШЗ 01Д.01.00.000 ТИ

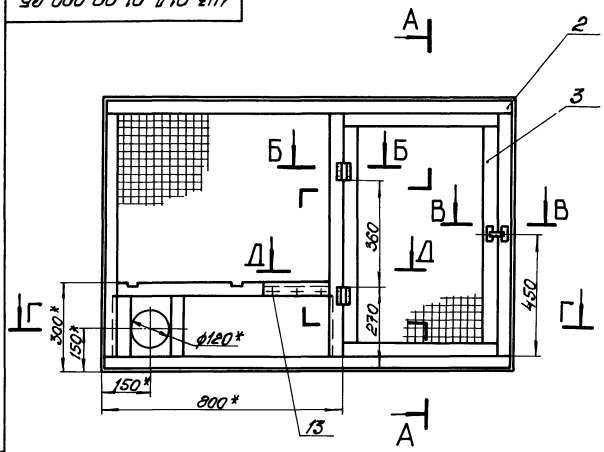

А-А

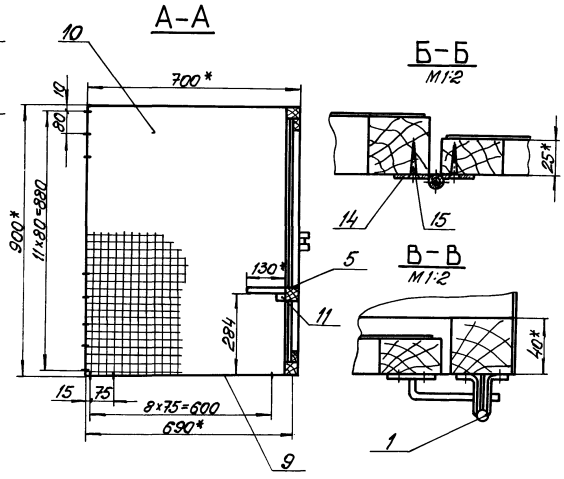

Б-Б
М1:2

В-В
М1:2

Г-Г

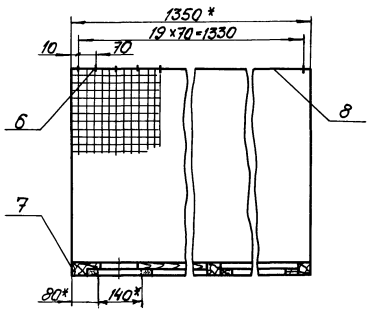

Д-Д

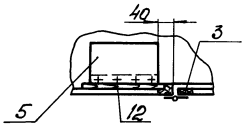

1.* Размеры для справок.

2. Предельные отклонения размеров $\pm \frac{JT14}{2}$

Изм.	Лист	№ докум.	Подп.	Дата	ШЗ 01Д.01.00.000 СБ		
Разраб.	Кочетков			20.03.91	Выгул. Сборочный чертёж.	Лит.	Масса	Масшт.
Пров.	Николаев			20.03.91		И	22,0	1:10
Т.контр.	Бережкова			21.03.91		Лист	Листов 1	
Нач.отд.	Виноградов			19.03.91		МСХ СССР ЦИТЭП сельхозпром г. Иваново		
Н.контр.	Матросова			19.03.91				
Утв.	Елевин							

Копировал: Черц. 17653-04 10 Формат 12

Инв.№ подл. | Подп. и дата | Взам. инв.№ | Инв.№ дубл. | Подп. и дата

ШЗ 01Д.01.01.000СБ

Типовой проект 806-2-5 Альбом 4

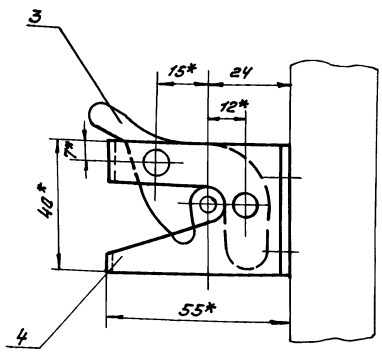

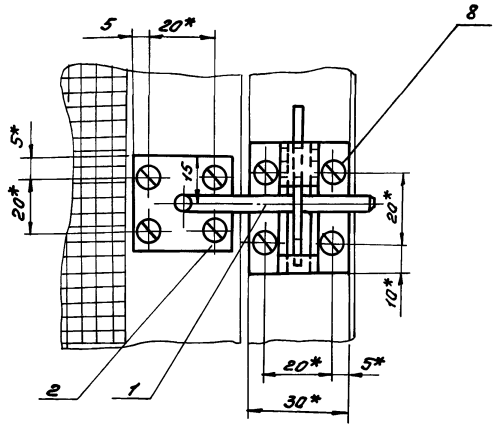

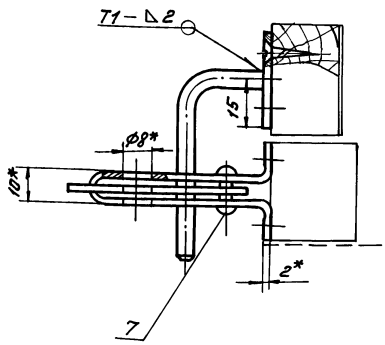

1.* Размеры для справок.
2. Сварку производить электродом Э-42 ГОСТ 9467-75
3. Сварные швы по ГОСТ 5264-80
4. Предельные отклонения размеров $\pm \frac{JT14}{2}$

Изм.	Лист	№ докум.	Подп.	Дата	ШЗ 01Д.01.01.000СБ			
Разраб.		Кочетков		30.11.87	Запор-щеколда	Лит.	Масса	Масшт.
Пров.		Николаев		15.12.87	Сборочный чертеж	И	0,13	1:1
Т. контр.		Бережкова		16.12.87		Лист	Листов 1	
Нач. отд.		Виноградов		30.11.87		МЖК СССР ЦИТЭПсельхозпром г. Иваново		
Н. контр.		Матросова		16.12.87				
Утв.		Глезин						

Копировал Иванов Формат 12

Инв. № подл. | Подп. и дата | Взам. инв. № | Инв. № дубл. | Подп. и дата

ШЗ 01Д.01.02.000СБ

Типовой проект 806-2-5 Альбом 4

Вид В повернуто

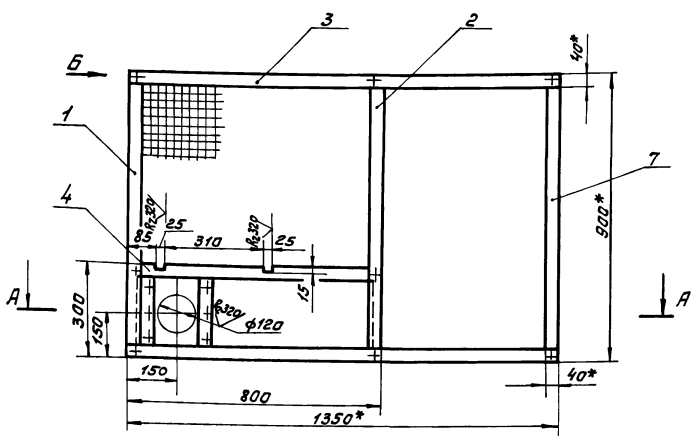

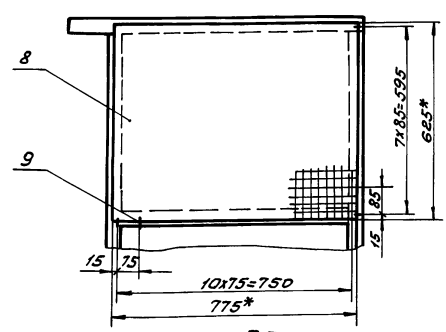

Вид Б
М 1:5

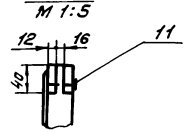

А-А
М 1:5

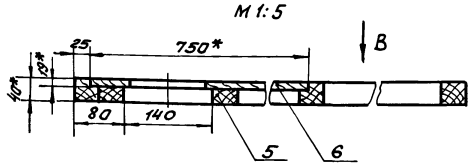

Поз. 3 Связь

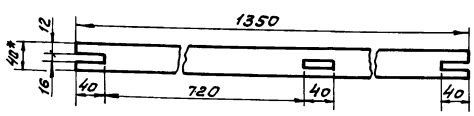

1* Размеры для справок
2. Предельные отклонения размеров $\pm \frac{JT14}{2}$

Изм.	Лист	№ докум.	Подп.	Дата	ШЗ 01Д.01.02.000 СБ			
Разраб.		Кочетков		30.11.87	Рамка	Лит.	Масса	Масшт.
Пров.		Николаев		15.12.87	Сборочный чертеж	И	7,9	1:10
Т. контр.		Бережкова		16.12.87		Лист	Листов 1	
Нач. отд.		Виноградов		30.11.87		МЖК СССР ЦИТЭПсельхозпром г. Иваново		
Н. контр.		Матросова		16.12.87				
Утв.		Глезин						

Копировал Иванов - 17653-04 11 Формат 12

Типовой проект 806-2-5 Альбом 4

Ш3 01Д.01.01.001

R_z80 V (V)

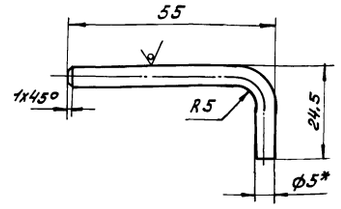

1.* Размер для справок
2. Предельные отклонения размеров ± JT14/2

Изм.	Лист	№ докум.	Подп.	Дата	Ш3 01Д.01.01.001			
Разраб.		Кочетков		25.11.81	Штырь	Лит.	Масса	Масшт.
Пров.		Николаев		25.11.81		И	0,013	1:1
Т.контр.		Бережкова		26.11.81		Лист	Листов 1	
Нач.отд.		Виноградов		26.11.81	Круг В5 ГОСТ 2590-71* Ст.3 ГОСТ 535-79	МСХ СССР ЦИТЭПсельхозпром г. Иваново		
Н.контр.		Матросова		26.11.81				
Утв.		Глезин						

Инв.№ подл. | Подп. и дата | Взам. инв.№ | Инв.№ дубл. | Подпись и дата

Копировал Иванов- Формат 11

Типовой проект 806-2-5 Альбом 4

Ш3 01Д.01.01.002

R_z80 V (V)

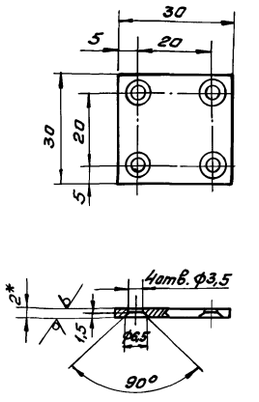

1.* Размер для справок.
2. Предельные отклонения размеров ± JT14/2

Изм.	Лист	№ докум.	Подп.	Дата	Ш3 01Д.01.01.002			
Разраб.		Кочетков		25.11.81	Пластина	Лит.	Масса	Масшт.
Пров.		Николаев		25.11.81		И	0,014	1:1
Т.контр.		Бережкова		26.11.81		Лист	Листов 1	
Нач.отд.		Виноградов		26.11.81	Лист Б2 ГОСТ 19903-74* Ст.3 ГОСТ 16523-70*	МСХ СССР ЦИТЭПсельхозпром г. Иваново		
Н.контр.		Матросова		26.11.81				
Утв.		Глезин						

Инв.№ подл. | Подп. и дата | Взам. инв.№ | Инв.№ дубл. | Подпись и дата

Копировал Иванов- Формат 11

Типовой проект 806-2-5 Альбом 4

Ш3 01А.01.01.003

V (V)

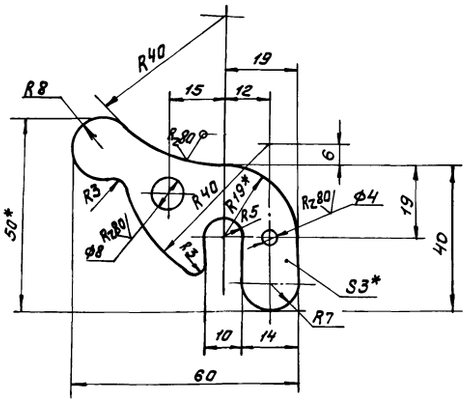

1.* Размеры для справок
2. Предельные отклонения размеров ± JT14/2

Изм.	Лист	№ докум.	Подп.	Дата	Ш3 01Д.01.01.003			
Разраб.		Кочетков		25.11.81	Запор	Лит.	Масса	Масшт.
Пров.		Николаев		25.11.81		И	0,032	1:1
Т.контр.		Бережкова		26.11.81		Лист	Листов 1	
Нач.отд.		Виноградов		26.11.81	Лист Б3 ГОСТ 19903-74* Ст.3 ГОСТ 16523-70*	МСХ СССР ЦИТЭПсельхозпром г. Иваново		
Н.контр.		Матросова		26.11.81				
Утв.		Глезин						

Инв.№ подл. | Подп. и дата | Взам. инв.№ | Инв.№ дубл. | Подпись и дата

Копировал Иванов- Формат 11

Типовой проект 806-2-5 Альбом 4

Ш3 01А.01.01.004

R_z80 V (V)

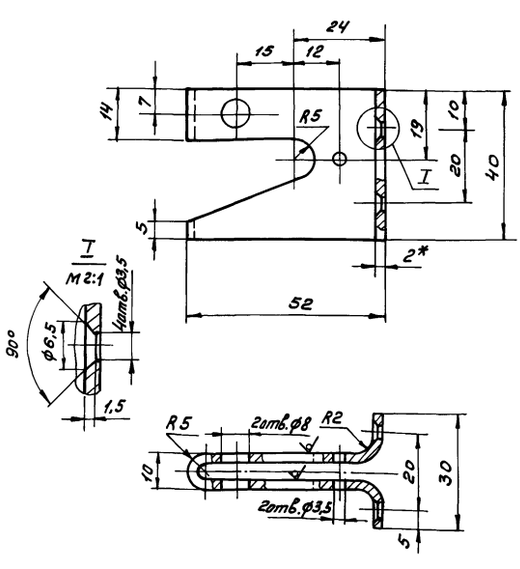

1.* Размер для справок
2. Предельные отклонения размеров ± JT14/2

Изм.	Лист	№ докум.	Подп.	Дата	Ш3 01Д.01.01.004			
Разраб.		Кочетков		25.11.81	Корпус	Лит.	Масса	Масшт.
Пров.		Николаев		25.11.81		И	0,06	1:1
Т.контр.		Бережкова		26.11.81		Лист	Листов 1	
Нач.отд.		Виноградов		26.11.81	Лист Б2 ГОСТ 19903-74* Ст.3 ГОСТ 16523-70*	МСХ СССР ЦИТЭПсельхозпром г. Иваново		
Н.контр.		Матросова		26.11.81				
Утв.		Глезин						

Инв.№ подл. | Подп. и дата | Взам. инв.№ | Инв.№ дубл. | Подпись и дата

Копировал Иванов- 17653-04 12 Формат 11

Типовой проект 806-2-5 Альбом 4

ШЗ 01А.01.02.001

Вид А

Rz 320

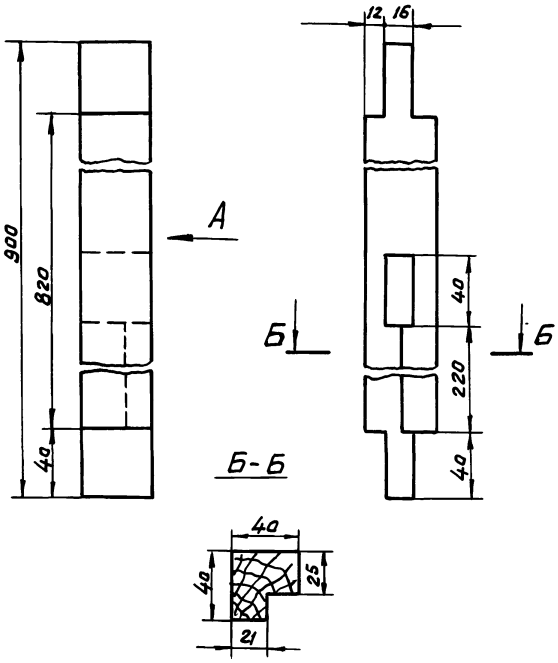

Предельные отклонения размеров ± JT14/2

Изм.	Лист	№ докум.	Подп.	Дата	ШЗ 01Д.01.02.001 Связь	Лит.	Масса	Масшт.
Разраб.	Кочетков			26.11.87		И	0,7	1:2
Пров.	Николаев			26.11.87		Лист	Листов 1	
Т. контр.	Бережкова			26.11.87	Пиломатериал-сосна, 2-й сорт ГОСТ 8486-66	МСХ СССР ЦИТЭПсельхозпром г. Иваново		
Нач. отд.	Виноградов			26.11.87				
Н. контр.	Матросова			26.11.87				
Утв.	Глезин							

Копировал Курочкина Формат 11

Типовой проект 806-2-5 Альбом 4

ШЗ 01А.01.02.002

Rz 320

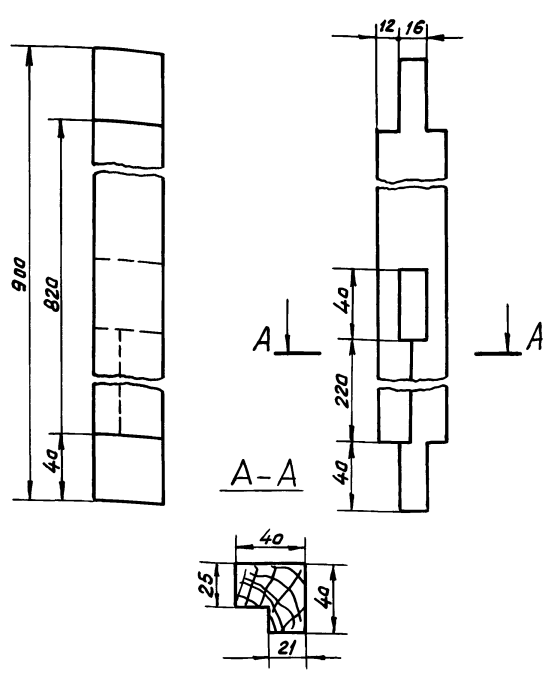

Предельные отклонения размеров ± JT14/2

Изм.	Лист	№ докум.	Подп.	Дата	ШЗ 01Д.01.02.002 Связь	Лит.	Масса	Масшт.
Разраб.	Кочетков			26.11.87		И	0,7	1:2
Пров.	Николаев			26.11.87		Лист	Листов 1	
Т. контр.	Бережкова			26.11.87	Пиломатериал- сосна, 2-й сорт, ГОСТ 8486-66	МСХ СССР ЦИТЭПсельхозпром г. Иваново		
Нач. отд.	Виноградов			26.11.87				
Н. контр.	Матросова			26.11.87				
Утв.	Глезин							

Копировал Курочкина Формат 11

Типовой проект 806-2-5 Альбом 4

ШЗ 01А.00.00.001

Rz 80 (V)

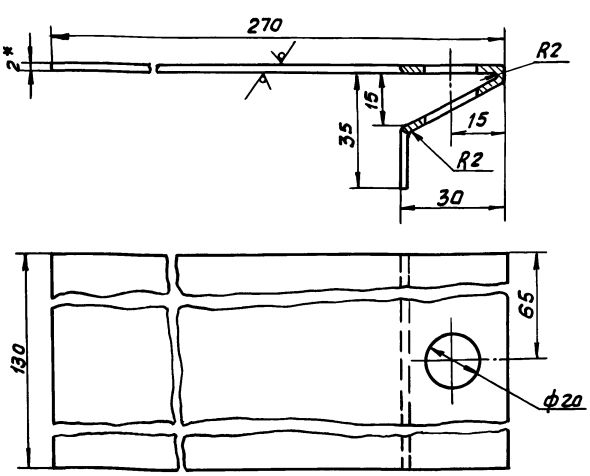

1.* Размеры для справок.
2. Предельные отклонения размеров ± JT14/2

Изм.	Лист	№ докум.	Подп.	Дата	ШЗ 01Д.00.00.001 Шибер	Лит.	Масса	Масшт.
Разраб.	Кочетков			26.11.87		И	0,65	1:1
Пров.	Николаев			26.11.87		Лист	Листов 1	
Т. конт.	Бережкова			26.11.87	Лист 62 ГОСТ 19903-74* Ст.3 ГОСТ 16523-70*	МСХ СССР ЦИТЭПсельхозпром г. Иваново		
Нач. отд.	Виноградов			26.11.87				
Н. контр.	Матросова			26.11.87				
Утв.	Глезин							

Копировал Курочкина Формат 11

Типовой проект 806-2-5 Альбом 4

ШЗ 01А.01.03.000 СБ

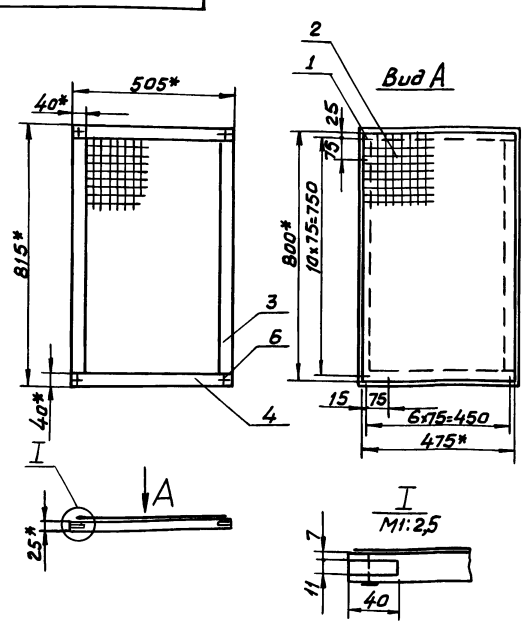

1* Размеры для справок.
2. Предельные отклонения размеров ± JT14/2

Изм.	Лист	№ докум.	Подп.	Дата	ШЗ 01Д.01.03.000 СБ Дверка Сборочный чертеж	Лит.	Масса	Масшт.
Разраб.	Кочетков			26.11.87		И	2,3	1:10
Пров.	Николаев			26.11.87		Лист	Листов 1	
Т. контр.	Бережкова			26.11.87		МСХ СССР ЦИТЭПсельхозпром г. Иваново		
Нач. отд.	Виноградов			26.11.87				
Н. контр.	Матросова			26.11.87				
Утв.	Глезин							

Копировал Курочкина 17653-04 13 Формат 11

Ш3.01Д.02.00.000СБ

Типовой проект 806-2-5 Альбом 4

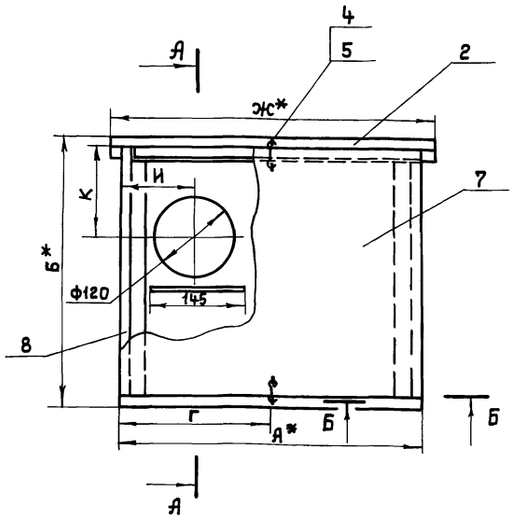

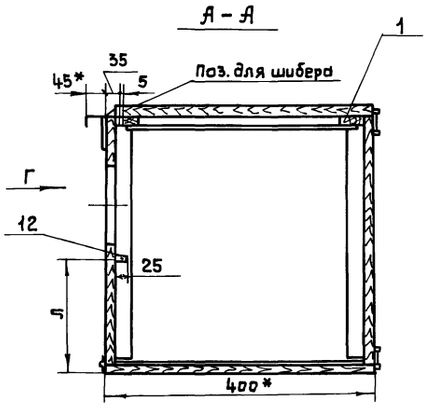

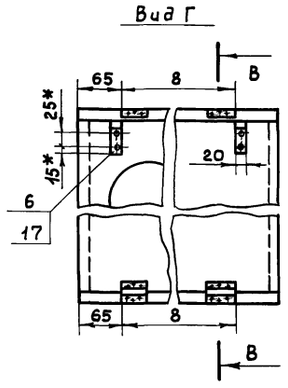

Размеры в мм

Обозначение	Группа животных	А	Б	В	Г	П	Е	Ж	И	К	Л	Масса, кг
Ш3.01Д.02.00.000	Основное стадо	450	400	320	225	8	400	500	110	135	160	10
Ш3.01Е.02.00.000	Молодняк	300	350	170	150	5	250	350	100	125	150	7,0

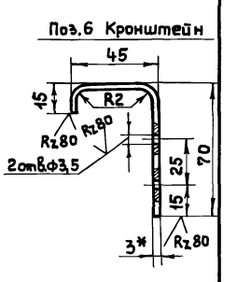

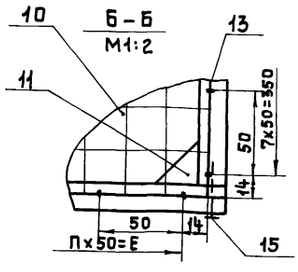

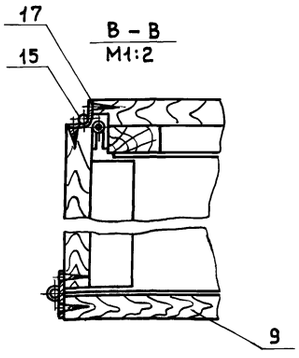

1.* Размеры для справок
2. Паз. для шибера в дет. 1; 2 выполнить по месту
3. Предельные отклонения размеров ± JT14/2

					Ш3 01Д.02.00.000 СБ		
Изм.	Лист	№ докум.	Подпись	Дата	Домик сборочный чертеж	Лит.	Масса	Масшт.
Разраб.		Кочетков		23.11.81		И	см. табл.	1:5
Провер.		Николаев		23.11.81		Лист	Листов 1	
Т. контр.		Бережкова		24.11.81		МСХ СССР ЦИТЭПсельхозпром г. Иваново		
Нач. отд.		Виноградов		24.11.81				
Н. контр.		Матросова		24.11.81				
Утв.		Глезин						

Копировал Крайнова — Формат 12

Типовой проект 806-2-5 Альбом 4

Ш3.01Д.02.01.000СБ

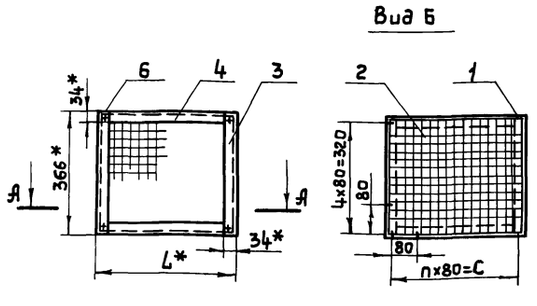

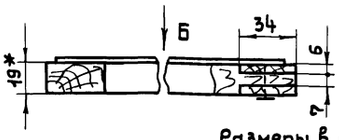

Размеры в мм

Обозначение	Группа животных	П	С	L	Масса, кг
Ш3.01Д.02.01.000	Основное стадо	5	400	416	0,8
Ш3.01Е.02.01.000	Молодняк	3	240	266	0,63

1.* Размеры для справок
2. Предельные отклонения размеров ± JT14/2

					Ш3 01Д.02.01.000СБ		
Изм.	Лист	№ докум.	Подпись	Дата	Крышка сборочный чертеж	Лит.	Масса	Масшт.
Разраб.		Кочетков		23.11.81		И	см. табл.	1:10
Пров.		Николаев		23.11.81		Лист	Листов 1	
Т. контр.		Бережкова		24.11.81		МСХ СССР ЦИТЭПсельхозпром г. Иваново		
Нач. отд.		Виноградов		24.11.81				
Н. контр.		Матросова		24.11.81				
Утв.		Глезин						

Копировал Крайнова — Формат 11

Типовой проект 806-2-5 Альбом 4

Ш3.01Д.02.02.000СБ

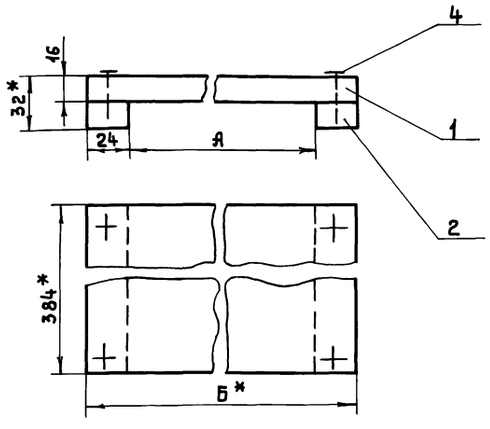

Размеры в мм

Обозначение	Группа животных	А	Б	Масса, кг
Ш3.01Д.02.02.000	Основное стадо	452	500	1,7
Ш3.01Е.02.02.000	Молодняк	302	350	1,25

1.* Размеры для справок
2. Предельные отклонения размеров ± JT14/2

					Ш3 01Д.02.02.000 СБ		
Изм.	Лист	№ докум.	Подпись	Дата	Крышка сборочный чертеж	Лит.	Масса	Масшт.
Разраб.		Кочетков		23.11.81		И	см. табл.	1:5
Пров.		Николаев		23.11.81		Лист	Листов 1	
Т. контр.		Бережкова		24.11.81		МСХ СССР ЦИТЭПсельхозпром г. Иваново		
Нач. отд.		Виноградов		24.11.81				
Н. контр.		Матросова		24.11.81				
Утв.		Глезин						

Копировал Крайнова — Формат 11

Инв. № подл. | Подпись и дата | Взам. инв. № | Инв. № дубл. | Подпись и дата

Типовой проект 806-2-5 Альбом 4

ШЗ 014.02.00.001

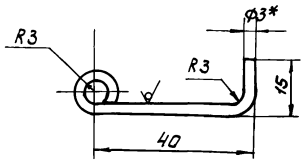

1.* Размер для справок
2. Предельные отклонения размеров ± JT14/2

Изм. Лист	№ докум.	Подп.	Дата	ШЗ 01Д.02.00.001		
Разраб.	Осокина		25.11.81	Крючок	Лит. И	Масса 0,004 / Масшт. 1:1
Пров.	Николаев		26.11.81		Лист	Листов 1
Т.контр.	Бережкова		26.11.81	Проволока 3,0-45 ГОСТ 17305-71*	МСХ СССР ЦИТЭПсельхозпром г. Иваново	
Нач.отд.	Виноградов		26.11.81			
Н.контр.	Матросова		26.11.81			
Утв.	Глезин					

Копировал Иванов Формат А1

Типовой проект 806-2-5 Альбом 4

ШЗ 014.02.00.002

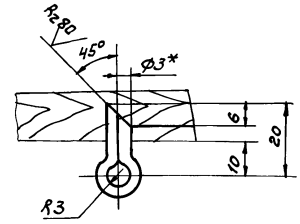

1.* Размер для справок
2. Предельные отклонения размеров ± JT14/2

Изм. Лист	№ докум.	Подп.	Дата	ШЗ 01Д.02.00.002		
Разраб.	Осокина		25.11.81	Ушко	Лит. И	Масса 0,003 / Масшт. 1:5
Пров.	Николаев		26.11.81		Лист	Листов 1
Т.контр.	Бережкова		26.11.81	Проволока 3,0-45 ГОСТ 17305-71*	МСХ СССР ЦИТЭПсельхозпром г. Иваново	
Нач.отд.	Виноградов		26.11.81			
Н.контр.	Матросова		26.11.81			
Утв.	Глезин					

Копировал Иванов Формат А1

Типовой проект 806-2-5 Альбом 4

ШЗ 01Е.00.00.000СБ

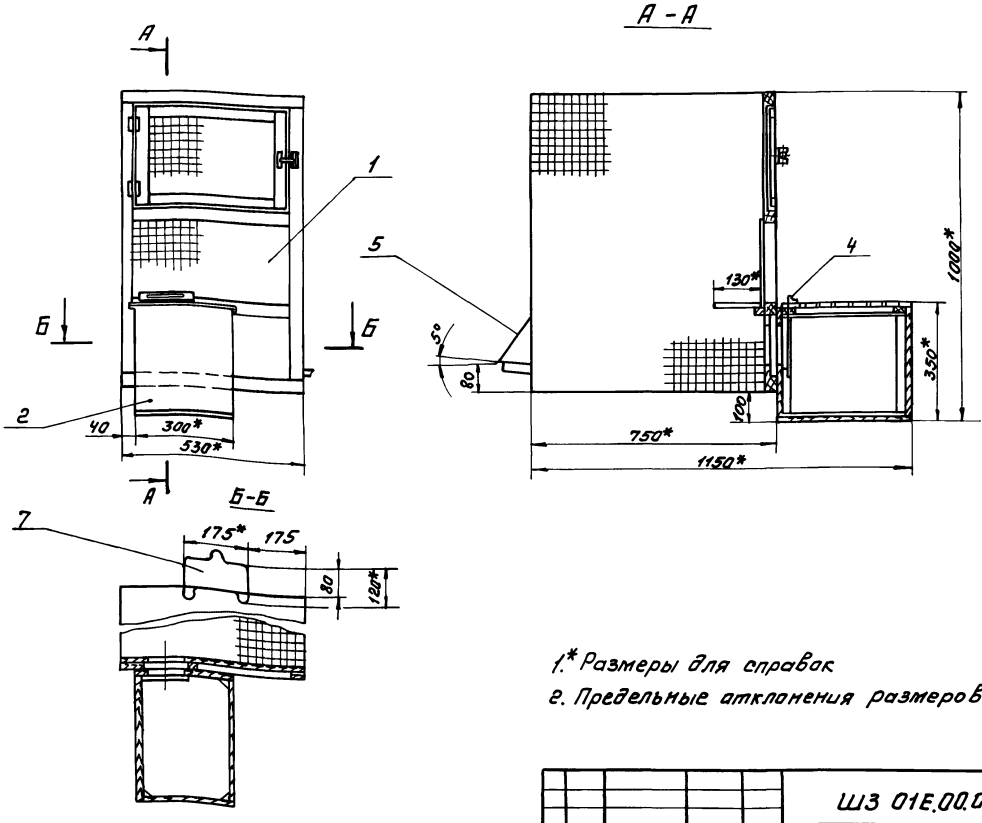

1.* Размеры для справок
2. Предельные отклонения размеров ± JT14/2

Изм. Лист	№ докум.	Подп.	Дата	ШЗ 01Е.00.00.000СБ		
Разраб.	Осокина		25.11.81	Клетка	Лит. И	Масса 19,4 / Масшт. 1:10
Пров.	Николаев		26.11.81	Сборочный чертеж	Лист	Листов 1
Т.контр.	Бережкова		26.11.81		МСХ СССР ЦИТЭПсельхозпром г. Иваново	
Нач.отд.	Виноградов		26.11.81			
Н.контр.	Матросова		26.11.81			
Утв.	Глезин					

Копировал Иванов-17653-04 15 Формат А2

Инв.№ подл. | Подп. и дата | Взам. инв.№ | Инв.№ дубл. | Подп. и дата

Ш3 01Е.01.00.000 СБ

Альбом 4

Типовой проект 806-2-5

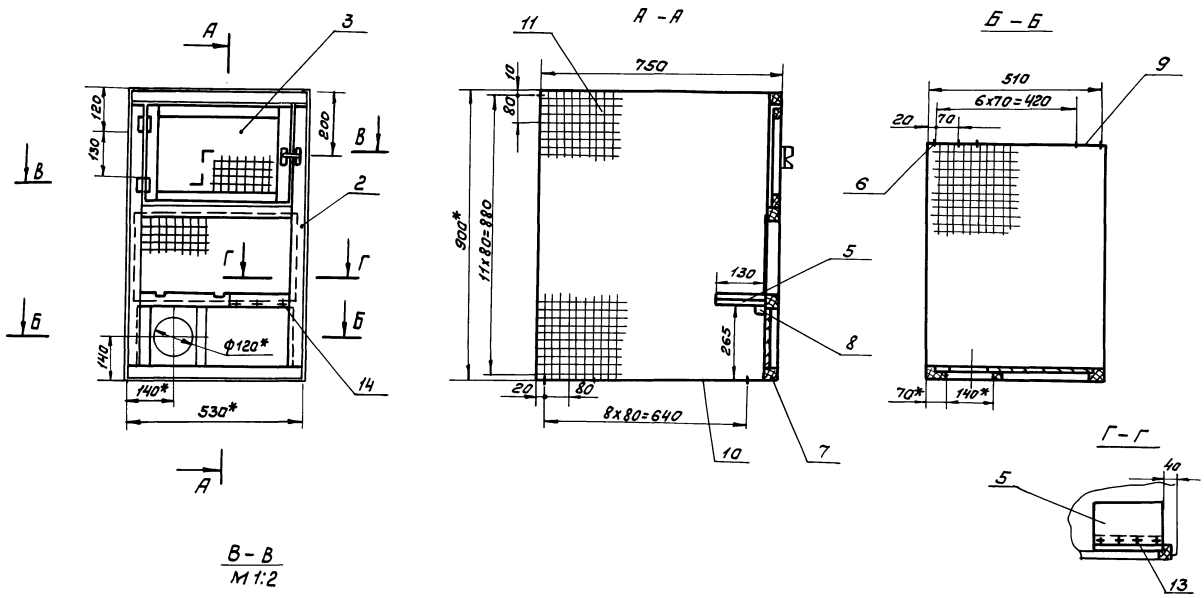

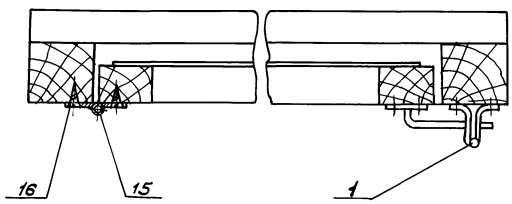

1.* Размеры для справок
2. Предельные отклонения размеров ± $\frac{JT14}{2}$

Изм.	Лист	№ докум.	Подп.	Дата	Ш3 01Е.01.00.000 СБ			
Разраб.		Кочетков		28.11.81	Выгул	Лит.	Масса	Масшт.
Пров.		Николаев		25.11.81	Сборочный чертеж	И	11,5	1:10
Т.контр.		Бережкова		26.11.81		Лист	Листов 1	
Нач.отд.		Виноградов		26.11.81		МСХ СССР ЦИТЭПСЕЛЬХОЗПРОМ г. Иваново		
Н.контр.		Матросова		26.11.81				
Утв.		Глезин						

Копировал Иванов Формат 12

Ш3 01Е.01.01.000 СБ

Альбом 4

Типовой проект 806-2-5

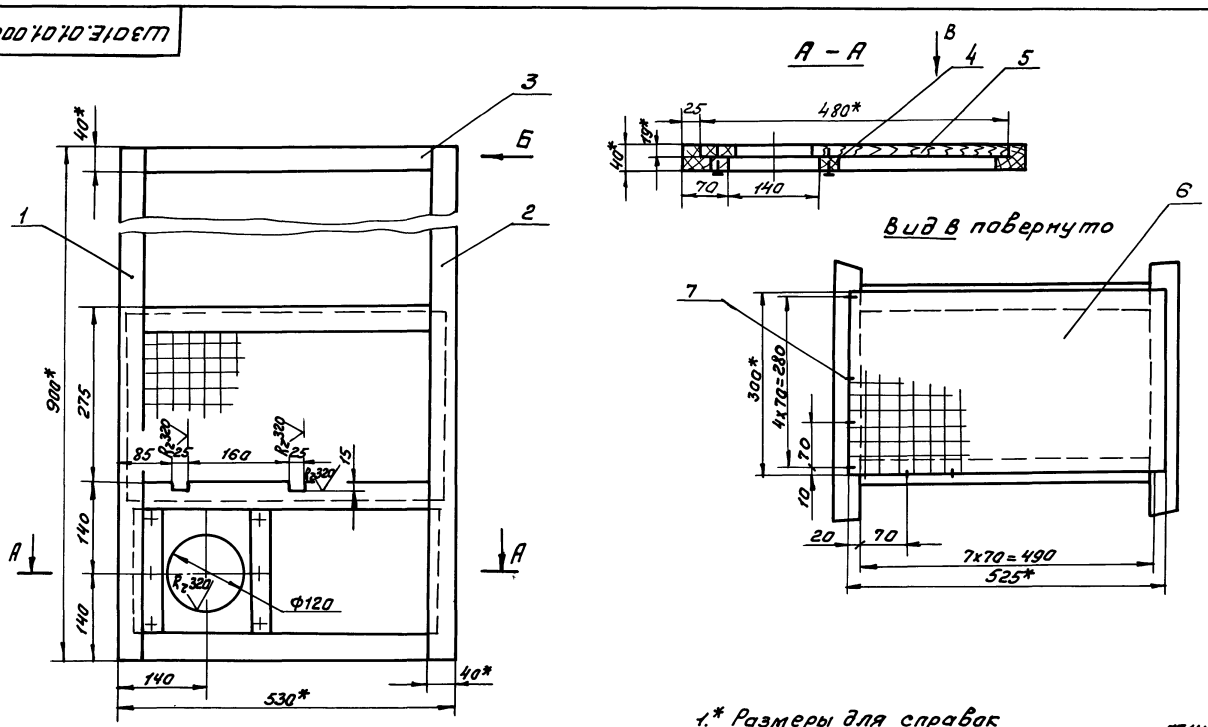

1.* Размеры для справок
2. Предельные отклонения размеров ± $\frac{JT14}{2}$

Изм.	Лист	№ докум.	Подп.	Дата	Ш3 01Е.01.01.000 СБ			
Разраб.		Кочетков		28.11.81	Рамка	Лит.	Масса	Масшт.
Пров.		Николаев		25.11.81	Сборочный чертеж	И	4,5	1:5
Т.контр.		Бережкова		26.11.81		Лист	Листов 1	
Нач.отд.		Виноградов		26.11.81		МСХ СССР ЦИТЭПСЕЛЬХОЗПРОМ г. Иваново		
Н.контр.		Матросова		26.11.81				
Утв.		Глезин						

Копировал Иванов 17653-04 16 Формат 12

Альбом 4

Типовой проект 806-2-5

Ш3 01Е.01.01.001

$R_z 320$

Вид А

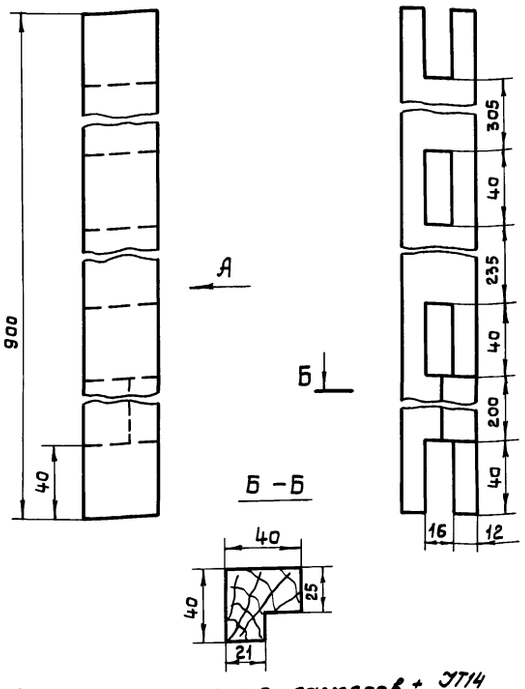

Б – Б

Предельные отклонения размеров ± $\frac{JT14}{2}$

Изм.	Лист	№ докум.	Подпись	Дата
Разраб.		Кочетков		
Пров.		Николаев		
Т. контр.		Беремкова		
Нач. отд.		Виноградов		
Н. контр.		Матросова		
Утв.		Глезин		

Ш3 01Е 01.01. 001

Связь

Лит.	Масса	Масшт.
И	0,63	1:2

Лист	Листов 1

Пиломатериал - сосна, 2-й сорт, ГОСТ8486-66

МСХ СССР ЦИТЭПсельхозпром г. Иваново

Копировал Крайнова

Формат 11

Альбом 4

Типовой проект 806-2-5

Ш3 01Е.01.01.002

$R_z 320$

Вид А

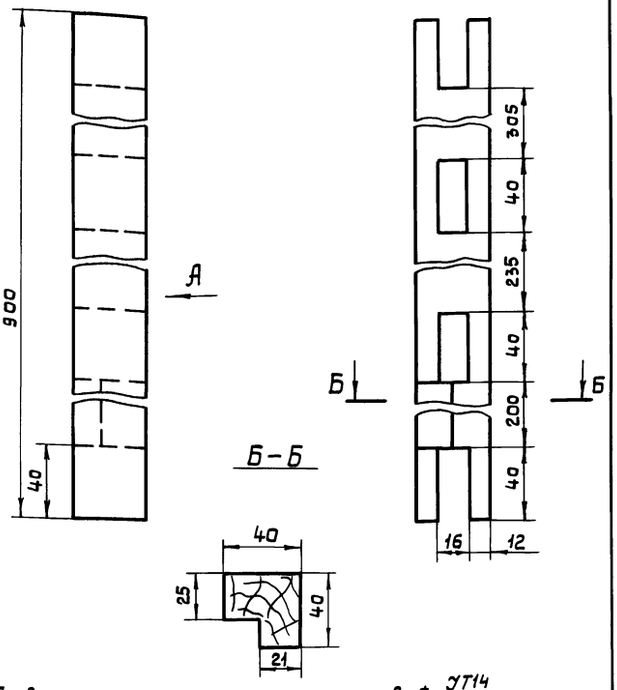

Б – Б

Предельные отклонения размеров ± $\frac{JT14}{2}$

Изм.	Лист	№ докум.	Подпись	Дата
Разраб.		Кочетков		
Пров.		Николаев		
Т. контр.		Беремкова		
Нач. отд.		Виноградов		
Н. контр.		Матросова		
Утв.		Глезин		

Ш3 01Е.01.01.002

Связь

Лит.	Масса	Масшт.
И	0,63	1:2

Лист	Листов 1

Пиломатериал - сосна, 2 й сорт ГОСТ8486-66

МСХ СССР ЦИТЭПсельхозпром г. Иваново

Копировал: Крайнова

Формат 11

Альбом 4

Типовой проект 806-2-5

Ш3 016.04.02.000СБ

Вид А

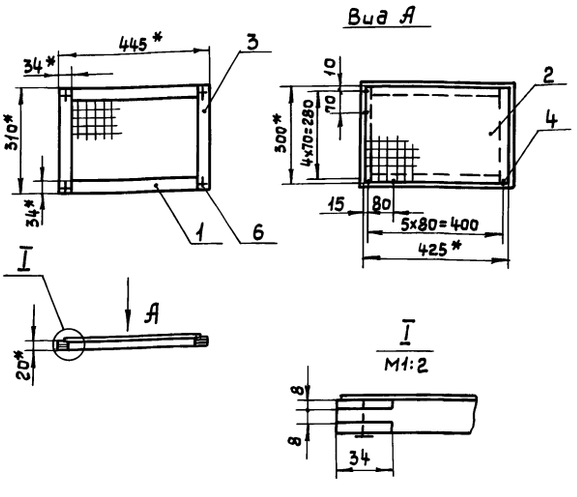

1. * Размеры для справок
2. Предельные отклонения размеров ± $\frac{JT14}{2}$

Изм.	Лист	№ докум.	Подпись	Дата
Пров.		Николаев		
Т. контр.		Беремкова		
Нач. отд.		Виноградов		
Н. контр.		Матросова		
Утв.		Глезин		

Ш3 01Е.01.02.000 СБ

Дверка

Сборочный чертеж

Лит.	Масса	Масшт.
И	0,8	1:10

Лист	Листов 1

МСХ СССР ЦИТЭПсельхозпров г. Иваново

Копировал Крайнова

Формат 11

gost.e-ecolog.ru