ТИПОВОЙ ПРОЕКТ

806-2-5

ШЕД ЗВЕРОВОДЧЕСКИХ ФЕРМ

Альбом 3

Нестандартизированное оборудование
клетки для норок

17653-03
цена 1-60

				Привязан	
				Инв. №	

gost.e-ecolog.ru

ТИПОВОЙ ПРОЕКТ

806-2-5

ШЕД ЗВЕРОВОДЧЕСКИХ ФЕРМ

СОСТАВ ПРОЕКТА:

Альбом 1	Пояснительная записка. Чертежи. Заказные спецификации
Альбом 2	Пояснительная записка. Чертежи. Заказные спецификации /для северных районов/.
Альбом 3	Нестандартизированное оборудование. Клетки для норок
Альбом 4	Нестандартизированное оборудование. Клетки для соболей
Альбом 5	Нестандартизированное оборудование. Клетки для лисиц и песцов
Альбом 6	Сметы
Альбом 7	Сметы /для северных районов/.

Альбом 3

РАЗРАБОТАН
проектным институтом
ЦИТЭПсельхозпром
г. Иваново

УТВЕРЖДЕН
Минсельхозом СССР
заключение № 18 от 3.03.81г.
введен в действие институтом
ЦИТЭПсельхозпром
приказ № 316 от 27.11.81г.

Главный инженер института: В.И. Мороко
Главный инженер проекта: В.И. Глезин

Привязан

Инв. №

Содержание

Обозначение	Наименование	Кол.	Стр.
Ш3 01А.00.00.000 ВС	Клетка Ведомость спецификаций	1	3
Ш3 01Б.00.00.000 ВС	Клетка Ведомость спецификаций	1	3
Ш3 01В.00.000 ВС	Блок домиков Ведомость спецификаций	1	4
Ш3 01Г.00.000 ВС	Блок домиков Ведомость спецификаций	1	4
Ш3 01А.00.00.000	Клетка Спецификация	1	5
Ш3 01А.01.00.000	Выгул Спецификация	2	5
Ш3 01А.02.00.000	Домик Спецификация	2	5,6
Ш3 01А.01.01.000	Дверка Спецификация	1	6
Ш3 01А.01.02.000	Запор-щеколда Спецификация	1	6
Ш3 01А.02.01.000	Крышка Спецификация	1	6
Ш3 01Б.00.00.000	Клетка Спецификация	1	7
Ш3 01Б.01.00.000	Выгул Спецификация	2	7
Ш3 01Б.02.00.000	Домик Спецификация	2	7,8
Ш3 01Б.01.01.000	Дверка Спецификация	1	8
Ш3 01Б.01.02.000	Рамка Спецификация	1	8
Ш3 01В.00.000	Блок домиков Спецификация	2	8,9
Ш3 01В.01.000	Крышка Спецификация	1	9
Ш3 01Г.00.000	Блок домиков Спецификация	2	9
Ш3 01Г.01.000	Крышка Спецификация	1	10
Ш3 01В.00.004	Уголок. Деталь	1	10
Ш3 01В.00.008	Ручка. Деталь	1	10
Ш3 01Г.00.005	Уголок. Деталь	1	10
Ш3 01А.00.00.000 СБ	Клетка. Сборочный чертеж	1	11
Ш3 01А.01.00.000 СБ	Выгул. Сборочный чертеж	1	11
Ш3 01А.02.00.000 СБ	Домик. Сборочный чертеж	1	12

Обозначение	Наименование	Кол.	Стр.
Ш3 01А.00.00.001	Шибер. Деталь	1	12
Ш3 01А.01.01.000 СБ	Дверка. Сборочный чертеж	1	12
Ш3 01А.01.02.000 СБ	Запор-щеколда Сборочный чертеж	1	13
Ш3 01А.02.01.000 СБ	Крышка. Сборочный чертеж	1	13
Ш3 01А.01.00.001	Стенка. Деталь	1	13
Ш3 01А.01.02.001	Штырь. Деталь	1	14
Ш3 01А.01.02.002	Пластина. Деталь	1	14
Ш3 01А.01.02.003	Запор. Деталь	1	14
Ш3 01А.01.02.004	Корпус. Деталь	1	14
Ш3 01Б.00.00.000 СБ	Клетка. Сборочный чертеж	1	15
Ш3 01Б.01.00.000 СБ	Выгул. Сборочный чертеж	1	15
Ш3 01Б.02.00.000 СБ	Домик. Сборочный чертеж	1	16
Ш3 01Б.01.01.000 СБ	Дверка. Сборочный чертеж	1	16
Ш3 01Б.01.02.000 СБ	Рамка. Сборочный чертеж	1	16
Ш3 01В.00.000 СБ	Блок домиков Сборочный чертеж	1	17
Ш3 01Г.00.000 СБ	Блок домиков Сборочный чертеж	1	18
Ш3. 01В.01.000 СБ	Крышка. Сборочный чертеж	1	19
Ш3 01Г.01.000 СБ	Крышка. Сборочный чертеж	1	19

Альбом 3

Типовой проект 806-2-5

№ строки	Обозначение	Наименование	Куда входит: Обозначение	Кол.	Общее кол.	Примечание
1					1	
2	ШЗ 01А.00.00.000	Клетка				
3						
4						
5						
6	ШЗ 01А. 01.00.000	Выгул	ШЗ 01А. 00.00.000	1	1	
7	ШЗ 01А. 02.00.000	Домик	ШЗ 01А. 00. 00.000	1	1	
8						
9						
10	ШЗ 01А. 01. 01.000	Дверка	ШЗ 01А. 01.00. 000	1	1	
11	ШЗ 01А. 01. 02. 000	Запор-щеколда	ШЗ 01А. 01. 00. 000	1	1	
12						
13						
14	ШЗ 01А. 02. 01.000	Крышка	ШЗ 01А. 02. 00. 000	1	1	
15						
16						
17						
18						
19						
20						
21						
22						
23						
24						
25						
26						
27						

Инв. № подл. | Подп. и дата | Взам. инв. № | Инв. № дубл. | Подп. и дата

Изм.	Лист	№ докум.	Подп.	Дата
Разраб.		Осокина		20.08.91
Пров.		Николаев		22.08.91
Нач. отд.		Виноградов		27.08.91
Н. контр.		Матросова		28.08.91
Утв.		Глезин		

ШЗ 01А.00.00.000 ВС

Клетка

Ведомость спецификаций

Лит.	Лист	Листов
И		1

МСХ СССР Цитэпсельхозпром г. Иваново

Копировал Иваноf-

Формат 12

Альбом 3

Типовой проект 806-2-5

№ строки	Обозначение	Наименование	Куда входит: Обозначение	Кол.	Общее кол.	Примечание
1						
2	ШЗ 01Б. 00.00.000	Клетка			1	
3						
4						
5						
6	ШЗ 01Б. 01.00.000	Выгул	ШЗ 01Б. 00. 00.000	1	1	
7	ШЗ 01Б. 02.00.000	Домик	ШЗ 01Б. 00. 00.000	1	1	
8						
9						
10	ШЗ 01Б. 01. 01.000	Дверка	ШЗ 01Б. 01. 00.000	1	1	
11	ШЗ 01Б. 01. 02.000	Рамка	ШЗ 01Б. 01. 00. 000	1	1	
12	ШЗ 01А. 01. 02. 000	Запор-щеколда	ШЗ 01Б. 01. 00.000	1	1	
13						
14						
15	ШЗ 01А. 02. 01.000	Крышка	ШЗ 01Б. 02. 00. 000	1	1	

Инв. № подл. | Подп. и дата | Взам. инв. № | Инв. № дубл. | Подп. и дата

Изм.	Лист	№ докум.	Подп.	Дата
Разраб.		Осокина		20.08.91
Пров.		Николаев		22.08.91
Нач. отд.		Виноградов		27.08.91
Н. контр.		Матросова		28.08.91
Утв.		Глезин		

ШЗ 01Б.00.00.000 ВС

Клетка

Ведомость спецификаций

Лит.	Лист	Листов
И		1

МСХ СССР Цитэпсельхозпром г. Иваново

Копировал Иваноf-17653-03 4

Формат 12

Альбом 3

Типовой проект 806-2-5

№ строки	Обозначение	Наименование	Куда входит: Обозначение	Куда входит: Кол.	Общее кол.	Примечание
1						
2	ШЗ 018.00.000	Блок домиков			1	
3						
4						
5						
6	ШЗ 018.01.000	Крышка	ШЗ 018.00.000	7	7	
7						
8						
9						
10						
11						
12						
13						
14						
15						
16						
17						
18						
19						
20						
21						
22						
23						
24						
25						
26						
27						

Инв. № подл. | Подп. и дата | Взам. инв. № | Инв. № дубл. | Подп. и дата

Изм.	Лист	№ докум.	Подп.	Дата
Разраб.		Осокина		20.08.81
Пров.		Николаев		22.08.81
Нач. отд.		Виноградов		25.08.81
Н. контр.		Матросова		26.08.81
Утв.		Глезин		

ШЗ 018.00.000 ВС

Блок домиков

Ведомость спецификаций

Лит.	Лист	Листов
И		1

МСХ СССР ЦИТЭПсельхозпром г. Иваново

Копировал Шашор

Формат 12

Альбом 3

Типовой проект 806-2-5

№ строки	Обозначение	Наименование	Куда входит: Обозначение	Куда входит: Кол.	Общее кол.	Примечание
1						
2	ШЗ 01Г.00.000	Блок домиков			1	
3						
4						
5						
6	ШЗ 01Г.01.000	Крышка	ШЗ 01Г.00.000	8	8	
7						
8						
9						
10						
11						
12						
13						
14						
15						
16						
17						
18						
19						
20						
21						
22						
23						
24						
25						
26						
27						
28						

Инв. № подл. | Подп. и дата | Взам. инв. № | Инв. № дубл. | Подп. и дата

Изм.	Лист	№ докум.	Подп.	Дата
Разраб.		Осокина		20.08.81
Пров.		Николаев		22.08.81
Нач. отд.		Виноградов		25.08.81
Н. контр.		Матросова		26.08.81
Утв.		Глезин		

ШЗ 01Г.00.000 ВС

Блок домиков

Ведомость спецификаций

Лит.	Лист	Листов
И		1

МСХ СССР ЦИТЭПсельхозпром г. Иваново

Копировал Шашор

Формат 12

Типовой проект 806-2-5 Альбом 3

Формат	Зона	Поз.	Обозначение	Наименование	Кол.	Примечание
				Документация		
12			ШЗ 01А.00.00.000 СБ	Сборочный чертёж		
				Сборочные единицы		
11		1	ШЗ 01А.01.00.000	Выгул	1	
11		2	ШЗ 01А.02.00.000	Домик	1	
				Детали		
11		4	ШЗ 01А.00.00.001	Шибер	1	
54		5	ШЗ 01А.00.00.002	Подвеска	1	0,006 кг
				Проволока 2-45		
				гост 17305-71*		
				L=250h14		
				Прочие изделия		
		7		Поилка 2-х сосковая	1	ОПКБ НИИПЗК

Подп. и дата | Инв. № дубл. | Взам. инв. № | Подп. и дата | Инв. № подл.

Изм.	Лист	№ докум.	Подп.	Дата
Разраб.		Осокина		20.08.81
Провер.		Николаев		22.08.81
Нач. отд.		Виноградов		25.08.81
Н. контр.		Матросова		10.09.81
Утв.		Елезин		

ШЗ 01А.00.00.000

Клетка

Лит.	Лист	Листов
И		1

МСХ СССР ЦИТЭП сельхозпром г. Иваново

Копировал: Горд. Формат 11

Типовой проект 806-2-5 Альбом 3

Формат	Зона	Поз.	Обозначение	Наименование	Кол.	Примечание
				Документация		
12			ШЗ 01А.01.00.000 СБ	Сборочный чертёж		
				Сборочные единицы		
11		1	ШЗ 01А.01.01.000	Дверка	1	
11		2	ШЗ 01А.01.02.000	Запор-щеколда	1	
				Детали		
11		4	ШЗ 01А.01.00.001	Стенка	1	
54		5	ШЗ 01А.01.00.002	Стенка	1	
				Сетка 25-2,0-0		
				гост 5336-67*		
				L×B=400h14×360h14		
54		6	ШЗ 01А.01.00.003	Корпус	1	2,62 кг
				Сетка 25-2,0-0		
				гост 5336-67*		
				L×B=1165h14×900h14		
54		7	ШЗ 01А.01.00.004	Кормушка	1	0,00034 м³
				Пиломатериал-сосна,		
				2-й сорт, гост 8486-66		
				L×B×h=200h14×130h14×16h14		
54		8	ШЗ 01А.01.00.005	Скобка	32	0,0012 кг
				Проволока 2,5-45		
				гост 17305-71*. L=50h14		

Подп. и дата | Инв. № дубл. | Взам. инв. № | Подп. и дата | Инв. № подл.

Изм.	Лист	№ докум.	Подп.	Дата
Разраб.		Осокина		20.08.81
Провер.		Николаев		22.08.81
Нач. отд.		Виноградов		25.08.81
Н. контр.		Матросова		10.09.81
Утв.		Елезин		

ШЗ 01А.01.00.000

Выгул

Лит.	Лист	Листов
И	1	2

МСХ СССР ЦИТЭП сельхозпром г. Иваново

Копировал: Горд. Формат 11

Типовой проект 806-2-5 Альбом 3

Формат	Зона	Поз.	Обозначение	Наименование	Кол.	Примечание
54		9	ШЗ 01А.01.00.006	Дно	1	0,81 кг
				Сетка 25-2,0-0		
				гост 5336-67*		
				L=50h14		
54		10	ШЗ 01А.01.00.007	Брусок	1	0,0012 м³
				Пиломатериал-сосна,		
				2-й сорт, гост 8486-66		
				L×B×h=200h14×25h14×25h14		
				Стандартные изделия		
		13		Петля ПН5-40	2	
				гост 5088-78		
		14		Шуруп А3×25	8	
				гост 1145-70*		
		15		Гвозди К1,8×40	6	
				гост 4028-63*		

Подп. и дата | Инв. № дубл. | Взам. инв. № | Подп. и дата | Инв. № подл.

Изм.	Лист	№ докум.	Подп.	Дата

ШЗ 01А.01.00.000

Лист 2

Копировал: Горд. Формат 11

Типовой проект 806-2-5 Альбом 3

Формат	Зона	Поз.	Обозначение	Наименование	Кол.	Примечание
				Документация		
12			ШЗ 01А.02.00.000 СБ	Сборочный чертёж		
				Сборочные единицы		
11		1	ШЗ 01А.02.01.000	Крышка	1	
				Детали		
54		3	ШЗ 01А.02.00.001	Щит	1	0,0019 м³
				Набор досок L×B×h=410h14×350h14×16h14		
				Пиломатериал-сосна,		
				2-й сорт, гост 8486-66		
54		4	ШЗ 01А.02.00.002	Стенка	2	0,0016 м³
				Набор досок L×B×h=368h14×334h14×16h14		
				Пиломатериал-сосна,		
				2-й сорт, гост 8486-66		
54		5	ШЗ 01А.02.00.003	Стенка	1	0,0014 м³
				Набор досок L×B×h=334h14×300h14×16h14		
				Пиломатериал-сосна,		
				2-й сорт, гост 8486-66		
54		6	ШЗ 01А.02.00.004	Планка	4	0,00018 м³
				Пиломатериал-сосна,		
				2-й сорт, гост 8486-66		
				L×B=298h14×25h14		
12		7	ШЗ 01А.02.00.005	Дно	1	0,0012 м³
				Набор досок L×B×h=365h14×265h14×16h14		
				Пиломатериал-сосна,		
				2-й сорт, гост 8486-66		

Подп. и дата | Инв. № дубл. | Взам. инв. № | Подп. и дата | Инв. № подл.

Изм.	Лист	№ докум.	Подп.	Дата
Разраб.		Осокина		20.08.81
Провер.		Николаев		22.08.81
Нач. отд.		Виноградов		25.08.81
Н. контр.		Матросова		10.09.81
Утв.		Елезин		

ШЗ 01А.02.00.000

Домик

Лит.	Лист	Листов
И	1	2

МСХ СССР ЦИТЭП сельхозпром г. Иваново

Копировал: Горд. Формат 11

Альбом 3

Типовой проект 806-2-5

Формат	Зона	Поз.	Обозначение	Наименование	Кол.	Примечание
54		8	Ш301А.02.00.006	Стенка	1	0,0012м³
				Набор досок $\alpha \times B \times h = 314h14 \times 300h14 \times 16h14$		
				Пиломатериал - сосна,		
				2-й сорт, ГОСТ 8486-66		
54		9	Ш301А.02.00.007	Дно	1	0,281кг
				Сетка 25-2,0-0		
				ГОСТ 5336-67*		
				$\alpha \times B = 375h14 \times 300h14$		
12		10	Ш301А.02.00.008	Навеска	2	0,006кг
				Лист БЗ ГОСТ 19903-74*		
				Ст.3 ГОСТ 16523-70*		
				$\alpha \times B = 108h14 \times 18h14$		
54		11	Ш301А.02.00.009	Направляющая	1	0,02кг
				Проволока 4-45		
				ГОСТ 17305-71*		
				$L = 172h14$		
54		12	Ш301А.02.00.010	Скобка	22	0,0004кг
				Проволока 2,5-45		
				ГОСТ 17305-71*		
				$L = 15h14$		
				Стандартные изделия		
		14		Шуруп А3 х 20	4	
				ГОСТ 1145-70*		
		15		Гвозди К 2,5 х 50	0,038 кг	
				ГОСТ 4028-63*		

Инв. № подл. | Подп. и дата | Взам. инв. № | Инв. № дубл. | Подп. и дата

Изм.	Лист	№ докум.	Подп.	Дата

Ш301А.02.00.000

Лист 2

Копировал Трофи-

Формат 11

Альбом 3

Типовой проект 806-2-5

Формат	Зона	Поз.	Обозначение	Наименование	Кол.	Примечание
				Документация		
11			Ш301А.01.01.000 СБ	Сборочный чертеж		
				Детали		
54		1	Ш301А.01.01.001	Планка	2	0,00018м³
				Пиломатериал - сосна,		
				2-й сорт, ГОСТ 8486-66		
				$\alpha \times B \times h = 298h14 \times 34h14 \times 19h14$		
54		2	Ш301А.01.01.002	Планка	2	0,00015м³
				Пиломатериал - сосна,		
				2-й сорт, ГОСТ 8486-66		
				$\alpha \times B \times h = 184h14 \times 34h14 \times 19h14$		
54		3	Ш301А.01.01.003	Стенка	1	0,12кг
				Сетка 25-2,0-0		
				ГОСТ 5336-67*		
				$\alpha \times B = 275h14 \times 175h14$		
54		4	Ш3.01А.02.00.010	Скобка	16	0,0004кг
				Проволока 2,5-45		
				ГОСТ 17305-71*		
				$L = 15h14$		
				Стандартные изделия		
		6		Гвозди П 1,2 х 20	4	
				ГОСТ 4028-63*		

Инв. № подл. | Подп. и дата | Взам. инв. № | Инв. № дубл. | Подп. и дата

Изм.	Лист	№ докум.	Подп.	Дата
Разраб.		Осокина	Осокин	20.08.81
Провер.		Николаев	[illegible]	22.08.81
Нач. отд.		Виноградов	[illegible]	25.08.81
Н. контр.		Матросова	[illegible]	10.09.81
Утв.		Глезин		

Ш301А.01.01.000

Дверка

Лит	Лист	Листов
Н		1

Мсх СССР ЦИТЭП Сельхозпром г. Иваново

Копировал ТК-

Формат 11

Альбом 3

Типовой проект 806-2-5

Формат	Зона	Поз.	Обозначение	Наименование	Кол.	Примечание
				Документация		
12			Ш301А.01.02.000 СБ	Сборочный чертеж		
				Детали		
11		1	Ш301А.01.02.001	Штырь	1	
11		2	Ш301А.01.02.002	Пластина	1	
11		3	Ш301А.01.02.003	Запор	1	
11		4	Ш301А.01.02.004	Корпус	1	
				Стандартные изделия		
		7		Заклепка 3х12-11	1	
				ГОСТ 10299-68*		
		8		Шуруп А3 х 20	8	
				ГОСТ 1145-70*		

Инв. № подл. | Подп. и дата | Взам. инв. № | Инв. № дубл. | Подп. и дата

Изм.	Лист	№ докум.	Подп.	Дата
Разраб.		Осокина	Осокин	20.08.81
Провер.		Николаев	[illegible]	22.08.81
Нач. отд.		Виноградов	[illegible]	25.08.81
Н. контр.		Матросова	[illegible]	10.09.81
Утв.		Глезин		

Ш301А.01.02.000

Запор - щеколда

Лит	Лист	Листов
Н		1

Мсх СССР ЦИТЭП Сельхозпром г. Иваново

Копировал ТК-

Формат 11

Альбом 3

Типовой проект 806-2-5

Формат	Зона	Поз.	Обозначение	Наименование	Кол.	Примечание
				Документация		
11			Ш301А.02.01.000 СБ	Сборочный чертеж		
				Детали		
54		1	Ш301А.02.01.001	Планка	2	0,00016м³
				Пиломатериал - сосна,		
				2-й сорт, ГОСТ 8486-66		
				$\alpha \times B \times h = 265h14 \times 34h14 \times 19h14$		
54		2	Ш301А.02.01.002	Планка	2	0,00024м³
				Пиломатериал - сосна,		
				2-й сорт, ГОСТ 8486-66		
				$\alpha \times B \times h = 390h14 \times 34h14 \times 19h14$		
54		3	Ш301А.02.01.003	Стенка	1	0,24кг
				Сетка 25-2,0-0		
				ГОСТ 5336-67		
				$\alpha \times B = 377h14 \times 252h14$		
54		4	Ш301А.02.00.010	Скобка	18	0,0004кг
				Проволока 2,5-45		
				ГОСТ 17305-71*		
				$L = 15h14$		
				Стандартные изделия		
		6		Гвозди П1, 2х20	4	
				ГОСТ 4028-63*		

Инв. № подл. | Подп. и дата | Взам. инв. № | Инв. № дубл. | Подп. и дата

Изм.	Лист	№ докум.	Подп.	Дата
Разраб.		Осокина	Осокин	20.08.81
Провер.		Николаев	[illegible]	22.08.81
Нач. отд.		Виноградов	[illegible]	25.08.81
Н. контр.		Матросова	[illegible]	10.09.81
Утв.		Глезин		

Ш301А.02.01.000

Крышка

Лит	Лист	Листов
Н		1

Мсх СССР ЦИТЭП Сельхозпром г. Иваново

Копировал ТК- 17653-03 7

Формат 11

Альбом 3

Типовой проект 806-2-5

Формат	Зона	Поз.	Обозначение	Наименование	Кол.	Примечание
				Документация		
12			ШЗ 015.00.00.000 СБ	Сборочный чертёж		
				Сборочные единицы		
11		1	ШЗ 015.01.00.000	Выгул	1	
11		2	ШЗ 015.02.00.000	Домик	1	
				Детали		
11		4	ШЗ 01А.00.00.001	Шибер	1	
64		5	ШЗ 01А.00.00.002	Подвеска	1	0,006 кг
				Проволока 2-45 гост 17305-71* L=250 h14		
				Прочие изделия		
		7		Поилка 2-х сосковая	1	ОПКБ НИИПЗК

Инв. № подл. | Подп. и дата | Взам. инв. № | Инв. № дубл. | Подп. и дата

Изм.	Лист	№ докум.	Подп.	Дата
Разраб.		Осокина		20.03.91
Провер.		Николаев		21.03.91
Нач. отд.		Виноградов		21.03.91
Н. контр.		Мотрасова		20.03.91
Утв.		Елезин		20.03.91

ШЗ 015.00.00.000

Клетка

Лит. И | Лист 1 | Листов 1

МСХ СССР ЦИТЭПсельхозпром г. Иваново

Копировал: Чуд- Формат 11

Альбом 3

Типовой проект 806-2-5

Формат	Зона	Поз.	Обозначение	Наименование	Кол.	Примечание
				Документация		
			ШЗ 015.01.00.000 СБ	Сборочный чертёж		
				Сборочные единицы		
11		1	ШЗ 015.01.01.000	Дверка	1	
11		2	ШЗ 015.01.02.000	Рамка	1	
11		3	ШЗ 01А.01.02.000	Запор-щеколда	1	
				Детали		
64		5	ШЗ 015.01.00.001	Корпус	1	2,49 кг
				Сетка 25-20-0 гост 5336-67* L×B=1105 h14 × 900 h14		
64		6	ШЗ 015.01.00.002	Дно	1	0,675 кг
				Сетка 25-2,0-0 гост 5335-67* L×B=900 h14 × 300 h14		
64		7	ШЗ 015.01.00.003	Стенка	1	0,3 кг
				Сетка 25-2,0-0 гост 5336-67* L×B=400 h14 × 300 h14		
64		8	ШЗ 01А.01.00.004	Кормушка	1	0,000364 м³
				Пиломатериал-сосна, 2-й сорт, гост 8486-66 L×B×h=200 h14 × 130 h14 × 65 h14		

Инв. № подл. | Подп. и дата | Взам. инв. № | Инв. № дубл. | Подп. и дата

Изм.	Лист	№ докум.	Подп.	Дата
Разраб.		Осокина		20.03.91
Провер.		Николаев		21.03.91
Нач. отд.		Виноградов		21.03.91
Н. контр.		Мотрасова		20.03.91
Утв.		Елезин		20.03.91

ШЗ 015.01.00.000

Выгул

Лит. И | Лист 1 | Листов 2

МСХ СССР ЦИТЭПсельхозпром г. Иваново

Копировал: Чуд- Формат 11

Альбом 3

Типовой проект 806-2-5

Формат	Зона	Поз.	Обозначение	Наименование	Кол.	Примечание
64		9	ШЗ 01А.01.00.005	Скобка	32	0,0012 кг
				Проволока 2,5-45 гост 17305-71* L=50 h14		
64		10	ШЗ 01А.01.00.006	Брусок	1	0,0012 м³
				Пиломатериал-сосна, 2-й сорт, гост 8486-66 L×B=200 h14 × 25 h14 × 25 h14		
				Стандартные изделия		
		13		Петля ПН5-40 гост 5088-78	2	
		14		Шуруп А3×25 гост 1145-70*	8	
		15		Гвозди К 1,8×40 гост 4028-63*	6	

Инв. № подл. | Подп. и дата | Взам. инв. № | Инв. № дубл. | Подп. и дата

Изм.	Лист	№ докум.	Подп.	Дата

ШЗ 015.01.00.000

Лист 2

Копировал: Чуд- Формат 11

Альбом 3

Типовой проект 806-2-5

Формат	Зона	Поз.	Обозначение	Наименование	Кол.	Примечание
				Документация		
12			ШЗ 015.02.00.000 СБ	Сборочный чертёж		
				Сборочные единицы		
11		1	ШЗ 01А.02.01.000	Крышка	1	
				Детали		
64		3	ШЗ 015.02.00.001	Стенка L×B×h=368 h14 × Набор досок 284 h14 × 16 h14	2	0,0019 м³
				Пиломатериал-сосна, 2-й сорт, гост 8486-66		
64		4	ШЗ 015.02.00.002	Стенка L×B×h=300 h14 × Набор досок 284 h14 × 16 h14	1	0,0014 м³
				Пиломатериал-сосна, 2-й сорт, гост 8486-66		
64		5	ШЗ 015.02.00.003	Стенка L×B×h=300 h14 × Набор досок 284 h14 × 16 h14	1	0,0012 м³
				Пиломатериал-сосна, 2-й сорт, гост 8486-66		
64		6	ШЗ 015.02.00.004	Планка	4	0,000018 м³
				Пиломатериал-сосна, 2-й сорт, гост 8486-66 L×B=249 h14 × 25 h14		
64		7	ШЗ 01А.02.00.001	Щит L×B×h=410 h14 × Набор досок 350 h14 × 16 h14	1	0,0019 м³
				Пиломатериал-сосна, 2-й сорт, гост 8486-66		

Инв. № подл. | Подп. и дата | Взам. инв. № | Инв. № дубл. | Подп. и дата

Изм.	Лист	№ докум.	Подп.	Дата
Разраб.		Осокина		20.03.91
Провер.		Николаев		21.03.91
Нач. отд.		Виноградов		21.03.91
Н. контр.		Мотрасова		20.03.91
Утв.		Елезин		20.03.91

ШЗ 015.02.00.000

Домик

Лит. И | Лист 1 | Листов 2

МСХ СССР ЦИТЭПсельхозпром г. Иваново

Копировал: Чуд- Формат 11

Типовой проект 806-2-5 Альбом 3

Формат	Зона	Поз.	Обозначение	Наименование	Кол.	Примечание
54		8	Ш3 01А.02.00.005	Дно	1	0,0012м³
				Набор досок L×B×h=365h14×265h14×16h14		
				Пиломатериал-сосна,		
				2-й сорт, гост 8486-66		
54		9	Ш3 01А.02.00.007	Дно	1	0,281кг
				Сетка 25-2,0-0		
				гост 5336-67*		
				L×B=375h14×300h14		
54		10	Ш3 01А.02.00.008	Навеска	2	0,006кг
				Лист Б3 гост 19903-74* / Ст.3 гост 16523-70*		
				L×B=108h14×18h14		
54		11	Ш3 01А.02.00.009	Направляющая	1	0,02кг
				Проволока 4-45		
				гост 17305-71*		
				L=172h14		
54		12	Ш3 01А.02.00.010	Скобка	22	0,0004кг
				Проволока 2,5-45		
				гост 17305-71*		
				L=15h14		
				Стандартные изделия		
		14		Шуруп А3×20	4	
				гост 1145-70*		
		15		Гвозди К2,5×50	0,038	
				гост 4028-63*		

Подп. и дата | Инв. № дубл. | Взам. инв. № | Подп. и дата | Инв. № подл.

Изм.	Лист	№ докум.	Подп.	Дата	Ш3 01Б.02.00.000	Лист 2

Копировал: Горд- Формат 11

Типовой проект 806-2-5 Альбом 3

Формат	Зона	Поз.	Обозначение	Наименование	Кол.	Примечание
				Документация		
11			Ш3 01Б.01.01.000 СБ	Сборочный чертёж		
				Детали		
54		1	Ш3 01Б.01.01.001	Планка	2	0,00012м³
				Пиломатериал-сосна,		
				2-й сорт, гост 8486-66		
				L×B×h=170h14×34h14×19h14		
54		2	Ш3 01Б.01.01.002	Планка	2	0,0002м³
				Пиломатериал-сосна,		
				2-й сорт, гост 8486-66		
				L×B×h=235h14×34h14×19h14		
54		3	Ш3 01Б.01.01.003	Стенка	1	0,089кг
				Сетка 25-2,0-0		
				гост 5336-67*		
				L×B=230h14×155h14		
54		4	Ш3 01А.02.00.010	Скобка	18	0,0004кг
				Проволока 2,5-45		
				гост 17305-71*		
				L=15h14		
				Стандартные изделия		
		6		Гвозди П1,2×20	4	
				гост 4028-63*		

Подп. и дата | Инв. № дубл. | Взам. инв. № | Подп. и дата | Инв. № подл.

Изм.	Лист	№ докум.	Подп.	Дата	Ш3 01Б.01.01.000	Лит.	Лист	Листов
Разраб.		Осокина	Осокина	20.08.81	Дверка	И		1
Провер.		Николаев	[illegible]	22.08.81		МСХ СССР ЦИТЭП сельхозпром г. Иваново		
Нач.отд.		Виноградов	[illegible]	25.08.81				
Н.контр.		Матросова	[illegible]	10.09.81				
Утв.		Елезин						

Копировал: Горд- Формат 11

Типовой проект 806-2-5 Альбом 3

Формат	Зона	Поз.	Обозначение	Наименование	Кол.	Примечание
				Документация		
11			Ш3 01Б.01.02.000 СБ	Сборочный чертёж		
				Детали		
54		1	Ш3 01Б.01.02.001	Планка	2	0,0002м³
				Пиломатериал-сосна,		
				2-й сорт, гост 8486-66		
				L×B×h=300h14×30h14×25h14		
54		2	Ш3 01Б.01.02.002	Планка	2	0,0003м³
				Пиломатериал-сосна,		
				2-й сорт, гост 8486-66		
				L×B×h=400h14×30h14×25h14		
54		3	Ш3 01Б.01.02.003	Планка	1	0,0003м³
				Пиломатериал-сосна,		
				2-й сорт, гост 8486-66		
				L×B×h=300h14×40h14×25h14		
				Стандартные изделия		
		5		Гвозди П1,6×25	6	
				гост 4028-63*		

Подп. и дата | Инв. № дубл. | Взам. инв. № | Подп. и дата | Инв. № подл.

Изм.	Лист	№ докум.	Подп.	Дата	Ш3 01Б.01.02.000	Лит.	Лист	Листов
Разраб.		Осокина	Осокина	20.08.81	Рамка	И		1
Провер.		Николаев	[illegible]	22.08.81		МСХ СССР ЦИТЭП сельхозпром г. Иваново		
Нач.отд.		Виноградов	[illegible]	25.08.81				
Н.контр.		Матросова	[illegible]	10.09.81				
Утв.		Елезин						

Копировал: Горд- Формат 11

Типовой проект 806-2-5 Альбом 3

Формат	Зона	Поз.	Обозначение	Наименование	Кол.	Примечание
				Документация		
22			Ш3 01В.00.000. СБ	Сборочный чертёж		
				Сборочные единицы		
11		1	Ш3 01В.01.000	Крышка	7	
				Детали		
54		3	Ш3 01В.00.001	Дно	7	0,0018м³
				Набор досок L×B×h=378h14×315h14×16h14		
				Пиломатериал-сосна,		
				2-й сорт, гост 8486-66		
54		4	Ш3 01В.00.002	Дно	1	2,37кг
				Сетка 25-2,0-0		
				гост 5336-67*		
				L×B=2825h14×335h14		
54		5	Ш3 01В.00.003	Стенка	1	0,017м³
				Набор досок L×B×h=2840h14×380h14×16h14		
				Пиломатериал-сосна,		
				2-й сорт, гост 8486-66		
11		6	Ш3 01В.00.004	Уголок	1	
54		7	Ш3 01В.00.005	Стенка	1	0,018м³
				Набор досок L×B×h=2840h14×400h14×16h14		
				Пиломатериал-сосна,		
				2-й сорт, гост 8486-66		
54		8	Ш3 01В.00.006	Крышка	7	0,0012м³
				Набор досок L×B×h=308h14×270h14×16h14		
				Пиломатериал-сосна,		
				2-й сорт, гост 8486-66		

Подп. и дата | Инв. № дубл. | Взам. инв. № | Подп. и дата | Инв. № подл.

Изм.	Лист	№ докум.	Подп.	Дата	Ш3 01В.00.000	Лит.	Лист	Листов
Разраб.		Осокина	Осокина	20.08.81	Блок домиков	И	1	2
Провер.		Николаев	[illegible]	22.08.81		МСХ СССР ЦИТЭП сельхозпром г. Иваново		
Нач.отд.		Виноградов	[illegible]	25.08.81				
Н.контр.		Матросова	[illegible]	10.09.81				
Утв.		Елезин						

Копировал: Горд- 17653-03 9 Формат 11

Альбом 3

Типовой проект 806-2-5

Формат	Зона	Поз.	Обозначение	Наименование	Кол.	Примечание
6Ч	9		Ш3 018.00.007	Стенка	8	0,0026м³
				L×B×h=400h14×318h14×22h14		
				Пиломатериал-сосна		
				2-й сорт ГОСТ 8486-66		
11	10		Ш3 018.00.008	Ручка	7	
11	11		Ш3 01А.01.00.001	Шибер	7	
6Ч	12		Ш3 01А.01.00.005	Скобка	14	0,0012кг
				Проволока 2,5-45		
				ГОСТ 17305-71*		
				L=50h14		
6Ч	13		Ш3 01А.02.00.009	Направляющая	7	0,02кг
				Проволока 4-45		
				ГОСТ 17305-71*		
				L=172h14		
6Ч	14		Ш3 01А.02.00.010	Скобка	104	0,00014кг
				Проволока 2,5-45		
				ГОСТ 17305-71*		
				L=15h14		
				Стандартные изделия		
	16			Шуруп А4х25	28	
				ГОСТ 1146-70*		
	17			2 Взози К 2,5х50	0,15 кг	
				ГОСТ 4028-63*		

Инв.№подл. | Подп. и дата | Взам.инв.№ | Инв.№дубл. | Подп. и дата

Ш3 018.00.000

Изм. Лист N докум. Подп. Дата

Лист 2

Копировал Курочкина Формат 11

Формат	Зона	Поз.	Обозначение	Наименование	Кол.	Примечание
				Документация		
12			Ш3 018.01.000 СБ	Сборочный чертеж		
				Детали		
6Ч	1		Ш3 018.01.001	Ось	2	0,003 кг
				Проволока 4-45		
				ГОСТ 17305-71*		
				L=30h14		
6Ч	2		Ш3 018.01.002	Планка	2	0,000224 м³
				Пиломатериал-сосна		
				2-й сорт, ГОСТ 8486-66		
				L×B×h=378h14×34h14×19h14		
6Ч	3		Ш3 018.01.003	Планка	2	0,00022 м³
				Пиломатериал-сосна		
				2-й сорт ГОСТ 8486-66		
				L×B×h=340h14×34h14×19h14		
6Ч	4		Ш3 018.01.004	Стенка	1	0,3 кг
				Сетка 25-2,0-0		
				ГОСТ 5336-67*		
				L×B=375h14×325h14		
6Ч	5		Ш3 01А.01.00.005	Скобка	24	0,0012 кг
				Проволока 2,5-45		
				ГОСТ 17305-71*		
				L=50h14		
				Стандартные изделия		
	7			2 Взози П1,2х20	4	
				ГОСТ 4028-63*		

Ш3 018.01.000

Изм.	Лист	№ докум.	Подп.	Дата
Разраб.		Осокина		25.11.81
Провер.		Николаев		25.11.81
Нач.отд.		Виноградов		25.11.81
Н.контр.		Матросова		25.11.81
Утв.		Глезин		

Крышка

Лит.	Лист	Листов
А1		1

МСХ СССР ЦИТЭПсельхозпром г. Иваново

Копировал Курочкина Формат 11

Альбом 3

Типовой проект 806-2-5

Формат	Зона	Поз.	Обозначение	Наименование	Кол.	Примечание
				Документация		
22			Ш3 01Г.00.000 СБ	Сборочный чертеж		
				Сборочные единицы		
11	1		Ш3 01Г.01.000	Крышка	8	
				Детали		
6Ч	3		Ш3 01Г.00.001	Дно	8	0,0016м³
				L×B×h=328h14×315h14×16h14		
				Пиломатериал-сосна,		
				2-й сорт, ГОСТ 8486-66		
6Ч	4		Ш3 01Г.00.002	Дно	1	
				Сетка 25-2,0-0		
				ГОСТ 5336-67*		
				L×B=2825h14×325h14		
6Ч	5		Ш3 01Г.00.003	Крышка	8	0,0011м³
				L×B×h=270h14×258h14×16h14		
				Пиломатериал-сосна,		
				2-й сорт ГОСТ 8486-66		
6Ч	6		Ш3 01Г.00.004	Стенка	1	0,018м³
				L×B×h=2870h14×400h14×16h14		
				Пиломатериал-сосна		
				2-й сорт ГОСТ 8486-66		
11	7		Ш3 01Г.00.005	Уголок	1	
11	8		Ш3 01А.01.00.001	Шибер	8	
6Ч	9		Ш3 01А.01.00.005	Скобка	16	0,0012кг
				Проволока 2,5-45		
				ГОСТ 17305-71*, L=50h14		

Ш3 01Г.00.000

Изм.	Лист	№ докум.	Подп.	Дата
Разраб.		Осокина		25.11.81
Провер.		Николаев		25.11.81
Нач.отд.		Виноградов		25.11.81
Н.контр.		Матросова		25.11.81
Утв.		Глезин		

Блок домиков

Лит.	Лист	Листов
А1	1	2

МСХ СССР ЦИТЭПсельхозпром г. Иваново

Копировал Курочкина Формат 11

Формат	Зона	Поз.	Обозначение	Наименование	Кол.	Примечание
6Ч	10		Ш3 01А.02.00.009	Направляющая	8	0,02кг
				Проволока 4-45		
				ГОСТ 17305-71*		
				L=172h14		
6Ч	11		Ш3 01А.02.00.010	Скобка	110	0,00014кг
				Проволока 2,5-45		
				ГОСТ 17305-71*		
				L=15h14		
6Ч	12		Ш3 018.00.003	Стенка	1	0,017м³
				L×B×h=2840h14×380h14×16h14		
				Пиломатериал-сосна,		
				2-й сорт ГОСТ 8486-66		
6Ч	13		Ш3 018.00.007	Стенка	9	0,0028м³
				L×B×h=400h14×318h14×22h14		
				Пиломатериал-сосна,		
				2-й сорт, ГОСТ 8486-66		
11	14		Ш3 018.00.008	Ручка	8	
				Стандартные изделия		
	16			Шуруп А4х25	32	
				ГОСТ 1145-70*		
	17			2 Взози К 2,5х50	0,15кг	
				ГОСТ 4028-63*		

Ш3 01Г.00.000

Изм. Лист N докум. Подп. Дата

Лист 2

Копировал Курочкина 17653-03 10 Формат 11

Типовой проект 806-2-5 Альбом 3

Формат	Зона	Поз.	Обозначение	Наименование	Кол.	Примечание
				Документация		
12			ШЗ 01Г.01.000 СБ	Сборочный чертёж		
				Детали		
54		1	ШЗ 01Г.01.001	Планка	2	0,0002м³
				Пиломатериал-сосна,		
				2-й сорт, гост 8486-66		
				L×B×h=328h14×34h14×19h14		
54		2	ШЗ 01Г.01.002	Стенка	1	0,26кг
				Сетка 25-20-0		
				гост 5336-67*		
				L×B=325h14×32514		
54		3	ШЗ 01А.01.00.005	Скобка	24	0,0012кг
				Проволока 2,5-45		
				гост 17305-71*		
				L=50h14		
54		4	ШЗ 01В.01.001	Ось	2	0,003кг
				Проволока 4-45		
				гост 17305-71*		
				L=30h14		
54		5	ШЗ 01В.01.003	Планка	2	0,0002м³
				Пиломатериал-сосна,		
				2-й сорт, гост 8486-66		
				L×B×h=340h14×34h14×19h14		
				Стандартные изделия		
		7		Гвозди П1,2×20	4	
				гост 4028-63*		

Подп. и дата | Инв. № дубл. | Взам. инв. № | Подп. и дата | Инв. № подл.

ШЗ 01Г.01.000

Изм.	Лист	№ докум.	Подп.	Дата
Разраб.		Осокина	Осокина	20.08.81
Провер.		Николаев	[illegible]	22.08.81
Нач. отд.		Виноградов	[illegible]	25.08.81
Н. контр.		Матросова	[illegible]	10.09.81
Утв.		Глезин		

Крышка

Лит.	Лист	Листов
И		1

МСХ СССР ЦИТЭПСельхозпром г. Иваново

Копировал: Горд. Формат 11

ШЗ 01В.00.004

Типовой проект 806-2-5 Альбом 3

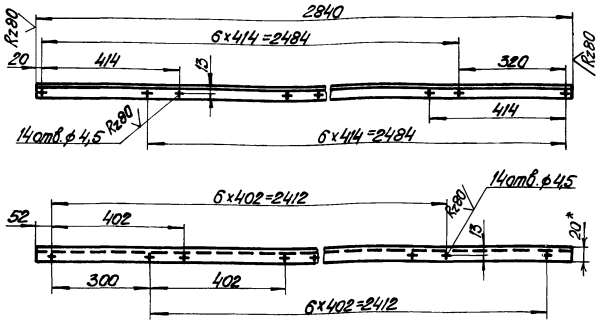

1. * Размер для справок.
2. Предельные отклонения размеров $\pm \frac{IT14}{2}$.

ШЗ 01В 00 004

Изм.	Лист	№ докум.	Подп.	Дата
Разраб.		Осокина	Осокина	20.08.81
Провер.		Николаев	[illegible]	22.08.81
Т. контр.		Бережкова	[illegible]	25.08.81
Нач. отд.		Виноградов	[illegible]	25.08.81
Н. контр.		Матросова	[illegible]	10.09.81
Утв.		Глезин		

Уголок

Лит.	Масса	Масшт.
И	2,53	1:10

Лист | Листов 1

Уголок Б20×20×3 гост 8509-72* Ст.3 гост 535-79

МСХ СССР ЦИТЭПСельхозпром г. Иваново

Копировал: Горд. Формат 11

ШЗ 01В.00.008

Типовой проект 806-2-5 Альбом 3

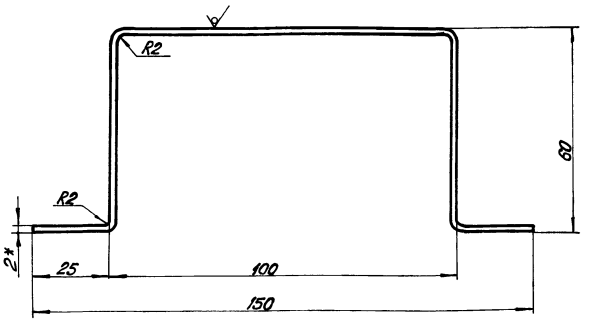

1. * Размер для справок.
2. Предельные отклонения размеров $\pm \frac{IT14}{2}$.

ШЗ 01В.00.008

Изм.	Лист	№ докум.	Подп.	Дата
Разраб.		Осокина	Осокина	20.08.81
Провер.		Николаев	[illegible]	22.08.81
Т. контр.		Бережкова	[illegible]	25.08.81
Нач. отд.		Виноградов	[illegible]	25.08.81
Н. контр.		Матросова	[illegible]	10.09.81
Утв.		Глезин		

Ручка

Лит.	Масса	Масшт.
И	0,006	1:1

Лист | Листов 1

Проволока 2 гост 3282-74*

МСХ СССР ЦИТЭПСельхозпром г. Иваново

Копировал: Горд. Формат 11

ШЗ 01Г.00.005

Типовой проект 806-2-5 Альбом 3

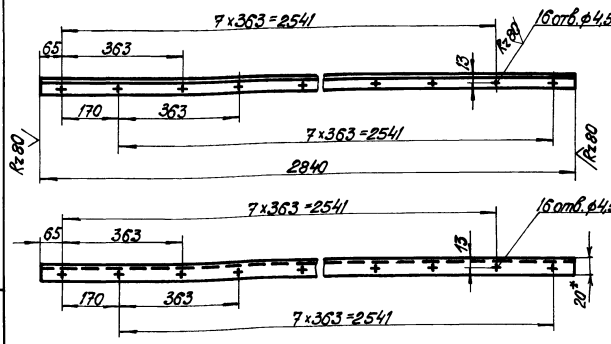

1. * Размер для справок.
2. Предельные отклонения размеров $\pm \frac{IT14}{2}$.

ШЗ 01Г.00.005

Изм.	Лист	№ докум.	Подп.	Дата
Разраб.		Осокина	Осокина	20.08.81
Провер.		Николаев	[illegible]	22.08.81
Т. контр.		Бережкова	[illegible]	25.08.81
Нач. отд.		Виноградов	[illegible]	25.08.81
Н. контр.		Матросова	[illegible]	10.09.81
Утв.		Глезин		

Уголок

Лит.	Масса	Масшт.
И	2,53	1:10

Лист | Листов 1

Уголок Б20×20×3 гост 8509-72* Ст.3 гост 535-79

МСХ СССР ЦИТЭПСельхозпром г. Иваново

17653-03 11

Копировал: Горд. Формат 11

Ш3 01А.00.00.000 СБ

Типовой проект 806-2-5 Альбом 3

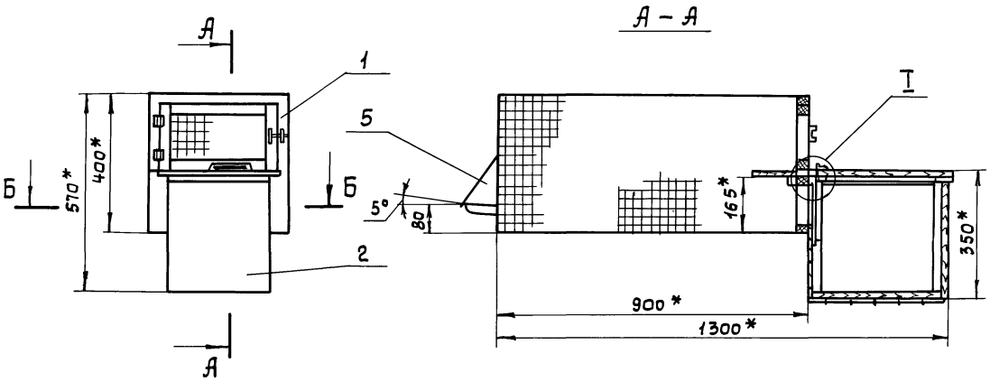

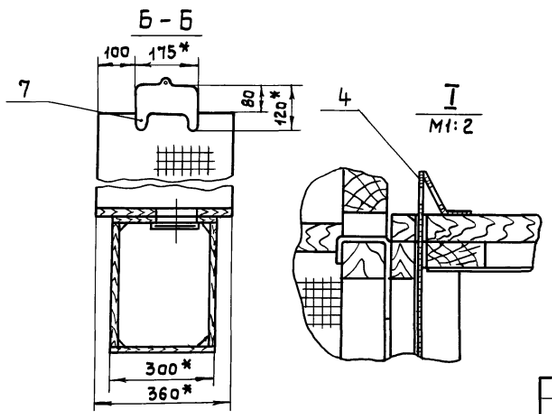

1.* Размеры для справок

2. Предельные отклонения размеров $\pm \frac{JT14}{2}$

Изм.	Лист	№ докум.	Подпись	Дата
Разраб.		Осокина		20.08.87
Пров.		Николаев		21.08.87
Т. контр.		Бережкова		25.08.87
Нач. отд.		Виноградов		
Н. контр.		Матросова		20.08.87
Утв.		Глезин		

Ш3 01А.00.00.000 СБ

Клетка

Сборочный чертеж

Лит.	Масса	Масшт.
И	13,2	1:10

Лист | Листов 1

МСХ СССР ЦИТЭПсельхозпром г. Иваново

Копировал Крайнова

Формат 12

Инв. № подл. | Подпись и дата | Взам. инв. № | Инв. № дубл. | Подпись и дата

Ш3 01А.01.00.000 СБ

Типовой проект 806-2-5 Альбом 3

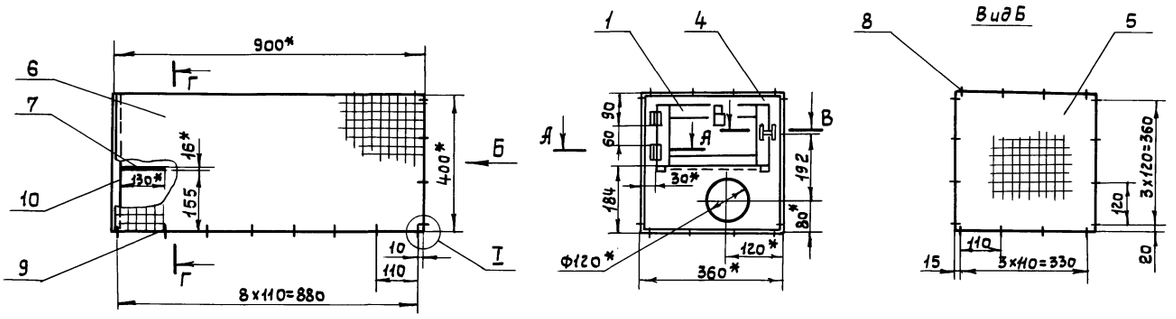

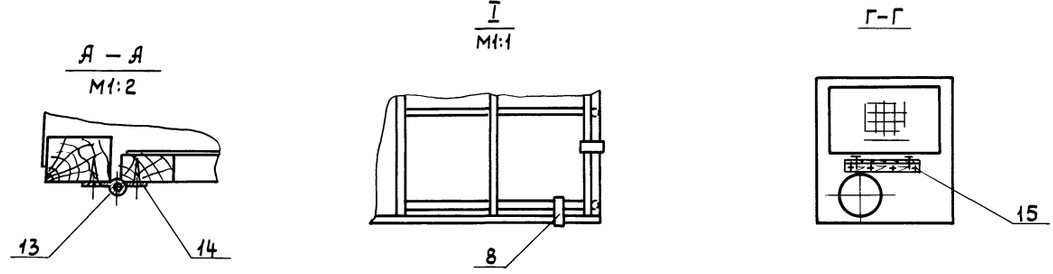

1.* Размеры для справок

2. Предельные отклонения размеров $\pm \frac{JT14}{2}$

Изм.	Лист	№ докум.	Подпись	Дата
Разраб.		Осокина		20.08.87
Пров.		Николаев		21.08.87
Т. контр.		Бережкова		25.08.87
Нач. отд.		Виноградов		
Н. контр.		Матросова		20.08.87
Утв.		Глезин		

Ш3 01А.01.00.000 СБ

Выгул

Сборочный чертеж

Лит.	Масса	Масшт.
И	5,7	1:10

Лист | Листов 1

МСХ СССР ЦИТЭПсельхозпром г. Иваново

Копировал

17653-03 12

Формат 12

Инв. № подл. | Подпись и дата | Взам. инв. № | Инв. № дубл. | Подпись и дата

Ш3014.02.00.000 СБ

Альбом 3

Типовой проект 806-2-5

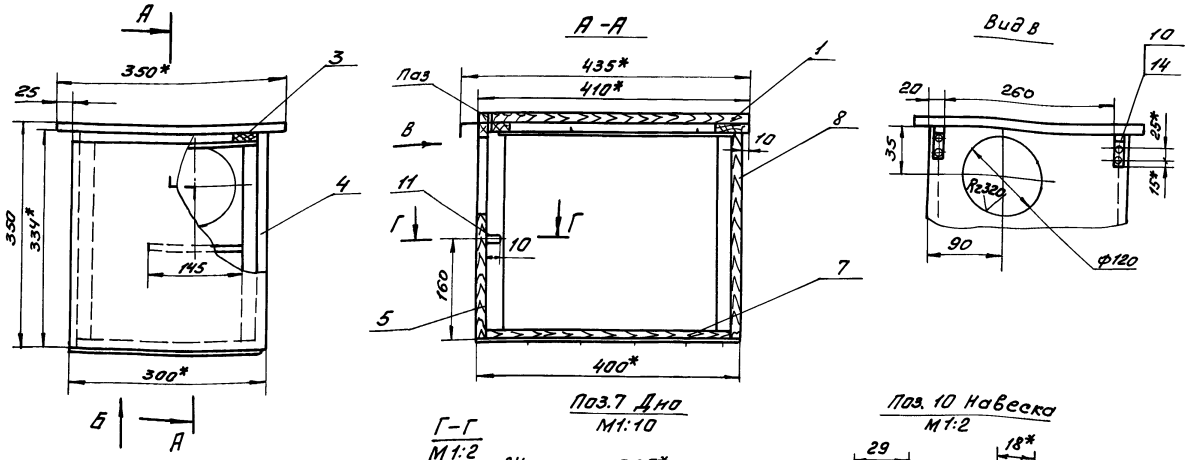

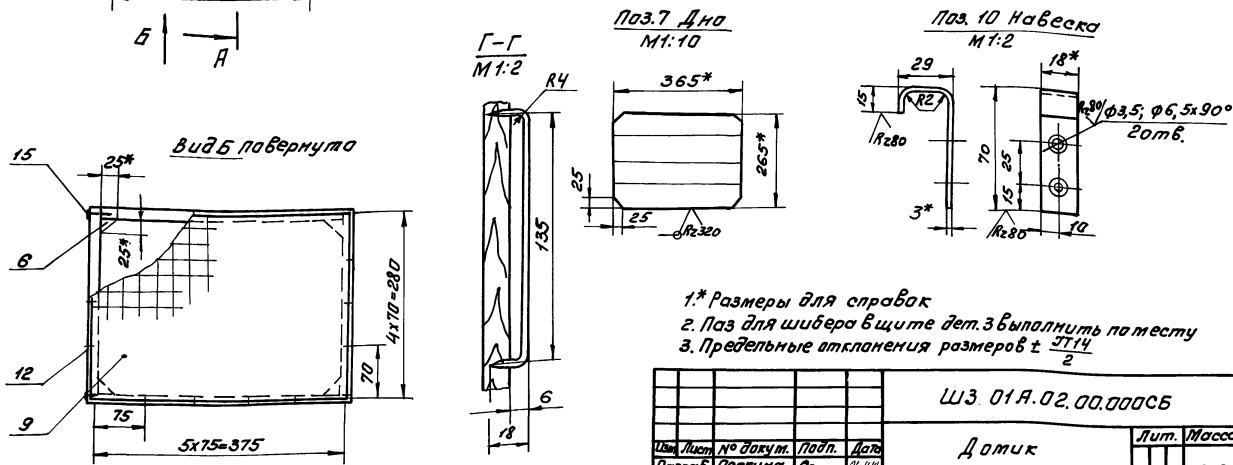

1.* Размеры для справок
2. Паз для шибера в щите дет.3 выполнить по месту
3. Предельные отклонения размеров ± JT14/2

Изм.	Лист	№ докум.	Подп.	Дата	Ш3.01А.02.00.000СБ	Лит.	Масса	Масшт.
Разраб.		Осакина		20.11.81	Домик сборочный чертеж	И	6,8	1:5
Пров.		Николаев		26.11.81		Лист	Листов 1	
Т.контр.		Бережкова		26.11.81		МСХ СССР ЦИТЭПсельхозпром г.Иваново		
Нач.отд.		Виноградов		26.11.81				
Н.контр.		Матросова		26.11.81				
Утв.		Глезин						

Копировал Шваиор Формат 12

Ш3014.00.00.001

Альбом 3

Типовой проект 806-2-5

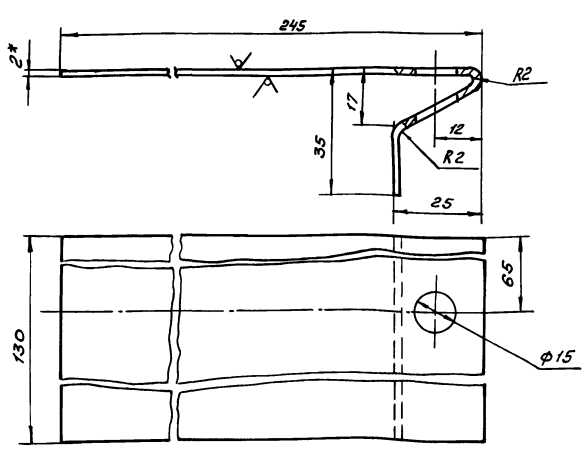

1.* Размеры для справок
2. Предельные отклонения размеров ± JT14/2

Изм.	Лист	№ докум.	Подп.	Дата	Ш3.01А.00.00.001	Лит.	Масса	Масшт.
Разраб.		Осакина		20.11.81	Шибер	И	0,57	1:1
Пров.		Николаев		26.11.81		Лист	Листов 1	
Т.контр.		Бережкова		26.11.81	Лист 62 ГОСТ 19903-74* Ст3 ГОСТ 16523-70*	МСХ СССР ЦИТЭПсельхозпром г.Иваново		
Нач.отд.		Виноградов		26.11.81				
Н.контр.		Матросова		26.11.81				
Утв.		Глезин						

Копировал Шваиор Формат 11

Ш3014.01.01.000 СБ

Альбом 3

Типовой проект 806-2-5

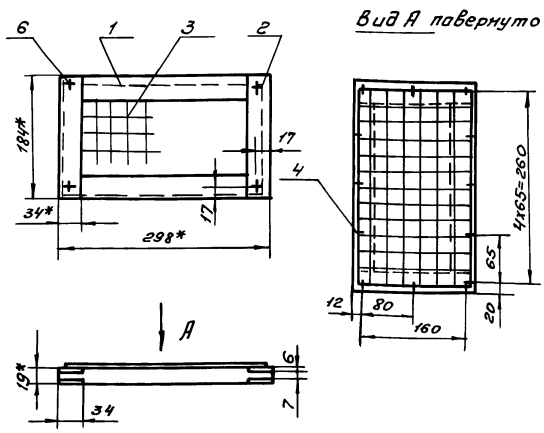

1.* Размеры для справок
2. Предельные отклонения размеров ± JT14/2

Изм.	Лист	№ докум.	Подп.	Дата	Ш3.01А.01.01.000 СБ	Лит.	Масса	Масшт.
Разраб.		Осакина		20.11.81	Дверка сборочный чертеж	И	0,45	1:5
Пров.		Николаев		26.11.81		Лист	Листов 1	
Т.контр.		Бережкова		26.11.81		МСХ СССР ЦИТЭПсельхозпром г.Иваново		
Нач.отд.		Виноградов		26.11.81				
Н.контр.		Матросова		26.11.81				
Утв.		Глевин						

Копировал Шваиор 17653-03 13 Формат 11

Ш3 01А.01.02.000 СБ

Типовой проект 806-2-5 Альбом 3

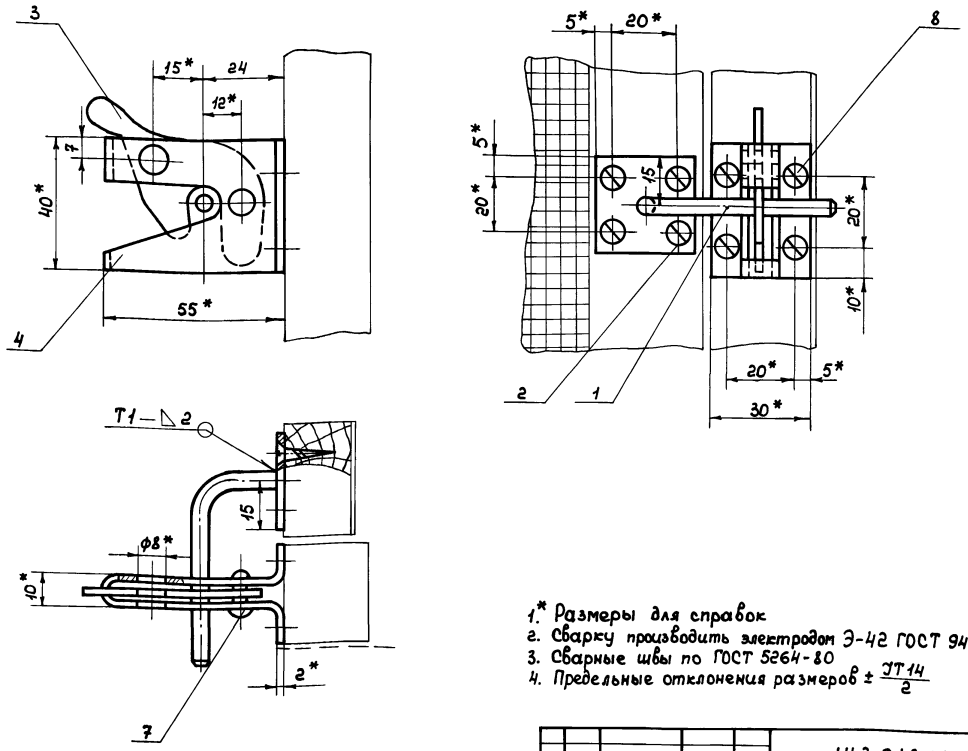

1.* Размеры для справок
2. Сварку производить электродом Э-42 ГОСТ 9467-75
3. Сварные швы по ГОСТ 5264-80
4. Предельные отклонения размеров ± $\frac{JT14}{2}$

Изм.	Лист	№ докум.	Подпись	Дата
Разраб.		Осокина		24.11.81
Пров.		Николаев		25.11.81
Т. контр.		Березкова		26.11.81
Нач. отд.		Виноградов		26.11.81
Н. контр.		Матросова		26.11.81
Утв.		Глезин		

Ш3 01А.01.02.000 СБ

Запор - щеколда

Сборочный чертеж

Лит.	Масса	Масшт.
И	0,13	1:1

Лист Листов 1

МСХ СССР ЦИТЭП сельхозпром г. Иваново

Копировал Прокоф. Формат А2

Инв. № подл. | Подпись и дата | Взам. инв. № | Инв. № дубл. | Подпись и дата

Ш3 01А.02.01.000 СБ

Типовой проект 806-2-5 Альбом 3

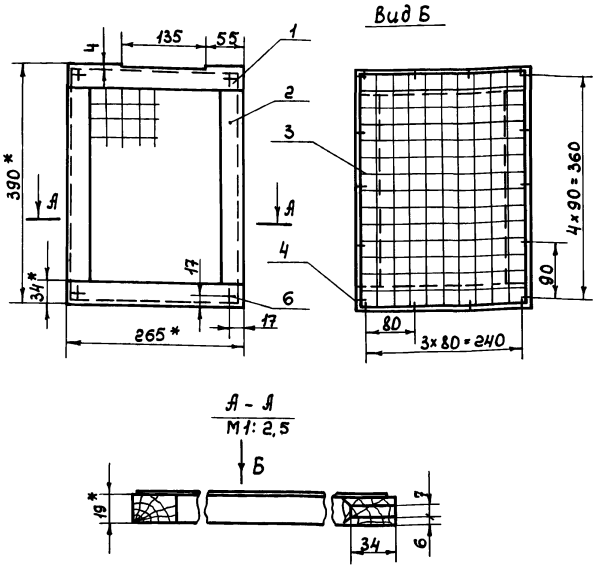

1.* Размеры для справок
2. Предельные отклонения размеров ± $\frac{JT14}{2}$

Изм.	Лист	№ докум.	Подпись	Дата
Разраб.		Осокина		24.11.81
Пров.		Николаев		25.11.81
Т. контр.		Березкова		26.11.81
Нач. отд.		Виноградов		26.11.81
Н. контр.		Матросова		26.11.81
Утв.		Глезин		

Ш3.01А.02.01.000 СБ

Крышка

Сборочный чертеж

Лит.	Масса	Масшт.
И	0.66	1:5

Лист Листов 1

МСХ СССР ЦИТЭПсельхозпром г. Иваново

Копировал Прокоф. Формат А1

Инв. № подл. | Подпись и дата | Взам. инв. № | Инв. № дубл. | Подпись и дата

Ш3 01А.01.00.001

Типовой проект 806-2-5 Альбом 3

Rz320 (V)

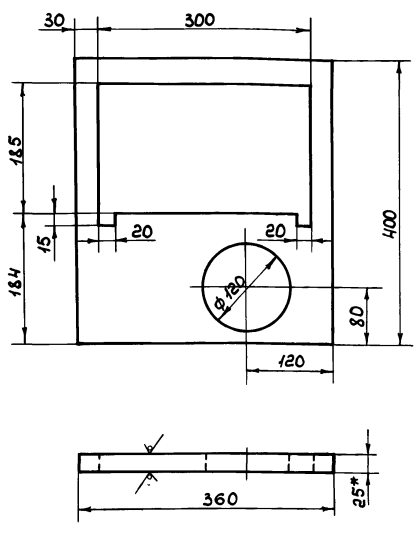

1.* Размеры для справок
2. Предельные отклонения размеров ± $\frac{JT14}{2}$

Изм.	Лист	№ докум.	Подпись	Дата
Разраб.		Осокина		24.11.81
Пров.		Николаев		25.11.81
Т. контр.		Березкова		26.11.81
Нач. отд.		Виноградов		26.11.81
Н. контр.		Матросова		26.11.81
Утв.		Глезин		

Ш3.01А.01.00.001

Стенка

Пиломатериал - сосна 2-й сорт ГОСТ 8486-66

Лит.	Масса	Масшт.
И	0.96	1:5

Лист Листов 1

МСХ СССР ЦИТЭПсельхозпром г. Иваново

Копировал Прокоф. Формат А1

Инв. № подл. | Подпись и дата | Взам. инв. № | Инв. № дубл. | Подпись и дата

Типовой проект 806-2-5 Альбом 3

Ш3.01А.01.02.001

Rz80 (V)

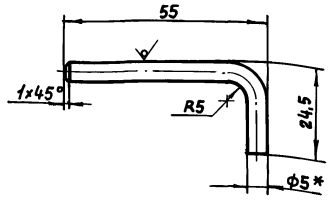

1. *Размеры для справок
2. Предельные отклонения размеров ± JT14/2

Изм.	Лист	№ докум.	Подпись	Дата	Ш3.01А.01.02.001			
Разраб.		Осокина		25.11.81	Штырь	Лит.	Масса	Масшт.
Провер.		Николаев		25.11.81		И	0,013	1:1
Т.контр.		Березкова		25.11.81		Лист	Листов 1	
Нач.отд.		Виноградов		25.11.81	Круг В5 ГОСТ 2590-71 / Ст.3 ГОСТ 535-79	МСХ СССР ЦИТЭПсельхозпром г. Иваново		
Н.контр.		Матросова		25.11.81				
Утв.		Глезин		25.11.81				

Копировал Крайнова — Формат 11

Типовой проект 806-2-5 Альбом 3

Ш3.01А.01.02.002

Rz80 (V)

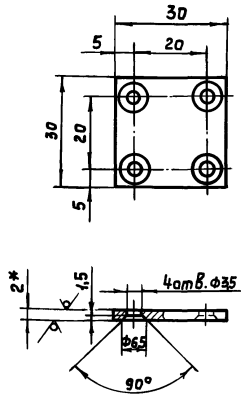

1. *Размеры для справок
2. Предельные отклонения размеров ± JT14/2

Изм.	Лист	№ докум.	Подпись	Дата	Ш3.01А.01.02.002			
Разраб.		Осокина		25.11.81	Пластина	Лит.	Масса	Масшт.
Провер.		Николаев		25.11.81		И	0,014	1:1
Т.контр.		Березкова		25.11.81		Лист	Листов 1	
Нач.отд.		Виноградов		25.11.81	Лист Б2 ГОСТ 19903-74* / Ст.3 ГОСТ 16523-70*	МСХ СССР ЦИТЭПсельхозпром г. Иваново		
Н.контр.		Матросова		25.11.81				
Утв.		Глезин		25.11.81				

Копировал Крайнова — Формат 11

Типовой проект 806-2-5 Альбом 3

Ш3.01А.01.02.003

(V)

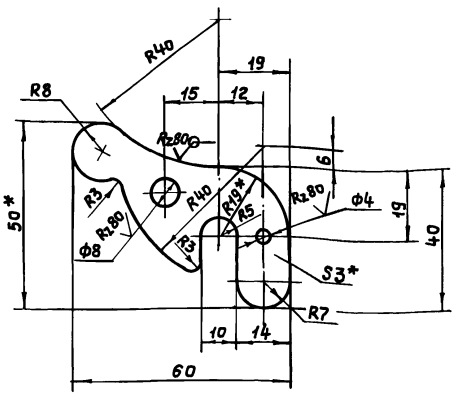

1. *Размеры для справок
2. Предельные отклонения размеров ± JT14/2

Изм.	Лист	№ докум.	Подп.	Дата	Ш3.01А.01.02.003			
Разраб.		Осокина		25.11.81	Запор	Лит.	Масса	Масшт.
Пров.		Николаев		25.11.81		И	0,032	1:1
Т.контр.		Березкова		25.11.81		Лист	Листов 1	
Нач.отд.		Виноградов		25.11.81	Лист Б3 ГОСТ 19903-74* / Ст.3 ГОСТ 16523-70*	МСХ СССР ЦИТЭПсельхозпром г. Иваново		
Н.контр.		Матросова		25.11.81				
Утв.		Глезин		25.11.81				

Копировал Крайнова — Формат 11

Типовой проект 806-2-5 Альбом 3

Ш3.01А.01.02.004

Rz80 (V)

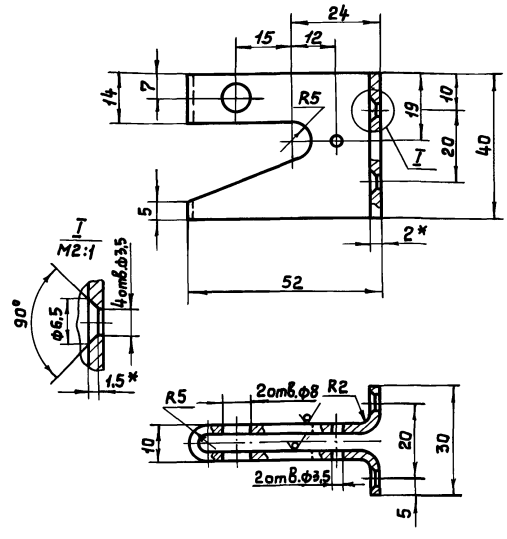

1. *Размеры для справок
2. Предельные отклонения размеров ± JT14/2

Изм.	Лист	№ докум.	Подпись	Дата	Ш3.01А.01.02.004			
Разраб.		Осокина		25.11.81	Корпус	Лит.	Масса	Масшт.
Пров.		Николаев		25.11.81		И	0,06	1:1
Т.контр.		Березкова		25.11.81		Лист	Листов 1	
Нач.отд.		Виноградов		25.11.81	Лист Б2 ГОСТ 19903-74* / Ст.3 ГОСТ 16523-70*	МСХ СССР ЦИТЭПсельхозпром г. Иваново		
Н.контр.		Матросова		25.11.81				
Утв.		Глезин		25.11.81				

Копировал Крайнова — Формат 11

ШЗ 016.00.00.000 СБ

Альбом 3

Типовой проект 806-2-5

Инв.№ подл. | Подп. и дата | Взам. инв.№ | Инв.№ дубл. | Подп. и дата

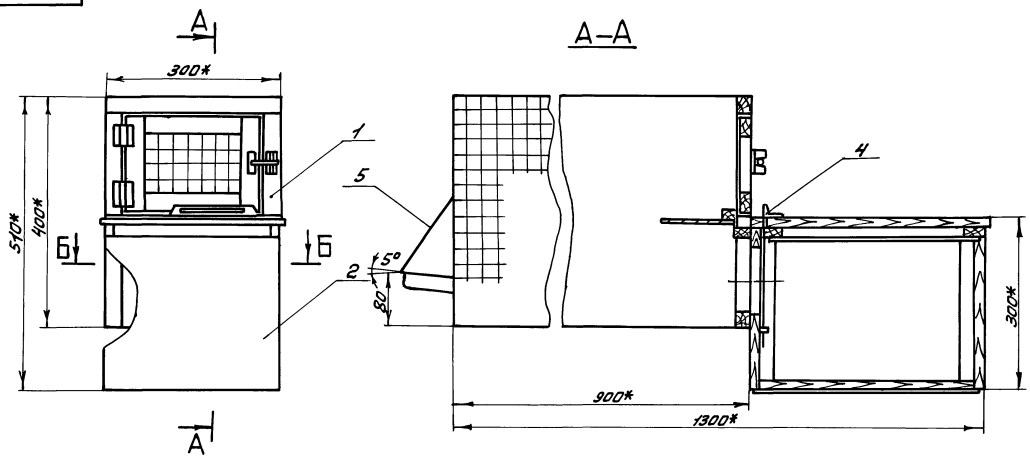

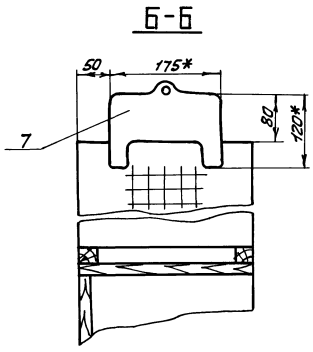

1.* Размеры для справок

2. Предельные отклонения размеров ± JT14/2

					ШЗ 016.00.00.000 СБ			
Изм.	Лист	№ докум.	Подп.	Дата	Клетка сварочный чертеж	Лит.	Масса	Масштаб
Разраб.		Осокина				У	12,0	1:5
Пров.		Николаев				Лист	Листов 1	
Т.контр.		Бережкова				МСХ СССР ЦИТЭПсельхозпром г. Иваново		
Нач.отд.		Виноградов						
Н.контр.		Матросова						
Утв.		Глезин						

Копировал

Формат А2

ШЗ 016.01.00.000 СБ

Альбом 3

Типовой проект 806-2-5

Инв.№ подл. | Подп. и дата | Взам. инв.№ | Инв.№ дубл. | Подп. и дата

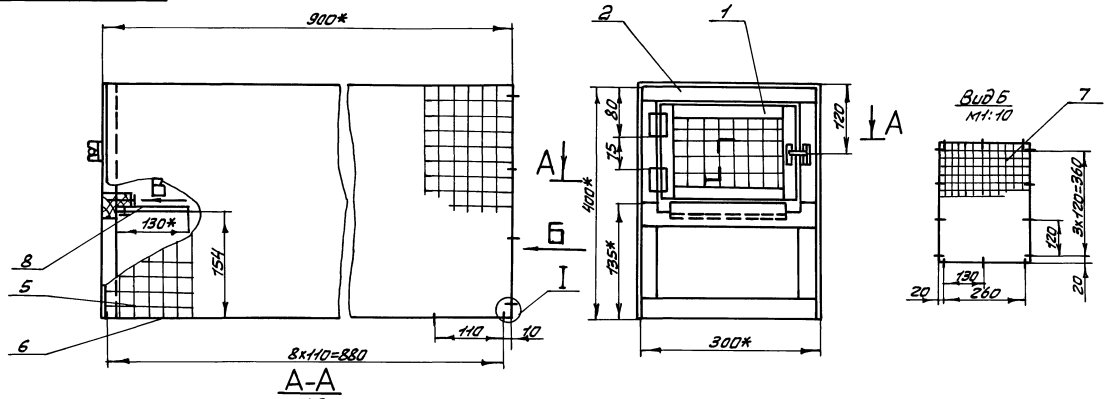

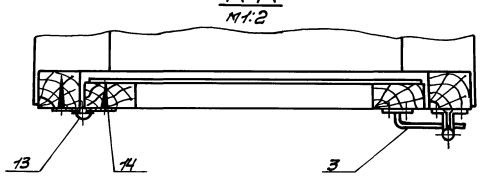

1.* Размеры для справок

2. Предельные отклонения размеров ± JT14/2

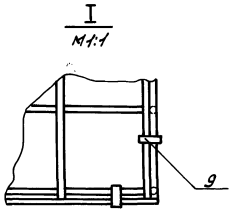

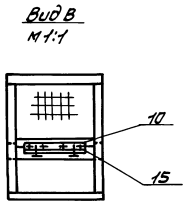

					ШЗ. 016.01.00.000 СБ			
Изм.	Лист	№ докум.	Подп.	Дата	Выгул сварочный чертеж	Лит.	Масса	Масштаб
Разраб.		Осокина				У	5,0	1:5
Пров.		Николаев				Лист	Листов 1	
Т.контр.		Бережкова				МСХ СССР ЦИТЭПсельхозпром г. Иваново		
Нач.отд.		Виноградов						
Н.контр.		Матросова						
Утв.		Глезин						

Копировал

17653-03 16 Формат А2

Альбом 3

Типовой проект 806-2-5

ШЗ 01Б. 02. 00. 000 СБ

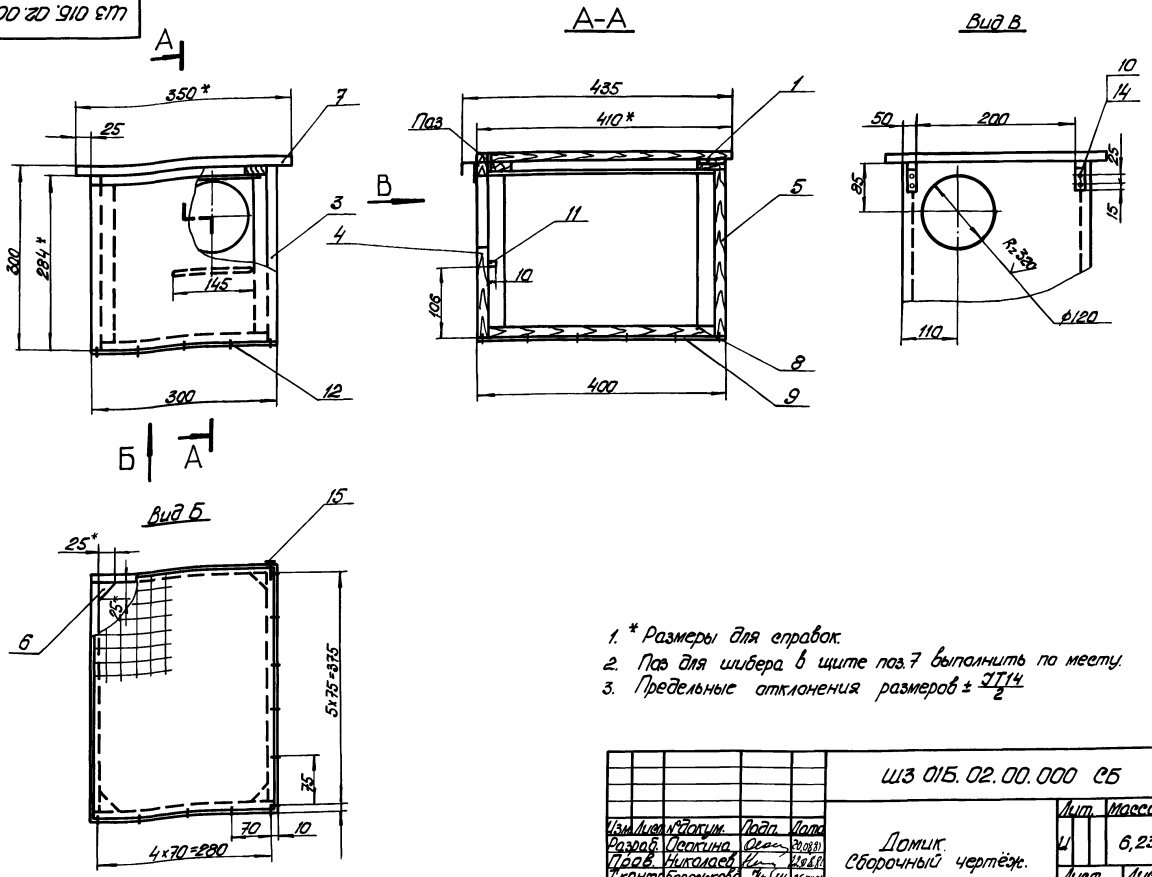

1. * Размеры для справок.
2. Паз для шибера в щите поз.7 выполнить по месту.
3. Предельные отклонения размеров ± $\frac{JT14}{2}$

Изм.	Лист	№ докум.	Подп.	Дата	ШЗ 01Б. 02. 00. 000 СБ	Лит.	Масса	Масштаб
Разраб.		Осокина		20.08.81	Домик. Сборочный чертёж.	Ц	6,23	1:5
Пров.		Николаев		12.08.81		Лист	Листов 1	
Т.контр.		Бережкова		25.08.81		МСХ СССР ЦИТЭПсельхозпром г. Иваново		
Нач.отд.		Виноградов						
Н.контр.		Матросова		10.09.81				
Утв.		Глезин						

Копировал: Горя

Формат 12

Альбом 3

Типовой проект 806-2-5

ШЗ 01Б. 01. 01. 000 СБ

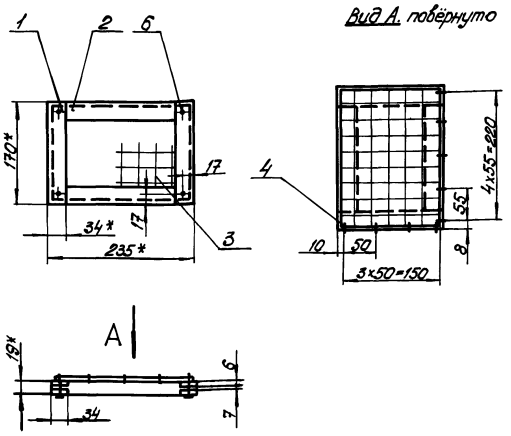

1.* Размеры для справок.
2. Предельные отклонения размеров ± $\frac{JT14}{2}$

Изм.	Лист	№ докум.	Подп.	Дата	ШЗ 01Б. 01. 01. 000 СБ	Лит.	Масса	Масшт.
Разраб.		Осокина		20.08.81	Дверка. Сборочный чертёж	Ц	0,36	1:5
Пров.		Николаев		12.08.81		Лист	Листов 1	
Т.контр.		Бережкова		25.08.81		МСХ СССР ЦИТЭПсельхозпром г. Иваново		
Нач.отд.		Виноградов						
Н.контр.		Матросова		10.09.81				
Утв.		Глезин						

Копировал: Горя

Формат 11

Альбом 3

Типовой проект 806-2-5

ШЗ 01Б. 01. 02. 000 СБ

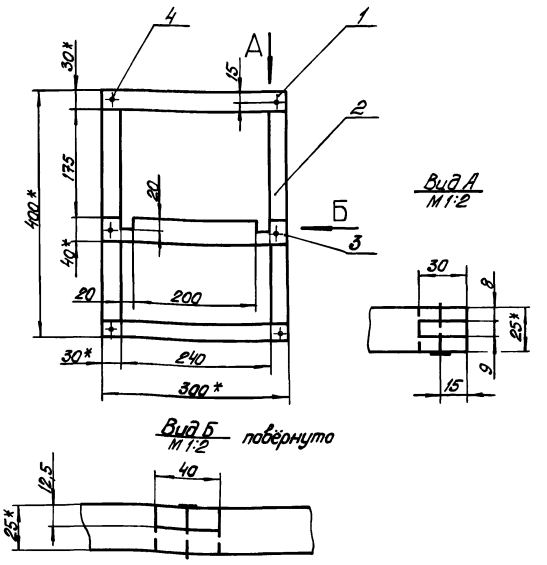

1. * Размеры для справок.
2. Предельные отклонения размеров ± $\frac{JT14}{2}$

Изм.	Лист	№ докум.	Подп.	Дата	ШЗ. 01Б. 01. 02. 000 СБ	Лит.	Масса	Масштаб
Разраб.		Осокина		20.08.81	Рамка. Сборочный чертёж	Ц	0,68	1:5
Пров.		Николаев		12.08.81		Лист	Листов 1	
Т.контр.		Бережкова		25.08.81		МСХ СССР ЦИТЭПсельхозпром г. Иваново		
Нач.отд.		Виноградов						
Н.контр.		Матросова		10.09.81				
Утв.		Глезин						

Копировал: Горя

17653-03 17

Формат 11

ШЗ 018.00.000 СБ

Альбом 3

Типовой проект 806-2-5

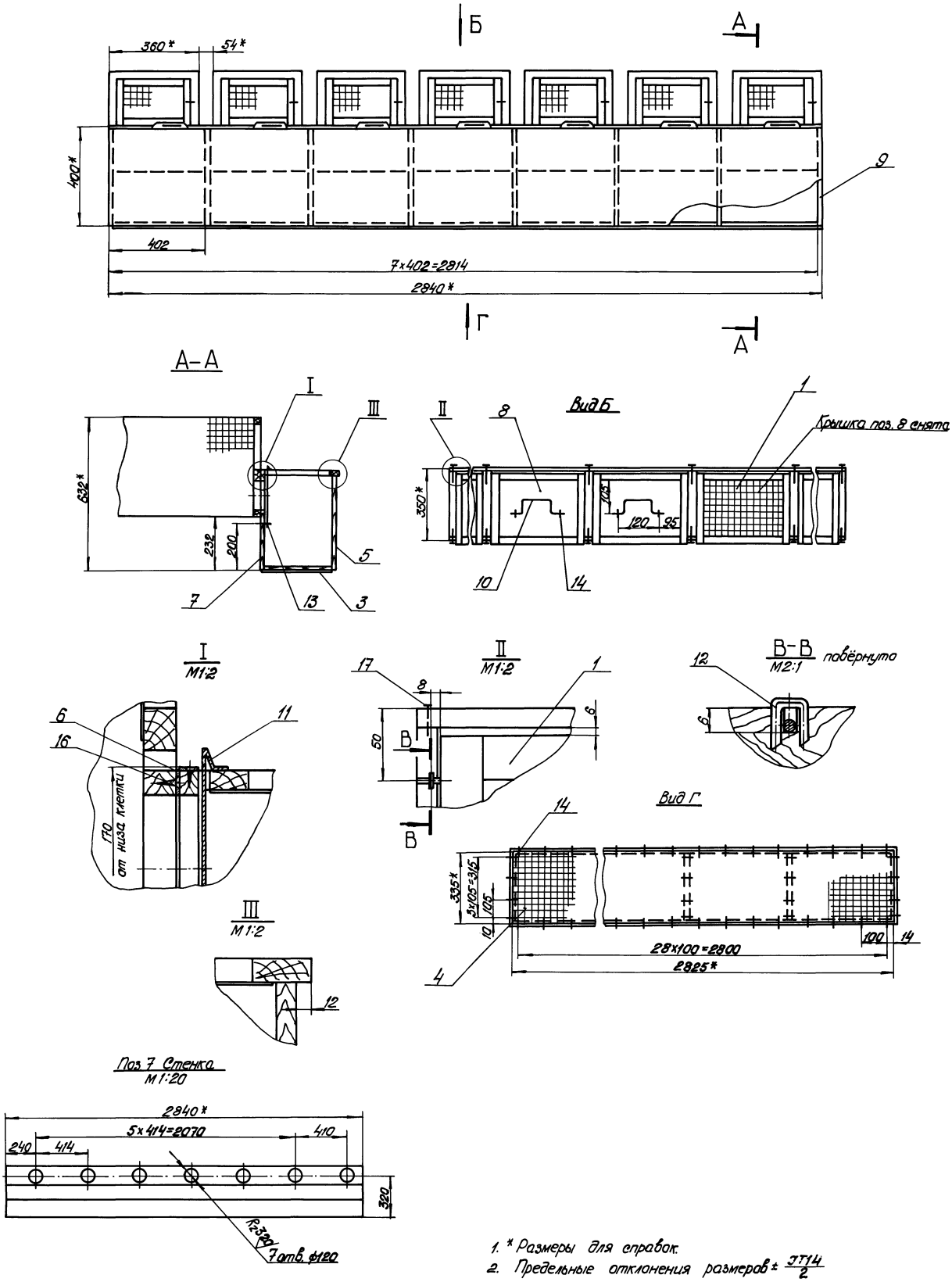

1. * Размеры для справок.
2. Предельные отклонения размеров ± $\frac{JT14}{2}$

					ШЗ 018.00.000 СБ			
Изм.	Лист	№ докум.	Подп.	Дата	Блок домиков. Сборочный чертёж	Лит.	Масса	Масштаб
Разраб.		Осокина		20.08.81		Ц	54,6	1:10
Пров.		Николаев		12.08.81				
Т.контр.		Бережкова		25.08.81		Лист	Листов 1	
Нач.отд.		Виноградов				МСХ СССР ЦИТЭПсельхозпром г. Иваново		
Н.контр.		Матрасова		10.09.81				
Утв.		Глезин						

Копировал: Горя

17653-03 18 Формат 22

Инв. № подл. | Подп. и дата | Взам. инв. № | Инв. № дубл. | Подп. и дата

ШЗ 01Г.00.000СБ

Альбом 3

Типовой проект 806-2-5

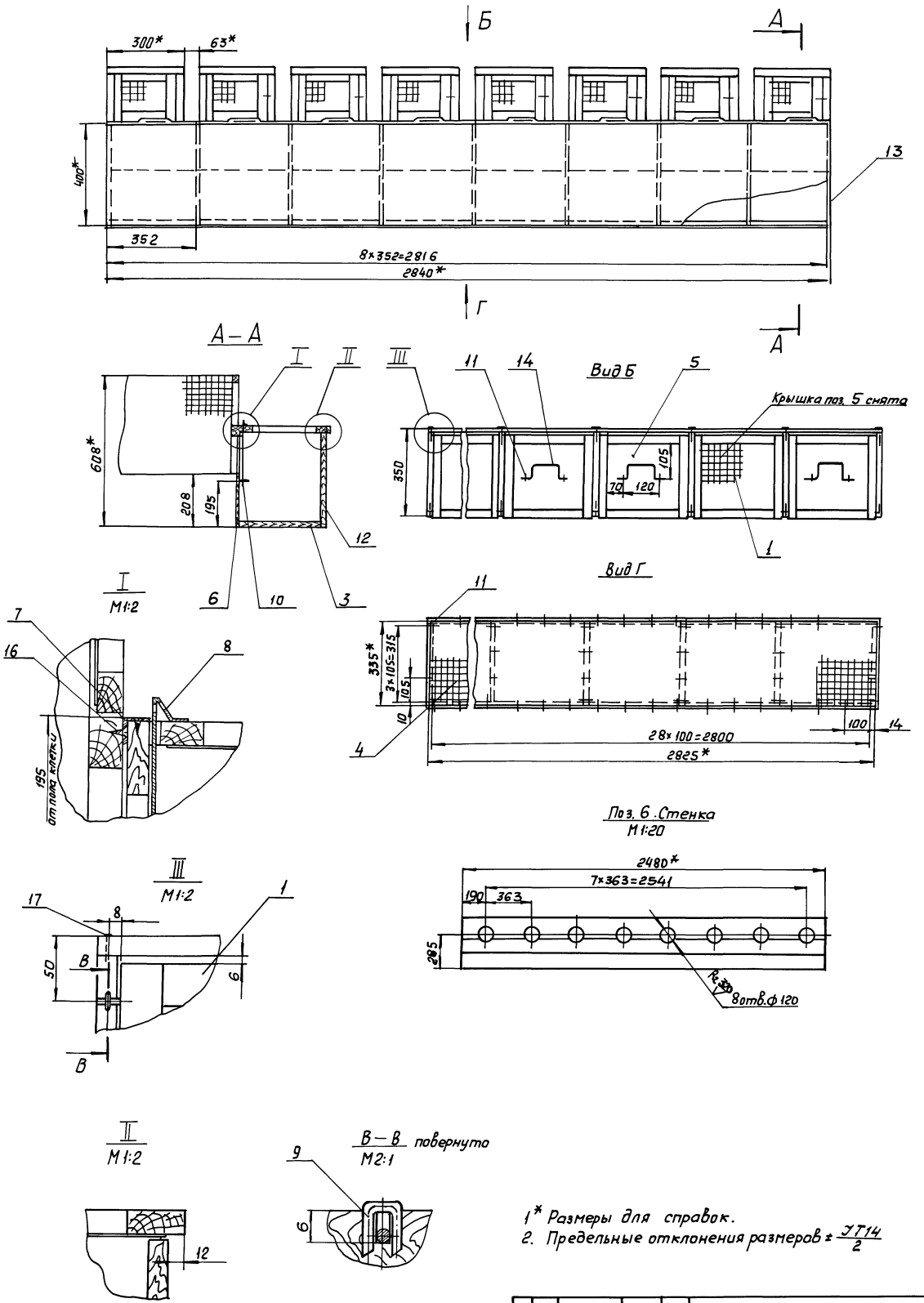

1* Размеры для справок.

2. Предельные отклонения размеров $\pm \frac{JT14}{2}$

					ШЗ 01Г.00.000 СБ			
Изм.	Лист	№ докум.	Подп.	Дата	Блок домиков	Лит.	Масса	Масштаб
Разраб.		Осакина		20.08.81	Сборочный чертеж	И	57,1	1:10
Пров.		Николаев		20.08.81		Лист	Листов 1	
Т.контр.		Бережкова		25.08.81		МСХ СССР ЦИТЭП сельхозпром г. Иваново		
Нач.отд.		Виноградов						
Н.контр.		Матросова		19.09.81				
Утв.		Глезин						

Инв.№ подл. | Подп. и дата | Взам. инв.№ | Инв.№ дубл. | Подп. и дата

Копировал: Леонтьева

17653-03 19

Формат 22

Ш3 018.01.000 СБ

Альбом 3

Типовой проект 806-2-5

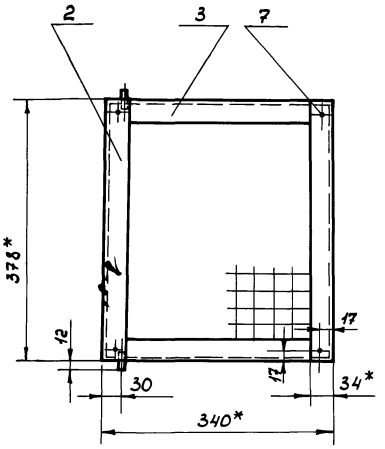

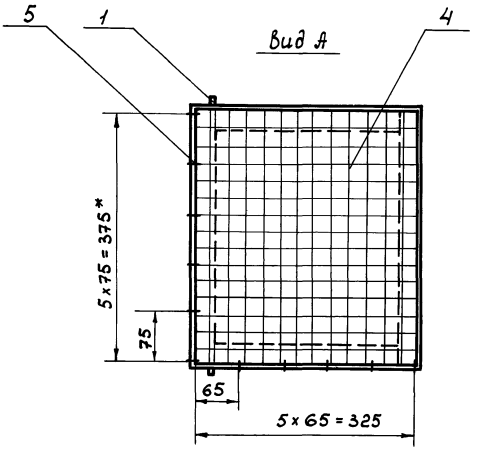

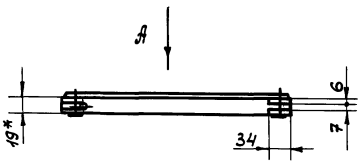

1.* Размеры для справок.
2. Предельные отклонения размеров $\pm \frac{JT14}{2}$

Изм.	Лист	№ докум.	Подп.	Дата
Разраб.		Осокина		25.11.81
Пров.		Николаев		25.11.81
Т. контр.		Березкевич		26.11.81
Нач. отд.		Виноградов		26.11.81
Н. контр.		Матросова		26.11.81
Утв.		Глезин		

Ш3 018.01.000 СБ

Крышка
Сборочный чертеж

Лист	Масса	Масшт.
И	0,8	1:5

Лист | Листов 1

МСХ СССР
ЦИТЭПсельхозпром
г. Иваново

Копировал Прокоф | Формат 12

Инв.№ подл. | Подп. и дата | Взам. инв.№ | Инв.№ дубл. | Подп. и дата

Ш3 01Г. 01.000 СБ

Альбом 3

Типовой проект 806-2-5

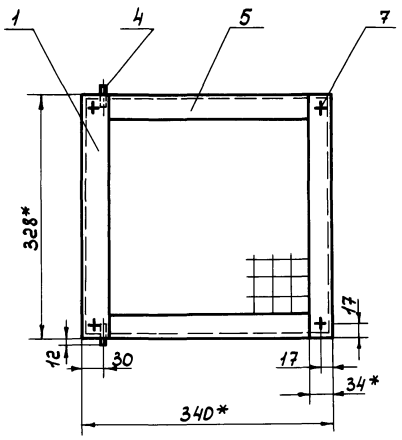

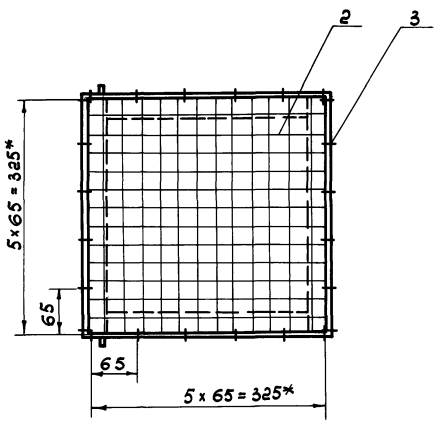

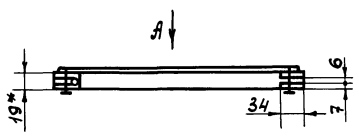

1.* Размеры для справок
2. Предельные отклонения размеров $\pm \frac{JT14}{2}$

Изм.	Лист	№ докум.	Подп.	Дата
Разраб.		Осокина		25.11.81
Пров.		Николаев		25.11.81
Т. контр.		Березкевич		26.11.81
Нач. отд.		Виноградов		26.11.81
Н. контр.		Матросова		26.11.81
Утв.		Глезин		

Ш3 01Г. 01.000 СБ

Крышка
Сборочный чертеж

Лит.	Масса	Масшт.
И	0,73	1:5

Лист | Листов 1

МСХ СССР
ЦИТЭПсельхозпром
г. Иваново

Копировал Прокоф. 17653-03 | 20 | Формат 12

Инв.№ подл. | Подп. и дата | Взам. инв.№ | Инв.№ дубл. | Подп. и дата

gost.e-ecolog.ru