ТИПОВОЙ ПРОЕКТ

806-2-5

ШЕД ЗВЕРОВОДЧЕСКИХ ФЕРМ

АЛЬБОМ 2

Технологические решения. Архитектурно-строительные решения
Электрооборудование. /для северных районов/

17653-02
ЦЕНА 1-67

Привязан

Инв. №

gost.e-ecolog.ru

ТИПОВОЙ ПРОЕКТ

806-2-5

ШЕД ЗВЕРОВОДЧЕСКИХ ФЕРМ

Альбом 2

СОСТАВ ПРОЕКТА:

Альбом 1	Технологические решения. Архитектурно-строительные решения. Внутренние водопровод и канализация. Электрооборудование.
Альбом 2	Технологические решения. Архитектурно-строительные решения. Электрооборудование /для северных районов/
Альбом 3	Нестандартизированное оборудование. Клетки для норок
Альбом 4	Нестандартизированное оборудование. Клетки для соболей
Альбом 5	Нестандартизированное оборудование. Клетки для лисиц и песцов
Альбом 6	Сметы
Альбом 7	Сметы /для северных районов/

РАЗРАБОТАН
проектным институтом
ЦИТЭПсельхозпром
г. Иваново

УТВЕРЖДЕН
Минсельхозом СССР
заключение N 18 от 3.03.81г.
веден в действие институтом
ЦИТЭПсельхозпром
приказ N 316 от 27.11.81г.

Главный инженер института В.И. Мороко
Главный инженер проекта В.И. Глезин

Привязан

Инв. N°

17653-02 2

Содержание альбома

Марка	Наименование	Стр.
	Технологические решения	
ТХ-1	Общие данные (начало)	3
ТХ-2	Общие данные (окончание)	4
ТХ-3	Планы. Разрезы. Клетки бес каркасные	5
ТХ-4	Планы. Разрезы. Клетки каркасные	6
	Архитектурно-строительные решения	
АС-1	Общие данные (начало)	7
АС-2	Общие данные (окончание)	8
АС-3	Фасады 1-11, А-Б; Б-А. План на отм. 0,000	
	Разрез 1-1	9
АС-4	Фасады 1-11; А-Б; Б-А; План на отм. 0,000.	
	Разрез 1-1	10
АС-5	Схемы расположения фундаментов, стоек, элементов	
	покрытия. Разрезы 1-1; 2-2. Вид А	11
АС-6	Шед. Лестница	12
АС-7	Схема расположения стыков прогонов. Узлы 1-7	13
АС-8	Схемы расположения фундаментов, стоек, элементов	
	покрытия. Разрезы 1-1; 2-2. Вид А	14
АС-9	Шед. Лестница. Узлы 1-3	15
АС-10	Сварочный чертеж. Ригель 1ПР3-24.12,14и	
	стойка ПТ-1.7-4.25и	16
АС-11	Закладные и монтажные детали	17
	Электротехническая часть	
ЭО-1	Общие данные. Сети местного освещения 36В	18
	Заказные спецификации	19,20

Ведомость рабочих чертежей основного комплекта ТХ

Лист	Наименование	Примеч.
1	Общие данные (начало)	
2	Общие данные (окончание)	
3	Планы. Разрезы. Клетки бескаркасные	
4	Планы. Разрезы. Клетки каркасные	

Ведомость основных комплектов

Обозначение	Наименование	Примеч.
-ТХ	Технологические решения	Альбом 2
-АС	Архитектурно-строительные	Альбом 2
	решения	
-КЖ	Конструкции железобетонные	Альбом 2
-ЭТ	Электротехническая часть	Альбом 2

Ведомость спецификаций

Лист	Наименование	Примеч.
3	Спецификация оборудования	
4	Спецификация оборудования	

Типовой проект разработан в соответствии с действующими нормами и правилами и предусматривает мероприятия, обеспечивающие взрывную, взрывопожарную и пожарную безопасность при эксплуатации здания.
Главный инженер проекта В.И. Глезин

1. Корректировка типового проекта шеда звероводческих ферм выполнена на основании задания на проектирование, утвержденного начальником Главсельстройпроекта МСХ СССР 29 января 1980 года.
При корректировке типового проекта предусмотрена замена отменённых конструкций и снятого с производства оборудования и машин.
Размещение шедов на участке определяется генеральным планом при привязке проекта.

2. Технологические решения

2.1. Оборудование шеда

Шед для звероводческих ферм предназначен для содержания лисиц, песцов и их молодняка.
Он представляет собой навес с 2-х скатной крышей, в котором в два ряда располагаются клетки состоящие из выгула и домика. По продольной оси шеда устраивается проход по обеим сторонам которого размещены клетки, в средней части шеда предусмотрен поперечный проход с инвентарным помещением, в торце- места для стоянки тележек.
Проектом предусматривается установка следующих клеток:
2.1.1. Клетка для лисиц и песцов (с вставным домиком) ШЗ 01Ц. 00.000 СБ - каркасная
2.1.2. Клетка для лисиц и песцов (с постоянным домиком) ШЗ 01Ж.00.00.000 СБ - каркасная
2.1.3. Клетка для лисиц и песцов (с вставным домиком) ШЗ 01К.000 СБ - бескаркасная
2.1.4. Клетка для лисиц и песцов (с постоянным домиком) ШЗ 01Л.000 СБ- бескаркасная
2.1.5. Выгул для молодняка лисиц и песцов ШЗ 01М. 000 СБ - бескаркасный

2.2. Клетка для лисиц и песцов 3-х местная с вставным домиком

Клетка запроектирована кондиционированной для возможности одновременного содержания самок и отсаженного молодняка
Выгул состоит из 3-х деревянных рам (нижней, передней и задней), 4-х дощатых выдвижных щитов, предназначенных для разделения большого выгула на 3 малых, в которых размещается молодняк после отсадки.
Выгул для лисиц и песцов изготовляется из сетки с квадратными ячейками 25×25 мм. В передней раме выгула запроектированы три дверки. Для этого выгула предусмотрен вставной домик. При этом сетчатый выдвижной щит заменяется дощатым щитом с лазом. Для прохода из выгула в домик предусмотрен коридор с выдвижным шибером.
Домик - утеплённый, стенки его дощатые двойные, с прокладкой между ними слоя пергамина. Установка домика производится только на период щенения и лактации самок.

Инв. №				Привязан:	
Ст. инж.	Кочетков				
Рук. гр.	Николаев			ТП 806-2-5 ТХ	
Гл. спец.	Березкова				
Нач. отд.	Виноградов			Шед звероводческих ферм (для северных районов)	
Н. контр.	Матросова				
ГИП	Глезин			Шед для лисиц и песцов (конструкции деревянные, ж/бетонные)	Стадия: Р; Лист: 1; Листов: 4
				Общие данные (начало)	МСХ СССР ЦИТЭПсельхозпром г. Иваново

Копировал Леонтьева. 17653-02 4 формат 22Г

Инв. № подл. | Подп. и дата | Взам. инв. №

Альбом 2

Типовой проект 806-2-5

Для очистки домика от мусора и экскрементов под сеткой пола предусмотрен выдвижной утепленный поддон, который прикрывается доской, прикрепленной на петлях к стенке переднего фасада домика.

2.3. Клетка для лисиц и песцов 2-х местная с постоянным домиком

Двухместная клетка конструктивно аналогична трехместной, но имеет укороченную переднюю и заднюю рамки, а также меньшее количество поперечных щитов.

Конструкция домика, соединение его с выгулом идентичны домику трехместной клетки. Все элементы домиков и рамы выгула выполняются из древесины хвойных пород с влажностью не более 25%. Пиломатериалы для изготовления применяются строганные. Выгулы и домики покрываются олифой или окрашиваются масляной краской

2.4. Клетка для лисиц и песцов с вставным домиком - бескаркасная

Клетка запроектирована размерами 2700×900×600 для содержания самок основного стада и молодняка. Выгул изготовляется из сетки с квадратными ячейками 25×25мм. В передней стенке расположена дверка и 2-х секционная чашечная поилка. Домикик аналогичен домику в каркасных клетках.

2.5. Выгул для молодняка лисиц и песцов 3-х местный - бескаркасный

Выгул трехместный запроектирован размерами 2700×900×600 для содержания отсаженного молодняка. Выгул делится перегородками на три отделения.

В передней стенке выгула расположены три дверки и три 2-х секционные чашечные поилки. Выгул изготовляется из сетки с квадратными ячейками 25×25мм.

2.6. Клетка для лисиц и песцов 2-х местная с постоянным домиком - бескаркасная

Двухместная клетка конструктивно аналогична трехместной, но укорочена на одно отделение и имеет размеры 1850×900×600. Выгул делится перегородкой на два отделения. В передней стенке выгула расположены две дверки и две 2-х секционные чашечные поилки. Выгул изготовляется из сетки с квадратными ячейками 25×25мм., Домик аналогичен домику в каркасных клетках.

2.7. Организация производства

Корма подвозят к шеду корморазвозящим агрегатом КА-30 и разгружают при помощи шланга в тележку ТУ-300 и далее зверовод вручную раздает корм по кормушкам. Поение зверей предусмотрено из чашечных поилок путем заполнения их водой не реже 3-х раз в сутки летом, а зимой в место воды зверям дают снег или лед. Навоз из-под клеток скребками сгребается рабочим зверофермы в проезд между шедами. Погрузка навоза в автосамосвал или прицеп производится погрузчиком ПФП-1,2 и последующей транспортировкой его в общефермское навозохранилище для компостирования.

2.8. Техника безопасности и мероприятия по охране труда

К работе с оборудованием допускаются лица, прошедшие инструктаж и сдавшие экзамен по технике безопасности.

Категорически запрещается допускать к работе с оборудованием посторонних лиц. При работе с дезинфицирующими веществами следует иметь защитную одежду и приспособления (распиратор, перчатки, очки, комбинезон) предотвращающие попадание этих веществ в дыхательные пути, глаза и на кожу. Шеды и подсобно-вспомогательные помещения должны быть оборудованы противопожарным инвентарем.

Дирекция хозяйства приказом назначает ответственных исполнителей по производственным участкам, которые отвечают за организацию работ и использование сельхозтехники, оборудования, механизмов и инвентаря.

В план оздоровления условий труда включаются мероприятия:

- Устройство предохранительных приспособлений
- Использование механизмов и транспорта для перемещения грузов
- Профилактические медосмотры всех работников хозяйства.

2.9. Охрана окружающей среды

Типовые решения разработаны в соответствии с СН202-76 раздел Е „Охрана окружающей среды," а также требованиями „Основ водного законодательства Союза ССР и союзных республик правил охраны поверхностных вод от загрязнения сточными водами"

В целях недопущения загрязнения почвы и водоисточников возбудителями инфекционных заболеваний следует вывозить в специальных герметичных контейнерах на ветсанзаводы и в утильцехи павших зверей и другие отходы производства.

Мероприятия по охране окружающей среды включают.

- Снятие растительного или пахотного слоя с использованием его для рекультивации непригодных в сельскохозяйственном отношении земель.
- Обеспечение организованного поверхностного стока атмосферных осадков без нарушения сложившегося водного режима.
- Сбор поверхностных стоков в канавы с дальнейшим выпуском их в биологические пруды.
- Посадку быстрорастущих высококронных деревьев, выполняющих функцию биологических фильтров и ветрозащиты.

Ст. инж.	Кочетков			ТП 806-2-5 ТХ			
Рук. гр.	Николаев		15.11.81				
Гл. спец.	Бережкова		25.11.81	Шед звероводческих ферм (для северных районов)			
Нач. отд.	Виноградов		26.11.81				
Н. контр.	Матрасова		26.11.81				
ГИП.	Глезин			Шед для лисиц и песцов (Конструкции деревянные, ж/бетонные)	Стадия	Лист	Листов
					Р	2	
				Общие данные (окончание)	МСХ СССР ЦИТЭПсельхозпром г. Иваново		

Привязан:

Инв. №

Подп. и дата

Взам. инв. №

Копировал Леонтьева 17653-02 5 формат 22Г

Типовой проект 806-2-5 Альбом 2

А – А

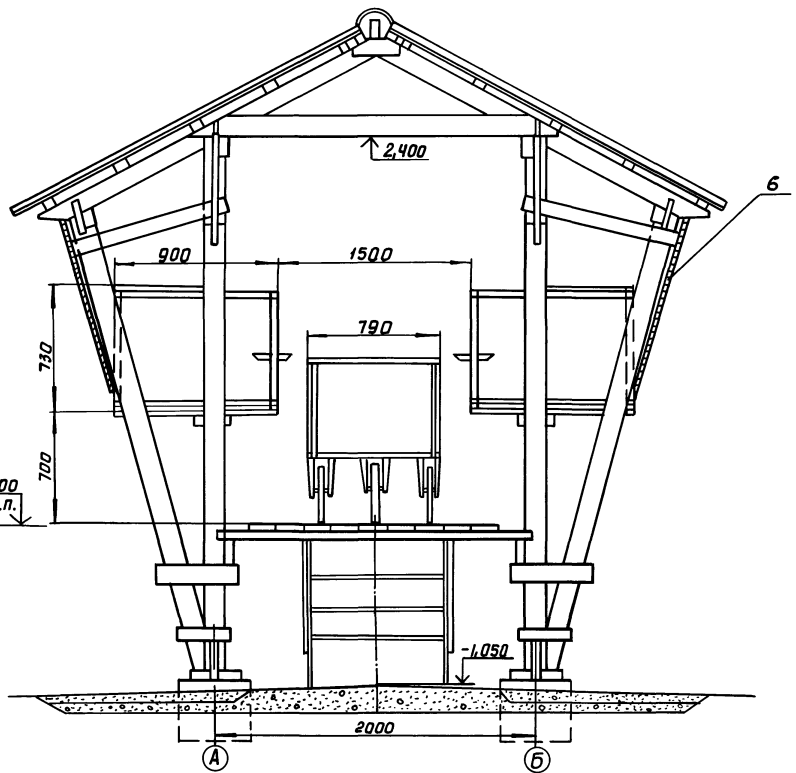

План расположения клеток с постоянными домиками в шеде основного стада

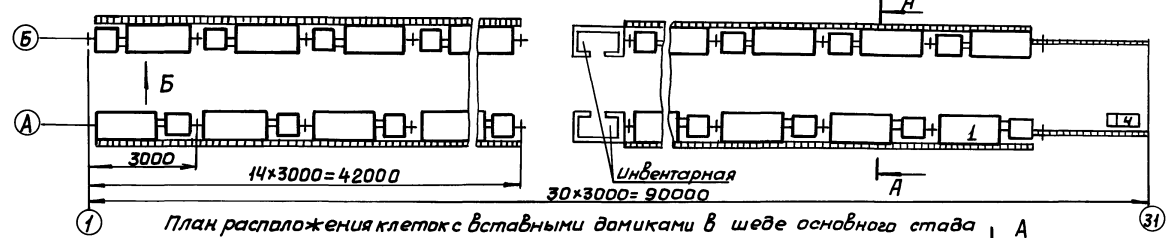

План расположения клеток с вставными домиками в шеде основного стада

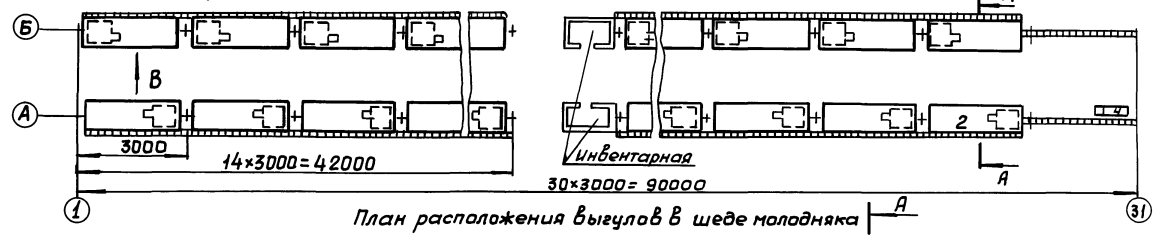

План расположения выгулов в шеде молодняка

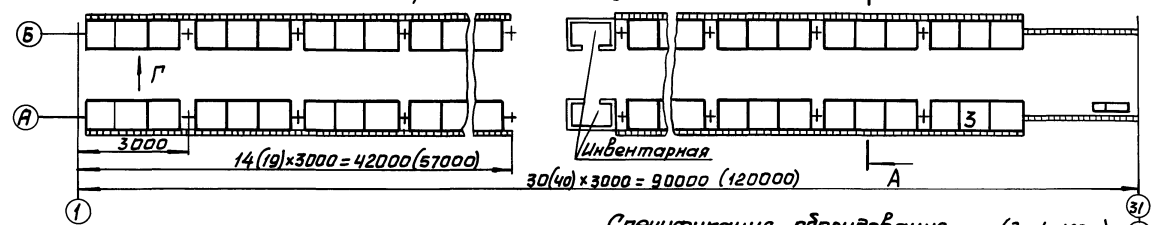

Спецификация оборудования (для L=120 м)

Марка, поз.	Обозначение	Наименование	Кол.	Масса ед.,кг	Примеч.
		Оборудование			
1	ШЗ 01Л.000 СБ	Клетка	56		
2	ШЗ 01К.000 СБ	Клетка	56		
3	ШЗ 01М.000 СБ	Выгул	56 (76)		
4		Тележка ТУ-300	1		
		Материалы			
6		Сетка 30-2,0-2		210 (280)	
		ГОСТ 5336-67*			
7		Пиломатериал - сосна	0,25 (0,35)		м3 м3
		2-й сорт, ГОСТ 8486-66			

Вид Б

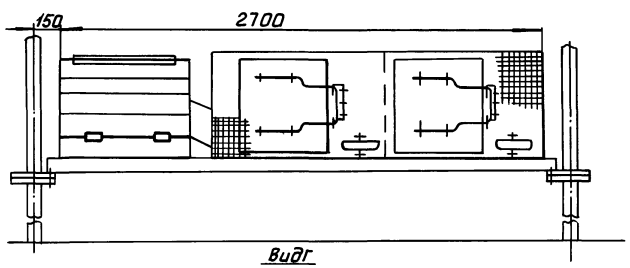

Вид В

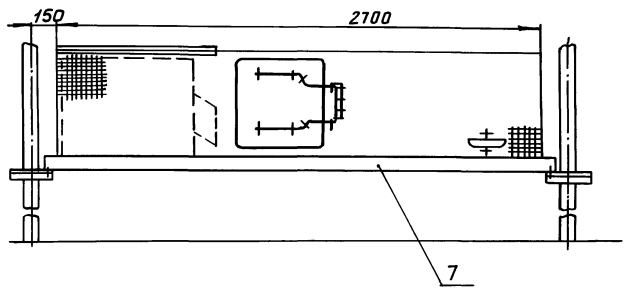

Вид Г

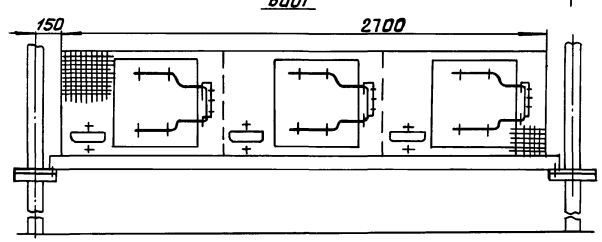

1. Клетки и домики устанавливаются на раму из брусков 50×100 мм
2. Размеры в скобках даны для длины шеда 120 м

Инженер	Корникова			ТП 806-2-5 ТХ
Рук.гр.	Николаев		25.11.87	
Гл.спец.	Бережкова		26.11.87	Шед звероводческих ферм (для северных районов)
Нач.отд.	Виноградов		26.11.87	
Н.контр.	Матросова		27.11.87	
ГИП	Глезин			Шед для лисиц и песцов (Конструкции деревянные ж/бетонные) — Стадия Р, Лист 3, Листов
Привязан				Планы. Разрезы. Клетки бескаркасные — МСХ СССР ЦИТЭСельхозпром г. Иваново
Инв.№				

17653-02 6

Копировал: Леонтьева

Формат 22Г

Инв.№ подл. | Подп. и дата | Взам. инв.№ | Нач.отд ТЭП Тигов | Гл.спец. ТО Макаров

Альбом 2

Типовой проект 806-2-5

А – А

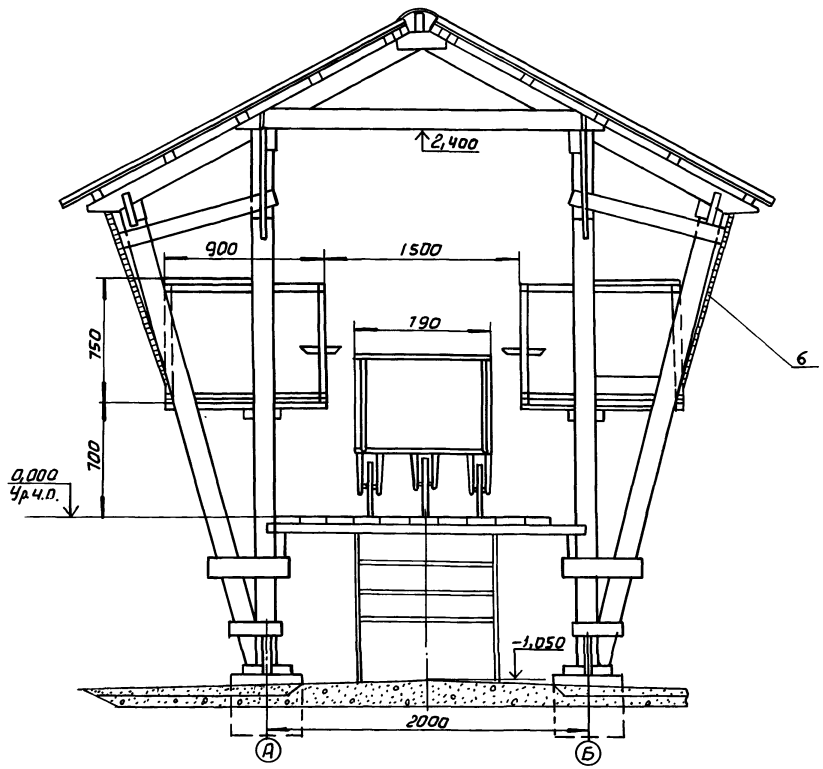

Б – Б

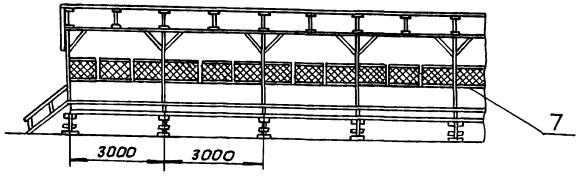

1. Клетки с домиками устанавливаются на раму из брусков 50×100 мм.
2. Размеры в скобках даны для длины шеда 120 м

План расположения клеток с постоянными домиками в шеде основного стада

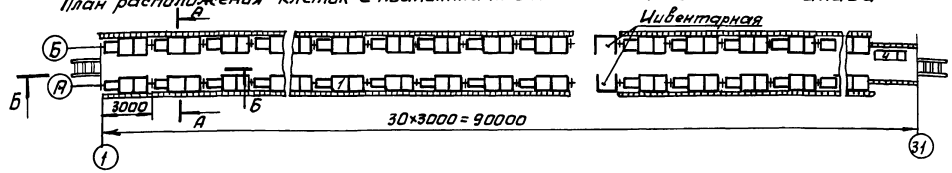

План расположения клеток с вставными домиками в шеде основного стада

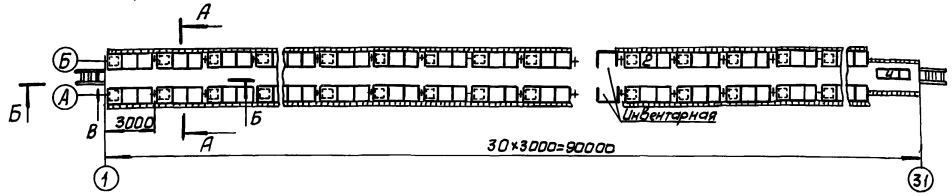

План расположения клеток в шеде молодняка

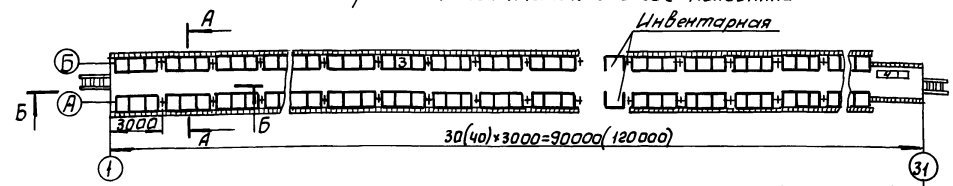

(для L=120м)

Спецификация оборудования

Марка, поз.	Обозначение	Наименование	Кол.	Масса ед. кг	Примеч.
		Оборудование			
1	Ш301Ж.00.00.000СБ	Клетка	56		
2	Ш301И.00.000СБ	Клетка	56		
3	Ш301И.00.000СБ	Клетка	56 (76)		без домика
4		Тележка ТУ-300	1		
		Материалы			
6		Сетка 30-2,0-0 ГОСТ 5336-67*		210 (280)	
7		Пиломатериал - сосна,	0,25 (0,35)		м3 м3
		2-й сорт, ГОСТ 8486-66			

Инженер	Корникова		15.08.86
Рук. гр.	Николаев		15.08.86
Гл. спец.	Бережкова		15.08.86
Нач. отд.	Виноградов		15.08.86
Н. контр.	Матросова		10.09.86
ГИП	Глезин		

ТП 806-2-5 ТХ

Шед звероводческих ферм (для северных районов)

Шед для лисиц. и песцов (Конструкции деревянные, ж/бетонные)

Стадия	Лист	Листов
Р	4	

Планы. Разрезы
Клетки каркасные

МСХ СССР
ЦИТЭПсельхозпром
г. Иваново

Привязан

Инв. №

Нач. отд. ТЭП Тигай
Гл. спец. ТО Макаров

Инв. № Подл. | Подп. и дата | Взам. инв. №

Копировал: 17653-02 7 Формат 22Г

Альбом 2

806-2-5

Типовой проект

Инв.№ подл. | Подп. и дата | Взам.инв.№

Ведомость рабочих чертежей основного комплекта АС

Лист	Наименование	Примеч.
1	Общие данные (начало)	
2	Общие данные (окончание)	
3	Фасады 1-1; А-Б; Б-А. План на отм. 0,000. Разрез 1-1	
4	Фасады 1-11; А-Б; Б-А. План на отм. 0,000. Разрез 1-1	
5	Схемы расположения фундаментов стоек, покрытия. Разрезы 1-1, 2-2. Вид А	
6	Шед. Лестница	
7	Схема расположения стыков прогонов. Узлы 1-7	
8	Схемы расположения фундаментов, стоек, покрытия. Разрезы 1-1, 2-2. Вид А	
9	Шед. Лестница. Узлы 1-3	
10	Сборочный чертеж. Ригель 1ПР3-24-12.4и, стойка ПТ-1,7-4,25и	
11	Закладные и монтажные детали	

Ведомость ссылочных и прилагаемых документов

Обозначение	Наименование	Примечан.
	Ссылочные документы	
Серия 1.138-10 вып.1	Перемычки железобетонные для зданий с кирпичными стенами; перемычки брусковые	
ГОСТ 24022-80	Фундаменты железобетонные сборные под колонны сельскохозяйственных зданий	
Серия 3.407-57/72	Железобетонные приставки воздушных линий электропередач напряжением до 35 кВ и связи	

Типовой проект разработан в соответствии с действующими нормами и правилами и предусматривает мероприятия, обеспечивающие взрывную, взрывопожарную и пожарную безопасность при эксплуатации здания.
Главный инженер проекта /Глезин В.И./

Ведомость основных комплектов

Обозначение	Наименование	Примеч.
ТХ	Технологические решения	
АС	Архитектурно-строительные решения	
ЭО	Электротехническая часть	

Ведомость спецификаций

Лист	Наименование	Примеч.
6	Спецификация элементов сборной конструкции	
10	Спецификация элементов сборной конструкции	

Корректировка типового проекта шеда звероводческих ферм выполнена на основании задания на проектирование, утверждённого Главсельстройпроектом МСХ СССР 29 января 1980 года.

Проект разработан для применения в районах со следующими природно-климатическими условиями:

— расчётная зимняя температура воздуха -40°С;
— нагрузка ветровая - 55 кгс/м²;
— нагрузка снеговая - 200 кгс/м².

Грунты в основаниях не пучинистые, не просадочные со следующими расчётными характеристиками:
$\varphi = 28°$; $C = 0{,}02$ кгс/м²; $E = 150$ кгс/м²; $\gamma_б = 1{,}8$ тс/м³.

За условную отметку 0,000 принята отметка чистого пола, что соответствует абсолютной отметке ____.

Основные несущие конструкции шеда разработаны в двух вариантах:

— вариант 1 — шед из деревянных элементов;
— вариант 2 — шед из железобетонных элементов.

Вариант 1

Несущей конструкцией шеда является деревянный каркас, состоящий из рам, связанных между собой прогонами.
Фундаменты под стойки — бетонные столбы (бетон марки 100).
Стропила - дощатые; кровля — из волнистых асбестоцементных листов марки ВО ГОСТ 378-76 по деревянной обрешётке.
Пол служебного прохода - деревянный, устанавливается на 1 метр выше уровня планировочной отметки.
Отмостка по периметру шеда песчаная.

Продольная жёсткость шеда обеспечивается подкосами у стоек и связями в покрытии.

Вариант 2

Несущей конструкцией шеда являются рамы, состоящие из стоек и ригелей.
Фундаменты - сборные железобетонные башмаки по ГОСТ 24022-80. Стойки - сборные железобетонные по серии 3.407-57/72 с дополнительными закладными деталями и длиной 3750 мм.
Ригели - сборные железобетонные по серии 1.138-10 выпуск 1 с дополнительными закладными деталями.
Кровля - из волнистых асбестоцементных листов марки ВО ГОСТ 378-76 по деревянной обрешётке.
Пол служебного прохода - деревянный, устраивается на 1 метр выше уровня планировочной отметки.
Отмостка по периметру шеда песчаная.
Продольная жёсткость шеда обеспечивается металлическими связями в покрытии.

Противопожарные мероприятия

Все деревянные элементы шедов подвергаются антисептической обработке защищаются от возгорания в соответствии со СНиП II-25-80 „Деревянные конструкции" и СНиП III-19-76 „Деревянные конструкции."

Защита металлических конструкций от коррозии

Защита от коррозии стальных элементов производится путём нанесения лакокрасочных антикоррозионных покрытий в соответствии с требованиями СНиП III-23-76 „Защита строительных конструкций и сооружений от коррозии" и СНиП II-28-73 „Защита строительных конструкций от коррозии"

				Привязан	
Инв.№					
Ст.техн.	Попова			806-2-5 АС	
Рук.гр.	Крашенинников				
Гл.спец.	Липилчук			Шед звероводческих ферм (для северных районов)	
Нач.отд.	Тугай				
ГИП	Глезин			Шед для лисиц и песцов	Стадия Р; Лист 1; Листов 11
Н.контр.	Матросова			Общие данные (начало)	МСХ СССР ЦИТЭПсельхозпром г. Иваново

Копировал Никол 17653-02 8 Формат 22Г

Типовой проект 806-2-5 Альбом 2

Краткие указания к производству работ

Проектом предусмотрено производство строительных работ в летних условиях в соответствии с действующими нормативными материалами и документами по производству работ.

Монтаж сборных железобетонных конструкций должен производиться в соответствии со СНиП III-16-80 „Бетонные и железобетонные конструкции сборные

Кровельные работы выполнять в соответствии со СНиП III-20-74 „Кровли, гидроизоляция, пароизоляция, теплоизоляция."

Работы по устройству полов должны производиться в соответствии со СНиП III-В.14-72 „Полы. Правила производства и приемки работ."

Антикоррозионную защиту конструкций выполнять в соответствии со СНиП III-23-76 „Защита строительных конструкций и сооружений от коррозий."

При выполнении строительных работ необходимо установить контроль за выполнением правил пожарной безопасности и правил техники безопасности в строительстве согласно СНиП III-4-80

Мероприятия по производству работ в зимнее время

При производстве всех видов работ в зимних условиях руководствоваться требованиями соответствующих разделов СНиП III-В.14-72; СНиП III-15-76; СНиП III-20-74; СНиП III-9-74.

Проектная организация, производящая привязку, должна в соответствии с местными климатическими условиями внести в чертежи данного типового проекта необходимые коррективы и дополнения.

Производство работ в зимних условиях по чертежам, не имеющих корректив, не допускаются.

Все работы должны вестись в соответствии с „Проектом производства работ в зимних условиях"

Ст. техн.	Попова		
Рук. гр.	Кращенинников		12.08
Гл. спец.	Пушпачук		
Нач. отд.	Тигай		13.08
ГИП	Глезин		
Н. контр.	Матросова		03.11.11

806-2-5 АС

Шед звероводческих ферм (для северных районов)

Шед для лисиц и песцов. | Стадия: Р | Лист: 2 | Листов:

Общие данные (окончание)

МСХ СССР ЦИТЭП сельхозпром г. Иваново

Привязан

Инв. №

Инв. № подл. | Подп. и дата | Взам. инв. №

Копировал Леонтьева. 17653-02 9 Формат А2Г

Типовой проект 806-2-5 Альбом 2

ЭКСПЛИКАЦИЯ ПОЛОВ

Тип по проекту	Конструкция пола	Материал слоя	Тип слоя	Толщ. слоя мм	Дополнительные указания
1		Дощатый пол из досок ГОСТ 8242-75 h=32мм			

За условную отметку 0,000 принята отметка чистого пола, что соответствует абсолютной отметке ☐

Фасад 1-11

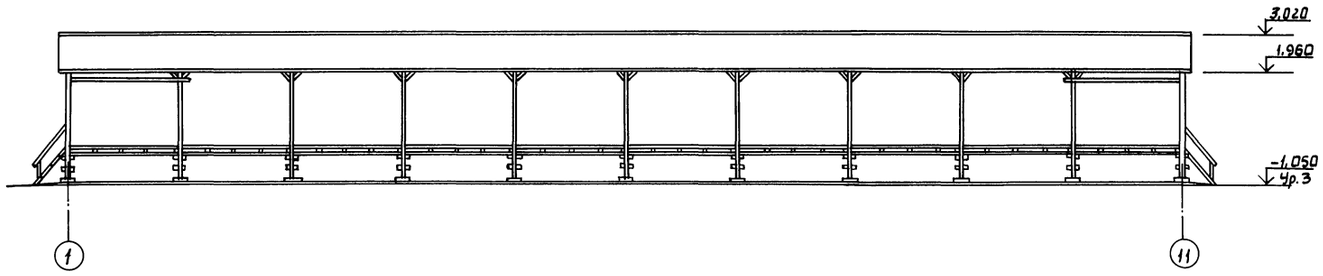

План

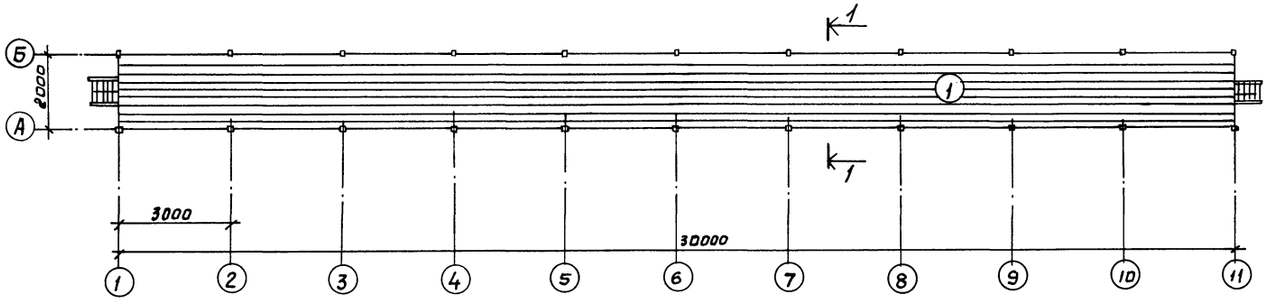

Фасад А-Б, Б-А

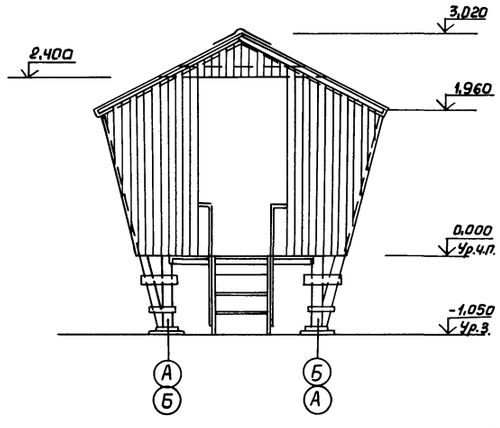

1-1

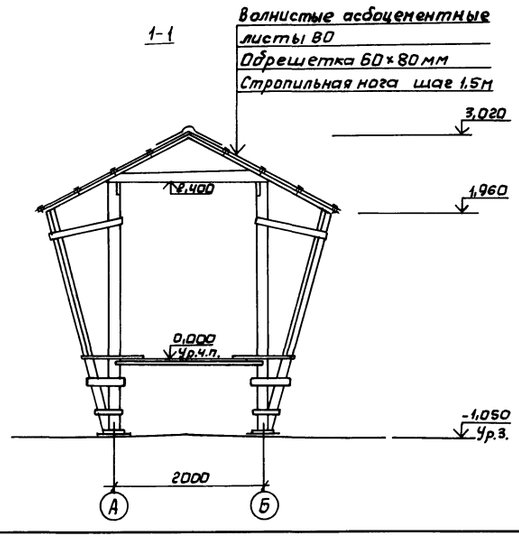

Инженер	Михеева		
Руков.гр.	Кравченинников		19.08
Гл.спец.	Пилипчук		
Нач.отд.	Тигай		19.08
ГИП	Глезин		
Н.контр.	Матросова		08.09.81

806-2-5 -АС

Шед звероводческих ферм (для северных районов)

Шед для лисиц и песцов. Конструкции деревянные

Стадия	Лист	Листов
Р	3	

Фасады 1-11, А-Б, Б-А. План на отм. 0,000. Разрез 1-1.

Нач.отд. Т.Т. Виноградов
Нач.отд. В.К. Шляпкин
Взам.инв.№
Подпись и дата
Инв.№ Подл.

Привязан

Инв.№

Копировал: Леонтьева 17653-02 10 Формат 22Г

Типовой проект 806-2-5 Альбом 2

Фасад 1-11

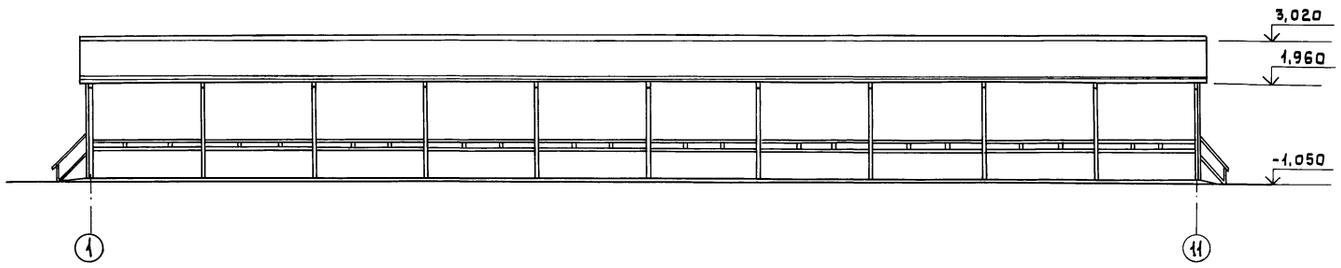

Экспликация полов

Тип по проекту	Конструкция пола	Материал слоя	Тип слоя	Толщ слоя мм	Дополнительные указания
1	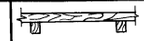	Дощатый пол из досок ГОСТ 8242-75 h=32 мм			

План

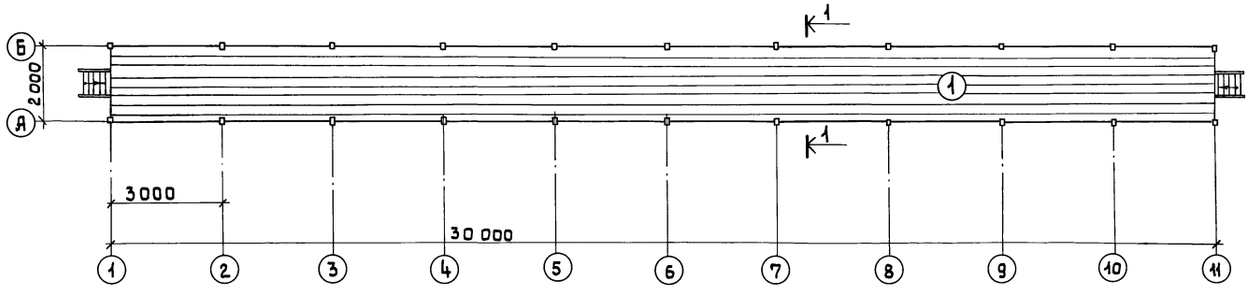

За условную отметку 0.000 принята отметка чистого пола, что соответствует абсолютной отметке ____

Фасад А-Б, Б-А

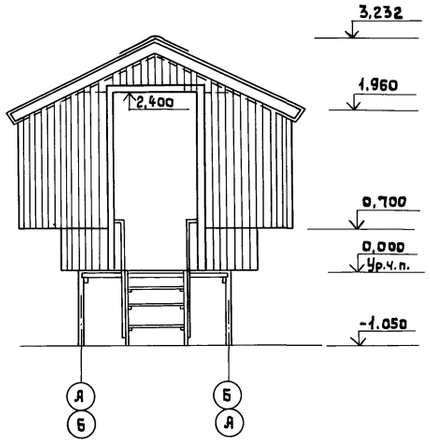

Разрез 1-1

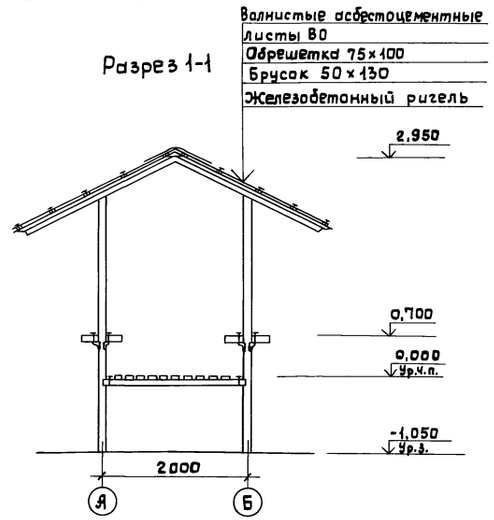

Привязан

Инв. №

Разраб.	Попова			806-2-5	-АС
Рук. гр.	Крашенинников		09.88		
Гл. спец.	Пилипчук			Шед звероводческих ферм (для северных районов)	
Нач. отд.	Тигай		09.88		
ГИП	Глезин			Шед для лисиц и песцов конструкции железобетонные	Стадия: Р; Лист: 4; Листов:
Н. контр.	Матросова		01.89	Фасады 1-11; А-Б; Б-А. План на отм. 0,000. Разрез 1-1	МСХ СССР ЦИТЭПсельхозпром г. Иваново

Нач. отд. ТТ Виноградов; Нач. отд. ВК Шляпкин; Взам. инв. №; Подпись и дата; Инв. № подл.

Копировал Крайнова 17653-02 11 Формат 22Г

Типовой проект 806-2-5 Альбом 2

Схема расположения фундаментов

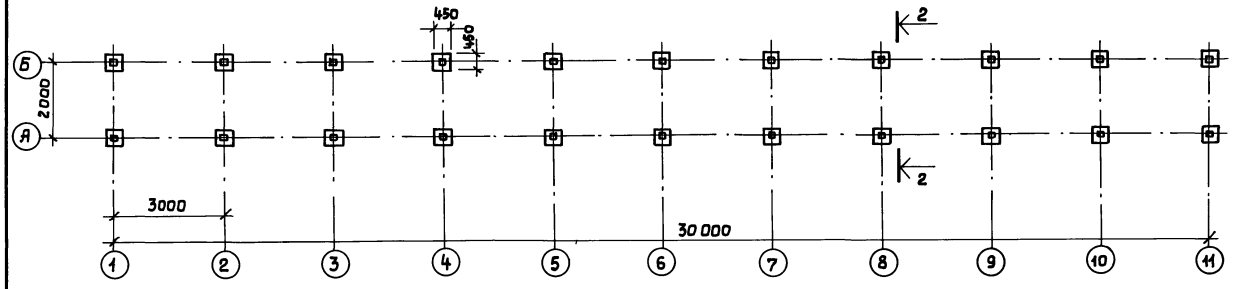

Схема расположения стоек

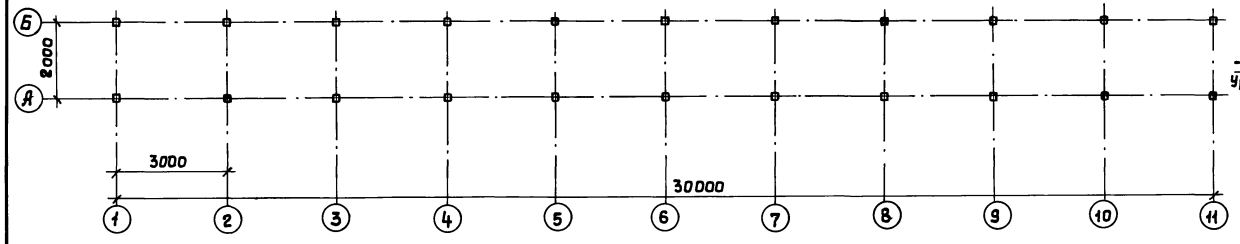

Схема расположения элементов покрытия

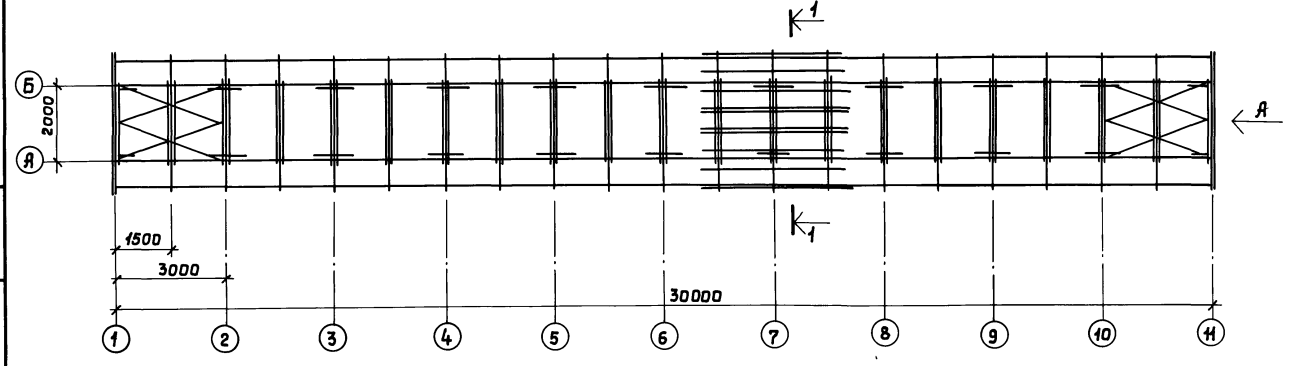

1-1

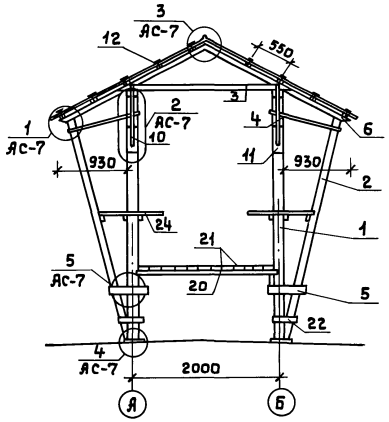

Вид А

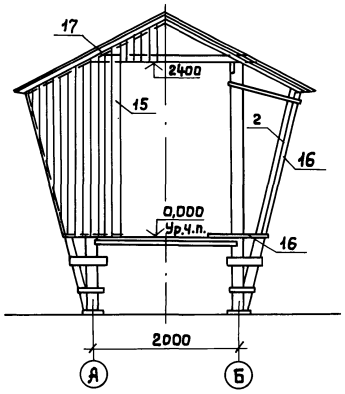

2-2

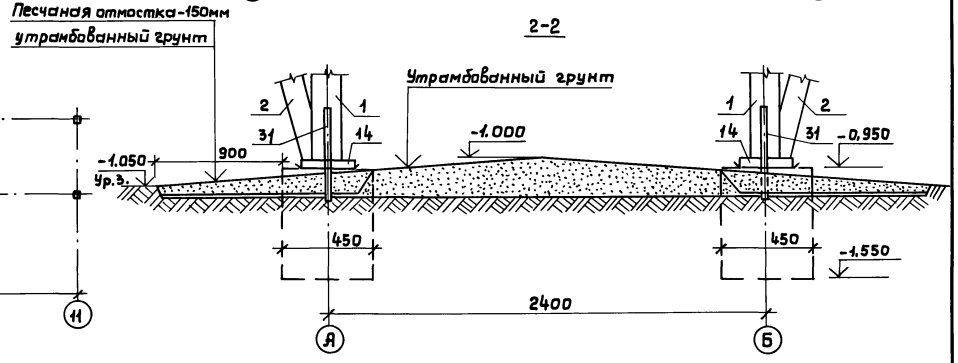

1. Фундаменты под стойки- бетонные столбы (бетон марки 100). Расход бетона на фундаменты – 2,67м³.

2. Фундаменты запроектированы для непросадочных, непучинистых грунтов со следующими расчетными характеристиками: $\varphi = 28°$; $c = 0{,}02 кгс/см^2$; $E = 150 кгс/см^2$; $\gamma = 1{,}8 тс/м^3$. Грунтовые воды отсутствуют.

3. Размеры подошвы фундаментов должны уточняться при привязке проекта к местным условиям строительной площадки в соответствии со СНиП II-15-74.

4. Деревянные конструкции шеда выполнить из пиломатериалов хвойных пород влажностью не более 25%.

5. Все конструкции защитить от возгорания, гниения и поражения древоточцами согласно СНиП III-23-76 и СНиП III-19-76.

Привязан

Инв.№

Инженер	Михеева		
Рук. гр.	Крашенинников		
Гл.спец.	Лилипчук		
Нач. отд.	Тигай		
ГИП	Глезин		
Н.контр.	Матросова		21.11.81

806-2-5 АС

Шед звероводческих ферм (для северных районов)

Шед для лисиц и песцов. Конструкции деревянные.

Стадия	Лист	Листов
Р	5	

Схемы расположения фундаментов, стоек, элементов покрытия, Разрезы 1-1; 2-2. Вид А

МСХ СССР ЦИТЭПсельхозпром г. Иваново

Взам.инв.№ | Подпись и дата | Инв.№ подл.

Копировал Крайнова 17653-02 12 Формат 22Г

Типовой проект 806-2-5 Альбом 2

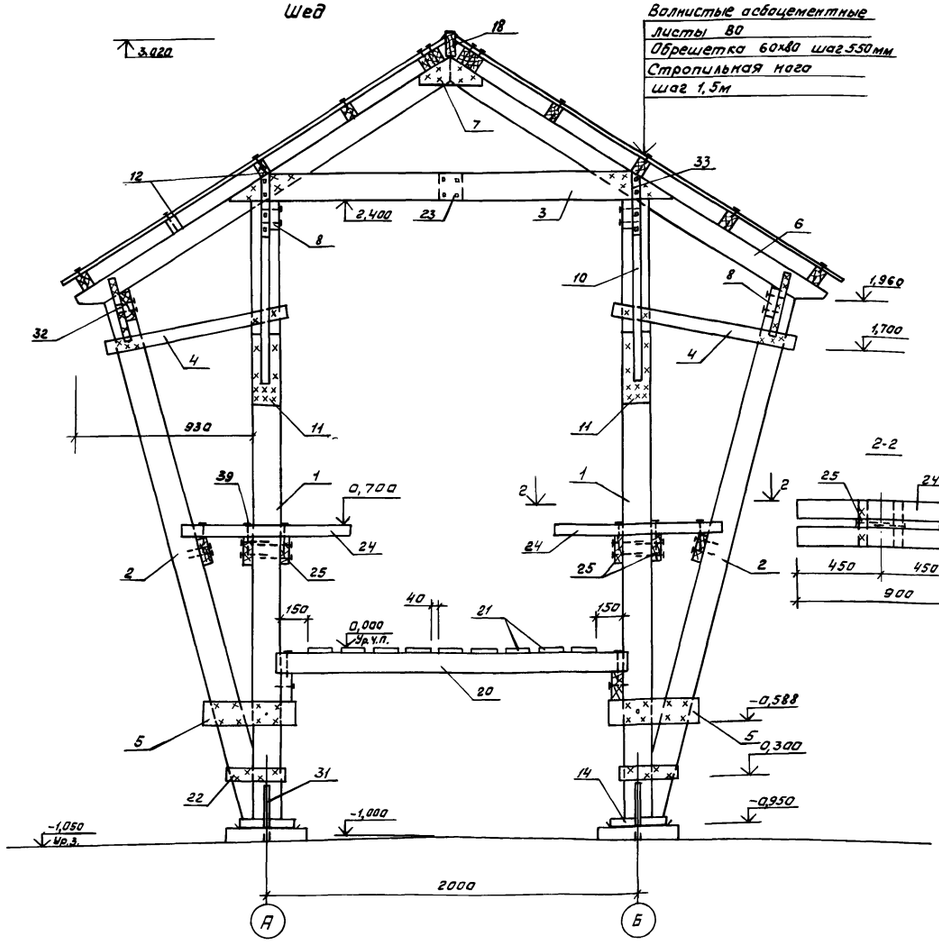

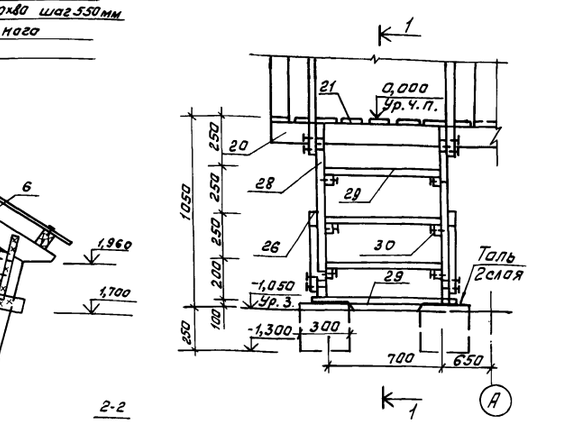

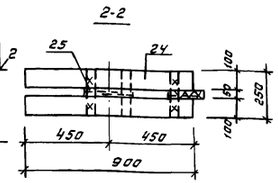

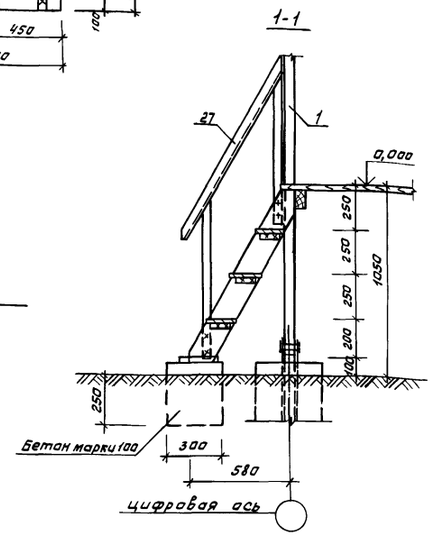

Спецификация элементов сборной конструкции

Марка, поз.	Обозначение	Наименование	Кол.	Масса ед., кг	Примеч.
		Шед			
1		Стойка 50х50х3300	22		0,54м³
2		Подкос 50х150х2960	22		0,49м³
3		Ригель 50х150х2400			0,68м³
4		Верхняя накладка 22х80х1000	44		0,08м³
5		Средн. накладка 32х130х500	44		0,09м³
6		Нога стропильн. 45х125х2400	42		0,67м³
7		Накладка 22х150х340	42		0,05м³
8		Прогон 50х150х6000	20		0,09м³
9		Накладка прогона 32х150х360	32		0,06м³
10		Подкос 45х130х980	40		0,24м³
11		Бабышка 50х150х380	40		0,11м³
12		Обрешетка 60х80	365м		1,75м³
13		Связь ветровая 45х130х3200	8		0,16м³
14		Подкладка 50х50х300	22		0,02м³
15		Доска обшивки торца 13х110	5,6м²		0,08м³
16		Каркас обшивки 22х80	9м		0,02м³
17		Верхн. доска 22х80х2400	4		0,02м³
18		Прогон коньковый 50х130	43м		0,28м³
19		Прогон пола 60х150х6000	10		0,54м³
20		Лага половая 60х100х1900	80		0,91м³
21		Доска пола 32х130	60м²		1,92м³
22		Накладка нижняя 22х80х350	44		0,03м³
23		Прокладка 50х150х150	19		0,02м³
24		Брусок 60х100х900	40		0,22м³
25		Брусок 50х150х250	66		0,124м³
		Лестница			
26		Стойка перил 45х80х1050	10		0,04м³
27		Поручень 45х80х1300	4		0,02м³
28		Тетива 45х130х250	4		0,03м³
29		Ступень 45х200х700	6		0,04м³
30		Брусок 50х50х160	12		0,005м³

Марка, поз.	Обозначение	Наименование	Кол.	Масса ед., кг	Примеч.
33		Накладка			
		Полоса Б-5х50 ГОСТ 103-76 / Вст3кп2 ГОСТ 535-79	44	1,19	ℓ=310мм
34		Накладка			
		Полоса Б-5х50 ГОСТ 103-76 / Вст3кп2 ГОСТ 535-79	40	1,25	ℓ=240мм
		Стандартные изделия			
35		Болт М12х100 ГОСТ 7798-70*	88	9,68	
36		Болт М12х160 ГОСТ 7798-70*	66	10,56	
37		Шайба 12 ГОСТ 11371-78	154	1,54	
38		Гайка М12 ГОСТ 5915-70*	154	2,1	
39		Гвоздь К5х120 ГОСТ 4028-63*	3070	61,4	
40		Гвоздь К5х150 ГОСТ 4028-63*	400	8,0	
		Материалы			
		Бетон марки 100	0,063		м³

Марка, поз.	Обозначение	Наименование	Кол.	Масса ед., кг	Примеч.
31		Анкер			
		Полоса Б-5х50 ГОСТ 103-76 / Вст3кп2 ГОСТ 535-79	22	2,55	ℓ=1050мм
32		Накладка			
		Полоса Б-5х50 ГОСТ 103-76 / Вст3кп2 ГОСТ 535-79	40	0,51	ℓ=310мм

1. Деревянные конструкции выполнить из пиломатериала II категории. Балки, стойки, стропила и обрешетка – пиломатериал 2 сорт, остальные конструкции – пиломатериал 3 сорт ГОСТ 8486-66.
2. Объем и масса на стандартные изделия подсчитаны для общего количества

Привязан

Инв. №

Инженер	Михеева		
Рук. гр.	Крашенинников		19.08
Гл. спец.	Пилипчук		
Нач. отд.	Тигай		19.08.
ГИП	Глезин		
Н. контр.	Матросова		08.09.81

806-2-5 -АС

Шед зверовадческих ферм (для северных районов)

Шед для лисиц и песцов. Конструкции деревянные

Стадия	Лист	Листов
Р	6	

Шед. Лестница

МСХ СССР ЦИТЭП сельхозпром г. Иваново

Инв. № подл. | Подпись и дата | Взам. инв. №

Копировал Иванов 17653-02 13 Формат 22Г

Типовой проект 806-2-5 Альбом 2

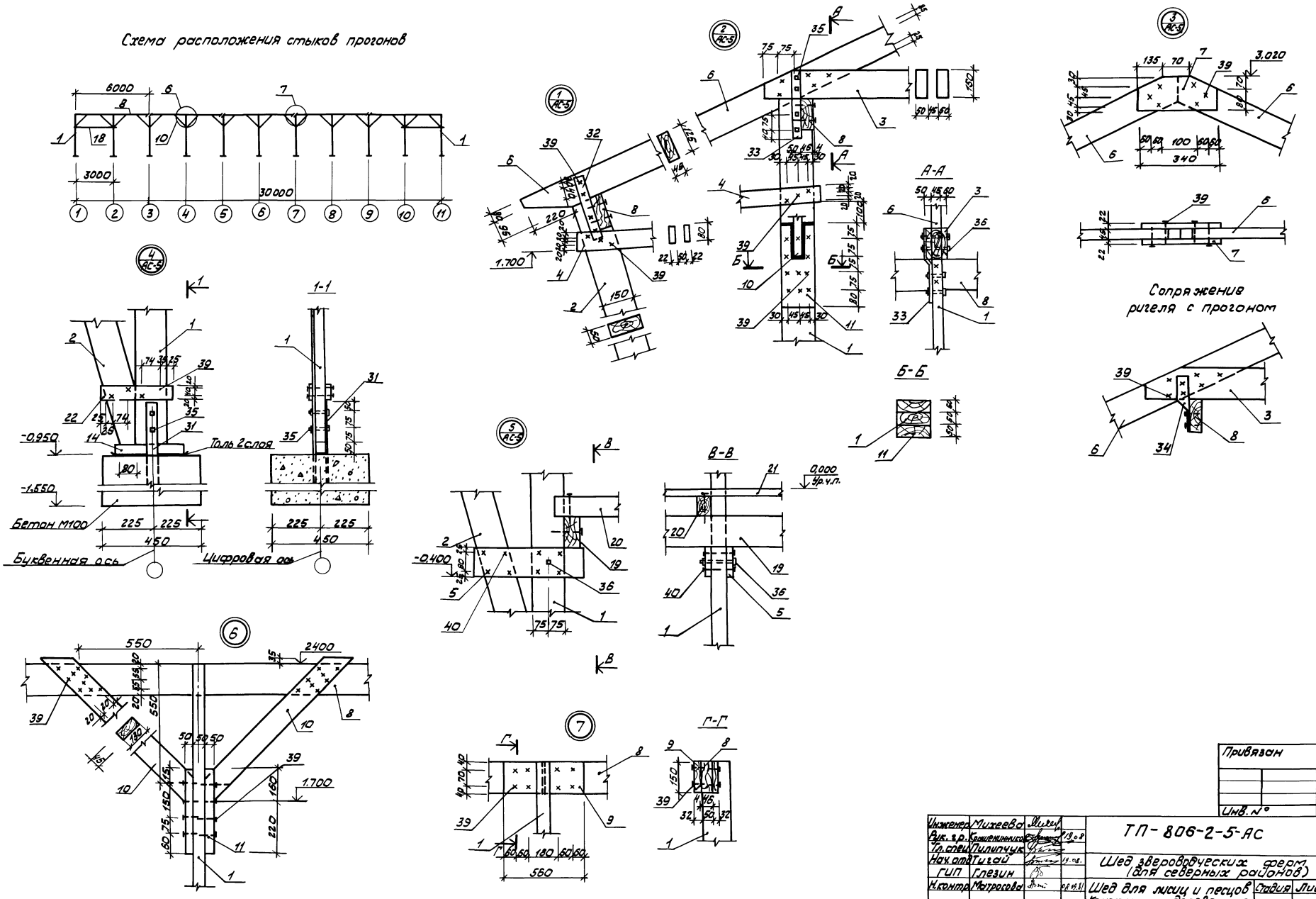

Инженер	Михеева		
Рук. гр.	Кошелинников		19.08
Гл. спец.	Пилипчук		
Нач. отд.	Тигай		19.08.
ГИП	Глезин		
Н. контр.	Матросова		08.19.81

Привязан

Инв. №

ТП-806-2-5-АС

Шед звероводческих ферм (для северных районов)

Шед для лисиц и песцов
Конструкции деревянные

Стадия	Лист	Листов
Р	7	

Схема расположения стыков прогонов. Узлы 1-7

МСХ СССР
ЦИТЭПсельхозпром
г. Иваново

Копировал Никол. 17653-02 14 Формат 22Г

Инв. № подл. | Подпись и дата | Взам. инв. №

Альбом 2

Типовой проект 806-2-5

Схема расположения фундаментов

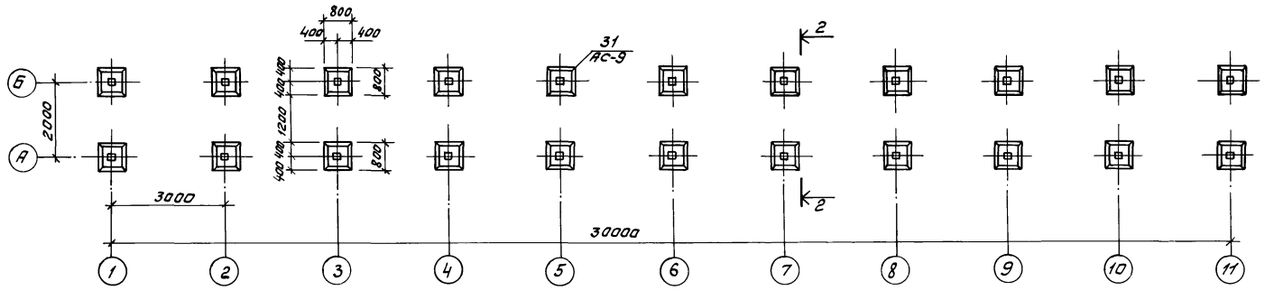

Схема расположения стоек

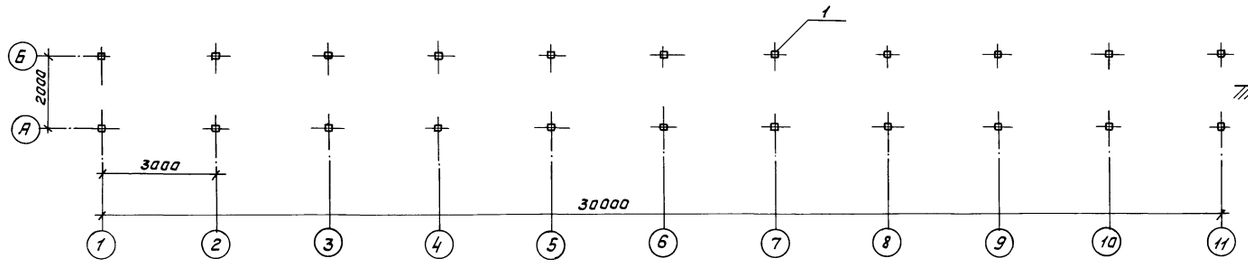

Схема расположения элементов покрытия

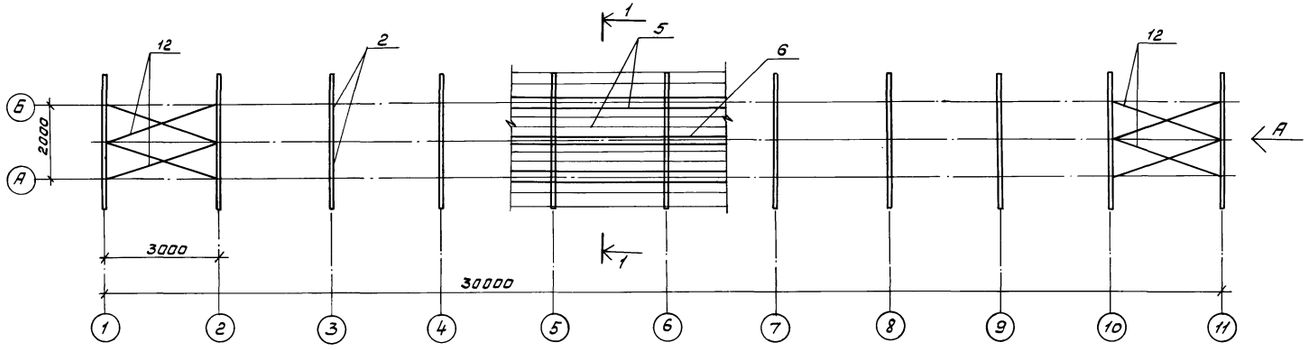

1-1

Вид А

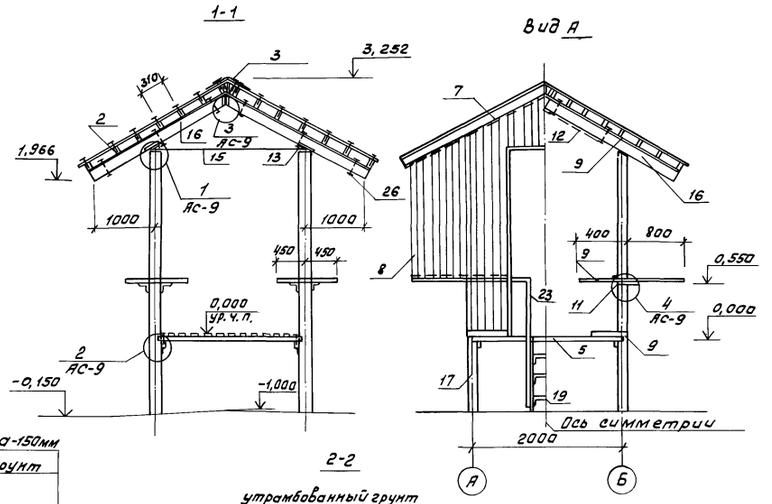

2-2

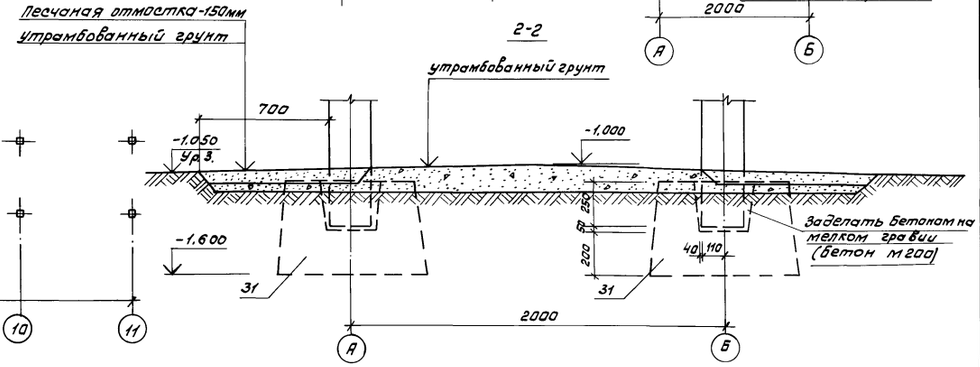

1. Фундаменты сборные железобетонные устанавливаются на выравненное песчаное основание или песчаную подготовку толщиной 100 мм.

2. Размеры подошвы фундаментов должны уточняться при привязке проекта к местным условиям строительной площадки в соответствии со СНиП III-16-80„ Бетонные и железобетонные конструкции сборные."

3. Фундаменты запроектированы для непросадочных, непучинистых грунтов со следующими расчетными характеристиками: φ=28°; c=0,02 кг/см²; E=150 кг/см²; γ=1,8 т/м³, при отсутствии грунтовых вод

Ст. техн.	Алмаева			806-2-5 -АС	
Рук. гр.	Крашенинников		12.84		
Гл. спец.	Пилипчук			Шед звероводческих ферм (для северных районов)	
Нач. отд.	Тигай		11.84		
ГИП	Глезин			Шед для лисиц и песцов. Конструкции железобетонные.	Стадия: Р; Лист: 8; Листов:
Н. контр.	Матрасова		01.84	Схемы расположения фундаментов, стоек, элементов покрытия. Разрезы 1-1; 2-2. Вид А	МСХ СССР Цитэпсельхозпром г. Иваново

Привязан

Инв. №

Взам. инв. №

Подпись и дата

Инв. № подл.

Копировал Шваль 17653-02 15 Формат 22г

Типовой проект 806-2-5 Альбом 2

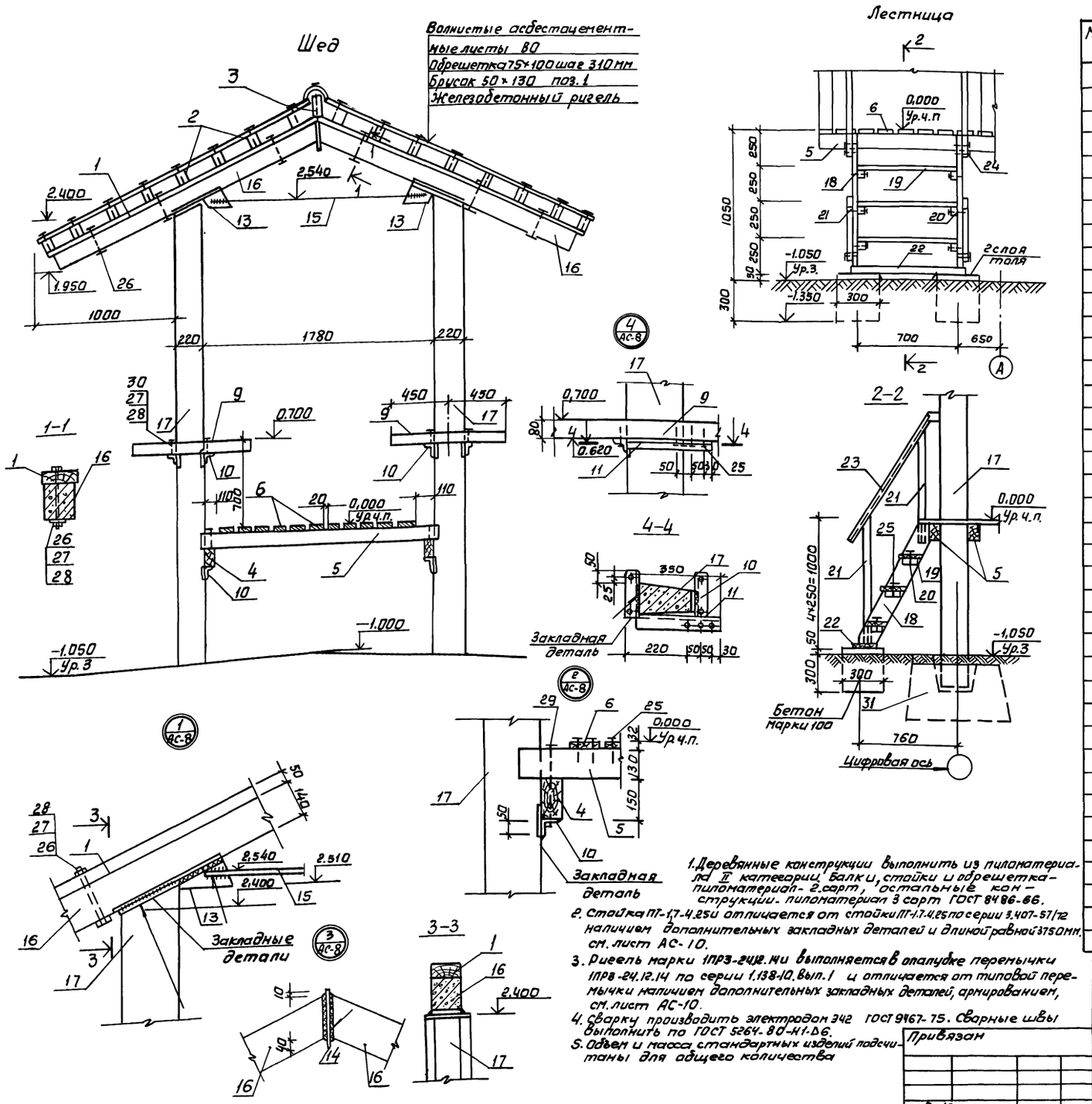

1. Деревянные конструкции выполнить из пиломатериала II категории. Балки, стойки и обрешетка - пиломатериал - 2 сорт, остальные конструкции - пиломатериал 3 сорт ГОСТ 8486-66.
2. Стойка ПТ-1,7-4,25и отличается от стойки ПТ-1,7-4,25 по серии 3.407-57/72 наличием дополнительных закладных деталей и длиной равной 3750 мм. см. лист АС-10.
3. Ригель марки 1ПРЗ-24.12.14и выполняется в опалубке перемычки 1ПРЗ-24.12.14 по серии 1.138-10. Вып. 1 и отличается от типовой перемычки наличием дополнительных закладных деталей, армированием, см. лист АС-10.
4. Сварку производить электродом Э42 ГОСТ 9467-75. Сварные швы выполнить по ГОСТ 5264-80-Н1-Д6.
5. Объем и масса стандартных изделий подсчитаны для общего количества

Спецификация элементов сборной конструкции

Марка, поз.	Обозначение	Наименование	Кол.	Масса ед., кг	Примеч.
		Шед			
1		Доска под обрешетку 50×130	83м		0,54 м³
2		Обрешетка 75×100	536м		4,0 м³
3		Прогон коньковый 50×150	31м		0,23 м³
4		Прогон пола 60×150×6000	20		1,08 м³
5		Лага половая 60×130×1900	81		1,2 м³
6		Доска пола 32×110	60м		0,22 м³
7		Доска карнизная 19×110	10м		0,02 м³
8		Доска обшивки 19×110	127м		0,27 м³
9		Брусок 50×80	76м		0,3 м³
10		Уголок Б-50×50×5 ГОСТ 8509-72* / Вст3кп2 ГОСТ 535-79	44	0,96	
11		Уголок Б-50×50×5 ГОСТ 8509-72* / Вст3кп2 ГОСТ 535-79	4	0,225	
12		Связь продольная			
		ф12 А-I ГОСТ 5781-75	8	2,8	ℓ=3200мм
13		Полоса Б-10×100 ГОСТ 103-76 / Вст3кп2 ГОСТ 535-79	22	1,18	ℓ=150мм
14		Полоса Б-8×140 ГОСТ 103-76 / Вст3кп2 ГОСТ 535-79	11	1,31	ℓ=200мм
15		ф12А-I ГОСТ 5781-75	11	1,51	ℓ=1700мм
16	Серия 1.138-10 в. 1, АС-10	Ригель 1ПРЗ-24.12.14и	22		
17	Серия 3.407-57/72, АС-10	Стойка ПТ-1,7-4,25и	22		
		Лестница			
18		Тетива 45×130×1250	4		0,03 м³
19		Ступень 42×200×700	8		0,05 м³
20		Брусок 50×50×160	16		0,006 м³
21		Стойка перил 45×80×1050	10		0,04 м³
22		Доска 50×130×1900	2		0,02 м³
23		Поручень 45×80×1300	4		0,02 м³
		Стандартные изделия			
24		Гвоздь К5×150 ГОСТ 4028-63*	350	8,9	
25		Гвоздь К4×100 ГОСТ 4028-63*	1600	14,7	
26		Болт М12×220 ГОСТ 7798-70*	66	13,86	
27		Шайба 12 ГОСТ 11371-78	154	1,46	
28		Гайка М12 ГОСТ 5915-70*	154	2,49	
29		Гвоздь К6×200 ГОСТ 4028-63*	150	6,63	
30		Болт М12×110 ГОСТ 7798-70*	88	1,52	
31	ГОСТ 24022-80	Фундамент 1Ф9.9-1	22		
		Материалы			
		Бетон М-100	0,063		м3

Инженер	Михеева		
Руков. гр.	Крашенинников		19.08
Гл. спец.	Пилипчук		
Нач. отд.	Тигай		19.08
ГИП	Глезин		
Н. контр.	Матросова		08.09.81

806-2-5 -АС-

Шед звероводческих ферм (для северных районов)

Шед для лисиц и песцов. Конструкции железобетонные

Стадия	Лист	Листов
Р	9	

Шед. Лестница. Узлы 1-3

МСХ СССР ЦИТЭП сельхозпром г. Иваново

Привязан

Инв. №

Инв. № подл. | Подпись и дата | Взам. инв. №

Копировал Леонтьева. 17653-02 16 Формат 22Г

Типовой проект 806-2-5 Альбом 2

ПТ-1,7-4,25и

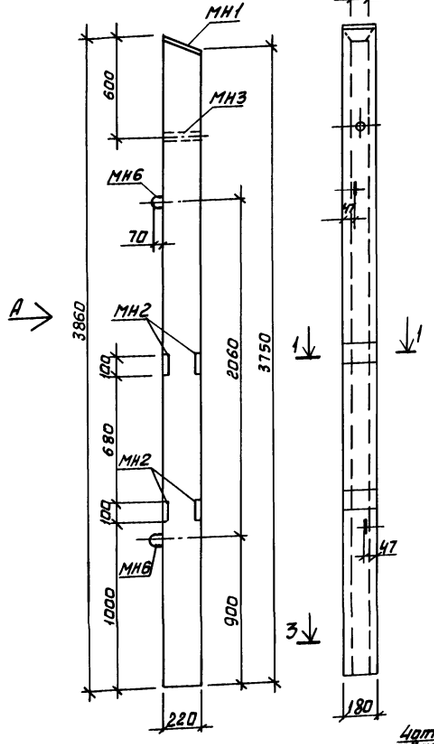

Вид А

2-2

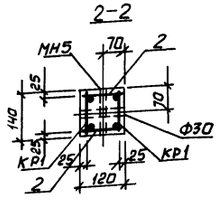

1-1

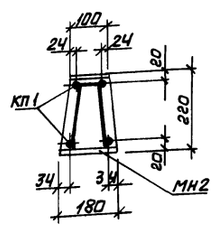

3-3

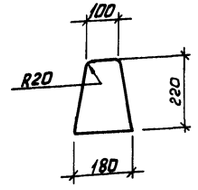

Вид Б

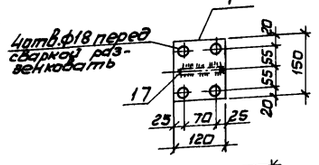

КП-1

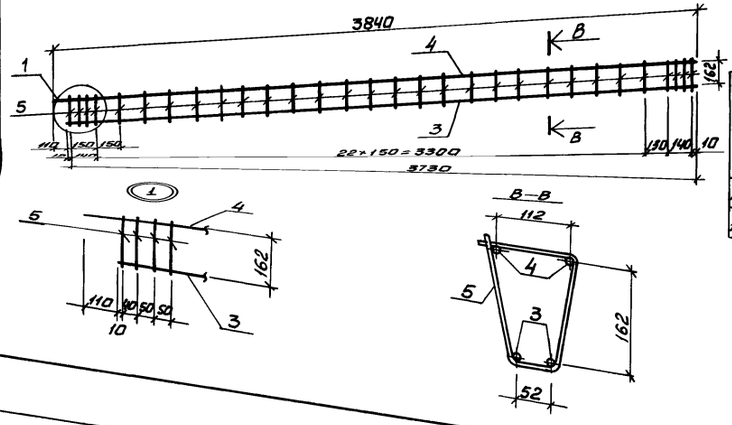

1ПР3-24.12.14и

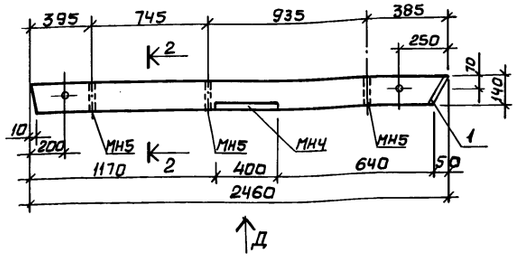

Вид Д

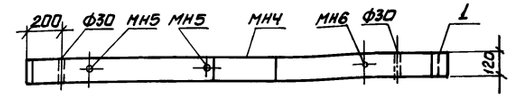

КР1

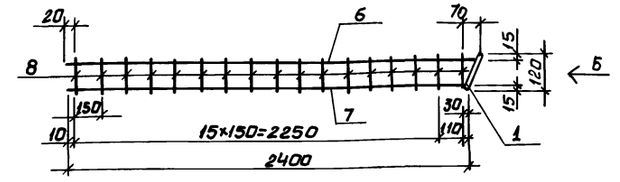

1. Стойка ПТ-1,7-4,25и отличается от ПТ-1,7-4,25 по серии 3.407-57/72 дополнительными закладными деталями и длиной 3860мм
2. Ригель 1ПР3-24.12.14и отличается от перемычки 1ПР3-24.12.14 по серии 1.38-10 Вып.1 дополнительными закладными деталями, армированием.
3. Закладные детали МН1 и МН3 приварить к каркасу стойки ПТ-1,7-4,25и.
4. Сварку производить электродом Э-42 ГОСТ 9467-75. Сварные швы выполнить по ГОСТ 5264-69-Н1

Выборка стали на один элемент, кг

Марка элемента	Арматурные изделия: Арматурная сталь ГОСТ 5781-75 Класс А-I Ф, мм 6	8	Итого	Класс А-III Ф, мм 14	16	Итого	Итого	Закладные изделия: Профильная сталь -8	-10	Т.р. 25×2,8	Арм. сталь ГОСТ 5781-75 Класс А-III Ф, мм 10	12	14	Итого	Итого	Всего
ПТ-1.7-4.25и	3,8	0,5	4,3	11,3		11,3	21,6	7,01		0,32		0,44	1,93	9,7	31,3	
1ПР3-24.12.14и	0,91		0,91	0,12	15,42	15,54	16,45	3,06	1,41	0,96	0,56	6,41	0,1	6,97	28,95	

Спецификация элементов сборной конструкции

Марка, поз.	Обозначение	Наименование	Кол.	Масса ед., кг	Примеч.
		ПТ-1,7-4,25и			
КП-1	АС-ПТ-1,7-4,25и-КП1	Каркас пространствен.	1		
МН1	АС-ПТ-1,7-4,25и-МН1	Изделие закладное	1		
МН2	АС-ПТ-1,7-4,25и-МН2	то же	2		
МН3	АС-ПТ-1,7-4,25и-МН3	"	1		
МН4	АС-ПТ-1,7-4,25и-П1	"	2		
	АС-1ПР3-24.12.14и-КР1	1ПР3-24.12.14и			
КР1	АС-1ПР3-24.12.14и-МН3	Каркас плоский	2		
МН5	АС-1ПР3-24.12.14и-МН4	Изделие закладное	3		
МН6		то же	1		
1		Полоса $\frac{Б10\times120\ ГОСТ\ 103-76}{Ст3\ Гпс2\ ГОСТ\ 535-79}$	1	1,413	l=150мм
2		Ф6 А-I ГОСТ 5781-75	34	0,022	l=100мм
		КП-1			
3		Ф14 А-III ГОСТ 5781-75	2	4,513	l=3730мм
4		Ф14 А-III ГОСТ 5781-75	2	4,646	l=3840мм
5		Ф6 А-I ГОСТ 5781-75	30	0,129	l=580мм
		КР1			
6		Ф16 А-III ГОСТ 5781-75	1	3,855	l=2440мм
7		Ф16 А-III ГОСТ 5781-75	1	3,792	l=2400мм
8		Ф6 А-I ГОСТ 5781-75	17	0,027	l=120мм
		МН1			
9		Полоса $\frac{Б-8\times180\ ГОСТ\ 103-76}{Ст3\ Кп2\ ГОСТ\ 535-79}$	1	2,26	l=240мм
10		Ф12 А-III ГОСТ 5781-75	3	0,267	l=300мм
		МН2			
11		Полоса $\frac{Б-8\times100\ ГОСТ\ 103-76}{Ст3\ Кп2\ ГОСТ\ 535-79}$	1	1,130	l=180мм
12		Полоса $\frac{Б-8\times100\ ГОСТ\ 103-76}{Ст3\ Кп2\ ГОСТ\ 535-79}$	1	0,628	l=100мм
13		Ф12 А-III ГОСТ 5781-75	2	0,205	l=230мм
		МН3			
14		Труба 25×2,8 ГОСТ 3262-75	1		l=200мм
15		Ф12 А-III ГОСТ 5781-75	1	0,427	l=480мм
		МН4			
16		Полоса $\frac{Б-8\times120\ ГОСТ\ 103-76}{Ст3\ Кп2\ ГОСТ\ 535-79}$	1	3,016	l=400мм
17		Ф14 А-III ГОСТ 5781-75	4	0,133	l=110мм
18		Ф10 А-III ГОСТ 5781-75	2	0,310	l=500мм
		МН5			
19		Труба 25×2,8 ГОСТ 3262-75	1	0,454	l=120мм
15		Ф12 А-III ГОСТ 5781-75	1	0,427	l=480мм
		МН6			
20		Ф8 А-I ГОСТ 5781-75	1	0,257	l=650мм.

Привязан

Инв. №

Инженер	Мусина		806-2-5 -АС
Рук. гр.	Крашенинина	11.08.	
Гл. спец.	Липицкий		Шед звероводческих ферм (для северных районов)
Нач. отд.	Тиецай	19.08.	
ГИП	Глезин		
Н. контр.	Матросова		Шед для лисиц и песцов. Конструкции железобетонные. Стадия Р; Лист 10; Листов
			Сборочный чертеж Ригель 1ПР3-24.12.14и, Стойка ПТ-1,7-4,25и. МСХ СССР ЦИТЭПсельхозпром г. Иваново

Копировал: Леонтьева 17653-02 17 Формат А2Г

Типовой проект 806-2-5 Альбом 2

Поз. 31
АС-6

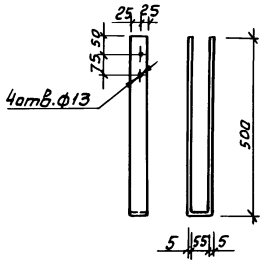

Поз. 32
АС-6

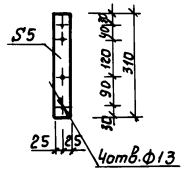

Поз. 33
АС-6

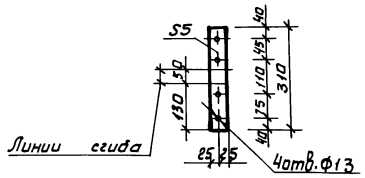

Поз. 34
АС-6

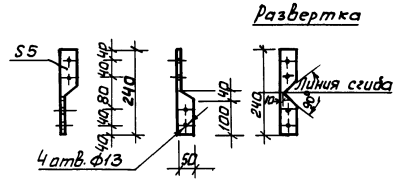

Поз. 10
АС-9

Поз. 11
АС-9

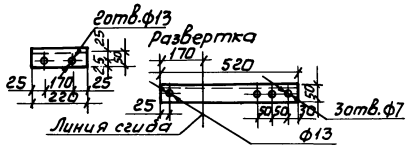

Поз. 13
АС-9

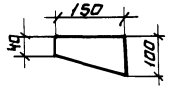

МН4
АС-10

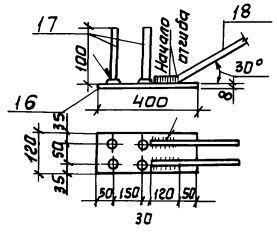

МН3 (МН5)
АС-10

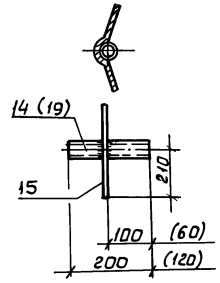

МН1
АС-10

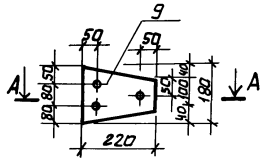

А-А

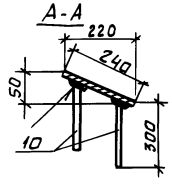

МН6
АС-10

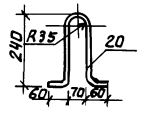

1. Закладные и монтажные детали включены в спецификации, данные на листах АС.
2. Сварку производить электродом Э-42 ГОСТ 9467-75. Сварные швы выполнить по ГОСТ 5264-80-Н1-Δ6.

МН-2
АС-10

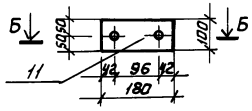

Б-Б

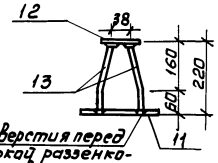

Отверстия перед сваркой развенковать

Инженер	Михеева			806-2-5 -АС		
Руков.гр.	Крашенинников		19.08			
Гл.спец.	Пилипчук		19.08	Шед звероводческих ферм (для северных районов)		
Нач.отд.	Тихий		19.08			
ГИП	Глезин			Шед для лисиц и песцов	Стадия	Лист	Листов
Н.контр.	Патрасова		01.09.11		Р	11	
Привязан				Закладные и монтажные детали	МСК СССР ЦИТЭПсельхозпром г. Иваново		

Копировал: Леонтьева 17653-02 18 Формат 22Г

Инв.№ подл. | Подпись и дата | Взам. инв.№

Типовой проект 806-2-5 Альбом 2

Ведомость рабочих чертежей основного комплекта ЭО

Лист	Наименование	Примеч.
1	Общие данные. Сети местного освещения 36В	

Ведомость ссылочных и прилагаемых документов

Обозначение	Наименование	Примеч.
	Ссылочные документы	
4.407-235	Установка одиночных ящиков с рубильниками, автоматов, кнопок ПКЕ, ПКУ и сигнальных аппаратов, 1977 (АЭ97)	

Условные обозначения

	Автомат установочный
	Трансформатор понижающий
	Розетка штепсельная брызгозащищенная
	Линия сети освещения

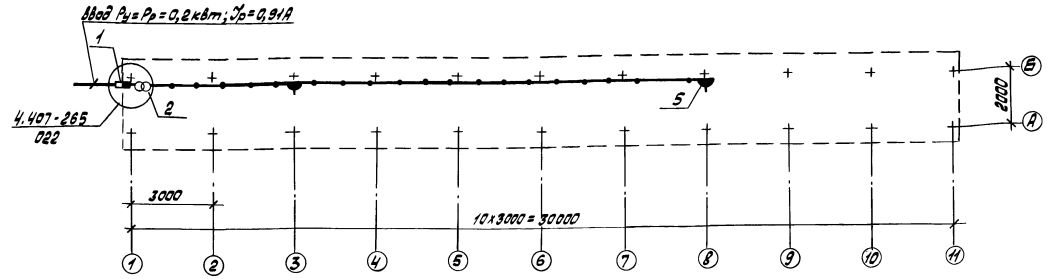

Согласно классификации ПУЭ-76 шед по надежности электроснабжения относится к потребителям III категории.

Питание шеда осуществляется от ЩО бригадного дома напряжением 220В. конструкция ввода решается при привязке к конкретному объекту.

Автоматический выключатель и понижающий трансформатор приняты в брызгозащищенном исполнении и устанавливаются на наружной стене шеда на высоте 1,7 м, штепсельные розетки на колоннах на высоте 0,8 м от отметки уровня чистого пола.

Расчетная нагрузка шеда - 0,2 кВт

Распределительную сеть к штепсельным розеткам выполнить проводом АПВ в винипластовой трубе (поз.8). Ответвления к розеткам выполнить в стальной водогазопроводной трубе

Для защиты обслуживающего персонала от поражения электрическим током, все металлические нетоковедущие части электрооборудования занулляются присоединением к нулевому проводу питающей сети.

Молниезащита одиночного шеда решается при привязке проекта, исходя из конкретных условий размещения шеда. При использовании шедов в составе фермы молниезащита разрабатывается в целом для фермы.

Рекомендуется в обоих случаях использовать отдельностоящие молниеотводы.

Спецификация на оборудование и материалы

Марка, поз.	Обозначение	Наименование	Кол.	Масса ед. кг	Примеч.
1		Автомат установочный АП50-2Т	1		Ур=1,6 А, 3 металл. конжуга
2		Трансформатор понижающий ОСОВ-0,25	1		220/36В
3		Светильник переносной РП-6-3/36	1		
4		Лампа МО 36-40, ГОСТ 1182-77	1		
5		Розетка РШ-П-2-О--1944-01-10 УЗ ГОСТ 7396-76	2		
6		Провод АПВ 2,5 380 ГОСТ 6323-79, м	60	0,022	
7		Труба Р-15х2,5 ГОСТ 3262-75, м	2	1,16	
8		Труба винипластовая 25х1,5 ТУ6-05-1194-76, м	28	0,26	
9		Полоса перфорированная К 238	2	3,2	
10		Коробка ответвительная У 520	2	0,72	

Типовой проект разработан в соответствии с действующими нормами и правилами и предусматривает мероприятия, обеспечивающие взрывную, взрывопожарную и пожарную безопасность при эксплуатации здания

Главный инженер проекта Глезин

Привязан

Инв.№

Разраб.	Голубева		1м/1.19
Рук. гр.	Дзыбыкин		1м/1.19
Гл. спец.	Сидоров		1м/1.19
Нач. отд.	Кутыин		1.08.19
ГИП	Глезин		1.08.19
Н. контр.	Матросова		1.08.19

806-2-5 -ЭО

Шед зверобойческих ферм (для северных районов)

Шед для лисиц и песцов

Стадия	Лист	Листов
ТР		1

Общие данные Сети местного освещения 36В

МСХ СССР Цитрагельхозпром г. Иваново

Копировал ТК- 17653-02 19 Формат А2Г

Инв.№подл. | Подп. и дата | Взам.инв.№ | Инв.№дубл. | Подп. и дата | Нач.отд.ТП Кутыин | Гл.спец.ТО Сидоров | 2м/1.19

Типовой проект 806-2-5 Альбом 2

Форма № 8

Коды

Утверждаю:

Начальник _____

"___" _____ 19 г.

Генеральная проектная организация

Проектная организация-разработчик ЦИТЭПсельхозпром

Комплектующая организация

Отрасль народного хозяйства

Министерство (ведомство)-заказчик

Главное управление министерства (объединение)

Предприятие

Объект (производственная мощность)

ГУМТС (УМТС)

Часть (раздел) проекта

Срок ввода объекта в эксплуатацию

Заказная спецификация № 1 от " " 19 г. Всего листов 2

на технологическое оборудование (вид оборудования, изделия и материалы, поставляемые заказчиком) Лист № 1

№ п.п.	№ позиции по технологической схеме; место установки	Наименование и техническая характеристика основного и комплектующего оборудования, приборов, арматуры, материалов, кабельных и других изделий	Тип и марка оборудования; каталог, № чертежа, № опросного листа; материал оборудования	Завод-изготовитель (для импортного оборудования - страна, фирма)	Единица измерения: наименование	Единица измерения: код	Код оборудования, материалов	Потребность по проекту	Цена единицы, тыс. руб.	Потребность на пусковой комплекс	Ожидаемое наличие на начало планируемого года: в т.ч. на складе	Заявленная потребность на планируемый год	Принятая потребность на 19 г.: Всего	в том числе по кварталам: I	II	III	IV	Стоимость всего, тыс. руб.
1	2	3	4	5	6	7	8	9	10	11	12	13	14	15	16	17	18	19
1		Тележка Грузоподъемность - 300 кг	ТУ-300	ст. Никитовка Донецкая обл. п/я ЮЕ 312/87	шт.	796	317111	1	0,035									
		Нестандартизированное оборудование																
2		Клетка 2820х940х730	ШЗ 01Ж 00.00.000СБ		шт.			56	0,08013									
3.		Клетка 2820х940х755	ШЗ 01И 00.000 СБ		"			56	0,05108									
4		Клетка без домиков (шаг L=90м)	ШЗ 01И 00.000 СБ		"			56	0,03369									
5		Клетка без домиков (шаг L=120м)	ШЗ 01И 00.000 СБ		"			76	0,03369									

Типовой проект 806-2-5 Альбом 2

Заказная спецификация № 1

Всего листов _____

Лист № 2

Предприятие _____ (наименование)

Объект (производственная мощность) _____

№ п.п.	№ позиции по технологической схеме; место установки	Наименование и техническая характеристика основного и комплектующего оборудования, приборов, арматуры, материалов, кабельных и других изделий	Тип и марка оборудования; каталог, № чертежа, № опросного листа; материал оборудования	Завод-изготовитель (для импортного оборудования - страна, фирма)	Единица измерения: наименование	Единица измерения: код	Код оборудования, материалов	Потребность по проекту	Цена единицы, тыс. руб.	Потребность на пусковой комплекс	Ожидаемое наличие на начало планируемого года: в т.ч. на складе	Заявленная потребность на планируемый год	Принятая потребность на 19 г.: Всего	в том числе по кварталам: I	II	III	IV	Стоимость всего, тыс. руб.
1	2	3	4	5	6	7	8	9	10	11	12	13	14	15	16	17	18	19
6		Клетка 2700х1025х600	ШЗ 01К. 000 СБ		Шт.			56	0,03419									
7		Клетка 2700х1025х600	ШЗ 01Л. 000 СБ		"			56	0,03065									
8		Клетка (шаг L=90м)	ШЗ 01М 000 СБ		"			56	0,0074									
9		Клетка (шаг L=120м)	ШЗ 01М. 000 СБ		"			76	0,0074									

Гл. инж. проекта /Глезин/

Нач. отдела /Виноградов/

Составил /Кочетков/

Заказчик _____ подпись

Руководитель комплектующей организации _____ подпись

17653-02 20

Типовой проект 806-2-5 Альбом 2 Форма № 8

Утверждаю:

Начальник _____

„___" _____ 19 г.

	Коды
Генеральная проектная организация	
Проектная организация-разработник ЦИТЭПсельхозпром	
Комплектующая организация	
Отрасль народного хозяйства	
Министерство (ведомство)-заказчик	
Главное управление министерства (объединение)	
Предприятие	
Объект (производственная мощность)	
ГУМТС (УМТС)	
Часть (раздел) проекта	
Срок ввода объекта в эксплуатацию	

Заказная спецификация № 2 от „ " 19 г. Всего листов 2

на электрооборудование Лист № 1

(вид оборудования, изделия и материалы, поставляемые заказчиком)

№ п.п.	№ позиции по технологической схеме: место установки	Наименование и техническая характеристика основного и комплектующего оборудования, приборов, арматуры, материалов, кабельных и других изделий	Тип и марка оборудования; каталог; № чертежа; № опросного листа; материал оборудования	Завод-изготовитель (для импортного оборудования - страна, фирма)	Единица измерения: Наименование	Единица измерения: Код	Код оборудования, материалов	Потребность по проекту	Цена единицы, тыс. рублей	Потребность на пусковой комплекс	Ожидаемое наличие на начало планируемого года: в т.ч. на складе	Заявленная потребность на планируемый год	Принятая потребность на 19 г.: Всего	в том числе по кварталам: I	II	III	IV	Стоимость всего, тыс. руб.
1	2	3	4	5	6	7	8	9	10	11	12	13	14	15	16	17	18	19
		Электроосвещение																
		Электрооборудование и арматура																
1		Автомат установочный в металлическом кожухе $J_p = 1,6$ А	АП50Б-2МТ	п/я М-5169	шт.	796	342141	1	0,002									
2		Трансформатор понижающий 220/36 В	ОСОВ-0,25	г. Калуга ЭТЗ	шт.	796	341311	1	0,008									
3		Светильник переносной	РП-6-3-36		шт.	796	346111	1	0,003									

Типовой проект 806-2-5 Альбом 2

Заказная спецификация № 2 Всего листов 2 Лист № 2

Предприятие _____

Объект (производственная мощность) (наименование)

№ п.п.	№ позиции по технологической схеме; место установки	Наименование и техническая характеристика основного и комплектующего оборудования, приборов, арматуры, материалов, кабельных и других изделий	Тип и марка оборудования; каталог; № чертежа; № опросного листа; материал оборудования	Завод-изготовитель (для импортного оборудования - страна, фирма)	Единица измерения: Наименование	Единица измерения: Код	Код оборудования, материалов	Потребность по проекту	Цена единицы, тыс. руб.	Потребность на пусковой комплекс	Ожидаемое наличие на начало планируемого года: в т.ч. на складе	Заявленная потребность на планируемый год	Принятая потребность на 19 г.: Всего	в том числе по кварталам: I	II	III	IV	Стоимость всего, тыс. руб.
1	2	3	4	5	6	7	8	9	10	11	12	13	14	15	16	17	18	19
		Провода																
4		Провод сеч. 2,5 мм² 380 В	АПВ	ГОСТ 6323-79	км	0,08	355133	0,06	0,027									

Главный инженер проекта [подпись] Глезин

Начальник отдела [подпись] Кутин

Составил [подпись] Рыжова

Заказчик _____ подпись

Руководитель комплектующей организации _____ подпись

17653-02

gost.e-ecolog.ru