ТИПОВОЙ ПРОЕКТ

806-2-5

ШЕД ЗВЕРОВОДЧЕСКИХ ФЕРМ

АЛЬБОМ 1

Технологические решения. Архитектурно-строительные решения.
Внутренние водопровод и канализация. Электрооборудование

17653-01
цена 3-19

				Привязан
				Инв.№

gost.e-ecolog.ru

ТИПОВОЙ ПРОЕКТ

806-2-5

ШЕД ЗВЕРОВОДЧЕСКИХ ФЕРМ

Альбом 1

СОСТАВ ПРОЕКТА:

Альбом 1	Технологические решения, архитектурно-строительные решения. Внутренние водопровод и канализация. Электрооборудование
Альбом 2	Технологические решения, архитектурно-строительные решения. Электрооборудование /для северных районов/
Альбом 3	Нестандартизированное оборудование. Клетки для норок
Альбом 4	Нестандартизированное оборудование. Клетки для соболей
Альбом 5	Нестандартизированное оборудование. Клетки для лисиц и песцов.
Альбом 6	Сметы
Альбом 7	Сметы /для северных районов/

РАЗРАБОТАН
проектным институтом
ЦИТЭПсельхозпром
г. Иваново

УТВЕРЖДЕН
Минсельхозом СССР
заключение N 18 от 3.03.81 г.
ВВЕДЕН в действие институтом
ЦИТЭПсельхозпром
приказ N 316 от 27.11.81 г.

Главный инженер института В.И. Мороко
Главный инженер проекта В.И. Глезин

Привязан

Инв. №

Содержание альбома

Марка	Наименование	Стр.
	Технологические решения	
ТХ-1	Общие данные (начало)	3
ТХ-2	Общие данные (окончание)	4
ТХ-3	Планы. Разрезы	5
ТХ-4	Планы. Разрезы	6
ТХ-5	Планы. Разрезы. Клетки безкаркасные	7
ТХ-6	Планы. Разрезы. Клетки каркасные	8
ТХ-7	Планы. Разрезы. Клетки безкаркасные	9
ТХ-8	Планы. Разрезы. Клетки каркасные	10
	Архитектурно-строительные решения	
АС-1	Общие данные (начало)	11
АС-2	Общие данные (окончание)	12
АС-3	Фасады 1-11, А-Б; Б-А. План на отм. 0,000.	
	Разрез 1-1	13
АС-4	Фасады 1-11, А-Б, Б-А. План на отм. 0,000.	
	Разрез 1-1	14
АС-5	Фасады 1-11, А-Б, Б-А. План на отм. 0,000	
	Разрез 1-1	15
АС-6	Схемы расположения фундаментов, стоек, покры-	
	тия. Разрез 1-1	16
АС-7	Шед. Вид А	17
АС-8	Схема расположения стыков прогонов. Узлы 1-6.	
	Сечения	18
АС-9	Схема блокировки секций шеда	19
АС-10	Схемы расположения фундаментов, стоек, покрытия	
	Разрез 1-1	20
АС-11	Шед. Вид А	21
АС-12	Шед. Вид А	22
АС-13	Фасады А-Б. Элементы планов. Разрезы 1-1 – 4-4	23
АС-14	Сборочный чертеж. Стойки ТТ-08-3,25и; 1ПР4-28-12,14и;	
	ригель 1ПР3-24,12,14и	24
АС-15	Сборочный чертеж. Железобетонная полурама ПР1, ПР2.	25
АС-16	Узлы 1-4. Закладные детали мн1 – мн10	26
АС-17	Схема блокировки секций шеда	27
АС-18	Схема блокировки секций шеда	28
АС-19	Схемы расположения фундаментов, стоек, покрытия.	
	Разрез 1-1	29
АС-20	Шед. Вид А	30
АС-21	Фасад А-Б. Фрагмент фасада. Элемент плана. Разрезы 1-1,	31
АС-22	Геометрическая схема. Узлы 1-12. Сечения	32
АС-23	Схема блокировки секций шеда	33
	Внутренние водопровод и канализация	
ВК-1	Общие данные (начало)	34
ВК-2	Общие данные (окончание). План. Схема В3	35
	Электротехническая часть	
ЭО-1	Общие данные	36
ЭО-2	Сети местного освещения 36В	37
	Заказные спецификации	38-40

Типовой проект 806-2-5 Альбом 1

Ведомость рабочих чертежей основного комплекта ТХ

Лист	Наименование	Примечание
1	Общие данные (начало)	
2	Общие данные (окончание)	
3	Планы. Разрезы.	
4	Планы. Разрезы.	
5	Планы. Разрезы. Клетки бескаркасные	
6	Планы. Разрезы. Клетки каркасные	
7	Планы. Разрезы. Клетки бескаркасные	
8	Планы. Разрезы. Клетки каркасные	

Ведомость основных комплектов

Обозначение	Наименование	Примеч.
— ТХ	Технологические решения	Альбом 1
— АС	Архитектурно-строительные	Альбом 1
	решения	
— ВК	Внутренний водопровод и	Альбом 1
	канализация	
— ЭТ	Электротехническая часть	Альбом 1

Ведомость спецификаций

Лист	Наименование	Примеч.
3	Спецификация оборудования	для норок
4	Спецификация оборудования	для соболей
5	Спецификация оборудования	для лисиц и песцов
6	Спецификация оборудования	то же
7	Спецификация оборудования	"
8	Спецификация оборудования	"

1. Корректировка типового проекта шеда звероводческих ферм выполнена на основании задания на проектирование, утвержденного Главсельстройпроектом МСХ СССР 29 января 1980 г.

При корректировке типового проекта предусмотрена замена отменённых конструкций и снятого с производства оборудования и машин.

Размещение шедов на участке определяется генеральным планом при привязке проекта. Районы строительства шедов см. лист АС-1.

2. Технологические решения

2.1. Оборудование шедов

Шед звероводческих ферм предназначен для содержания норок, соболей, лисиц, песцов и их молодняка, в составе типовых проектных решений звероводческих ферм 819-174, 819-175, 819-176, 819-177, 806-01-2, 819-245.

Он представляет собой навес с двухскатной крышей, в котором в два ряда располагаются клетки состоящие из выгула и домика. По продольной оси шеда устраивается центральный проход, по обеим сторонам которого размещены клетки, в средней части шеда предусмотрен поперечный проход с инвентарным помещением, в торце - место для стоянки тележки. Для северных районов применяется шед с приподнятым полом. Проектом предусматривается установка следующих клеток:

— Клетка для норок основного стада с размерами 1300×360×570 мм Ш3 01А.00.00.000 СБ;

— Клетка для молодняка норок с размерами 1300×300×510 мм Ш3 01Б.00.00.000 СБ;

— Блок домиков для основного стада норок с размерами 2840×350×400 мм Ш3 01В.00.00.000 СБ;

— Блок домиков для молодняка норок с размерами 2840×350×400 мм Ш3 01Г.00.00.000 СБ;

— Клетка для соболей основного стада с размерами 1350×1100×1000 мм Ш3 01Д.00.00.000 СБ;

— Клетка для молодняка соболей с размерами 1150×530×1000 мм Ш3 01Е.00.00.000 СБ;

— Клетка для лисиц и песцов (с вставным домиком) Ш3 01И.00.000 СБ - каркасная;

— Клетка для лисиц и песцов (с постоянным домиком) Ш3 01Ж.00.00.000 СБ - каркасная;

— Клетка для лисиц и песцов (с вставным домиком) Ш3 01К.000 СБ - бескаркасная;

— Клетка для лисиц и песцов (с постоянным домиком) Ш3 01Л.000 СБ - бескаркасная;

— Выгул для молодняка лисиц и песцов Ш3 01М.000 СБ - бескаркасный.

2.2. Конструкция клеток

2.2.1. Клетка для норок и соболей

Клетка для норок и соболей основного стада и молодняка состоит из выгула и домика. Выгул изготовляется из металлической оцинкованной сетки с квадратными ячейками 25×25 мм. Передняя стенка имеет деревянную раму, в верхней части которой на петлях навешены сетчатые дверки. К нижней планке дверки прикреплена кормовая полка.

Домик закреплён на нижней половине рамы. Сетку к раме и опоре крепят мелкими скобами. Для сообщения домика с выгулом устраивается лаз. Крышка домика двойная; первая верхняя - дощатая съёмная, вторая - сетчатая откидная, дно домика также двойное, постоянное - сетчатое и дощатое откидное.

Клетки для зверей размещены в шеде таким образом, чтобы домики были со стороны центрального прохода, а сетчатые выгулы с наружной стороны. Клетки установлены на высоте 0,7 м от уровня пола. В проекте дан вариант блокировки домиков для норок основного стада и молодняка

Типовой проект разработан в соответствии с действующими нормами и правилами и предусматривает мероприятия, обеспечивающие взрывную, взрывопожарную и пожарную безопасность при эксплуатации здания.

Главный инженер проекта В.И. Глезин

Инв.№ подл. | Подп. и дата | Взам. инв.№

Привязан

Инв.№

Инжен.	Родикова		
Рук. гр.	Николаев		
Гл. спец.	Березкова		
Нач. отд.	Виноградов		
Н. контр.	Матросова		
ГИП	Глезин		

ТП 806-2-5 ТХ

Шед звероводческих ферм

Стадия	Лист	Листов
Р	1	8

Общие данные (начало)

МСХ СССР ЦИТЭПсельхозпром г. Иваново

Копировал Никол 17653-01 Формат А2Г

2.2.2. Клетка для лисиц и песцов 3-х местная с вставным домиком

Клетка запроектирована комбинированной для возможности одновременного содержания самок и отсаженного молодняка.

Выгул состоит из 3-х деревянных рам (нижней, передней и задней) и 4-х дощатых выдвижных щитов, предназначенных для разделения большого выгула на 3-и малых, в которых размещают молодняк после отсадки.

Выгул для лисиц и песцов изготовляется из сетки с квадратными ячейками 25х25 мм.

В передней раме выгула запроектированы три дверки. Для этого выгула предусмотрен вставной домик.

При этом сетчатый выдвижной щит заменяется дощатым щитом с лазом.

Для прохода из выгула в домик предусмотрен коридор с выдвижным шибером.

Домик-утепленный, стенки его дощатые двойные, с прокладкой между ними слоя пергамина. Установка домика производится только на период щенения и лактации самок. Для очистки домика от мусора и экскрементов под сеткой пола предусмотрен выдвижной поддон, который прикрывается доской, прикрепленной на петлях к стенке переднего фасада домика.

2.2.3. Клетка для лисиц и песцов с постоянным домиком

Двухместная клетка конструктивно аналогична трехместной, но имеет укороченную переднюю и заднюю рамки, а также меньшее количество поперечных щитов.

Постоянный домик имеет два отделения: проход и гнездо.

Конструкция домика, соединение его с выгулом идентичны домику трехместной клетки. Все элементы домиков и рамы выгула выполняются из древесины хвойных пород с влажностью не более 25%.

Пиломатериалы для изготовления применяются строганные.

Выгулы и домики покрываются олифой или окрашиваются масляной краской.

2.2.4. Клетка для лисиц и песцов с вставным домиком-бескаркасная

Клетка запроектирована размерами 2700х900х600мм для содержания самок основного стада и молодняка. Стенки выгула изготавливаются из сетки с квадратными ячейками 25х25 мм. в передней стенке расположена дверка и 2-х секционная чашечная поилка. Домик аналогичен домику в каркасных клетках.

2.2.5 Выгул для молодняка лисиц и песцов 3-х местный – бескаркасный

Выгул трехместный запроектирован размерами 2700х900х600мм. для содержания отсаженного молодняка. Выгул делится перегородками на три отделения. в передней стенке выгула расположены три дверки и три 2-х секционные чашечные поилки.

Выгул изготовляется из сетки с квадратными ячейками 25х25 мм.

2.2.6. Клетка для лисиц и песцов 2-х местная с постоянным домиком- бескаркасная

Двухместная клетка конструктивно аналогична трехместной, но укорочена на одно отделение и имеет размеры 1850х900х600 мм. Выгул делится перегородкой на два отделения. В передней стенке выгула расположены две дверки и две 2-х секционные чашечные поилки. Выгул изготовляется из сетки с квадратными ячейками 25х25 мм. Домик аналогичен домику в каркасных клетках.

2.3. Организация производства

Корма подвозят к шеду кормораздающим агрегатам КАЗО и разгружают при помощи шланга в тележку ТУ-300 и далее звероводы вручную раздают корм по кормушкам. Ширина технологического проезда шеда позволяет в случае необходимости, осуществлять раздачу корма при помощи кормораздатчика типа „Минкоматик" Поение зверей предусмотрено из чашечных поилок путем заполнения их водой не реже 3-х раз в сутки летом, а зимой вместо воды зверям дают снег или лёд.

Навоз из-под клеток скребками сгребается рабочим зверофермы в проезд между шедами. Погрузка навоза в автосамосвал или прицеп производится погрузчиком ПФЛ-1,2 и последующей транспортировкой его в общефермское навозохранилище для компостирования.

2.4. Техника безопасности и мероприятия по охране труда

К работе с оборудованием допускаются лица, прошедшие инструктаж и сдавшие экзамен по технике безопасности.

Категорически запрещается допускать к работе с оборудованием посторонних лиц. При работе с дезинфицирующими веществами следует иметь защитную одежду и приспособления (респиратор, перчатки, очки, комбинезон) предотвращающие попадание этих веществ в дыхательные пути, глаза и на кожу.

Шеды и подсобно-вспомогательные помещения должны быть оборудованы противопожарным инвентарем.

Дирекция хозяйства приказом назначает ответственных исполнителей по производственным участкам, которые отвечают за организацию работ и использование сельхозтехники, оборудования, механизмов и инвентаря.

В план оздоровления условий труда включаются мероприятия:

- устройство предохранительных приспособлений.
- использование механизмов и транспорта для перемещения грузов.
- Профилактические медосмотры всех работников хозяйства.

2.5. Охрана окружающей среды

Типовые решения разработаны в соответствии с СНиП 2-76 раздел Е „Охрана окружающей среды," а также требованиями „Основ водного законодательства Союза ССР и союзных республик правил охраны поверхностных вод от загрязнения сточными водами."

В целях недопущения загрязнения почвы и водоисточников возбудителями инфекционных заболеваний следует вывозить в специальных герметичных контейнерах на ветсанзаводы и утиль цехи павших зверей и другие отходы производства.

Мероприятия по охране окружающей среды включают:

- Снятие растительного или пахотного слоя с использованием его для рекультивации непригодных в сельскохозяйственном отношении земель.
- обеспечение организованного поверхностного стока атмосферных осадков без нарушения сложившегося водного режима.
- Сбор поверхностных стоков в канавы с дальнейшим выпуском их в биологические пруды.
- Посадку быстрорастущих высококронных деревьев, выполняющих функцию биологических фильтров и ветрозащиты.

Инж.	Родикова			ТП 806-2-5 ТХ	
Рук.гр.	Николаев				
Гл.спец.	Березкова				
Нач.отд.	Виноградов			Шед зверовадческих ферм	
Н.контр.	Матросова				
Привязан	ГИП	Глезин			Стадия: Р; Лист: 2; Листов:
Инв.№				Общие данные (окончание)	МСХ СССР ЦИТЭП сельхозпром г. Иваново

Инв.№ подл. | Подп. и дата | Взам. инв.№

Копировал Шашков 17653-01 5 Формат 22Г

Типовой проект 806-2-5 Альбом 1

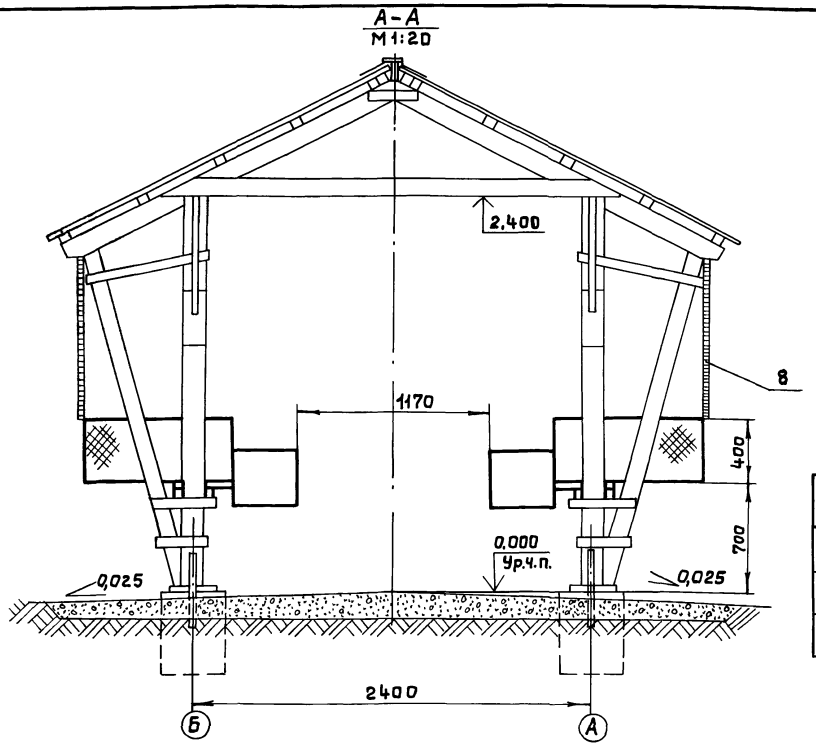

План расположения клеток в шеде основного стада

Конструкция	Группы зверей	а, мм	в, мм
Деревянные	Основное стадо	60	54
	Молодняк	60	63
Ж/б	Основное стадо	20	54
	Молодняк	20	63
Металл	Основное стадо	57	54
	Молодняк	57	63

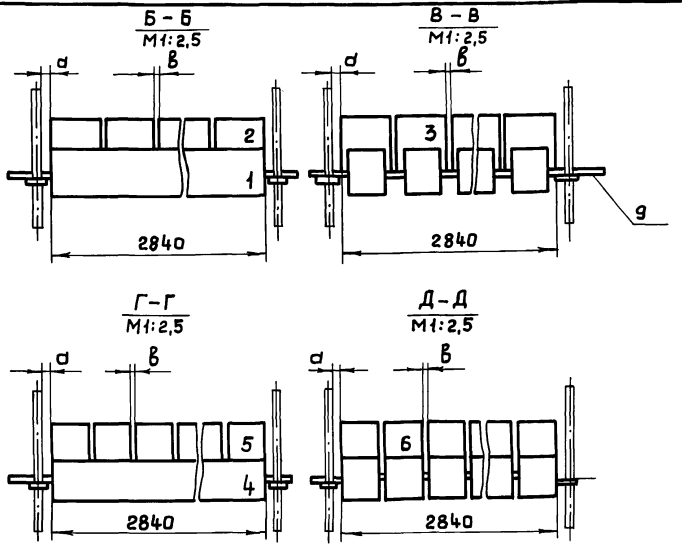

Вариант I – Расположение клеток с блочными домиками в шеде основного стада
Вариант II – Расположение клеток с индивидуальными домиками в шеде основного стада
Вариант III – Расположение клеток с блочными домиками в шеде молодняка
Вариант IV – Расположение клеток с индивидуальными домиками в шеде молодняка

Примечания

1. Клетки с домиками устанавливаются на раму из брусков 50×100 мм
2. В спецификации и показатели в скобках даны для шеда $L = 120$ м

Спецификация оборудования

Марка, поз.	Обозначение	Наименование	Кол.	Масса ед., кг	Примечание
		Оборудование			
1	Ш301В.00.000СБ	Блок домиков	56		
2	Ш301А.01.00.000СБ	Выгул	392		
3	Ш301А.00.000 СБ	Клетка	392		
4	Ш301Г.00.00.000СБ	Блок домиков	76		
5	Ш301Б.01.00.000СБ	Выгул	608		
6	Ш301Б.00.00.000СБ	Клетка	608		
7		Тележка ТУ-300	1		
		Материалы			
8		Сетка 30-2,0-О ГОСТ5336-67*		277 (370)	
9		Пиломатериал-сосна, 2-й сорт, ГОСТ8486-86	0,25 (0,36)		$м^3$ $м^3$

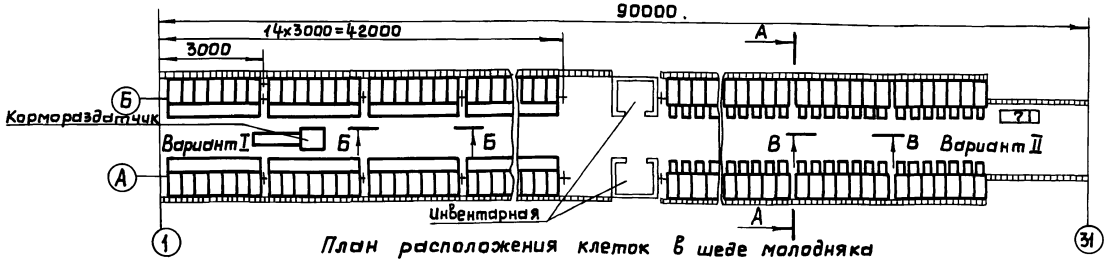

План расположения клеток в шеде молодняка

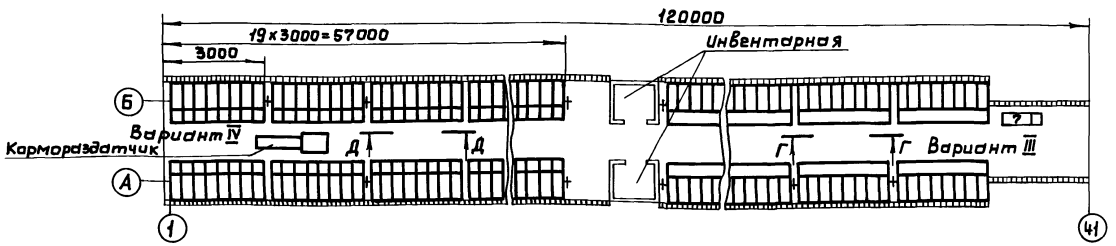

Ст. инж.	Осокина		
Рук. гр.	Николаев		4.11.87
Гл. спец.	Бережков		4.11.87
Нач. отд.	Виноградов		4.11.87
Н. контр.	Матросова		4.11.87
ГИП	Глезин		

ТП 806-2-5 ТХ

Шед звероводческих ферм

Шед для норок. (Конструкции деревянные, железобетонные, металлические

Стадия	Лист	Листов
Р	3	

Планы. Разрезы.

МСХ СССР ЦИТЭПсельхозпром г. Иваново

Привязан

Инв. №

Инв. № подл. | Подпись и дата | Взам. инв. № | Нач. отд. ТЭП Титай | Гл. спец. ТО Макаров

17653-01 6

Копировал Крайнова

Формат 22Г

Типовой проект 806-2-5 Альбом 1

А – А
М 1:20

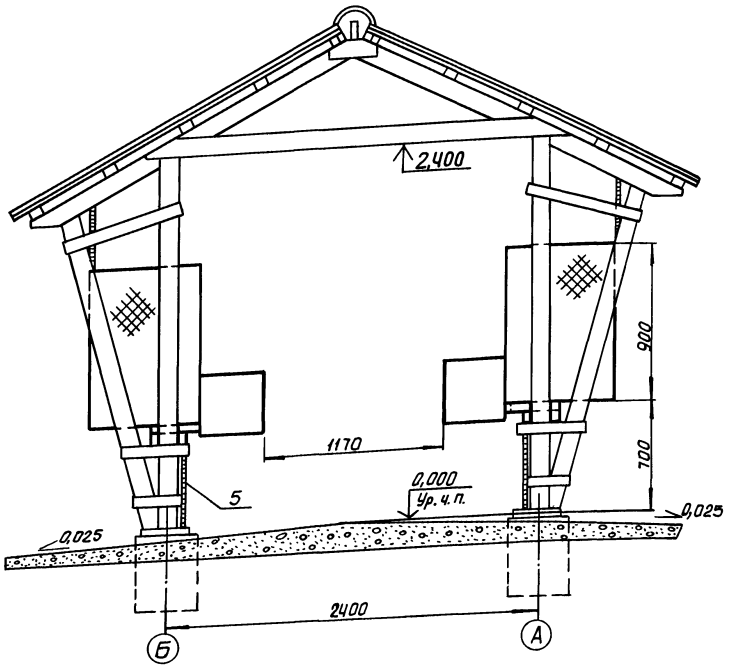

План расположения клеток в шеде основного стада

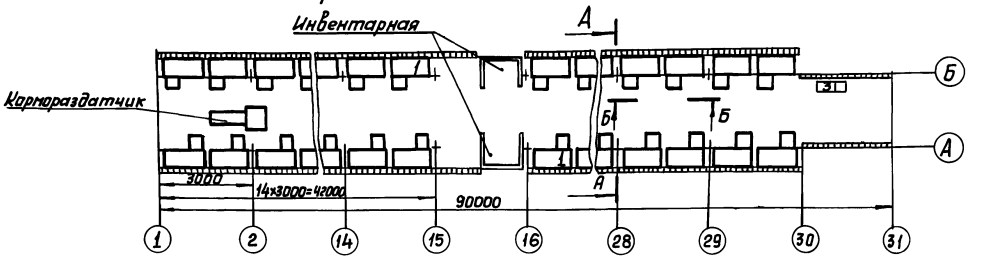

План расположения клеток в шеде молодняка

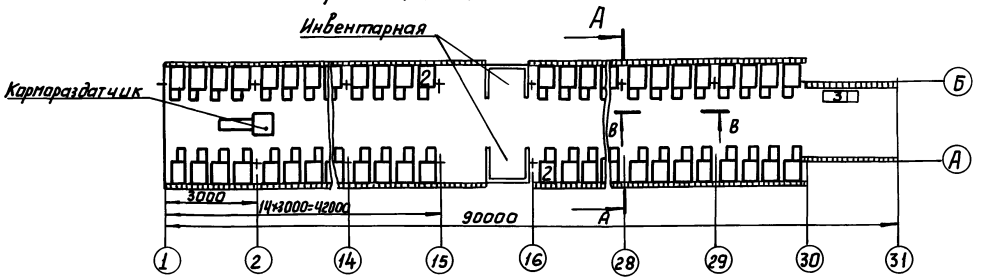

1. Клетки с домиками устанавливаются на раму из брусков 50×100мм.
2. В торцах шедов установить дверной блок Д66ГОСТ17324-71, заменив сплошное заполнение полотна сеткой.

Констр. шеда	Группа зверей	а, мм	в, мм
Дерев.	Основное стадо	60	140
	Молодняк	60	240
Ж-б.	Основное стадо	20	140
	Молодняк	20	240
Метал.	Основное стадо	57	140
	Молодняк	57	240

Спецификация оборудования

Марка, поз.	Обозначение	Наименование	Кол.	Масса ед.кг	Примечание
	Оборудование				
1	Ш301 Д. 00. 00.000 СБ	Клетка	112		
2	Ш301 Е. 00.00.000 СБ	Клетка	224		
3		Тележка ТУ-300	1		
	Материалы				
5		Сетка 30-2,0-0			
		ГОСТ5336-67*		370	
6		Пиломатериал-сосна,			
		2-й сорт, ГОСТ 8486-66	0,6		м³

Б – Б
М 1:25

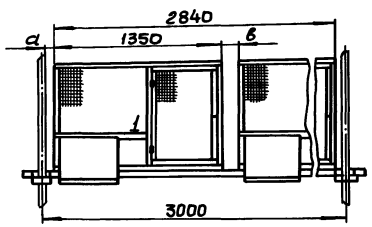

В – В
М 1:25

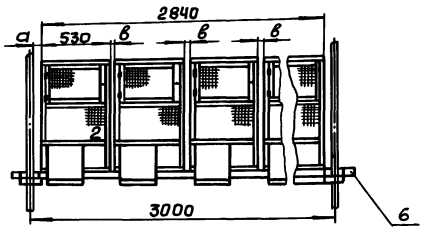

Ст. инж.	Кочетков		
Рук. гр.	Николаев		25.11.81
Гл. спец.	Бережкова		26.11.81
Нач. отд.	Виноградов		26.11.81
Н. контр.	Матросова		24.11.81
ГИП	Глезин		

ТП806-2-5 ТХ

Шед звероводческих ферм

Шед для соболей (Конструкции деревянные, железобетонные, металлические)

Стадия	Лист	Листов
Р	4	

Планы. Разрезы

МСХ СССР ЦИТЭП сельхозпром г. Иваново

Привязан

Инв. №

Нач. отд. ТЭП Тигай
Гл. спец. ТО Макаров
Взам. инв. №
Подп. и дата
Инв. № Подл.

Копировал: Леонтьева 17653-01 7 формат 22Г

Альбом 1

Типовой проект 806-2-5

План расположения клеток с постоянными домиками в шеде основного стада

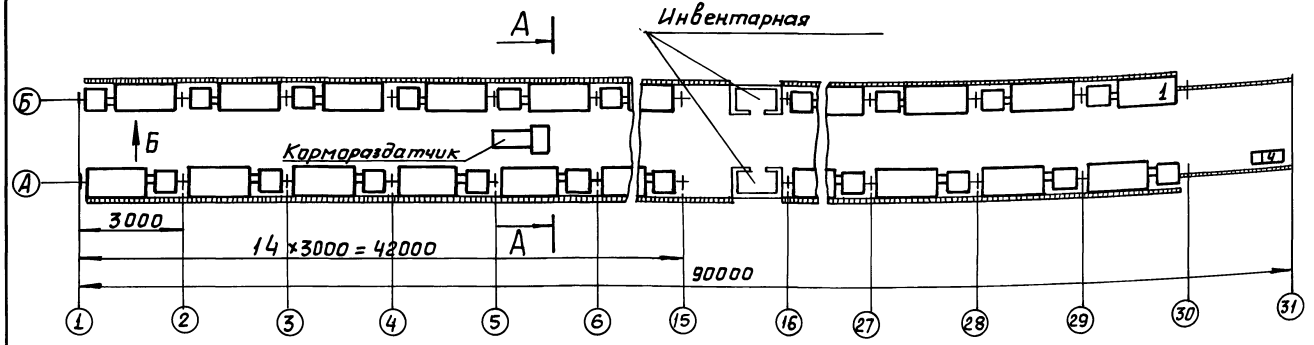

План расположения клеток с вставными домиками в шеде основного стада

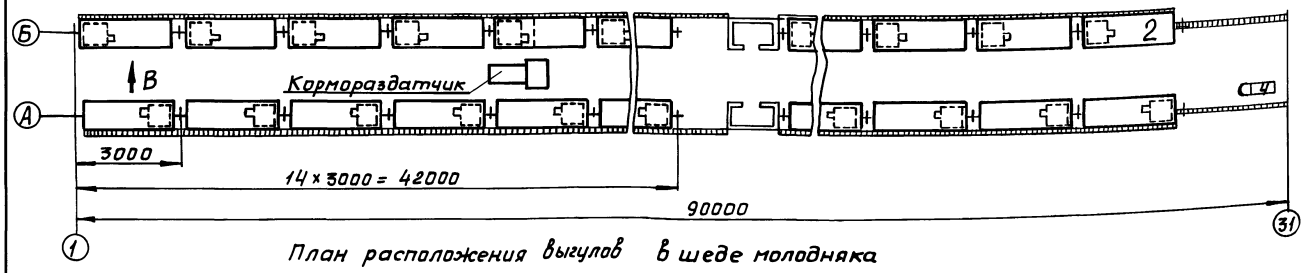

План расположения выгулов в шеде молодняка

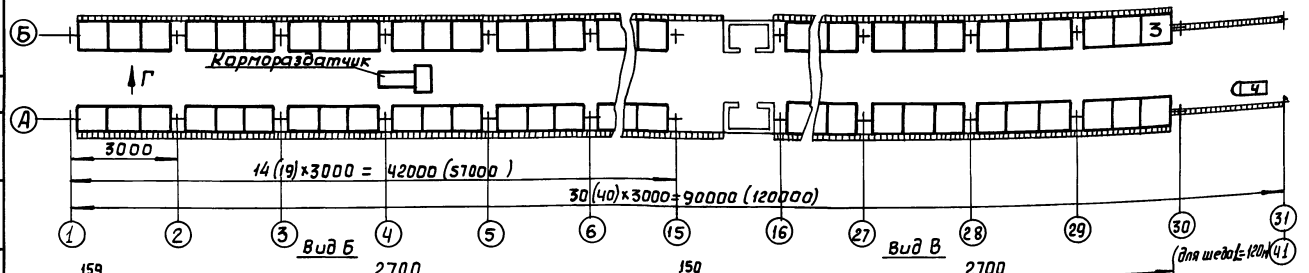

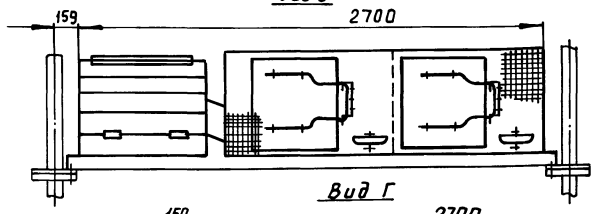

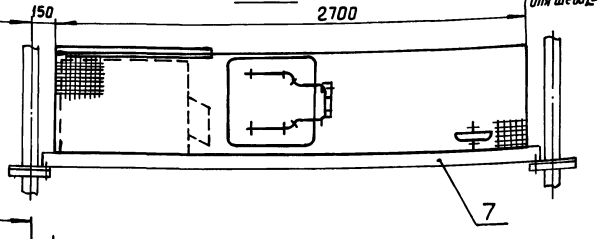

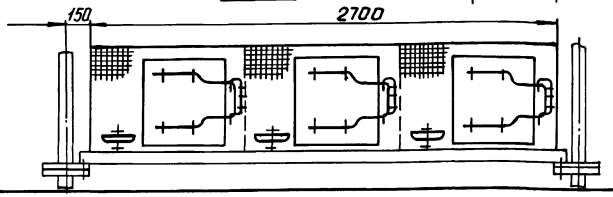

А-А

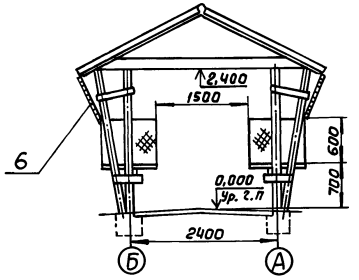

1. Клетки с домиками устанавливаются на раму из брусков 50×100 мм
2. Показатели в скобках даны для шеда молодняка песцов.

Спецификация оборудования

Марка, поз.	Обозначение	Наименование	Кол.	Масса ед. кг	Примеч.
		Оборудование			
1	ШЗ 01Л.000 СБ	Клетка	56		
2	ШЗ 01К.000 СБ	Клетка	56		
3	ШЗ 01М.000 СБ	Выгул	56 (76)		
4		Тележка ТУ-300	1		
		Материалы			
6		Сетка 30-2.0-0			
		ГОСТ 5336-67*		210 (280)	
7		Пиломатериал-сосна,			
		2-й сорт, ГОСТ 8486-66	0,25 (0,35)		м3 м3

Инж.	Родикова		15.08.86
Рук. гр	Николаев		15.08.86
Гл. спец.	Бережкова		15.08.86
Нач. отд.	Виноградов		15.08.86
Н. контр.	Матросова		10.09.87
ГИП	Глезин		

ТП 806-2-5 ТХ

Шед звероводческих ферм

Шед для лисиц и песцов (Конструкции деревянные, ж/бетонные, металлические)

Стадия	Лист	Листов
Р	5	

Планы. Разрезы. Клетки бескаркасные

МСХ СССР ЦИТЭП сельхозпром г. Иваново

Привязан

Инв. №

Нач. отд. ТЭП Тигай
Гл. спец. ТО Макаров

Инв. № подл. | Подп. и дата | Взам. инв. №

Копировал Леонтьева 17653-01 8 формат 22Г

Типовой проект 806-2-5 Альбом 1

План расположения клеток с постоянными домиками в шеде основного стада

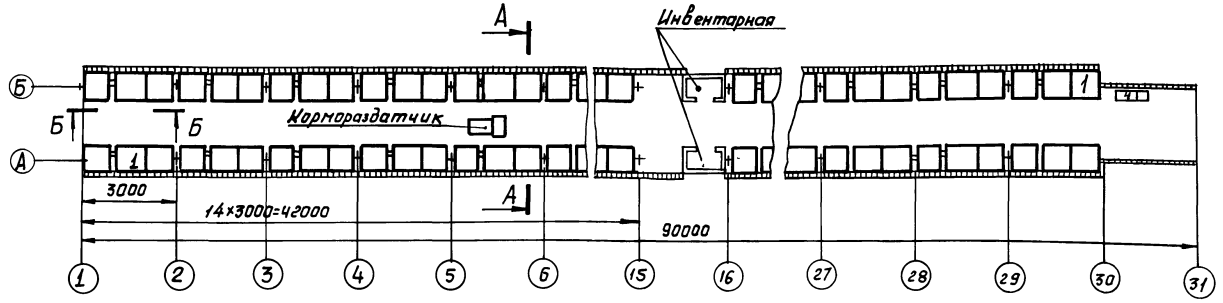

План расположения клеток с вставными домиками в шеде основного стада

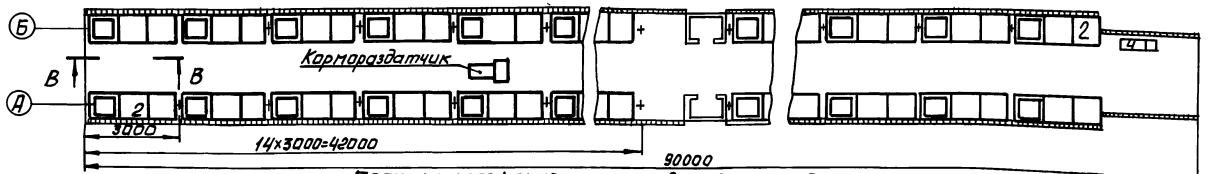

План расположения клеток в шеде молодняка

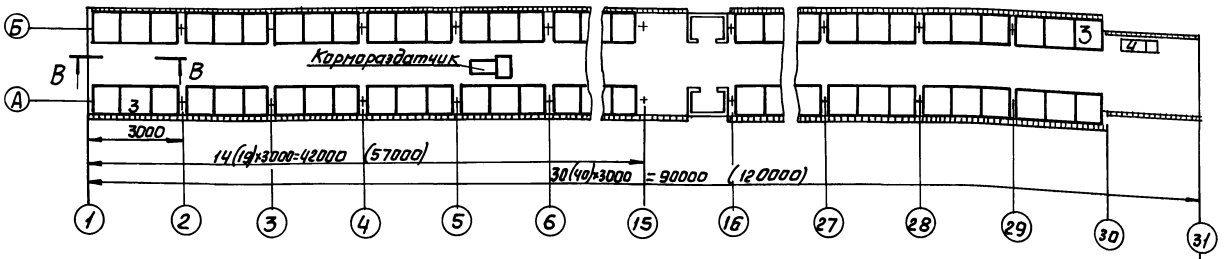

А-А

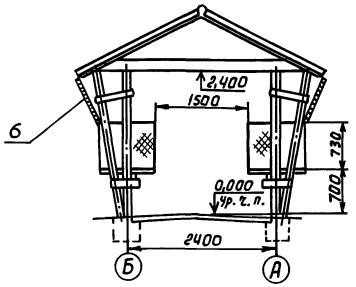

1. Клетки с домиками устанавливаются на раму из брусков 50×100 мм.
2. Показатели в скобках даны для шеда L=120м.

Спецификация оборудования

Марка, поз.	Обозначение	Наименование	Кол.	Масса ед кг	Примеч.
		Оборудование			
1	ШЗ 01Ж.00.00.000 СБ	Клетка	56		
2	ШЗ 01И.00.000 СБ	Клетка	56		
3	ШЗ 01И.00.000 СБ	Клетка	56 (76)		без домика
4		Тележка ТУ-300	1		
		Материалы			
6		Сетка 30-2,0-0			
		ГОСТ 5336-67*		210 (280)	
7		Пиломатериал – сосна,			
		2-й сорт, ГОСТ 8486-66	0,25 (0,35)		М3 М3

Конст. шеда	Группа зверей	a, мм
Дерев.	Основное стадо	70
	Молодняк	70
Ж-б.	Основное стадо	30
	Молодняк	30
Метал.	Основное стадо	67
	Молодняк	67

Б-Б

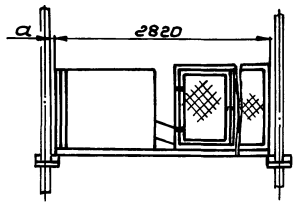

В-В

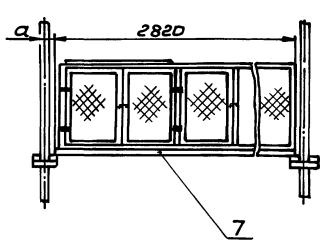

Ст. инж.	Кочетков		
Рук. гр.	Николаев		
Гл. спец.	Березкова		
Нач. отд.	Виноградов		
Н. контр.	Матросова		
ГИП	Глезин		

ТП 806-2-5 ТХ

Шед звероводческих ферм

Шед для лисиц и песцов (конструкции деревянные, ж/бетонные, металлические)

Стадия	Лист	Листов
Р	6	

Планы. Разрезы
Клетки каркасные

МСХ СССР ЦИТЭП сельхозпром г. Иваново

Привязан

Инв. №

Инв. № подл. | Подп. и дата | Взам. инв. № | Нач. отд. ТЭП Гугай | Гл. спец. ТО Макаров

Копировал Леонтьева 17653-01 9 Формат А2Г

Типовой проект 806-2-5 Альбом 1

А-А

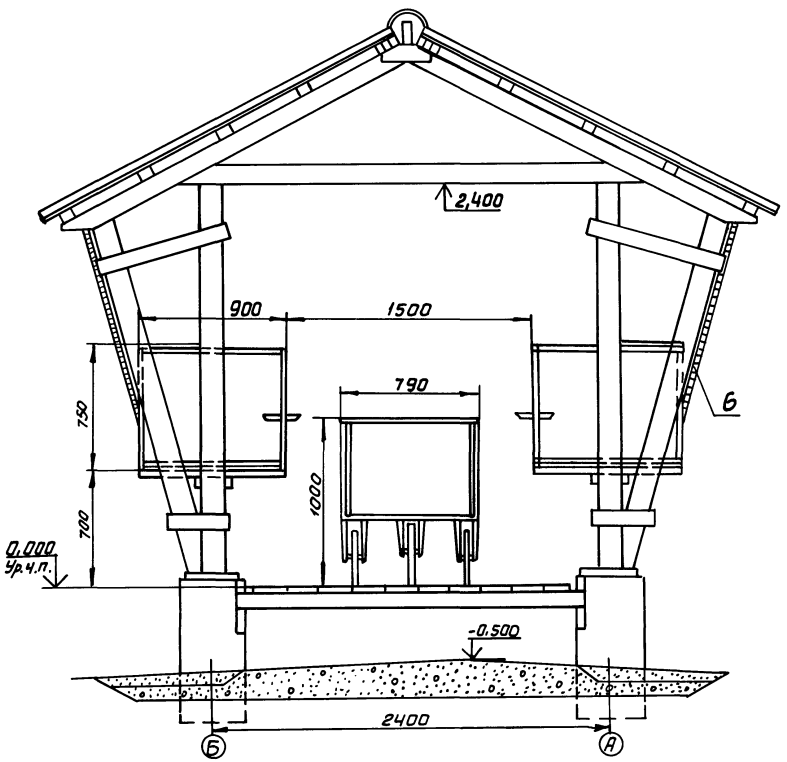

План расположения клеток с постоянными домиками в шеде основного стада

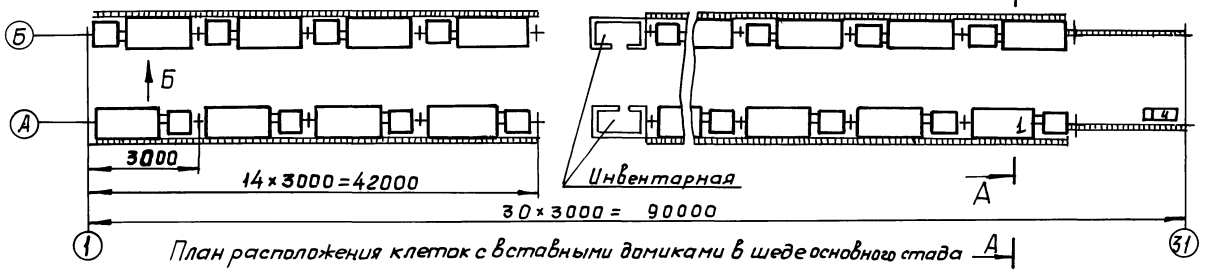

План расположения клеток с вставными домиками в шеде основного стада

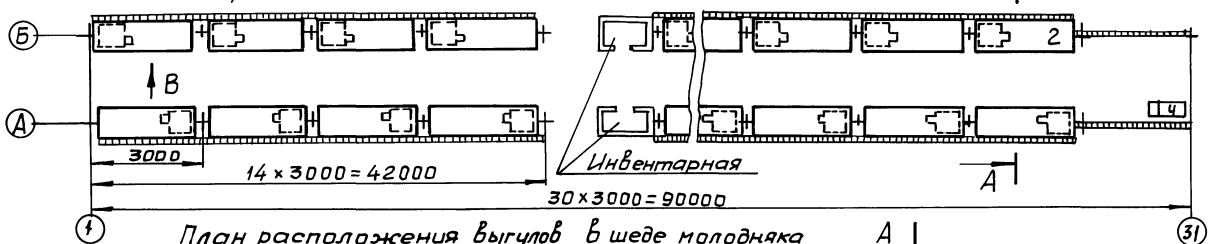

План расположения выгулов в шеде молодняка

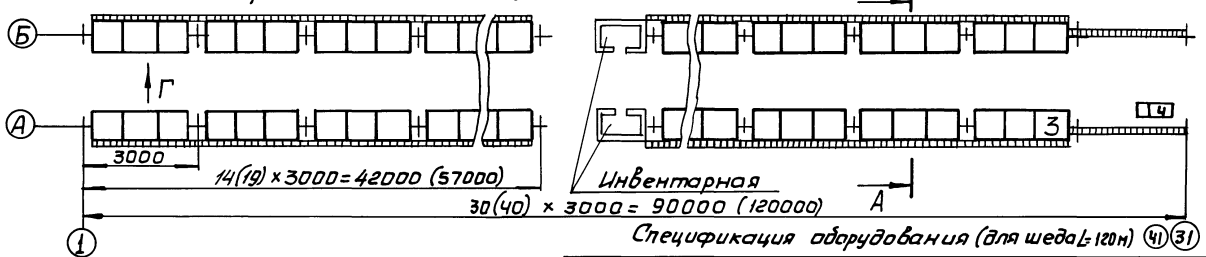

Спецификация оборудования (для шеда L=120м)

Марка поз.	Обозначение	Наименование	Кол.	Масса ед,кг	Примеч.
		Оборудование			
1	ШЗ 01Л.000 СБ	Клетка	56		
2	ШЗ 01К.000 СБ	Клетка	56		
3	ШЗ 01М.000 СБ	Выгул	56 (76)		
4		Тележка ТУ-300	1		
		Материалы			
6		Сетка 30-2,0-2			
		ГОСТ 5336-67*		210 (280)	
7		Пиломатериал-сосна,			
		2-й сорт, ГОСТ 8486-66	0,25 (0,35)		м3 м3

Вид Б

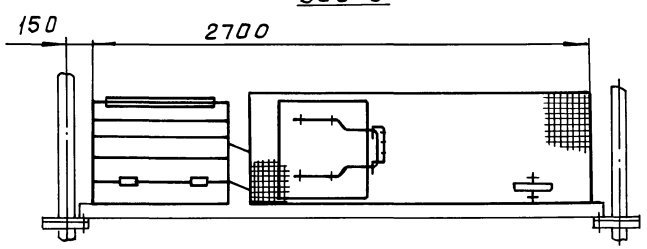

Вид В

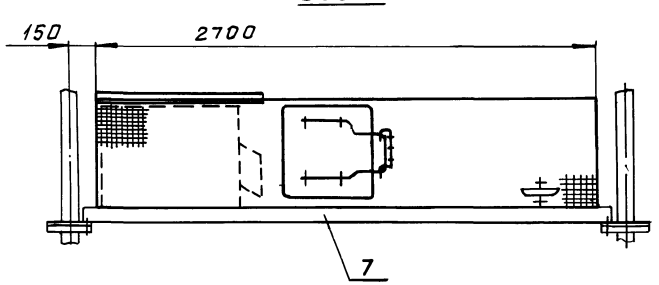

Вид Г

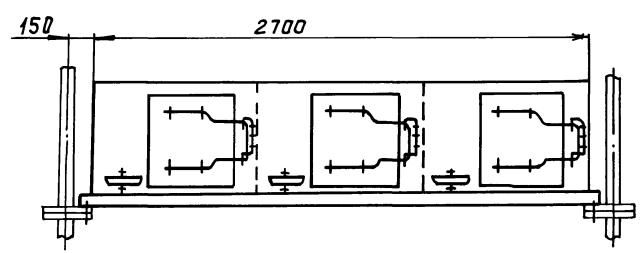

1. Клетки с домиками устанавливаются на раму из брусков 50×100 мм
2. Показатели в скобках даны для шеда L=120м.

Инж.	Родикова		15.08.86
Рук.гр.	Николаев		15.08.86
Гл.спец.	Бережкова		15.08.86
Нач.отд.	Виноградов		15.08.86
Н.контр.	Матросова		10.08.89
ГИП	Глезин		

ТП806-2-5 ТХ

Шед звероводческих ферм (вариант с приподнятым полом)

Шед для лисиц и песцов (конструкции деревянные, */бетонные, металлические)

Стадия	Лист	Листов
Р	7	

Планы. Разрезы. Клетки бескаркасные

МСХ СССР ЦИТЭП сельхозпром г. Иваново

Привязан

Инв. №

Нач.отд.ТЭП Тигай
Гл.спец.ТО Макаров
Взам.инв.№
Подп.и дата
Инв.№ Подл.

Копировал: Леонтьева 17653-01 10 формат 22Г

Альбом 1

Типовой проект 886-2-5

А-А

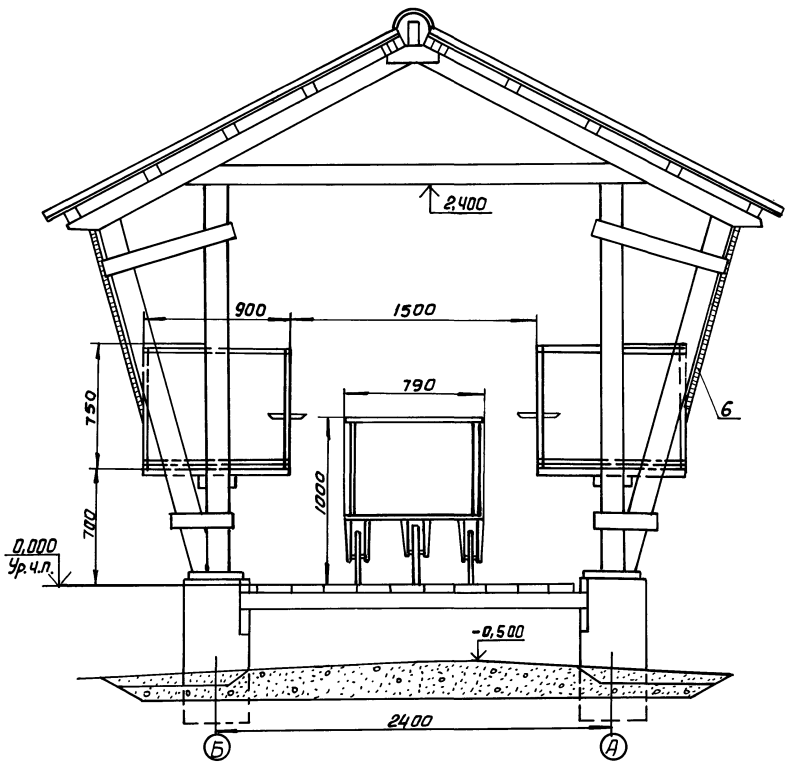

Б-Б (вариант клеток с постоянными домиками)

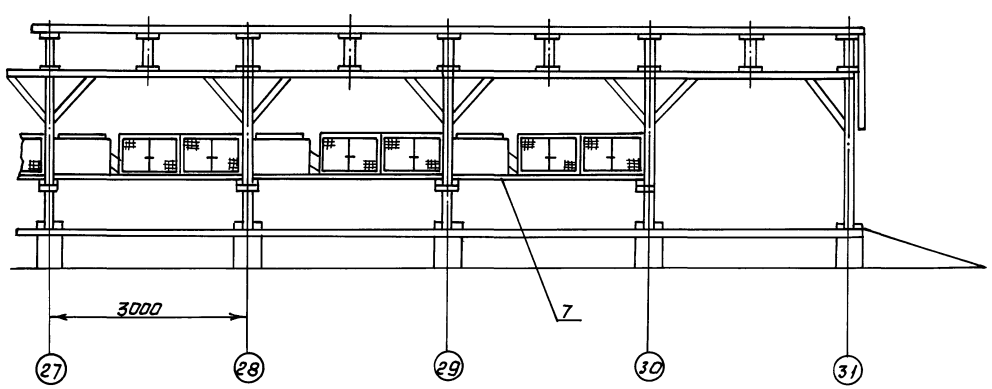

План расположения клеток с постоянными домиками в шеде основного стада

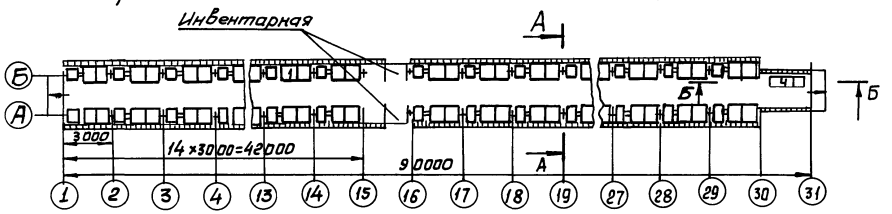

План расположения клеток с вставными домиками в шеде основного стада

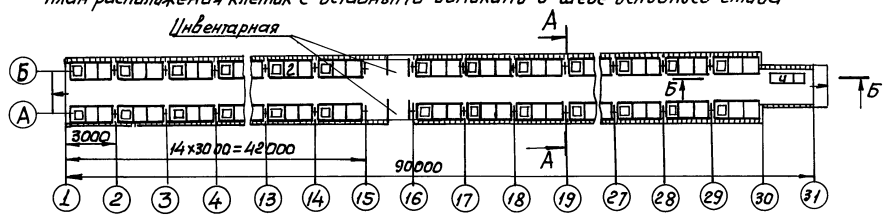

План расположения клеток в шеде молодняка

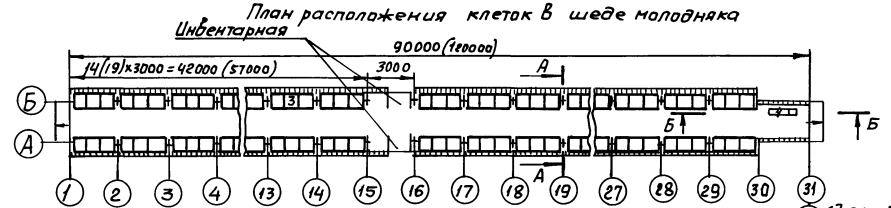

41 (для шеда L=120м.)

1. Клетки с домиками устанавливаются на раму из брусков 50×100мм.
2. Показатели в скобках даны для шеда L=120м.

Конструкция шеда	Группа зверей	d, мм
Дерев.	Основное стадо	70
	Молодняк	70
Ж-б.	Основное стадо	30
	Молодняк	30
Метал.	Основное стадо	67
	Молодняк	67

Спецификация оборудования

Марка, поз.	Обозначение	Наименование	Кол.	Масса ед, кг	Примеч.
		Оборудование			
1	ШЗ 01Ж.00.00.000СБ	Клетка	56		
2	ШЗ 01И.00.000.СБ	Клетка	56		
3	ШЗ 01И.00.000.СБ	Клетка	56 (76)		без домика
4		Тележка ТУ-300	1		
		Материалы			
6		Сетка 30-2,0-0			
		ГОСТ 5336-67*		210 (280)	
7		Пиломатериал- сосна,			
		2-й сорт, ГОСТ 8486-66	0,25 (0,35)		м3 м3

Инженер	Корникова		15.08.81
Рук. гр.	Николаев		15.08.81
Гл. спец.	Бережкова		15.08.81
Нач. отд.	Виноградов		15.08.81
Н. контр.	Матросова		10.09.81
ГИП	Глезин		

ТП806-2-5 ТХ

Шед звероводческих ферм (вариант с приподнятым полом)

Шед для лисиц и песцов конструкции деревянные, ж/бетонные, металлические

Стадия	Лист	Листов
Р	8	

Планы. Разрезы

Клетки каркасные

МСХ СССР ЦИТЭП сельхозпром г. Иваново

Привязан:

Инв. №

Нач. отд. ТЭП Тигай

Гл. спец. Т.О. Макаров

Взам. инв. №

Подп. и дата

Инв. № подл.

Копировал: Леонтьева

17653-01 11

Формат 22Г

Типовой проект 8ОБ-2-5 Альбом 1

Ведомость рабочих чертежей основного комплекта АС

Лист	Наименование	Примеч.
1	Общие данные (начало)	
2	Общие данные (окончание)	
3	Фасады 1-11; А-Б; Б-А. План на отм. 0.000. Разрез 1-1	
4	Фасады 1-11; А-Б; Б-А. План на отм. 0.000. Разрез 1-1	
5	Фасады 1-11; А-Б; Б-А. План на отм. 0.000. Разрез 1-1	
6	Схемы расположения фундаментов, стоек, покрытия. Разрез 1-1	
7	Шед. Вид А	
8	Схема расположения стыков прогонов. Узлы 1-6. Сечения	
9	Схема блокировки секций шеда	
10	Схемы расположения фундаментов, стоек, покрытия. Разрез 1-1	
11	Шед. Вид А	
12	Шед. Вид А	
13	Фасад А-Б. Элементы планов. Разрезы 1-1—4-4	
14	Сборочный чертёж. Стойки ПТ-08-3,25Ц; 1ПР4-28-12,14Ц; Ригель 1ПР3-24,12,14Ц	
15	Сборочный чертёж. Железобетонная полурама ПР1; ПР2	
16	Узлы 1-4. Закладные детали МН-1—МН-10	
17	Схема блокировки секций шеда	
18	Схема блокировки секций шеда	
19	Схемы расположения фундаментов, стоек, покрытия. Разрез 1-1	
20	Шед. Вид А	
21	Фасад А-Б. Фрагмент фасада. Элемент плана. Разрезы 1-1,2	
22	Геометрическая схема. Узлы 1-12. Сечения	
23	Схема блокировки секций шеда	

Ведомость ссылочных и прилагаемых документов

Обозначение	Наименование	Примечан.
Серия 1.138-10 выпуск 1	Ссылочные документы Перемычки железобетонные для зданий с кирпичными стенами. Перемычки брусковые. Рабочие чертежи	
гост 24022-80	Фундаменты железобетонные сборные под колонны сельскохозяйственных зданий	
Серия 3.407-57/72	Железобетонные приставки воздушных линий электропередач напряжением до 35 кВ и связи	

Ведомость спецификаций.

Лист	Наименование	Примеч.
7	Спецификация элементов сборной конструкции.	
9	Спецификация к схемам блокировок секций шеда	
11	Спецификация элементов сборной конструкции	
12	То же	
13	"	
14	"	
15	"	
17	"	
18	"	
20	"	
21	"	
23	"	

Корректировка типового проекта шеда звероводческих ферм выполнена на основании задания на проектирование, утверждённого Главсельстройпроектом МСХ СССР 29 января 1980 года.

Проект разработан для применения в районах со следующими природно-климатическими условиями:

— расчётная зимняя температура наружного воздуха −20; −30°С (основное решение); −40°С;
— нагрузка снегового покрова −70; 100 кгс/м² (основное решение); 150 кгс/м²;
— скоростной напор ветра до 45 кгс/м²;
— сейсмичность — не выше 6 баллов;
— рельеф территории — спокойный

Грунты в основаниях — непучинистые, непросадочные со следующими расчётными характеристиками:

$\varphi = 28°$; $C = 0{,}02$ кгс/см², $E = 150$ кгс/см²; $\gamma = 1{,}8$ тс/м³.

Грунтовые воды отсутствуют.

Шеды одноэтажные, прямоугольной формы в плане с размерами в осях 2,4×30,0 м, относятся к IV классу зданий, степень долговечности — IV, степень огнестойкости для деревянных конструкций — V, для железобетонных и металлических — II.

Технико-экономические показатели.

Наименование	Длина шеда, м	Строительный объём, м³	Площадь застройки, м²	Полезная площадь, м²	Общая площадь, м²	Примечание
Вариант в деревянных конструкциях.	30	254,3	85,2	72,0	72,0	
	90	762,9	245,6	216,0	216,0	
	120	1017,2	340,80	288,0	288,0	
Вариант в железобетонных конструкциях.	30	242,7	85,2	72,0	72,0	
	90	761,3	230,7	216,0	216,0	
	120	1015,0	307,6	288,0	288,0	
Вариант в металлических конструкциях.	30	254,3	85,2	72,0	72,0	
	90	762,9	245,6	216,0	216,0	
	120	1017,9	340,8	288,0	288,0	

Основные несущие конструкции шеда разработаны в трёх вариантах:

Вариант 1 — шед из деревянных элементов.
Вариант 2 — шед из железобетонных элементов.
Вариант 3 — шед из металлических элементов.

Для районов с высоким снеговым покровом разработаны варианты шедов с приподнятым полом.

Вариант 1.

Несущей конструкцией шеда является деревянный каркас, состоящий из рам, связанных между собой прогонами.

Фундаменты под стойки — бетонные столбы (бетон марки 100).

Стропила — дощатые, кровля из асбестоцементных листов по гост 378-76 по деревянной обрешётке.

Пол служебного прохода — бетонный (бетон марки 300) по подстилающему слою из бетона марки 150.

Отмостка — по периметру шеда песчаная.

Продольная жёсткость шеда обеспечивается подкосами у стоек и связями в покрытии.

Типовой проект разработан в соответствии с действующими нормами и правилами и предусматривает мероприятия, обеспечивающие взрывную, взрывопожарную и пожарную безопасность при эксплуатации здания.

Главный инженер проекта /Глезин/

Инв. №			
Ст. техн.	Алмаева		
Рук. гр.	Крашенинников		19.9
Гл. спец.	Пилипчук		
Нач. отд.	Тигай		
Гип	Глезин		
Н. контр.	Матросова		07.09.81

Привязан

8ОБ-2-5 АС

Шед звероводческих ферм

Шед для норок, соболей, лисиц и песцов	Стадия	Лист	Листов
	Р	1	23
Общие данные (начало)	МСХ СССР Цитэпсельхозпром г. Иваново		

Инв. № подл. | Подп. и дата | Взам. инв. №

Копировал: Гор. 17653-01 12 Формат 22Г

Альбом 1

Типовой проект 806-2-5

Вариант 2

Несущей конструкцией шеда являются рамы, состоящие из стоек и ригелей.

Фундаменты - сборные железобетонные стаканы по ГОСТ 24022-80.

Стойки - сборные железобетонные по сериям 1.138-10, вып. 1 и 3.407-57/72 с дополнительными закладными деталями.

Кровля - из волнистых асбестоцементных листов марки ВО ГОСТ 378-76 по деревянной обрешетке.

Пол служебного прохода - бетонный (бетон марки 300) по подстилающему слою из бетона марки 150.

Отмостка - по периметру шеда песчаная.

Продольная жесткость шеда обеспечивается металлическими связями в покрытии.

Разработан вариант шедов из сборных железобетонных полурам, изготавливаемых в индивидуальной опалубке.

Вариант 3

Несущей конструкцией шеда являются рамы, состоящие из стоек и ригелей, выполненных из равнополочных уголков Б-45×45×5 ГОСТ 8509-72.

Фундаменты под стойки - бетонные столбы (бетон марки 100).

Кровля - из волнистых асбестоцементных листов марки ВО ГОСТ 378-76 по деревянной обрешетке.

Пол служебного прохода - бетонный (бетон марки 300) по подстилающему слою из бетона марки 150.

Отмостка - по периметру шеда песчаная.

Продольная жесткость шеда обеспечивается металлическими связями в покрытии.

Противопожарные мероприятия

Все деревянные элементы шедов подвергаются антисептической обработке и защищаются от возгорания в соответствии со СНиП II-25-80 „Деревянные конструкции" и СНиП III-19-76 „Деревянные конструкции."

Защита металлических конструкций от коррозии.

Защита от коррозии стальных элементов производится путём нанесения лакокрасочных антикоррозионных покрытий в соответствии с требованиями СНиП III-23-76 „Защита строительных конструкций и сооружений от коррозии" и СНиП II-28-73 „Защита строительных конструкций от коррозии."

Краткие указания к производству работ

Проектом предусмотрено производство строительных работ в летних условиях в соответствии с действующими нормативными материалами и документами по производству работ.

Монтаж сборных железобетонных конструкций должен производиться в соответствии со СНиП III-16-80 „Бетонные и железобетонные конструкции сборные."

Кровельные работы выполнять в соответствии со СНиП III-20-74 „Кровли, гидроизоляция, пароизоляция, теплоизоляция."

Работы по устройству полов должны производиться в соответствии со СНиП III-В.14-72 „Полы. Правила производства и приёмки работ."

Антикоррозионную защиту конструкций выполнять в соответствии со СНиП III-23-76 „Защита строительных конструкций и сооружений от коррозии."

При выполнении строительных работ необходимо установить контроль за выполнением правил пожарной безопасности и правил техники безопасности в строительстве согласно СНиП III-4-80.

Мероприятия по производству работ в зимнее время

При производстве всех видов работ в зимних условиях руководствоваться требованиями соответствующих разделов СНиП III-В.14-72; СНиП III-15-76; СНиП III-20-74; СНиП III-9-74.

Проектная организация, производящая привязку, должна в соответствии с местными климатическими условиями внести в чертежи данного типового проекта необходимые коррективы и дополнения.

Производство работ в зимних условиях по чертежам, не имеющим корректив, не допускается.

Все работы должны вестись в соответствии с „Проектом производства работ в зимних условиях"

Применение научно-технических достижений в строительных решениях типового проекта в соответствии СН514-79 и (Постановления Госстроя СССР № 93 от 22.06.79г.) не предусмотрено

Ст. техн.	Алмаева		
Рук. гр.	Крашенинников		
Гл. спец.	Пилипчук		
Нач. отд.	Тигай		
ГИП	Глезин		
Н. контр.	Матросова		24.11.81

Привязан

Инв. №

806-2-5 АС

Шед звероводческих ферм

Шед для норок, соболей, лисиц и песцов

Стадия	Лист	Листов
Р	2	

Общие данные (окончание)

МСХ СССР ЦИТЭП сельхозпром г. Иваново

Инв. № подл. | Подп. и дата | Взам. инв. №

Копировал Никол

17653-01 13

Формат 22Г

Альбом 1

Типовой проект 806-2-5

Фасад 1-11

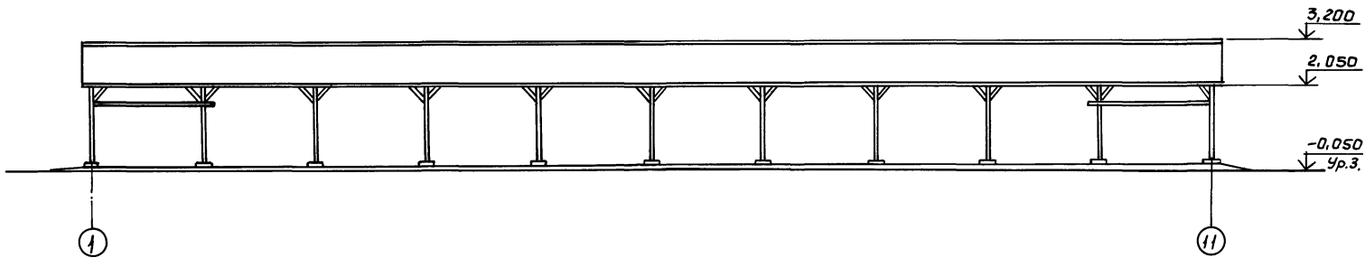

План

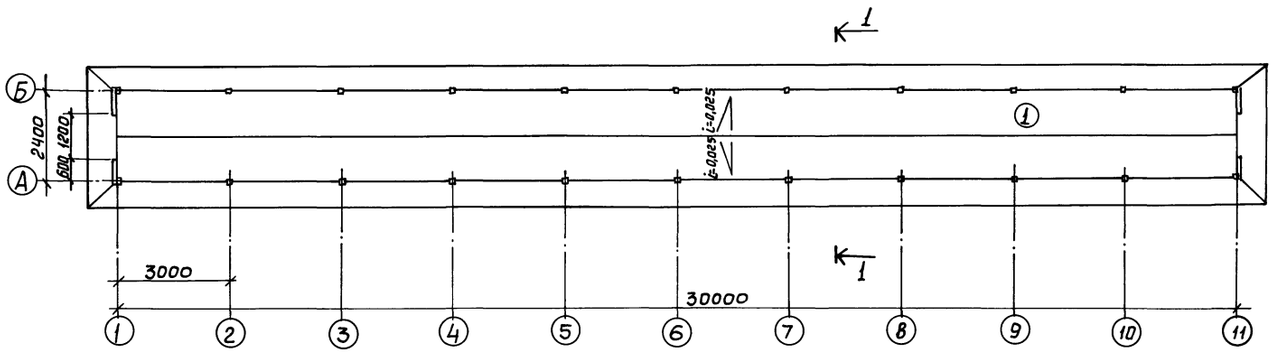

Фасад А-Б, Б-А

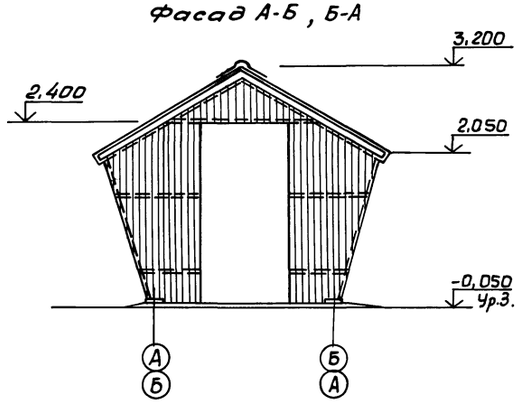

1-1

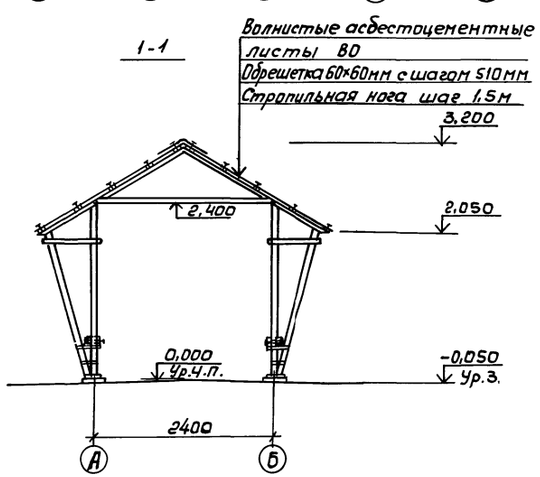

Экспликация полов

Тип по проекту	Конструкция пола	Материал слоя	Тип слоя	Толщ. слоя мм	Дополнительные указания
1		Бетон марки 300 Бетон марки 150 Уплотненный грунт основания	П-9а	25 100 —	

1. За условную отметку 0,000 принята отметка чистого пола, что соответствует абсолютной отметке ☐
2. Волнистые асбестоцементные листы крепить к обрешетке оцинкованными гвоздями по ГОСТ 9870-61*

Привязан

Инв.№

Инженер	Мусина		11.08
Рук.гр.	Крошенинников		13.08
Гл.спец	Пилипчук		
Нач.отд.	Тигай		14.08.
ГИП	Глезин		
Н.контр.	Матросова		07.09.81

806-2-5 -АС

Шед звероводческих ферм

Шед для нарок, соболей лисиц и песцов
Конструкции деревянные

Стадия	Лист	Листов
Р	3	

Фасады 1-11, А-Б, Б-А.
План на отм. 0,000.
Разрез 1-1

МСХ СССР
ЦИТЭПсельхозпром
г. Иваново

Нач. отд. Т.Т. Виноградов
Нач. отд. В.К. Шляпкин

Инв.№ Подл. | Подпись и дата | Взам. инв.№

Копировал Леонтьева 17653-01 14 Формат 22Г

Типовой проект 806-2-5 Альбом 1

Фасад 1-11

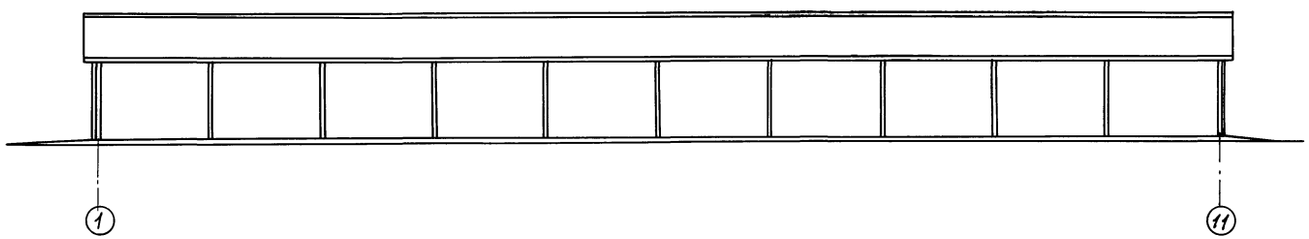

План на отм. 0.000

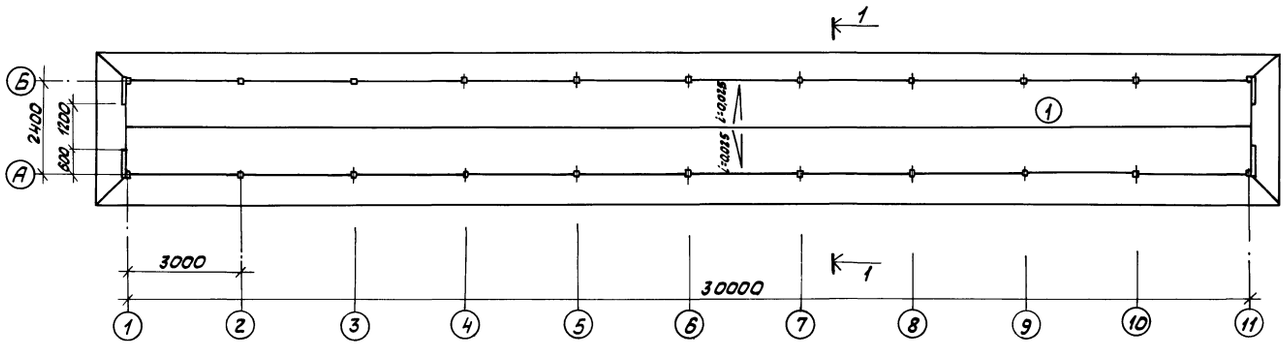

Фасад А-Б, Б-А

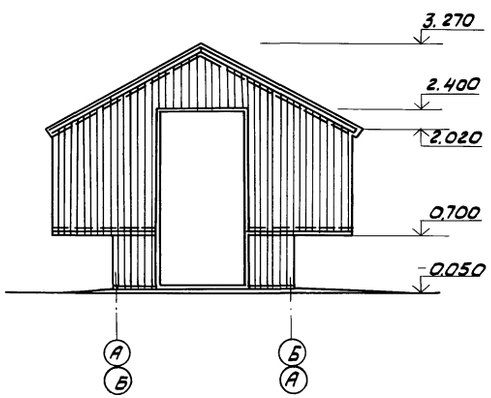

1-1

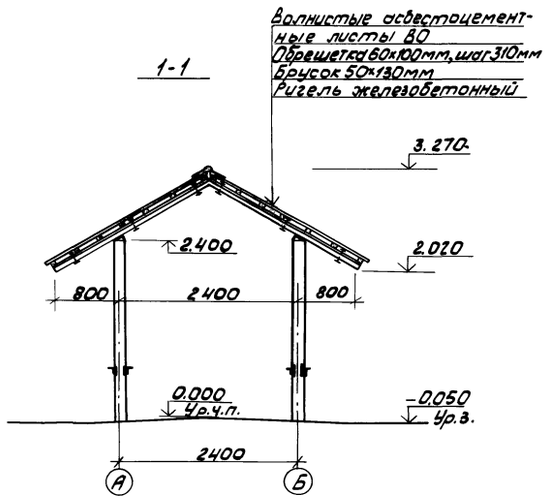

Экспликация полов

Тип по проекту	Конструкция пола	Материал слоя	Тип слоя	Толщ. слоя мм	Дополнительные указания
1		Бетон марки 300 Бетон марки 150 Уплотненный грунт основания	А-9а	25 100 —	

1. За условную отметку 0.000 принята отметка чистого пола, что соответствует абсолютной отметке

2. Волнистые асбестоцементные листы крепить к обрешетке оцинкованными гвоздями по ГОСТ 9870-61*

Инженер	Мусина		
Рук. гр.	Крашенинников		19.08
Гл. спец.	Пилипчук		
Нач. отд.	Тигай		19.08.
ГИП	Глезин		
Н. контр.	Матросова		01.09.81

806-2-5 -АС

Шед звероводческих ферм

Шед для норок, соболей, лисиц и песцов. Конструкции железобетонные

Стадия	Лист	Листов
Р	4	

Фасады 1-11, А-Б, Б-А. План на отм. 0.000 Разрез 1-1

МСХ СССР ЦИТЭП сельхозпром г. Иваново

Нач. отд. Т.Т. Виноградов
Нач. отд. В.К. Шляпкин

Инв. № подл. | Подпись и дата | Взам. инв. №

Привязан

Инв. №

Копировал Никол 17653-01 15 Формат 22Г

Типовой проект 806-2-5 Альбом 1

Фасад 1-11

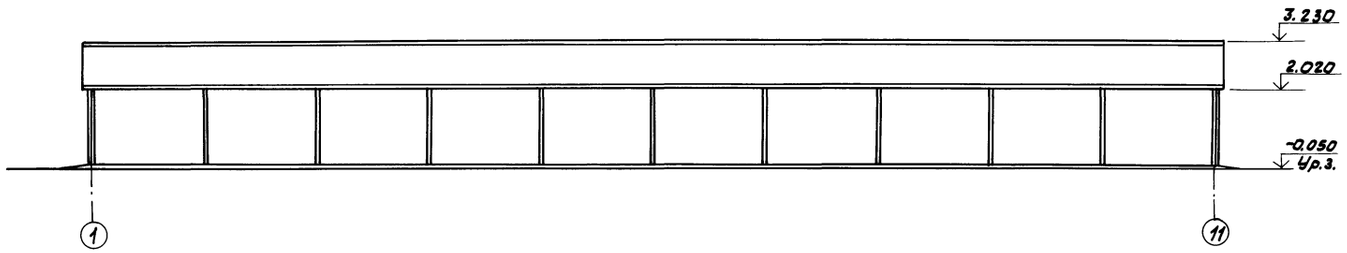

План на отм. 0.000

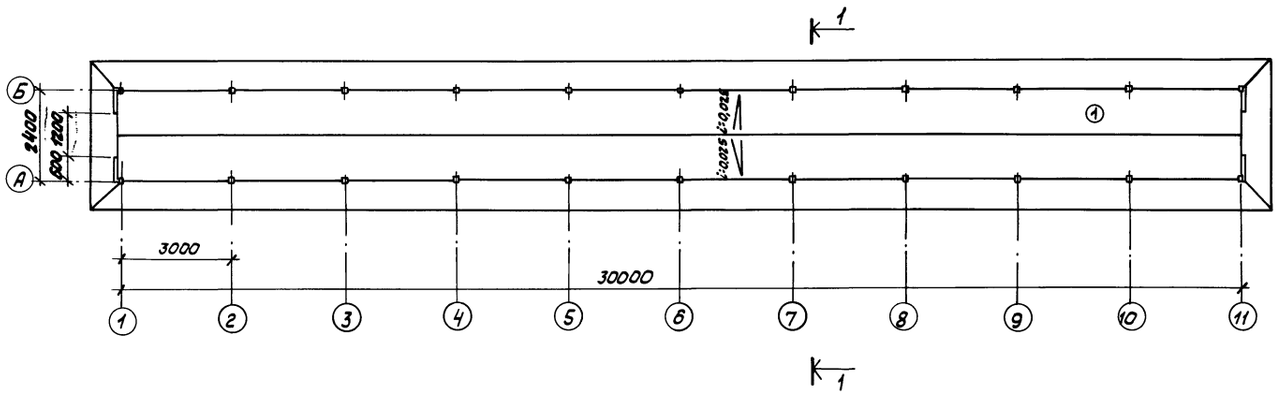

Фасад А-Б, Б-А

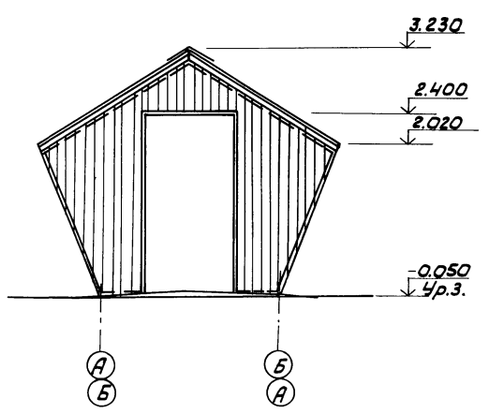

1-1

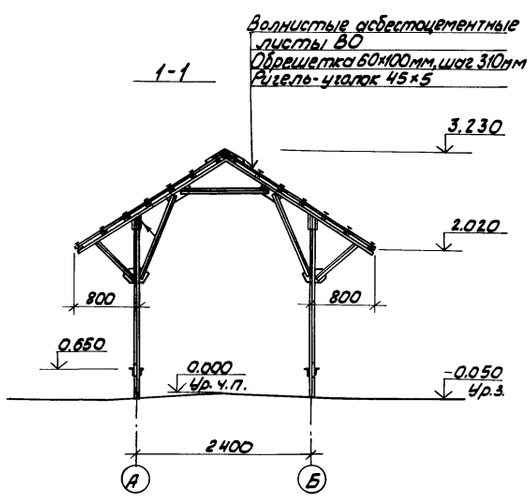

Экспликация полов

Тип по проекту	Конструкция пола	Материал слоя	Тип слоя	Толщ. слоя, мм	Дополнительные указания
1		Бетон марки 300 Бетон марки 150 Уплотненный грунт основания	П-9а	25 100 –	

1. За условную отметку 0,000 принята отметка чистого пола, что соответствует абсолютной отметке

2. Волнистые асбестоцементные листы крепить к обрешетке оцинкованными гвоздями по ГОСТ 9870-61*.

Привязан

Инв. №

Инженер	Мусина		
Рук. гр.	Кращенинников		
Гл. спец.	Пилипчук		
Нач. отд.	Тигай		19.08.
ГИП	Глезин		
Н. контр.	Матросова		07.09.81

806-2-5 -АС

Шед звероводческих ферм

Шед для норок, соболей, лисиц и песцов. Конструкции металлические

Стадия	Лист	Листов
Р	5	

Фасады 1-11, А-Б, Б-А. План на отм. 0,000 Разрез 1-1

МСХ СССР ЦИТЭПсельхозпром г. Иваново

Нач. отд. ТТ Виноградов
Нач. отд. ВК Шляпкин
Инв. № подл. | Подпись и дата | Взам. инв. №

Копировал Никол- 17653-01 16 Формат 22Г

Типовой проект 806-2-5 Альбом 1

Схема расположения фундаментов

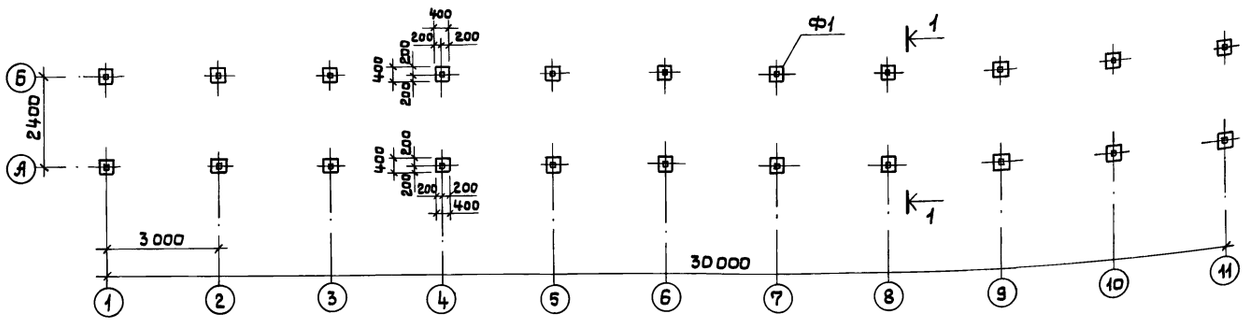

Схема расположения стоек

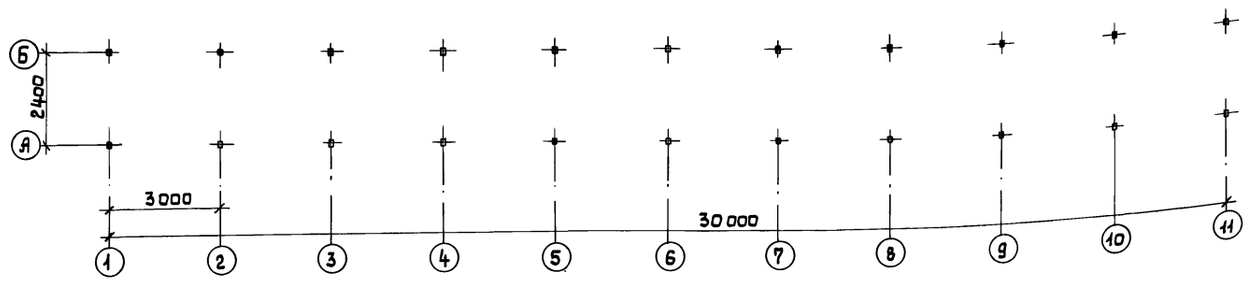

Схема расположения покрытия

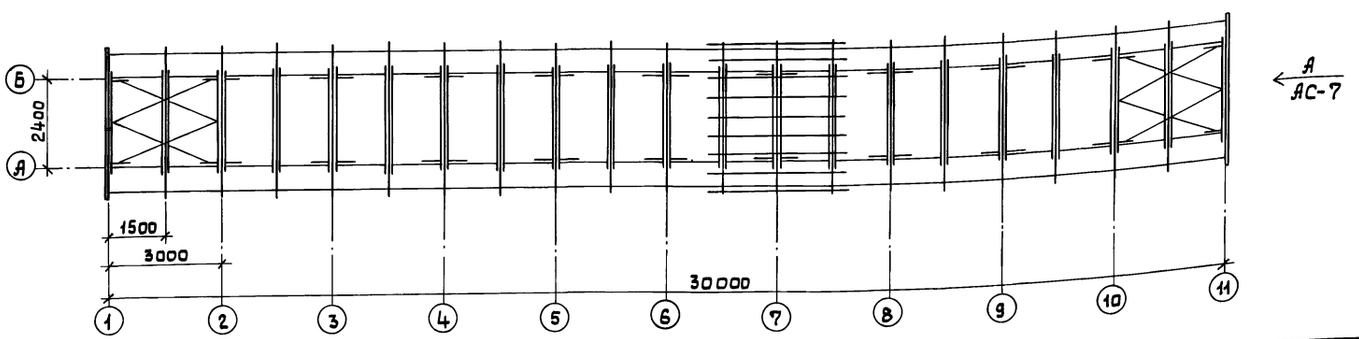

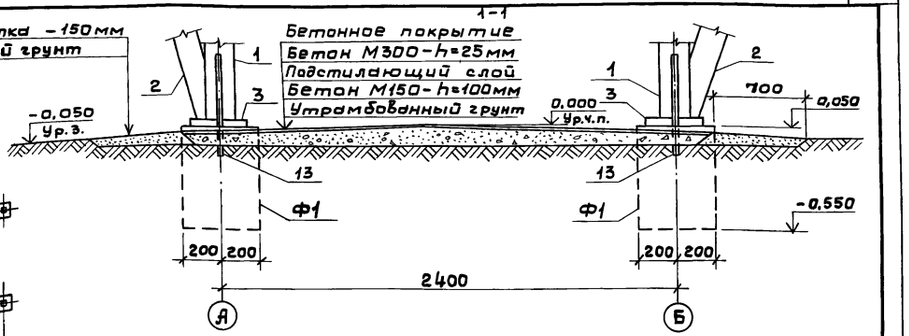

1. Фундаменты под стойки Ф-1 бетонные столбы из бетона марки 100
2. Фундаменты запроектированы для непросадочных, непучинистых грунтов со следующими расчетными характеристиками: $\varphi=28°$; $c=0{,}02$ кг/см²; $E=150$ кг/см²; $\gamma=1{,}8$ т/м³, при отсутствии грунтовых вод.
3. Размеры подошвы фундаментов должны уточняться при привязке проекта к местным условиям строительной площадки в соответствии со СНиП II-15-74.
4. Деревянные конструкции шеда выполнить из пиломатериалов хвойных пород влажностью не более 25%.
5. Все конструкции защитить от возгорания, гниения и поражения древоточцами согласно СНиП III-23-76 и СНиП II-19-76
6. При блокировке крайняя секция шеда отличается от шеда, разработанного в данном проекте, отсутствием обшивки торцовой стенки шеда по оси 11; средняя секция шеда отличается отсутствием торцевых обшивок поз.18–20 и одной рамы по оси 1

Привязан

Инв.№

Инженер	Мусина		
Рук.гр.	Крашенинников		19.08
Гл.спец.	Пилипчук		
Нач.отд.	Тигай		19.08
ГИП	Глезин		
Н.контр.	Матросова		01.07.81

806-2-5 -АС

Шед звероводческих ферм

Шед для норок, соболей, лисиц и песцов
Конструкции деревянные

Стадия	Лист	Листов
Р	6	

Схемы расположения фундаментов, стоек, покрытия
Разрез 1-1

МСХ СССР ЦИТЭПсельхозпром г. Иваново

Копировал Крайнова 17653-01 17 Формат 22Г

Инв.№ подл. | Подпись и дата | Взам.инв.№

Типовой проект 806-2-5 Альбом 1

Волнистые асбестоцементные листы 80
Обрешетка 60×60мм с шагом 510мм (поз.16)
Стропильная нога с шагом 1,5м (поз.10)

Шед

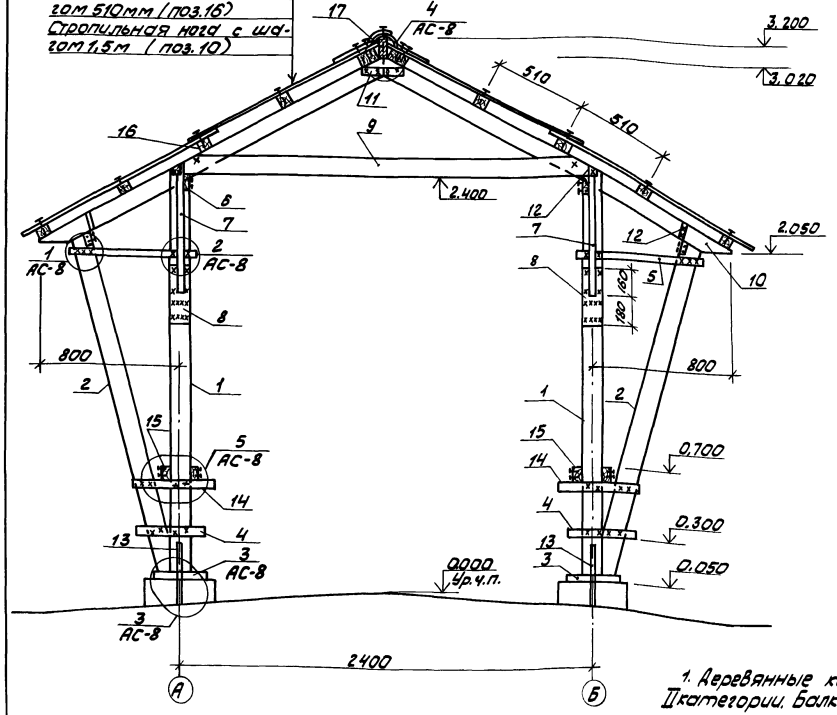

Вид А
АС-6

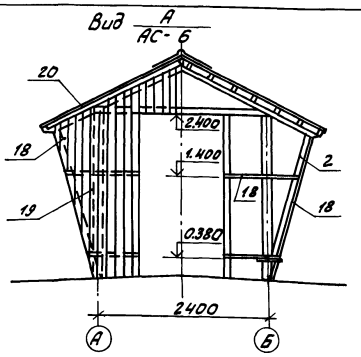

1. Деревянные конструкции выполнить из пиломатериала II категории. Балки, стойки, стропила и обрешетка - пиломатериал 2 сорта, остальные конструкции - 3 сорта ГОСТ 8486-66.
2. Объем и масса стандартных изделий подсчитаны для общего количества.

Спецификация элементов сборной конструкции

Марка, поз.	Обозначение	Наименование	Кол.	Масса ед.,кг	Примеч.
		Снеговая нагрузка 70 и 100 кгс/м²			
1	-АС	Стойка 40×100×2300	22		0,38 м³
2	-АС	Подкос 40×100×2100	22		0,28 м³
3	-АС	Подкладка 40×50×300	22		0,013 м³
4	-АС	Накладка 22×80×400	44		0,03 м³
5	-АС	Накладка верхняя 22×80×900	44		0,08 м³
6	-АС	Прогон 50×130	120м		0,72 м³
7	-АС	Подкос продольный 50×130×980	40		0,023 м³
8	-АС	Бобышка 45×100×340	40		0,06 м³
9	-АС	Ригель 40×130×2760	40		0,53 м³
10	-АС	Стропильная нога 40×100×2300	42		0,75 м³
11	-АС	Накладка 22×80×340	42		0,03 м³
12	-АС	Накладка			
		Полоса $\frac{5-5\times50\ ГОСТ\ 103-76}{Ст\ 3\ кп\ 2\ ГОСТ\ 535-79}$	152	0,65	ℓ=260мм
13	-АС	Анкер			
	-АС	Полоса $\frac{5-5\times50\ ГОСТ\ 103-76}{Ст\ 3\ кп\ 2\ ГОСТ\ 535-79}$	22	2,7	ℓ=1050мм
14	-АС	Бобышка 22×80×500	44		0,04 м³
15	-АС	Брусок 40×100×250	44		0,05 м³
16	-АС	Обрешетка 60×60	372м		1,4 м³
17	-АС	Коньковый прогон 40×130	40м		0,31 м³
18	-АС	Каркас обшивки торца 22×80	12м		0,007м³
19	-АС	Обшивка торца 13×110	5,6м²		0,18 м³
20	-АС	Доска верхняя 22×80×2400	4		0,017м³
		Стандартные изделия			
21		Болт М12×100 ГОСТ 7798-70*	44	4,84	
22		Гайка М12 ГОСТ 5915-70*	44	0,66	
23		Шайба 12 ГОСТ 11371-78	44	0,42	
24		Гвоздь К5×150 ГОСТ 4028-63*	120	2,4	
25		Гвоздь К5×120 ГОСТ 4028-63*	1080	21,6	
26		Гвоздь К4×100 ГОСТ 4028-63*	860	8,6	
		Снеговая нагрузка 150 кгс/м²			
1	-АС	Стойка 50×150×2300	22		0,4 м³
2	-АС	Подкос 50×150×2100	22		0,3 м³
3	-АС	Подкладка 50×50×300	22		0,014 м³
4	-АС	Накладка 22×80×400	44		0,038 м³
5	-АС	Накладка верхняя 22×80×900	44		0,08 м³
6	-АС	Прогон 50×130	120м		0,72 м³
7	-АС	Подкос продольный 50×130×980	40		0,03 м³

Марка, поз.	Обозначение	Наименование	Кол.	Масса ед.,кг	Примеч.
16	-АС	Обрешетка 60×60	372м		1,4 м³
17	-АС	Коньковый прогон 40×130	40м		0,31 м³
18	-АС	Каркас обшивки торца 22×80	12м		0,007м³
19	-АС	Обшивка торца 13×110	5,6м²		0,18 м³
20	-АС	Доска верхняя 22×80×2400	4		0,017м³
		Стандартные изделия			
21		Болт М12×100 ГОСТ 7798-70*	44	4,84	
22		Гайка М12 ГОСТ 5915-70*	44	0,66	
23		Шайба 12 ГОСТ 11371-78	44	0,42	
24		Гвоздь К5×150 ГОСТ 4028-63*	120	2,4	
25		Гвоздь К5×120 ГОСТ 4028-63*	1280	25,6	
26		Гвоздь К4×100 ГОСТ 4028-63*	660	7,1	
		Материалы			
		Бетон марки 100	0,96		м³

Марка, поз.	Обозначение	Наименование	Кол.	Масса ед.,кг	Примеч.
8	-АС	Бобышка 45×150×340	40		0,11 м³
9	-АС	Ригель 40×130×2760	40		0,53 м³
10	-АС	Стропильная нога 40×130×2300	42		0,50 м³
11	-АС	Накладка 22×80×340	42		0,03 м³
12	-АС	Накладка			
		Полоса $\frac{5-5\times50\ ГОСТ\ 103-76}{Ст\ 3\ кп\ 2\ ГОСТ\ 535-79}$	152	0,65	ℓ=260мм
13	-АС	Анкер			
		Полоса $\frac{5-5\times50\ ГОСТ\ 103-76}{Ст\ 3\ кп\ 2\ ГОСТ\ 535-79}$	22	2,7	ℓ=1050мм
14	-АС	Бобышка 22×80×500	44		0,04 м³
15	-АС	Брусок 40×100×250	44		0,05 м³

Привязан:

Инв. №

Инв. № подл. | Подпись и дата | Взам. инв. №

Инженер	Мусина		
Рук. гр.	Корешникова		
Гл. спец.	Пилипчук		
Нач. отд.	Гилай		11.08.
ГИП	Глезин		
Н. контр.	Маркова		01.08.11

806-2-5 -АС

Шед зверовоческих ферм

Шед для норок, соболей, лисиц и песцов. Конструкции деревянные

Стадия Р | Лист 7 | Листов

Шед. Вид А

МСХ СССР ЦИТЭП сельхозпром г. Иваново

Копировал Никол. 17653-01 18 Формат А2Г

Альбом 1

Типовой проект 806-2-5

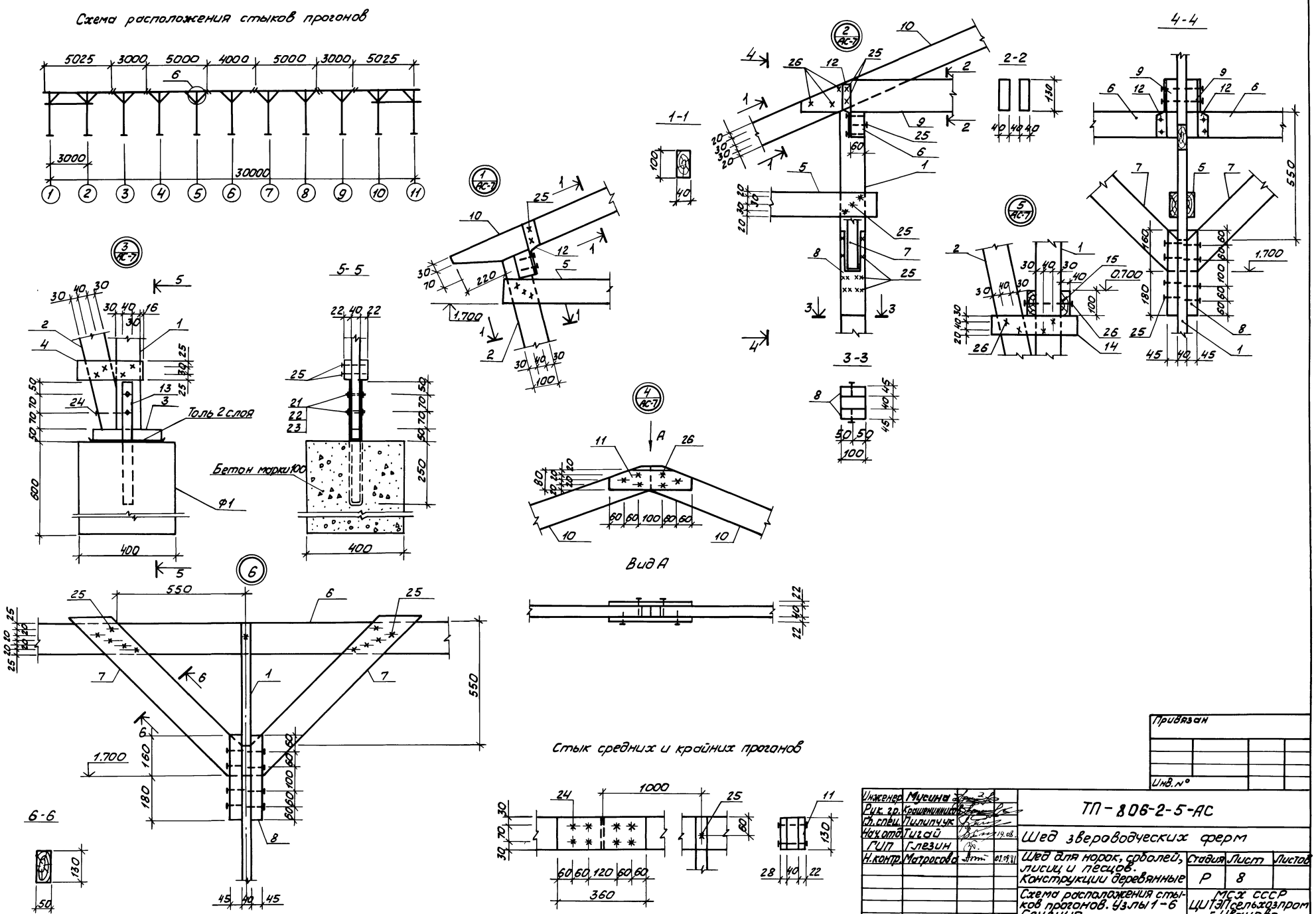

Инженер	Мусина		
Рук. гр.	Крашенинников		
Гл. спец.	Пилипчук		
Нач. отд.	Тигай		19.08.
ГИП	Глезин		
Н. контр.	Матросова		01.09.81

ТП-806-2-5-АС

Шед звероводческих ферм

Шед для норок, соболей, лисиц и песцов. Конструкции деревянные

Стадия	Лист	Листов
Р	8	

Схема расположения стыков прогонов. Узлы 1-6 Сечения

МСХ СССР ЦИТЭП сельхозпром г. Иваново

Привязан

Инв. №

Инв. № подл. | Подпись и дата | Взам. инв. №

Копировал Никол- 17653-01 19 Формат 22Г

Альбом 1

Типовой проект 806-2-5

Схема блокировки секций шеда 3 секции

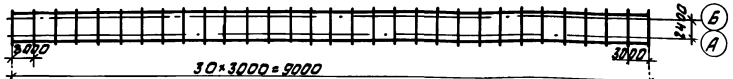

Спецификация к схемам блокировок секций шеда

Марка поз.	Обозначение	Наименование	Кол.	Масса ед., кг	Примеч.
		Снеговая нагрузка 70 и 100 кгс/м²			
1	-АС	Стойка 40×100×2300	62		*0,57 м³
			82		**0,72 м³
2	-АС	Подкос 40×100×2100	62		*0,52 м³
			82		**0,68 м³
3	-АС	Подкладка 40×50×300	62		*0,04 м³
			82		**0,05 м³
4	-АС	Накладка 22×80×400	124		*0,09 м³
			164		**0,11 м³
5	-АС	Наклодка верхняя 22×80×900	124		*0,196 м³
			164		**0,26 м³
6	-АС	Прогон 50×130	360 м		*2,16 м³
			480 м		**2,88 м³
7	-АС	Подкос продольный 50×130×880	120		*0,68 м³
			160		**0,91 м³
8	-АС	Бобышка 45×100×340	120		*0,18 м³
			160		**0,22 м³
9	-АС	Ригель 40×130×2760	120		*1,6 м³
			160		**2,16 м³
10	-АС	Стропильн. нога 40×100×2300	122		*1,12 м³
			162		**1,49 м³
11	-АС	Наклодка 22×80×340	122		*0,07 м³
			162		**0,09 м²
12	-АС	Накладка			
		Полоса $\frac{5-5\times50\ ГОСТ\ 103-76}{Ст3\ кп\ 2\ ГОСТ\ 535-79}$	484	0,65	*ℓ=300
			644	0,65	**ℓ=300
13	-АС	Анкер			
		Полоса $\frac{5-5\times50\ ГОСТ\ 103-76}{Ст3\ кп\ 2\ ГОСТ\ 535-79}$	62	2,7	*ℓ=1100
			82	2,7	**ℓ=1100
14	-АС	Бобышка 22×80×500	124		*0,11 м³
			164		**0,14 м³
15	-АС	Брусок 40×100×250	124		*0,124 м³
			164		**0,16 м³
16	-АС	Обрешетка 60×60	1116 м		*4,02 м³
			1488 м		**5,36 м³
17	-АС	Коньковый прогон 40×130	90 м		*0,46 м³
			120 м		**0,62 м³
18	-АС	Каркас обшивки торца 22×80	12 м		*0,02 м³
			12 м		**0,02 м³
19	-АС	Обшивка торца 13×110	8 м²		*0,104 м³
			8 м²		**0,104 м³
20	-АС	Доска верхняя 22×80×2400	12		*0,05 м³
			16		**0,06 м³
27	-АС	Прогон пола 60×150	204 м		*1,84 м³
			272 м		**2,45 м³
28	-АС	Лага половая 60×90×2300	210		*3,1 м³
			280		**3,8 м³
29	-АС	Доска пола S=28	204 м²		*592 м³

Схема блокировки секций шеда 4 секции

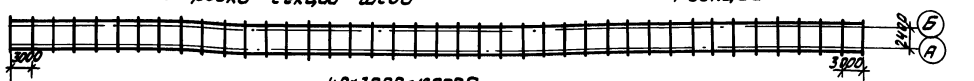

Марка поз.	Обозначение	Наименование	Кол.	Масса ед., кг	Примеч.
29		Доска пола S=28	276 м²		**1,89 м³
30	-АС	Бобышка 100×80×100	62		*0,035 м³
			82		**0,048 м³
		Стандартные изделия			
21		Болт М12×100 ГОСТ 7798-70**	124	14,02	*
			164	18,69	**
22		Гайка М12 ГОСТ 5915-70*	124	2,03	*
			164	2,71	**
23		Шайба 12 ГОСТ 11371-78	124	1,26	*
			164	1,68	**
24		Гвоздь К5×150 ГОСТ 4028-63*	360	8,1	*
			480	10,75	**
25		Гвоздь К5×450 ГОСТ 4028-63*	3240	59,29	*
			4320	67,06	**
26		Гвоздь К4×100 ГОСТ 4028-63*	1580	25,28	*
			3440	33,71	**
		Снеговая нагрузка 150 кгс/м²			
1	-АС	Стойка 50×150×2300	62		*1,06 м³
			82		**1,42 м³
2	-АС	Подкос 50×150×2100	62		*0,97 м³
			82		**1,29 м³
3	-АС	Подкладка 50×50×300	62		*0,05 м³
			82		**0,07 м³
4	-АС	Накладка 22×80×400	124		*0,08 м³
			164		**0,116 м³
5	-АС	Наклодка верхняя 22×80×900	124		*0,196 м³
			164		**0,26 м³
6	-АС	Прогон 50×130	360 м		*2,34 м³
			480 м		**3,12 м³
7	-АС	Подкос продольный 50×130×880	120		*0,07 м³
			160		**0,1 м³
8	-АС	Бобышка 45×150×340	120		*0,25 м³
			160		**0,33 м³
9	-АС	Ригель 40×130×2760	120		*1,6 м³
			160		**2,13 м³
10	-АС	Стропильн. нога 40×130×2300	126		*1,26 м³
			168		**1,85 м³
11	-АС	Накладка 22×80×340	126		*0,09 м³
			168		**0,11 м³
12	-АС	Накладка			
		Полоса $\frac{5-5\times50\ ГОСТ\ 103-76}{Ст3\ кп\ 2\ ГОСТ\ 535-79}$	484	0,65	*ℓ=260 мм
			644	0,65	**ℓ=260 мм
13	-АС	Анкер			
		Полоса $\frac{5-5\times50\ ГОСТ\ 103-76}{Ст3\ кп\ 2\ ГОСТ\ 535-79}$	62	2,7	*ℓ=1050 мм
	-АС		82	2,7	**ℓ=1050 мм
14	-АС	Бобышка 22×80×500	124		*0,11 м³
			164		**0,14 м³
15	-АС	Брусок 40×100×250	124		*0,124 м³

Марка поз.	Обозначение	Наименование	Кол.	Масса ед., кг	Примеч.
15	-АС	Брусок 40×100×250	164		**0,164 м³
16	-АС	Обрешетка 60×60	1116 м		*4,02 м³
			1488 м		**5,35 м³
17	-АС	Коньковый прогон 30×150	90 м		*0,4 м³
			120 м		**0,54 м³
18	-АС	Каркас обшивки торца 22×80	12 м		*0,02 м³
			12 м		**0,02 м³
19	-АС	Обшивка торца 13×110	8 м²		*0,104 м³
			8 м²		**0,104 м³
20	-АС	Доска верхняя 22×80×2400	12		*0,05 м³
			16		**0,05 м³
27	-АС	Прогон пола 60×150	204 м		*1,84 м³
			272 м		**2,45 м³
28	-АС	Лага половая 60×100×2300	210		*3,1 м³
			280		**3,3 м³
29	-АС	Доска пола S=28	204 м²		*3,92 м³
			272 м²		**1,89 м³
30	-АС	Бобышка 100×60×100	62		*0,033 м³
			82		**0,048 м³
		Стандартные изделия			
21		Болт М12×100 ГОСТ 7798-70**	132	14,02	*
			176	18,69	**
22		Гайка М12 ГОСТ 5915-70*	132	2,03	*
			176	2,71	**
23		Шайба 12 ГОСТ 11371-78	132	1,26	*
			176	1,68	**
24		Гвоздь К5×150 ГОСТ 4028-63*	360	8,1	*
			480	10,75	**
25		Гвоздь К5×120 ГОСТ 4028-63*	3240	59,29	*
			4320	67,06	**
26		Гвоздь К4×100 ГОСТ 4028-63*	2580	25,28	*
			3440	33,71	**

1. Деревянные конструкции выполнить из пиломатериала II категории. Болты, стойки, стропила и обрешетка-пиломатериал 2 сорт остальные конструкции-пиломатериал 3 сорт ГОСТ 8486-66
2. Позиции 27-30 для варианта с приподнятым полом.
3. В спецификации условно показаны:
*-шед длиной 30 м; **-шед длиной 120 м
4. Объем и масса стандартных изделий в спецификации подсчитаны для общего количества.

Привязан

Инв. №

Ст. техн.	Алмазева			
Рук. гр.	Крошечникова		12.88	806-2-5 АС
Гл. спец.	Пилипчук			
Нач. отд.	Гизай		10.88	Шед звероводческих ферм
ГИП	Глезин			Шед для норок, соболей, лисиц и песцов. Конструкции деревянные. Схемы блокировки секций шеда
Н. контр.	Матросова		12.88	Стадия Р; Лист 9; Листов
				МСХ СССР ЦИТЭПсельхозпром г. Иваново

Инв. № подл. | Подп. и дата | Взам. инв. №

17653-01 20

Копировал Нико/-

Формат 22Г

Альбом 1

Типовой проект 806-2-5

Схема расположения фундаментов

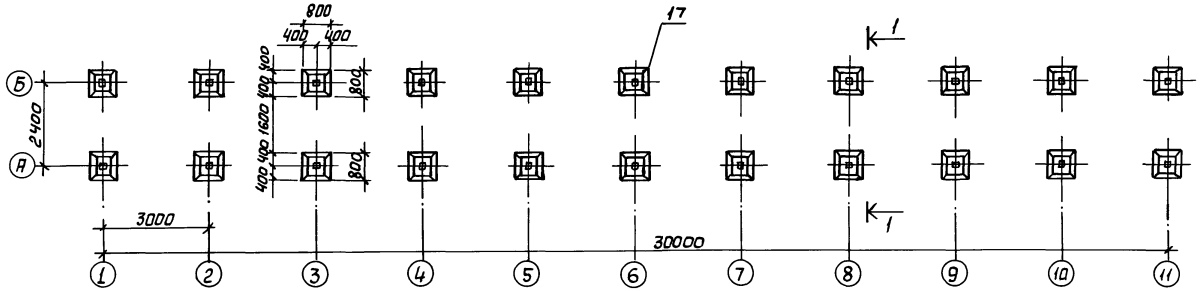

1-1

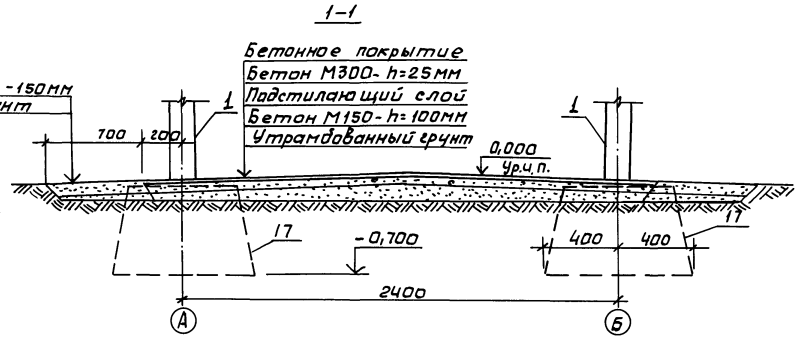

Схема расположения стоек

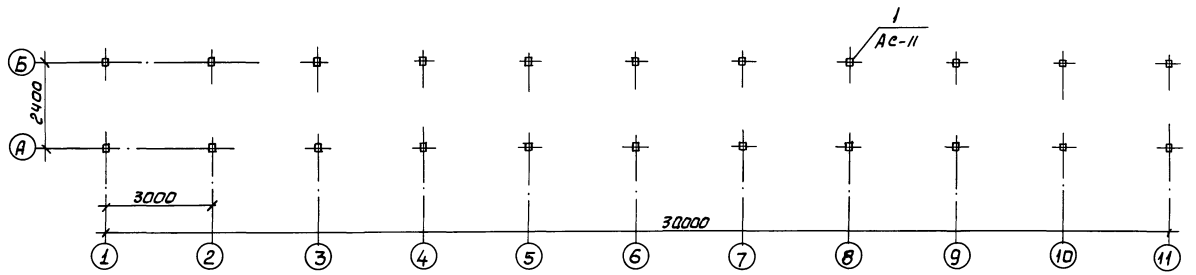

Схема расположения покрытия

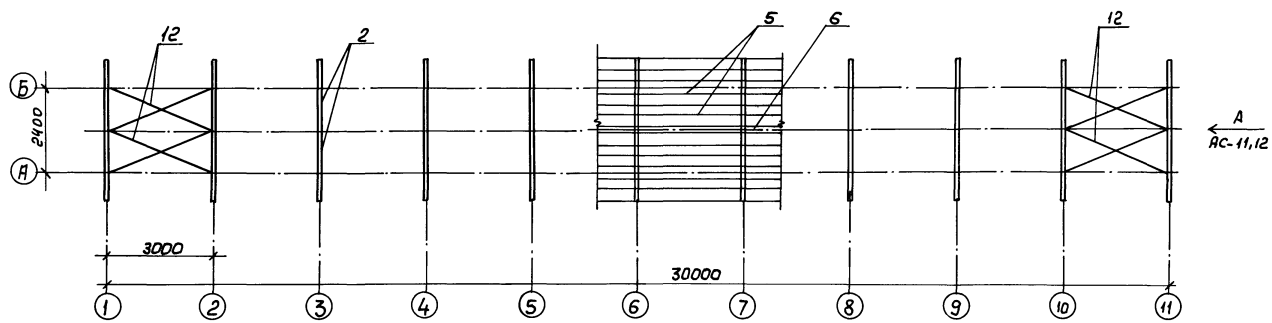

1. Фундаменты сборные железобетонные устанавливаются на выравненное песчаное основание или песчаную подготовку толщиной 100 мм.

2. Фундаменты запроектированы для непросадочных, непучинистых грунтов со следующими расчетными характеристиками: φ=28°; C=0,02 кгс/см²; E-150 кгс/см²; γ=1,8 тс/м³, при отсутствии грунтовых вод.

3. Размеры подошвы фундаментов должны уточняться при привязке проекта к местным условиям строительной площадки в соответствии со СНиП III-16-80 „ Бетонные и железобетонные конструкции сборные"

4. При блокировке крайняя секция шеда отличается от шеда, разработанного в данном проекте, отсутствием обшивки торцовой стенки шеда по оси 11; средняя секция шеда отличается отсутствием торцевых обшивок поз. 13 — 15 и одной рамы по оси 1

Привязан

Инв. №

Инженер	Мусина		
Рук. гр.	Трошенинников		18.08
Гл. спец.	Липитчук		
Нач. отд	Гигай		19.08
ГИП	Глезин		
Н. контр.	Матросова		01.09.11

806-2-5 -АС

Шед зверовадческих ферм

Шед для норок, соболей, лисиц и песцов

Конструкции железобетонные

Схемы расположения фундаментов, стоек, покрытия

Разрез 1-1

Стадия	Лист	Листов
Р	10	

МСХ СССР ЦИТЭП сельхозпром г. Иваново

Инв. № подл. | Подпись и дата | Взам. инв. №

Копировал Леонтьева 17653-01 21 Формат А2Г

Альбом 1

Типовой проект 806-2-5

Инв.№ подл. | Подпись и дата | Взам. инв.№

Шед

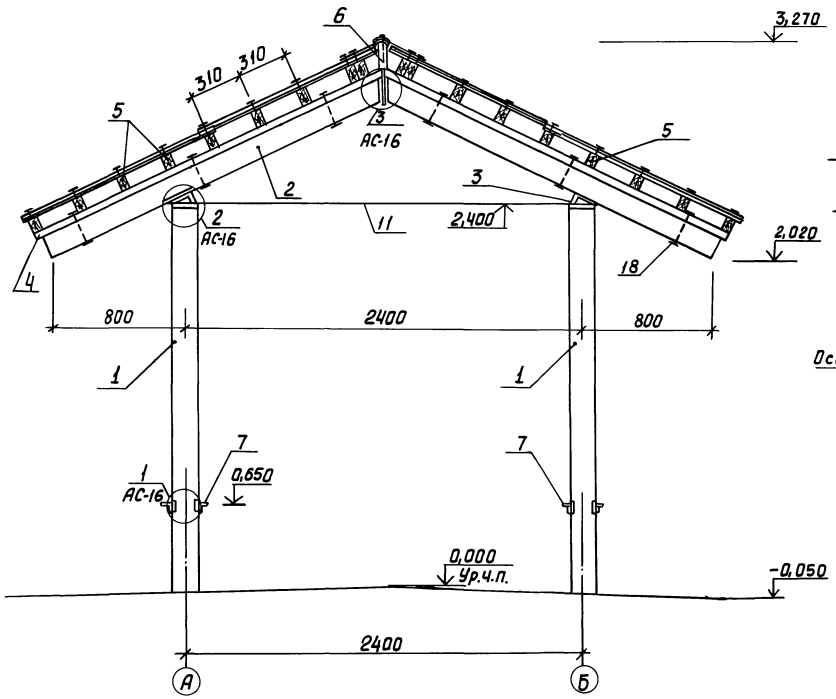

Вид А

АС-10

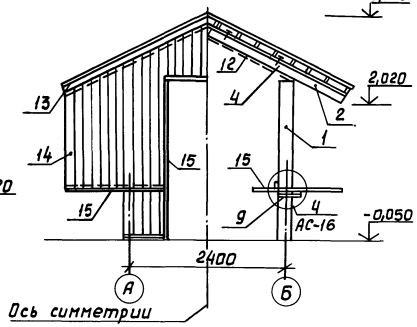

Объем и масса стандартных изделий подсчитаны для общего количества.

Марка, поз.	Обозначение	Наименование	Кол.	Масса ед.,кг	Примеч.
10	-АС	Накладка			
		Полоса 5-8×140 ГОСТ 103-76 Ст3кп2 ГОСТ 535-79	11	0,377	ℓ=200мм
11	-АС	Ф12А-I ГОСТ 5781-75	11	2,309	ℓ=2500мм
12	-АС	Ф12А-I ГОСТ 5781-75	8	2,8	ℓ=3200мм
13	-АС	Доска карнизная 19×110	10м		0,03м³
14	-АС	Доска 19×110	107м		0,32м³
15	-АС	Наличник 50×80	20м		0,04м³
17	ГОСТ 24022-80	Фундамент 1Ф9.9-1	22		
		Стандартные изделия			
18		Болт М12×220 ГОСТ 7798-70*	66	13,86	
19		Шайба 12 ГОСТ 11371-78	66	0,66	
20		Гайка М12 ГОСТ 5915-70*	65	0,99	
21		Гвоздь К5×150 ГОСТ 4028-63*	438	8,6	
22		Гвоздь К4×100 ГОСТ 4028-63*	814	8,14	

Спецификация элементов сборной конструкции

Марка, поз.	Обозначение	Наименование	Кол.	Масса ед.,кг	Примеч.
		Снеговая нагрузка 70 и 100 кгс/м²			
1	серия 1.138-10.81, АС-14	Стойка 1ПР4-28.12.14ц	22		
2	то же	Ригель 1ПР3-24.12.14ц	22		
3	-АС	Уголок 6-100×63×8 ГОСТ 8510-72 Ст3кп2 ГОСТ 535-79	22	1,382	ℓ=140мм
4	-АС	Доска под обрешетки 50×180 ℓ=2200	22		0,4м³
5	-АС	Обрешетка 60×100	549м		3,3м³
6	-АС	Коньковый прогон 60×150	31м		0,28м³
7	-АС	Уголок 6-50×50×5 ГОСТ 8509-72 Ст3кп2 ГОСТ 535-79	44	0,943	ℓ=250мм
8	-АС	Уголок 6-50×50×5 ГОСТ 8509-72 Ст3кп2 ГОСТ 535-79	4	0,697	ℓ=185мм
9	-АС	Уголок 6-50×50×5 ГОСТ 8509-72 Ст3кп2 ГОСТ 535-79	4	1,828	ℓ=485мм
10	-АС	Накладка			
		Полоса 5-8×140 ГОСТ 103-76 Ст3кп2 ГОСТ 535-79	11	1,758	ℓ=200мм
11	-АС	Ф12А-I ГОСТ 5781-75	11	2,314	ℓ=2600мм
12	-АС	Ф12А-I ГОСТ 5781-75	8	2,848	ℓ=3200мм
13	-АС	Доска карнизная 19×110	10м		0,03м³
14	-АС	Доска 19×110	107м		0,32м³
15	-АС	Наличник 50×80	20м		0,04м³
17	ГОСТ 24022-80	Фундамент 1Ф9.9-1	22		
		Стандартные изделия			
18		Болт М12×220 ГОСТ 7798-70*	66	13,86	
19		Шайба 12 ГОСТ 11371-78	66	0,66	
20		Гайка М12 ГОСТ 5915-70*	66	0,99	
21		Гвоздь К5×150 ГОСТ 4028-63*	438	8,6	
22		Гвоздь К4×100 ГОСТ 4028-63*	814	8,14	
		Снеговая нагрузка 150 кгс/м²			
1	Серия 1.138-1 В1, АС-14	Стойка 1ПР4-28.12.14ц	22		
2	то же	Ригель 1ПР3-24.12.14ц	22		
3	-АС	Уголок 6-100×63×8 ГОСТ 8510-72* Ст3кп2 ГОСТ 535-79	22	1,382	ℓ=140мм
4	-АС	Доска под обрешетку 50×130 ℓ=2200	22		0,4м³
5	-АС	Обрешетка 75×100	549м		4,2м³
6	-АС	Коньковый прогон 60×150	31м		0,28м³
7	-АС	Уголок 6×50×50×5 ГОСТ 8509-72* Ст3кп2 ГОСТ 535-79	44	0,943	ℓ=250мм
8	-АС	Уголок 6-50×50×5 ГОСТ 8509-72* Ст3кп2 ГОСТ 535-79	4	0,15	ℓ=185мм
9	-АС	Уголок 6-50×50×5 ГОСТ 8509-72* Ст3кп2 ГОСТ 535-79	4	0,775	ℓ=485мм

Привязан

Инв.№

Инженер	Мусина		806-2-5 -АС
Рук.гр.	Крашенинников		Шед звероводческих ферм
Гл.спец.	Липипчук		
Нач.отд.	Тигай		
ГИП	Глезин		
Н.контр.	Матросова	24.11.8	Шед для норок, соболей, лисиц и песцов. Конструкции железобетонные. Стадия Р; Лист 11; Листов
			Шед. Вид А
			Мсх СССР ЦИТЭпсельхозпром г. Иваново

Копировал Леонтьева 17653-01 22 Формат А2Г

Типовой проект 806-2-5 Альбом 1

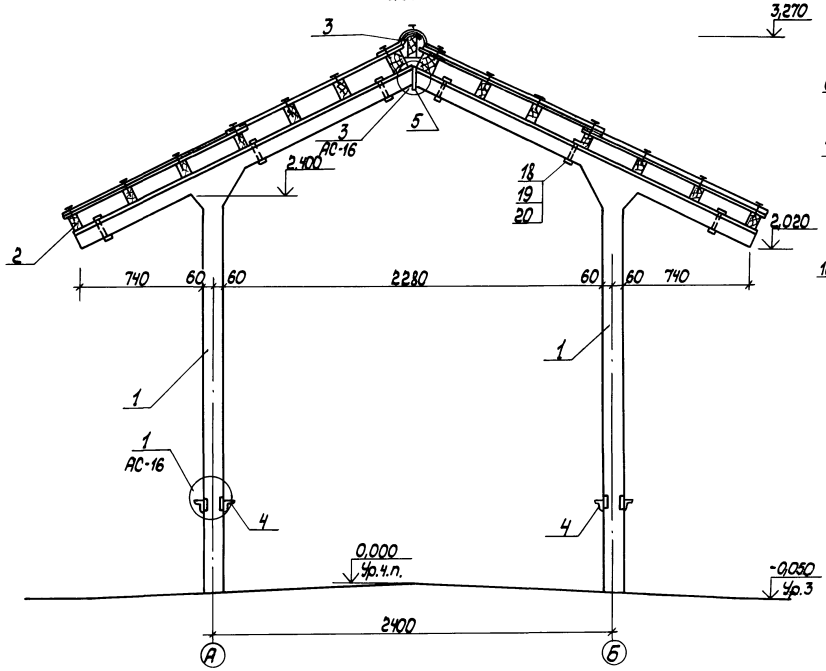

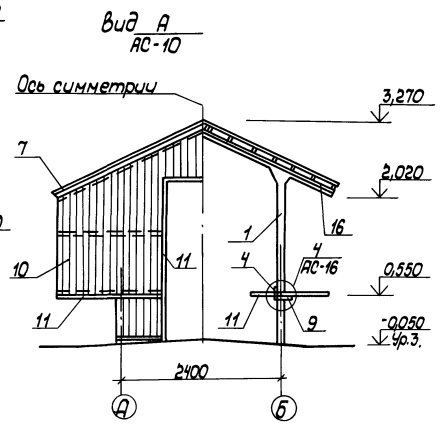

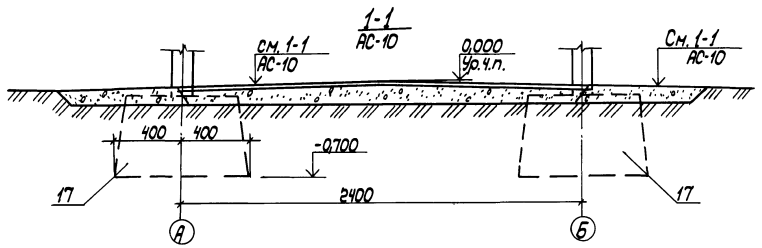

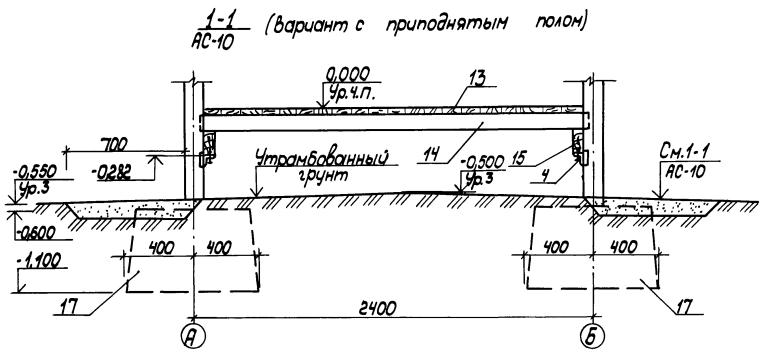

Спецификация элементов сборной конструкции

Марка, поз.	Обозначение	Наименование	Кол.	Масса ед., кг	Примеч.
		Снеговая нагрузка 70, 100 и 150 кгс/м²			
1	-АС-15	Полурама ПР1	22		
2	-АС	Обрешетка 60×100	549м		3,3м³
2*	-АС	Обрешетка 75×100	549м		4,2м³
3	-АС	Прогон коньковый 60×150	31м		0,28м³
4	-АС	Уголок Б-50×50×5 ГОСТ 8509-72* / Вст 3кп2 ГОСТ 535-79	66	0,014	
5	-АС	Накладка			
		Полоса Б8×100 ГОСТ 103-76 / Вст 3кп2 ГОСТ 535-79	22	0,048	ℓ=150мм
6	-АС	Ф12А-I ГОСТ 5781-75	8	0,219	ℓ=3500
7	-АС	Доска карнизная 19×110	10м		0,03м³
8	-АС	Уголок Б-50×50×5 ГОСТ 8509-72* / Вст 3кп2 ГОСТ 535-79	4	0,379	ℓ=185мм
9	-АС	Уголок Б-50×50×5 ГОСТ 8509-72* / Вст 3кп2 ГОСТ 535-79	4	0,194	ℓ=485мм
10	-АС	Доска обшивки 19×110	107м		0,32м³
11	-АС	Наличник 50×80	20м		0,04м³
12	-АС	Полурама ПР2	22		
13	-АС	Доски пола 32×110	74,8м		2,24м³
14	-АС	Лага половая 60×100×2350	68		0,120м³
15	-АС	Прогон пола 60×150	68м		0,61м³
16	-АС	Доска под обрешетку 50×80	50,6м		0,2м³
17	ГОСТ 24022-80	Фундамент 1Ф9.9-1	22		
		Стандартные изделия			
18		Болт М12×220 ГОСТ 7798-70*	11	0,23	
19		Шайба 12 ГОСТ 11371-78	11	0,01	
20		Гайка М12 ГОСТ 5915-70*	1	0,02	
21		Гвоздь К5×150 ГОСТ 4028-63*	720	16,2	
22		Гвоздь К4×100. ГОСТ 4028-63*	1430	14,3	

1. Поз. 2 указана в спецификации для снеговой нагрузки 70,100 кгс/м², а поз. 2* - для 150 кгс/м².

2. Поз. 12-15 указаны в спецификации только для варианта с приподнятым полом.

3. Раскладку половых лаг для шеда с приподнятым полом см. лист АС-13.

4. При блакировке крайняя секция шеда отличается от шеда, разработанного в данном проекте, отсутствием обшивки торцевой стенки шеда по оси 11; средняя секция отличается отсутствием торцовых обшивок поз. 7, 10, 11 и одной рамы по оси 1.

5. Объем и масса стандартных изделий подсчитаны для общего количества.

Инженер	Мусина		806-2-5-АС
Рук.гр.	Крашенинников		
Гл.спец.	Пилипчук		Шед звероводческих ферм
Нач.отд.	Тигай		
ГИП	Глезин		Шед для норок, соболей, лисиц и песцов. Конструкции железобетонные (вариант)
Н.контр.	Матросова		Стадия: Р; Лист: 12; Листов:
Привязан			Шед. Вид А
Инв.№			МСХ СССР ЦИТЭП сельхозпром г. Иваново

Нач.отд.ТТ | Виноградов | Взам.инв.№ | Подпись и дата | Инв.№ подл.

Копировал Лукичева 17653-01 23 Формат 22Г

Типовой проект 806-2-5 Альбом 1

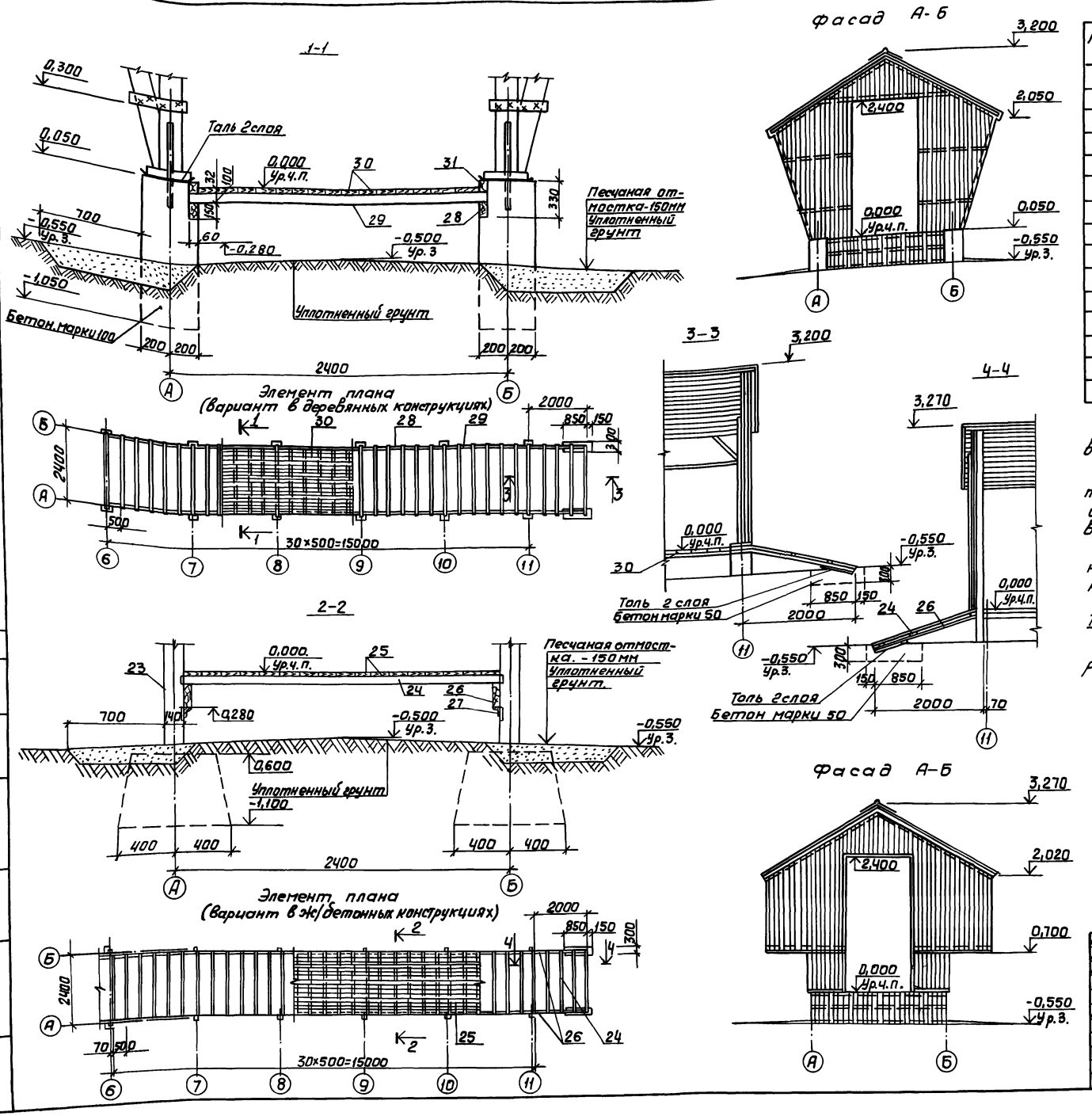

Спецификация элементов сборной конструкции

Марка, поз.	Обозначение	Наименование	Кол.	Масса ед.,кг	Примечание
	Снеговая нагрузка	70, 100 и 150 кгс/м²			
23	Серия 3,407-57/72, АС-14	Стойка ПТ-0,8-3,25И	22		
24	-АС	Лага половая 60×100×2300	68	0,098	м³
25	-АС	Доска пола 32×110	74,8 м²	2,24	м³
26	-АС	Прогон пола 60×150	68м	0,61	м³
27	-АС	Уголок Б-50×32×4 ГОСТ 8510-72 / Вст3кп2 ГОСТ 535-79 ℓ=120	22	0,30	
28	-АС	Прогон пола 60×150	68м	0,61	м³
29	-АС	Лага половая 60×100×2120	68	0,098	м³
30	-АС	Доска пола 32×110	74,8 м²	2,24	м³
31	-АС	Бабышка 60×80×100	22	0,01	м³
		Материалы:			
		Бетон марки 50	0,8		м³

1. За отметку 0,000 принята отметка чистого пола, что соответствует абсолютной отметке ▭

2. Данный лист разработан для варианта шедов с приподнятым полом длиной 30м; в спецификации позиции с 23 по 26 - для варианта в железобетонных конструкциях, с 27 по 30 - для варианта в деревянных конструкциях.

3. При привязке варианта с приподнятым полом в железобетонных конструкциях поз. 1 на листе АС-11 исключить, заменив её на поз. 23, указанную на данном листе.

4. Деревянные конструкции выполнить из пиломатериалов II категории влажностью не более 25%.

5. Все конструкции защитить от возгорания, гниения и поражения древоточцами согласно СНиП III-23-76 и СНиП III-15-76.

Привязан

Инв.№

Инженер	Мусина		
Рук.гр.	Крошенинников		
Гл.спец.	Пилипчук		
Нач.отд.	Тигай		
ГИП	Глезин		
Н.контр.	Матросова		26.11.81

806-2-5 -АС

Шед звероводческих ферм

Шед для норок, соболей, лисиц и песцов. Конструкции деревянные и ж/бетонные

Стадия	Лист	Листов
Р	13	

Фасады А-Б. Элементы планов. Разрезы 1-1 - 4-4

МСХ СССР ЦИТЭП сельхозпром г. Иваново

Копировал Леонтьева 17653-01 24 Формат 22Г

Инв.№ Подл. | Подпись и дата | Взам. инв.№ | Нач.отд. ТТ | Виноградов

Альбом 1

Типовой проект 806-2-5

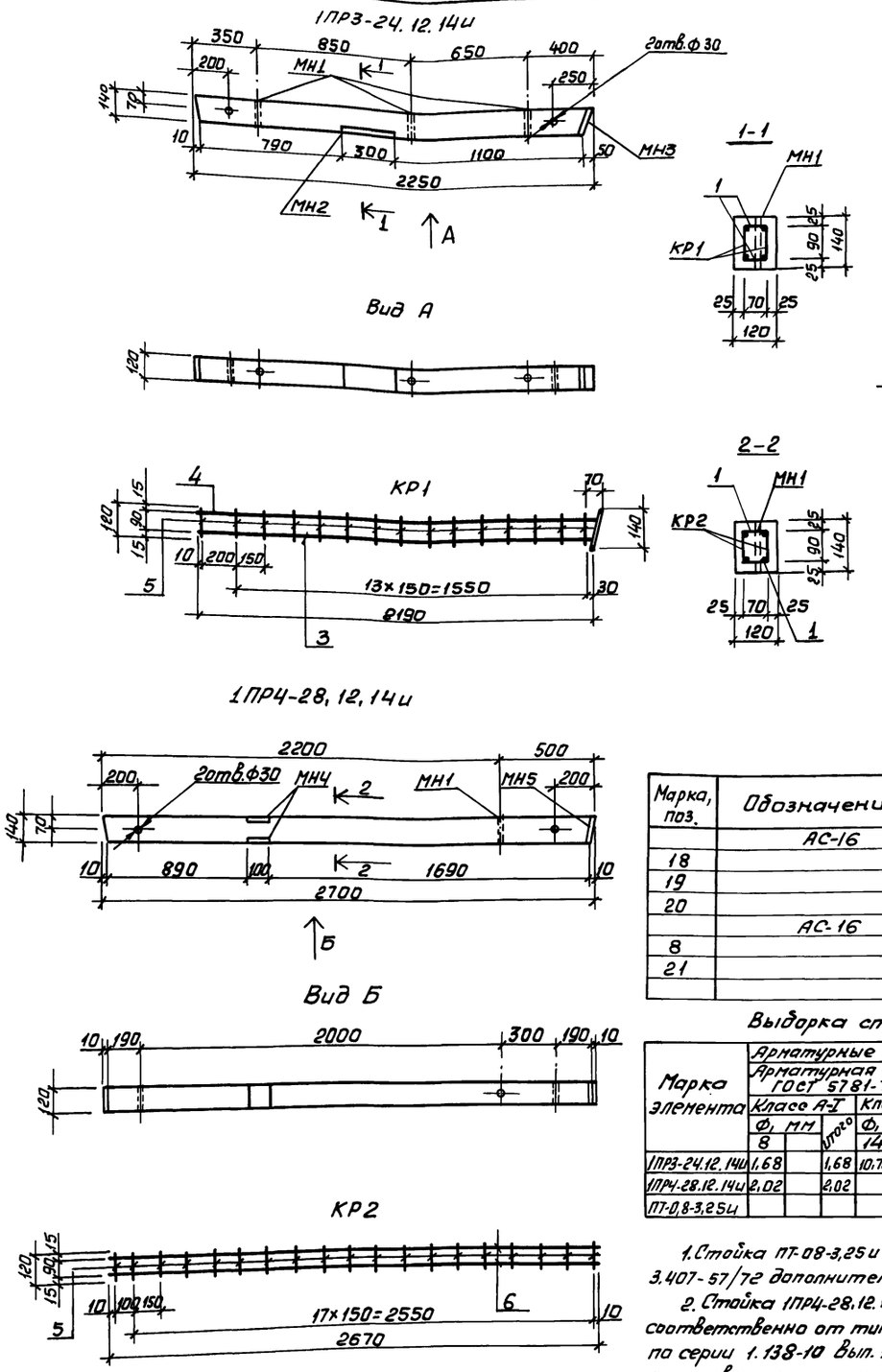

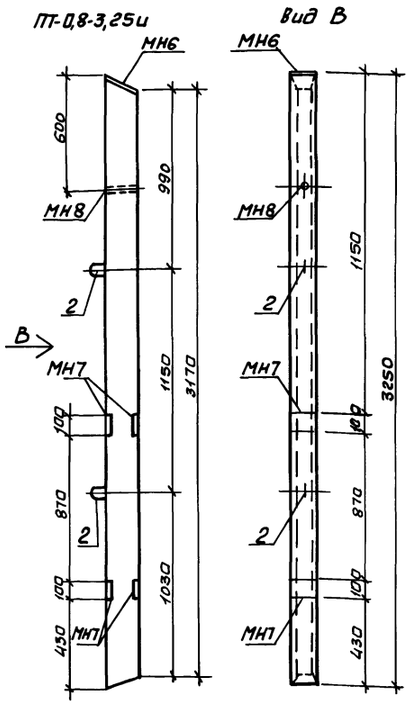

Марка, поз.	Обозначение	Наименование	Кол.	Масса ед., кг	Примеч.
		1ПР3-24.12.14и			
КР1		Каркас плоский	2	5,760	
МН1	АС-16	Изделие закладное	3	0,485	
МН2	АС-16	то же	1	2,529	
МН3	АС-16	"	1	1,606	
1		Ф6А-I ГОСТ 5781-75	30	0,022	ℓ=100
		1ПР4-28.12.14и			
КР2		Каркас плоский	2	3,823	
МН1	АС-16	Изделие закладное	1	0,486	
МН4	АС-16	то же	2	1,742	
МН5	АС-16	"	1	1,724	
1		Ф6-АI ГОСТ 5781-75	38	0,022	ℓ=100
		ПТ-0,8-3,25и			
МН6	АС-16	Изделие закладное	1	2,414	
МН7	АС-16	то же	4	1,796	
МН8	АС-16	"	1	0,587	
2		Ф6АI ГОСТ 5781-75	2	0,111	ℓ=500
	-АС	КР1			
3		Ф14А-III ГОСТ 5781-75	1	2,650	ℓ=2190
4		Ф14А-III ГОСТ 5781-75	1	2,710	ℓ=2240
5		Ф6А-I ГОСТ 5781-75	15	0,027	ℓ=120
	-АС	КР2			
5		Ф6А-I ГОСТ 5781-75	19	0,027	ℓ=120
6		Ф10А-III ГОСТ 5781-75	2	1,655	ℓ=2670
	АС-16	МН1			
7		Труба 25×2,8 ГОСТ 3262-75	1	0,254	ℓ=120
8		Ф12А-III ГОСТ 5781-75	1	0,231	ℓ=260
	-АС-16	МН2			
9		Полоса Б-8×120 ГОСТ 103-76 / Вст3кп2 ГОСТ 535-79	1	2,262	ℓ=300
10		Ф12А-III ГОСТ 5781-75	3	0,089	ℓ=100
	АС-16	МН3			
11		Ф14А-III ГОСТ 5781-75	1	0,133	ℓ=110
12		Полоса Б-10×125 ГОСТ 103-76 / Вст3кг2 ГОСТ 535-79	1	1,473	ℓ=150
	АС-16	МН4			
13		Ф12А-III ГОСТ 5781-75	2	0,117	ℓ=132
14		Полоса Б-8×100 ГОСТ 5781-75 / Вст3кп2 ГОСТ 535-79	2	0,754	ℓ=120
	АС-16	МН5			
15		Полоса Б-8×120 ГОСТ 5781-75 / Вст3кп2 ГОСТ 535-79	1	0,980	ℓ=130
16		Ф10А-III ГОСТ 5781-75	4	0,186	ℓ=300
	АС-16	МН6			
16		Ф10А-III ГОСТ 5781-75	4	0,186	ℓ=300
17		Полоса Б-8×140 ГОСТ 5781-75 / Вст.3кп2 ГОСТ 535-79	1	1,670	ℓ=190

Марка, поз.	Обозначение	Наименование	Кол.	Масса ед., кг	Примеч.
	АС-16	МН7			
18		Полоса Б-8×100 ГОСТ 103-76 / Вст3кп2 ГОСТ 535-79	1	0,879	ℓ=140
19		Полоса Б-8×100 ГОСТ 103-76 / Вст3кп2 ГОСТ 535-79	1	0,628	ℓ=100
20		Ф12А-III ГОСТ 5781-75	2	0,144	ℓ=162
	АС-16	МН8			
8		Ф12А-III ГОСТ 5781-75	1	0,232	ℓ=260
21		Труба 25×2,8 ГОСТ 3262-75	1	0,355	ℓ=170

Выборка стали на один элемент, кг

Марка элемента	Арматурные изделия: Арматурная сталь ГОСТ 5781-75, Класс А-I, Ф, мм 8		Итого	Класс А-III, Ф, мм 14	10	Итого	Итого	Закладные изделия: Профильная сталь ГОСТ 103-76 -8	Тр. 25×2,8	-10	Арм. сталь ГОСТ 5781-75, класс А-III, Ф, мм 10	12	14	Итого	Всего
1ПР3-24.12.14и	1,68		1,68	10,72		10,72	12,40	2,26	0,96	1,2	0,56	0,96	0,14	6,08	18,48
1ПР4-28.12.14и	2,02		2,02		13,0	13,0	15,02	2,49	0,32		0,96	0,23		4,00	19,02
ПТ-0,8-3,25и								5,02	0,39		1,00	0,23		6,64	6,64

1. Стойка ПТ-08-3,25и отличается от стойки ПТ-08-3,25 по серии 3.407-57/72 дополнительными закладными деталями.

2. Стойка 1ПР4-28.12.14и и ригель 1ПР3-24.12.14и отличаются соответственно от типовых перемычек 1ПР4-28.12.14 и 1ПР3-24.12.14 по серии 1.138-10 вып. 1 дополнительными закладными деталями, армированием, а ригель 1ПР3-24.12.14 еще и длиной

Привязан

Инв. №

Инженер	Мусина		
Рук. гр.	Крашенинников		19.08.81
Гл. спец.	Пилипчук		
Нач. отд.	Тигай		19.08.
ГИП	Глезин		
Н. контр.	Матросова		07.09.81

806-2-5 -АС

Шед звероводческих ферм

Шед для нарок, соболей лисиц и песцов

Конструкции железобетонные

Стадия	Лист	Листов
Р	14	

Сборочный чертеж. Стойки ПТ-08-3,25и; 1ПР4-28-12, 14и. Ригель 1ПР3-24.12.14и.

МСХ СССР ЦИТЭПсельхозпром г. Иваново

Копировал Леонтьева 17653-01 25 формат 22Г

Инв. № подл. | Подпись и дата | Взам. инв. №

Типовой проект 806-2-5 Альбом 1

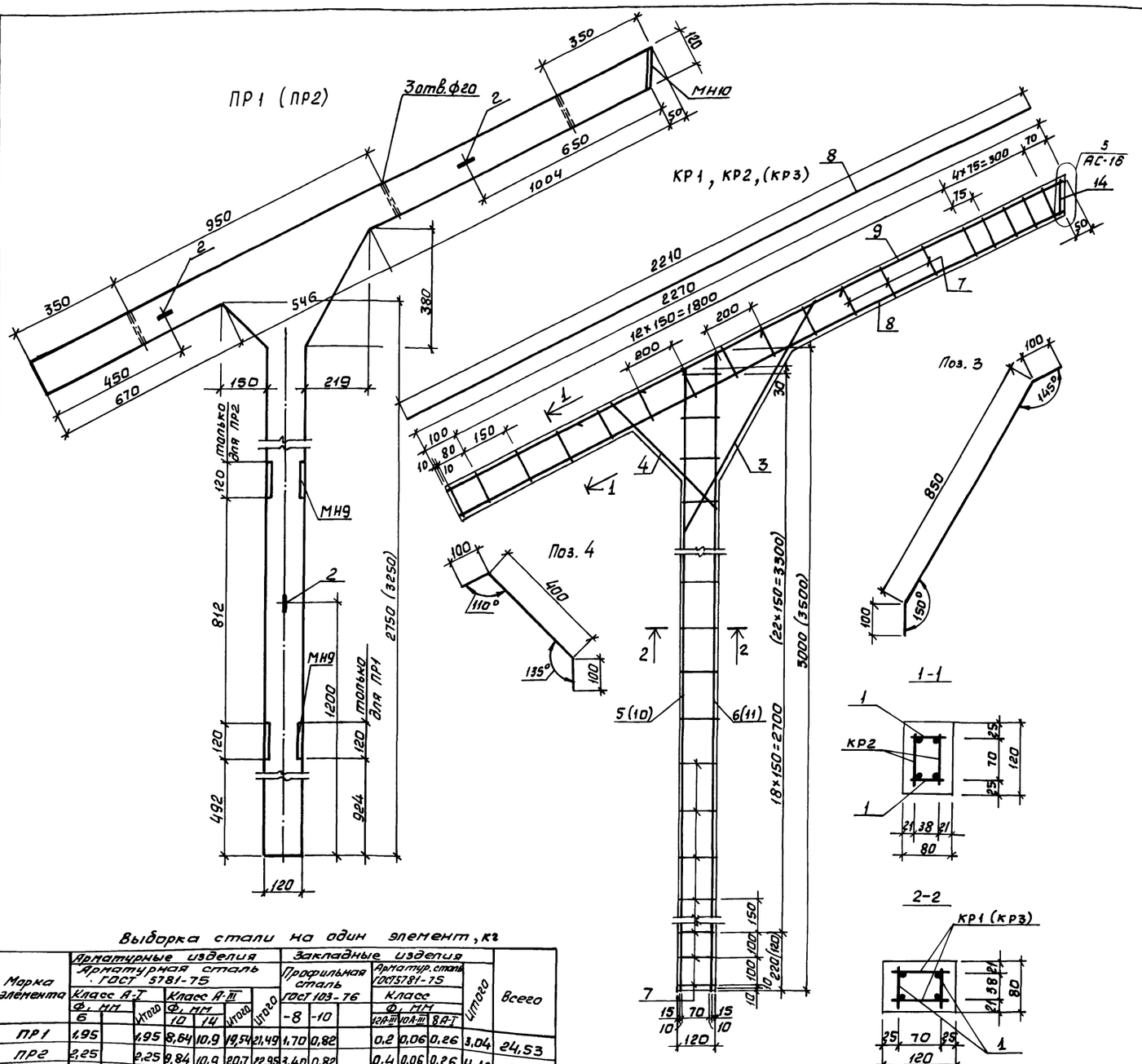

Спецификация элементов сборной конструкции

Марка, поз.	Обозначение	Наименование	Кол.	Масса ед. кг	Примеч.
		ПР1			
КР1		Каркас плоский	2		
КР2		Каркас плоский	2		
МН9	АС-16	Изделие закладное	1		
МН10	АС-16	то же	1		
1		Ф6 А-I ГОСТ 5781-75	76	0,016	ℓ= 70
2		Ф6 А-I ГОСТ 5781-75	3	0,111	ℓ= 500
3		Ф10 А-III ГОСТ 5781-75	2	0,651	ℓ= 1050
4		Ф10 А-III ГОСТ 5781-75	2	0,372	ℓ= 600
		ПР2			
КР2		Каркас плоский	2		
КР3		Каркас плоский	2		
МН9	АС-16	Изделие закладное	1		
МН10	АС-16	то же	1		
1		Ф6 А-I ГОСТ 5781-75	82	0,016	ℓ= 70
2		Ф6 А-I ГОСТ 5781-75	3	0,111	ℓ= 500
3		Ф10 А-III ГОСТ 5781-75	2	0,651	ℓ= 1050
4		Ф10 А-III ГОСТ 5781-75	2	0,372	ℓ= 600
		КР1			
5		Ф10 А-III ГОСТ 5781-75	1	1,89	ℓ= 3150
6		Ф10 А-III ГОСТ 5781-75	1	1,984	ℓ= 3200
7		Ф6 А-I ГОСТ 5781-75	21	0,022	ℓ= 100
	-АС	КР2			
8		Ф14 А-III ГОСТ 5781-75	1	2,674	ℓ= 2210
9		Ф14 А-III ГОСТ 5781-75	1	2,735	ℓ= 2260
7		Ф6 А-I ГОСТ 5781-75	18	0,022	ℓ= 100
	-АС	КР3			
10		Ф10 А III ГОСТ 5781-75	1	2,263	ℓ=3650
11		Ф10 А III ГОСТ 5781-75	1	2,294	ℓ= 3700
7		Ф6 А I ГОСТ 5781-75	25	0,022	ℓ= 100
	-АС-16	МН9			
12		Полоса 6-8×80 ГОСТ 103-76 Ст3кп2 ГОСТ 535-79	2	0,602	ℓ= 120
13		Ф12 А-III ГОСТ 5781-75	2	0,223	ℓ= 250
	АС-16	МН10			
14		Ф14 А-III ГОСТ 5781-75	1	0,085	ℓ= 70
15		Полоса 6-10×80 ГОСТ 103-76 Ст3кп2 ГОСТ 535-79	1	0,816	ℓ= 130

Выборка стали на один элемент, кг

Марка элемента	Арматурные изделия: Арматурная сталь ГОСТ 5781-75, Класс А-I, Ф, мм: 6	Итого	Класс А-III, Ф, мм: 10	14	Итого	Итого	Закладные изделия: Профильная сталь ГОСТ 103-76: -8	-10	Итого	Арматур. сталь ГОСТ 5781-75, Класс, Ф, мм: А-III 12	А-III 10	А-I 8	Итого	Всего
ПР1	1,95	1,95	8,64	10,9	19,54	21,49	1,70	0,82		0,2	0,06	0,26	3,04	24,53
ПР2	2,25	2,25	9,84	10,9	20,7	22,95	3,40	0,82		0,4	0,06	0,26	4,12	27,89

1. Необетонируемые закладные детали защитить металлическим цинковым покрытием толщиной 120мк в соответствии со СНиП II-28-73.
2. Размеры в скобках на чертеже и в спецификации даны для железобетонной полурамы ПР-2.

Привязан:

Инв.№

Инженер	Мусина		
Рук. гр.	Крашенинников		19.08.81
Гл. спец.	Пилипчук		
Нач. отд.	Гитай		19.08.
ГИП	Глезин		
Н. контр.	Катросова		19.08.81

806-2-5 -АС

Шед звероводческих ферм

Шед для марок, соболей, лисиц и песцов

Конструкции железобетонные

Сборочный чертеж

Ж/бетонная полурама ПР1, ПР2

Стадия	Лист	Листов
Р	15	

МСХ СССР ЦИТЭП сельхозпром г. Иваново

Копировал Леонтьева

17653-01 26

Формат 22Г

Инв.№ подл. | Подп. и дата | Взам.инв.№

Типовой проект 806-2-5 Альбом 1

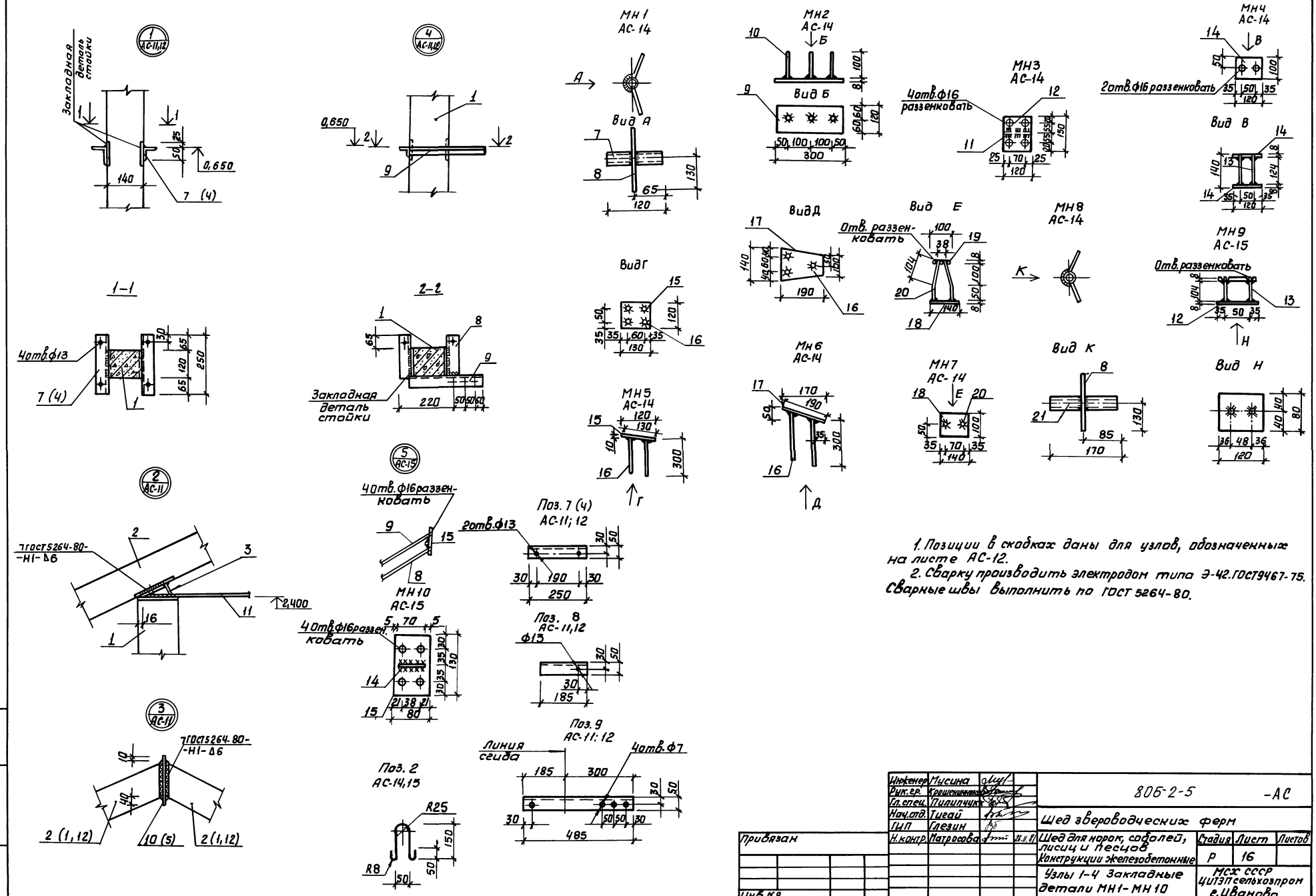

1. Позиции в скобках даны для узлов, обозначенных на листе АС-12.
2. Сварку производить электродом типа Э-42.ГОСТ9467-75. Сварные швы выполнить по ГОСТ 5264-80.

Инженер	Мусина			806-2-5 -АС			
Рук.гр.	Крошенинникова						
Гл.спец.	Пилипчук			Шед звероводческих ферм			
Нач.отд.	Тигай						
ГИП	Глезин						
Н.контр.	Матросова		26.11.81	Шед для норок, соболей, лисиц и песцов Конструкции железобетонные	Стадия	Лист	Листов
					Р	16	
				Узлы 1-4 Закладные детали МН1-МН10	МСХ СССР ЦИТЭП сельхозпром г.Иваново		

Привязан

Инв.№

Инв.№ Подл. | Подпись и дата | Взам.инв.№

Копировал Леонтьева

17653-01 27

Формат 22Г

Схема блокировки секций шеда 3 секции

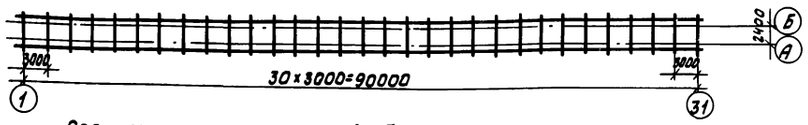

Схема блокировки секций шеда 4 секции

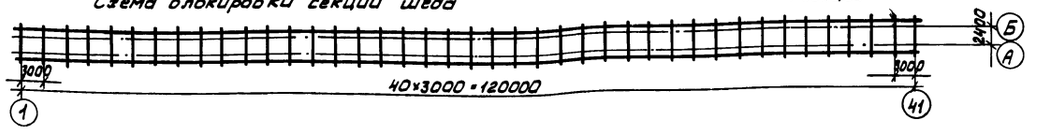

Альбом 1

Типовой проект 806-2-5

Спецификация элементов сборной конструкции

Марка, поз.	Обозначение	Наименование	Кол.	Масса ед., кг	Примеч.
	Снеговая нагрузка 70 и 100 кгс/м²				
1	Серия 1.138-10, В1, АС-14	Стойка 1ПР4 28.12.14 и	62		*
			82		**
2	то же	Ригель 1ПР3-24.12.14 и	62		*
			82		**
3	–АС	Уголок Б-100×63×8 ГОСТ 8510-72* / Вст3кп2 ГОСТ 535-79	62	1,382	* ℓ=140мм
			82	1,382	** ℓ=140мм
4	–АС	Доска под обрешетку 50×130×2200	62		* 1,2 м³
			82		** 1,6 м³
5	–АС	Обрешетка 60×100	164,7м		* 9,9 м³
			2196м		** 13,2 м³
6	–АС	Коньковый прогон 60×150	93м		* 0,84 м³
			124м		** 1,12 м³
7	–АС	Уголок Б-50×50×5 ГОСТ 8509-72* / Вст3кп2 ГОСТ 535-79	124	0,943	* ℓ=250мм
			164	0,943	** ℓ=250мм
8	–АС	Уголок Б-50×50×5 ГОСТ 8509-72* / Вст3кп2 ГОСТ 535-79	12	0,697	* ℓ=185мм
			16	0,697	** ℓ=185мм
9	–АС	Уголок Б-50×50×5 ГОСТ 8509-72* / Вст3кп2 ГОСТ 535-79	12	1,828	* ℓ=485мм
			16	1,828	** ℓ=485мм
10	–АС	Накладка			
		Полоса Б-8×140 ГОСТ 103-76 / Вст3кп2 ГОСТ 535-79	33	1,758	* ℓ=200мм
			44	1,758	** ℓ=200мм
11	–АС	Ф12А-I ГОСТ 5781-75	33	2,314	* ℓ=2600мм
			44	2,314	** ℓ=2600мм
12	–АС	Ф12А-I ГОСТ 5781-75	24	2,848	* ℓ=3200мм
			32	2,848	** ℓ=3200мм
13	–АС	Доска карнизная 19×110	30м		* 0,09 м³
			40м		** 0,12 м³
14	–АС	Доска 19×110	321м		* 0,96 м³
			428м		** 1,28 м³
15	–АС	Наличник 50×80	60м		* 0,12 м³
			80м		** 0,16 м³
23	Серия 3.407-57/72, АС-14	Стойка ПТ-08-3,25 и	62		*
			82		**
24	–АС	Лага 60×100×2300	210		* 2,1 м³
			280		** 2,8 м³
25	–АС	Доска пола δ=32 мм	204м²		* 5,92 м³
			272м²		** 7,89 м³
26	–АС	Прогон пола 60×150	204м		* 1,84 м³
			272м		** 2,45 м³
27	–АС	Уголок Б-50×32×4 ГОСТ 8510-72* / Вст3кп3 ГОСТ 535-79	54	0,30	* ℓ=120мм
			72	0,30	** ℓ=120мм

Марка, поз.	Обозначение	Наименование	Кол.	Масса ед., кг	Примеч.
17	ГОСТ 24 022-80	Фундамент 1Ф9.9-1	62		*
			82		**
		Стандартные изделия			
18		Болт М12×220 ГОСТ 7798-70*	198	41,58	*
			264	55,44	**
19		Шайба 12 ГОСТ 11371-78	198	3,05	*
			264	4,07	**
20		Гайка М12 ГОСТ 5915-70*	198	1,24	*
			264	1,66	**
21		Гвоздь К5×150 ГОСТ 4028-63*	1314	24,04	*
			1752	32,06	**
22		Гвоздь К4×100 ГОСТ 4028-63*	2442	24,42	*
			3256	32,56	**
	Снеговая нагрузка 150 кгс/м²				
1	Серия 1.138-10, В1, АС-14	Стойка 1ПР4-28-12.14 и	62		*
			82		**
2	то же	Ригель 1ПР3-24-12.14 и	62		*
			82		**
3	–АС	Уголок Б-100×63×8 ГОСТ 8510-72* / Вст3кп2 ГОСТ 535-79	62	1,382	* ℓ=140мм
			82	1,382	** ℓ=140мм
4	–АС	Доска под обрешетку 50×130×2200	62		* 1,2 м³
			82		** 1,6 м³
5	–АС	Обрешетка 75×100	1647м		* 12,6 м³
			2196м		** 16,8 м³
6	–АС	Коньковый прогон 60×150	93м		* 0,84 м³
			124м		** 1,12 м³
7	–АС	Уголок Б-50×50×5 ГОСТ 8509-72* / Вст3кп2 ГОСТ 535-79	124	0,943	* ℓ=250мм
			164	0,943	** ℓ=250мм
8	–АС	Уголок Б-50×50×5 ГОСТ 8509-72* / Вст3кп2 ГОСТ 535-79	12	0,697	* ℓ=185мм
			16	0,697	** ℓ=185мм
9	–АС	Уголок Б-50×50×5 ГОСТ 8509-72* / Вст3кп2 ГОСТ 535-79	12	1,828	* ℓ=485мм
			16	1,828	** ℓ=485мм
10	–АС	Накладка			
		Полоса Б8×140 ГОСТ 103-76 / Вст3кп2 ГОСТ 535-79	33	1,758	*
			44	1,758	**
11	–АС	Ф12А-I ГОСТ 5781-75	33	2,314	* ℓ=2600мм
			44	2,314	** ℓ=2600мм
12	–АС	Ф12А-I ГОСТ 5781-75	24	2,848	* ℓ=3200мм
			32	2,848	** ℓ=3200мм
13	–АС	Доска карнизная 19×110	30м		* 0,09 м³
			40м		** 0,12 м³
14	–АС	Доска 19×110	321м		* 0,96 м³
			428м		** 1,28 м³

Марка, поз.	Обозначение	Наименование	Кол.	Масса ед., кг	Примеч.
15	–АС	Наличник 50×80	60м		* 0,12 м³
			80м		** 0,16 м³
23	Серия 3.407-57/72, АС-14	Стойка ПТ-08-3.25 и	62		*
			82		**
24	–АС	Лага 60×100×2300	210		* 2,1 м³
			280		** 2,8 м³
25	–АС	Доска пола δ=32 мм	204м²		* 5,92 м³
			272м²		** 7,89 м³
26	–АС	Прогон пола 60×150	204м		* 1,84 м³
			272м		** 2,45 м³
27	–АС	Уголок Б-50×32×4 ГОСТ 8510-72* / Вст3кп2 ГОСТ 535-79	64	0,30	* ℓ=120мм
			72	0,30	** ℓ=120мм
17	ГОСТ 2.4022-80	Фундамент 1Ф9.9-1	62		*
			82		**
		Стандартные изделия			
18		Болт М12×220 ГОСТ 7798-70*	198	41,58	*
			264	55,44	**
19		Шайба 12 ГОСТ 11371-78	198	3,06	*
			264	4,07	**
20		Гайка М12 ГОСТ 5915-70*	198	1,24	*
			264	1,66	**
21		Гвоздь К5×150 ГОСТ 4028-63*	1314	24,04	*
			1752	32,06	**
22		Гвоздь К4×100 ГОСТ 4028-63*	2442	23,93	*
			3256	31,91	**

1. Деревянные конструкции выполнить из пиломатериала II категории ГОСТ 8486-66
2. Поз. 23÷27 для варианта с приподнятым полом см. лист АС-13
3. В спецификации условно показаны:
* шед длиной 90м
** шед длиной 120м
4. Объём и масса стандартных изделий подсчитаны для общего количества

Привязан

Инв. №

Инженер	Мусина		
Рук. гр.	Крашенинников		
Гл. спец.	Пилипчук		
Нач. отд.	Тигай		
ГИП	Глезин		
Н. контр.	Матросова		26.11.81

806-2-5 АС

Шед звероводческих ферм

Шед для норок, соболей, лисиц и песцов. Конструкции железобетонные

Стадия	Лист	Листов
Р	17	

Схемы блокировки секций шеда

МСХ СССР ЦИТЭПсельхозпром г. Иваново

Инв. № подл. | Подпись и дата | Взам. инв. №

Копировал Никол

17653-01 28

Формат 22Г

Альбом 1

Типовой проект 80Б-2-5

Схема блокировки секций шеда 3 секции

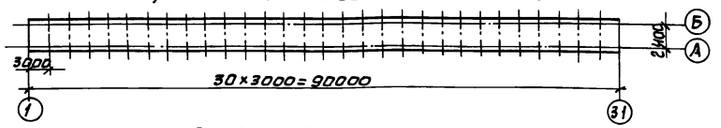

Схема блокировки секций шеда 4 секции

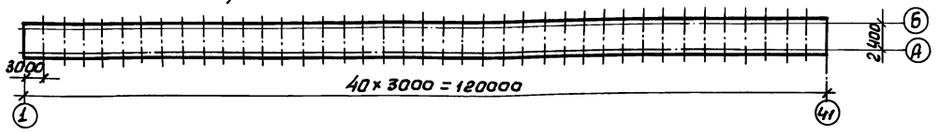

Спецификация элементов сборной конструкции

Марка, поз.	Обозначение	Наименование	Кол.	Масса ед., кг	Примеч.
	Снеговая нагрузка 70, 100 и 150 кгс/м²				
1	АС-15	Полурама ПР1	62		**
			82		***
2	-АС	Обрешетка 60×100	1647м		** 9,9 м³
			2196м		*** 13,2 м³
2*	АС	Обрешетка 75×100	1647м		** 12,37 м³
			2196м		*** 16,5 м³
3	АС	Прогон коньковый 60×150	90м		** 0,84 м³
			120м		*** 1,12 м³
4	-АС	Уголок Б-50×50×5 ГОСТ 8509-72* / Вст3кп2 ГОСТ 535-79	198	0,014	** l=250мм
			262	0,014	*** l=250мм
5	-АС	Накладка			
		Полоса Б-8×100 ГОСТ 103-76 / Вст3кп2 ГОСТ 535-79	62	0,048	** l=150мм
			82	0,048	*** l=150мм
6	-АС	Ф12 А-I ГОСТ 5781-75	24	0,219	** l=3500мм
			32	0,219	*** l=3500мм
7	-АС	Доска карнизная 19×110	30м		** 0,09 м³
			40м		*** 0,12 м³
8	-АС	Уголок Б-50×50×5 ГОСТ 8509-72 / Вст3кп2 ГОСТ 535-79	12	0,697	** l=185мм
			16	0,697	*** l=185мм
9	-АС	Уголок Б-50×50×5 ГОСТ 8509-72 / Вст3кп2 ГОСТ 535-79	12	1,828	** l=485мм
			16	1,828	*** l=485мм
10		Доска обшивки 19×110	321м		** 0,96 м³
			428м		*** 1,28 м³
11	-АС	Наличник 50×80	60м		** 0,12 м³
			80м		*** 0,16 м³
12	АС-15	Полурама ПР2	62		**
			82		***
13	-АС	Доска пола 32×110	224,4м		** 7,18 м³
			299,2м		*** 9,57 м³
14	-АС	Лага половая 60×100×2350	204		** 0,36 м³
			272		*** 0,48 м³
15	-АС	Прогон пола 60×150	204м		** 1,83 м³
			272м		*** 2,44 м³
16	-АС	Доска под обрешетку 50×8	151,8м		** 0,60 м³
			202,4м		*** 0,80 м³

Марка, поз.	Обозначение	Наименование	Кол.	Масса ед. кг	Примеч.
17	ГОСТ 24022-80	Фундамент 1Ф9.9-1	62		**
			82		***
		Стандартные изделия			
18		Болт М12×220 ГОСТ 7798-70**	33	0,69	**
			44	0,92	***
19		Шайба 12 ГОСТ 11371-78	33	0,03	**
			44	0,04	***
20		Гайка М12 ГОСТ 5915-70*	33	0,06	**
			44	0,08	***
21		Гвоздь К5×150 ГОСТ 4028-63*	2160	48,5	**
			2880	64.8	***
22		Гвоздь К4×100 ГОСТ 4028-63*	4290	42,9	**
			5220	57,2	***

1. Поз. 12÷15 - для варианта с приподнятым полом
2. В спецификации поз. 2* для снеговой нагрузки 150 кг/м²
3. В спецификации условно показаны:
   ** шед длиной 90 м
   *** шед длиной 120 м
4. Объем и масса стандартных изделий подсчитаны для общего количества.
5. Деревянные конструкции шеда выполнить из хвойных пород II категории влажностью не более 25%

Привязан

Инв. №

Инженер.	Мусина		
Рук. гр.	Крашенинников		19.08
Гл. спец.	Пилипчук		
Нач. отд.	Тигай		19.08
ГИП	Глезин		
Н. контр.	Матросова		19.08.81

80Б-2-5 -АС

Шед звероводческих ферм

Шед для норок, соболей, лисиц и песцов конструкции железобетонные (вариант)

Стадия	Лист	Листов
Р	18	

Схемы блокировки секций шеда

МСХ СССР ЦИТЭП сельхозпром г. Иваново

Инв. № подл. | Подп. и дата | Взам. инв. №

17653-01 29

Копировал Леонтьева

Формат 22Г

Альбом 1

Типовой проект 806-2-5

План фундаментов

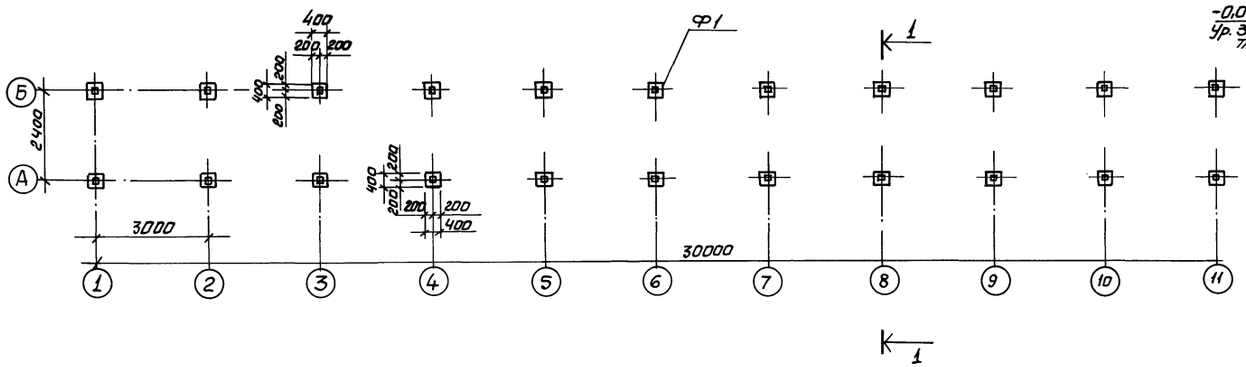

План стоек

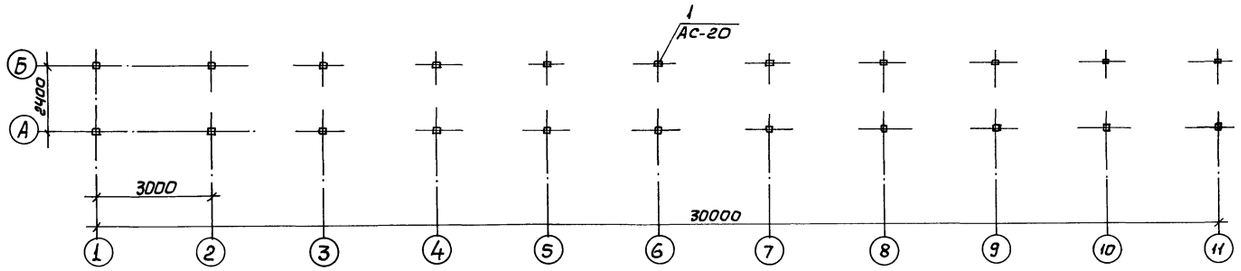

План покрытия

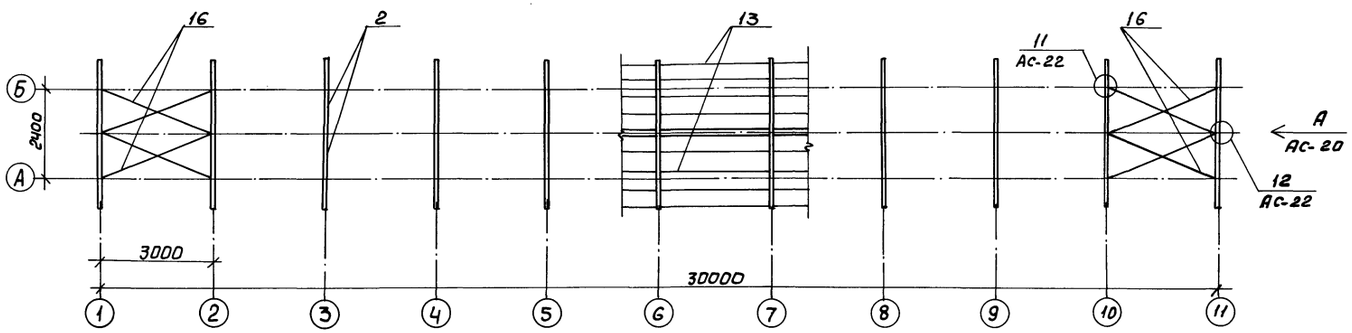

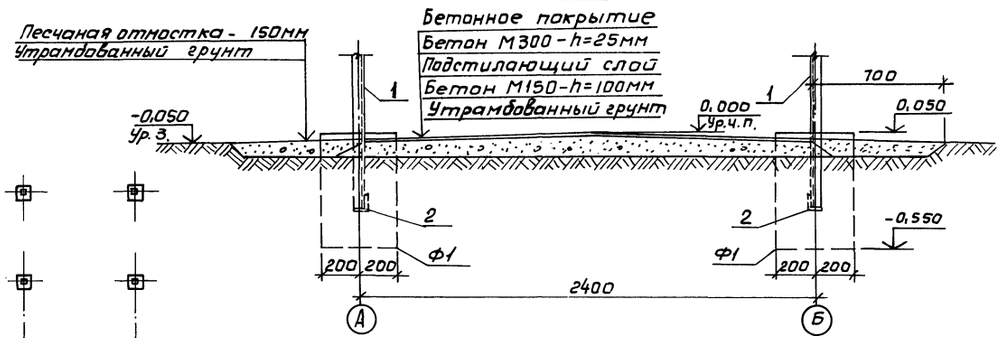

1. Фундаменты под стойки Ф1 - бетонные столбы из бетона марки 100

2. Фундаменты запроектированы для непросадочных, непучинистых грунтов со следующими нормативными характеристиками: $\varphi = 28°$; $C = 0{,}02$ кгс/см²; $E = 150$ кгс/см²; $\gamma = 1{,}8$ тс/м³; при отсутствии грунтовых вод.

3. Размеры подошвы фундаментов должны уточняться при привязке проекта к местным условиям строительной площадки в соответствии со СНиП II-15-74.

4. Деревянные конструкции шеда выполнить из хвойных пород II категории влажностью не более 25%

5. Деревянные конструкции защитить от возгорания, гниения и поражения древоточцами согласно СНиП III-23-76 и СНиП III-19-76.

6. При блокировке крайняя секция шеда отличается от шеда, разработанного в данном проекте, отсутствием обшивки торцовой стенки шеда по оси 11, средняя секция отличается отсутствием торцевых обшивок поз 17, 18 и одной рамы по оси 1

Привязан

Инв. №

Инженер	Мусина		
Рук. гр.	Крашенинников		19.08
Гл. спец.	Пилипчук		
Нач. отд.	Тигай		19.08.
ГИП	Глезин		
Н. контр.	Матросова		07.09.81

806-2-5 -АС

Шед звероводческих ферм

Шед для норок, соболей, лисиц и песцов

Конструкции металлические

Схемы расположения фундаментов, стоек, покрытия

Разрез 1-1

Стадия	Лист	Листов
Р	19	

МСХ СССР
ЦИТЭП сельхозпром
г. Иваново

Инв. № подл. | Подпись и дата | Взам. инв. №

Копировал Леонтьева 17653-01 30 Формат 22Г

Типовой проект 806-2-5 Альбом 1

Шед

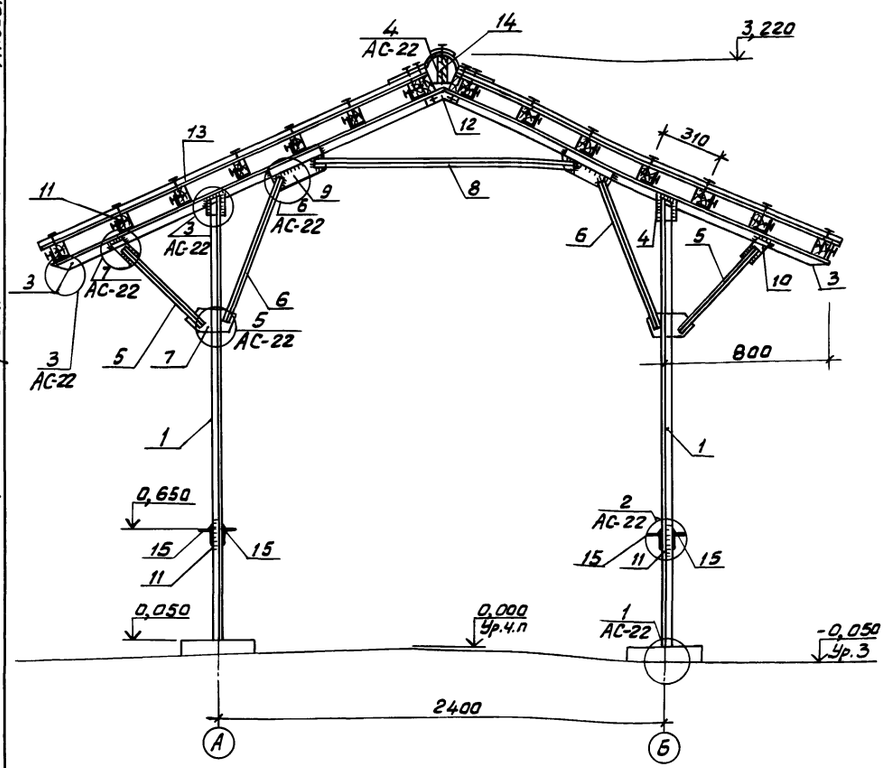

Вид А

АС-19

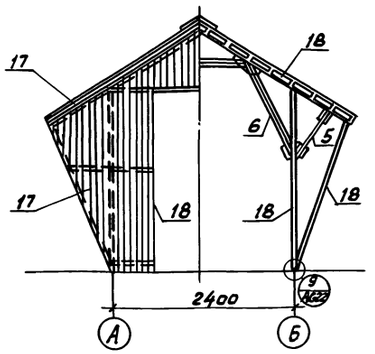

1. Деревянные конструкции выполнить из пиломатериала II категории обрешетка - пиломатериал - 2 сорта, остальные конструкции 3 сорта ГОСТ 8486-66.
2. Объем и масса стандартных изделий подсчитаны для общего количества.

Спецификация элементов сборной конструкции

Марка поз.	Обозначение	Наименование	Кол	Масса ед, кг	Примеч.
		Снеговая нагрузка 70 и 100 кгс/м²			
1	-АС	Стойка			
		Уголок Б-45х45х5 ГОСТ 8509-72* / Ст3кп2 ГОСТ 535-79	22	9,436	ℓ=2800мм
2	-АС	Уголок Б-45х45х5 ГОСТ 8509-72* / Ст3кп2 ГОСТ 535-79	22	0,674	ℓ=200мм
3	-АС	Ригель			
		Уголок Б-45х45х5 ГОСТ 8509-72* / Ст3кп2 ГОСТ 535-79	22	7,583	ℓ=2250мм
4	-АС	Полоса Б-6х100 ГОСТ 103-76 / Ст3кп2 ГОСТ 535-79	22	0,942	ℓ=200мм
5	-АС	Подкос			
		Уголок Б-32х32х4 ГОСТ 8509-72* / Ст3кп2 ГОСТ 535-79	22	1,146	ℓ=600мм
6	-АС	Подкос			
		Уголок Б-32х32х4 ГОСТ 8509-72* / Ст3кп2 ГОСТ 535-79	22	1,528	ℓ=800мм
7	-АС	Полоса Б-6х280 ГОСТ 82-70* / Ст3кп2 ГОСТ 14637-79	22	3,696	ℓ=280мм
8	-АС	Балка			
		Уголок Б-45х45х5 ГОСТ 8509-72* / Ст3кп2 ГОСТ 535-79	11	4,381	ℓ=1300мм
9	-АС	Фасонка			
		Полоса Б-6х150 ГОСТ 103-76 / Ст3кп2 ГОСТ 535-79	22	2,828	ℓ=460мм
10	-АС	Фасонка			
		Полоса Б-8х80 ГОСТ 103-76 / Ст3кп2 ГОСТ 535-79	22	0,566	ℓ=150мм
11	-АС	Уголок Б-50х50х5 ГОСТ 8509-72* / Ст3кп2 ГОСТ 535-79	22	0,377	ℓ=100мм
12	-АС	Фасонка			
		Полоса Б-6х80 ГОСТ 103-76 / Ст3кп2 ГОСТ 535-79	11	0,641	ℓ=170мм
13	-АС	Обрешетка 60х100	549м		3,3 м³
14	-АС	Прогон коньковый 50х130	40м		0,28 м³
15	-АС	Уголок Б-50х50х5 ГОСТ 8509-72* / Ст3кп2 ГОСТ 535-79	44	0,490	ℓ=250мм
16	-АС	ф12 А-I ГОСТ 5781-75	8	3,115	ℓ=3500мм
17	-АС	Доска обшивки 19х110	88м		0,35 м³
18	-АС	Наличник 40х80	64м		0,12 м³
19	-АС	Полоса Б-5х60 ГОСТ 103-76 / Ст3кп2 ГОСТ 535-79	24	0,732	ℓ=310мм
		Стандартные изделия			
20		Гвоздь К4х100 ГОСТ 4028-63*	360	3,5	
21		Гвоздь К5х150 ГОСТ 4028-63*	600	13,44	
	Снеговая нагрузка 150 кгс/м²				
1	-АС	Стойка			
		Уголок Б-45х45х5 ГОСТ 8509-72* / Ст3кп2 ГОСТ 535-79	22	9,436	ℓ=2800мм
2	-АС	Уголок Б-45х45х5 ГОСТ 8509-72* / Ст3кп2 ГОСТ 535-79	22	0,674	ℓ=200мм
3	-АС	Ригель			
		Уголок Б-45х45х5 ГОСТ 8509-72* / Ст3кп2 ГОСТ 535-79	22	7,583	ℓ=2250мм

Марка, поз.	Обозначение	Наименование	Кол.	Масса ед, кг	Примеч.
12	АС	Фасонка			
		Полоса Б-6х80 ГОСТ 103-76 / Ст3кп2 ГОСТ 535-79	11	0,641	ℓ=170мм
13	-АС	Обрешетка 75х100	549м		5,5 м³
14	-АС	Прогон коньковый 50х130	40м		0,28 м³
15	-АС	Уголок Б-50х50х5 ГОСТ 8509-72* / Ст3кп ГОСТ 535-79	44	0,490	ℓ=250мм
16	-АС	ф12 А-I ГОСТ 5781-75	8	3,115	ℓ=3500мм
17	-АС	Доска обшивки 19х110	88м		0,35 м³
18	-АС	Наличник 40х80	64м		0,12 м³
19	-АС	Полоса Б-5х80 ГОСТ 103-76 / Ст3кп2 ГОСТ 535-79	24	0,732	ℓ=310мм
		Стандартные изделия			
20		Гвоздь К4х100 ГОСТ 4028-63*	360	3,5	
21		Гвоздь К5х150 ГОСТ 4028-63*	600	13,44	
26		Болт М12х50 ГОСТ 7798-70*	100	2,0	
27		Шайба 12 ГОСТ 11371-78	100	0,2	
28		Гайка М12 ГОСТ 5915-70*	100	0,6	
		Материалы:			
		Асб. цем. волн. листы ОВ	191,97		м²
		Бетон марки 100	0,96		м³

Марка, поз.	Обозначение	Наименование	Кол	Масса ед, кг	Примеч.
4	-АС	Полоса Б-6х100 ГОСТ 103-76 / Ст3кп2 ГОСТ 535-79	22	0,942	ℓ=200мм
5	-АС	Подкос			
		Уголок Б-32х32х4 ГОСТ 8509-72* / Ст3кп2 ГОСТ 535-79	22	1,146	ℓ=600мм
6	-АС	Подкос			
		Уголок Б-32х32х4 ГОСТ 8509-72* / Ст3кп2 ГОСТ 535-79	22	1,528	ℓ=800мм
7	-АС	Полоса Б-6х280 ГОСТ 82-70* / Ст3кп2 ГОСТ 19637-79	22	3,696	ℓ=280мм
8	-АС	Балка			
		Уголок Б-45х45х5 ГОСТ 8509-72* / Ст3кп2 ГОСТ 535-79	11	4,381	ℓ=1300мм
9	-АС	Фасонка			
		Полоса Б-6х150 ГОСТ 103-76 / Ст3кп2 ГОСТ 535-79	22	2,828	ℓ=400мм
10	-АС	Фасонка			
		Полоса Б-8х80 ГОСТ 103-76 / Ст3кп2 ГОСТ 535-79	22	0,566	ℓ=150мм
11	-АС	Уголок Б-50х50х5 ГОСТ 8509-72* / Ст3кп2 ГОСТ 535-79	22	0,377	ℓ=100мм

Привязан

Инв. №

Инв. № подл. | Подпись и дата | Взам. инв. №

Инженер	Мусина		
Рук. гр.	Крашенинников		
Гл. спец.	Пилипчук		
Нач. отд.	Тигай		
ГИП	Глезин		
Н. контр.	Матросова		21.11.81

806-2-5 АС

Шед звероводческих ферм

Шед для норок, соболей, лисиц и песцов

Конструкции металлические

Стадия	Лист	Листов
Р	20	

Шед. Вид А

Госкомсельхозпром СССР ЦИТЭПсельхозпром г. Иваново

Копировал Курочкина 17653-01 31 Формат 22г

Типовой проект 806-2-5 Альбом 1

1-1

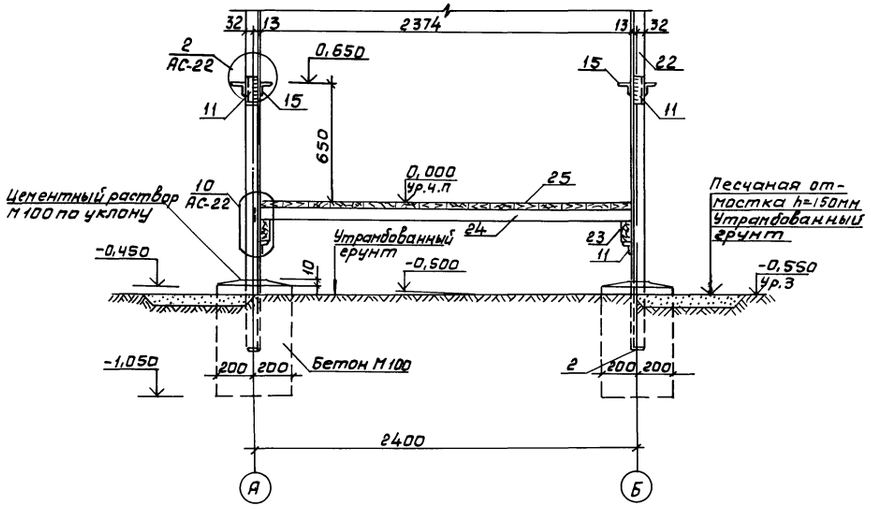

Элемент плана

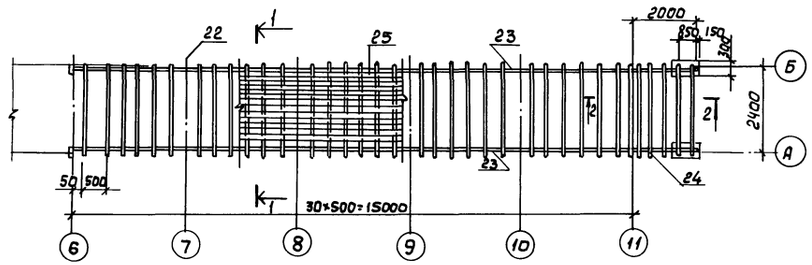

Фрагмент фасада

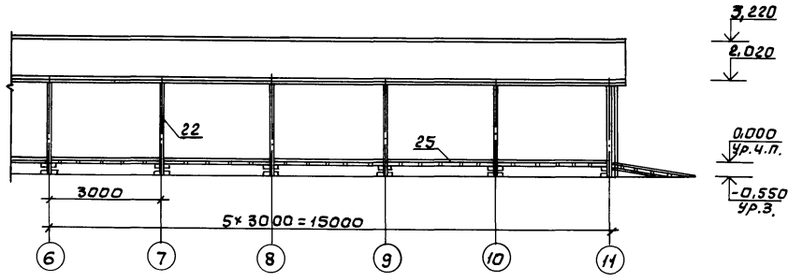

Фасад А-Б

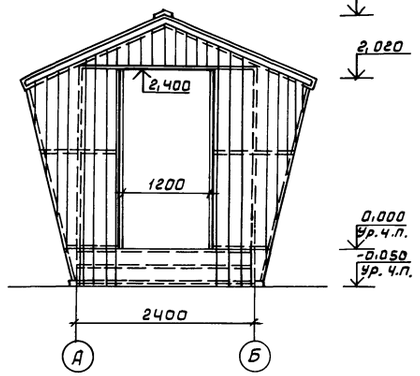

2-2

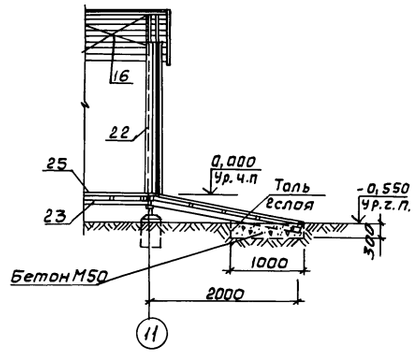

Спецификация элементов сборной конструкции

Марка, поз.	Обозначение	Наименование	Кол.	Масса ед. кг	Примечание
	Снеговая нагрузка	70, 100 и 150 кгс/м²			
22	-АС	Стойка			
		Уголок $\frac{\text{С-45×45×5 ГОСТ 8509-78 } \ell=3200}{\text{В ст 3 кп 2 ГОСТ 535-79}}$	22	234,2	
23	-АС	Прогон пола 60×150	68м	0,61	м³
24	-АС	Лага половая 60×100×2300	10	0,098	м³
25	-АС	Доска пола 32×110	78,2м	78,2	м³
		Материалы			
		Бетон М50	0,8		м³

1. За отметку 0,000 принята отметка чистого пола, что соответствует абсолютной отметке ____
2. Данный лист разработан для варианта шеда звероводческих ферм с приподнятым полом для районов с высоким снеговым покровом.
3. При привязке данного варианта в металле поз. 1 на листе АС-19 исключить, заменив её на поз. 22 указанную на данном листе.
4. Конструкции пола выполнить из пиломатериалов хвойных пород влажностью не более 25% по ГОСТ 8486-66.
5. Объем в спецификации подсчитан для общего количества

Ст. техн	Ананьева			806-2-5 -АС	
Рук. гр.	Крашенинников		19.08		
Гл. спец.	Липилчук		19.08	Шед звероводческих ферм	
Нач. отд	Тигай		19.08		
ГИП	Глезин			Шед для норок, соболей, лисиц и песцов. Конструкции металлические (вариант с приподнятым полом)	Стадия: Р; Лист: 21; Листов:
Н. контр.	Матросова		19.08	Фасад А-Б. Фрагмент фасада. Элемент плана. Разрезы 1-1; 2-2	НСХ СССР ЦИТЭИсельхозпром г. Иванова

Привязан

Инв. №

Копировал Леонтьева. 17653-01 32 Формат 22Г

Инв. № подл. | Подпись и дата | Взам. инв. №

Типовой проект 806-2-5 Альбом 1

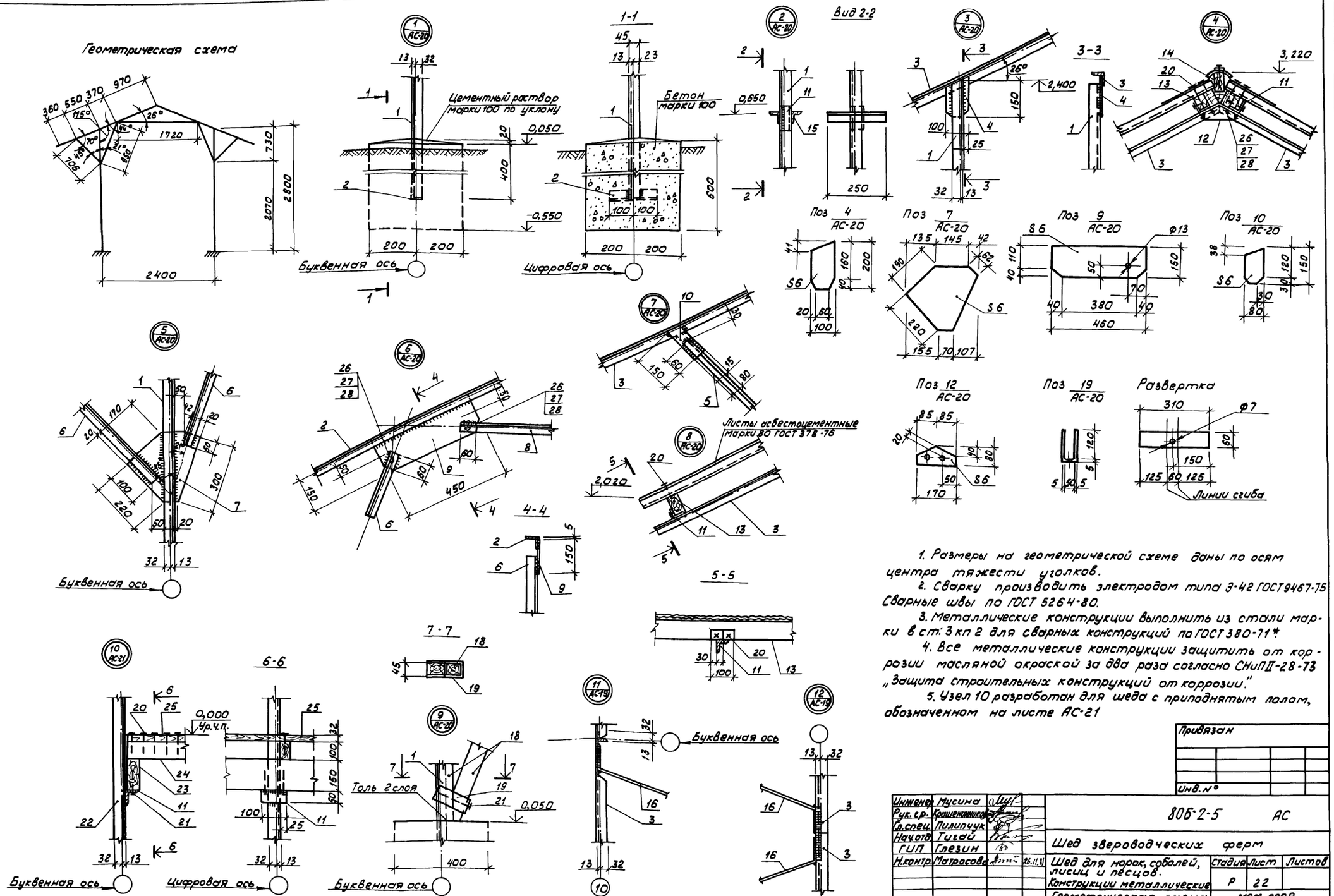

1. Размеры на геометрической схеме даны по осям центра тяжести уголков.
2. Сварку производить электродом типа Э-42 ГОСТ 9467-75 Сварные швы по ГОСТ 5264-80.
3. Металлические конструкции выполнить из стали марки в ст. 3 кп 2 для сварных конструкций по ГОСТ 380-71*.
4. Все металлические конструкции защитить от коррозии масляной окраской за два раза согласно СНиП II-28-73 „Защита строительных конструкций от коррозии."
5. Узел 10 разработан для шеда с приподнятым полом, обозначенном на листе АС-21

Инв. № подл.	Подпись и дата	Взам. инв. №	

Привязан

Инв. №

Инженер	Мусина		
Рук. гр.	Крашенинников		
Гл. спец.	Пилипчук		
Нач. отд.	Тигай		
ГИП	Глезин		
Н. контр.	Матросова		26.11.81

806-2-5 АС

Шед звероводческих ферм

Шед для норок, соболей, лисиц и песцов. Конструкции металлические

Стадия	Лист	Листов
Р	22	

Геометрическая схема. Узлы 1-12. Сечения

МСХ СССР ЦИТЭП сельхозпром г. Иваново

Копировал Никол- 17653-01 33 Формат 22Г

Схема блокировки секций шеда 3 секции

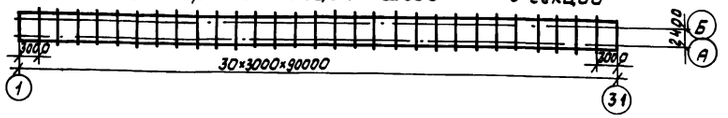

Схема блокировки секций шеда 4 секции

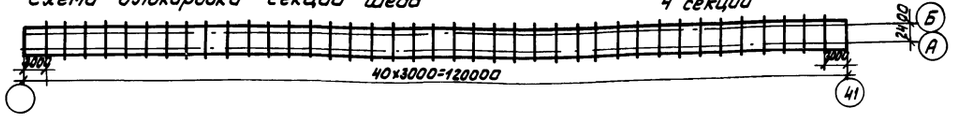

Спецификация элементов сборной конструкции

Марка, поз.	Обозначение	Наименование	Кол.	Масса ед., кг	Примеч.
		Снеговая нагрузка 70,100 и 150 кгс/м²			
1	АС	Стойка			
		Уголок Б-45×45×5 ГОСТ 8509-72* / Ст3кп2 ГОСТ 535-79	62	9,436	* ℓ=2800мм
			82	9,436	** ℓ=2800мм
2	АС	Уголок Б-45×45×5 ГОСТ 8509-72* / Ст3кп2 ГОСТ 535-79	62	0,674	* ℓ=200мм
			82	0,674	** ℓ=200мм
3	АС	Ригель			
		Уголок Б-45×45×5 ГОСТ 8509-72* / Ст3кп2 ГОСТ 535-79	62	7,583	* ℓ=2250мм
			82	7,583	** ℓ=2250мм
4	АС	Полоса Б-6×100 ГОСТ 103-76 / Ст3кп2 ГОСТ 535-79	62	0,942	* ℓ=200мм
			82	0,942	** ℓ=200мм
5	АС	Подкос			
		Уголок Б-32×32×4 ГОСТ 8509-72* / Ст3кп2 ГОСТ 535-79	62	1,146	* ℓ=600мм
			82	1,146	** ℓ=600мм
6	АС	Подкос			
		Уголок Б-32×32×4 ГОСТ 8509-72* / Ст3кп2 ГОСТ 535-79	62	1,528	* ℓ=800мм
			82	1,528	** ℓ=800мм
7	АС	Полоса Б-6×280 ГОСТ 82-70* / Ст3кп2 ГОСТ 14637-79	62	3,696	* ℓ=280мм
			82	3,696	** ℓ=280мм
8	АС	Балка			
		Уголок Б-45×45×5 ГОСТ 8509-72* / Ст3кп2 ГОСТ 535-79	32	4,381	* ℓ=1300мм
			42	4,381	** ℓ=1300мм
9	АС	Фасонка			
		Полоса Б-6×150 ГОСТ 103-76 / Ст3кп2 ГОСТ 535-79	62	2,828	* ℓ=400мм
			82	2,828	** ℓ=400мм
10	АС	Фасонка			
		Полоса Б-6×80 ГОСТ 103-76 / Ст3кп2 ГОСТ 535-79	62	0,566	* ℓ=150мм
			82	0,566	** ℓ=150мм
11	АС	Уголок Б-50×50×5 ГОСТ 8509-72* / Ст3кп2 ГОСТ 535-79	62	0,377	* ℓ=100мм
			82	0,377	** ℓ=100мм
12	АС	Фасонка			
		Полоса Б-6×80 ГОСТ 103-76 / Ст3кп2 ГОСТ 535-79	32	0,641	* ℓ=170мм
			43	0,641	** ℓ=170мм
16	АС	Ф12А-I ГОСТ 5781-75	24	3,115	* ℓ=3500мм
			32	3,115	** ℓ=3500мм
19	АС	Полоса Б-5×60 ГОСТ 103-76 / Ст3кп2 ГОСТ 535-79	72	0,732	* ℓ=310мм
			96	0,732	** ℓ=310мм
22	АС	Стойка			
		Уголок Б-45×45×5 ГОСТ 8509-72* / Ст3кп2 ГОСТ 535-79	62	10,784	* ℓ=3200мм
			82	10,784	** ℓ=3200мм
23	АС	Прогон пола 60×150	204м		* 1,84м³
			272м		* 2,45м³
24	АС	Лага половая 60×100×2300	204		* 0,29м³
			272		** 0,38м³
25	АС	Доска пола 32×110	2244 м²		* 7,18м³
			2992 м²		** 9,57м³
		Стандартные изделия			
20		Гвоздь К4×100 ГОСТ 4028-63*	1080	10,58	*
			1440	14,11	**
21		Гвоздь К5×150 ГОСТ 4028-63*	1800	40,32	*
			2400	53,76	**
		Снеговая нагрузка 70 и 100 кгс/м²			
13	АС	Обрешетка 60×100	1647 м		* 9,9м³
			2196 м		** 13,2м³
14	АС	Коньковый прогон 50×130	90м		* 0,58м³
			120м		** 0,78м³
15	АС	Уголок Б-50×50×5 ГОСТ 8509-72* / Ст3кп2 ГОСТ 535-79	132	0,490	* ℓ=250мм
			176	0,490	** ℓ=250мм
17	АС	Доски обшивки 19×110	264м		1,05м³
			352м		1,4м³
18	АС	Наличник 40×80	192м		0,36м³
			256м		0,48м³
		Снеговая нагрузка 150 кгс/м²			
13	АС	Обрешетка 75×100	1647 м		* 12,37м³
			2196 м		** 16,5м³
14	АС	Прогон коньковый 50×130	90м		* 0,58м³
			120м		** 0,78м³
15	АС	Уголок Б-50×50×5 ГОСТ 8509-72* / Ст3кп2 ГОСТ 535-79	132	0,490	* ℓ=250мм
			176	0,490	** ℓ=250мм
17	АС	Доска обшивки 19×110	264 м²		* 1,05м³
17	АС	Доска обшивки 19×110	352м		** 1,4м³
18	АС	Наличник 40×80	192м		* 0,36м³
			256м		** 0,48м³
		Снеговая нагрузка 70,100 и 150 кгс/м²			
		Стандартные изделия			
26		Болт М12×50 ГОСТ 7798-70*	100	2,0	
27		Шайба 12 ГОСТ 11371-78	100	0,2	
28		Гайка М12 ГОСТ 5915-70*	100	0,6	
		Материалы			
		Асб. цем. волн. листы ОВ	5759		* м²
			7678		** м²

1. Позиции 22-25 - для варианта с приподнятым полом, см. лист АС-21.
2. В спецификации условно показаны:
   * - шед длиной 90м
   ** - шед длиной 120м
3. Масса и объём в спецификации подсчитаны для общего количества

Привязан

Инв. №

Разраб.	Попова		
Рук. гр.	Крошечников		
Гл. спец.	Липинчук		
Нач. отд.	Тигай		
ГИП	Глезин		
Н. контр.	Матросова		21.11.91

806-2-5 - АС

Шед звероводческих ферм

Шед для норок, соболей, лисиц и песцов. Конструкции металлические

Стадия Р | Лист 23 | Листов

Схемы блокировки секции шеда

МСХ СССР ЦИТЭПсельхозпром г. Иваново

Копировал Никаф-

17653-01 34 Формат А2Г

Инв. № подл. | Подп. и дата | Взам. инв. №

Типовой проект 806-2-5 Альбом 1

Данные по производственному водопотреблению и водоотведедению

№ потребителя по плану	Наименование потребителя	Количество потребителей	Количество часов работы в сутки	Водопотребление: Требования к качеству воды	Водопотребление: Потребный напор, м. вод. ст.	Водопотребление: Режим водопотребления	Водопотребление: Расход воды на одного потребителя, л/сут.	Водопотребление: Из производственного водопровода м³/сут	Водопотребление: Из производственного водопровода м³/ч	Водопотребление: Из производственного водопровода л/с	Водоотведение: Характеристика сточных вод	Водоотведение: Режим водоотведения	Водоотведение: В бытовую канализацию м³/сут.	Водоотведение: В бытовую канализацию м³/ч	Водоотведение: В бытовую канализацию л/с	Концентрация загрязнений сточных вод после локальных очистных сооружений, мг/л	Примечание
	Шед длиной 120 м (для молодняка)																
1	Норки	1360	—	питьев.	10	периодич.	0,15	0,20	0,06	0,4			—	—	—		
2	Песцы	9000	—	"	10	"	0,30	2,70	0,84	0,4			—	—	—		
3	Лисы	3800	—	"	10	"	0,30	1,14	0,36	0,4			—	—	—		
4	Соболи	1242	—	"	10	"	0,15	0,19	0,06	0,4			—	—	—		
	Шед длиной 90 м (для основного стада)																
1	Норки	332	—	"	10	"	0,25	0,08	0,03	0,4			—	—	—		
2	Песцы	2744	—	"	10	"	0,50	1,37	0,43	0,4			—	—	—		
3	Лисы	2000	—	"	10	"	0,50	1,00	0,31	0,4			—	—	—		
4	Соболи	1800	—	"	10	"	0,25	0,45	0,14	0,4			—	—	—		

Ведомость рабочих чертежей основного комплекта ВК

Лист	Наименование	Примечан.
1	Общие данные (начало)	
2	Общие данные (окончание). План. Схема ВЗ	

Спецификация систем водопровода.

Марка, поз.	Обозначение	Наименование	Кол.	Масса ед, кг	Примечание
	Шед длиной 120 м (для молодняка)				
		Водопровод			
		Производственный			
1		Кран поливочный ф 25	3		компл.
	каталог ЦКБА	а) вентиль запорный			
		муфтовый 1548р2ф25	1		
		б) гайка соединительная			
		ГОСТ 8959-75 ф 25	2		
		в) рукав резиновый напор-			
		ный В(II)-10-25-36-У			
		ГОСТ 18698-79	20		м
2		Трубопровод из сталь-			
		ных легких водогазопроводных			
		труб по ГОСТ 3262-75* ф 25	4,5		м
3		Трубопровод из чугунных			
		водопроводных труб по			
		ГОСТ 5525-61** ф65	24,0		м
4		Колено раструбное			
		по ГОСТ 5525-61** ф65	3		
	Шед длиной 90 м (для основного стада)				
		Водопровод			
		Производственный			
1		Кран поливочный ф 25	2		компл.
	каталог ЦКБА	а) вентиль запорный муф-			
		товый 1548р2 ф 25	1		
		б) гайка соединительная			
		ГОСТ 8959-75 ф 25	2		
		в) рукав резиновый напор-			
		ный В(II)-10-25-36-У			
		ГОСТ 18698-79	20		м
2		Трубопровод из стальных			
		водогазопроводных труб			
		по ГОСТ 3262-75* ф 25	3,0		м
3		Трубопровод из чугунных			
		водопроводных труб по			
		ГОСТ 5525-61** ф65	16,0		м
4		Колено раструбное по			
		ГОСТ 5525-61** ф65	2		

Основные показатели по чертежам водопровода

Наименование системы	Потребный напор на вводе, м вод.ст	Расчетный расход м³/сут.	Расчетный расход м³/ч	Расчетный расход л/с	Расчетный расход при пожаре, л/с	Установленная мощность электродвигателей, квт	Примечание
Шед длиной 120 м (для молодняка)							
Водопровод производственный							
а) норки	10	0,20	0,06	0,4	—	—	
б) песцы	10	2,70	0,84	0,4	—	—	
в) лисы	10	1,14	0,36	0,4	—	—	
г) соболи	10	0,19	0,06	0,4	—	—	
Шед длиной 90 м (для основного стада)							
Водопровод производственный							
а) норки	10	0,08	0,03	0,4	—	—	
б) песцы	10	1,37	0,43	0,4	—	—	
в) лисы	10	1,00	0,31	0,4	—	—	
г) соболи	10	0,45	0,14	0,4	—	—	

Типовой проект разработан в соответствии с действующими нормами и правилами, и предусматривает мероприятия обеспечивающие взрывную, взрывопожарную и пожарную безопасность при эксплуатации здания.

Главный инженер проекта В.Н. Глезин

Инв. № подл.	Подп. и дата	Взам. инв. №

Инв. №		
Вед. инж.	Ладушкин	
Рук. груп.		
Гл. спец.	Захаров	
Нач. отд.	Шляпкин	
ГНП	Глезин	
Н. контр.	Матросова	

Привязан

ТП 806-2-5-ВК

Шед звероводческих ферм

Стадия	Лист	Листов
Р	1	2

Общие данные (начало)

МСХ СССР Цитэпсельхозпром г. Иваново

Копировал 17653-01 35 Формат 22Г

Шед длиной 90м (для основного стада)
План

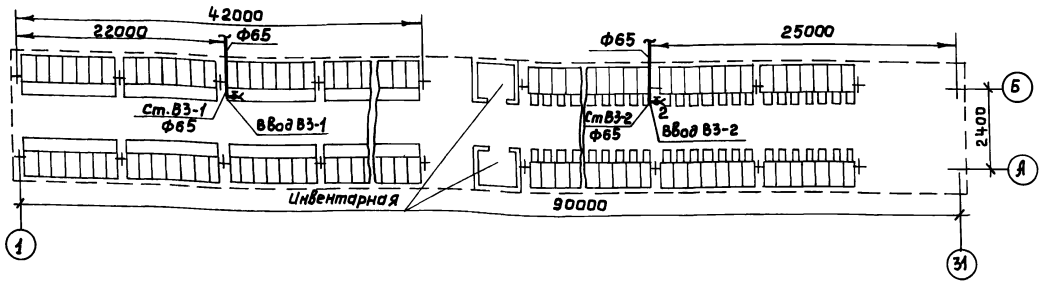

Шед длиной 120м (для молодняка)
План

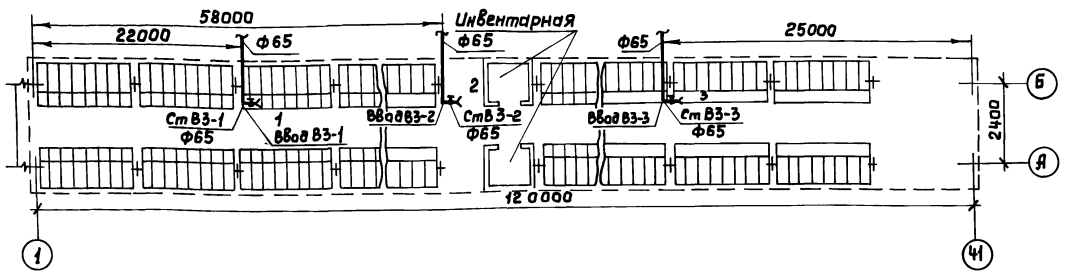

В3

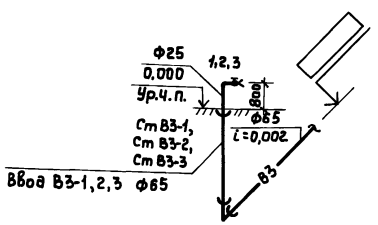

1. При привязке проекта к местным условиям заполнить пропуски в [ ]
2. Относительной отметке 0,000 соответствует отметка [ ] по топографической съемке.
3. Водоснабжение шеда должно решаться от общефермских сетей хозяйственно-питьевого водопровода.
4. Напор воды на вводе в здание шеда – 10м вод. ст.
5. Поение зверей предусматривается из поилок, наполняемых водой через поливочные краны.
6. В таблицу водопотребления включены расходы воды потребляемой непосредственно в шеде (на поение зверей). Расход воды на приготовление кормов, полив зеленых насаждений и проездов, нужды обслуживающего персонала должен учитываться дополнительно в комплексе фермы в соответствии со СНиП II-31-74 и ОНТП 3-77.
7. Наружные сети производственного водопровода для водоснабжения шедов используется только в теплое время года и должны укладываться на глубине исключающей механические повреждения с уклоном не менее 0,001 в сторону распределительного колодца.
8. На зимний период наружные сети производственного водопровода отключаются и опаражниваются, поение зверей предусматривается льдом или снегом.
9. Внутреннее пожаротушение шеда, согласно СНиП II-99-77, не предусматривается.
10. Расчетный расход воды на наружное пожаротушение, согласно СНиП II-31-74 и СНиП II-99-77 раздел 3, принимается равным: шед в железобетонных и металлических конструкциях – 5л/с; шед в деревянных конструкциях – 10л/с, (строительный объем здания до 3тыс. м³; степень огнестойкости – II [V для шеда в деревянных конструкциях]; категория производства по пожарной опасности – Д).
11. Источник пожаротушения выбирается при привязке проекта к местным условиям.
12. Наружные сети производственного водопровода предусматриваются из чугунных водопроводных труб диаметром 65 мм по ГОСТ 5525-61**.
13. Выше отметки 0,000 трубопроводы производственного водопровода выполняются из стальных водогазопроводных труб диаметром 25мм по ГОСТ 3262-75*.
14. Стальные трубопроводы покрываются масляной краской за два раза.
15. Качество воды в сети должно отвечать требованиям ГОСТ 2874-73 „Вода питьевая".
16. Внутренняя канализация шеда согласно ОНТП 3-77 не предусматривается.

Вед.инж.	Ладушкин		ТП 806-2-5-ВК
Гл.спец.	Захаров		
Нач.отд.	Шляпкин		Шед звероводческих ферм
ГИП	Глезин		
Н.контр.	Матросова		Стадия: Р; Лист: 2; Листов:
Привязан			Общие данные (окончание) План. Схема В3
Инв.№			МСХ СССР ЦИТЭПсельхозпром г. Иваново

Типовой проект 806-2-5 Альбом 1

Гл.спец.отд.тех. Месяцев; П.П.защита Винаградов; Нач.отд. ТЭП Тигай; Нач.отд. ТТ Виноградов; Нач.отд. ЭТ Кутин

Инв.№подл. | Подпись и дата | Взам.инв.№

Копировал Крайнова 17653-01 36 Формат 22Г

Типовой проект 806-2-5 Альбом

Ведомость рабочих чертежей основного комплекта ЭО

Лист	Наименование	Примеч.
1	Общие данные	
2	Сети местного освещения 36 В	

Ведомость ссылочных и прилагаемых документов

Обозначение	Наименование	Примеч.
4,407-235	Ссылочные документы Установка одиночных ящиков с рубильниками, автоматов, кнопок ПКЕ, ПКУ и сигнальных аппаратов, 1977 (А397)	

Условные обозначения

	Автомат установочный
	Трансформатор понижающий
	Розетка штепсельная брызгозащищенная
	Линия сети освещения

1. Согласно классификации ПУЭ-76 шед по надежности электроснабжения относится к потребителям III категории.
2. Питание шеда осуществляется от ЩО бригадного дома напряжением 220 В. Конструкция ввода решается при привязке к конкретному объекту.
3. Автоматический выключатель и понижающий трансформатор приняты в брызгозащищенном исполнении и устанавливаются на наружной стене шеда на высоте 1,7 м, штепсельные розетки на колоннах на высоте 0,8 м от отметки уровня чистого пола. Розетки напряжением 36 В местного освещения установить через каждые 15 м, начиная от оси 3.
4. Расчетная нагрузка шеда - 0,2 кВт
5. Распределительную сеть к штепсельным розеткам выполнить проводом АПВ в винипластовой трубе в бетонном полу. Для варианта с приподнятым полом распределительную сеть выполнить под полом по деревянным конструкциям. Ответвления к розеткам выполнить в стальной водогазопроводной трубе.
6. Для защиты обслуживающего персонала от поражения электрическим током, все металлические нетоковедущие части электрооборудования зануляются присоединением к нулевому проводу питающей сети.
7. Молниезащита одиночного шеда решается при привязке проекта, исходя из конкретных условий размещения шеда. При использовании шедов в составе фермы молниезащита разрабатывается в целом для фермы
8. Рекомендуется в обоих случаях использовать отдельностоящие молниеотводы

Типовой проект разработан в соответствии с действующими нормами и правилами и предусматривает мероприятия, обеспечивающие взрывную, взрывопожарную и пожарную безопасность при эксплуатации здания
Главный инженер проекта Глезин

Инв. № подл. | Подп. и дата | Взам. инв. №

Привязан				
Инв. №				
Разраб.	Голубева		20.08.91	806-2-5 -ЭО
Рук. гр.	Лядыкин		20.08.91	
Гл. спец.	Сидоров		20.08.91	Шед звероводческих ферм
Нач. отд.	Купцин		20.8.91	
ГИП	Глезин		20.8.91	Шед для норок, собалей, лисиц и песцов
Н. контр.	Матросова		7.08.91	Стадия: Р; Лист: 1; Листов: 2
				Общие данные
				МСХ СССР ЦИТЭПсельхозпром г. Иваново

Копировал Ж 17653-01 37 Формат 22 Г

Типовой проект 806-2-5 Альбом

Шед l=120м (для молодняка)

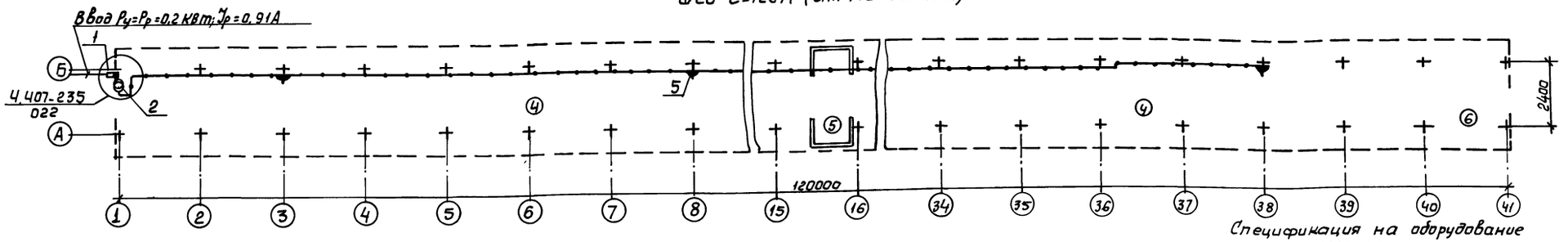

Шед l=90м (для основного стада)

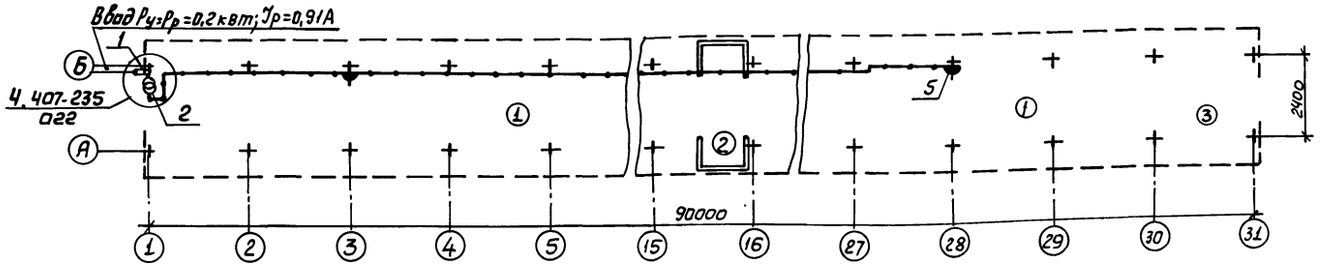

Экспликация помещений

№ на плану	Наименование	Характер помещения или класс	Примеч.
1	Шед основного стада	наружное	
2	Инвентарная	"	
3	Отделение для подстилки	"	
4	Шед молодняка	"	
5	Инвентарная	"	
6	Отделение для подстилки	"	

Спецификация на оборудование и материалы

Марка, поз.	Обозначение	Наименование	Кол.	Масса ед. кг	Примеч.
		Шед l=90м			
1		Автомат установочный АП50-2МТ	1		Ір=1,6А в метал. кожухе
2		Трансформатор понижающий ОСОВ-0,25	1		220/36 В
3		Светильник переносной РП-6-3/36	1		
4		Лампа МО36-40, ГОСТ 1182-77	1		
5		Розетка РШ-п-2-0-1Р44-01-10Ч2 ГОСТ 7396-76	5		
6		Провод 2,5 380 ГОСТ 6323-79, м	200	0,022	
7		Труба Р-15х 2,5 ГОСТ 3262-75, м	5	1,16	
8		Труба винипластовая 25х1,5 ТУ6-05-1791-76, м	95	0,26	
9		Полоса перфорированная К-238	2	3,2	
10		Коробка ответвительная У520	6	0,72	
		Шед l=120м			
1		Автомат установочный АП50-2МТ	1		
2		Трансформатор понижающий ОСОВ-0,25	1		
3		Светильник переносной РП-6-3/36	1		
4		Лампа МО36-40, ГОСТ 1182-77	1		
5		Розетка РШ-п-2-0-1Р44-01-10Ч2, ГОСТ 7396-76	8		
6		Провод АПВ 2,5 380 ГОСТ 6323-79, м	266	0,022	
7		Труба Р-15х2,5 ГОСТ 3262-75, м	8	1,16	
8		Труба винипластовая 25х1,5ТУ6-05-1791-76, м	125	0,26	
9		Полоса перфорированная К238	3	3,2	
10		Коробка ответвительная У520	8	0,72	

Нач. отд. ТЭП Тизай
Гл. спец. ТО Иванов
Инв.№ подл. | Подпись и дата | Взам.инв.№

Привязан

Инв.№

Разраб.	Голубева		
Рук.гр.	Дыдыкин		
Гл. спец.	Сидоров		
Нач.отд.	Кутин		
ГИП	Глезин		
Н.контр.	Матросова		

806-2-5 ЭО

Шед звероводческих ферм

Шед для норок, соболей, лисиц и песцов.

Стадия	Лист	Листов
Р	2	

Сети местного освещения 36 В

Мсх СССР ЦИТЭПсельхозпроект г. Иваново

Копировал Леонтьева 17653-01 38 Формат 22Г

Типовой проект 806-2-5 Альбом 1

Форма № 8

Коды

Утверждаю:

Начальник _____

" ___ " _____ 19 г.

Генеральная проектная организация _____

Проектная организация-разработчик ЦИТЭПсельхозпром

Комплектующая организация _____

Отрасль народного хозяйства _____

Министерство (ведомство)-заказчик _____

Главное управление министерства (объединение) _____

Предприятие _____

Объект (производственная мощность) _____

ГУМТС (УМТС) _____

Часть (раздел) проекта _____

Срок ввода объекта в эксплуатацию _____

Заказная спецификация № _____ от " _____ " 19__ г. Всего листов 3

на технологическое оборудование (вид оборудования, изделия и материалы, поставляемые заказчиком) Лист № 1

№ п. п.	№ позиции по технологической схеме; место установки	Наименование и техническая характеристика основного и комплектующего оборудования, приборов, арматуры, материалов, кабельных и других изделий	Тип и марка оборудования; каталог; № чертежа; № опросного листа; Материал оборудования	Завод-изготовитель (для импортного оборудования - страна, фирма)	Единица измерения: наименование	Единица измерения: код	Код оборудования, материалов	Потребность по проекту	Цена единицы, тыс. руб.	Потребность на пусковой комплекс	Ожидаемое наличие на начало планируемого года в т. ч. на складе	Заявленная потребность на планируемый год	Принятая потребность на 19__ г.: всего	в том числе по кварталам: I	II	III	IV	Стоимость всего, тыс. руб.
1	2	3	4	5	6	7	8	9	10	11	12	13	14	15	16	17	18	19
1		Тележка Грузопод. - 300 кг	ТУ-300	ст. Никитовка Донецкая обл. П/Я ЮЕ 312/87	шт.	796	317111	1	0,035									
				Нестандартизированное оборудование														
2		Клетка 1300х360х570	ШЗ 01А 00.00.000СБ		шт.			392	0,00538									
3		Клетка 1300х300х510	ШЗ 01Б. 00.00.000СБ		"			608	0,00481									
4		Блок домиков 2840х350х400	ШЗ 01В. 00.000СБ		"			56	0,02196									

Типовой проект 806-2-5 Альбом 1

Заказная спецификация № _____

Всего листов 3

Лист № 2

Предприятие _____ (наименование)

Объект (производственная мощность) _____

№ п. п.	№ позиции по технологической схеме; место установки	Наименование и техническая характеристика основного и комплектующего оборудования, приборов, арматуры, материалов, кабельных и других изделий	Тип и марка оборудования; каталог; № чертежа; № опросного листа; Материал оборудования	Завод-изготовитель (для импортного оборудования - страна, фирма)	Единица измерения: наименование	Единица измерения: код	Код оборудования, материалов	Потребность по проекту	Цена единицы тыс. руб.	Потребность на пусковой комплекс	Ожидаемое наличие на начало планируемого года в т. ч. на складе	Заявленная потребность на планируемый год	Принятая потребность на 19__ г.: всего	в том числе по кварталам: I	II	III	IV	Стоимость всего, тыс. руб.
1	2	3	4	5	6	7	8	9	10	11	12	13	14	15	16	17	18	19
5		Блок домиков 2840х350х400	ШЗ 01Г 00.000СБ		шт.			76	0,02268									
6		Клетка 1350х1100х1000	ШЗ 01Д. 00.00.000СБ		"			112	0,01569									
7		Клетка 1150х530х1000	ШЗ 01Е 00.00.000СБ		"			224	0,01238									
8		Клетка 2820х940х730	ШЗ 01Ж 00.00.000СБ		"			56	0,05418									
9		Клетка 2820х940х755	ШЗ 01И 00.000СБ		"			56	0,04062									
10		Клетка без домиков (шед L=90м)	ШЗ 01И 00.000СБ		"			56	0,02298									
11		Клетка без домиков (шед L=120м)	ШЗ 01И 00.000СБ		"			76	0,02298									

Типовой проект 806-2-5 Альбом 1

Заказная спецификация № _____ Всего листов 3 Лист № 3

Предприятие _____

Объект (производственная мощность) _____ (наименование)

№ п.п.	№ позиций по технологической схеме; место установки	Наименование и техническая характеристика основного и комплектующего оборудования, приборов, арматуры, материалов, кабельных и других изделий	Тип, марка оборудования, каталог, № чертежа; № опросного листа; материал оборудования	Завод-изготовитель (для импортного оборудования – страна, фирма)	Единица измерения: Наименование	Единица измерения: Код	Код оборудования, материалов	Потребность по проекту	Цена единицы, тыс. руб.	Потребность на пусковой комплекс	Ожидаемое на начало планируемого года наличие: всего	Ожидаемое на начало планируемого года наличие: в т.ч. на складе	Заявленная потребность на планируемый год	Принятая потребность на 19 г.: Всего	в том числе по кварталам: I	II	III	IV	Стоимость всего, тыс. руб.
1	2	3	4	5	6	7	8	9	10	11	12		13	14	15	16	17	18	19
12		Клетка 2700×1025×600	ШЗ 011К. 000 СБ		шт.			56	0,02752										
13		Клетка 2700×1025×600	ШЗ 011Л. 000 СБ		шт.			56	0,02485										
14		Клетка (шед $\angle$=90м)	ШЗ 011М 000 СБ		шт.			56	0,0074										
15		Клетка (шед $\angle$=120 м)	ШЗ 011М 000 СБ		шт.			76	0,0074										

Гл. инженер проекта Глезин

Нач. отдела Виноградов

Составил Кочетков

Заказчик _____ подпись

Руководитель комплектующей организации

Подпись

Типовой проект 806-2-5 Альбом 1 Форма № 8

Утверждаю:

Начальник _____

"____" _____ 19 г.

Коды

Генеральная проектная организация

Проектная организация-разработчик ЦИТЭП сельхозпром

Комплектующая организация

Отрасль народного хозяйства

Министерство (ведомство)-заказчик

Главное управление министерства (объединение)

Предприятие

Объект (производственная мощность)

ГУМТС (УМТС)

Часть (раздел) проекта

Срок ввода объекта в эксплуатацию

Заказная спецификация № _____ от "____" _____ 19 г. Всего листов 2

на электрооборудование Лист № 1

(вид оборудования, изделия и материалы, поставляемые заказчиком)

№ п.п.	№ позиции по технологической схеме; место установки	Наименование и техническая характеристика основного и комплектующего оборудования, приборов, арматуры, материалов, кабельных и других изделий	Тип, марка оборудования, каталог, № чертежа; № опросного листа; материал оборудования	Завод-изготовитель (для импортного оборудования – страна, фирма)	Единица измерения: Наименование	Единица измерения: Код	Код оборудования, материалов	Потребность по проекту	Цена единицы, тыс. руб.	Потребность на пусковой комплекс	Ожидаемое на начало планируемого года наличие: всего	Ожидаемое на начало планируемого года наличие: в т.ч. на складе	Заявленная потребность на планируемый год	Принятая потребность на 19 г.: Всего	в том числе по кварталам: I	II	III	IV	Стоимость всего, тыс. руб.
1	2	3	4	5	6	7	8	9	10	11	12		13	14	15	16	17	18	19
		Электроосвещение																	
		Электрооборудование и арматура																	
1		Автомат установочный в металлическом кожухе $I_р$=1,6А	АП50-2МТ	п/я М-5169	шт.	796	342141	1	0,002										
2		Трансформатор понижающий 220/36В	ОСОВ-0,25	г. Калуга ЭТЗ	шт.	796	341311	1	0,008										
3		Светильник переносной	АП-6-3-36		шт.	796	346111	1	0,003										

17152-01 40

Типовой проект 806-2-5 Альбом 1

Заказная спецификация № _____ Всего листов 2 Лист № 2

Предприятие _____ (наименование)
Объект (производственная мощность) _____

№ п.п.	№ позиции по технологической схеме; место установки	Наименование и техническая характеристика основного и комплектующего оборудования, приборов, арматуры, материалов, кабельных и других изделий	Тип и марка оборудования; каталог; № чертежа; № опросного листа; материал оборудования	Завод-изготовитель (для импортного оборудования - страна, фирма)	Единица измерения: Наименование	Единица измерения: Код	Код оборудования, материалов	Потребность по проекту	Цена единицы, тыс. руб.	Потребность на пусковой комплекс	Ожидаемое наличие на начало планируемого года: в т.ч. на складе	Заявленная потребность на планируемый год	Принятая потребность на 19__ г.: Всего	в том числе по кварталам: I	II	III	IV	Стоимость всего, тыс. руб.
1	2	3	4	5	6	7	8	9	10	11	12	13	14	15	16	17	18	19
		Провода																
4		Провод сеч. 2,5 мм² 380 В	АПВ	гост 6323-79	км	0,08	355133	0,2 (0,266)	0,027									
		Значения в скобках даны для шеда длиной 120 м																
							Заказчик _____ подпись			Руководитель комплектующей организации					_____ подпись			
		Главный инженер проекта	[подпись]	Глезин														
		Начальник отдела	[подпись]	Кутин														
		Составил	[подпись]	Рыжова														

17653-01

gost.e-ecolog.ru