ТИПОВОЙ ПРОЕКТ
810-9-2.87
ПРОИЗВОДСТВЕННАЯ БИОЛОГИЧЕСКАЯ ЛАБОРАТОРИЯ
АЛЬБОМ 6

Строительные изделия

				Привязан	
Инв.N					

gost.e-ecolog.ru

ТИПОВОЙ ПРОЕКТ
810-9-2.87
ПРОИЗВОДСТВЕННАЯ БИОЛОГИЧЕСКАЯ ЛАБОРАТОРИЯ
АЛЬБОМ 6

Строительные изделия

Разработан
институтом „Гипронисельпром"
Госагропрома СССР

Утвержден
письмом Госагропрома СССР от 28.08.87 № 805-42/14

Введен в действие приказом института „Гипронисельпром"
от 14.12.87 № 174

Главный инженер института А.Д. Бутенко
Главный инженер проекта Ю.А. Никитин

© ЦИТП Госстроя СССР, 1988

				Привязан
Инв.N				

Альбом 6

Обозначение или марка листа	Наименование	Стр.
ДС	Содержание альбома	2
-АРИ 010000	Решетка (Р8-1; Р8-2)	3
-АРИ 020000	Обхват	4
-АРИ 030000	Рама Р1	4
-АРИ 040000	Прогон ДП1	5
-АРИ 050000	Прогон ДП2	5
-АРИ 060000	Прогон ДП3	6
-АРИ 070000	Изделие соединительное МС1	6
-АРИ 080000	Прогон ДП4	7
-АРИ 090000	Прогон ДП5	7
-АРИ 100000	Изделие соединительное МС2	8
-АРИ 110000	Изделие соединительное МС3	8
-АРИ 120000	Рама Р2	9
-АРИ 130000	Прогон ДП6	10
-АРИ 140000	Прогон ДП7	10
-КЖИ 010000	Изделие закладное (МН1; МН2)	11
-КЖИ 020000	Изделие соединительное МС1	12
-КЖИ 030000	Столбик СФ1	13
-КЖИ 030100	Изделие закладное МН3	14
-КЖИ 030200	Сетка арматурная С1	14
-КЖИ 040000	Плита цокольная ПЦ1	15,16
-КЖИ 040100	Каркас арматурный КР1	17
-КЖИ 040200	Сетка арматурная С2	17
-КЖИ 050000	Сетка арматурная С3	18
-КЖИ 060000	Изделие закладное МН4	18
-КЖИ 070000	Изделие закладное МН5	19
-КЖИ 080000	Изделие закладное МН6	19
-КЖИ 090000	Изделие закладное МН7	20
-КЖИ 100000	Изделие закладное МН8	20
-КЖИ 110000	Изделие закладное МН9	21
-КЖИ 120000	Изделие закладное МН10	21
-КЖИ 130000	Изделие закладное МН11	22
-КЖИ 140000	Изделие закладное МН12	22
-КЖИ 150000	Колонна К2	23
-КЖИ 160000	Колонна К3	24
-КЖИ 170000	Колонна К4	25
-КЖИ 180000	Колонна К5	26
-КЖИ 190000	Плита (П6; П7; П8; П9; П10)	27
-КЖИ 190100	Сетка арматурная (СА1; СА2; СА3)	28
-КЖИ 200000	Плита (П11; П12; П13; П14; П15)	29
-КЖИ 210000	Плита П16	30
-КЖИ 220000	Плита П17	31
-КЖИ 230000	Изделие закладное (МН13; МН14)	32
-КЖИ 240000	Панель стеновая ПС1	33
-КЖИ 250000	Панель стеновая ПС2	34
-КЖИ 260000	Панель стеновая ПС3	35
-КЖИ 270000	Панель стеновая ПС4	36
-КЖИ 280000	Панель стеновая ПС5	37
-КЖИ 290000	Панель стеновая ПС6	38
-КЖИ 300000	Панель стеновая ПС7	39
-КЖИ 310000	Панель стеновая ПС8	40
-КЖИ 320000	Панель стеновая ПС9	41
-КЖИ 330000	Панель стеновая ПС10	42
-КЖИ 340000	Панель стеновая ПС11	43
-КЖИ 350000	Панель стеновая ПС12	44
-КЖИ 360000	Изделие закладное МН15	45
-КЖИ 370000	Решетка МР	46

Инв.№ подл. | Подпись и дата | Взам.инв.№

Привязан

Инв.№			
Н.контр.	Ткач		10.1287
Нач.отд.	Васильев		г.11.87
ГИП	Никитин		г.11.87

т.п. 810-9-2.87 - ДС

Содержание альбома

Стадия	Лист	Листов
Р		1

ГИПРОНИСЕЛЬПРОМ г. Орел

22733-06 3

Копировал Варич Формат А3

Альбом 6

Рис. 1

Рис. 2
остальное см. рис. 1

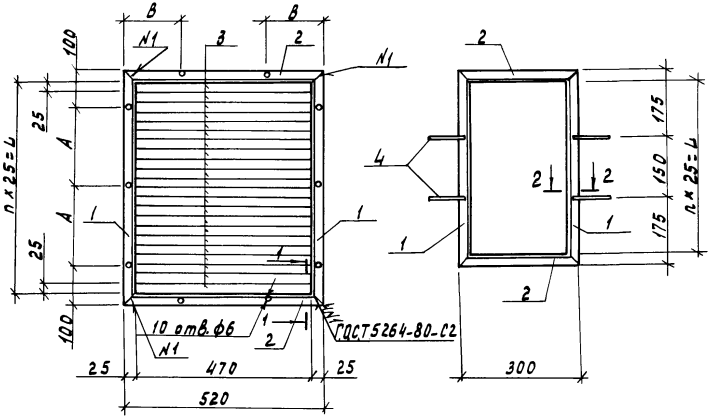

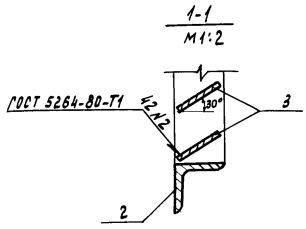

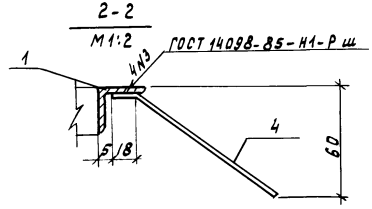

Обозначение	Марка	Рис.	L, мм.	A, мм	B, мм	n, шт.	Масса ед. кг.
-АРЦ 0100	Рв-1	1	600	200	150	22	10,48
- 01	Рв-2	2	500	150	100	18	5,15

Формат	Зона	Поз.	Обозначение	Наименование	Кол.	Примечание
				810-9-2.87-АРЦ 01.00.00		
				Детали		
Б4		1	810-9-2.87 АРЦ 01.00.01	Уголок 25х25х3-Б ГОСТ 8509-86 / Ст3кп2 ГОСТ 535-79		
				l=600 мм	2	0,67 кг
Б4		2	810-9-2.87 АРЦ 01.00.02	l=520 мм	2	0,58 кг
Б4		3	810-9-2.87 АРЦ 01.00.03	Полоса Б-4х25 ГОСТ 103-76 / Ст3сп-1 ГОСТ 535-79 l=470	21	0,38 кг
				810-9-2.87-АРЦ 01.00.00-01		
				Детали		
Б4		1	810-9-2.87 АРЦ 01.00.01-01	Уголок 25х25х3-Б ГОСТ 8509-86 / Ст3кп2 ГОСТ 535-79		
				l=500 мм	2	0,55 кг
Б4		2	810-9-2.87 АРЦ 01.00.02-01	l=300 мм	2	0,34 кг
Б4		3	810-9-2.87 АРЦ 01.00.03-01	Полоса Б-4х25 ГОСТ 103-76 / Ст3сп-1 ГОСТ 535-79 l=250	17	0,19 кг
Б4		4	810-9-2.87 АРЦ 01.00.04-01	ф6А-I ГОСТ 5781-82 l=120	4	0,03 кг

Покрыть грунтовкой ПФ-021 по ГОСТ 25129-82

Привязан

Инв.

Н. контр.	Ткач		10.12.87
Гл. специалист	Кондрашов		11.12.87
Гл. констр.	Миронов		11.12.87
Рук. сект.	Мельник		11.12.87
Рук. гр.	Кузнецов		11.12.87
Инж.	Николаева		11.87
Пров.			

Т.п. 810-9-2.87 – АРЦ 01.00.00

Решетка (Рв-1 ; Рв-2)

Стадия	Масса	Масштаб
Р	см. таблицу 4У	1:10
Лист	Листов 1	

ГИПРОНИСЕЛЬПРОМ г. Орел

Инв. № подл. | Подпись и дата | Взам. инв. №

Копировал Муратова

22733-06 4

Формат А3

Альбом 6

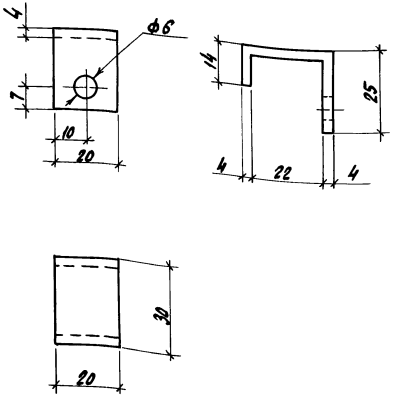

Покрыть грунтовой ПФ-021 по ГОСТ 25129-82

Инв. N подл.	Подпись и дата	Взам. инв. N

Привязан

Инв. N

Н. контр.	Ткач		10.87
Гл. специал.	Кондрашов		11.87
Гл. констр.	Миранов		11.87
Рук. сект.	Мельник		11.87
Рук. гр.	Кузнецов		11.87
Техник	Максимова		11.87
Пров.	Николаева		11.87

Т. П. 810-9-2.87 АРИ 02.00.00

Обхват

Стадия	Масса	Масштаб
Р	0,035	1:1
Лист	Листов 1	

Полоса Б-4х20 ГОСТ 103-76 / Вст 3 сп ГОСТ 535-79

ГИПРОНИСЕЛЬПРОМ г. Орел

Копировал Николаева Формат А4

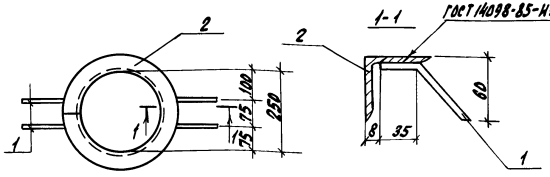

Формат	Зона	Поз.	Обозначение	Наименование	Кол.	Прим.
				Детали		
Б4		1	810-9-2.87-АРИ 03.00.01	Ф6А-I ГОСТ 5781-82 ℓ=120	4	0,03кг
		2	1.400-15.81.006	Уголок гнутый У-55	1	3,3кг

Покрыть грунтовой ПФ-021 по ГОСТ 25129-82

Инв. N подл.	Подпись и дата	Взам. инв. N

Привязан

Инв. N

Н. контр.	Ткач		10.87
Гл. специал.	Кондрашов		11.87
Гл. констр.	Миранов		11.87
Рук. сект.	Мельник		11.87
Рук. гр.	Кузнецов		11.87
Техник	Максимова		11.87
Пров.	Николаева		11.87

Т. П. 810-9-2.87 АРИ 03.00.00

Рама Р1

Стадия	Масса	Масштаб
Р	3,42	1:10
Лист	Листов 1	

ГИПРОНИСЕЛЬПРОМ г. Орел

Копировал Николаева 22733-06 5 Формат А4

Альбом 5

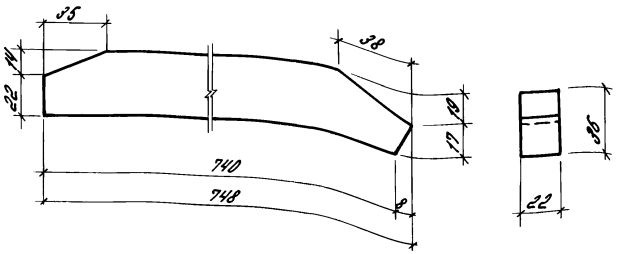

Н.контр.	Ткач		11.87
Гл.спец.отд.	Кондрашов		11.87
Гл.констр.	Миронов		11.87
Рук.сект.	Мельник		11.87
Рук.гр.	Гувий		11.87
Инж.	Жикова		11.87
Пров.	Глазкова		11.87

Привязан

Инв.№

т.п. 810-9-2.87 - АРЦ 040000

Прогон ДП1

Стадия	Масса	Масштаб
Р	1,000 т	1:2
Лист	Листов 1	

Доска 22х350 ГОСТ 24454-80 ℓ=748

ГИПРОНИСЕЛЬПРОМ г.Орел

Инв.№ подл. | Подпись и дата | Взам.инв.№

Копировал Варич Формат А4

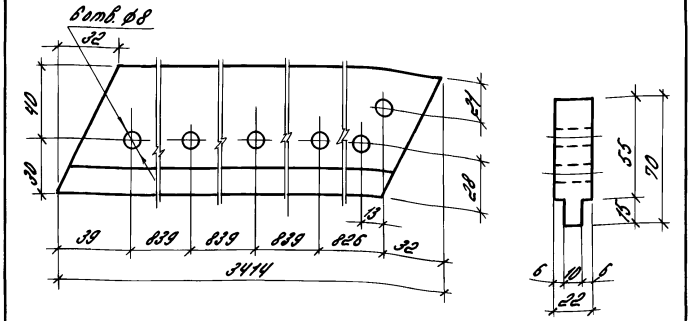

Н.контр.	Ткач		11.87
Гл.спец.отд.	Кондрашов		11.87
Гл.констр.	Миронов		11.87
Рук.сект.	Мельник		11.87
Рук.гр.	Гувий		11.87
Инж.	Жикова		11.87
Пров.	Глазкова		11.87

Привязан

Инв.№

т.п. 810-9-2.87 - АРЦ 050000

Прогон ДП2

Стадия	Масса	Масштаб
Р	1,005 т	1:2
Лист	Листов 1	

Доска 22х70 ГОСТ 24454-80 ℓ=3414

ГИПРОНИСЕЛЬПРОМ г.Орел

Инв.№ подл. | Подпись и дата | Взам.инв.№

22733-06 6

Копировал Варич Формат А4

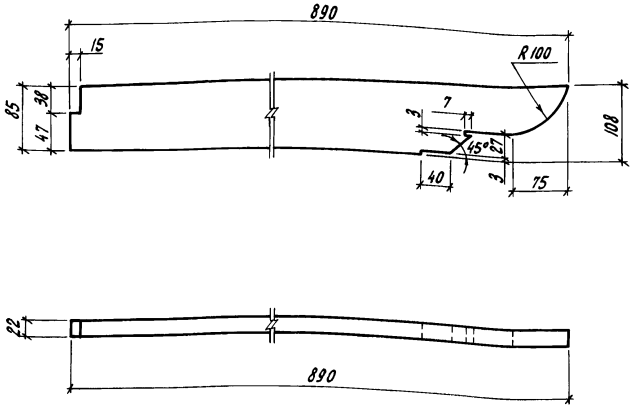

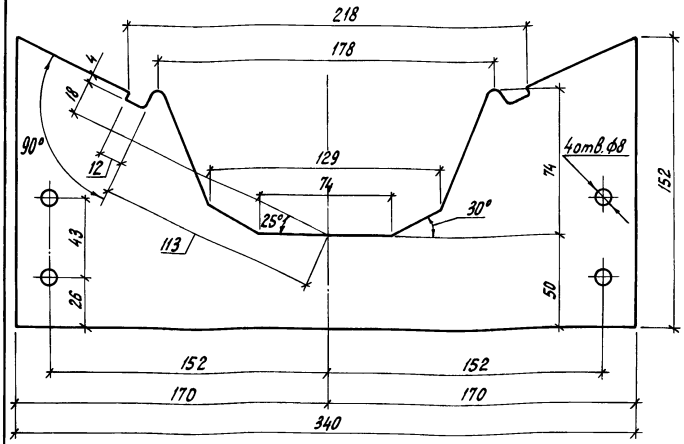

Привязан

Инв.N

Н.контр.	Ткач		10.87
Гл.спец.отд.	Кондрашов		11.87
Гл.констр.	Миронов		11.87
Рук.сект.	Мельник		11.87
Рук.гр.	Гудий		11.87
Инж.	Юшкова		11.87
Пров.	Глазкова		11.87

Т. п. 810-9-2.87 - АРИ 06 00 00

Прогон ДПЗ

Стадия	Масса	Масштаб
Р	0,002м³	1:5
Лист	Листов 1	

Доска 22×108 ГОСТ 24454-80 ℓ=890

ГИПРОНИСЕЛЬПРОМ г.Орел

Копировал Перелыгина

Формат А4

Привязан

Инв.N

Н.контр.	Ткач		10.87
Гл.спец.отд.	Кондрашов		11.87
Гл.констр.	Миронов		11.87
Рук.сект.	Мельник		11.87
Рук.гр.	Гудий		11.87
Инж.	Юшкова		11.87
Пров.	Глазкова		11.87

Т. п. 810-9-2.87 - АРИ 07 00 00

Изделие соединительное МС1

Стадия	Масса	Масштаб
Р	0,29	1:2
Лист	Листов 1	

Оц Б-ПН-НО-1.0 ГОСТ 19904-74 152×340
СтЭкл ГОСТ 14918-80

ГИПРОНИСЕЛЬПРОМ г.Орел

22733-06 7

Копировал Перелыгина

Формат А4

Инв.N подл. | Подпись и дата | Взам.инв.N

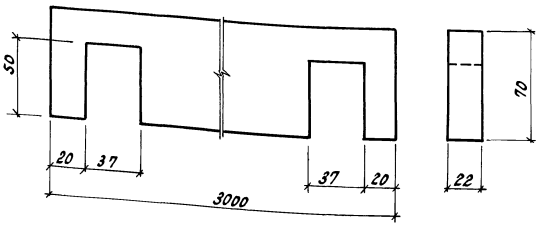

Привязан

Инв.N

Н.контр.	Ткач		
Гл.спец.отд.	Кондрашов		
Гл.констр.	Миронов		
Рук.сект.	Мельник		
Рук.гр.	Гудий		
Инж.	Юшкова		
Пров.	Глазкова		

Т.П. 810-9-2.87 - АРИ 08 00 00

Прогон АП4

Стадия	Масса	Масштаб
Р	0,004м³/м	1:2
Лист	Листов 1	

Доска 22×70/ГОСТ24454-80 ℓ=3000

ГИПРОНИСЕЛЬПРОМ г. Орел

Инв.N подл. | Подпись и дата | Взам.инв.N

Копировал Ахротова

Формат А4

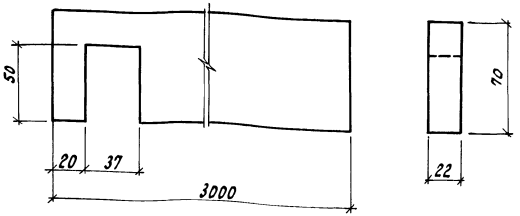

Привязан

Инв.N

Н.контр.	Ткач		
Гл.спец.отд.	Кондрашов		
Гл.констр.	Миронов		
Рук.сект.	Мельник		
Рук.гр.	Гудий		
Инж.	Юшкова		
Пров.	Глазкова		

Т.П.810-9-2.87 -АРИ 09 00 00

Прогон АП5

Стадия	Масса	Масштаб
Р	0,004м³/м	1:2
Лист	Листов 1	

Доска 22×70/ГОСТ24454-80 ℓ=3000

ГИПРОНИСЕЛЬПРОМ г. Орел

Инв.N подл. | Подпись и дата | Взам.инв.N

22733-06 8

Копировал Ахротова

Формат А4

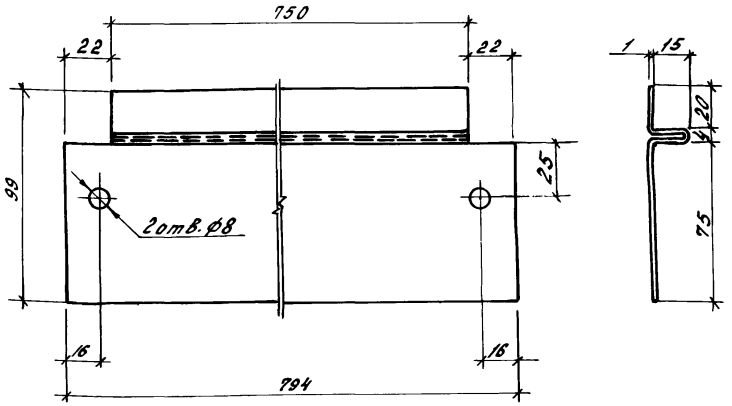

Привязан

Инв. N

Н. контр.	Ткач		11.11.87
Гл. спец. отд.	Кондрашов		11.11.87
Гл. констр.	Миронов		11.11.87
Рук. сект.	Мельник		11.11.87
Рук. гр.	Гудий		11.11.87
Инж.	Юшкова		11.11.87
Пров.	Глазкова		11.11.87

т.п. 810-9-2.87 - АРЦ 10 00 00

Изделие соединительное МС2

Стадия	Масса	Масштаб
Р	0,8	1:2
Лист	Листов 1	

ОЦ Б-ПН-НО-1.0 ГОСТ 19904-74 / 129×794
Ст3кп ГОСТ 14918-80

ГИПРОНИСЕЛЬПРОМ г. Орел

Копировал Иноземцева

Формат А4

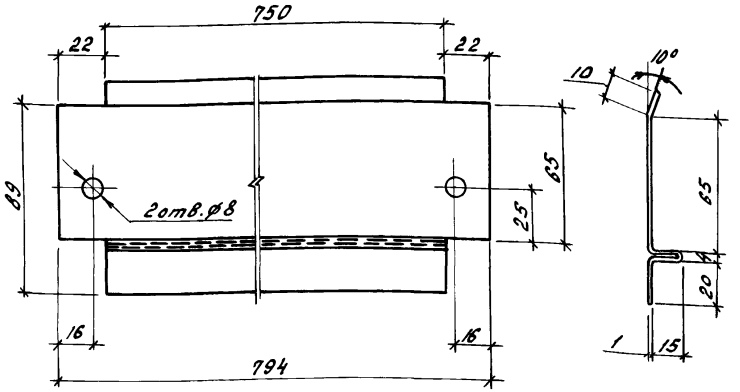

Привязан

Инв. N

Н. контр.	Ткач		10.12.87
Гл. спец. отд.	Кондрашов		11.11.87
Гл. констр.	Миронов		11.11.87
Рук. сект.	Мельник		11.11.87
Рук. гр.	Гудий		11.11.87
Инж.	Юшкова		11.11.87
Пров.	Глазкова		11.11.87

т.п. 810-9-2.87 - АРЦ 11 00 00

Изделие соединительное МС3

Стадия	Масса	Масштаб
Р	0,8	1:2
Лист	Листов 1	

ОЦ Б-ПН-НО-1.0 ГОСТ 19904-74 / 129×794
Ст3кп ГОСТ 14918-80

ГИПРОНИСЕЛЬПРОМ г. Орел

22733-06 9

Копировал Иноземцева

Формат А4

Альбом 6

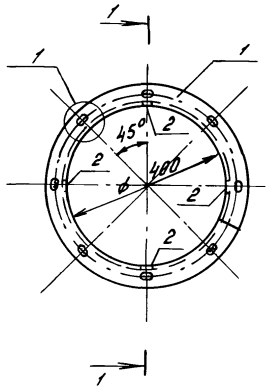

1-1

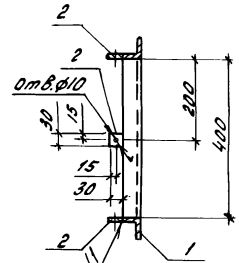

ГОСТ 5264-80-С8-Д4 4м1

Формат	Зона	Поз.	Обозначение	Наименование	Кол.	Примечание
				Детали		
		1	1.400-15.81 006-03	Изделие закладное		
				У 58	1	5,1кг
Б4		2	810-9-2.87 АРИ 12 00 01	Полоса Б-5×30 ГОСТ 103-76 ℓ=30		
				Ст 3кп-I ГОСТ 535-79	4	0,04кг

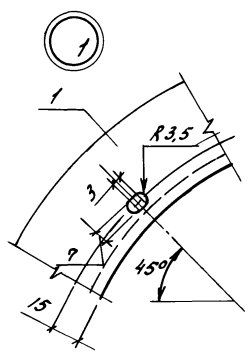

Покрыть грунтовкой ПФ-021 по ГОСТ 25129-82

Привязан

Инв. N

Н.контр.	Ткач		10.87
Гл.спец.отд.	Кондрашов		11.87
Гл.констр.	Миронов		11.87
Рук.сект.	Мельник		11.87
Рук.гр.	Гудий		11.87
Ст.инж.	Власова		11.87
Пров.	Глазкова		11.87

т.п. 810-9-2.87 АРИ 12 00 00

Рама Р2

Стадия	Масса	Масштаб
Р	5,26	
Лист	Листов 1	

ГИПРОНИСЕЛЬПРОМ г. Орел

22733-06 10

Инв. N подл. | Подпись и дата | Взам. инв. N

копировал Иноземцева

Формат А3

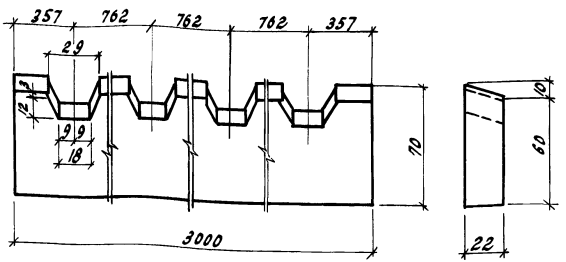

Привязан

Инв. N

Н.контр.	Ткач		V.87
Гл.спец.отд.	Кондрашов		V.87
Гл.констр.	Миронов		V.87
Рук.сект.	Мельник		V.87
Рук.гр.	Гудий		V.87
Инж.	Юшкова		V.87
Пров.	Глазкова		V.87

Т.п. 810-9-2.87 -АРИ 130000

Прогон ДП6

Стадия	Масса	Масштаб
Р	0,0046т	1:2

Лист | Листов 1

Доска 22×70 ГОСТ 24454-80 С-3000

ГИПРОНИСЕЛЬПРОМ г. Орел

Инв. N подл. | Подпись и дата | Взам. инв. N

Копировал Ахротова

Формат А4

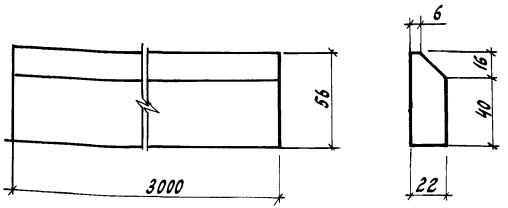

Привязан

Инв. N

Н.контр.	Ткач		V.87
Гл.спец.отд.	Кондрашов		V.87
Гл.констр.	Миронов		V.87
Рук.сект.	Мельник		V.87
Рук.гр.	Гудий		V.87
Инж.	Юшкова		V.87
Пров.	Глазкова		V.87

Т.п. 810-9-2.87 -АРИ 140000

Прогон ДП7

Стадия	Масса	Масштаб
Р	0,0037т	1:2

Лист | Листов 1

Доска 22×56 ГОСТ 24454-80 С-3000

ГИПРОНИСЕЛЬПРОМ г. Орел

Инв. N подл. | Подпись и дата | Взам. инв. N

22733-06 11

Копировал Ахротова

Формат А4

Альбом 6

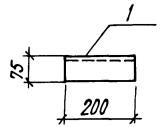

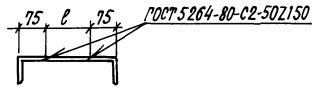

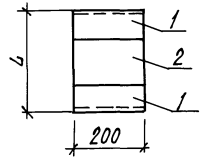

Обозначение	Марка	l	L	Масса, кг
810-9-2.87 КЖИ-01 00 00	МН1	120	270	3,26
-01	МН2	270	420	4,44

Формат	Зона	Поз.	Обозначение	Наименование	Кол.	Примеч.
				Детали		
Б.Ч		1	810-9-2.87-КЖИ-01 00 01	Уголок 75х75х5-Б ГОСТ 8509-86 l=200 / Вст3кп2-I ГОСТ 535-79	2	1,16 кг
			Переменные данные	для исполнений		
				810-9-2.87-КЖИ-01 00 00		
				Детали		
Б.Ч		2	810-9-2.87-КЖИ-01 00 02	Лист Б-ПН-НО-5,0 ГОСТ 19903-74 / Вст3пс3 ГОСТ 14637-79	1	0,94 кг
				200 х 120		
				810-9-2.87-КЖИ-010000-01		
				Детали		
Б.Ч		2	810-9-2.87-КЖИ-010002-01	Лист Б-ПН-НО-5,0 ГОСТ 19903-74 / Вст3пс3 ГОСТ 14637-79	1	2,12 кг
				200 х 270		

* Размер для справок

Привязан

Инв. N

Н. контр.	Ткач	[signature]	11.12.87
Гл. спец. отд.	Кондрашов	[signature]	11.11.87
Гл. констр.	Миронов	[signature]	11.11.87
Рук. сект.	Мельник	[signature]	11.11.87
Рук. гр.	Гудий	[signature]	11.11.87
Инж.	Юшкова	[signature]	11.11.87
Пров.	Глазкова	[signature]	11.11.87

т. п. 810-9-2.87 - КЖИ 01 00 00

Изделие закладное (МН1, МН2)

Стадия	Масса	Масштаб
Р	см. таблицу	1:10

Лист | Листов 1

ГИПРОНИСЕЛЬПРОМ г. Орел

22733-06 12

Инв. N подл. | Подпись и дата | Взам. инв. N

Копировал Кухтинова

Формат А3

Альбом 6

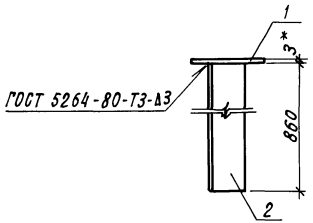

Формат	Зона	Поз.	Обозначение	Наименование	Кол.	Примеч.
				Детали		
Б.4		1	810-9-2.87-КЖИ-020001	Лист Б-ПН-НО-3,0 ГОСТ 19904-74 / Вст3сп2 ГОСТ 16523-70 р=120	1	0,34 кг
Б.4		2	810-9-2.87-КЖИ-020002	Уголок 63×63×5-Б ГОСТ 8509-86 / Вст3кп-2-1 ГОСТ 535-79 р=860	1	4,14 кг

1. * Размер для справок
2. Покрыть грунтовкой ПФ-021 по ГОСТ 25129-82

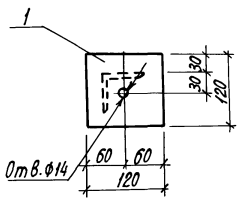

Привязан

Инв. N

Инв. N подл. | Подпись и дата | Взам. инв. N

Н. контр.	Ткач		
Гл. спец-ота	Кондрашов		
Гл. констр.	Миронов		
Рук. сект.	Мельник		
Рук. гр.	Судий		
Инж.	Ушкова		
Пров.	Глазкова		

т.п. 810-9-2.87-КЖИ 020000

Изделие соединительное МС1

Стадия	Масса	Масштаб
Р	4,48 кг	1:5
Лист	Листов 1	

ГИПРОНИСЕЛЬПРОМ г. Орел

Копировал Кухтинова

Формат А3

Альбом 6

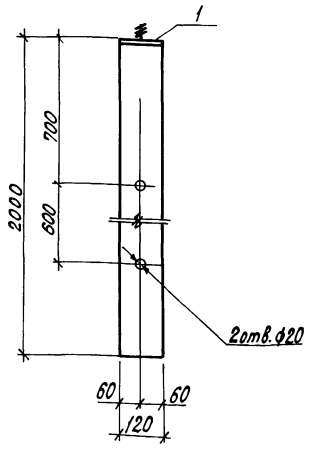

Схема армирования

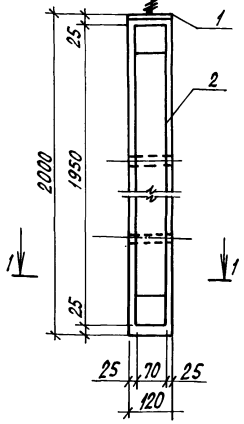

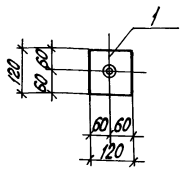

1-1

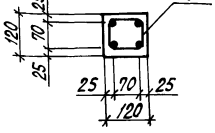

Формат	Зона	Поз.	Обозначение	Наименование	Кол.	Примечание
				Сборочные единицы		
А4		1	810-9-2.87 КЖИ 03 01 00	Изделие закладное МН3	1	0,89кг
А4		2	810-9-2.87 КЖИ 03 02 00	Сетка арматурная С1	1	3,99кг
				Материалы		
				Бетон класса В15;		
				W6; F 50		0,03м³

Транспортировку столбиков производить в горизонтальном положении, подкладки укладывать на расстоянии 300 мм от концов.

Выборка стали на один элемент, кг

Марка элемента	Изделия арматурные					Изделия закладные							Общий расход
	Проволока		Арматура класса		Всего	Арматура класса		Прокат марки			ГОСТ 11738-70	Всего	
	В I		A III			A III		Вст3кп2					
	ГОСТ 6727-80		ГОСТ 5781-82			ГОСТ 5781-82		ГОСТ 103-76					
	ф5	Итого	ф8	Итого		ф10	Итого	б=6		Итого	Болт М12 8g×30.58		
СФ1	0,83	0,83	3,16	3,16	3,99	0,24	0,24	0,61		0,61	0,04	0,89	4,88

Привязан

Инв.№

Н.контр.	Ткач		
Инспектор	Кондрашов		
Гл.констр.	Миронов		
Рук.сект.	Мельник		
Рук.гр.р.	Гудий		
Ст.инж.	Власова		
Пров.	Глазкова		

т.п. 810-9-2.87 КЖИ 03 00 00

Столбик СФ1

Стадия	Масса	Масштаб
Р	75,0	1:10
Лист	Листов 1	

ГИПРОНИСЕЛЬПРОМ г.Орел

22733-06 14

Копировал Кухтинова

Формат А3

Инв.№ подл. | Подпись и дата | Взам. инв.№

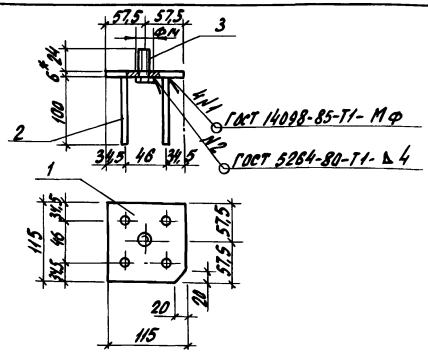

* Размер для справок

Формат	Зона	Поз.	Обозначение	Наименование	Кол.	Примечание
				Детали		
Б4		1	810-9-2.87 КЖИ 03 01 01	Полоса 5-6×115 ГОСТ 103-76 Ст3кп-1 ГОСТ 535-79 ℓ=115	1	0,51 кг
Б4		2	810-9-2.87 КЖИ 03 01 02	ФЮАIII ГОСТ 5781-82 ℓ=100	4	0,06 кг
				Стандартные изделия		
		3		Болт М12-8g×30.58.016 ГОСТ 7798-70	1	

Привязан

Инв. N

Инв. N подл. | Подпись и дата | Взам. инв. N

Н. контр.	Ткач		11.82
Гл. специал.	Конфашов		11.82
Гл. констр.	Миронов		11.82
Рук. сект.	Мельник		11.82
Рук. гр.	Гудий		11.82
Ст. инж.	Власова		11.82
Пров.	Глазкова		11.82

Т. П. 810-9-2.87 КЖИ 03 01 00

Изделие закладное МН3

Стадия	Масса	Масштаб
Р	0,89	1:5
Лист	Листов 1	

ГИПРОНИСЕЛЬПРОМ г. Орел

Копировал Николаева Формат А4

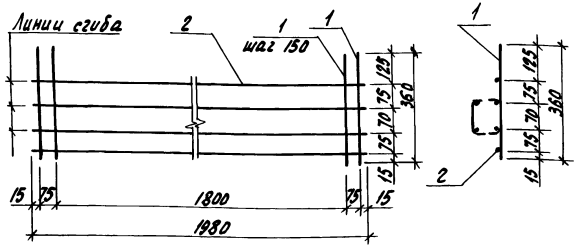

Сварку производить по ГОСТ 14098-85-К1-Кт во всех точках пересечения

Формат	Зона	Поз.	Обозначение	Наименование	Кол.	Примечание
				Детали		
Б4		1	810-9-2.87 КЖИ 03 02 01	Проволока 5 ВI ГОСТ 8727-80 ℓ=360	15	0,055 кг
Б4		2	810-9-2.87 КЖИ 03 02 02	ФЮАIII ГОСТ 5781-82 ℓ=1980	4	0,79 кг

Привязан

Инв. N

Инв. N подл. | Подпись и дата | Взам. инв. N

Н. контр.	Ткач		11.82
Гл. специал.	Конфашов		11.82
Гл. констр.	Миронов		11.82
Рук. сект.	Мельник		11.82
Рук. гр.	Гудий		11.82
Ст. инж.	Власова		11.82
Пров.	Глазкова		11.82

Т. П. 810-9-2.87 КЖИ 03 02 00

Сетка арматурная С1

Стадия	Масса	Масштаб
Р	3,99	1:10
Лист	Листов 1	

ГИПРОНИСЕЛЬПРОМ г. Орел

Копировал Николаева 22733-06 15 Формат А4

Альбом 6

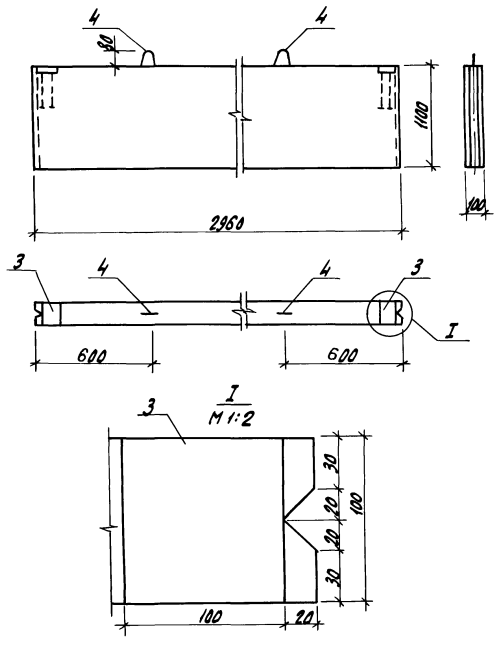

Формат	Зона	Поз.	Обозначение	Наименование	Кол.	Примечание
				Сборочные единицы		
А4		1	810-9-2.87 КЖИ 04 01 00	Каркас арматурный КР1	2	3,3 кг
А4		2	810-9-2.87 КЖИ 04 02 00	Сетка арматурная С2	2	1,0 кг
		3	1.400-15 81 120-04	Изделие закладное МН105-5	2	
				Детали		
Б4		4	810-9-2.87 КЖИ 04 00 01	ФВАТ ГОСТ 5781-82 ℓ=760	2	0,3 кг
				Материалы		
				Бетон класса В15;		
				W6; F50		0,33 м³

Привязан

Инв. N

Н. контр.	Трач		11.1987
Гл. спец. отд.	Кондрашов		11.1987
Гл. констр.	Миронов		11.1987
Рук. сект.	Мальник		11.1987
Рук. гр.	Гудий		11.1987
Ст. инж.	Власова		11.1987
Пров.	Глазкова		11.1987

т.п. 810-9-2.87 КЖИ 04 00 00

Плита цокольная ПЦ1

Стадия	Масса	Масштаб
Р	813	1:50
Лист 1	Листов 2	

ГИПРОНИСЕЛЬПРОМ г. Орел

Инв. N подл. | Подпись и дата | Взам. инв. N

Альбом 5

Схема армирования

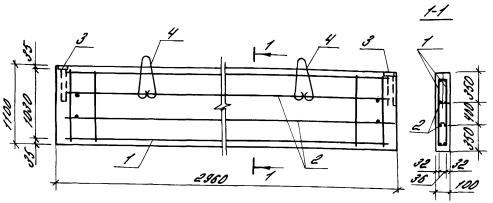

Ведомость деталей

Поз.	Эскиз
4	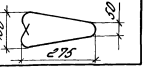

Ведомость расхода стали на элемент, кг

Марка элемента	Изделия арматурные					Изделия закладные					Общий расход
	проволока		арматура класса		Итого	арматура класса	прокат марки			Итого	
	В-I		AI			AIII	В ст3 кп2				
	ГОСТ 6727-80		ГОСТ 5781-82			ГОСТ 5781-82	ГОСТ 103-76				
	⌀5	Итого	⌀8	Итого		⌀8	Итого	-55	-68	Итого	
ПГ41	8,8	8,6	0,6	0,6	9,2	0,8	0,8	1,0	0,8	1,8	2,6	11,8

1. Объединение плоских каркасов в пространственные производить при помощи контактной точечной сварки по ГОСТ 14098-85 швом КТ-КТ.
2. Транспортировку и складирование плит производить в рабочем положении, прокладки укладывать на расстоянии 800 мм от концов. Распалубку и испытание плит производить по достижении бетона 70% прочности.

Инв.№ подл. | Подпись и дата | Взам.инв.№

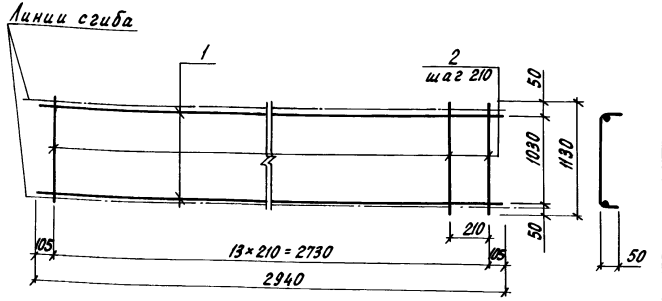

Сварку производить по ГОСТ 14098-85-К1-Кт

Формат	Зона	Поз.	Обозначение	Наименование	Кол.	Примечание
				Детали		
Б.Ч.		1	810-9-2.87 КЖИ 04 01 01	Проволока 5ВI ГОСТ 6727-80		
				ℓ = 2940	2	0.45кг
Б.Ч.		2	810-9-2.87 КЖИ 04 01 02	Проволока 5ВI ГОСТ 6727-80		
				ℓ = 1130	14	0.17кг

Привязан

Инв.N

Взам.инв.N | Подпись и дата | Инв.N подл.

Н.контр.	Ткач		11.11.87
Гл.спецотд.	Кондрашов		11.11.87
Гл.констр.	Миронов		11.11.87
Рук.сект.	Мельник		11.11.87
Рук.гр.	Гудий		11.11.87
Ст.инж.	Власова		11.11.87
Пров.	Глазкова		11.11.87

т.п. 810-9-2.87 КЖИ 04 01 00

Каркас арматурный КР1

Стадия	Масса	Масштаб
Р	3,3	1:20
Лист	Листов 1	

ГИПРОНИСЕЛЬПРОМ г. Орел

Копировал Перелыгина Формат А4

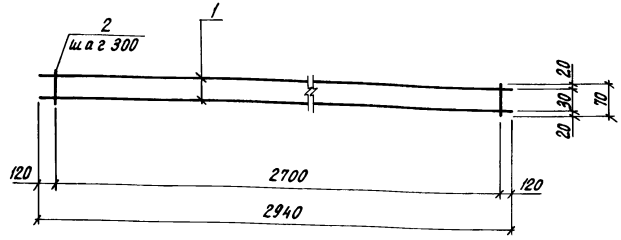

Сварку производить по ГОСТ 14098-85-К1-Кт.

Формат	Зона	Поз.	Обозначение	Наименование	Кол.	Примечание
				Детали		
Б.Ч.		1	810-9-2.87 КЖИ-04 02 01	Проволока 5ВI ГОСТ 6727-80 ℓ=2940	2	0.45кг
Б.Ч.		2	810-9-2.87 КЖИ 04 02 02	Проволока 5ВI ГОСТ 6727-80 ℓ=70	10	0.01кг

Привязан

Инв.N

Взам.инв.N | Подпись и дата | Инв.N подл.

Н.контр.	Ткач		11.11.87
Гл.спецотд.	Кондрашов		11.11.87
Гл.констр.	Миронов		11.11.87
Рук.сект.	Мельник		11.11.87
Рук.гр.	Гудий		11.11.87
Ст.инж.	Власова		11.11.87
Пров.	Глазкова		11.11.87

т.п. 810-9-2.87 КЖИ 04 02 00

Сетка арматурная С2

Стадия	Масса	Масштаб
Р	1.0	1:20
Лист	Листов 1	

ГИПРОНИСЕЛЬПРОМ г. Орел

22733-06 18

Копировал Перелыгина Формат А4

Альбом 6

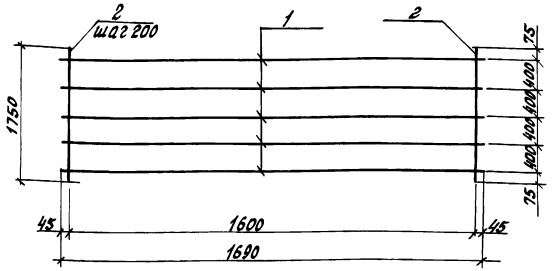

Сварку производить по ГОСТ 14098-85 - К1 - К1

Формат	Зона	Поз.	Обозначение	Наименование	Кол.	Примечание
				Детали		
Б4		1	810-9-2.87 КЖИ-05 00 01	Проволока 5ВI ГОСТ 6727-80 ℓ=1690	5	0,26 кг
Б4		2	810-9-2.87-КЖИ-05 0002	Проволока 5ВI ГОСТ 6727-80 ℓ=1750	9	0,27 кг

Привязан

Инв. N

Н. контр.	Ткач		11.12.87
Гл. спец. отд.	Кондрашов		11.11.87
Гл. констр.	Миронов		11.11.87
Рук. сект.	Мельник		11.11.87
Рук. гр.	Гудий		11.11.87
Ст. инж.	Власова		11.11.87
Пров.	Глазкова		11.11.87

Т.П. 810-9-2.87 КЖИ 05 00 00

Сетка арматурная С3

Стадия	Масса	Масштаб
Р	3,72	1:50

Лист | Листов 1

ГИПРОНИСЕЛЬПРОМ г. Орел

Взам. инв. N | Подпись и дата | Инв. N подл.

Копировал Ахромова Формат А4

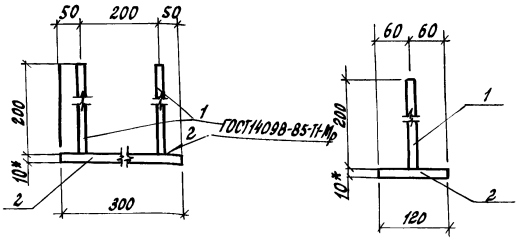

1* Размер для справок

2. Оцинковать методом металлизации. Толщина покрытия 120 мкм

Формат	Зона	Поз.	Обозначение	Наименование	Кол.	Примечание
				Детали		
Б4		1	810-9-2.87 КЖИ 06.00.01	ф10А II ГОСТ 5781-82 ℓ=200	2	0,12 кг
Б4		2	810-9-2.87 КЖИ 06.00.02	Полоса $\frac{Б\text{-}10\times120\ ГОСТ\ 103\text{-}76}{Ст3\ КП\text{-}I\ ГОСТ\ 535\text{-}79}$ ℓ=300	1	2,83 кг

Привязан

Инв. N

Н. контр.	Ткач		11.12.87
Гл. спец. отд.	Кондрашов		11.11.87
Гл. констр.	Миронов		11.11.87
Рук. сект.	Мельник		11.11.87
Рук. гр.	Гудий		11.11.87
Ст. инж.	Власова		11.11.87
Пров.	Глазкова		11.11.87

Т.П. 810-9-2.87 КЖИ 06.00.00

Изделие закладное МН 4

Стадия	Масса	Масштаб
Р	3,07	1:5

Лист | Листов 1

ГИПРОНИСЕЛЬПРОМ г. Орёл

Взам. инв. N | Подпись и дата | Инв. N подл.

22733-06 19

Копировал Ахромова Формат А4

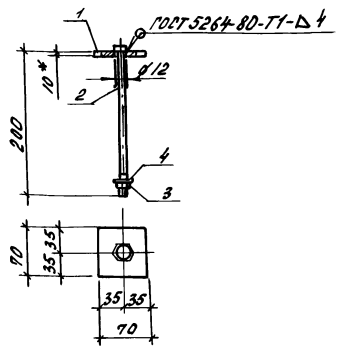

*Размер для справок

Формат	Зона	Поз	Обозначение	Наименование	Кол.	Примечание
				Детали		
Б4		1	810-9-2.87 КНЦ 07 00 01	Полоса $\frac{Б\text{-}10\times70\ ГОСТ\ 103\text{-}76}{Ст3кп\text{-}I\ ГОСТ\ 535\text{-}79}$ ℓ=70	1	0,385 кг
				Стандартные изделия		
		2		Болт М10-8g×200.58.016 ГОСТ 7798-70	1	
		3		Гайка-М10-7Н.5.016 ГОСТ 5915-70	1	
		4		Шайба 10.01.08кп.016 ГОСТ 11371-78	1	

Привязан

Инв.№

Инв.№ подл. | Подпись и дата | Взам.инв.№

Н.контр.	Ткач		11.11.87
Гл.специал.	Комарошов		11.11.87
Гл.констр.	Миронов		11.11.87
Рук.сект.	Мельник		11.11.87
Рук.гр.	Гудий		11.11.87
Ст.инж.	Власова		11.11.87
Пров.	Глазкова		11.11.87

т.п. 810-9-2.87 КНЦ 07 00 00

Изделие закладное МН 5

Стадия	Масса	Масштаб
Р	0,55	1:5
Лист	Листов 1	

ГИПРОНИСЕЛЬПРОМ г. Орел

копировал Иноземцева

Формат А4

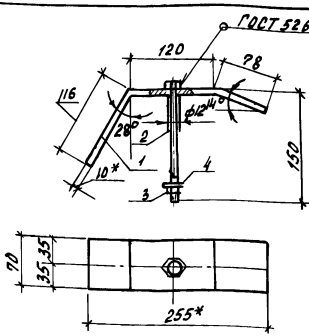

* Размер для справок

Формат	Зона	Поз	Обозначение	Наименование	Кол.	Примечание
				Детали		
Б4		1	810-9-2.87 КНЦ 08 00 01	Полоса $\frac{Б\text{-}10\times70\ ГОСТ\ 103\text{-}76}{Ст3кп\text{-}I\ ГОСТ\ 535\text{-}79}$ ℓ=314	1	1,93 кг
				Стандартные изделия		
		2		Болт М10-8g×150.58.016 ГОСТ 7798-70	1	
		3		Гайка-М10-7Н.5.016 ГОСТ 5915-70	1	
		4		Шайба 10.01.08 кп.016 ГОСТ 11371-78	1	

Привязан

Инв.№

Инв.№ подл. | Подпись и дата | Взам.инв.№

Н.контр.	Ткач		11.11.87
Гл.специал.	Комарошов		11.11.87
Гл.констр.	Миронов		11.11.87
Рук.сект.	Мельник		11.11.87
Рук.гр.	Гудий		11.11.87
Ст.инж.	Власова		11.11.87
Пров.	Глазкова		11.11.87

т.п. 810-9-2.87 КНЦ 08 00 00

Изделие закладное МН 6

Стадия	Масса	Масштаб
Р	1,85	1:5
Лист	Листов 1	

ГИПРОНИСЕЛЬПРОМ г. Орел

копировал Иноземцева

Формат А4

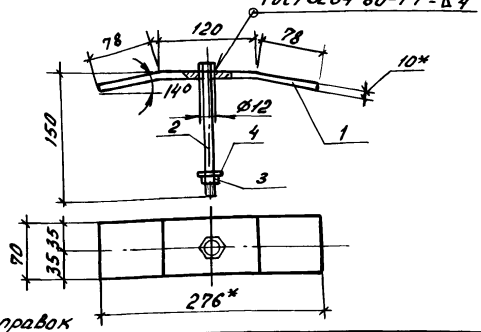

* Размер для справок

Формат	Зона	Поз.	Обозначение	Наименование		Примечание
				Детали		
Б4		1	810-9-2.87 КЖЦ-09 00 01	Полоса Б-10×70 ГОСТ 103-76 / Ст3кп-1 ГОСТ 535-79	1	1,52кг
				Стандартные изделия		
		2		Болт М10-8g×150.58.016 ГОСТ 7798-70	1	
		3		Гайка М10-9Н.5.016 ГОСТ 5915-70	1	
		4		Шайба 10.01.08кп.016 ГОСТ 11371-78	1	

Привязан

Инв. N

Инв. N подл. | Подпись и дата | Взам. инв. N

Н. контр.	Ткач		V.12.87
Гл. спец. отд.	Хандрашов		II.III.87
Гл. конструктор	Миронов		II.III.87
Рук. сект.	Мельник		II.III.87
Рук. гр.	Гудий		II.III.87
Ст. инж.	Власова		II.III.87
Пров.	Глазкова		II.III.87

т.п. 810-9-2.87 КЖЦ 09 00 00

Изделие закладное МН7

Стадия	Масса	Масштаб
Р	1,64	1:5
Лист	Листов 1	

ГИПРОНИСЕЛЬПРОМ г. Орел

копировал Иноземцева Формат А4

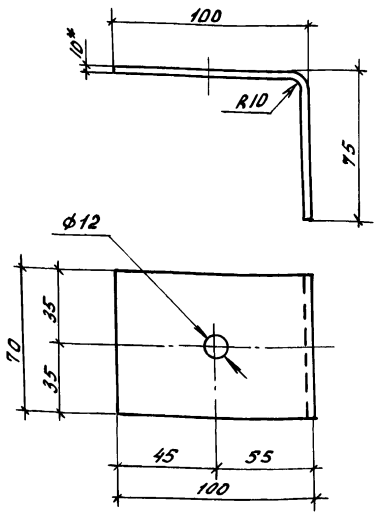

* Размер для справок

Привязан

Инв. N

Инв. N подл. | Подпись и дата | Взам. инв. N

Н. контр.	Ткач		V.12.87
Гл. спец. отд.	Конорозов		II.III.87
Гл. конструктор	Миронов		II.III.87
Рук. сект.	Мельник		II.III.87
Рук. гр.	Гудий		II.III.87
Ст. инж.	Власова		II.III.87
Пров.	Глазкова		II.III.87

т.п. 810-9-2.87 КЖЦ 10 00 00

Изделие закладное МН 8

Стадия	Масса	Масштаб
Р	0,98	1:2
Лист	Листов 1	

Полоса Б-10×70 ГОСТ 103-76 / Ст3кп-1 ГОСТ 535-79 ℓ=175

ГИПРОНИСЕЛЬПРОМ г. Орел

22733-06 21

копировал Иноземцева Формат А4

Альбом 6

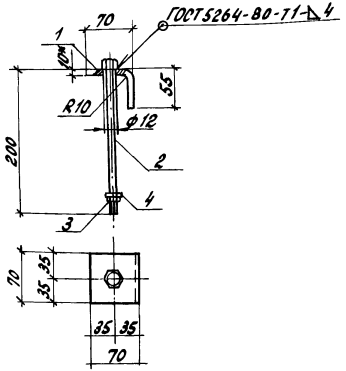

* Размер для справок

Формат	Зона	Поз.	Обозначение	Наименование	Кол.	Примечание
				Детали		
Б4		1	810-9-2.87 КЖИ 11 00 01	Полоса Б-10×70 ГОСТ 103-76 Ст3кп-1 ГОСТ 535-79 ℓ=125	1	0,69 кг
				Стандартные изделия		
		2		Болт М10-8g×200.58.016 ГОСТ 7798-70	1	
		3		Гайка М10-7Н.5.016 ГОСТ 5915-70	1	
		4		Шайба 10.01.08кп016 ГОСТ 11371-78	1	

Привязан

Инв. N

Взам. инв. N

Подпись и дата

Инв. N подл.

Н. контр.	Ткач		12.84
Гл. спец. отд.	Кондрашов		11.84
Гл. констр.	Миронов		11.84
Рук. сект.	Мельник		11.84
Рук. гр.	Гудий		11.84
Ст. инж.	Власова		11.84
Пров.	Глазкова		11.84

Т.П. 810-9-2.87 КЖИ 11 00 00

Изделие закладное МН9

Стадия	Масса	Масштаб
Р	0,85	1:5

Лист | Листов 1

ГИПРОНИСЕЛЬПРОМ г. Орел

Копировал Ахромова Формат А4

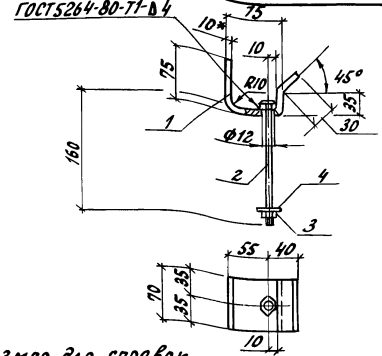

* Размер для справок

Формат	Зона	Поз.	Обозначение	Наименование	Кол.	Примечание
				Детали		
Б.4		1	810-9-2.87 КЖИ 12 0001	Полоса Б-10×70 ГОСТ 103-76 Ст3кп-1 ГОСТ 535-79 ℓ=215	1	1,18 кг
				Стандартные изделия		
		2		Болт М10-8g×160.58.016 ГОСТ 7798-70	1	
		3		Гайка М10-7Н.5.016 ГОСТ 5915-70	1	
		4		Шайба 10.01.08кп016 ГОСТ 11371-78	1	

Привязан

Инв. N

Взам. инв. N

Подпись и дата

Инв. N подл.

Н. контр.	Ткач		12.84
Гл. спец. отд.	Кондрашов		11.84
Гл. констр.	Миронов		11.84
Рук. сект.	Мельник		11.84
Рук. гр.	Гудий		11.84
Ст. инж.	Власова		11.84
Пров.	Глазкова		11.84

Т.П. 810-9-2.87 КЖИ 12 00 00

Изделие закладное МН10

Стадия	Масса	Масштаб
Р	1,31	1:5

Лист | Листов 1

ГИПРОНИСЕЛЬПРОМ г. Орел

Копировал Ахромова Формат А4

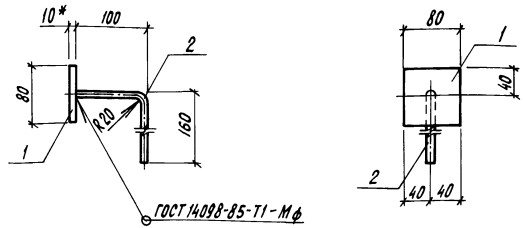

1. Покрыть грунтовкой ПФ-021 по ГОСТ 25129-82.
2.* Размер для справок

Формат	Зона	Поз.	Обозначение	Наименование	Кол.	Примечание
				Детали		
Б.Ч.		1	810-9-2.87 КЖИ 13 00 01	Полоса $\frac{5-10\times80\ ГОСТ\ 103-76}{Ст3сп\ I\ ГОСТ\ 535-79}$ ℓ=80	1	0,5 кг
Б.Ч.		2	810-9-2.87 КЖИ 13 00 02	ф8А-I ГОСТ 5781-82 ℓ=260	1	0,1 кг

Привязан

Инв.N

Взам.инв.N | Подпись и дата | Инв.N подл.

Н.контр.	Ткач		
Гл.спец.отд.	Кондрашов		
Гл.констр.	Миронов		
Рук.сект.	Мельник		
Рук.гр.	Гудий		
Ст.инж.	Воронкова		
Пров.	Глазкова		

Т. п. 810-9-2.87 КЖИ 13 00 00

Изделие закладное МН11

Стадия	Масса	Масштаб
Р	0,6	1:5
Лист	Листов 1	

ГИПРОНИСЕЛЬПРОМ г. Орел

Копировал Перелыгина

Формат А4

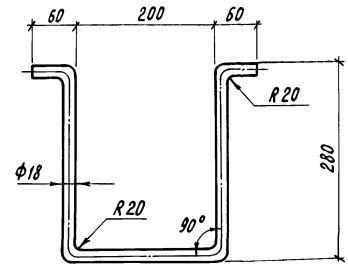

Покрыть грунтовкой ПФ-021 по ГОСТ 25129-82.

Привязан

Инв.N

Взам.инв.N | Подпись и дата | Инв.N подл.

Н.контр.	Ткач		
Гл.спец.отд.	Кондрашов		
Гл.констр.	Миронов		
Рук.сект.	Мельник		
Рук.гр.	Гудий		
Ст.инж.	Воронкова		
Пров.	Глазкова		

Т. п. 810-9-2.87 КЖИ 14 00 00

Изделие закладное МН12

Стадия	Масса	Масштаб
Р	1,76	1:5
Лист	Листов 1	

Круг $\frac{18-В\ ГОСТ\ 2590-71}{Ст3кп\ ГОСТ\ 535-79}$ ℓ=880

ГИПРОНИСЕЛЬПРОМ г. Орел

22733-06 23

Копировал Перелыгина

Формат А4

Альбом 6

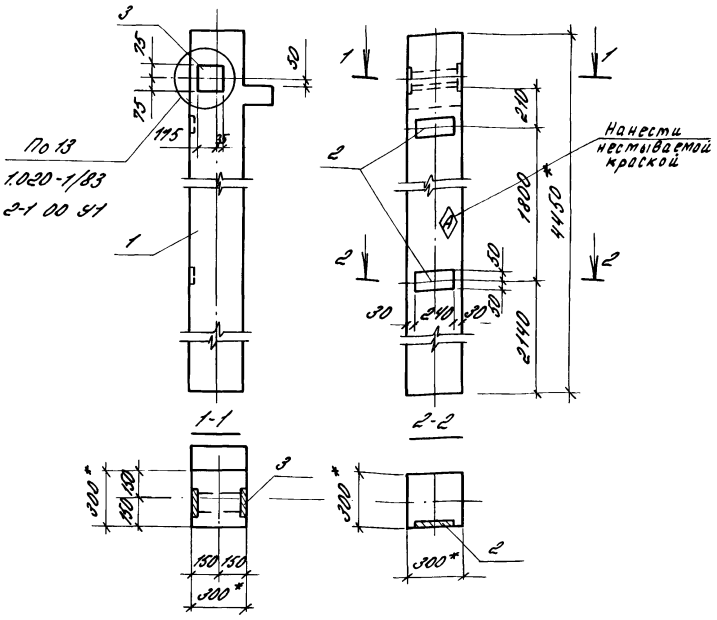

Формат	Зона	Поз.	Обозначение	Наименование	Кол.	Примечание
				Сборочные единицы		
		1	1.020-1/83. 2-1 04-01	Колонна 1 Ко 3. 36	1	1018 кг
		2	1.020-1/83 2-15 24-06	Изделие закладное МН33	2	1,53 кг
		3	1.020-1/83 2-15 24-09	Изделие закладное МН41	1	3,86 кг

1. * Размер для справок.
2. Дополнительные закладные изделия крепятся к пространственному каркасу с помощью вязальной проволоки.

Ведомость расхода стали на дополнительные закладные изделия, кг

Марка элемента	Изделия закладные						Всего
	Арматура класса А III			Прокат марки ВСТ3 КП2			
	ГОСТ 5781-82			ГОСТ 103-76			
	Ф8	Ф12	Итого	-δ=6	-δ=8	Итого	
К2	0,8	1,04	1,84	2,26	2,82	5,08	6,92

Привязан

Инв. №

Н.контр.	Ткач	[signature]	11.12.87
Гл.спец.отд.	Кондрашов	[signature]	11.11.87
Гл.констр.	Миронов	[signature]	11.11.87
Рук.сект.	Мельник	[signature]	11.11.87
Рук.гр.	Рудий	[signature]	11.11.87
Ст.инж.	Власова	[signature]	11.11.87
Пров.	Глазкова	[signature]	11.11.87

т.п. 810-9-2.87 КЖИ 15 00 00

Колонна К2

Стадия	Масса	Масштаб
Р	1018	1:20

Лист | Листов 1

ГИПРОНИСЕЛЬПРОМ г.Орел

22733-06 24

Инв. № подл. | Подпись и дата | Взам. инв. №

Копировал Варич Формат А3

Альбом 6

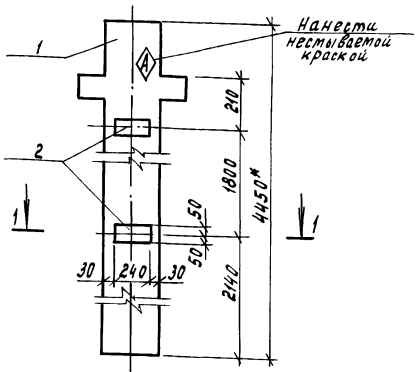

1-1

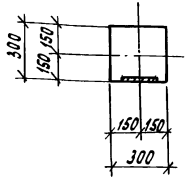

Формат	Зона	Поз.	Обозначение	Наименование	Кол.	Примечание
				Сборочные единицы		
		1	1.020-1/83, 2-1 04	Колонна 1КД 3, 36	1	1035кг
		2	1.020-1/83, 2-15 24-07	Изделие закладное МН34	2	1,53кг

1.* Размер для справок.
2. Дополнительные закладные изделия крепятся к пространственному каркасу колонны с помощью вязальной проволоки.

Ведомость расхода стали на дополнительные закладные изделия, кг

Марка элемента	Изделия закладные				Всего
	Арматура класс		Прокат марки		
	AIII		Вст3 кп2		
	ГОСТ 5781-82		ГОСТ 103-76		
	ф8	Итого	-Б-6	Итого	
К3	0,80	0,80	2,26	2,26	3,06

Привязан

Инв. № подл. | Подпись и дата | Взам. инв. №

Н.контр.	Ткач		
Гл.специал.	Кондрашов		
Гл.констр.	Миронов		
Рук.сект.	Мельник		
Рук.гр.	Гудий		
Ст.инж.	Власова		
Пров.	Глазкова		

т.п.810-9-2.87 КЖИ 16 00 00

Колонна К3.

Стадия	Масса	Масштаб
Р	1035	1:20
Лист	Листов 1	

ГИПРОНИСЕЛЬПРОМ г. Орел

Копировал Муратова

Формат А3

Альбом 6

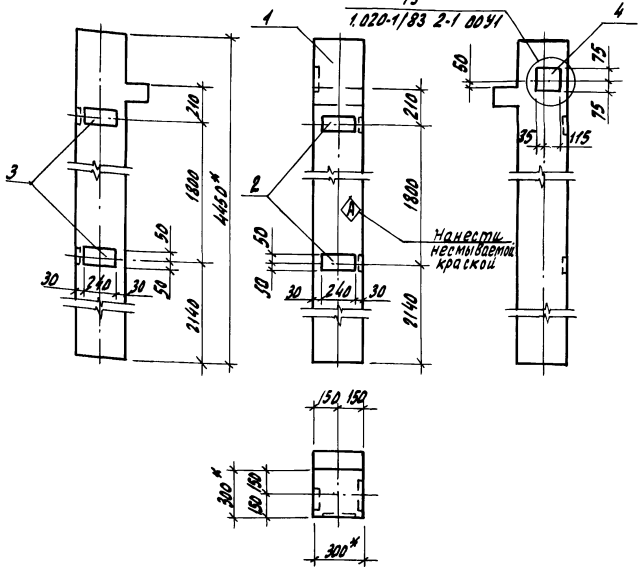

Формат	Зона	Поз.	Обозначение	Наименование	Кол.	Примечание
				Сборочные единицы		
		1	1.020-1/83. 2-1 04-01	Колонна 1 КО 3.36	1	1018 кг
		2	1.020-1/83 2-15 24-06	Изделие закладное МН33	2	1,53 кг
		3	1.020-1/83 2-15 24-07	Изделие закладное МН34	2	1,53 кг
		4	1.020-1/83 2-15 24-08	Изделие закладное МН40	1	2,53 кг

1. * Размер для справок
2. Дополнительные закладные изделия крепятся к пространственному каркасу колонны с помощью вязальной проволоки

Ведомость расхода стали на дополнительные закладные изделия, кг

Марка элемента	Изделия закладные						Всего
	Арматура класса AIII ГОСТ 5781-82			Прокат марки Вст3 кп2 ГОСТ 103-76			
	ф8	ф12	Итого Б=6	Б=8	Б=8	Итого	
К4	1,6	1,12	2,72	4,52	1,41	5,93	8,65

Привязан

Инв. N

Н.контр.	Ткач		
Гл.специал.	Кондратьев		
Гл.констр.	Миронов		
Рук.сект.	Мельник		
Рук.гр.	Гудий		
Ст.инж.	Власова		
Пров.	Глазкова		

Т.П. 810-9-2.87 КЖИ 17.00 00

Колонна К4

Стадия	Масса	Масштаб
Р	1018	1:20
Лист	Листов 2	

ГИПРОНИСЕЛЬПРОМ г. Орел

Копировал Николаева 22733-06 26 Формат А3

Альбом 6

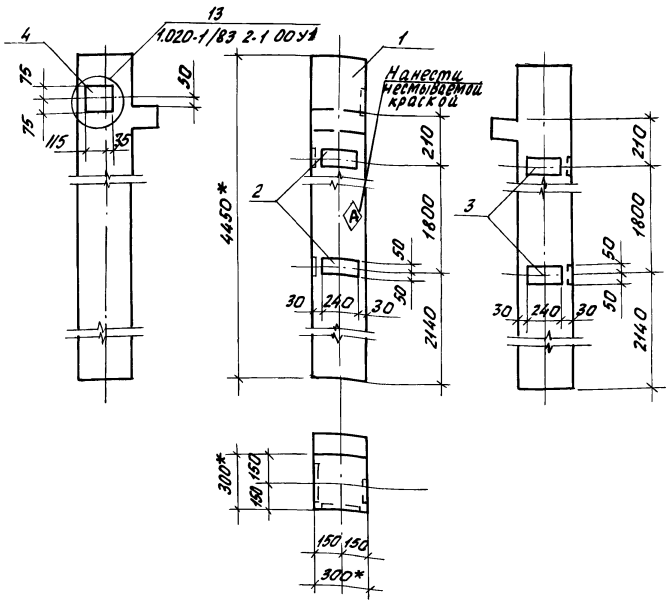

Формат	Зона	Поз.	Обозначение	Наименование	Кол.	Примечание
				Сборочные единицы		
		1	1.020-1/83 2-1 04-01	Колонна 1КО3.36	1	1018кг
		2	1.020-1/83 2-15 24-06	Изделие закладное МН33	2	1,53кг
		3	1.020-1/83 2-15 24-07	Изделие закладное МН34	2	1,53кг
		4	1.020-1/83 2-15 24-08	Изделие закладное МН40	1	2,53кг

1. * Размер для справок
2. Дополнительные закладные изделия крепятся к пространственному каркасу колонны с помощью вязальной проволоки.

Ведомость расхода стали на дополнительные закладные изделия, кг

Марка элемента	Изделия закладные						Всего
	Арматура класса		Прокат марки				
	AIII		Вст3 кп2				
	ГОСТ 5781-82		ГОСТ 103-76				
	Ø8	Ø12	Итого	Б-6	Б-8	Итого	
К5	1,6	1,12	2,72	4,52	1,41	5,93	8,65

Привязан

Инв.№

Н.контр.	Ткач		11.87
Гл.спец.отд	Кондрашов		11.87
Гл.констр.	Миронов		11.87
Рук.сект.	Мельник		11.87
Рук.гр.	Судий		11.87
Ст.инж.	Власова		11.87
Пров.	Глазкова		11.87

Т.П.810-9-2.87 КНИ 18 00 00

Колонна К5

Стадия	Масса	Масштаб
Р	1018	1:20
Лист	Листов 1	

ГИПРОНИСЕЛЬПРОМ г. Орел

22733-06 27

Копировал Фомушкина Формат А3

Инв.№ подл. | Подпись и дата | Взам.инв.№

Альбом 6

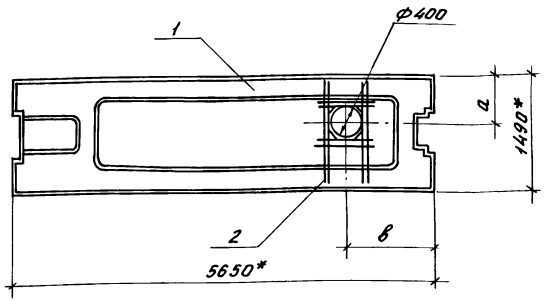

Обозначение	Марка	а, мм	в, мм	Масса, кг
810-9-2.87 КЖИ 19 00 00	П6	555	665	2210
-01	П7	935	665	2210
-02	П8	555	2725	2210
-03	П9	555	3225	2210
-04	П10	555	4255	2210

Ведомость расхода стали на дополнительные изделия, кг

Марка	Изделия арматурные			
	Арматура класса AIII ГОСТ 5781-82			Всего
	Ф6		Итого	
П6	1,96		1,96	1,96
П7	1,96		1,96	1,96
П8	1,96		1,96	1,96
П9	1,96		1,96	1,96
П10	1,96		1,96	1,96

Формат	Зона	Поз.	Обозначение	Наименование	Кол.	Примечан.
				Сборочные единицы		
		1	1.041.1-2 б 2.0.0.0.0-05	Плита ПРС56.15-6АIVТ	1	2210кг
А3		2	810-9-2.87 КЖИ 19 01 00	Сетка арматурная		
				СА1	1	1,96кг
			Различия	исполнений		
			810-9-2.87 КЖИ 19 00 00	... 810-9-2,87 КЖИ 190000-04		
			по сборочному	чертежу		

* Размер для справок

Привязан

Инв.№

Н.контр.	Ткач		12.87
Гл.спец.отд	Кондрашов		11.87
Гл.констр.	Миронов		11.87
Рук.сект.	Мельник		11.87
Рук.гр.	Гудий		11.87
Ст.инж.	Власова		11.87
Пров.	Глазкова		11.87

Т.п. 810-9-2.87 КЖИ 19 00 00

Плита (П6; П7; П8; П9; П10)

Стадия	Масса	Масштаб
Р	2210	1:50
Лист	Листов 1	

ГИПРОНИСЕЛЬПРОМ г.Орел

Инв.№ подл. | Подпись и дата | Взам. инв.№

Копировал Фомушкина

Формат А3

Альбом 6

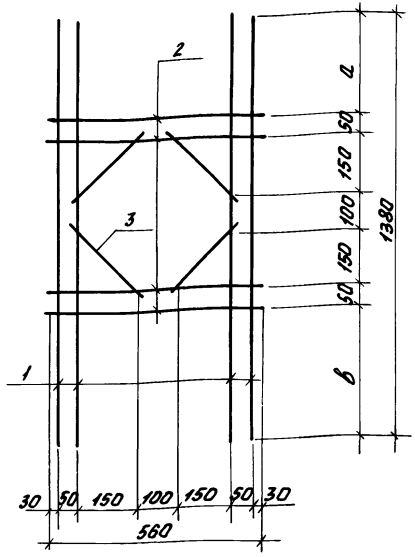

Формат	Зона	Поз.	Обозначение	Наименование	Кол.	Примечан.
				Детали		
Б.Ч		1	810-9-2.87 КЖИ.19. 01 01	ФбАIII ГОСТ 5781-82		
				ℓ= 1380	4	0,31кг
Б.Ч		2	810-9-2.87 КЖИ 19.01 02	ФбАIII ГОСТ 5781-82		
				ℓ= 560	4	0,124кг
Б.Ч		3	810-9-2.87 КЖИ 19.01 03	ФбАIII ГОСТ 5781-82		
				ℓ= 250	4	0,056кг
			Различия исполнений	810-9-2.87 КЖИ 19.0100...		
			... 810-9-2.87 КЖИ 1901.00-02	по сборочному чертежу		

Изготовление сеток производить при помощи контактной точечной электросварки в соответствии с ГОСТ 14098-85 - К1-Кт и СН 393-78.

Обозначение	Марка	а, мм	в, мм	Масса, кг
810-9-2.87 КЖИ 19 01 00	СА1	250	630	1,96
-01	СА2	440	440	1,96
-02	СА3	580	300	1,96

Привязан

Инв.№

Инв.№ подл. | Подпись и дата | Взам. инв.№

Н. контр.	Ткач		11.87
Гл. спец. отд	Кондрашов		11.87
Гл. констр	Миронов		11.87
Рук. арх.	Мельник		11.87
Рук. гр.	Гудий		11.87
Ст. инж.	Власова		11.87
Пров.	Глазкова		11.87

Т.П 810-9-2.87 КЖИ 19 01 00

Сетка арматурная (СА1; СА2; СА3)

Стадия	Масса	Масштаб
Р	1,96	1:10
Лист	Листов 1	

ГИПРОНИСЕЛЬПРОМ г. Орел

Копировал Фомушкина

Формат А3

Альбом 6

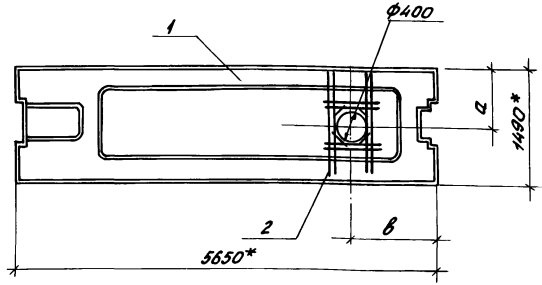

Обозначение	Марка	а, мм	в, мм	Масса, кг
810-9-2.87 КЖИ200000	П11	885	2785	2210
-01	П12	745	665	2210
-02	П13	885	4125	2210
-03	П14	745	4500	2210
-04	П15	745	4125	2210

Ведомость расхода стали на дополнительные изделия, кг

Марка	Изделия арматурные			Всего
	Арматура класса AIII			
	ГОСТ 5781-82			
	Ф6		Итого	
П11	1,96		1,96	1,96
П12	1,96		1,96	1,96
П13	1,96		1,96	1,96
П14	1,96		1,96	1,96
П15	1,96		1,96	1,96

Формат	Зона	Поз.	Обозначение	Наименование	Кол.	Примечание
				Сборочные единицы		
		1	1.041.1-2 б 2.0.0.0.0-05	Плита ПРС 56.15-6АIIIП	1	2210кг
			Переменные данные	для исполнений		
				810-9-2.87 КЖИ200000		
А3		2	810-9-2.87 КЖИ190100-02	Сетка арматурная СА3	1	1,96кг
				810-9-2.87 КЖИ200000-01		
А3		2	810-9-2.87 КЖИ190100-01	Сетка арматурная СА2	1	1,96кг
				810-9-2.87 КЖИ200000-02		
				то же, как для		
				810-9-2.87 КЖИ200000,		
				810-9-2.87 КЖИ200000-03		
				и 810-9-2.87 КЖИ200000-04		
				то же, как для		
				810-9-2.87 КЖИ200000-01		

* Размер для справок

Привязан

Инв. N

Н. контр.	Ткач		
А. спец. отд.	Кондрашов		
Гл. констр.	Миронов		
Рук. сект.	Мельник		
Рук. гр.	Гудий		
Ст. инж.	Власова		
Пров.	Глазкова		

Т.П. 810-9-2.87 КЖИ 200000

Плита (П11; П12; П13; П14; П15)

Стадия	Масса	Масштаб
Р	2210	1:50
Лист	Листов 1	

ГИПРОНИСЕЛЬПРОМ г. Орел

Инв. N подл. | Подпись и дата | Взам. инв. N

22733-06 30

Копировал Фомушкина

Формат А3

Альбом 6

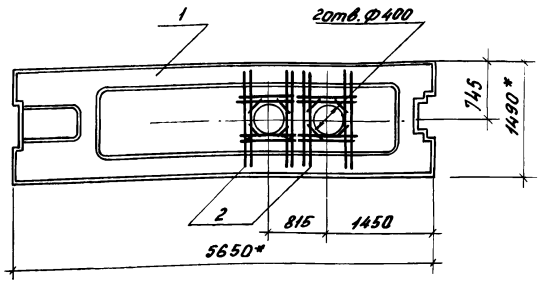

Формат	Зона	Поз.	Обозначение	Наименование	Кол.	Примечан.
				Сборочные единицы		
		1	1.041.1-2 6 2.0.0.0.0-09	Плита ПРС 56.15-10А IV П	1	2210кг
А3		2	810-9-2 87 КЖИ 190100-01	Сетка арматурная СА2	2	1,96кг

* Размер для справок

Ведомость расхода стали на дополнительные изделия, кг

Марка	Изделия арматурные			
	Арматура класса			Всего
	А III			
	ГОСТ 5781-82			
	Ф6		Итого	
П16	3,92		3,92	3,92

Привязан

Инв.№

Н.контр.	Ткач		11.12.87
Гл.спец.отд.	Кондрашов		11.11.86
Гл.констр.	Миронов		11.11.86
Рук.сект.	Мельник		11.11.86
Рук.гр.	Гудий		11.11.87
Ст.инж.	Власова		11.11.86
Пров.	Глазков		11.11.86

Т.П. 810-9-2.87 КЖИ 21 00 00

Плита П16

Стадия	Масса	Масштаб
Р	2210	1:50

Лист | Листов 1

ГИПРОНИСЕЛЬПРОМ г. Орел

22733-06 31

Инв.№ подл. | Подпись и дата | Взам. инв.№

Копировал Фомушкина

Формат А3

Альбом 6

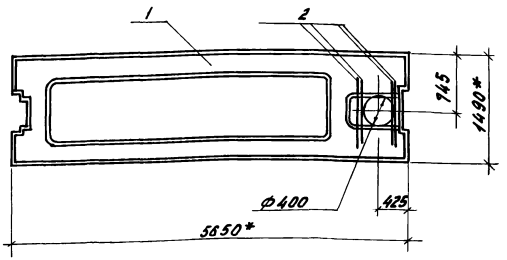

Формат	Зона	Поз.	Обозначение	Наименование	Кол	Примечан.
				Сборочные единицы		
		1	1.041.1-2 6 2.0.0.0.0-05	Плита ПРС56.15-6АIIIВ П	1	2210кг
				Детали		
64	2		810-9-287 КНЦ 22.00 01	ф6АIII ГОСТ 5781-82, ℓ=900	4	0,2кг

* Размер для справок

Ведомость расхода стали на дополнительные изделия, кг

Марка	Изделия арматурные			
	Арматура класса AIII ГОСТ 5781-82			Всего
	ф6		Итого	
П17	0,8		0,8	0,8

Привязан

Инв.№

Н.контр.	Ткач		11.11.87
Гл.спец.отд	Кондрашов		11.11.87
Гл.констр.	Миронов		11.11.87
Рук.сект.	Мельник		11.11.87
Рук.гр.	Гудий		11.11.87
Ст.инж.	Власова		11.11.87
Пров.	Глазкова		11.11.87

Т.П. 810-9-2.87 КНЦ 22.00 00

Плита П17

Стадия	Масса	Масштаб
Р	2210	1:50
Лист	Листов 1	

ГИПРОНИСЕЛЬПРОМ г. Орел

Инв.№ подл. | Подпись и дата | Взам.инв.№

Копировал Фомушкина Формат А3

Альбом 6

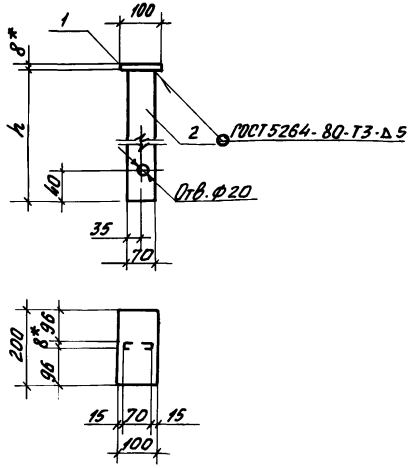

Обозначение	Марка	L, мм	Масса, кг
810-9-2.87 КНИ 23 00 00	МН 13	492	4,35
-01	МН 14	275	2,99

Формат	Зона	Поз.	Обозначение	Наименование	Кол.	Примечание
				Детали		
Б.Ч		1	810-9-2.87 КНИ 23 00 01	Полоса Б-8-100 ГОСТ 103-76 Вст3сп-2-I ГОСТ 535-79		
				ℓ=200	1	1,26 кг
				Переменные данные для исполнений		
				810-9-2.87 КНИ 23 00 00		
				Детали		
Б.Ч		2	810-9-2.87 КНИ 23 00 02	Полоса Б-8×70 ГОСТ 103-76 Вст3сп-2-I ГОСТ 535-79		
				ℓ=492	1	3,09 кг
				810-9-2.87 КНИ 23.00 00-01		
				Детали		
Б.Ч		2	810-9-2.87 КНИ 23 00 02-01	Полоса Б-8×70 ГОСТ 103-76 Вст3сп-2-I ГОСТ 535-79		
				ℓ=275	1	1,73 кг

1.* Размер для справок

2. Покрыть грунтовкой ПФ-021 по ГОСТ 25129-82

Привязан

Инв. №

Н. контр.	Ткач		11.87
Гл. спец. отд	Конорашов		11.11.87
Гл. конструктор	Миронов		11.11.87
Рук. сект.	Мельник		11.11.87
Рук. гр.	Судий		11.11.87
Ст. инж.	Власова		11.11.87
Пров.	Глазкова		11.11.87

Т.П. 810-9-2.87 КНИ 23 00 00

Изделие закладное (МН 13; МН 14)

Стадия	Масса	Масштаб
Р	см. табл.	1:10
Лист	Листов 1	

г. Орел

22733-06 33

Копировал Фомушкина

Формат А3

Инв. № подл. | Подпись и дата | Взам. инв. №

Альбом 6

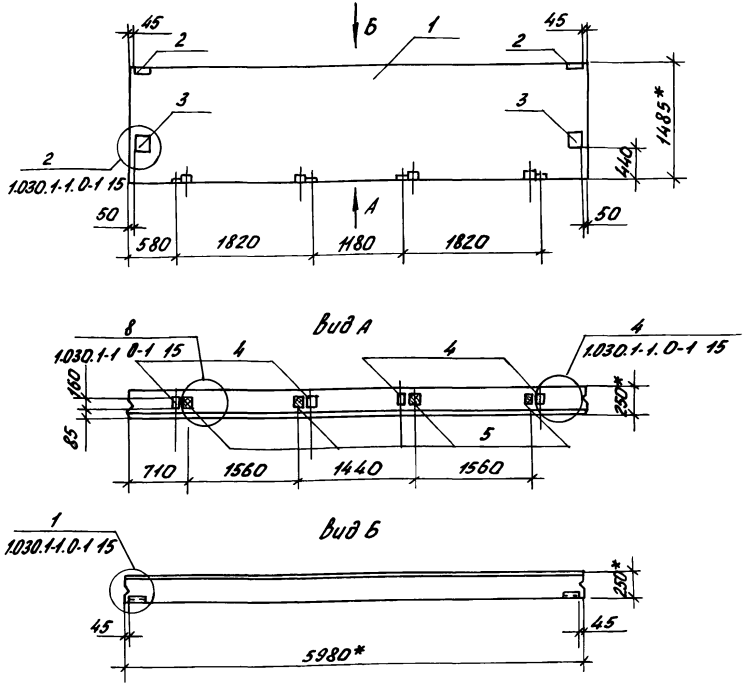

Формат	Зона	Поз.	Обозначение	Наименование	Кол.	Примечание
				Сборочные единицы		
		1	1.030.1-1.1-1.06-04	Панель стеновая		
				ПС60.15.2,5-2л	1	3120кг
		2	1.030.1-1.1-3 30	Изделие закладное М1	2	1,85кг
		3	1.030.1-1 1-3 31	Изделие закладное М5	2	7,39кг
		4	1.030.1-1. 1-3 36	Изделие закладное М9	4	1,38кг
				Детали		
Б.4.		5		Брус 80×160 ГОСТ 24454-80		
				L=120	4	0,001м³

1. * Размер для справок
2. Марка бетона панелей по морозостойкости F35, плотность в сухом состоянии γ = 1100 кг/м³

Ведомость расхода стали на дополнительные закладные изделия, кг

Марка элемента	Изделия закладные											Всего
	Арматура класса				Прокат марки					Вст3кп2		
	AIII				Вст3пс					ГОСТ 8509-86		
	ГОСТ 5781-82				ГОСТ 19903-74							
	ф10			Итого	δ=6	δ=8	δ=10	δ=12	Итого	Л63×6	Итого	
ПС-1	2,92			2,92	1,12	4,0	6,32	7,58	19,02	2,06	2,06	24,00

Привязан

Инв. N

Н. контр.	Ткач		11.87
Гл. спец. отд.	Кондрашов		11.87
Гл. констр.	Миронов		11.87
Рук. сект.	Мельник		11.87
Рук. гр.	Рудий		11.87
Ст. инж.	Власова		11.87
Пров.	Глазкова		11.87

Т.П. 810-9-2.87 КНИ 24 00 00

Панель стеновая ПС1

Стадия	Масса	Масштаб
Р	3120	1:50
Лист	Листов 1	

ГИПРОНИСЕЛЬПРОМ г. Орел

22733-06 34

Копировал Фомушкина Формат А3

Инв. N подл. | Подпись и дата | Взам. инв. N

Альбом 6

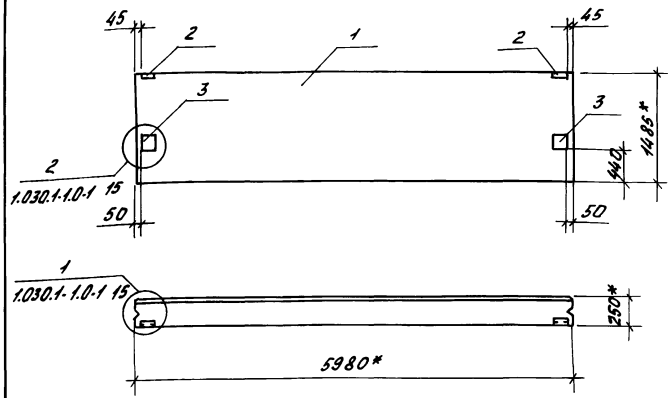

Формат	Зона	Поз.	Обозначение	Наименование	Кол.	Примечание
				Сборочные единицы		
		1	1.030.1-1.1-1 06-04	Панель стеновая ПС 60.15-2,5-2л	1	3120кг
		2	1.030.1-1.1-3 30	Изделие закладное м1	2	1,85кг
		3	1.030.1-1.1-3 31	Изделие закладное м3	2	7,39кг

1. * Размер для справок
2. Марка бетона панелей по морозостойкости F35, плотность в сухом состоянии γ = 1100 кг/м3.

Ведомость расхода стали на дополнительные закладные детали, кг

Марка изделия	Изделия закладные										Всего
	Арматура класса			Прокат марки							
	AIII			Вст3пс							
	ГОСТ 5781-82			ГОСТ 19903-74				ГОСТ 8509-86			
	Ф10		Итого	δ=6	δ=10	δ=12	Итого	∠63×6	Итого		
ПС2	1,40		1,40	1,12	6,32	7,58	15,02	2,06	2,06	18,48	

Привязан

Инв. N

Н. контр.	Ткач		11.87
Гл. спец. отд.	Кондрашов		11.87
Гл. констр.	Миронов		11.87
Рук. сект.	Мельник		11.87
Рук. гр.	Гудий		11.87
Ст. инж.	Власова		11.87
Пров.	Глазкова		11.87

Т.П. 810-9-2.87 КЖИ 25 00 00

Панель стеновая ПС2

Стадия	Масса	Масштаб
Р	3120	1:50
Лист	Листов 1	

ГИПРОНИСЕЛЬПРОМ г. Орел

Инв. N подл. | Подпись и дата | Взам. инв. N

22733-06 35

Копировал Фомушкина Формат А3

Альбом 6

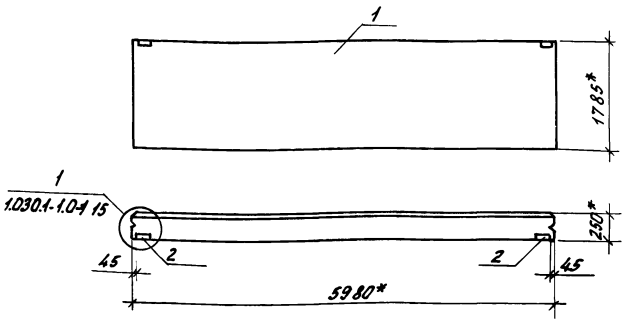

Форма	Зона	Поз.	Обозначение	Наименование	Кол.	Примечание
				Сборочные единицы		
		1	1.030.1-1.1-1 07-05	Панель стеновая		
				ПСБО.18.2,5-2л	1	3740кг
		2	1.030.1-1.1-3 30	Изделие закладное м1	2	1,85кг

Ведомость расхода стали на дополнительные закладные изделия, кг

Марка элемента	Изделия закладные						Всего
	Арматура класса		Прокат марки				
	AI		Вст3пс		Вст3кп2		
	ГОСТ5781-82		ГОСТ19903-74		ГОСТ8509-86		
	ф10	Итого	б=6	Итого	Ш3х6	Итого	
ПС3	0,52	0,52	1,12	1,12	2,06	2,06	3,70

1. * Размер для справок.
2. Марка бетона панелей по морозостойкости F35, плотность в сухом состоянии γ = 1100 кг/м3.

Привязан

Инв.N

Н.контр.	Ткач		11.1987
Гл.спец.отд.	Кондрашов		11.1987
Гл.констр.	Миронов		11.1987
Рук.сект.	Мельник		11.11.87
Рук.гр.	Гудин		11.11.87
Ст.инж.	Власова		11.11.87
Пров.	Глазкова		11.11.87

Т.П. 810-9-2.87 КНИ 26 00 00

Панель стеновая ПС3

Стадия	Масса	Масштаб
Р	3740	1:50
Лист	Листов 1	

ГИПРОНИСЕЛЬПРОМ г. Орел

Инв.№ подл. | Подпись и дата | Взам.инв.№

22733-06 36

Копировал Фомушкина

Формат А3

Альбом 6

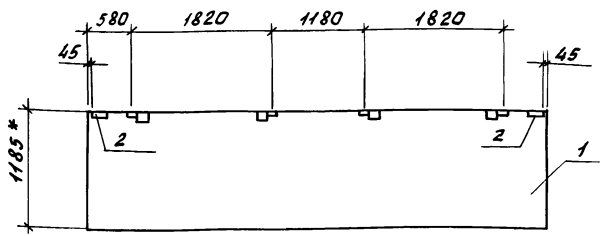

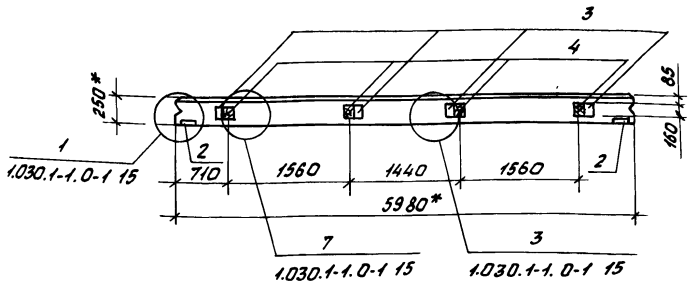

Формат	Зона	Поз.	Обозначение	Наименование	Кол.	Примечание
				Сборочные единицы		
		1	1.030.1-1.1-1 05-03	Панель стеновая		
				ПС60.12.2,5-3л	1	2490кг
		2	1.030.1-1.1-3 30	Изделие закладное М1	2	1,85кг
		3	1.030.1-1.1-3 36	Изделие закладное М9	4	1,38кг
				Детали		
Б4		4		Брус 80×160 ГОСТ24454-80		
				ℓ=120	4	0,001м³

1. * Размер для справок
2. Марка бетона панелей по морозостойкости F35, плотность в сухом состоянии γ=1100 кг/м³.

Ведомость расхода стали на дополнительные закладные изделия, кг

Марка элемента	Изделия закладные								Всего
	Арматура класса			Прокат марки					
	AIII			Вст3пс			Вст3кп2		
	ГОСТ5781-82			ГОСТ19903-74			ГОСТ8509-86		
	Ф10		Итого	δ=6	δ=8	Итого	∠63×6	Итого	
ПС4	2,04		2,04	1,12	4,00	5,12	2,06	2,06	9,22

Привязан

Инв.№

Н.контр.	Ткач		11.11.87
Гл.спец.отд	Кондрашов		11.11.87
Гл.констр.	Миронов		11.11.87
Рук.сект.	Мельник		11.11.87
Рук.гр.	Гудий		11.11.87
Ст.инж.	Власова		11.11.87
Пров.	Глазкова		11.11.87

т.п. 810-9-2.87 КНИС 27 00 00

Панель стеновая ПС4

Стадия	Масса	Масштаб
Р	2490	1:50
Лист	Листов 1	

ГИПРОНИСЕЛЬПРОМ г.Орел

22733-06 37

Копировал Фомушкина Формат А3

Инв.№ подл. | Подпись и дата | Взам.инв.№

Альбом 6

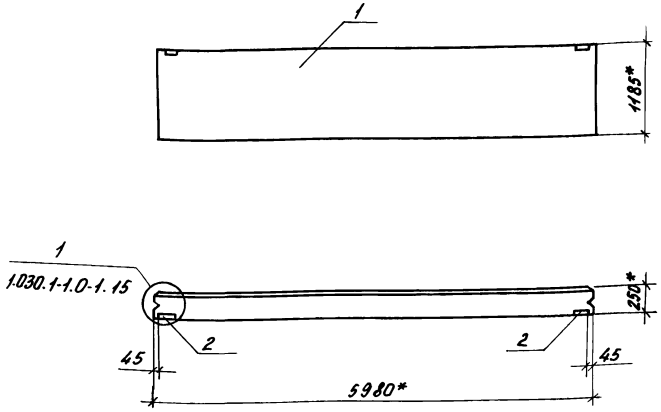

Формат	Зона	Поз.	Обозначение	Наименование	Кол.	Примечание
				Сборочные единицы		
		1	1.030.1-1.1-1 05-03	Панель стеновая ПС60.12.2,5-3л	1	2490кг
		2	1.030.1-1.1-3 30	Изделие закладное М1	2	1,85кг

1. * Размер для справок
2. Марка бетона панелей по морозостойкости F 35, плотность в сухом состоянии γ = 1100 кг/м³.

Ведомость расхода стали на дополнительные закладные изделия, кг

Марка элемента	Изделия закладные						Всего
	Арм. класса	Прокат марки					
	AIII	Вст3пс		Вст3кп2			
	ГОСТ5781-82	ГОСТ19903-74		ГОСТ8509-86			
	ф10	Итого	б=6	Итого	∠63×6	Итого	
ПС5	0,52	0,52	1,12	1,12	2,06	2,06	3,70

Привязан

Инв.№

Н. контр.	Ткач		11.11.87
Гл. спец. отд.	Кондрашов		11.11.87
Гл. констр.	Миронов		11.11.87
Рук. сект.	Мельник		11.11.87
Рук. гр.	Гудий		11.11.87
Ст. инж.	Власова		11.11.87
Пров.	Глазкова		11.11.87

т.п. 810-9-2.87 КНИ 28 00 00

Панель стеновая ПС5

Стадия	Масса	Масштаб
Р	2490	1:50

Лист	Листов
	1

ГИПРОНИСЕЛЬПРОМ г. Орел

Инв.№ подл. | Подпись и дата | Взам.инв.№

Копировал Фомушкина

Формат А3

Альбом 6

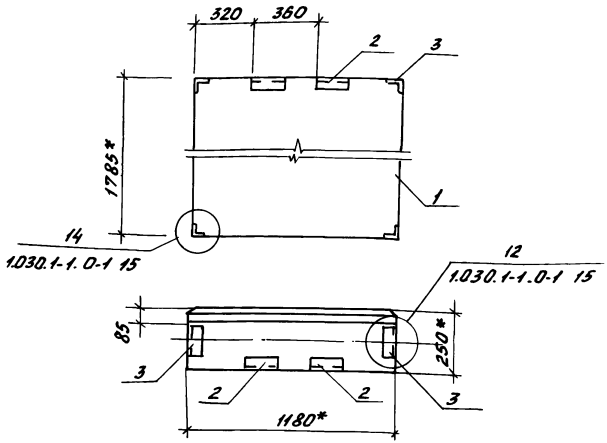

Формат	Зона	Поз.	Обозначение	Наименование	Кол.	Примечание
				Сборочные единицы		
		1	1.030.1-1. 1-1 61-01	Панель стеновая		
				2ПС12. 18 2,5-А	1	740кг
		2	1.030.1-1. 1-3 30	Изделие закладное М1	2	1,85кг
		3	1.030.1-1. 1-3 35-01	Изделие закладное М4	4	1,36кг

1. * Размер для справок
2. Марка бетона панелей по морозостойкости. F35, плотность в сухом состоянии γ = 1100 кг/м3.

Ведомость расхода стали на дополнительные закладные изделия, кг

Марка элемента	Изделия закладные							Всего
	Арм. класса AIII			Прокат марки Вст3пс		Вст3кп2		
	ГОСТ 5781-82			ГОСТ 19903-74		ГОСТ 8509-86		
	ф10		Итого	δ=6	Итого	L53×6	Итого	
ПС6	2,28		2,28	1,12	1,12	5,74	5,74	9,14

Привязан

Инв.N

Н. контр.	Ткач		11.87
Гл.спец.отд	Кондрашов		11.87
Гл.констр.	Миронов		11.87
Рук.сект.	Мельник		11.87
Рук.гр.	Гудий		11.87
Ст.инж.	Власова		11.87
Пров.	Глазкова		11.87

Т. П. 810-9-2,87 КНИ 29 0000

Панель стеновая ПС6

Стадия	Масса	Масштаб
Р	740	1:20

Лист Листов 1

ГИПРОНИСЕЛЬПРОМ г. Орел

22733-06 39

Копировал Фомушкина

Формат А3

Инв.№ подл. | Подпись и дата | Взам.инв.№

Альбом 6

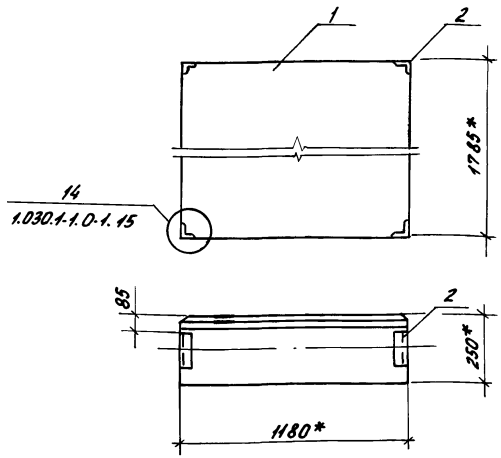

Формат	Зона	Поз.	Обозначение	Наименование	Кол.	Примечание
				Сборочные единицы		
		1	1.030.1-1. 1-1 61-01	Панель стеновая		
				2ПС 12. 18. 2,5-А1	1	740кг
		2	1.030.1-1. 1-3 35-01	Изделие закладное М11	4	1,36кг

1. * Размер для справок.
2. Марка бетона панелей по морозостойкости F35, плотность в сухом состоянии γ = 1100 кг/м3.

Ведомость расхода стали на дополнительные закладные изделия, кг

Марка элемента	Изделия закладные				Всего
	Арм. класса		Прокат марки		
	AIII		Вст3кп2		
	ГОСТ 5781-82		ГОСТ 8509-86		
	Ф10	Итого	∠63×6	Итого	
ПС7	1,76	1,76	3,68	3,68	5,44

Привязан

Инв.№

Н.контр.	Ткач		11.1987
Гл.спец.отд	Кондрашов		11.11.87
Гл. констр.	Миронов		11.11.87
Рук. сект.	Меланик		11.11.87
Рук. гр.	Губий		11.11.87
Ст. инж.	Власова		11.11.87
Пров.	Глазкова		11.11.87

Т.П. 810-9-2.87 КНИ 30 00 00

Панель стеновая ПС7

Стадия	Масса	Масштаб
Р	740	1:20
Лист	Листов 1	

ГИПРОНИСЕЛЬПРОМ г. Орел

Инв.№ подл. | Подпись и дата | Взам. инв.№

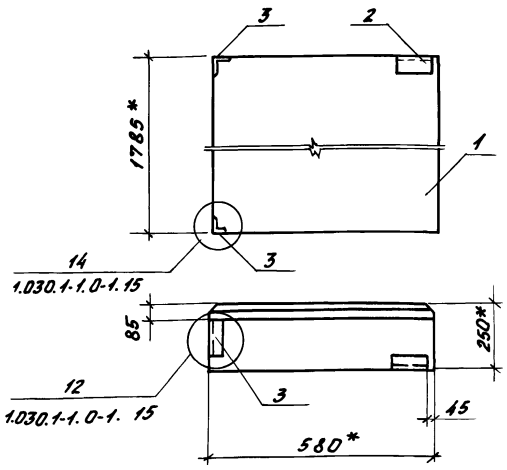

Формат	Зона	Поз.	Обозначение	Наименование	Кол.	Примечание
				Сборочные единицы		
		1	1.030.1-1.1-1 59-01	Панель стеновая 2ПС6.18.2,5-л	1	370кг
		2	1.030.1-1 1-3 30	Изделие закладное М1	1	1,85кг
		3	1.030.1-1 1-3 35-01	Изделие закладное М11	2	1,36кг

1. * Размер для справок
2. Марка бетона панелей по морозостойкости F35, плотность в сухом состоянии $\gamma = 1100$ кг/м^3.

Ведомость расхода стали на дополнительные закладные изделия, кг

Марка элемента	Изделия закладные							Всего
	Арм. класса		Прокат марки					
	AIII		Вст3пс	Вст3кп2				
	ГОСТ 5781-82		ГОСТ 19903-74	ГОСТ 8509-86				
	Ф10	Итого	Б=6	Итого	∠63×6		Итого	
ПС 8	1,14	1,14	0,56	0,56	2,87		2,87	4,57

Привязан

Инв.№

Н.контр.	Ткач		11.88г.
Гл.спец.отд.	Кондрашов		11.88г.
Гл.констр.	Миронов		11.88г.
Рук.сект.	Мельник		11.88г.
Рук.гр.	Гудий		11.88г.
Ст.инж.	Власова		11.88г.
Пров.	Глазкова		11.88г.

Т.П. 810-9-2.87 КНИС 31 00 00

Панель стеновая ПС 8

Стадия	Масса	Масштаб
Р	370	1:20
Лист	Листов 1	

ГИПРОНИСЕЛЬПРОМ г. Орел

Копировал Фомушкина

Формат А3

Инв.№ подл. | Подпись и дата | Взам.инв.№

Альбом 6

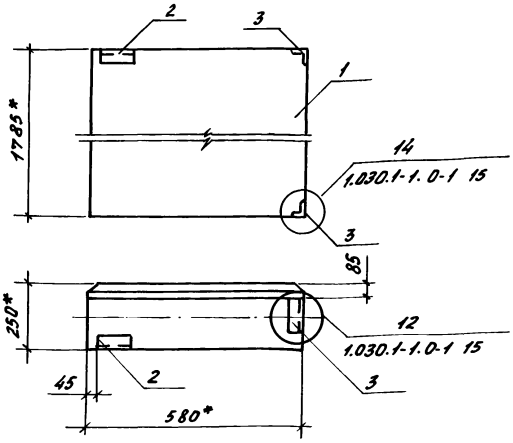

Формат	Зона	Поз.	Обозначение	Наименование	Кол.	Примечание
				Сборочные единицы		
		1	1.030.1-1.1-1 59-01	Панель стеновая 2ПС6.18.2,5-Л	1	370кг
		2	1.030.1-1.1-3 30	Изделие закладное М1	1	1,85кг
		3	1.030.1-1.1-3 35-01	Изделие закладное М11	2	1,36кг

1. * Размер для справок.
2. Марка бетона панелей по морозостойкости F35, плотность в сухом состоянии $\gamma = 1100 кг/м^3$.

Ведомость расхода стали на дополнительные закладные изделия, кг

Марка элемента	Изделия закладные							Всего
	Арматура класса			Прокат марки				
	A III			Вст3пс		Вст3кп2		
	ГОСТ 5781-82			ГОСТ 19903-74		ГОСТ 8509-86		
	ф10		Итого	δ=6	Итого	Ц63×6	Итого	
ПС9	1,14		1,14	0,56	0,56	2,87	2,87	4,57

Привязан

Инв.№

Н. контр.	Ткач		11.87
Гл.спец.отд	Кондрашов		11.11.87
Гл.констр	Миронов		11.11.87
Рук.сект.	Мельник		11.11.87
Рук.гр.	Гудий		11.11.87
Ст.инж.	Власова		11.11.87
Пров.	Глазкова		11.11.87

Т.П. 810-9-2.87 КНИ 32 00 00

Панель стеновая ПС9

Стадия	Масса	Масштаб
Р	370	1:20
Лист	Листов 1	

ГИПРОНИСЕЛЬПРОМ г.Орел

Инв.№ подл. | Подпись и дата | Взам.инв.№

Альбом 6

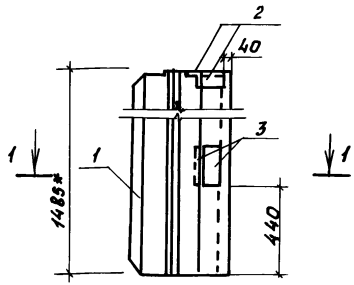

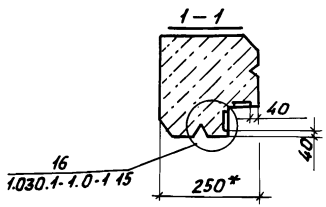

Формат	Зона	Поз.	Обозначение	Наименование	Кол.	Примечание
				Сборочные единицы		
		1	1.030.1-1.1-1 68-12	Панель стеновая		
				ЗПС 41.150.25-л	1	290 кг
		2	1.030.1-1.1-3 30-04	Изделие закладное М18	2	1,45 кг
		3	1.030.1-1.1-3 34-02	Изделие закладное М19	2	1,78 кг

1. * Размер для справок.
2. Марка бетона панелей по морозостойкости F 35, плотность в сухом состоянии γ = 1100 кг/м³.

Ведомость расхода стали на дополнительные закладные изделия, кг

Марка элемента	Изделия закладные									Всего
	Арматура класса			Прокат марки						
	AIII			Вст3пс				ВСт3кп2		
	ГОСТ 5781-82			ГОСТ 19903-74				ГОСТ 8509-86		
	ф10		Итого	δ=6	δ=6	δ=8	Итого	L63×6	Итого	
ПС10	0,76		0,76	1.12	0.68	2.52	4,32	1,38	1,38	6,46

Привязан

Инв.№

Н.контр.	Ткач		11.1987
Гл.спец.отд	Кондрашов		11.11.87
Гл.констр.	Миронов		11.11.87
Рук.сект.	Мельник		11.11.87
Рук. гр.	Гудий		11.11.87
Ст.инж	Власова		11.11.87
Техник	Максимова		11.11.87
Пров.	Глазкова		11.11.87

т.п. 810-9.2.87 КЖИ 33 00 00

Панель стеновая ПС10

Стадия	Масса	Масштаб
Р	290	1:50
Лист	Листов 1	

ГИПРОНИСЕЛЬПРОМ г. Орел

Взам. инв. | Подпись и дата | Инв. № подл.

Копировал Фомушкина Формат А3

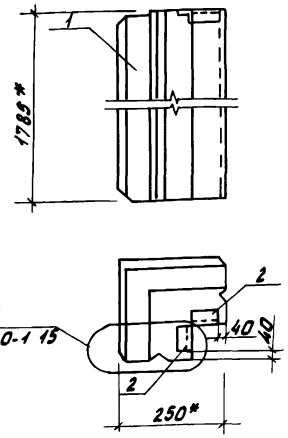

Формат	Зона	Поз.	Обозначение	Наименование	Кол.	Примечание
				Сборочные единицы		
		1	1.030.1-1.1-1 68-13	Панель стеновая		
				ЗПС41.180.25-Л	1	350кг
		2	1.030.1-1.1-3 30-04	Изделие закладное М18	2	1,45кг

1 * Размер для справок.

2. Марка бетона панелей по морозостойкости F35, плотность в сухом состоянии γ= 1100 кг/м³.

Ведомость расхода стали на дополнительные закладные изделия, кг

Марка элемента	Изделия закладные						Всего
	Арматура класса	Прокат марки					
	AIII	ВСт3пс			ВСт3кп2		
	ГОСТ5781-82	ГОСТ19903-74			ГОСТ8509-86		
	ф10	Итого	δ=6	Итого	L63×6	Итого	
ПС11	0,40	0,40	1,12	1,12	1,38	1,38	2,90

Привязан

Инв.№

Н.контр.	Ткач		11.12.87
Гл.спец.отд	Кондрашов		11.11.87
Гл.констр.	Миронов		11.11.87
Рук.сект	Мельник		11.11.87
Рук.гр.	Губий		11.11.87
Ст.инж.	Власова		11.11.87
Техник	Максимова		11.11.87
Пров.	Глазкова		11.11.87

Т.П. 810-9-2.87 КНИС 34 00 00

Панель стеновая ПС11

Стадия	Масса	Масштаб
Р	350	1:50
Лист	Листов 1	

ГИПРОНИСЕЛЬПРОМ г. Орел

Инв.№ подл. | Подпись и дата | Взам.инв.№

22733-06 44

Копировал Фомушкина

Формат А3

Альбом 6

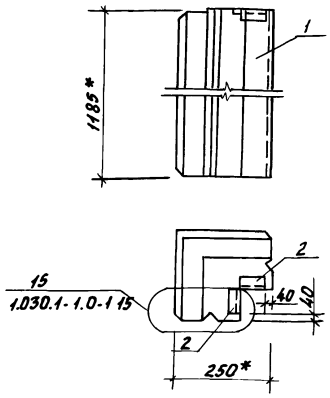

Формат	Зона	Поз.	Обозначение	Наименование	Кол.	Примечание
				Сборочные единицы		
		1	1030.1-1.1-1 68-10	Панель стеновая		
				ЗПС 41.120.25-А	1	230 кг
		2	1030.1-1.1-3 30-04	Изделие закладное М18	2	1,45 кг

1* Размер для справок.

2. Марка бетона панелей по морозостойкости F35, плотность в сухом состоянии ρ = 1100 кг/м³.

Ведомость расхода стали на дополнительные закладные изделия, кг

Марка элемента	Изделия закладные						Всего
	Арматура класса		Прокат марки				
	AIII		Вст3пс		Вст3кп2		
	ГОСТ 5781-82		ГОСТ 19903-74		ГОСТ 8509-86		
	Ф10	Итого	δ=6	Итого	L63×6	Итого	
ПС12	0,40	0,40	1,12	1,12	1,38	1,38	2,90

Привязан

Инв. №

Н. контр.	Ткач		V.87
Гл. спец. отд.	Кондрашов		II.87
Гл. констр.	Миронов		II.87
Рук. сект.	Мельник		II.87
Рук. гр.	Гудий		II.87
Ст. инж.	Власова		II.87
Техник	Максимова		II.87
Пров.	Глазкова		II.87

Т.П. 810-9-2.87 КЖИ 35 00 00

Панель стеновая ПС12

Стадия	Масса	Масштаб
Р	230	1:50
Лист	Листов 1	

ГИПРОНИСЕЛЬПРОМ г. Орел

22733-06 45

Копировал Фомушкина

Формат А3

Инв. № подл. | Подпись и дата | Взам. инв. №

Альбом

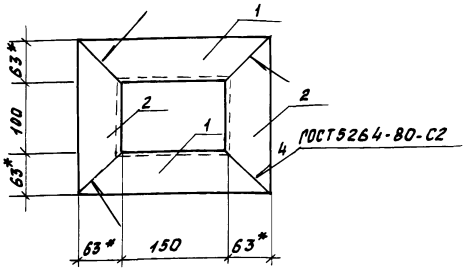

Формат	Зона	Поз.	Обозначение	Наименование	Кол.	Примечание
				Детали		
БЧ		1	810-9-2.87 КНИ 36 00 01	Уголок 63х63х5-БГОСТ 8509-86 Ст3кп2 ГОСТ 535-79		
				ℓ=276	2	1,33 кг
БЧ		2	810-9-2.87 КНИ 36 00 02	Уголок 63х63х5-БГОСТ 8509-86 Ст3кп2 ГОСТ 535-79		
				ℓ=226	2	1,09 кг

* 1. Размер для справок
2. Покрыть грунтовкой ПФ-021 по ГОСТ 25129-82

Привязан

Инв.№

Инв.№ подл. | Подпись и дата | Взам.инв.№

Н.контр.	Ткач		V.1981
Гл.спец.отд	Кондрашов		II.1981
Гл.констр.	Миронов		II.1981
Рук.сект.	Мельник		II.1981
Рук.гр.	Гулий		II.1981
Ст.инж.	Власова		II.1981
Пров.	Глазкова		II.1981

Т. П. 810-9-2.87 КНИ 36 00 00

Изделие закладное МН15

Стадия	Масса	Масштаб
Р	4,84	1:5
Лист	Листов 1	

ГИПРОНИСЕЛЬПРОМ г. Орел

Копировал Фомушкина Формат А4

Привязан

Инв.№

Инв.№ подл. | Подпись и дата | Взам.инв.№

Н.контр.	
Гл.спец.отд	
Гл.констр.	
Рук.сект.	
Рук.гр.	
Ст.инж.	
Пров.	

Стадия	Масса	Масштаб
Лист	Листов	

ГИПРОНИСЕЛЬПРОМ г. Орел

22733-06 46

Копировал Фомушкина Формат А4

Альбом 6

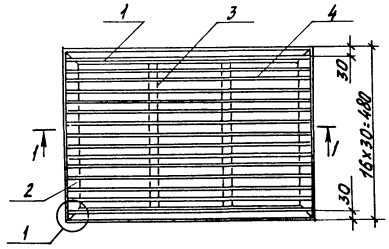

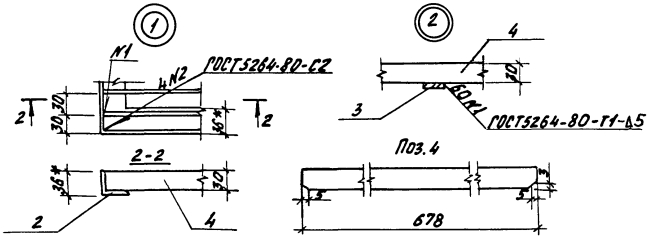

Формат	Зона	Поз.	Обозначение	Наименование	Кол.	Примечание
				Детали		
Б4		1	810-9-2.87 -КНИ370001	Уголок 36х36х4Б ГОСТ8509-86 ВСт3кп2 ГОСТ535-79 ℓ=690мм	2	1,49кг
Б4		2	810-9-2.87-КНИ370002	ℓ=480мм	2	0,96кг
Б4		3	810-9-2.87-КНИ370003	Полоса Б-4х18 ГОСТ103-76 ВСт3сп-1 ГОСТ535-79 ℓ=480	2	0,28кг
		4	810-9-2.87-КНИ370004	Лента 3х30Б Ст3кп2 ГОСТ6009-74 ℓ=678мм	15	0,47кг

Привязан

Инв.№

1. Покрыть грунтовкой ПФ-21по ГОСТ25129-82.
2. * Размер для справок

Н.контр.	Ткач		11.87
Гл.спец.отд.	Кондрашов		11.87
Гл.констр.	Миронов		11.87
Рук.сект.	Мельник		11.87
Рук.гр.	Кузнецов		11.87
Инж.	Николаева		11.87
Пров.	Кузнецов		11.87

т.п. 810-9-287 - КНИ37.00.00

Решетка МР

Стадия	Масса	Масштаб
Р	12,5	1:10
Лист	Листов 1	

ГИПРОНИСЕЛЬПРОМ г. Орел

22733-06 47

Копировал Фомушкина

Формат А3

Подпись и дата | Взам.инв.№ | Инв.№ подл.

gost.e-ecolog.ru