ТИПОВОЙ ПРОЕКТ
801-9-6
ПЛОЩАДКА ДЛЯ ОБРАБОТКИ КОЖНОГО ПОКРОВА КРУПНОГО РОГАТОГО СКОТА И ЛОШАДЕЙ ДЛЯ ФЕРМ ДО 1200 ГОЛОВ

Альбом I

Технология производства. Архитектурно-строительные решения. Водопровод и канализация. Электротехническая часть. Заказные спецификации.

17888-01
ЦЕНА 1-03

				Привязан
Инв. №				

gost.e-ecolog.ru

ТИПОВОЙ ПРОЕКТ
801-9-6

ПЛОЩАДКА ДЛЯ ОБРАБОТКИ КОЖНОГО ПОКРОВА КРУПНОГО РОГАТОГО СКОТА И ЛОШАДЕЙ ДЛЯ ФЕРМ ДО 1200 ГОЛОВ

СОСТАВ ПРОЕКТА:

Альбом I – Технология производства. Архитектурно-строительные решения. Водопровод и канализация. Электротехническая часть. Заказные спецификации

Альбом II – Сметы

Альбом I

РАЗРАБОТАН
ПРОЕКТНЫМ ИНСТИТУТОМ
„Гипросельхозпром"

УТВЕРЖДЕН Минсельхозом СССР
сводным заключением №25 от 23.03.81 г.
Введен в действие Гипросельхозпромом
приказом №60 от 10.03.82 г.

Главный инженер института (Болонкин)
Главный инженер проекта (Трынов)

Привязан

Инв. №

Типовой проект 801-9-6 Альбом I

NN п/п	Наименование листов	Марка листа	№ стр
1	Содержание альбома	Лист	2
2	Краткие рекомендации по организации строительства	ОС-1	3
3	Краткие рекомендации по организации строительства	ОС-2	4
4	Общие данные (начало)	ТХ-1	5
5	Общие данные (продолжение)	ТХ-2	6
6	Общие данные (окончание)	ТХ-3	7
7	Общие данные	АС-1	8
8	Спецификация элементов ограждения площадки	АС-2	9
9	План (ограждение железобетонное)	АС-3	10
10	План (ограждение шердевое)	АС-4	11
11	Разрезы 1-1; 2-2	АС-5	12
12	Ванна для дезраствора В1	АС-6	13
13	Общие данные (начало)	ВК-1	14
14	Общие данные (продолжение)	ВК-2	15
15	Общие данные (окончание)	ВК-3	16
16	План на отм. 0,000. Схемы систем В0, К0	ВК-4	17
17	Общие данные (начало)	ЭО-1	18
18	Общие данные (продолжение)	ЭО-2	19
19	Общие данные (окончание)	ЭО-3	20
20	Электрическое освещение 380/220В. План	ЭО-4	21
21	Заказная спецификация	ТХ-1	22
22	Заказная спецификация	ВК-1	23
23	Заказная спецификация	ЭО-1	24-25

Инв. № подл. | Подпись и дата | Взам. инв. №

Площадка для обработки кожного покрова крупного рогатого скота и лошадей для ферм до 1200 голов

Стадия	Лист	Листов
Тр		1

Содержание альбома

ГИПРОСЕЛЬХОЗПРОМ ГЛАВСЕЛЬСТРОЙПРОЕКТ Владимир

17888-01 3

Копировал Шуф- Формат 12

1. Продолжительность строительства объекта принята 4 месяца и включает время подготовительного периода 1 месяц.

2. До начала подготовительного периода заключается договор на строительство с генподрядной организацией, оформляется финансирование и решаются вопросы обеспечения строительства материалами, конструкциями и деталями, устанавливаются сроки выдачи технической документации и оформляются заказы на поставку оборудования, производится в натуре отвод территории для строительства.

3. В подготовительный период выполняются работы, обеспечивающие нормальное развитие строительства: создание заказчиком опорной геодезической сети, расчистка территории, устройство временных зданий и сооружений, первоочередные работы по планировке территории в объемах, обеспечивающих временный сток поверхностных вод, устройство постоянных или временных автомобильных дорог, сетей водоснабжения и энергоснабжения, устройство телефонной и радиосвязи.

4. Строительная площадка, во избежание доступа посторонних лиц, ограждается. Устанавливаются указатели проходов и проездов, а в зонах, опасных для движения, – хорошо видимые предупредительные знаки.

5. Траншеи, колодцы и шурфы ограждаются или закрываются. Территорию стройплощадки, проходы к складам стройматериалов и участки работ в ночное время необходимо освещать. Должны быть обеспечены безопасная разгрузка и складирование стройдеталей и материалов.

6. Временные здания и сооружения должны в полной мере удовлетворять санитарно-гигиеническим требованиям.

Проект разработан в соответствии с действующими нормами и правилами и предусматривает мероприятия, обеспечивающие взрывобезопасность и пожаробезопасность при эксплуатации сооружения.

Главный инженер проекта (Трынов)

Привязан

Инв. №

ОС

Площадка для обработки, комнного покрова крупного рогатого скота и лошадей для ферм до 1200 голов

ГИП	Трынов		17.11.81
Н. контр.	Козлов		12.81
Нач. отд.	Платонов		12.81
Гл. спец.	Маврин		12.81
Вед. инж.	Феськов		12.81
Инж.	Гришанов		12.81

Краткие рекомендации по организации строительства

Стадия	Лист	Листов
ТР	1	2

ГИПРОСЕЛЬХОЗПРОМ Главсельстройпроект Владимир

17888-01 4

Копировал МКоб Формат 12

Инв. № подл. | Подпись и дата | Взам. инв. №

7. Разработка траншей и котлованов осуществляется экскаватором-обратная лопата с ковшом ёмкостью 0,25 м³. Планировочные работы, обратная засыпка пазух фундаментов производится бульдозером мощностью 80-100л.с.(73550Вт). Уплотнение грунта в пазухах фундаментов выполняется пневмотрамбовками.

8. Площадка для обработки кожного покрова представляет собой участок с асфальтобетонным покрытием, размерами в плане 79,6×18,7 м. На площадке расположены жижесборник и ванна, для дезраствора выполненные из монолитного бетона.

9. Бетонная смесь для монолитных конструкций доставляется на строительную площадку в автомобилях-самосвалах и к месту укладки подается в бадьях емкостью 0,6-0,8 м³ автомобильным краном К-104. Уплотнение ведется глубинными и площадочными вибраторами.

10. Монтаж сборных бетонных и железобетонных конструкций ведется автомобильным краном с максимальной грузоподъемностью 10 тонн.

11. На подсобных погрузочно-разгрузочных работах используется автокран.

12. При производстве основных видов строительно-монтажных работ в зимних условиях предусматривается производить:

- разработку грунта-методом предварительного рыхления дизель-молотом С-222 на тракторе-погрузчике С-107;
- устройство монолитных бетонных конструкций - с применением метода термоса, замоноличивание стыков - с применением электропрогрева.

13. При осуществлении всех строительно-монтажных работ руководствоваться требованиями СНиП, часть III.

				ОС	
				Площадка для обработки кожного покрова крупного рогатого скота и площадей для ферм до 1200 голов	
Привязан	ГИП	Трынов	17.11.81	Стадия: ТР	Лист: 2	Листов:
	Н.контр.	Козлов	15.11.81			
	Нач.отд.	Платонов	15.11.81			
	Гл.спец.	Маврин	15.11.81	Краткие рекомендации по организации строительства	ГИПРОСЕЛЬХОЗПРОМ Главсельстройпроект Владимир	
Инв. №	Вед.инж.	Феськов	25.11.81			
	Инж.	Гришанов	25.11.81			

17888-01 5

Копировал Лукьянова Формат 12

Альбом I

Типовой проект 801-9-6

Ведомость основных комплектов

Обозначение	Наименование	Примечание
ТХ	Технология производства	
АС	Архитектурно- строительные	
	решения	
ВК	Внутренние водопровод	
	и канализация	
ЭО	Электрическое освещение	

Ведомость чертежей основного комплекта ТХ

Лист	Наименование	Примечание
1	Общие данные (начало)	
2	Общие данные (продолжение)	
3	Общие данные (окончание)	

Согласовано:
Гл. спец. АС Борисова 17.01
Гл. спец. ВК Романенко 27.01

Инв. № подл. | Подпись и дата | Взам. инв. №

Проект разработан в соответствии с действующими нормами и правилами и предусматривает мероприятия, обеспечивающие взрывобезопасность и пожаробезопасность при эксплуатации сооружения
Главный инженер проекта (Трынов)

1. Общая часть

1.1. Проект площадки для обработки кожного покрова крупного рогатого скота и лошадей разработан в соответствии с заданием на проектирование, утвержденным Главсельстройпроектом Минсельхоза СССР 24 января 1980 года.

1.2. Проект разработан для строительства в районах с расчетной зимней температурой наружного воздуха -20; -30; -40°С; весом снегового покрова - 100 кгс/м², скоростным напором ветра - 27 кгс/м², сейсмичностью до 6 баллов. Территория без подработки горными выработками с непросадочными грунтами, грунтовые воды отсутствуют, рельеф территории спокойный.

1.3. Класс здания - II, степень огнестойкости - II, степень долговечности - II.

Ограждение площадок разработано в двух вариантах: жердевом и железобетонном.

Гл. инж. ин.	Болонкин		14.03
Н. контр.	Новожилова		14.03.82
ГИП	Трынов		13.03
Нач. отд.	Бузунов		13.03
Гл. спец.	Резонтов		13.03
Рук. гр.	Бирюков		21.03
Инж.	Богданов		21.03
Инж.	Юничева		20.03

Копировал Семахина

Привязан

Инв. №

ТХ

Площадка для обработки кожного покрова крупного рогатого скота и лошадей для ферм до 1200 голов

Стадия	Лист	Листов
ТР	1	3

Общие данные (начало)

ГИПРОСЕЛЬХОЗПРОМ Главсельстройпроект Владимир

Формат 12 17888-01 6

2. Технологическая часть

2.1. Площадка для обработки кожного покрова крупного рогатого скота и лошадей проектируется для поголовья до 1200 голов.

2.2. Крупный рогатый скот и лошади обрабатываются на площадках с помощью дезустановок ветпункта двумя методами:

а) массовым, при помощи дезинфекционной установки ЛСД-2М с распылительными штангами ШРР;

б) индивидуальным.

2.3. Для обработки животных применяется одна установка с двумя распылительными штангами.

2.4. Животные при массовой обработке поступают в загон, расчитанный на 150 голов, и через раскол прогоняются в один ряд по проходу, где установлены штанги. По мере продвижения между штангами животные подвергаются опрыскиванию дезраствором, нагнетаемым в штанги дезустановкой через гибкие шланги. После обработки животные переходят во второй накопительный загон такой же вместимости как и первый. Перед выходом из прохода в загоне установлен заградительный щит, задерживающий быстрое продвижение животных между штангами. После обработки всей группы животных они перегоняются в помещения или на пастбище, а на площадку загоняется новая группа.

2.5. Индивидуальная обработка животных производится установкой ЛСД-2м с помощью щеток-душ или вручную из переносных ведер.

2.6. Обработка животных производится в порядке, предусмотренном действующими инструкциями.

2.7. Раствор приготавливается в бетонной ванне, расположенной на площадке и разделенной на 2 секции, емкостью по 1500 литров каждая. Дезинфицирующее вещество, которое применяется для приготовления раствора, хранится в специализированном помещении фермы, а при отсутствии - в общехозяйственных складах (ветаптека, амбулатория и т.д.). Отработанный раствор с площадки по лоткам, снабженным уклонами, стекает в расположенный рядом жижесборник, откуда после кратковременной выдержки и отстаивания перекачивается при помощи РЖТ-45 в бетонную ванну для повторного использования. После обработки животных оставшийся в ванне дезраствор сливается в жижесборник, а ванна обмывается чистой водой. Для обработки кожного покрова крупного рогатого скота и лошадей требуется на одну голову 5 литров дезраствора.

2.8. При массовой обработке животных обслуживание площадки с одним проходом - 4 человека: ветработник, механик и 2 скотника.

2.9. На массовую обработку 100 голов скота двумя штангами ШРР требуется 25 минут.

2.10. При индивидуальной обработке животных проход между загонами разделяется задвижными рамками-жердями на четыре отсека для одновременной фиксации четырех голов.

Инв. № подл. | Подпись и дата | Взам. инв. №

Привязан

Инв. №

Гл. инж. ин.	Болоцкин		17.11.81
Н. контр.	Новожилова		18.80
ГИП	Трынов		17.11.81
Нач. отд.	Бузунов		18.7.80
Гл. спец.	Резонтов		18.7.80
Рук. гр.	Бирюков		18.7.80
Ин. т.	Богданов		18.7.80
Ин. т.	Юничева		18.7.80

ТХ

Площадка для обработки кожного покрова крупного рогатого скота и лошадей для ферм до 1200 голов

Стадия	Лист	Листов
ТР	2	

Общие данные (продолжение)

ГИПРОСЕЛЬХОЗПРОМ Главсельстройпроект Владимир

17888-01 7

Копировал Завьялова

Формат 12

2.11. Уборка площадки производится вручную, промыванием водой из шлангов, присоединяемых к поливочным кранам. Сток загрязненных вод осуществляется в навозосборник, для этой цели площадка имеет соответствующий уклон.

3. Техника безопасности

3.1. Обработка животных дезраствором должна проводиться под руководством и контролем ветврача. Лиц, привлеченных к выполнению этих работ, необходимо заранее ознакомить с целью и организацией намеченных мероприятий и правилами техники безопасности при их проведении. Все вещества, применяемые для обработки животных, должны храниться в отдельных прохладных и сухих, хорошо вентилируемых помещениях. В этих помещениях не должно быть продуктов и фуража.

3.2. Люди, готовящие дезинфицирующие растворы и эмульсии, обязательно должны работать в спецодежде (халатах, резиновых сапогах и перчатках), используя для защиты дыхательных органов противогазы, респираторы или марлевые повязки с ватной прокладкой, для защиты глазочки. К указанным работам не допускаются подростки до 18 лет и беременные женщины. Во время работы запрещается принимать пищу, пить и курить.

3.3. После окончания работы спецодежду нужно снять и уложить в укладку, лицо и руки тщательно вымыть теплой водой с мылом, прополоскать ротовую полость чистой водой и принять душ.

Схема обработки животных дезраствором

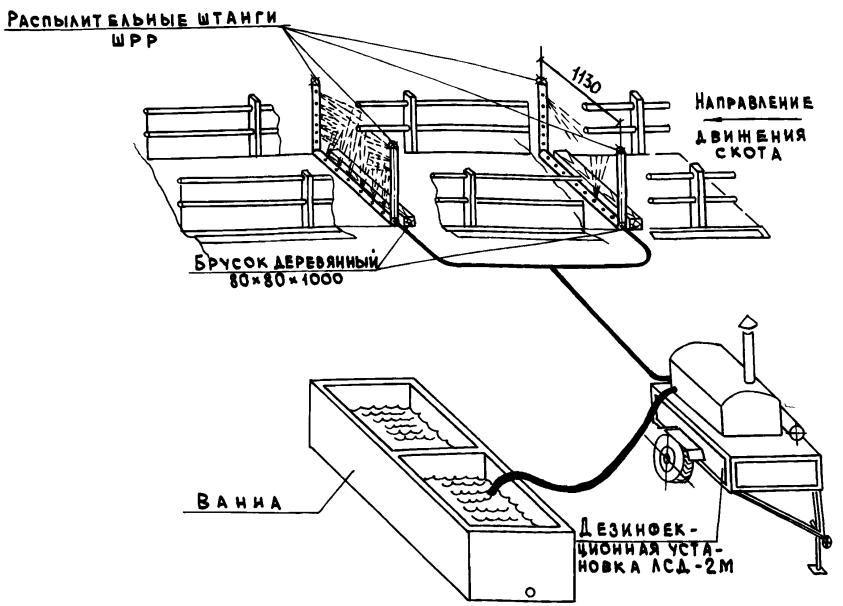

Для предохранения от повреждений нижних труб распылителей перед ними укладываются деревянные бруски разм. 80×80×1000. Крепление брусков производится с помощью хомутов к распылительной трубе.

				ТХ	
Гл.инж.ид.	Болонкин		17.11.81	Площадка для обработки кожного покрова крупного рогатого скота и лошадей для ферм до 1200 голов	
Н.контр.	Новожилова		18.11.81		
ГИП	Трынов		17.11.81		
Нач.отд.	Бузунов		18.11.81		Стадия: ТР; Лист: 3; Листов:
Гл.спец.	Резонтов		18.11.81		
Рук.гр.	Бирюков		18.11.81	Общие данные (окончание)	ГИПРОСЕЛЬХОЗПРОМ Главсельстройпроект Владимир
Инж.	Богданов		18.11.81		
Инж.	Юничева		18.11.81		

Привязан

Инв. №

Инв. № подл. | Подпись и дата | Взам. инв. №

17888-01 8

Копировал Завьялова Формат 12

Типовой проект 8М-9-6 Альбом I

Ведомость основных комплектов

Обозначение	Наименование	Примечание
ТХ	Технология производства	
АС	Архитектурно-строительные решения	
ВК	Водопровод и канализация	
ЭЛ	Электротехническая часть	

Ведомость чертежей основного комплекта АС

Лист	Наименование	Примечание
1	Общие данные	
2	Спецификация элементов ограждения площадки	
3	План (ограждение железобетонное)	
4	План (ограждение жердевое)	
5	Разрезы 1-1; 2-2	
6	Ванна для дезраствора ВИ	

Основные строительные показатели

Наименование	Ед. изм.	Кол.
Строительный объем	$м^3$	—
Площадь застройки	$м^2$	1110
Общая площадь	$м^2$	—

Проект разработан в соответствии с действующими нормами и правилами и предусматривает мероприятия, обеспечивающие взрывобезопасность и пожаробезопасность при эксплуатации сооружения.

Главный инженер проекта (Трынов)

Ведомость ссылочных и прилагаемых документов

Обозначение	Наименование	Примечание
3.818-1, вып. 0,1,2,3,4	Ссылочные документы Технологические изделия для животноводческих производственных зданий	

Общие указания

1. Все железобетонные элементы ограждений приняты из бетона по морозостойкости марки 75.
2. Технические требования к железобетонным конструкциям см. серию 3.818-1.
3. Деревянные элементы ограждений антисептировать.
4. Металлические элементы ворот и дверей окрасить масляной краской за 2 раза.
5. Защиту металлических закладных изделий производить цинкованием, толщиной покрытия 50-60 мкм.
6. Местные заделки ограждения выполнить из обыкновенного глиняного кирпича марки 75 на растворе марки 50 толщиной 120 мм.

Согласовано:
Гл. спец. МТО Резомтов 17.11.81
Гл. спец. ВК Романенко 17.11.81
Гл. спец. ЭЛ. Лукьянова 17.11.81

Инв. № подл. | Подпись и дата | Взам. инв. №

Привязан

Инв. №

АС

Гл. инж. ин.	Болонкин		17.11.81
ГИП	Трынов		17.11.81
Н. контр.	Козлов		19.10.81
Нач. отд.	Кутепкина		8.10.81
Гл. спец.	Борисова		5.10.81
Рук. гр.	Шарова		5.10.81
Инж.	Тыщук		5.10.81

Площадка для обработки кожного покрова крупного рогатого скота и лошадей для ферм до 1200 голов

Стадия	Лист	Листов
ТР	1	6

Общие данные

ГИПРОСЕЛЬХОЗПРОМ Владимир

Копировал МКоф Формат 12 17888-01 9

Альбом I

Типовой проект 801-9-6

Спецификация элементов ограждения площадки

Марка, поз.	Обозначение	Наименование	Кол.	Масса ед. кг	Примечание
		Ограждение железобетонное			
		Железобетонные конструкции			
		Панели:			
ПОГ25	3.818-1, вып.2	ПОГ25	24	2125	
ПОГ29	3.818-1, вып.2	ПОГ29	8	1025	
		Стойки:			
С04	3.818-1, вып.1	С04	48	55	
С07	3.818-1, вып.2	С07	12	150	
В1	лист 6	Ванна для дезраствора В1	1		0,9 м³
		Стальные изделия			
		Стойка			
ОК2	3.818-1, вып.3	ОК2	10	4,53	
		Двери, ворота			
ОК11*	3.818-1, вып.3	ОК11*	2		
ОК27	3.818-1, вып.3	ОК27	3	34,80	
		Соединительные элементы:			
МС3	3.818-1, вып.4	МС3	74		
МС5	3.818-1, вып.4	МС5	320		
		Деревянные изделия			
		Жердь из сосны 50×40			0,09 м³

Продолжение

Марка, поз.	Обозначение	Наименование	Кол.	Масса ед. кг	Примечание
		Ограждение жердевое			
		Железобетонные конструкции			
		Стойки:			
С04	3.818-1, вып.1	С04	10	59	
С07	3.818-1, вып.2	С07	82	150	
В1	лист 6	Ванна для дезраствора В1	1		0,9 м³
		Стальные изделия			
ОК2	3.818-1, вып.3	Стойка ОК2	10	4,53	
		Двери, ворота			
ОК11*	3.818-1, вып.3	ОК11*	2		
ОК27	3.818-1, вып.3	ОК27	3	34,8	
		Деревянные изделия			
		Жердь из сосны 50×40			1,17 м³

Инв. № подл. | Подпись и дата | Взам. инв. №

Привязан

Инв. №

Гл. инж. ин.	Болонкин		12.11.87
ГИП	Трынов		12.11.87
Н. контр.	Козлов		13.10.87
Нач. отд.	Кутепкина		8.10.87
Гл. спец.	Борисова		5.10.87
Рук. гр.	Шарова		5.10.87
Инж.	Тыщук		5.10.87

АС

Площадка для обработки кожного покрова крупного рогатого скота и лошадей для ферм до 1200 голов

Стадия	Лист	Листов
ТР	2	

Спецификация элементов ограждения площадки

ГИПРОСЕЛЬХОЗПРОМ Владимир

Копировал МКоп Формат 12

17888-01 10

Типовой проект 801-9-6 Альбом I

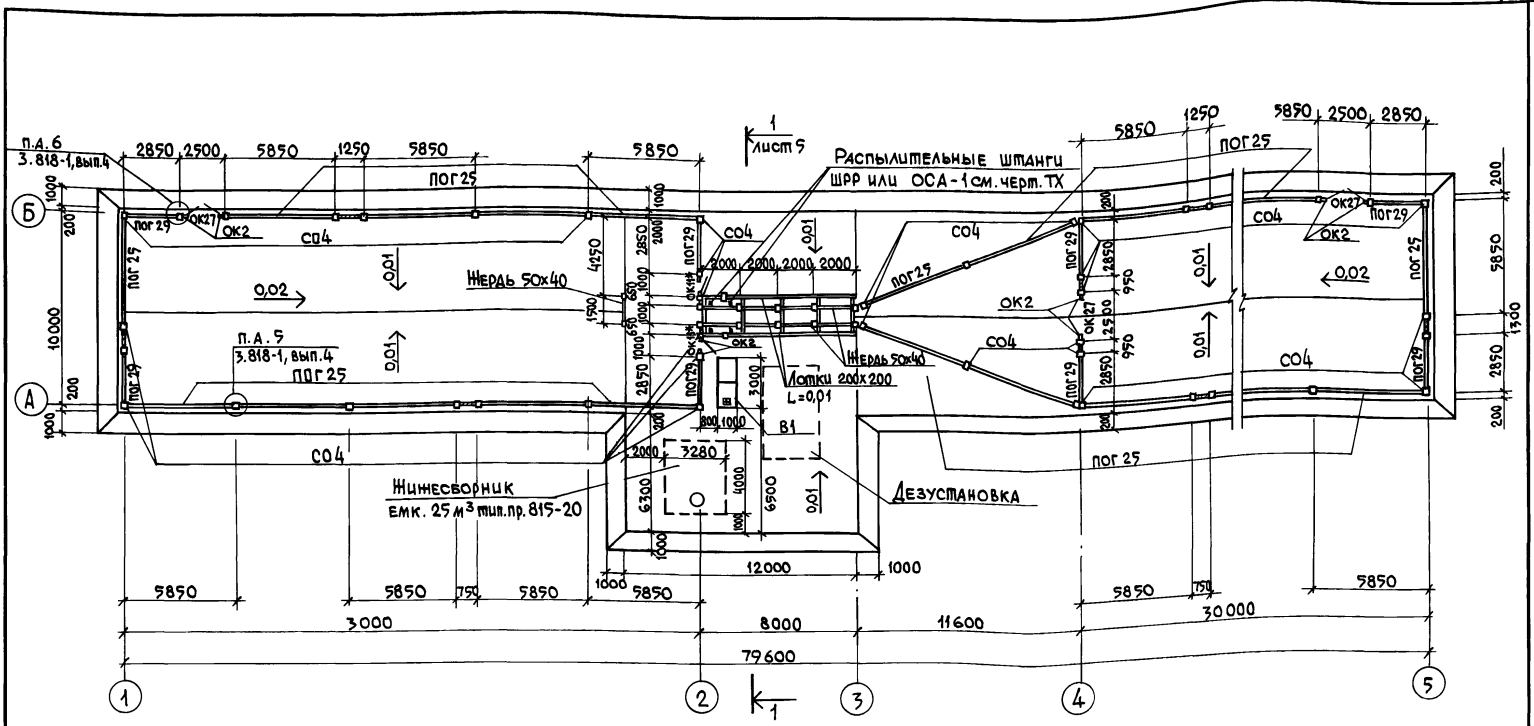

1. Спецификацию см. лист 2.
2. Все незамаркированные на чертеже стойки - СО7.

Гл. инж. ин.	Болонкин		17.11.87
ГИП	Трынов		17.11.87
Н. контр.	Козлов		19.04.88
Нач. отд.	Кутепкина		8.10.87
Гл. спец.	Борисова		5.10.87
Рук. гр.	Шарова		5.10.87
Инж.	Тыщук		5.10.87

Привязан

Инв. № подл. | Подпись и дата | Взам. инв. №

АС

Площадка для обработки кожного покрова крупного рогатого скота и лошадей для ферм до 1200 голов

Стадия	Лист	Листов
ТР	3	

План (ограждение железобетонное)

ГИПРОСЕЛЬХОЗПРОМ Владимир

17888-01 11

Копировал Формат 12

Типовой проект 801-9-6 Альбом I

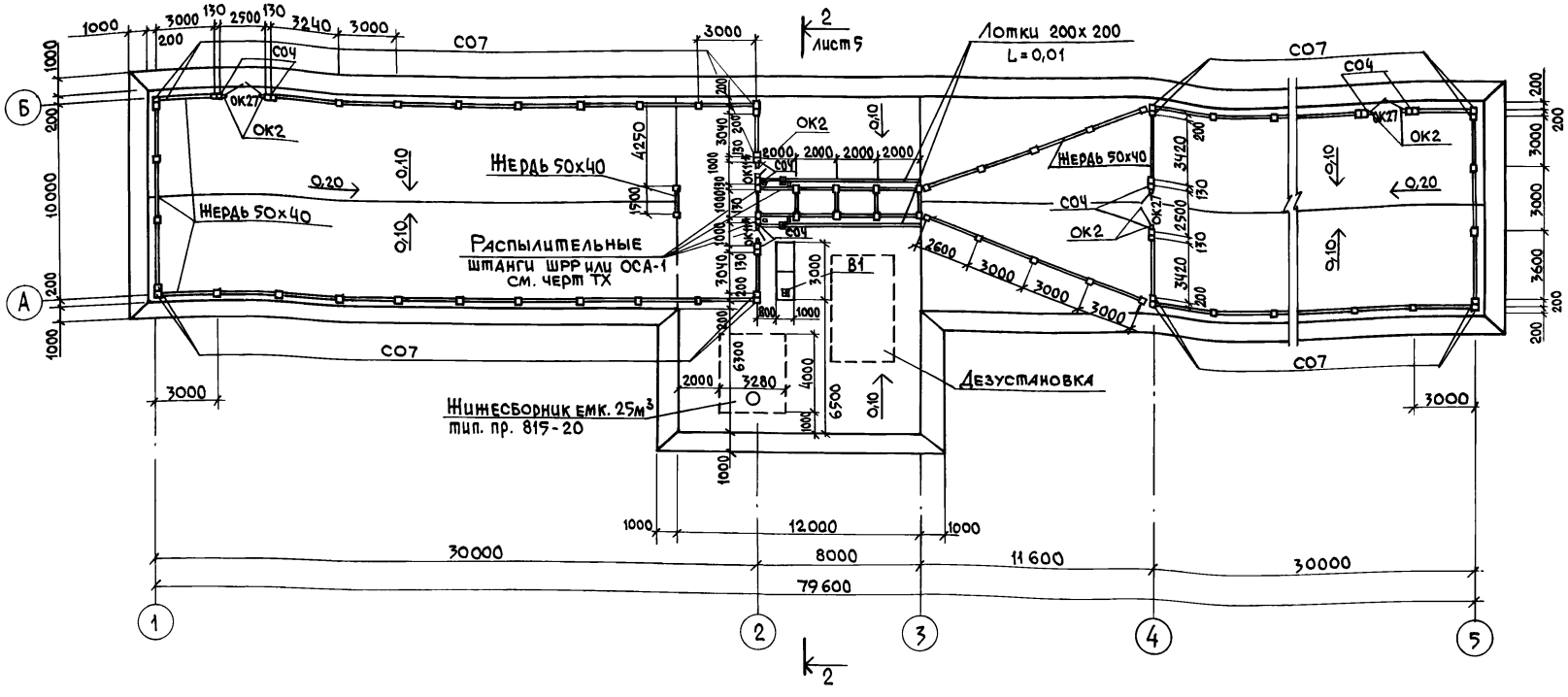

1. Спецификацию элементов на лист см. лист 2.
2. Все незамаркированные на чертеже стойки - СО7.

Гл. инж. ин.	Болонкин		17.11.81
ГИП	Трынов		17.11.81
Н. контр.	Козлов		13.10.81
Нач. отд.	Кутепкина		2.10.81
Гл. спец.	Борисова		5.10.81
Рук. гр.	Шарова		5.10.81
Инж.	Тыщук		5.10.81

Привязан

Инв. № подл. | Подпись и дата | Взам. инв. №

Инв. №

АС

Площадка для обработки кожного покрова крупного рогатого скота и лошадей для ферм до 1200 голов

Стадия	Лист	Листов
ТР	4	

План (ограждение жердевое)

ГИПРОСЕЛЬХОЗПРОМ Владимир

Копировал [illegible]

Формат 12

17888-01 12

Альбом I

Типовой проект 801-9-6

Разрез 1-1

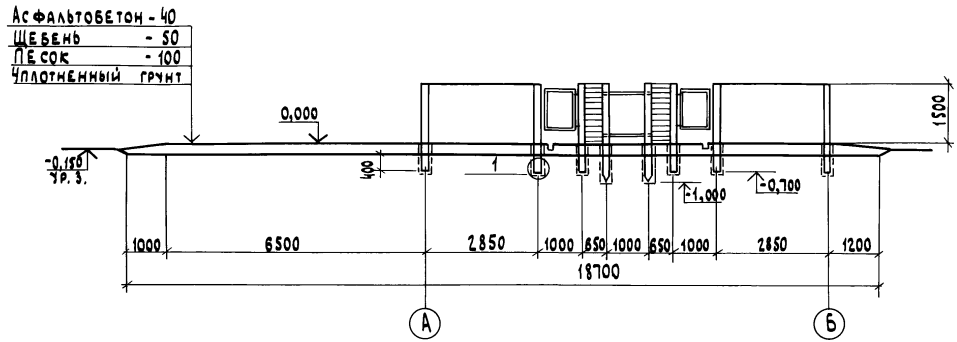

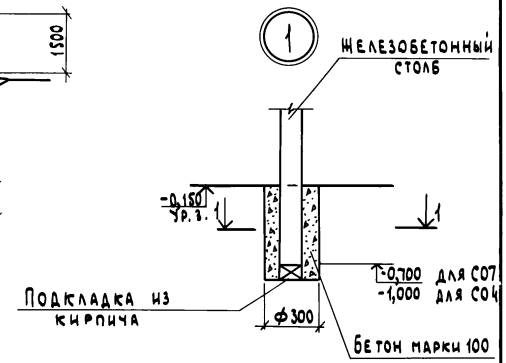

Разрез 2-2

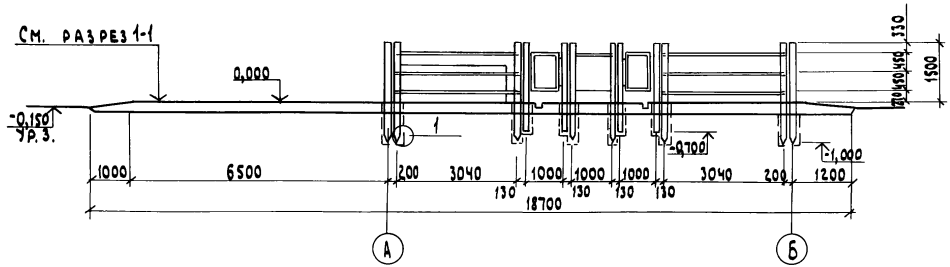

Гл. инж. ин.	Болонкин		17.11.81	АС			
ГИП	Трынов		17.11.81	Площадка для обработки, кожного покрова крупного рогатого скота и лошадей для ферм до 1200 голов			
Н. контр.	Козлов		19.10.81		Стадия	Лист	Листов
Нач. отд.	Кутепкина		2.10.81		ТР	5	
Гл. спец.	Борисова		5.10.81	Разрезы 1-1; 2-2	ГИПРОСЕЛЬХОЗПРОМ Владимир		
Рук. гр.	Шарова		5.10.81				
Инж.	Тыщук		5.10.81				

Привязан

Инв. №

Инв. № подл. | Подпись и дата | Взам. инв. №

17888-01 13

Копировал Семахина

Формат 12

Типовой проект 801-9-6 Альбом I

План

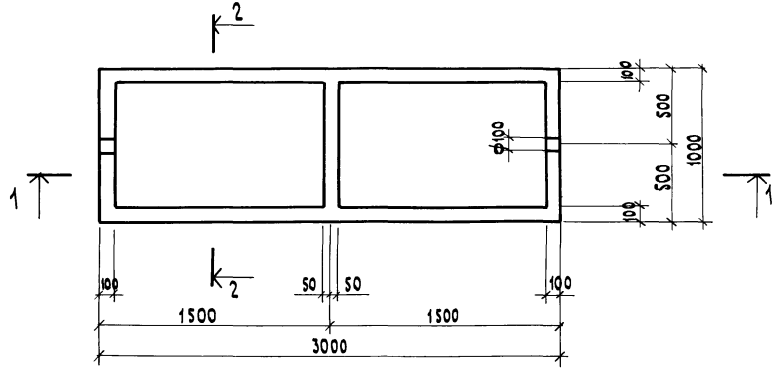

Разрез 1-1

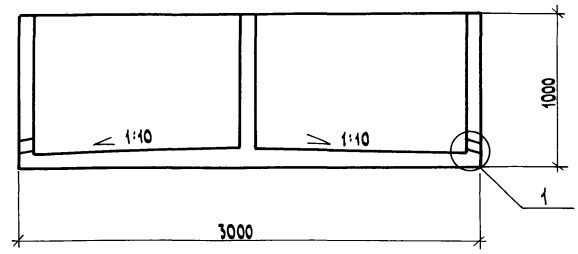

Ванну выполнить из бетона марки 200

Разрез 2-2

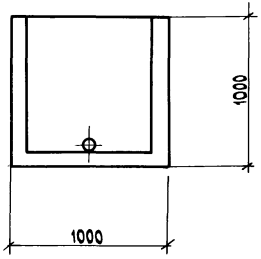

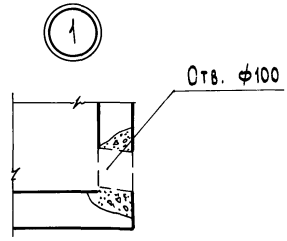

Инв.№ подл. | Подпись и дата | Взам. инв.№

Привязан

Инв. №

ГИП	Трынов		1.7.1991
Н. контр.	Козлов		19.10.91
Нач. отд.	Кутепкина		2.10.91
Гл. спец.	Борисова		5.10.91
Рук. гр.	Шарова		5.10.91
Инж.	Тыщук		5.10.91

АС

Площадка для обработки комного покрова крупного рогатого скота для ферм до 1200 голов

Стадия	Лист	Листов
ТР	6	

Ванна для дезраствора В1

Гипросельхозпром Владимир

17888-01 44

Копировал Семахина-

Формат 12

Альбом I

Типовой проект 801-9-6

Ведомость основных комплектов

Обозначение	Наименование	Примечание
ТХ	Технология производства	
АС	Архитектурно-строительные	
	решения	
ВК	Внутренние водопровод	
	и канализация	
ЭО	Электрическое	
	освещение	

Ведомость чертежей основного комплекта ВК

Лист	Наименование	Примечание
1	Общие данные (начало)	
2	Общие данные (продолжение)	
3	Общие данные (окончание)	
4	План на отм. 0,000. Схемы систем В0, К0	

Ведомость ссылочных и прилагаемых документов

Обозначение	Наименование	Примечание
	Ссылочные	
2.800-2	Трап бетонный	
	Прилагаемые	
815-20	Жижесборник V=25м³	

Основные показатели по чертежам водопровода и канализации

Наименование системы	Потребный напор на вводе м.вод.ст.	Расчетные расходы м³/сут	м³/ч	л/с	при пожаре л/с	Установ. мощность эл-дв. кВт	Примечание
Водопровод	10	3,00	0,38	0,1			
производственный							
Канализация		3,00	0,38	0,1			
производственная							

Проект разработан в соответствии с действующими нормами и правилами и предусматривает мероприятия, обеспечивающие взрывобезопасность и пожаробезопасность при эксплуатации здания.

Главный инженер проекта (Трынов)

Согласовано

Гл. спец. МТО	Резонтов	
Гл. спец. АСО-1	Борисова	
Гл. спец. ЭТО	Лукьянова	

Привязан

Инв. №

ГИП	Трынов	
Н. контр.	Новожилова	
Нач. отд.	Потапов	
Гл. спец.	Романенко	
Рук. гр.	Слесарев	
Вед. инж.	Романова	
Ст. инж.	Смирнова	

ВК

Площадка для обработки кожного покрова крупного рогатого скота и лошадей для ферм до 12000 голов

Стадия	Лист	Листов
ТР	1	4

Общие данные (начало)

Гипросельхозпром Главсельстройпроект Владимир

17888-01 15

Копировал Реброва Формат 12

Инв. № подл. | Подпись и дата | Взам. инв. №

Данные по производственному водопотреблению и водоотведению

№ потребителя по плану	Наименование потребителя	Количество потребителей	Количество часов работы в сутки	Водопотребление: Требования к качеству воды	Потребный напор у потребителя м вод. ст.	Режим водопотребления	Расход воды на одного потребителя м³/ч	Из хозяйственно-питьевого водопровода: м³/сут	м³/ч	л/с	Водоотведение: Характеристика сточных вод	Режим водоотведения	В нижесборник V=2,5 м³: м³/сут	м³/ч	л/с	Примечание
	Ванна для дезрас-					период.						период.				
	твора					на приго-						после				
	емкость 3000 л	1	3-4	Питьев.	10	товление		3,00	0,38	0,1	2% раств.	обработки	3,00	0,38	0,1	
						дезраств.					креолина	животных				

Спецификация

Марка, поз.	Обозначение	Наименование	Кол.	Масса ед. кг	Примечание
		Водопровода			
	Ц-25×3,2 ГОСТ 3262-75* (СТ СЭВ 107-74)	Труба ф25 м	10	2,39	
		Поливочный кран компл.			
	15кч18р2 ГОСТ 18161-72*	Вентиль муфтовый ф25 шт.	1	1,4	
	П(VII)2,5-25-369, ГОСТ 18698-79	Рукав ф25 м	10		
		Канализация			
	ГОСТ 1839-80	Труба асб.-цем. ф150 м	8	28	
	Серия 2.800-2, вып.7	Трап бет. начальный шт.	1		
		средний	1		
	815-20	Нижесборник V=2,5 м³	1		

Привязан

Инв. № подл. | Подпись и дата | Взам. инв. №

Инв. №

ГИП	Трынов		21.09.79
Н.контр.	Новожилова		21.09.79
Нач.ОТА.	Потапов		21.09.79
Гл.спец.	Романенко		21.09.79
Рук.гр.	Слесарев		21.09.79
Вед.инж.	Романова		15.09.79
Ст. инж.	Смирнова		12.09.79

ВК

Площадка для обработки кожного покрова крупного рогатого скота и лошадей для ферм до 1200 голов

Стадия	Лист	Листов
ТР	2	

Общие данные (продолжение)

ГИПРОСЕЛЬХОЗПРОМ Главсельстройпроект Владимир

Копировал Реброва Формат 12

17888-01 16

Общие указания

1. Водопровод производственный

1.1. Водоснабжение площадки принято от наружной сети водопровода.

1.2. Вода должна отвечать требованиям ГОСТа 2874-73 „Вода питьевая".

1.3. Нормы водопотребления на технологические нужды см. таблицу на листе 2.

1.4. Водопровод прокладывается в земле из стальных водогазопроводных оцинкованных труб ф 25мм.

1.5. Водопровод предусматривается для подачи воды на приготовление дезраствора.

1.6. Заполнение ванны для приготовления дезраствора предусмотрено из поливочного крана.

1.7. Требуемый напор у поливочного крана 0,1 МПа (1кгс/см²)

1.8. Для опорожнения системы (на зимний период) трубы прокладываются с $i < 0{,}002$ в сторону колодца.

1.9. Стальные трубы, прокладываемые в земле, покрываются усиленной антикоррозионной изоляцией.

2. Канализация производственная

2.1. Сточные воды после обработки кожного покрова животных поступают через бетонные трапы в жижесборник тип.пр. 815-20 емк. 25 м³.

2.2. Трапы бетонные выполняются по чертежам „Гипроцисельхоза" серия 2.800-2, вып. 7.

2.3. Нейтрализация и удаление из жижесборника сточных вод предусматривается технологической частью проекта.

2.4. Канализация запроектирована из асбестоцементных труб ф 150мм.

Инв. № подл. | Подпись и дата | Взам. инв. №

Привязан

Инв. №

ГИП	Трынов		21.07.78
Н. контр.	Новожилова		21.07.78
Нач. отд.	Потапов		21.07.78
Гл. спец.	Романенко		21.07.78
Рук. гр.	Слесарев		21.07.78
Вед. инж.	Романова		21.07.78
Ст. инж.	Смирнова		21.07.78

ВК

Площадка для обработки кожного покрова крупного рогатого скота и лошадей для ферм до 1200 голов

Стадия	Лист	Листов
ТР	3	

Общие данные (окончание)

Гипросельхозпром Главсельстройпроект Владимир

17888-01 17

Копировал Ящук

Формат 12

Альбом I

Типовой проект 801-9-6

План на отм. 0,000

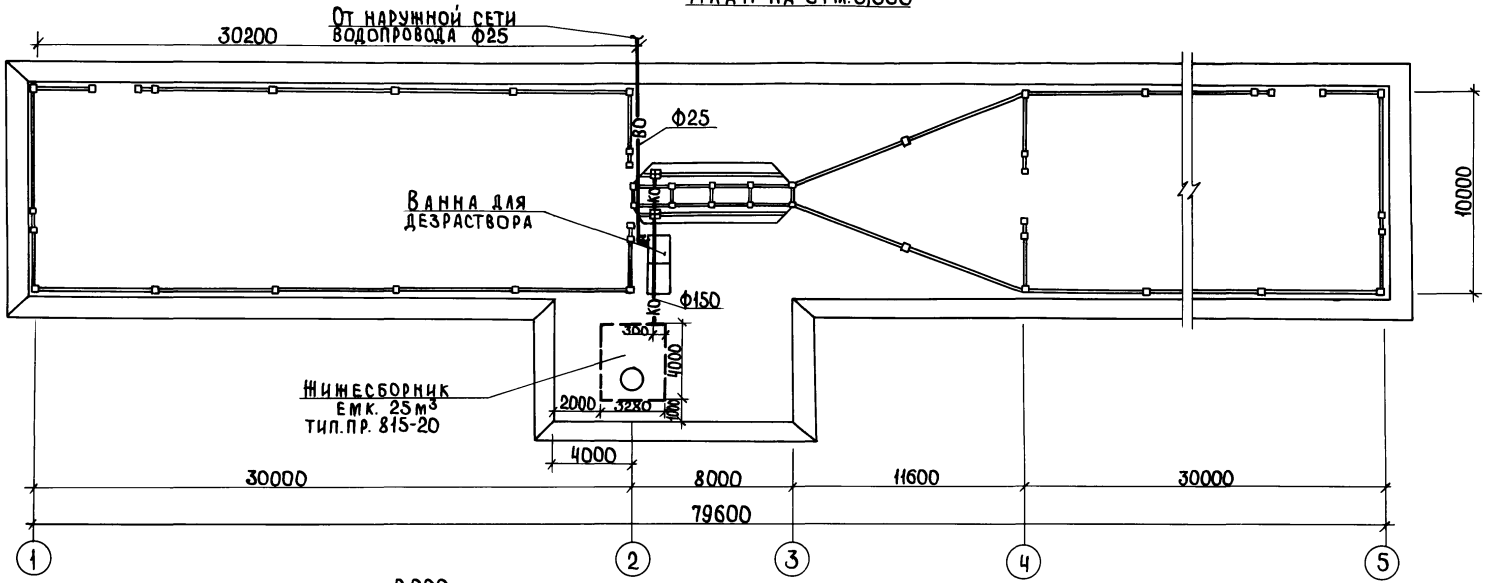

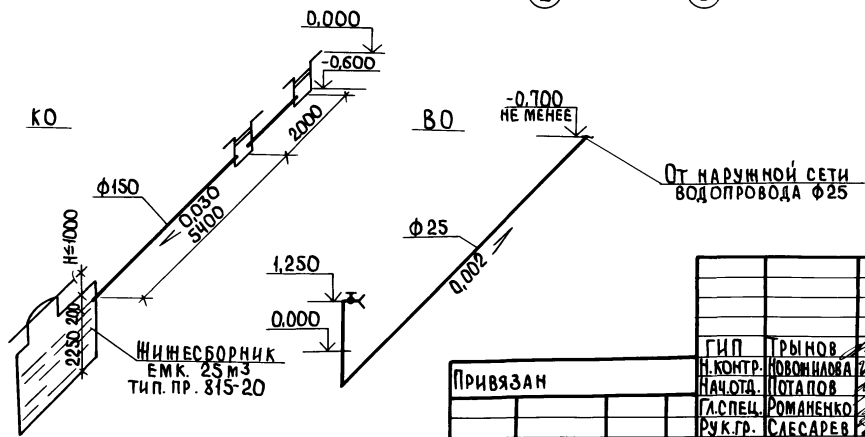

ГИП	Трынов		21.08.80	ВК	
Н. контр.	Новожилова		21.08.80	Площадка для обработки кожного покрова крупного рогатого скота и лошадей для ферм до 1200 голов	
Нач. отд.	Потапов		21.08.80	Стадия: ТР	Лист: 4
Гл. спец.	Романенко		21.08.80		Листов:
Рук. гр.	Слесарев		21.08.80	План на отм. 0,000. Схемы систем ВО, КО	Гипросельхозпром Главсельстройпроект Владимир
Вед. инж.	Романова		15.08.80		
Ст. инж.	Смирнова		12.08.80		

Привязан

Инв. №

Инв. № подл. | Подпись и дата | Взам. инв. №

17888-01 18

Копировал Ящук Формат 12

Альбом I

Типовой проект 801-9-6

Ведомость основных комплектов

Обозначение	Наименование	Примеч.
ТХ	Технология производства	
АС	Архитектурно-строительные решения	
ВК	Внутренние водопровод и канализация	
ЭО	Электроосвещение	

Ведомость чертежей основного комплекта ЭЛ

Лист	Наименование	Примеч.
1	Общие данные (начало)	
2	Общие данные (продолжение)	
3	Общие данные (окончание)	
4	Электрическое освещение 380/220В. План	

Проект разработан в соответствии с действующими нормами и правилами и предусматривает мероприятия, обеспечивающие взрывобезопасность и пожаробезопасность при эксплуатации сооружения

Главный инженер проекта (Трынов)

Основные показатели

Наименование	Ед. изм.	Кол.	Примеч.
Напряжение сети	В	380/220	
Напряжение ламп	"	220	
Установленная мощность электрического освещения	кВт	1,8	
Расчетная мощность электрического освещения	"	1,8	
Годовой расход электрической энергии	тыс. кВт.ч.	3,1	

Условные обозначения

Опора со светильником СЗП-500М

Повторное заземление нулевого провода

Проектируемая ВЛ-0,4кВ. Цифра-номер опоры, а-число проводов, в-марка и сечение в мм, с-пролет в м

Согласовано:
Гл.спец. МТО Резонтов
Гл.спец. ВиК Романенко
Гл.спец. АСО Борисова

Инв.№ подл. | Подпись и дата | Взам.инв.№ | Гл.спец. МТО | Гл.спец. ВиК | Гл.спец. АСО

ГИП	Трынов		17.11.81
Н.контр.	Новожилова		11.8.80
Нач.отд.	Федоров		22.04.81
Гл.спец.	Лукьянова		22.04.81
Рук.гр.	Гринкевич		10.6.80
Ст.инж.	Крейзина		10.6.80
Инж.	Полокнова		6.6.80

Привязан

Инв.№

ЭО

Площадка для обработки кожного покрова крупного рогатого скота и лошадей для ферм до 1200 голов

Стадия	Лист	Листов
ТР	1	4

Общие данные (начало)

Гипросельхозпром Главсельстройпроект Владимир

11888-01 19

Копировал Ящук Формат 12

Альбом I

Типовой проект 801-9-6

Ведомость ссылочных и прилагаемых документов

Обозначение	Наименование	Примеч.
3.407-83	Заземляющие устройства опор ВЛ 0,4; 6-10; 20 и 35кВ.	
3.407-85	Унифицированные деревянные опоры воздушных линий электропередачи напряжением 0,4; 6-10 и 20кВ	

Ведомость объемов электромонтажных и строительных работ

Наименование	Ед. изм.	Кол.	Примеч.
Строительная длина ВЛ-0,4кВ	м	155	
Установка деревянных опор с ж.-б. приставками в соответствии с серией 3.407-85	шт.	6	
Установка на опорах: крюки КН-22	"	20	
изоляторы ТФ-16	"	20	
Установка на опорах светильников СЗП-500м с лампами накаливания на кронштейнах	"	6	
Монтаж повторного заземления нулевого провода (серия 3.407-83, лист 44)	"	1	

Ведомость электрооборудования, кабельных изделий и материалов, поставляемых заказчиком

№ п.п.	Наименование и техническая характеристика изделия, материала	Тип, марка	Ед. изм.	Потребность по проекту
1	Выключатель двухполюсный			
	герметический 220В, 10А	ВГП 2-10	шт.	1
2	Светильник наружного освещения	СЗП-500М	"	6
3	Лампа накаливания общего			
	назначения 220В, 300Вт	Г220-300-1	"	6
4	Провод 1х35 ГОСТ 839-80Е	А-35	м	310
5	Провод 1х4 ГОСТ 6323-79	АПВ-6608	"	45
6	Изолятор ГОСТ 2366-78Е	ТФ-16	шт.	20
7	Зажим плашечный	ПА-1-1	"	24

Привязан

Инв. №

Инв. № подл. | Подпись и дата | Взам. инв. №

ГИП	Трынов		17.11.87
Н. контр.	Ковонилова		11.88
Нач. отд.	Федоров		12.04.88
Гл. спец.	Лукьянова		21.04.88
Рук. гр.	Гринкевич		10.6.88
Ст. инж.	Дрейзина		10.6.88
Инж.	Полокнова		6.6.88

30

Площадка для обработки кожного покрова крупного рогатого скота и лошадей для ферм до 1200 голов

Стадия	Лист	Листов
ТР	2	

Общие данные (продолжение)

Типросельхозпром
Главсельстройпроект
Владимир

17888-01 20

Копировал Ящук

Формат 12

Уточненная ведомость изделий и материалов, поставляемых генподрядчиком и электромонтажной организацией

№ п.п.	Наименование и техническая характеристика изделия, материала	Тип, марка	Ед. изм.	Потребность по проекту
1	Круг В 6 ГОСТ 2590-71* / Ст.3 ГОСТ 535-79		кг	2,3
2	Круг В 8 ГОСТ 2590-71* / Ст.3 ГОСТ 535-79		"	2
3	Круг В 12 ГОСТ 2590-71* / Ст.3 ГОСТ 535-79		"	9
4	Полоса 5×30 ГОСТ 103-76 / Ст.3 ГОСТ 535-79		"	10,5
5	Труба Н20×2,35 ГОСТ 3262-75*		"	8,5
6	Крюк низковольтный	КН-22	шт.	20
7	Лес столбовой для опор с диаметром в верхнем отрубе в мм			
	Ф 140, длиной 7.5 м		"	2
8	Ф 180, длиной 6,5 м		"	4
9	Ф 180, длиной 7,5 м		"	2
10	Ф 220, длиной 7,5 м		"	2
11	Приставка ж.-б.	ПТ-1,2-3,25	"	2
12	То же	ПТ-1,7-3,25	"	2
13	"	ПТ-2,2-4,25	"	2
14	Ригель ж.-б.	Р1-Ж	"	32
15	Металл, метизы для опор		кг	81

Общие указания

1. Электроснабжение площадки предусматривается от воздушной сети 380/220В.

2. В соответствии с „Отраслевыми нормами освещения сельскохозяйственных предприятий, зданий, сооружений" (1980 г) нормируемая горизонтальная освещенность для приемного и выходного загонов для скота приняты 0,5 лк, для площадки обработки кожного покрова животных - 10 лк.

3. Сеть электроосвещения выполняется воздушной. Применены деревянные опоры с ж.-б. приставками, алюминиевый провод марки А, светильники типа СЗП-500м с лампами накаливания, устанавливаемые на кронштейнах. Управление освещением производится выключателем, устанавливаемым на опоре № 1.

4. На ВЛ-0,4кВ предусмотрено выполнение повторного заземления нулевого провода. Сопротивление заземляющего устройства повторного заземления должно быть не более 10Ом. Заземляющее устройство выбрано для грунта с удельным сопротивлением 100 Ом·м. Необходимость выполнения повторного заземления и сопротивление грунта уточняется при привязке проекта.

5. Все электромонтажные работы выполнить в соответствии с ПУЭ и СНиП III-33-76.

Инв. № подл. | Подпись и дата | Взам. инв. №

Привязан

Инв. №

ГИП	Трынов		17.11.87
Н. контр.	Новожилова		11.8.87
Нач. отд.	Федоров		17.08.87
Гл. спец.	Чукьянова		27.06.87
Рук. гр.	Гринкевич		10.6.87
Ст. инж.	Дрейзина		10.6.87
Инж.	Голокнова		6.6.87

ЭО

Площадка для обработки кожного покрова крупного рогатого скота и лошадей для ферм до 1200 голов

Стадия	Лист	Листов
ТР	3	

Общие данные (окончание)

Гипросельхозпром Главсельстройпроект Владимир

17888-01 21

Копировал Ящук Формат 12

Типовой проект 801-9-6 Альбом I

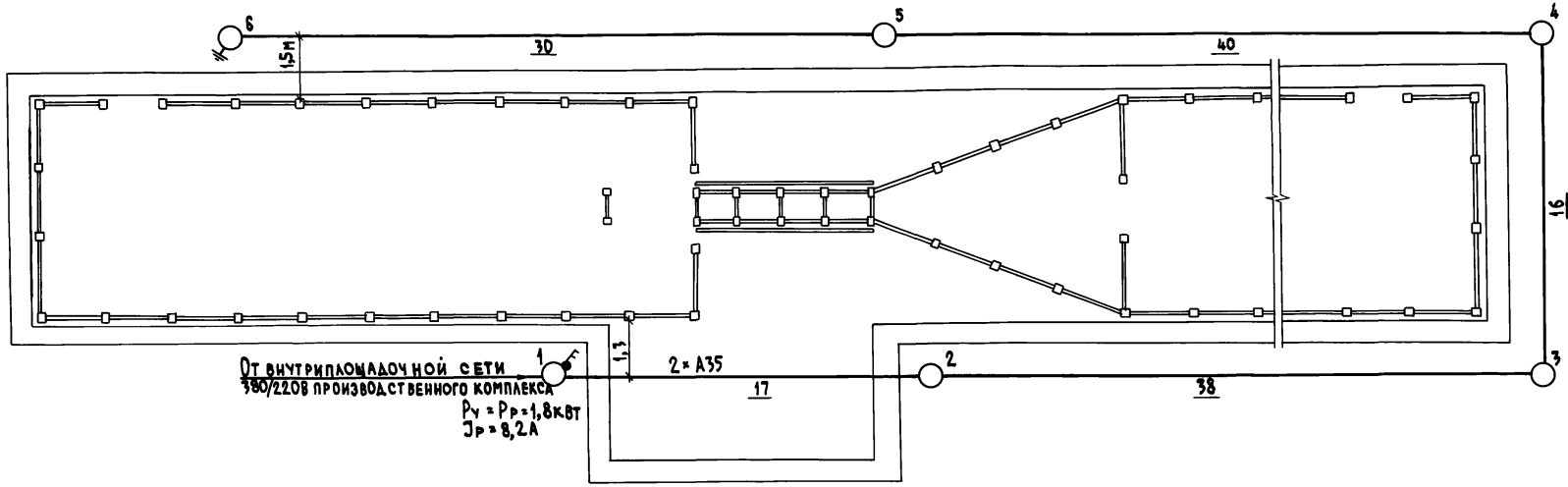

Спецификация опор

Наименование	Опора Марка	Лист	Приставка Тип	Кол.	Ригель Тип	Кол.	№ опор на плане	Кол.
	Серия 3.407.85 Сельэнергопроект							
Концевая на 5 проводов	АКН-1Дб	I-20	ПТ-1,7-3,25	2	Р1-Ж	4	1,6	2
Промежуточная на 5 проводов	ПН-1Дб	I-4	ПТ-1,2-3,25	2	—	—	2,5	2
Угловая промежуточная на 8 проводов	УПН-2Дб	I-21	ПТ-2,2-4,25	2	Р1-Ж	4	3,4	2
					Всего опор			6

Взам. инв. № | Подпись и дата | Инв. № подл.

Привязан

Инв. №

ГИП	Трынов		19.11.81
Н. контр.	Новожилова		4.8.80
Нач. отд.	Федоров		21.04.81
Гл. спец.	Лукьянова		21.04.81
Рук. гр.	Гринкевич		06.81
Ст. инж.	Дрейзина		10.8.80
Инж.	Толокнова		6.6.80

30

Площадка для обработки кожного покрова крупного рогатого скота и лошадей для ферм до 1200 голов

Стадия	Лист	Листов
ТР	4	

Электрическое освещение 380/220. План

ГИПРОСЕЛЬХОЗПРОМ Главсельстройпроект Владимир

17888-01 22

Копировал Завьялова Формат 12

Типовой проект 801-9-6 Альбом I

Форма №8

Утверждаю:

Начальник _____

"____" _____ 19 г.

	Коды
Генеральная проектная организация	
Проектная организация-разработчик	
Комплектующая организация	
Отрасль народного хозяйства	
Министерство (ведомство)-заказчик	
Главное управление министерства (объединение)	
Предприятие	
Объект (производственная мощность)	
ГУМТС (УМТС)	
Часть (раздел) проекта	
Срок ввода объекта в эксплуатацию	

Заказная спецификация № ТХ-1 от "____" 19__ г. - всего листов 1

на общефермское оборудование

(вид оборудования, изделия и материалы, поставляемые заказчиком) лист № 1

№ п.п.	№ позиции по технологической схеме; место установки	Наименование и техническая характеристика основного и комплектующего оборудования приборов, арматуры, материалов, кабельных и других изделий	Тип и марка оборудования; каталог; № чертежа; № опросного листа. Материал оборудования	Завод-изготовитель (для импортного оборудования - страна, фирма)	Единица измерения: Наименование	Единица измерения: Код	Код оборудования материалов	Потребность по проекту	Цена единицы, тыс. руб.	Потребность на пусковой комплекс	Ожидаемое наличие на начало планируемого года: в т.ч. на складе	Заявленная потребность на планируемый год	Принятая потребность на 19__ г: Всего	в том числе по кварталам: I	II	III	IV	Стоимость всего тыс. руб.
1	2	3	4	5	6	7	8	9	10	11	12	13	14	15	16	17	18	19
1		Автодезустановка	АСД-2М	г. Касимов 3-д Зооветоборудования	шт.			1										
2		Разбрасыватель жидких органических удобрений	РЖТ-4Б	г. Орша Тракторо-ремонтный 3-д	"			1										
		Главный инженер проекта			Главный инженер проекта						(Трынов)							
		Начальник отдела			Начальник отдела						(Бузунов)							
		Начальник отдела			Исполнитель Руководитель комплектующей						Заказчик организации							

Инв. № подл. | Подпись и дата | Взам. инв. №

11888-01 23

Коп. Реброва

Типовой проект 801-9-6 Альбом I

Форма № 8

Коды

Утверждаю:

Начальник _____

"___" _____ 19 г.

Генеральная проектная организация _____

Проектная организация-разработчик _____

Комплектующая организация _____

Отрасль народного хозяйства _____

Министерство (ведомство)-заказчик _____

Главное управление министерства (объединение) _____

Предприятие _____

Объект (производственная мощность) _____

ГУМТС (УМТС) _____

Часть (раздел) проекта _____

Срок ввода объекта в эксплуатацию _____

Заказная спецификация № ВК-1 от "___" _____ 19___ г. - всего листов 1

на Арматуру (вид оборудования, изделия и материалы, поставляемые заказчиком) лист № 1

№ п.п.	№ позиции по технологической схеме; место установки	Наименование и техническая характеристика основного и комплектующего оборудования, приборов, арматуры, материалов, кабельных и других изделий	Тип и марка оборудования, каталог, № чертежа, № опросного листа, материал оборудования	Завод-изготовитель (для импортного оборудования - страна, фирма)	Единица измерения: Наименование	Единица измерения: Код	Код оборудования материалов	Потребность по проекту	Цена единицы, тыс. руб.	Потребность на пусковой комплекс	Ожидаемое наличие на начало планируемого года: в т.ч. на складе	Заявленная потребность на планируемый год	Принятая потребность на 19___ г.: Всего	в том числе по кварталам: I	II	III	IV	Стоимость всего, тыс. руб.
1	2	3	4	5	6	7	8	9	10	11	12	13	14	15	16	17	18	19
1		Вентиль муфтовый запорный Ру 10 кгс/см² ф25	15кч18р2		шт.			1		1								
2		Рукав резиновый напорный ф25 ℓ=10м	ГОСТ 18698-79		"			1		1								
		Главный инженер проекта Начальник отдела			проекта				(Трынов) (Потапов)									
		Главный инженер проекта Начальник отдела					Исполнитель Руководитель		компл	ектующей			Заказчик организации					

17888-01 24

коп. Ящук

Инв. № подл. | Подпись и дата | Взам. инв. №

Форма №8

Коды

УТВЕРЖДАЮ:

НАЧАЛЬНИК _____

"___" _____ 19 г.

ГЕНЕРАЛЬНАЯ ПРОЕКТНАЯ ОРГАНИЗАЦИЯ _____

ПРОЕКТНАЯ ОРГАНИЗАЦИЯ-РАЗРАБОТЧИК _____

КОМПЛЕКТУЮЩАЯ ОРГАНИЗАЦИЯ _____

ОТРАСЛЬ НАРОДНОГО ХОЗЯЙСТВА _____

МИНИСТЕРСТВО(ВЕДОМСТВО)-ЗАКАЗЧИК _____

ГЛАВНОЕ УПРАВЛЕНИЕ МИНИСТЕРСТВА(ОБЪЕДИНЕНИЕ) _____

ПРЕДПРИЯТИЕ _____

ОБЪЕКТ(ПРОИЗВОДСТВЕННАЯ МОЩНОСТЬ) _____

ГУМТС(УМТС) _____

ЧАСТЬ(РАЗДЕЛ)ПРОЕКТА _____

СРОК ВВОДА ОБЪЕКТА В ЭКСПЛУАТАЦИЮ _____

ЗАКАЗНАЯ СПЕЦИФИКАЦИЯ № ЭО-1 от "___" 19___ г. – всего листов 2

на ЭЛЕКТРООБОРУДОВАНИЕ И МАТЕРИАЛЫ (вид оборудования, изделия и материалы, поставляемые заказчиком) лист № 1

№ п. п.	№ позиции по технологической схеме/место установки	Наименование и техническая характеристика основного и комплектующего оборудования, приборов, арматуры, материалов, кабельных и других изделий	Тип и марка оборудования, каталог, № чертежа, № опросного листа, материал оборудования	Завод-изготовитель (для импортного оборудования -страна, фирма)	Единица измерения: Наименование	Единица измерения: Код	Код оборудования, материалов	Потребность по проекту	Цена единицы, тыс. руб.	Потребность на пусковой комплекс	Ожидаемое наличие на начало планируемого года: на складах	Ожидаемое наличие на начало планируемого года: у ч.	Заявленная потребность на планируемый год	Принятая потребность на 19___ г.: всего	в том числе по кварталам: I	II	III	IV	Стоимость всего, тыс. руб.
1	2	3	4	5	6	7	8	9	10	11	12		13	14	15	16	17	18	19
		АППАРАТЫ НАПРЯЖЕНИЕМ ДО 1000В																	
1		Выключатель двухполюсный герметический 220В, 10А	ВГП2-10		шт.			1											
		СВЕТОТЕХНИЧЕСКОЕ ОБОРУДОВАНИЕ																	
2		Светильник наружного освещения для ламп накаливания до 500 Вт	СЗП-500м		"			6											
3		Лампа накаливания 220В, 300 Вт	Г-220-300-1		"			6											

Инв. № подл. | Подпись и дата | Взам. инв. №

Альбом I

Типовой проект 801-9-6

ЗАКАЗНАЯ СПЕЦИФИКАЦИЯ № ЭО-1

ВСЕГО ЛИСТОВ 2

ЛИСТ № 2

ПРЕДПРИЯТИЕ _____

ОБЪЕКТ (ПРОИЗВОДСТВЕННАЯ МОЩНОСТЬ) (НАИМЕНОВАНИЕ) _____

№ п.п.	№ позиции по технологической схеме, место установки	Наименование и техническая характеристика основного и комплектующего оборудования, приборов, арматуры, материалов, кабельных и других изделий	Тип и марка оборудования, №чертежа, каталог, №опросного листа, материал оборудования	Завод-изготовитель (для импортного оборудования - страна, фирма)	Единица измерения: наименование	Единица измерения: код	Код оборудования, материалов	Потребность по проекту	Цена единицы, тыс. руб.	Потребность на пусковой комплект	Ожидаемое наличие на начало планируемого года: в т.ч. на складе	Заявленная потребность планируемый год	Принятая потребность на 19 г.: всего	в том числе по кварталам: I	II	III	IV	Стоимость всего, тыс. руб.
1	2	3	4	5	6	7	8	9	10	11	12	13	14	15	16	17	18	19
					Провода неизолированные													
4		Провод алюминиевый неизолированный ГОСТ 839-80Е сечением 35 мм²	А-35		км			0,310										
					Провода установочные													
5		Провод с алюминиевой жилой ГОСТ 6323-79 сечением 4 мм²	АПВ-660В		"			0,045										
					Изоляторы													
6		Изолятор низковольтный фарфоровый	ТФ-16		шт.			20										
					Изделия заводов „Главсельэлектросетьстроя"													
7		Зажим плашечный	ПА-1-1		"			24										

Главный инженер проекта _____ (Трынов)

Начальник отдела _____ (Федоров)

Главный инженер проекта — Исполнитель

Начальник отдела — Руководитель комплектующей организации

Заказчик

Инв. № | Подп. и дата | Взам. инв. №

gost.e-ecolog.ru