ТИПОВОЙ ПРОЕКТ
801-9-5

ПЛОЩАДКА ДЛЯ ОБРАБОТКИ КОЖНОГО ПОКРОВА КРУПНОГО РОГАТОГО СКОТА ДЛЯ ФЕРМ БОЛЕЕ 1200 ГОЛОВ

АЛЬБОМ I

Технология производства. Архитектурно-строительные решения. Водопровод и канализация. Электротехническая часть. Заказные спецификации.

17869-01
ЦЕНА 1-10

				Привязан
Инв. №				

gost.e-ecolog.ru

ТИПОВОЙ ПРОЕКТ
801-9-5
ПЛОЩАДКА ДЛЯ ОБРАБОТКИ КОЖНОГО ПОКРОВА КРУПНОГО РОГАТОГО СКОТА ДЛЯ ФЕРМ БОЛЕЕ 1200 ГОЛОВ

СОСТАВ ПРОЕКТА:

Альбом I - Технология производства. Архитектурно-строительные решения. Водопровод и канализация. Электротехническая часть. Заказные спецификации.

Альбом II - Сметы

Альбом I

РАЗРАБОТАН
ПРОЕКТНЫМ ИНСТИТУТОМ
„Гипросельхозпром"

УТВЕРЖДЕН Минсельхозом СССР
сводным заключением №25 от 23.03.81 г.
Введен в действие Гипросельхозпромом
приказом №60 от 10.03.82 г.

Главный инженер института (Болонкин)

Главный инженер проекта (Трынов)

Привязан

Инв. №

Типовой проект 801-9-5 Альбом I

№№ п/п	Наименование листа	Марка листа	№ стр
1	Содержание альбома	Лист	2
2	Краткие рекомендации по организации строительства	ОС-1	3
3	Краткие рекомендации по организации строительства	ОС-2	4
4	Общие данные (начало)	ТХ-1	5
5	Общие данные (продолжение)	ТХ-2	6
6	Общие данные (окончание)	ТХ-3	7
7	Схема обработки животных дезраствором	ТХ-4	8
8	Общие данные	АС-1	9
9	Спецификация элементов ограждения площадки	АС-2	10
10	План (ограждение железобетонное)	АС-3	11
11	План (ограждение жердевое)	АС-4	12
12	Разрезы 1-1; 2-2	АС-5	13
13	Ванна для дезраствора В1	АС-6	14
14	Общие данные (начало)	ВК-1	15
15	Общие данные (продолжение)	ВК-2	16
16	Общие данные (окончание)	ВК-3	17
17	План на отм. 0.000	ВК-4	18
18	Схемы систем ВО, КО	ВК-5	19
19	Общие данные (начало)	ЭО-1	20
20	Общие данные (продолжение)	ЭО-2	21
21	Общие данные (окончание)	ЭО-3	22
22	Электрическое освещение 380/220В. План	ЭО-4	23
23	Заказная спецификация	ТХ-1	24
24	Заказная спецификация	ВК-1	25
25	Заказная спецификация	ЭО-1	26-27

Площадка для обработки кожного покрова крупного рогатого скота для ферм более 1200 голов

Стадия	Лист	Листов
ТР		1

Содержание альбома

ГИПРОСЕЛЬХОЗПРОМ ГЛАВСЕЛЬСТРОЙПРОЕКТ Владимир

17889-01 3

Инв. № Подл. | Подпись и дата | Взам. инв. №

Копировал [подпись] формат 12

Типовой проект 801-9-5 Альбом I

1. Продолжительность строительства объекта принята 6 месяцев и включает время подготовительного периода 1 месяц.

2. До начала подготовительного периода заключается договор на строительство с генподрядной организацией, оформляется финансирование и решаются вопросы обеспечения строительства материалами, конструкциями и деталями, устанавливаются сроки выдачи технической документации и оформляются заказы на поставку оборудования, производится в натуре отвод территории для строительства.

3. В подготовительный период выполняются работы, обеспечивающие нормальное развитие строительства: создание заказчиком опорной геодезической сети, расчистка территории, устройство временных зданий и сооружений, первоочередные работы по планировке территории в объемах, обеспечивающих временный сток поверхностных вод, устройство постоянных или временных автомобильных дорог, сетей водоснабжения и энергоснабжения, устройство телефонной и радиосвязи.

4. Строительная площадка, во избежание доступа посторонних лиц, ограждается. Устанавливаются указатели проходов и проездов, а в зонах, опасных для движения, – хорошо видимые предупредительные знаки.

5. Траншеи, колодцы и шурфы ограждаются или закрываются. Территорию стройплощадки, проходы к складам стройматериалов и участки работ в ночное время необходимо освещать. Должны быть обеспечены безопасная разгрузка и складирование стройдеталей и материалов.

6. Временные здания и сооружения должны в полной мере удовлетворять санитарно-гигиеническим требованиям.

Проект разработан в соответствии с действующими нормами и правилами и предусматривает мероприятия, обеспечивающие взрывобезопасность и пожаробезопасность при эксплуатации сооружения.

Главный инженер проекта (Трынов)

Инв. №				Привязан
				ОС
				Площадка для обработки кожного покрова крупного рогатого скота для ферм более 1200 голов
ГИП	Трынов		16.11.81	Стадия: ТР; Лист: 1; Листов: 2
Н. контр.	Козлов		25.8.80	
Нач. отд.	Платонов		25.8.80	
Гл. спец.	Маврин		25.8.80	Краткие рекомендации по организации строительства
Вед. инж.	Феськов		25/8	ГИПРОСЕЛЬХОЗПРОМ Главсельстройпроект Владимир
Инж.	Гришанов		25/8	

17889-01 4

Копировал МКоб Формат 12

Инв. № подл. | Подпись и дата | Взам. инв. №

7. Разработка траншей и котлованов осуществляется экскаватором-обратная лопата с ковшом емкостью 0,25 м³. Планировочные работы, обратная засыпка пазух фундаментов производится бульдозером 100 л.с. (73 550 Вт). Уплотнение грунта в пазухах фундаментов выполняется пневмотрамбовками.

8. Площадка для обработки кожного покрова представляет собой участок с асфальтобетонным покрытием, размерами в плане 79,6×28 м. На площадке расположены жижесборник и ванна, для дезраствора выполненные из монолитного бетона.

9. Бетонная смесь для монолитных конструкций доставляется на строительную площадку в автомобилях-самосвалах и к месту укладки подается в бадьях емкостью 0,6 - 0,8 м³ автомобильным краном К-104. Уплотнение ведется глубинными и площадочными вибраторами.

10. Монтаж сборных бетонных и железобетонных конструкций ведется автомобильным краном с максимальной грузоподъемностью 10 тонн.

11. На подсобных погрузочно-разгрузочных работах используется автокран.

12. При производстве основных видов строительно-монтажных работ в зимних условиях предусматривается производить:

- разработку грунта-методом предварительного рыхления дизель-молотом С-222 на тракторе-погрузчике С-107;

-устройство монолитных бетонных конструкций - с применением метода термоса, замоноличивание стыков - с применением электропрогрева.

13. При осуществлении всех строительно-монтажных работ руководствоваться требованиями СНиП, часть III.

Инв. № подл. | Подпись и дата | Взам. инв. №

				ОС	
				Площадка для обработки кожного покрова крупного рогатого скота для ферм более 1200 голов	
Привязан	ГИП	Трынов	11.81	Стадия / Лист / Листов	
	Н.контр.	Козлов	25.8	ТР / 2	
	Нач. отд.	Платонов	25.8		
	Гл.спец.	Маврин	25.8	Краткие рекомендации по организации строительства	ГИПРОСЕЛЬХОЗПРОМ Главсельстройпроект Владимир
Инв. №	Вед. инж.	Феськов	25/8		
	Инж.	Гришанов	25/8		

17889-01.5
Копировал Лукьянова Формат 12

Типовой проект 801-9-5 Альбом I

Ведомость основных комплектов

Обозначение	Наименование	Примечание
ТХ	Технология производства	
АС	Архитектурно-строительные	
	решения	
ВК	Внутренние водопровод	
	и канализация	
ЭО	Электрическое освещение	

Ведомость чертежей основного комплекта ТХ

Лист	Наименование	Примечание
1	Общие данные (начало)	
2	Общие данные (продолжение)	
3	Общие данные (окончание)	
4	Схема обработки животных дезраствором	

Проект разработан в соответствии с действующими нормами и правилами и предусматривает мероприятия, обеспечивающие взрывобезопасность и пожаробезопасность при эксплуатации сооружения

Главный инженер проекта (Трынов)

1. Общая часть

1.1. Проект площадки для обработки кожного покрова крупного рогатого скота разработан в соответствии с заданием на проектирование, утвержденным Главсельстройпроектом Минсельхоза СССР 24 января 1980 года.

1.2. Проект разработан для строительства в районах с расчетной зимней температурой наружного воздуха -20°; -30°; -40°С; весом снегового покрова 100 кгс/м², скоростным напором ветра 27 кгс/м², сейсмичностью до 6 баллов. Территория без подработки горными выработками с непросадочными грунтами, грунтовые воды отсутствуют, рельеф территории спокойный.

1.3. Класс здания-II, степень огнестойкости-II, степень долговечности-II.

Ограждение площадок разработано в двух вариантах: жердевом и железобетонном.

Согласовано:
Гл. спец. АСО Борисова 24.03
Гл. спец. ВК Романенко 24.03

Инв. № подл. | Подпись и дата | Взам. инв. №

Инв. №			
Гл. инж. ин.	Болонкин		24.03
Н. контр.	Новожилова		24.03.82
ГИП	Трынов		27.03
Нач. отд.	Бузунов		23.03
Гл. спец.	Резонтов		23.03
Рук. гр.	Бирюков		21.03
Инж.	Богданов		21.03
Инж.	Юничева		20.03

Копировал Семахина

Привязан

ТХ

Площадка для обработки кожного покрова крупного рогатого скота для ферм более 1200 голов

Стадия	Лист	Листов
ТР	1	4

Общие данные (начало)

Гипросельхозпром Главсельстройпроект Владимир

Формат 12 17889-01 6

2. Технологическая часть

2.1. Площадка для обработки кожного покрова крупного рогатого скота запроектирована для поголовья свыше 1200 голов

2.2. Крупный рогатый скот обрабатывается на площадке с помощью дезустановок двумя методами:

а) массовым, при помощи дезинфекционной установки ДУК-2, с распылительными штангами ШРР;

б) индивидуальным способом

2.3. Животные при массовой обработке поступают в загон, рассчитанный на 150 голов и через два раскола прогоняются в проходы, где установлены распылительные штанги. По мере продвижения между штангами, животные подвергаются опрыскиванию дезраствором нагнетаемым в штанги дезустановкой через гибкие шланги.

2.4. После обработки животные переходят во второй накопительный загон такой же вместимости как и первый. Перед выходом из проходов в загон установлены заградительные щиты, задерживающие быстрое продвижение животных между штангами.

2.5. После обработки всей группы животных они перегоняются в помещения или на пастбище, а на площадку загоняется новая группа.

2.6. Индивидуальная обработка животных производится на той же площадке и в тех же проходах, которые в этом случае разделяются задвижными рамками-жердями

на четыре отсека для одновременной фиксации четырех голов в каждом проходе.

2.7. Индивидуальная обработка крупного рогатого скота производится дезустановкой ДУК-2 с помощью щеток-душ или вручную из переносных ведер.

2.8. Обработка животных производится в порядке, предусмотренном действующими инструкциями.

2.9. Раствор приготовляется в бетонной ванне, расположенной на площадке и разделенной на 2 секции емкостью по 1500 литров каждая.

2.10. Дезинфицирующее вещество, которое применяется для приготовления раствора, хранится в специализированном помещении фермы, а при отсутствии - в общехозяйственных складах (ветаптека, амбулатория и т.д.)

2.11. Отработанный раствор с площадки по лоткам, снабженных уклонами, стекает в рядом расположенный жижесборник откуда после кратковременной

Инв.№ подл. | Подпись и дата | Взам. инв.№

Привязан

Инв.№

Гл.инж.ин	Болонкин		24.03
Н.контр.	Новожилова		24.03
ГИП	Трынов		24.03
Нач.отд	Бузунов		23.03
Гл.спец.	Резонтов		22.01
Рук.гр.	Бирюков		22.03
Инж.	Богданов		21.03
Инж.	Юничева		21.03

ТХ

Площадка для обработки кожного покрова крупного рогатого скота для ферм более 1200 голов

Стадия	Лист	Листов
ТР	2	

Общие данные (продолжение)

Гипросельхозпром Главсельстройпроект Владимир

Копировал Семахина Формат 12 17889-01 Т

выдержки и отстаивания перекачивается при помощи фермского жижеразбрасывателя РЖТ-4Б в бетонную ванну для повторного использования.

2.12. После обработки животных оставшийся в ванне дезраствор сливается в жижесборник, а ванна обмывается чистой водой.

2.13. При массовой обработке крупного рогатого скота обслуживание одной площадки с двумя проходами осуществляют 5 человек (работников фермы): ветработник, шофер-механик и 3 скотника.

2.14. На массовую обработку 100 голов скота четырьмя штангами ШРР требуется 12 минут.

2.15. Уборка площадки производится вручную промыванием водой из шлангов, присоединяемых к поливочным кранам; сток загрязненных вод осуществляется в жижесборник, для этой цели площадка имеет соответствующие уклоны.

2.16. Для обработки кожного покрова крупного рогатого скота требуется на 1 голову 5 литров дезраствора.

3. Техника безопасности.

3.1. Обработка животных дезраствором должна проводиться под руководством и контролем ветврача. Лиц, привлеченных к выполнению этих работ, необходимо заранее ознакомить с целью и организацией намеченных мероприятий и правилами техники безопасности при их проведении. Все вещества, применяемые для обработки животных, должны храниться в отдельных прохладных и сухих хорошо вентилируемых помещениях. В этих помещениях не должно быть продуктов питания и фуража.

3.2. Люди, готовящие дезинфицирующие растворы и эмульсии, обязательно должны работать в спецодежде (халатах, резиновых сапогах и перчатках), используя для защиты дыхательных органов противогазы, респираторы или марлевые повязки с ватной прокладкой; для защиты глаз - очки. К указанным работам не допускаются подростки до 18 лет и беременные женщины. Во время работы запрещается принимать пищу, пить и курить.

3.3. После окончания работы спецодежду нужно снять и уложить в укладку, лицо и руки тщательно вымыть теплой водой с мылом, прополоскать ротовую полость чистой водой и принять душ.

Инв. № подл. | Подпись и дата | Взам. инв. №

Привязан

Инв. №

Гл. инж. ин.	Болонкин		17.11.81
Н. контр.	Новожилова		1.8.80
ГИП	Трынов		14.11.81
Нач. отд.	Бузунов		18.7.80
Гл. спец.	Резонтов		18.7.80
Рук. гр.	Бирюков		18.7.80
Инж.	Богданов		18.7.80
Инж.	Юничева		18.7.80

ТХ

Площадка для обработки кожного покрова крупного рогатого скота для ферм более 1200 голов

Стадия	Лист	Листов
ТР	3	

Общие данные (окончание)

Гипросельхозпром Главсельстройпроект Владимир

Копировал Реброва 11889-01 8 Формат 12

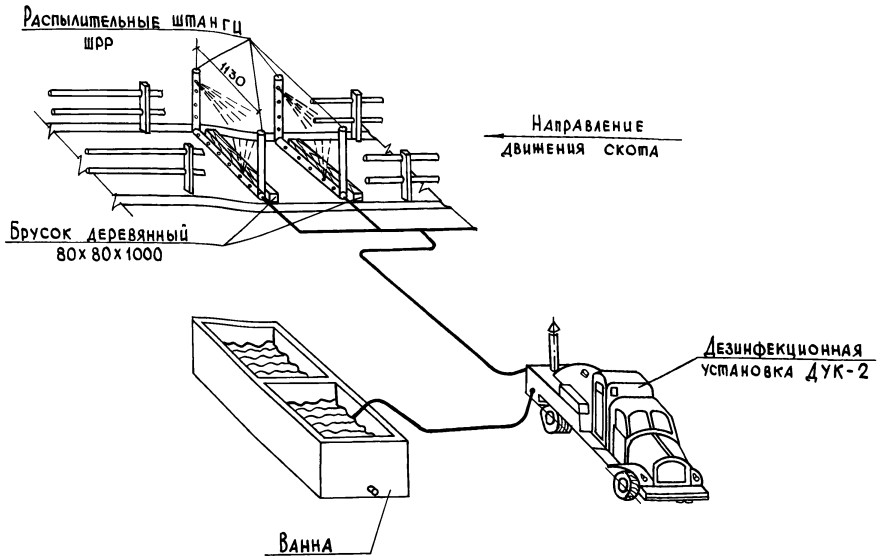

1. Схема расстановки распылительных штанг показана на один проход.
2. Для предохранения нижних труб распылителей от повреждений перед ними укладываются деревянные бруски разм. 80х80х1000. Крепление брусков производится с помощью хомутов к распылительной трубе.

		ТХ	
Гл. инж. ин.	Болонкин	Площадка для обработки кожного покрова крупного рогатого скота для ферм более 1200 голов	
Н. контр.	Новожилова		
ГИП	Трынов		Стадия: ТР; Лист: 4; Листов:
Нач. отд.	Бузунов		
Гл. спец.	Резонтов	Схема обработки животных дезраствором	ГИПРОСЕЛЬХОЗПРОМ Главсельстройпроект г. Владимир
Рук. гр.	Бирюков		
Инженер	Богданов		
Инженер	Юничева		

Привязан

Инв. №

Инв. № подл. | Подпись и дата | Взам. инв. №

17889-01 9

Копировал МКобл Формат 12

Типовой проект 801-9-5 Альбом I

Согласовано:
Гл. спец. МТО Резонтов
Гл. спец. ВК Романенко
Гл. спец. ЭЛ Лукьянова

Инв. № подл. | Подпись и дата | Взам. инв. №

Ведомость основных комплектов

Обозначение	Наименование	Примечание
ТХ	Технология производства	
АС	Архитектурно-строительные решения	
ВК	Водопровод и канализация	
ЭЛ	Электротехническая часть	

Ведомость чертежей основного комплекта АС

Лист	Наименование	Примечание
1	Общие данные	
2	Спецификация элементов ограждения площадки	
3	План (ограждение железобетонное)	
4	План (ограждение жердевое)	
5	Разрезы 1-1; 2-2	
6	Ванна для дезраствора В1	

Основные строительные показатели

Наименование	Ед. изм.	Кол.
Строительный объем	м³	—
Площадь застройки	м²	1240
Общая площадь	м²	—

Проект разработан в соответствии с действующими нормами и правилами и предусматривает мероприятия, обеспечивающие взрывобезопасность и пожаробезопасность при эксплуатации сооружения.

Главный инженер проекта (Трынов)

Ведомость ссылочных и прилагаемых документов

Обозначение	Наименование	Примечание
3.818-1, вып. 0,1,2,3,4	Ссылочные документы Технологические изделия для животноводческих производственных зданий	

Общие указания

1. Все железобетонные элементы ограждений приняты из бетона по морозостойкости марки 75.
2. Технические требования к железобетонным конструкциям см. серию 3.818-1.
3. Деревянные элементы ограждений антисептировать.
4. Металлические элементы ворот и дверей окрасить масляной краской за 2 раза.
5. Защиту металлических закладных изделий производить цинкованием, толщиной покрытия 50-60 мкм.
6. Местные заделки ограждения выполнить из обыкновенного глиняного кирпича марки 75 на растворе марки 50 толщиной 120 мм.

Привязан

Инв. №

АС

Площадка для обработки кожного покрова крупного рогатого скота для ферм более 1200 голов

Гл. инж. ин	Болонкин		17.11.81
ГИП	Трынов		16.11.81
Н. контр.	Козлов		19.11.81
Нач. отд.	Кутепкина		3.108
Гл. спец.	Борисова		5.10.81
Рук. гр.	Шарова		5.10.81
Инж.	Тыщук		

Стадия	Лист	Листов
ТР	1	6

Общие данные

ГИПРОСЕЛЬХОЗПРОМ Владимир

Копировал Семахина Формат 12 17889-01 10

Типовой проект 801-9-5 Альбом I

Спецификация элементов ограждения площадки

Марка, поз.	Обозначение	Наименование	Кол.	Масса ед., кг	Примечание
		Ограждение железобетонное			
		Железобетонные конструкции			
		Панели:			
ПОГ 25	3.818-1, вып. 2	ПОГ 25	26	2125	
ПОГ 29	3.818-1, вып. 2	ПОГ 29	6	1025	
		Стойки:			
СО4	3.818-1, вып.1	СО4	52	55	
СО7	3.818-1, вып.2	СО7	24	150	
В1	лист 6	Ванна для дезраствора В1	2		0,9 м³
		Стальные изделия			
		Стойка			
ОК2	3.818-1, вып. 3	ОК2	10	4,53	
		Двери, ворота			
ОК11*	3.818-1, вып.3	ОК11*	2		
ОК27	3.818-1, вып.3	ОК27	3	34,80	
		Соединительные элементы:			
МС3	3.818-1, вып.4	МС3	74		
МС5	3.818-1, вып.4	МС5	320		
		Деревянные изделия			
		Жердь 50×40			0,18 м³

Продолжение

Марка, поз.	Обозначение	Наименование	Кол.	Масса ед., кг	Примечание
		Ограждение жердевое			
		Железобетонные конструкции			
		Стойки:			
СО4	3.818-1, вып.1	СО4	10	55	
СО7	3.818-1, вып.2	СО7	96	150	
В1	лист 6	Ванна для дезраствора В1	2		0,9 м³
		Стальные изделия			
ОК2	3.818-1, вып.3	Стойка ОК2	10	4,53	
		Двери, ворота			
ОК11*		ОК11*	2		
ОК27		ОК27	3	34,80	
		Деревянные изделия			
		Жердь 50×40			1,32 м³

Инв. № подл. | Подпись и дата | Взам. инв. №

Привязан

Инв. №

Гл. инж.	Болонкин		17.11.81
ГИП	Трынов		16.11.81
Н. контр.	Козлов		18.10.81
Нач. отд.	Кутепкина		3.10.81
Гл. спец.	Борисова		5.10.81
Рук. гр.	Шарова		5.10.81
Инж.	Тышчук		5.10.81

АС

Площадка для обработки кожного покрова крупного рогатого скота для ферм более 1200 голов

Стадия	Лист	Листов
ТР	2	

Спецификация элементов ограждения площадки

Гипросельхозпром Владимир

Копировал Семахина Формат А2

17889-01 11

Типовой проект 801-9-5 Альбом I

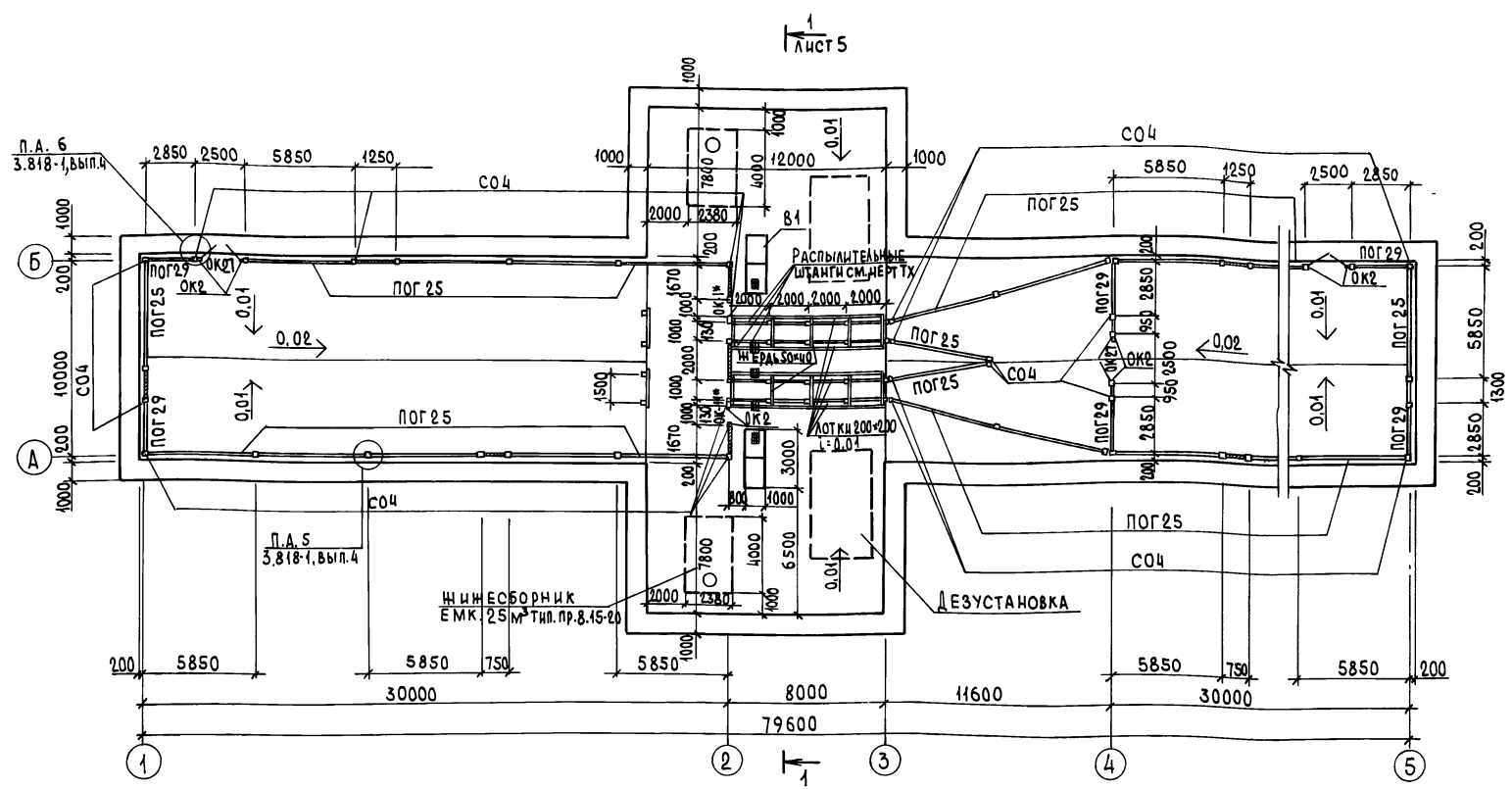

1. Спецификацию элементов на лист см. лист 2.
2. Все незамаркированные на чертеже стойки - С07.

Привязан

Инв. №

Гл. инж. пр.	Болонкин		17.11.81
ГИП	Трынов		16.11.81
Н. контр.	Козлов		19.10.81
Нач. отд.	Кутепкина		21.10.81
Гл. спец.	Борисова		5.10.81
Рук. гр.	Шарова		5.10.81
Инж.	Тыщук		5.10.81

АС

Площадка для обработки кошного покрова крупного рогатого скота для ферм более 1200 голов

Стадия	Лист	Листов
ТР	3	

План (ограждение железобетонное)

ГИПРОСЕЛЬХОЗПРОМ Владимир

Копировал Формат 12

17889-01 12

Инв. № подл. | Подпись и дата | Взам. инв. №

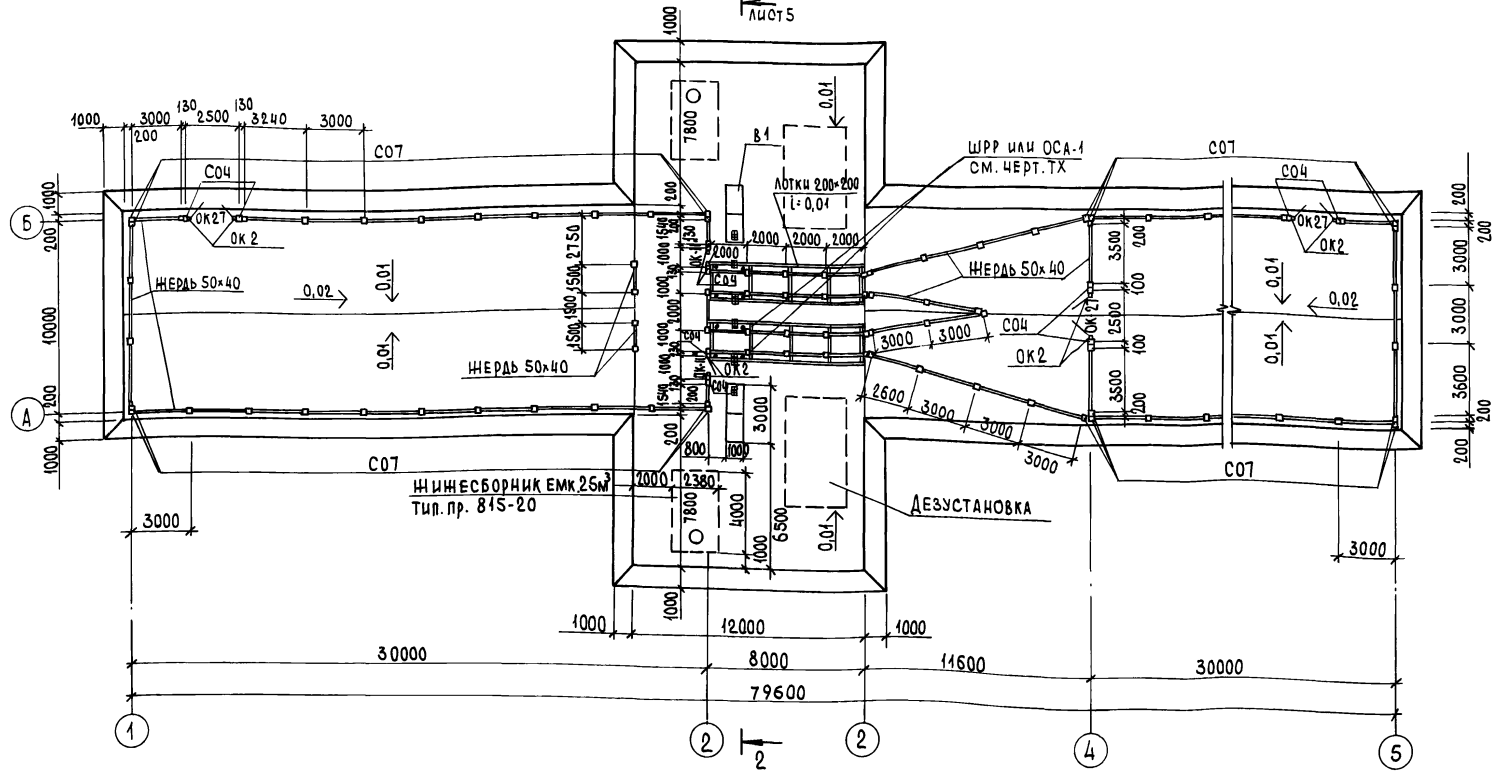

1. Спецификацию элементов на лист см. лист 2.
2. Все незамаркированные на чертеже стойки - СО7.

Привязан

Инв. № подл.

Гл. инж. ин.	Болонкин		12.11.81
ГИП	Трынов		16.11.81
Н. контр.	Козлов		19.11.81
Нач. отд.	Кутепкина		8.12.81
Гл. спец.	Борисова		5.10.81
Рук. гр.	Шарова		5.10.81
Инж.	Трищук		5.10.81

АС

Площадка для обработки кожного покрова крупного рогатого скота для ферм более 1200 голов

Стадия	Лист	Листов
ТР	4	

План (ограждение жердевое)

Гипросельхозпром
Владимир

Копировал

Формат 12

17889-01 13

Разрез 1-1

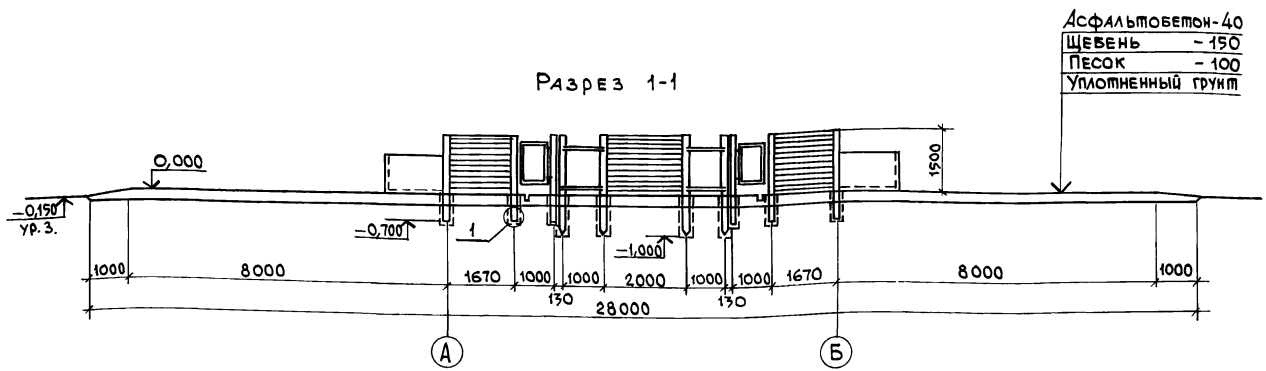

Разрез 2-2

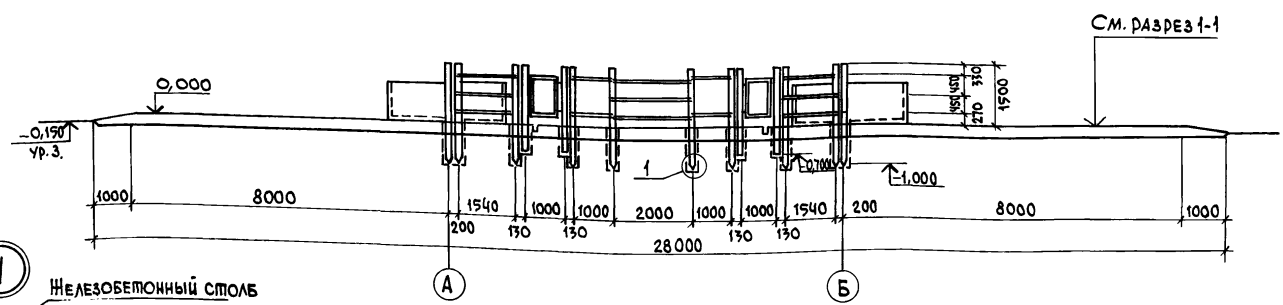

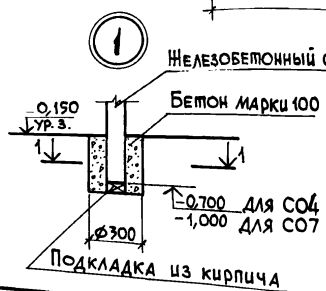

Привязан

Инв. №

Гл. инж. ин.	Болонкин		17.11.81
ГИП	Трынов		16.11.81
Н. контр.	Козлов		19.10.81
Нач. отд.	Кутепкина		8.10.81
Гл. спец.	Борисова		5.10.81
Рук. гр.	Шарова		5.10.81
Инж.	Тыщук		5.10.81

АС

Площадка для обработки кожного покрова крупного рогатого скота для ферм более 1200 голов

Стадия	Лист	Листов
ТР	5	

Разрезы 1-1; 2-2

Гипросельхозпром Владимир

Копировал МКоф Формат 12 17889-01 14

Инв. № подл. | Подпись и дата | Взам. инв. №

План

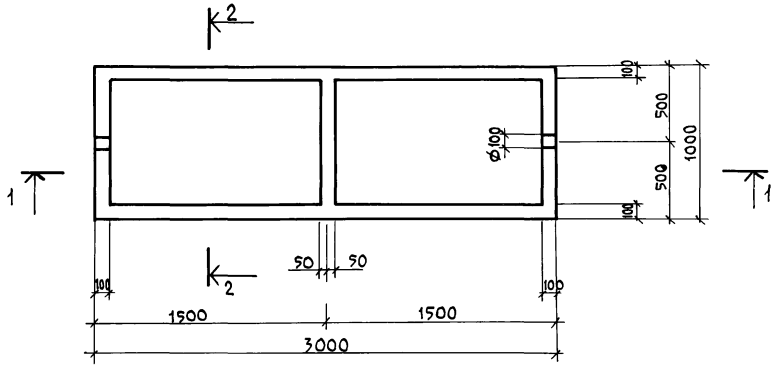

Разрез 1–1

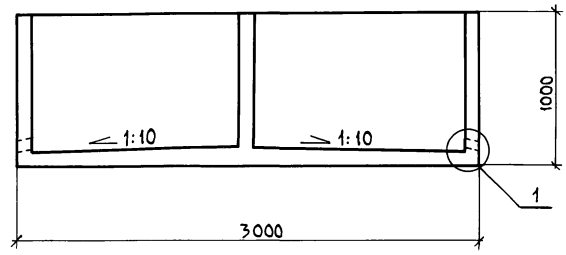

Ванну выполнить из бетона марки 200.

Разрез 2-2

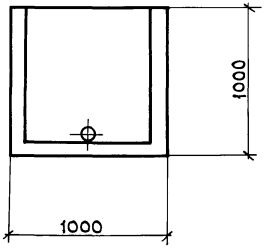

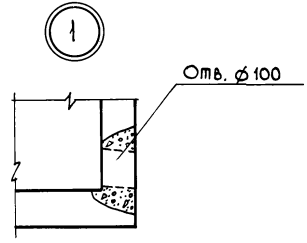

				АС	
				Площадка для обработки кожного покрова крупного рогатого скота для ферм более 1200 голов	
ГИП	Трынов		26.11.81	Стадия	Лист	Листов
Н. контр.	Козлов		19.10.81	ТР	6	
Нач. отд.	Кутепкина		2.10.81			
Гл. спец.	Борисова		5.10.81			
Рук. гр.	Шарова		5.10.81	Ванна для дезраствора В1	ГИПРОСЕЛЬХОЗПРОМ Владимир	
Вед. инж.	Кирюточкина		5.10.81			
Инж.	Тыщук		5.10.81			

Привязан

Инв. №

Копировал

Формат 12

17889-01 15

Инв. № подл. | Подпись и дата | Взам. инв. №

Типовой проект 801-9-5 Альбом I

Ведомость основных комплектов

Обозначение	Наименование	Примечание
ТХ	Технология производства	
АС	Архитектурно-строительные	
	решения	
ВК	Внутренние водопровод	
	и канализация	
ЭО	Электрическое	
	освещение	

Ведомость чертежей основного комплекта ВК

Лист	Наименование	Примечание
1	Общие данные (начало)	
2	Общие данные (продолжение)	
3	Общие данные (окончание)	
4	План на отм. 0,000	
5	Схемы систем ВО, КО	

Проект разработан в соответствии с действующими нормами и правилами и предусматривает мероприятия, обеспечивающие взрывобезопасность и пожаробезопасность при эксплуатации здания.

Главный инженер проекта (Трынов)

Ведомость ссылочных и прилагаемых документов

Обозначение	Наименование	Примечание
	Ссылочные	
2.800-2	Трап бетонный	
	Прилагаемые	
815-20	Жижесборник V=25м³	

Основные показатели по чертежам водопровода и канализации

Наименование системы	Потребный напор на вводе м.вод.ст.	Расчетные расходы м³/сут	м³/ч	л/с	при пожаре л/с	Установл. мощность эл.-дв. кВт	Примечание
Водопровод	10	6,00	0,76	0,21			
производственный							
Канализация		6,00	0,76	0,21			
производственная							

Согласовано: Гл. спец. МТО Резонтов; Гл. спец. АСО-1 Борисова; Гл. спец. ЭТО Лукьянова

Инв. № подл. | Подпись и дата | Взам. инв. №

Привязан

Инв. №

ВК

Площадка для обработки кожного покрова крупного рогатого скота для ферм более 1200 голов

ГИП	Трынов		
Н. контр.	Новожилова		11.01.90
Нач. отд.	Потапов		11.01.90
Гл. спец.	Романенко		11.01.90
Рук. гр.	Слесарев		11.01.90
Вед. инж.	Романова		11.01.90
Ст. инж.	Смирнова		11.01.90

Стадия	Лист	Листов
ТР	1	5

Общие данные (начало)

ГИПРОСЕЛЬХОЗПРОМ Главсельстройпроект Владимир

Копировал Реброва Формат 12

17889-01 16

Типовой проект 801-9-5 Альбом I

Данные по производственному водопотреблению и водоотведению

№ потребителя по плану	Наименование потребителя	Количество потребителей	Количество часов работы в сутки	Водопотребление: Требования к качеству воды	Потребный напор у потребителя м вод. ст.	Режим водопотребления	Расход воды на одного потребителя м³/ч	Из хозяйственно-питьевого водопровода м³/сут	м³/ч	л/с	Водоотведение: Характеристика сточных вод	Режим водоотведения	В жижесборник V = 25 м³ м³/сут	м³/ч	л/с	Примечание
	Ванна для															
	дезраствора V = 3000л	2	3-4	Питьев.	10	Период.		6,00	0,76	0,21	2% раств.	Период. после	6,00	0,76	0,21	
						на пригот.					креолина	обработки				
						дезраствора						животных				

Спецификация

Марка, поз.	Обозначение	Наименование	Кол.	Масса ед. кг	Примечание
		Водопровод			
	Ц-25×3,2 ГОСТ 3262-75* (СТ СЭВ 107-74)	Труба Ф25м	42	2,39	
		Поливочный кран компл.			
	15кч 18р2 ГОСТ 18161-72*	Вентиль муфтовый			
		Ф25шт	2	1,4	
	П(VII)-2,5-25-36у, ГОСТ 18698-79	Рукав Ф25м	20		
		Канализация			
	ГОСТ 1839-80	Труба асб.-цем. Ф150м	18	28	
	Серия 2.800-2, вып.7	Трап бет. начальный шт.	2		
		Трап бет. средний	2		
	815-20	Жижесборник V = 25м³	2		

Инв. № подл. | Подпись и дата | Взам. инв. №

Привязан

Инв. №

ГИП	Трынов		21.08.81
Н.контр.	Новожилова		21.08.80
Нач.отд.	Потапов		21.08.80
Гл.спец.	Романенко		21.08.80
Рук.гр.	Слесарев		21.08.80
Вед.инж.	Романова		15.08.80
Ст.инж.	Смирнова		12.08.80

ВК

Площадка для обработки кожного покрова крупного рогатого скота для ферм более 1200 голов

Стадия	Лист	Листов
Тр	2	

Общие данные (продолжение)

ГИПРОСЕЛЬХОЗПРОМ Главсельстройпроект Владимир

Копировал Реброва Формат 12 17889-01 17

Общие указания

1. Водопровод производственный

1.1. Водоснабжение площадки принято от наружной сети водопровода.

1.2. Вода должна отвечать требованиям Госта 2874-73 „Вода питьевая".

1.3. Нормы водопотребления на технологические нужды см. таблицу на листе-2.

1.4. Водопровод прокладывается в земле из стальных водогазопроводных оцинкованных труб ф 25 мм.

1.5. Водопровод предусматривается для подачи воды на приготовление дезраствора.

1.6. Заполнение ванны для приготовления дезраствора предусмотрено из поливочного крана.

1.7. Требуемый напор у поливочного крана - 0,1 МПа (1 кгс/см²)

1.8. Для опорожнения системы (на зимний период) трубы прокладываются с $i \geq 0{,}002$ в сторону колодца.

1.9. Стальные трубы, прокладываемые в земле, покрываются усиленной антикоррозионной изоляцией.

2. Канализация производственная

2.1. Сточные воды после обработки кожного покрова животных поступают через бетонные трапы в жижесборник тип. пр. 815-20 емк. 25 м³.

2.2. Трапы бетонные выполняются по чертежам „Гипронисельхоза" серия 2.800-2, вып. 7.

2.3. Нейтрализация и удаление из жижесборника сточных вод предусматривается технологической частью проекта.

2.4. Канализация запроектирована из асбестоцементных труб ф 150 мм.

Инв. № подл. | Подпись и дата | Взам. инв. №

Привязан

Инв. №

ГИП	Трынов		21.08.80
Н. контр.	Новожилова		21.08.80
Нач. отд.	Потапов		21.08.80
Гл. спец.	Романенко		21.08.80
Рук. гр.	Слесарев		21.08.80
Вед. инж.	Романова		15.08.80
Ст. инж.	Смирнова		21.08.80

ВК

Площадка для обработки кожного покрова крупного рогатого скота для ферм более 1200 голов

Стадия	Лист	Листов
Тр	3	

Общие данные (окончание)

ГИПРОСЕЛЬХОЗПРОМ ГЛАВСЕЛЬСТРОЙПРОЕКТ Владимир

17889-01 18

Копировал Шумейко

Формат 12

Типовой проект 801-9-5 Альбом I

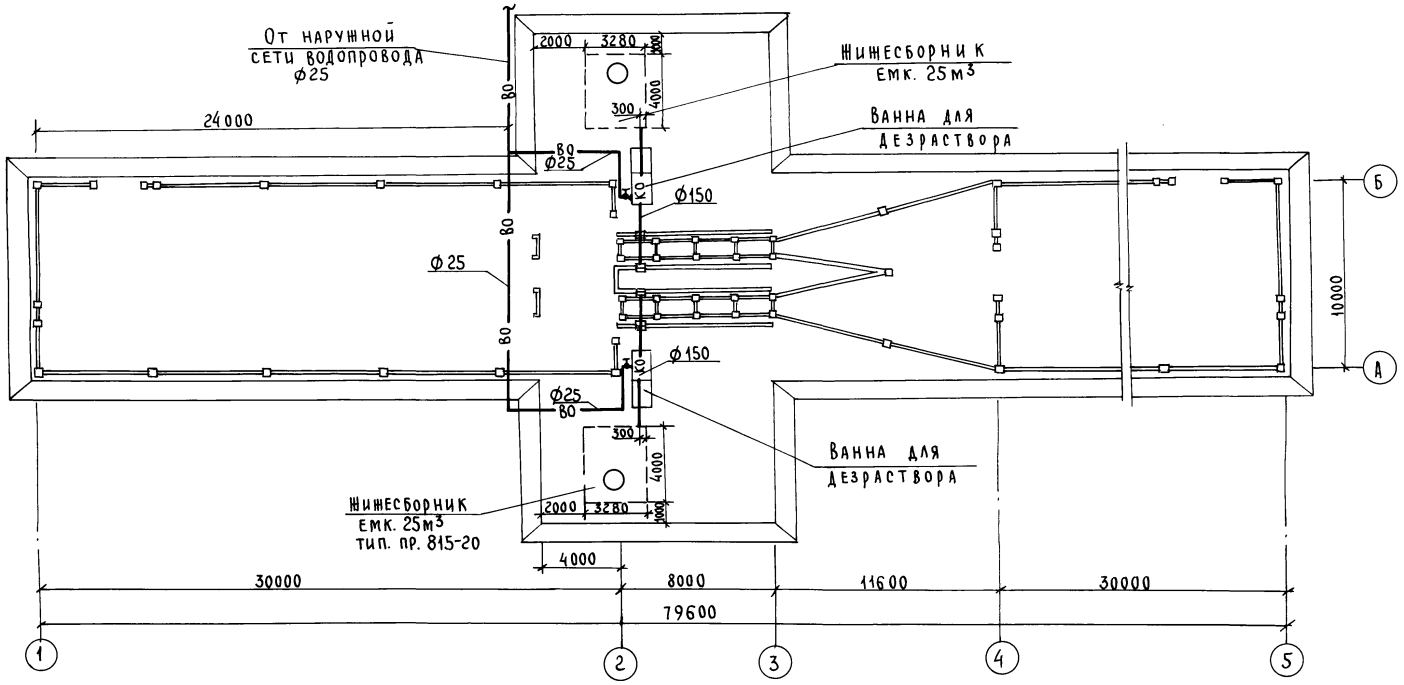

				ВК			
				Площадка для обработки кожного покрова крупного рогатого скота для ферм более 1200 голов			
					Стадия	Лист	Листов
					ТР	4	
				План на отм. 0,000	Гипросельхозпром Главсельстройпроект Владимир		
Привязан							
Инв. №							

ГИП	Трынов		21.02.80
Н.контр.	Новожилова		21.2.80
Нач.отд.	Потапов		21.02.80
Гл.спец.	Романенко		21.02.80
Рук.гр.	Слесарев		21.02.80
Вед.инж.	Романова		15.02.80
Ст.инж.	Смирнова		12.02.80

Инв. № подл. | Подпись и дата | Взам. инв. №

Копировал Шумейко 17889-01 19 Формат 12

Типовой проект 801-9-5 Альбом I

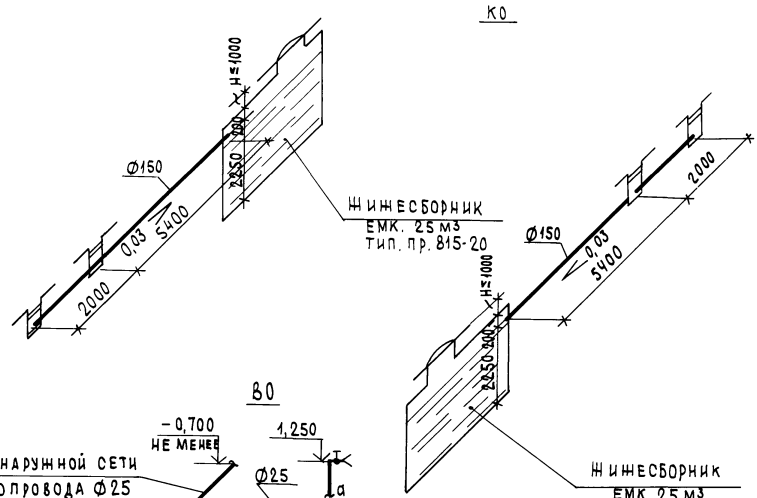

Инв.№ подл. | Подпись и дата | Взам. инв.№

Привязан

Инв.№

ГИП	Трынов		01.08
Н.контр	Новожилова		01.08
Нач. ОТА	Потапов		01.08
Гл. спец.	Романенко		01.08
Рук. гр.	Слесарев		01.08
Вед. инж.	Романова		01.08
Ст. инж.	Смирнова		01.08

8К

Площадка для обработки кожного покрова крупного рогатого скота для ферм более 1200 голов

Стадия	Лист	Листов
ТР	5	

Схемы систем В0, К0

ГИПРОСЕЛЬХОЗПРОМ
Главсельстройпроект
Владимир

17889-01 20

Копировал

Формат 12

Типовой проект 801-9-5 Альбом I

Согласовано: Гл. спец. МТО Резонтов; Гл. спец. ВиК Романенко; Гл. спец. АСО Борисова

Инв. № подл. | Подпись и дата | Взам. инв. №

Ведомость основных комплектов

Обозначение	Наименование	Примеч.
ТХ	Технология производства	
АС	Архитектурно-строительные решения	
ВК	Внутренние водопровод и канализация	
ЭО	Электроосвещение	

Ведомость чертежей основного комплекта ЭЛ

Лист	Наименование	Примеч.
1	Общие данные (начало)	
2	Общие данные (продолжение)	
3	Общие данные (окончание)	
4	Электрическое освещение 380/220 В. План	

Проект разработан в соответствии с действующими нормами и правилами и предусматривает мероприятия, обеспечивающие взрывобезопасность и пожаробезопасность при эксплуатации сооружения.

Главный инженер проекта (Трынов)

Основные показатели

Наименование	Ед. изм.	Кол.	Примеч.
Напряжение сети	В	380/220	
Напряжение ламп	"	220	
Установленная мощность электрического освещения	кВт	2,1	
Расчетная мощность электрического освещения	кВт	2,1	
Годовой расход электрической энергии	тыс. кВт.ч	3,6	

Условные обозначения

Опора со светильником СЗП-500м

Повторное заземление нулевого провода

Проектируемая ВЛ-0,4кВ. Цифра - номер опоры, а - число проводов, в - марка и сечение в мм, с - пролет в м

ГИП	Трынов		7.05.82
Н. контр.	Новожилова		6.6.82
Нач. отд.	Федоров		6.6.82
Гл. спец.	Лукьянова		6.6.82
Рук. гр.	Гринкевич		6.6.82
Ст. инж.	Дрейзина		6.6.82
Инж.	Голокнова		6.6.82

Инв. №

Привязан

ЭО

Площадка для обработки комного покрова крупного рогатого скота для ферм более 1200 голов

Стадия	Лист	Листов
ТР	1	4

Общие данные (начало)

ГИПРОСЕЛЬХОЗПРОМ Главсельстройпроект Владимир

Копир. Семахина

Формат 12 17889-01 21

Типовой проект 801-9-5 Альбом I

Ведомость ссылочных и прилагаемых документов

Обозначение	Наименование	Примеч.
3.407-83	Заземляющие устройства опор ВЛ 0,4; 6-10; 20 и 35 кВ	
3.407-85	Унифицированные деревянные опоры воздушных линий электропередачи напряжением 0,4; 6-10 и 20 кВ	

Ведомость объемов электромонтажных и строительных работ

Наименование	Ед. изм.	Кол.	Примеч.
Строительная длина ВЛ-0,4 кВ.	м	175	
Установка деревянных опор с ш.6. приставками в соответствии с серией 3.407-85	шт.	7	
Установка на опорах: крюки КН-22	"	22	
изоляторы ТФ-16	"	22	
Установка на опорах светильников СЗП-500 м с лампами накаливания на кронштейнах	"	7	
Монтаж повторного заземления нулевого провода (серия 3.407-83, лист 44)	"	1	

Ведомость электрооборудования, кабельных изделий и материалов, поставляемых заказчиком

№ п.п.	Наименование и техническая характеристика изделия, материала	Тип, марка	Ед. изм.	Потребность по проекту
1	Выключатель двухполюсный			
	герметический 220 В, 10А	ВГП 2-10	шт.	1
2	Светильник наружного освещения	СЗП-500М	"	7
3	Лампа накаливания общего			
	назначения 220 В, 300 Вт	Г220-300-1	"	7
4	Провод 1×35 ГОСТ 839-80Е	А-35	м	350
5	Провод 1×4 ГОСТ 6323-79	АПВ-660В		50
6	Изолятор ГОСТ 2366-78Е	ТФ-16	шт.	22
7	Зажим плашечный	ПА-1-1	"	24

Инв.№ подл. | Подпись и дата | Взам. инв.№

Привязан

Инв. №

ГИП	Трынов		7.07.87
Н.контр.	Новожилова		6.07.87
Нач.отд.	Федоров		6.07.87
Гл.спец.	Лукьянова		6.07.87
Рук. гр.	Гринкевич		6.07.87
Ст. инж.	Дрезина		6.07.87
Инж.	Голокнова		6.07.87

Копир. Семахина

30

Площадка для обработки кожного покрова крупного рогатого скота для ферм более 1200 голов

Стадия	Лист	Листов
ТР	2	

Общие данные (продолжение)

ГИПРОСЕЛЬХОЗПРОМ Главсельстройпроект Владимир

Формат 12Г 17889-01 22

Типовой проект 801-9-5 Альбом I

Уточненная ведомость изделий и материалов, поставляемых Генподрядчиком и электромонтажной организацией

№ п.п.	Наименование и техническая характеристика изделия, материала	Тип, марка	Ед. изм.	Потребность по проекту
1	Круг $\frac{В6\ ГОСТ\ 2590-71*}{Ст.3\ ГОСТ\ 535-79}$		кг	2,3
2	Круг $\frac{В8\ ГОСТ\ 2590-71*}{Ст.3\ ГОСТ\ 535-79}$		»	2
3	Круг $\frac{В12\ ГОСТ\ 2590-71*}{Ст.3\ ГОСТ\ 535-79}$		»	9
4	Полоса $\frac{5\times30\ ГОСТ\ 103-76}{Ст.3\ ГОСТ\ 535-79}$		»	12,3
5	Труба Н20×2,35 ГОСТ 3262-75*		»	8,5
6	Крюк низковольтный	КН-22	шт.	22
7	Лес столбовой для опор с диаметром			
	в верхнем отрубе в мм			
	ф140, длиной 7,5 м		»	3
8	ф180, длиной 6,5 м		»	4
9	ф180, длиной 7,5 м		»	2
10	ф220, длиной 7,5 м		»	2
11	Приставка ж.-б.	ПТ-1,2-3,25	»	3
12	То же	ПТ-1,7-3,25	»	2
13	»	ПТ-2,2-4,25	»	2
14	Ригель ж.-б.	Р1-Ж	»	32
15	Металл, метизы для опор		кг	86

Общие указания

1. Электроснабжение площадки предусматривается от воздушной сети 380/220в.
2. В соответствии с „Отраслевыми нормами освещения сельскохозяйственных предприятий, зданий, сооружений" (1980г.) нормируемая горизонтальная освещенность для приемного и выходного загонов для скота приняты 0,5 лк, для площадки обработки кожного покрова животных - 10 лк.
3. Сеть электроосвещения выполняется воздушной. Применены деревянные опоры с ж.-б. приставками, алюминиевый провод марки А, светильники типа СЗП-500м с лампами накаливания, устанавливаемые на кронштейнах. Управление освещением производится выключателем, устанавливаемым на опоре №1.
4. На ВЛ - 0,4 кв предусмотрено выполнение повторного заземления нулевого провода. Сопротивление заземляющего устройства повторного заземления должно быть не более 100м. Заземляющее устройство выбрано для грунта с удельным сопротивлением 1000 ом·м. Необходимость выполнения повторного заземления и сопротивление грунта уточняется при привязке проекта.
5. Все электромонтажные работы выполнить в соответствии с ПУЭ и СНиП III-33-76.

Привязан

Инв. №

ГИП	Трынов		16.8.81
Н.контр.	Новожилова		4.8.80
Нач.отд.	Федоров		22.04.81
Гл.спец.	Лукьянова		22.06.81
Рук.гр.	Гринкевич		10.6.81
Ст.инж.	Дрейзина		10.6.81
Инж.	Толокнова		6.6.81

30

Площадка для обработки кожного покрова крупного рогатого скота для ферм более 1200 голов

Стадия	Лист	Листов
ТР	3	

Общие данные (окончание)

ГИПРОСЕЛЬХОЗПРОМ Главсельстройпроект Владимир

Инв. № подл. | Подпись и дата | Взам. инв. №

11889-01 23

Копировал Завьялова Формат 12

Типовой проект 801-9-5 Альбом I

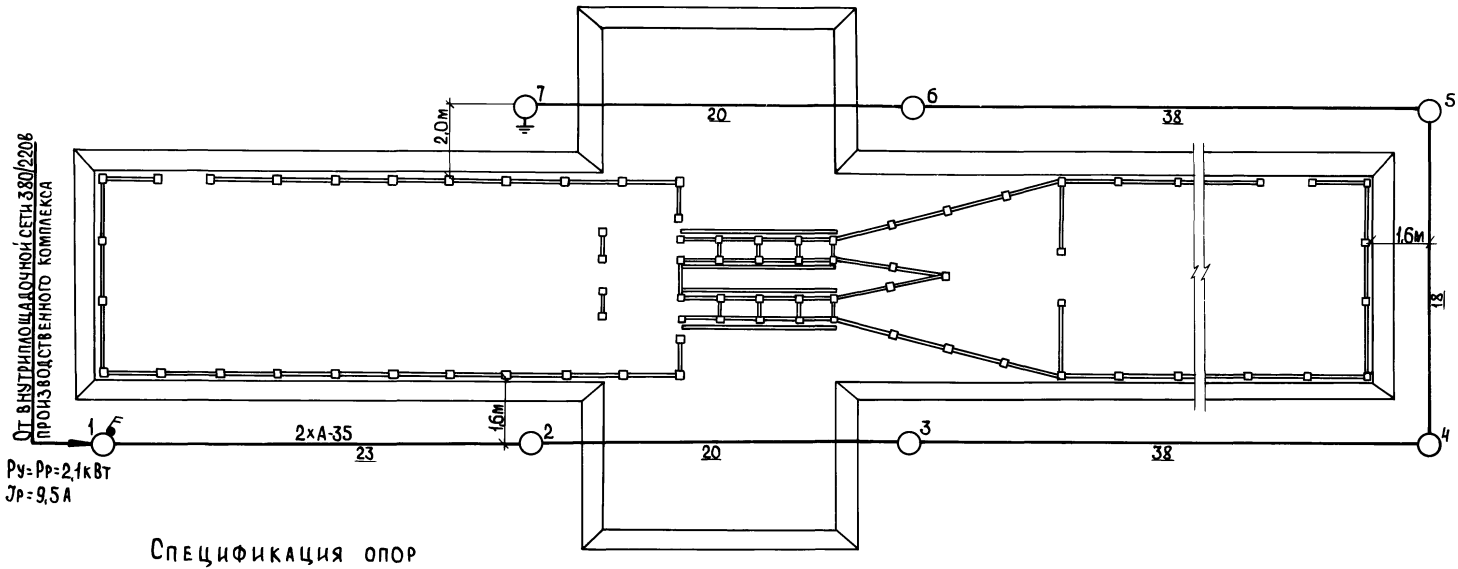

Спецификация опор

Наименование	Опора Марка	Опора Лист	Приставка Тип	Приставка Кол.	Ригель Тип	Ригель Кол.	№ опор на плане	Кол.
	Серия 3.407.85 Сельэнергопроект							
Концевая на 5 проводов	АКН-1Д6	I-20	ПТ-1,7-3,25	2	Р1-Ж	4	1,7	2
Промежуточная на 5 проводов	ПН-1Д6	I-4	ПТ-1,2-3,25	3	—	—	2,3,6	3
Угловая промежуточная на 8 проводов	УПН-2Д6	I-21	ПТ-2,2-4,25	2	Р1-Ж	4	4,5	2
						Всего опор		7

Привязан

Инв.№

Взам.инв.№ | Подпись и дата | Инв.№подл.

ГИП	Трынов		16.8.81
Н.контр.	Новожилова		11.8.81
Нач.отд.	Федоров		21.08.81
Гл.спец.	Лукьянова		22.08.81
Рук.гр.	Гринкевич		10.6.82
Ст.инж.	Грезина		10.6.82
Инж.	Голоднова		6.6.82

ЭО

Площадка для обработки конного покрова крупного рогатого скота для ферм более 1200 голов

Стадия	Лист	Листов
ТР	4	

Электрическое освещение 380/220В. План

Гипросельхозпром Главсельстройпроект Владимир

17889-01 24

Копировал Ящук

Формат 12

Типовой проект 801-9-5 Альбом I

Форма № 8

Коды

Утверждаю:

Начальник _____

" _____ " _____ 19 г.

Генеральная проектная организация _____

Проектная организация-разработчик _____

Комплектующая организация _____

Отрасль народного хозяйства _____

Министерство (ведомство)-заказчик _____

Главное управление министерства (объединение) _____

Предприятие _____

Объект (производственная мощность) _____

ГУМТС (УМТС) _____

Часть (раздел) проекта _____

Срок ввода объекта в эксплуатацию _____

Заказная спецификация № ТХ-1 от " " 19 г

всего листов 1

на общефермское оборудование

(вид оборудования, изделия и материалы, поставляемые заказчиком)

лист № 1

№ п. п.	№ позиции по технологической схеме места установки	Наименование и техническая характеристика основного и комплектующего оборудования, приборов, арматуры, материалов, кабельных и других изделий	Тип и марка оборудования; каталог; № чертежа; № опросного листа, материал оборудования	Завод-изготовитель (для импортного оборудования - страна, фирма)	Единица измерения: Наименование	Единица измерения: Код	Код оборудования, материалов	Потребность по проекту	Цена единицы тыс. руб.	Потребность на пусковой комплекс	Ожидаемое наличие на начало планируемого года: в т. ч. на складе	Заявленная потребность на планируемый год	Принятая потребность на 19 г: Всего	Принятая потребность на 19 г: в том числе по кварталам I	II	III	IV	Стоимость всего тыс. руб.
1	2	3	4	5	6	7	8	9	10	11	12	13	14	15	16	17	18	19
1		Автодезустановка	ДУК-2	г. Калачинск „Омсксельхозремонт"	шт.			2										
2		Разбрасыватель жидких органических удобрений	РЖТ-4Б	г. Орша Тракторо-ремонтный з-д	"			1										
		Главный инженер проекта											(Трынов)					
		Начальник отдела											(Бузунов)					
		Главный инженер проекта					Исполнитель					Заказчик						
		Начальник отдела					Руководитель комплектующей организации											

Инв. № подл. | Подпись и дата | Взам. инв. №

17889-01 25

Коп. Реброва

Форма №8

Коды

Утверждаю:

Начальник _____

"___" _____ 19 г.

Генеральная проектная организация _____

Проектная организация-разработчик _____

Комплектующая организация _____

Отрасль народного хозяйства _____

Министерство (ведомство)-заказчик _____

Главное управление министерства (объединение) _____

Предприятие _____

Объект (производственная мощность) _____

ГУМТС (УМТС) _____

Часть (раздел) проекта _____

Срок ввода объекта в эксплуатацию _____

Заказная спецификация № ВК-1 от "___" 19 г. — всего листов 1

на арматуру — лист № 1

(вид оборудования, изделия и материалы, поставляемые заказчиком)

№ п.п.	№ позиции по технологической схеме; место установки	Наименование и техническая характеристика основного и комплектующего оборудования, приборов, арматуры, материалов, кабельных и других изделий	Тип и марка оборудования; каталог, № чертежа; № опросного листа; материал оборудования	Завод-изготовитель (для импортного оборудования - страна, фирма)	Единица измерения: Наименование	Единица измерения: Код	Код оборудования материалов	Потребность по проекту	Цена единицы, тыс. руб.	Потребность на пусковой комплекс	Ожидаемое наличие на начало планируемого года: в т.ч. на складе	Заявленная потребность на планируемый год	Принятая потребность на 19 г: Всего	В том числе по кварталам: I	II	III	IV	Стоимость всего, тыс. руб.
1	2	3	4	5	6	7	8	9	10	11	12	13	14	15	16	17	18	19
1		Вентиль муфтовый запорный Ру 10 кгс/см² ф 25	15кч18р2		шт.			2		2								
2		Рукава резиновые напорные ф 25 ℓ=10 м	ГОСТ 18698-79		"			2		2								
					Главный инженер проекта		инженер проекта						(Трынов)					
					Начальник отдела								(Потапов)					
		Главный инженер проекта Начальник отдела					Исполнитель Руководитель		комплектующей			Заказчик организации						

17889-01 26

кол. Ящук

Инв. № подл. | Подпись и дата | Взам. инв. №

Типовой проект 801-9-5 Альбом I

Форма №8

Коды

Утверждаю:

Начальник _____

"__" _____ 19 г.

Генеральная проектная организация _____

Проектная организация-разработчик _____

Комплектующая организация _____

Отрасль народного хозяйства _____

Министерство (ведомство)-заказчик _____

Главное управление министерства (объединение) _____

Предприятие _____

Объект (производственная мощность) _____

ГУМТС (УМТС) _____

Часть (раздел) проекта _____

Срок ввода объекта в эксплуатацию _____

Заказная спецификация

№ ЭО-1 от "__" _____ 19__ г. — всего листов 2

на Электрооборудование и материалы — лист № 1

(вид оборудования, изделия и материалы, поставляемые заказчиком)

№ п. п.	№ позиции по технологической схеме, место установки	Наименование и техническая характеристика основного и комплектующего оборудования, приборов, арматуры, материалов кабельных и других изделий	Тип и марка оборудования; каталог; № чертежа; № опросного листа; материал оборудования	Завод-изготовитель (для импортного оборудования – страна, фирма)	Единица измерения: наименование	Единица измерения: код	Код оборудования, материалов	Потребность по проекту	Цена единицы, тыс. руб.	Потребность на пусковой комплекс	Ожидаемое наличие на начало планируемого года: в т. ч. на складе	Заявленная потребность на планируемый год	Принятая потребность на 19__ г.: всего	в том числе по кварталам: I	II	III	IV	Стоимость всего тыс. руб.
1	2	3	4	5	6	7	8	9	10	11	12	13	14	15	16	17	18	19
		Аппараты напряжением до 1000 В																
1.		Выключатель двухполюсный герметический 220В, 10 А	ВГП 2-10		шт.			1										
		Светотехническое оборудование																
2.		Светильник наружного освещения для ламп накаливания до 500 Вт	СЗП-500м		"			7										
3.		Лампа накаливания 220В, 300 Вт	Г-220-300-1		"			7										

Инв. № подл. | Подпись и дата | Взам. инв. №

Типовой проект 901-9-5 Альбом I

Заказная спецификация № ЭО-1

Всего листов 2
Лист № 2

Предприятие _____
Объект (производственная мощность) _____ (наименование)

№ п.п.	№ позиции по технологической схеме; место установки	Наименование и техническая характеристика основного и комплектующего оборудования приборов, арматуры, материалов, кабельных и других изделий	Тип и марка оборудования; каталог; № чертежа; № опросного листа. Материал оборудования	Завод-изготовитель (для импортного оборудования – страна, фирма)	Единица измерения: наименование	Единица измерения: код	Код оборудования, материалов	Потребность по проекту	Цена единицы тыс. руб.	Потребность на пусковой комплекс	Ожидаемое наличие на начало планируемого года: в т.ч. на складе	Заявленная потребность на планируемый год	Принятая потребность на 19 г.: всего	в том числе по кварталам: I	II	III	IV	Стоимость всего, тыс. руб.
1	2	3	4	5	6	7	8	9	10	11	12	13	14	15	16	17	18	19
							Провода неизолированные											
4		Провод алюминиевый неизолированный ГОСТ 839-80Е сечением 35 мм²	А-35		км			0,350										
							Провода установочные											
5		Провод с алюминиевой жилой ГОСТ 6323-79 сечением 4 мм²	АПВ-660В		"			0,050										
							Изоляторы											
6		Изолятор низковольтный фарфоровый	ТФ-16		шт.			22										
							Изделия заводов „Главсельэлектросетьстроя"											
7		Зажим плашечный	ПА-1-1		"			24										

Главный инженер проекта _____ (Трынов)
Начальник отдела _____ (Федоров)

Главный инженер проекта — Исполнитель
Начальник отдела — Руководитель комплектующей организации — Заказчик

Инв. №: | Взам. инв. № | Подпись и дата

gost.e-ecolog.ru