ТИПОВОЙ ПРОЕКТ
704-2-65.93

СКЛАД НЕФТЕПРОДУКТОВ ВМЕСТИМОСТЬЮ 40 м³ ДЛЯ КОЛХОЗОВ И СОВХОЗОВ

Надземный вариант

Альбом 2

АС2 Архитектурно - строительные решения стр. 3-34

				Привязан
Инв.№				

gost.e-ecolog.ru

ТИПОВОЙ ПРОЕКТ
704-2-65.93

Склад нефтепродуктов вместимостью 40 м³ для колхозов и совхозов

Надземный вариант

Альбом 2

ПЕРЕЧЕНЬ АЛЬБОМОВ

Альбом 1	ПЗ	Общая пояснительная записка
	ГП	Генеральный план
	ТХ	Технология производства
	АС1	Архитектурно - строительные решения
	НВК	Наружные сети водоснабжения и канализации
	ОВ	Отопление и вентиляция
	ЭМ	Силовое электрооборудование
Альбом 2	АС2	Архитектурно - строительные решения
Альбом 3	СО	Спецификации оборудования
Альбом 4	ВМ	Ведомости потребности в материалах
Альбом 5	С	Сметы

Разработан проектным институтом «Гипроагротехпром» г. Иваново

Утвержден Главным управлением проектирования и инженерных изысканий Госстроя России письмо №9-3-1/238 от 12.11.93г.

Введен в действие институтом "Гипроагротехпром" приказ №521 от 15.11.93г.

Примененные типовые проекты

т.п.704-I-158.83 – 704-I-164.83 – Резервуары стальные горизонтальные цилиндрические для хранения нефтепродуктов емкостью 3,5,10,25,50,75 и 100м³ Альбом I. Альбом II. (распространяет Уралтиппроект, ГП ЦПП)

т.п.704-9-28.90 – Маслосклад с операторской для склада нефтепродуктов вместимостью 40 и 80 м³ (надземный вариант) Альбом 12 (распространяет ГП. ЦПП)

© ГП ЦПП, 1995

Директор института В.В. Баранов

Главный инженер проекта В.И. Глезин

Привязан

Инв.№

Содержание альбома 2 тп 704-2-65.93

N° N° листов	Наименование и обозначение документов Наименование листа	Стр.
1	Общие данные (начало)	3
2	Общие данные (окончание)	4
3	Схема расположения площадки обезжиривания резервуара емк.3м³	5
4	Схема расположения площадки обезжиривания резервуара емк.5м³	6
5	Схема расположения площадки обезжиривания резервуара емк.10м³	7
6	Схема расположения площадки обезжиривания резервуара емк.25м³	8
7	Схема расположения площадки обезжиривания резервуара емк.50м³	9
8	Схема расположения площадки обезжиривания резервуара емк.75м³	10
9	Схема расположения площадки обезжиривания резервуара емк.100м³	11
10	Фрагмент 1. Узлы 1.2. ПЛ1, ОГ1, С1, С2	12
11	Фрагмент 2. Виды, сечения. ПЛ2, С3	13
12	Сечение Б-Б, 7-7	14
13	Фрагмент 3. Виды, сечения. С4, С5	15
14	Спецификация к фрагменту 3 (продолжение) 704-2-65.93	16
15	Спецификация к фрагменту 3 (окончание) 704-2-65.93	17
16	Фундаменты Ф1-Ф4. Вид А	18

N° N° листов	Наименование и обозначение документов Наименование листа	Стр.
17	Фундаменты Ф5-Ф7. Виды Б, В	19
18	Фундаменты Ф01-Ф05	20
19	Оголовок монолитный ОГМ1	21
20	Оголовок монолитный ОГМ2	22
21	Оголовок монолитный ОГМ3	23
22	Оголовок монолитный ОГМ4	24
23	Оголовок монолитный ОГМ5	25
24	Лестница Л1	26
АС.И.01.00	Столб С3.1а	28
АС.И.02.00	Щит	29
АС.И.03.00	Ящик	30
АС.И.04.00Б	Крышка (КЛ1-КЛ10) Сборочный чертеж	31
АС.И.04.00	Крышка (КЛ1-КЛ10)	32
АС.И.04.00	Крышка (КЛ1-КЛ10)	33
АС.И.05.00	Ручка Р1	34

Альбом 2

Ведомость рабочих чертежей основного комплекта

Лист	Наименование	Примечание
1	Общие данные (начало)	
2	Общие данные (окончание)	
3	Схема расположения площадки обслуживания резервуара емк. 3м³	
4	Схема расположения площадки обслуживания резервуара емк. 5м³	
5	Схема расположения площадки обслуживания резервуара емк. 10м³	
6	Схема расположения площадки обслуживания резервуара емк. 25м³	
7	Схема расположения площадки обслуживания резервуара емк. 50м³	
8	Схема расположения площадки обслуживания резервуара емк. 75м³	
9	Схема расположения площадки обслуживания резервуара емк. 100м³	
10	Фрагмент 1. Узлы 1.2. ПЛ1, ОГ1, С1, С2	
11	Фрагмент 2. Виды, сечения. ПЛ2, С3	
12	Сечение Б-Б, 7-7	
13	Фрагмент 3. Виды, сечения. С4, С5	
14	Спецификация к фрагменту 3 (продолжение) ПЛ3-ПЛ6	
15	Спецификация к фрагменту 3 (окончание) ОГ6-ОГ16	
16	Фундаменты Ф1-Ф4 Вид А	
17	Фундаменты Ф5-Ф7. Виды Б, В	
18	Фундаменты Ф01-Ф05	
19	Оголовок монолитный ОГМ 1	
20	Оголовок монолитный ОГМ 2	
21	Оголовок монолитный ОГМ 3	
22	Оголовок монолитный ОГМ 4	
23	Оголовок монолитный ОГМ 5	
24	Лестница Л1	

Типовой проект разработан в соответствии с действующими нормами и правилами и предусматривает мероприятия, обеспечивающие взрывную, взрывопожарную и пожарную безопасность при эксплуатации здания

Главный инженер проекта В.И. Глезин

Инв.№ подл. | Подпись и дата | Взам. инв.№

Ведомость ссылочных и прилагаемых документов

Обозначение	Наименование	Примечание
	Ссылочные документы	
ГОСТ 13579-78	Блоки бетонные для стен подвалов	
	Технические условия	
ГОСТ 13580-85	Плиты железобетонные ленточных фундаментов. Технические условия	
1.400-6/76	Унифицированные закладные детали сборных железобетонных конструкций зданий промышленных предприятий	
выпуск 1	-закладные детали конструкций одноэтажных зданий. Рабочие чертежи	
	Прилагаемые документы	
АС.И.01.00	Столб С3А а	
АС.И.02.00	Щит	
АС.И.03.00	Ящик	
АС.И.04.00СБ	Крышка (КЛ1-КЛ10) Сборочный чертеж	
АС.И.04.00	Крышка (КЛ1-КЛ10)	
АС.И.04.00	Крышка (КЛ1-КЛ10)	
АС.И.05.00	Ручка Р1	

Инж.	Вехлова		
Рук. гр.	Мукобня		8.12.92
Гл. спец.	Павлинов		
Нач. отд.	Осокин		8.12.92
ГИП	Глезин		
Н. контр.	Антонычева		

Привязан

ТП 704-2-65.93-АС2

Склад нефтепродуктов вместимостью 40м³ (надземный вариант)	Стадия	Лист	Листов
	Р	1	24
Общие данные (начало)	Гипроагротехпром г. Иваново		

Копировал: Сокольская

Формат А3

Ц00060-02, 4

Альбом 2

Ведомость спецификаций

Лист	Наименование	Примечание
3	Спецификация к схеме расположения площадки обслуживания	резервуар емкостью 5м³
4	Спецификация к схеме расположения площадки обслуживания	резервуар емкостью 5м³
5	Спецификация к схеме расположения площадки обслуживания	резервуар емкостью 40м³
6	Спецификация к схеме расположения площадки обслуживания	резервуар емкостью 25м³
7	Спецификация к схеме расположения площадки обслуживания	резервуар емкостью 50м³
8	Спецификация к схеме расположения площадки обслуживания	резервуар емкостью 75м³
9	Спецификация к схеме расположения площадки обслуживания	резервуар емкостью 100м³
10	Спецификация к фрагменту 1	
11,12	Спецификация к фрагменту 2	
13-15	Спецификация к фрагменту 3	
16	Спецификация элементов фундаментов Ф1-Ф4	
17	Спецификация элементов фундаментов Ф5-Ф7	
18	Спецификация элементов фундаментов Ф01-Ф05	
19	Спецификация оголовка монолитного ОГМ1	
20	Спецификация оголовка монолитного ОГМ2	
21	Спецификация оголовка монолитного ОГМ3	
22	Спецификация оголовка монолитного ОГМ4	
23	Спецификация оголовка монолитного ОГМ5	
24	Спецификация элементов лестницы Л1	

Ведомость основных комплектов рабочих чертежей

Обозначение	Наименование	Примеч.
ГП	Генеральный план	
ТХ	Технология производства	
АС1, АС2	Архитектурно-строительные решения	
НВК	Наружные сети водоснабжения и канализации	
ОВ	Отопление и вентиляции	
ЭМ	Силовое электрооборудование	

Общие указания

1. За условную отметку 0.000 принята отметка дна резервуаров что соответствует абсолютной отметке ▭
2. Зазор между резервуаром и фундаментом толщиной 50мм заполнить цементным раствором марки 50.
3. Сварку выполнять электродом Э42 ГОСТ 9467-75, сварные швы по ГОСТ 5264-80.
4. Глубина заложения стоек пожарного щита от поверхности земли -1000мм. Концы стоек на длину 1200мм обработать раствором ББ согласно ГОСТ 28815-90. Элементы пожарного щита и ящика для песка окрасить эмалью 2раза.
5. Все элементы площадок обслуживания: ограждения, стремянки, соединительные элементы и закладные детали покрыть двумя слоями эмали ПФ-133 ГОСТ 926-82. или ПФ-115 ГОСТ 6465-76, или ПФ-1126 ТУ6-10-1540-72 по одному слою грунтовки ГФ-021 ГОСТ 25129-82 или ГФ-0119 ТУ-10-1399-77, или ГФ-0163 ОСТ 6-10-409-77, толщина покрытия 55мкм. Качество защитного покрытия должно соответствовать V классу по ГОСТ 9.032-74. Перед нанесением защитного покрытия поверхности конструкций должны быть очищены до третьей степени очистки согласно ГОСТ 9.402-80. Все работы по антикоррозионной защите выполнять в соответствии с требованиями СНиП 2.03.11-85 „Защита строительных конструкций от коррозии".

Привязан

Инв. №

Инж.	Вехлова		
Рук. гр.	Муковня		5.12.92
П. спец.	Павлинов		
Нач. отд.	Осокин		5.12.92
ГИП	Глезин		
Н. контр.	Антонычева		

ТП 704-2-65.93-АС2

Склад нефтепродуктов вместимостью 40м³ (надземный вариант)	Стадия	Лист	Листов
	Р	2	
Общие данные (окончание)	Гипроагротехпром г. Иваново		

Инв. № подл. | Подпись и дата | Взам. инв. №

Копировал: Сокольская

Формат А3

Ц00060-02, 5

Альбом 2

Схема расположения площадки обслуживания

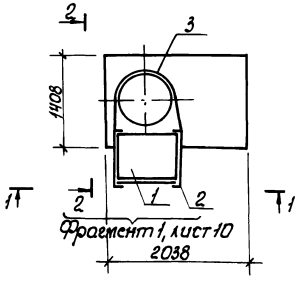

2 - 2

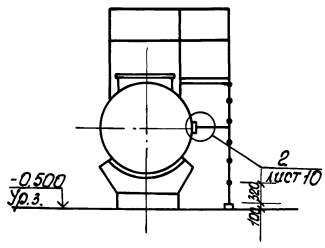

1 - 1

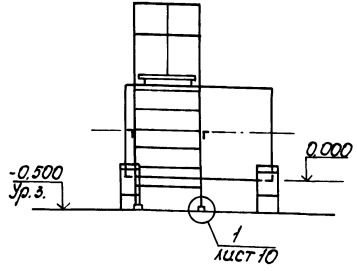

Спецификация к схеме расположения площадки обслуживания

Марка, поз.	Обозначение	Наименование	Кол.	Масса ед. кг	Прим.
1	лист 10	Площадка ПЛ1	1	28,3	
2	лист 10	Стремянка С1	1	37,20	
3	лист 10	Ограждение ОГ1	1	59,30	
		Элементы соединительные			
МС1		Уголок 63х63х5-В ГОСТ 8509-86 / Вст3 КП2 ГОСТ 535-88 С=620	2	3,0	
МС2		Лист 6-40 ГОСТ 19903-74 / Вст3 КП2 ГОСТ 14637-89 90×100	2	0,28	

Инж.	Вехлова			ТП 704-2-65.93 - АС2
Рук. гр.	Микровня		8.11.92	
Гл. спец.	Павлинов			
Нач. отд.	Осокин		8.11.92	
ГИП	Глезин			
Н. контр.	Антонычева			

Привязан

Инв. №

Склад нефтепродуктов вместимостью 40м³ (надземный вариант)	Стадия	Лист	Листов
	Р	3	
Схема расположения площадки обслуживания резервуара емк. 3м³	Гипроагротехпром г. Иваново		

Инв. № подл. | Подпись и дата | Взам. инв. №

Копировал: Сокольская

Формат А3

Ц00060-02, 6

Альбом 2

Схема расположения площадки обслуживания

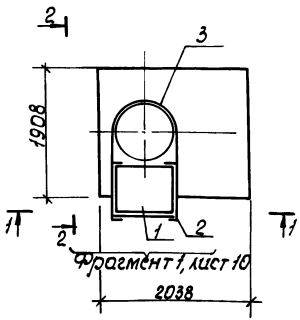

2 - 2

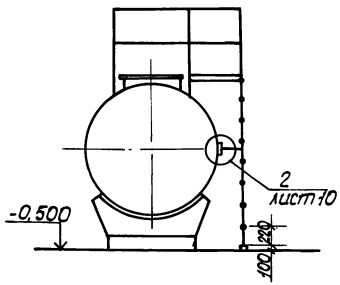

1-1

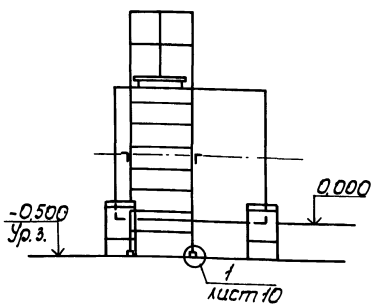

Спецификация к схеме расположения площадки обслуживания

Марка, поз.	Обозначение	Наименование	Кол.	Масса ед. кг.	Примеч.
1	лист 10	Площадка ПЛ1	1	28,3	
2	лист 10	Стремянка С2	1	45,2	
3	лист 10	Ограждение ОГ1	1	59,3	
		Элементы соединительные			
МС1		Уголок 63х63х5-В ГОСТ 8509-86 / Вст3кп2 ГОСТ 535-88 2=370	2	1,80	
МС2		Лист 6-4,0 ГОСТ 19903-74 / Вст3кп2 ГОСТ 14637-89 90×100	2	0,28	

Инв. N подл.	Подпись и дата	Взам. инв.	Инж.	Вехлова		ТП 704-2-65.93 - АС2	
			Рук. гр.	Муковня	8.12.92		
			Гл. спец.	Павлинов			
			Нач. отд.	Осокин	8.12.92		
			ГИП	Глезин		Склады нефтепродуктов вместимостью 40м³ (надземный вариант)	Стадия: Р; Лист: 4; Листов:
			Н. контр.	Антонычева		Схема расположения площадки обслуживания резервуара емкостью 5м³	Гипроагротехпром г. Иваново
Привязан							
Инв. N°							

Копировал: Сокольская

Формат А3

Ц00060-02, 7

Альбом 2

Схема расположения площадки обслуживания

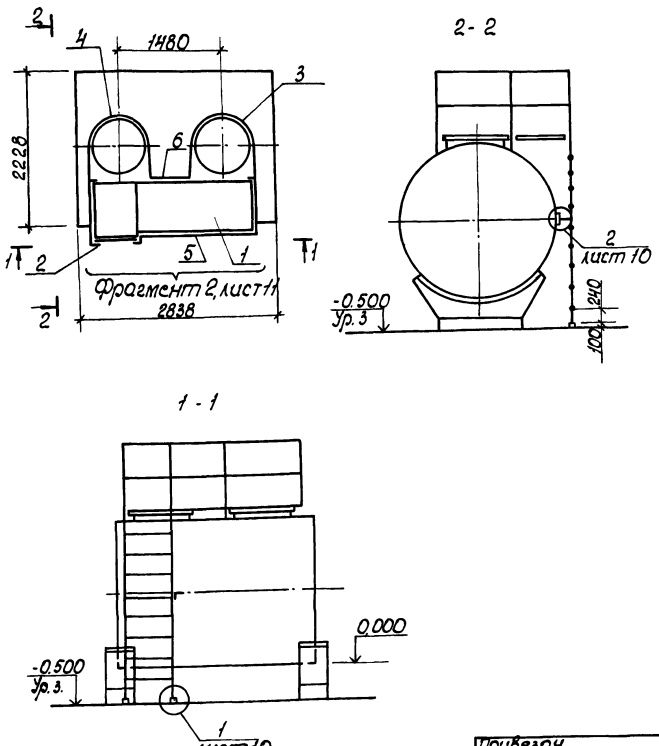

Спецификация к схеме расположения площадки обслуживания

Марка, поз.	Обозначение	Наименование	Кол.	Масса ед., кг	Примеч.
1	лист 11	Площадка ПЛ2	1	62.09	
2	лист 11	Стремянка С3	1	45.76	
3	лист 12	Ограждение ОГ2	1	47,58	
4	лист 12	Ограждение ОГ3	1	44,57	
5	лист 12	Ограждение ОГ4	1	20.87	
6	лист 12	Ограждение ОГ5	1	14,43	
		Элементы соединительные			
МС1		Уголок $\frac{63\times63\times5\text{-}В\ ГОСТ\ 8509\text{-}86}{ВСТ3кп2\ ГОСТ\ 535\text{-}88}$ С=210	2	1,01	
МС2		Лист $\frac{Б\text{-}4.0\ ГОСТ\ 19903\text{-}74}{ВСТ3кп2\ ГОСТ\ 14637\text{-}89}$ 90×100	2	0,28	
МС3		Уголок $\frac{63\times63\times5\text{-}В\ ГОСТ\ 8509\text{-}86}{ВСТ3кп2\ ГОСТ\ 535\text{-}88}$ С=500	1	2,4	
МС4		Лист $\frac{Б\text{-}6.0\ ГОСТ\ 19903\text{-}74}{ВСТ3кп2\ ГОСТ\ 14637\text{-}89}$ 140×140	1	0,93	

Инж.	Вехлова		
Рук. гр.	Миковня		6.12.92
Гл. спец.	Павлинов		
Нач. отд.	Осокин		8.12.92
ГИП	Глезин		
Н. контр.	Антонычева		

ТП 704-2-65.93 - АС2

Привязан

Инв. №

Склад нефтепродуктов вместимостью 40 м³ (надземный вариант)	Стадия	Лист	Листов
	Р	5	

Схема расположения площадки обслуживания резервуара емкостью 10 м³

Гипроагротехпром г. Иваново

Инв. № подл. | Подпись и дата | Взам. инв.

Копировал: Сокольская

Формат А2

Ц00060-02, 8

Альбом 2

Схема расположения площадки обслуживания

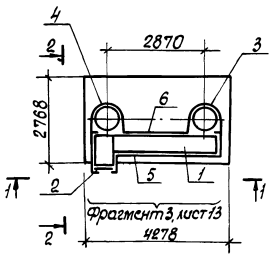

2-2

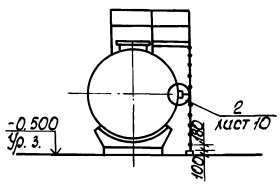

1-1

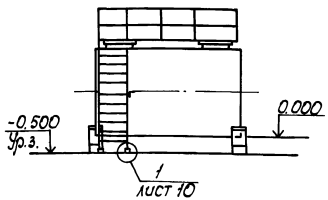

Спецификация к схеме расположения площадки обслуживания

Марка, поз.	Обозначение	Наименование	Кол.	Масса ед. кг.	Примеч.
1	лист 14	Площадка ПЛ3	1	95,0	
2	лист 13	Стремянка СЧ	1	53,24	
3	лист 15	Ограждение ОГ6	1	43,38	
4	лист 15	Ограждение ОГ7	1	45,86	
5	лист 15	Ограждение ОГ9	1	48,08	
6	лист 15	Ограждение ОГ13	1	31,06	
		Элементы соединительные			
МС1		Уголок 63х63х5 В ГОСТ 8507-86 / Вст3кп2 ГОСТ 535-88 С=105	2	0,50	
МС2		Лист 6-4.0 ГОСТ 19903-74 / Вст3кп2 ГОСТ 14637-89 90×100	2	0,28	
МС3		Уголок 63х63х5 В ГОСТ 8509-86 / Вст3кп2 ГОСТ 535-88 С=430	1	2.07	
МС4		Лист 6-6.0 ГОСТ 19903-74 / Вст3кп2 ГОСТ 14637-89 140×140	1	0,93	

Инж	Вехлова		
Рук. гр.	Муковня		8.12.92
П. спец	Павлинов		
Нач. отд	Осокин		8.12.92
ГИП	Глезин		
Н. контр	Антонычева		

ТП 704-2-65.93 -АС2

Привязан

Инв. №

	Стадия	Лист	Листов
Склад нефтепродуктов вместимостью 40 м³ (надземный вариант)	Р	6	
Схема расположения площадки обслуживания резервуара емкостью 25 м³	Гипроагротехпром г. Иваново		

Копировал: Сокольская

Формат А3

Ц00060-02, 9

Инв. № подл. | Подпись и дата | Взам. инв. №

Альбом 2

Схема расположения площадки обслуживания

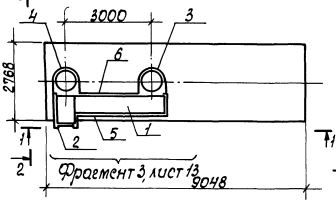

2 - 2

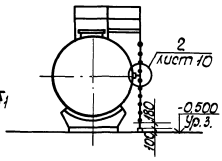

1 - 1

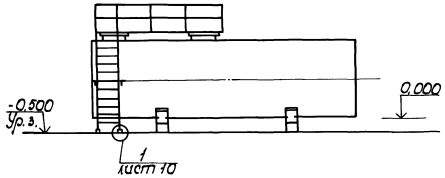

Спецификация к схеме расположения площадки обслуживания

Марка, поз.	Обозначение	Наименование	Кол.	Масса ед. кг.	Примеч.
1	лист 14	Площадка ПЛ4	1	98,75	
2	лист 13	Стремянка С4	1	53,24	
3	лист 15	Ограждение ОГ6	1	43,38	
4	лист 15	Ограждение ОГ7	1	45,86	
5	лист 15	Ограждение ОГ10	1	49,31	
6	лист 15	Ограждение ОГ14	1	32,29	
		Элементы соединительные			
МС1		Уголок $\frac{2.5.63.5.6}{2.5.63.5.6}$ Л ГОСТ 8509-86 / 2.5.63.5.6 ГОСТ 8509-86 / 2.5.63.5.6 ГОСТ 8509-86 / Б-140 ГОСТ 19903-74	2	0,50	
МС2		Лист $\frac{\text{Б-90×100}}{\text{Б2.3 К12 ГОСТ 14637-89}}$	2	0,28	
МС3		Уголок $\frac{2.5.63.5.6}{2.5.63.5.6}$ Л ГОСТ 8509-86 / 2.5.63.5.6 ГОСТ 8509-86 / 2.5.63.5.6 ГОСТ 8509-86 / Б-140 ГОСТ 19903-74	1	2,07	
МС4		Лист $\frac{\text{Б-140×140}}{\text{Б2.3 К12 ГОСТ 14637-89}}$	1	0,93	

Инж.	Всклова			ТП 704-2-65.93 -ДС2	
Рук.гр.	Муковня				
Гл.спец.	Рамимов				
Нач.отд.	Осокин				
ГИП	Тасвин				
Н.контр.	Антоничева				
Привязан				Склад нефтепродуктов вместимостью 2х50 м³ (наземный) вариант I	Стадия: Р; Лист: 7; Листов:
Инв. №				Схема расположения площадки обслуживания резервуара емкостью 50м³	Гипронефтеспецстрой г. Иваново

Копировал: Сокольская

Формат А3

4000601-02, 10

Инв. № подл. | Подпись и дата | Взам. инв. №

Альбом 2

Схема расположения площадки обслуживания

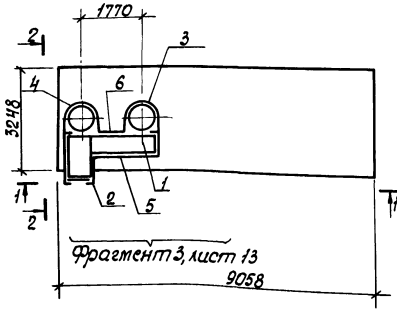

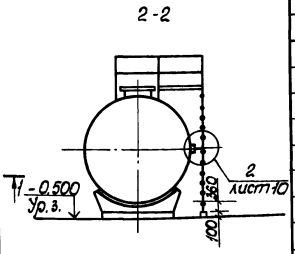

Спецификация к схеме расположения площадки обслуживания

Марка, поз.	Обозначение	Наименование	Кол.	Масса ед., кг	Примеч.
1	лист 14	Площадка ПЛ 5	1	78,12	
2	лист 13	Стремянка С5	1	59,0	
3	лист 15	Ограждение ОГ6	1	43,38	
4	лист 15	Ограждение ОГ8	1	52,65	
5	лист 15	Ограждение ОГ11	1	36,59	
6	лист 15	Ограждение ОГ15	1	16,73	
		Элементы соединительные			
МС1		Уголок 63х63х5-А ГОСТ 8509-86 / Ст3кп2 ГОСТ 535-88 ℓ=165	2	0,79	
МС2		Лист 5-ВО ГОСТ 19903-74 / Ст3кп2 ГОСТ 14637-89 90х100	2	0,28	
МС3		Уголок 63х63х5-А ГОСТ 8509-86 / Ст3кп2 ГОСТ 535-88 ℓ=370	1	1,39	
МС4		Лист 6-ВО ГОСТ 19903-74 / Ст3кп2 ГОСТ 14637-89 140х140	1	0,93	

1-1

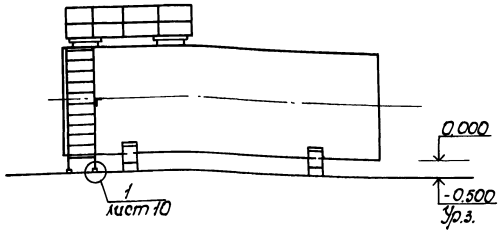

Инжен.	Вехлова		
Рук. гр.	Муховня		6.11.91
Гл. спец.	Павлинов		
Нач. отд.	Осокин		6.11.91
ГИП	Гусейн		
Н. контр.	Антонычев		

ТП 704-2-65.93 – ИС2

Склад нефтепродуктов вместимостью 400 м³ (наземный вариант)	Стадия	Лист	Листов
	Р	8	
Схема расположения площадки обслуживания резервуара емкостью 75 м³	Гипронефтеспецстрой г. Иваново		

Привязан

Инв. №

Инв. № подл. | Подпись и дата | Взам. инв. №

Копировал: Сокольская

Формат А3

Ц00060-02, 11

Альбом 2

Схема расположения площадки обслуживания

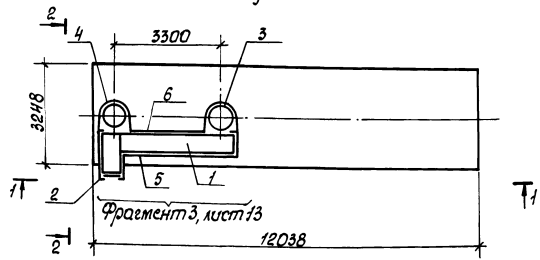

1-1

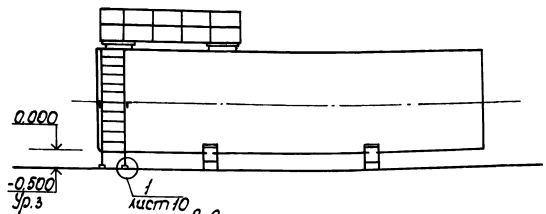

2-2

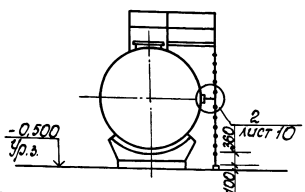

Спецификация к схеме расположения площадки обслуживания

Марка, поз.	Обозначение	Наименование	Кол.	Масса ед. кг	Примеч
1	лист 14	Площадка ПЛ6	1	111.41	
2	лист 13	Стремянка С5	1	59.0	
3	лист 15	Ограждение ОГ6	1	43.38	
4	лист 15	Ограждение ОГ8	1	52.65	
5	лист 15	Ограждение ОГ12	1	58.93	
6	лист 15	Ограждение ОГ16	1	35.12	
		Элементы соединительные			
МС1		Уголок Б-63х63х5 ГОСТ 8509-86, ВСТ3КП2 ГОСТ 535-88 Е=165	2	0.79	
МС2		Лист Б-4.0 ГОСТ 19903-74, ВСТ3КП2 ГОСТ 14637-89 90×100	2	0.28	
МС3		Уголок Б63х63х5 ГОСТ 8509-86, ВСТ3КП2 ГОСТ 535-88 Е=370	1	1.39	
МС4		Лист Б-6.0 ГОСТ 19903-74, ВСТ3КП2 ГОСТ 14637-89 140×140	1	0.93	

Инж.	Вехлова		
Рук. гр.	Муковня		8.12.92
Гл. спец.	Павлинов		
Нач. отд.	Осокин		8.12.92
ГИП	Глезин		
Н. контр.	Антонычева		

ТП 704-2-65.93 – АС2

Склад нефтепродуктов вместимостью 40м3 (надземный вариант)

Схема расположения площадки обслуживания резервуара емкостью 100м3

Стадия	Лист	Листов
Р	9	

Гипроагротехпром г. Иваново

Привязан

Инв. №

Инв. № подл. | Подпись и дата | Взам. инв. №

Копировал: Сокольская

Формат А3

Ц00060-02, 12

Альбом 2

Фрагмент 1

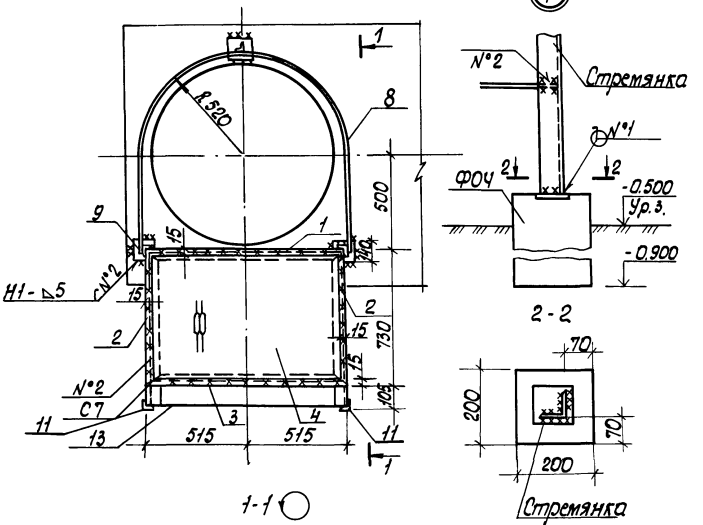

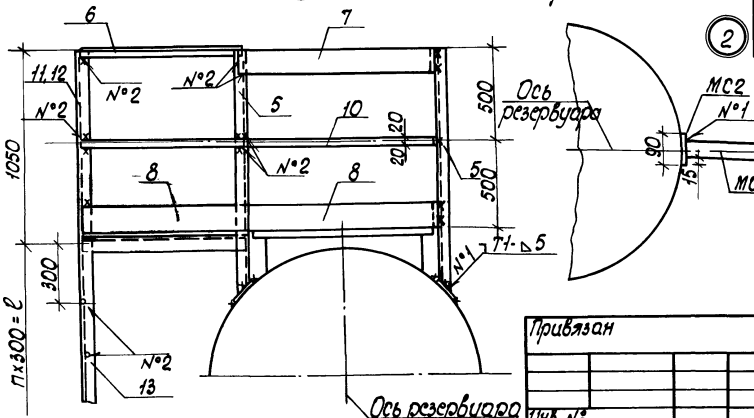

Спецификация к фрагменту 1

Марка, поз.	Обозначение	Наименование	Кол.	Масса ед. кг	Приме-чание
		ПЛ1			
1		Уголок 63×63×5-В ГОСТ 8509-86 / Ст3кп2 ГОСТ 535-88 ℓ=1030	1	7.95	
2		ℓ=830	2	4.00	
3		Уголок 50×50×5-В ГОСТ 8509-86 / Ст3кп2 ГОСТ 535-88 ℓ=1018	1	3,84	
4		Лист ПВ 1-500×700×10 ОСТ 26.11-58-78 / Ст3кп2 ГОСТ 14637-89	1	11,5	
		ОГ1			
5		Уголок 50×50×5-В ГОСТ 8509-86 / Ст3кп2 ГОСТ 535-88 ℓ=1320	3	5.0	
6		ℓ=820	2	3,10	
7		Лист 6-40×140 ГОСТ 19903-74 / Ст3кп2 ГОСТ 14637-89 ℓ=2720	1	12.0	
8		ℓ=4280	1	18.8	
9		ℓ=140	3	0.62	
10		Лист 6-40 ГОСТ 19903-74 / Ст3кп2 ГОСТ 14637-89 140×4280	1	5.40	
		С1			
11		Уголок 63×63×5-В ГОСТ 8509-86 / Ст3кп2 ГОСТ 535-88 ℓ=2870	2	13,80	
13		16А-I ГОСТ 5781-82, ℓ=1010	6	1,60	
		С2			
12		Уголок 63×63×5-В ГОСТ 8509-86 / Ст3кп2 ГОСТ 535-88 ℓ=3370	2	16,20	
13		16А-I ГОСТ 5781-82, ℓ=1010	8	1,60	

Марка	п	ℓ, мм
С1	5	1500
С2	7	2100

Инженер	Вехлова	Общие	
Рук. гр.	Миковня		8.12.92
Гл. спец.	Гавлинов		
Нач. отд.	Осокин		5.11.92
ГИП	Глезин		
Н. контр.	Антоничева		

ТП 704-2-65.93 – ЛС2

Склад нефтепродуктов вместимостью 40м³ (надземный вариант)

Стадия	Лист	Листов
Р	10	

Фрагмент 1. Узлы 1,2 ПЛ1, ОГ1, С1, С2

Гипронефтеспецстрой г. Иваново

Привязан

Инв. №

Инв. № подл. | Подпись и дата | Взам. инв. №

Копировал: Сокольская

Формат А3

Ц00060-02, 13

Альбом 2

Фрагмент 2

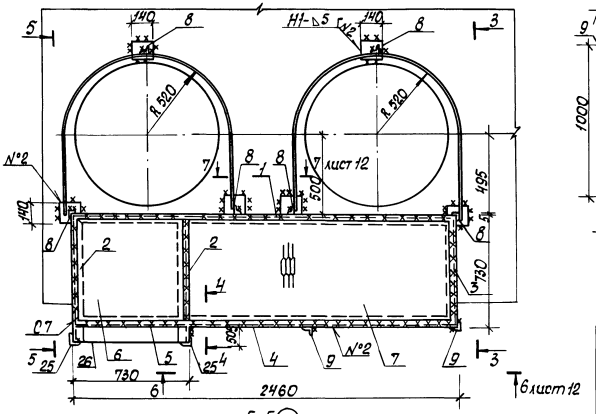

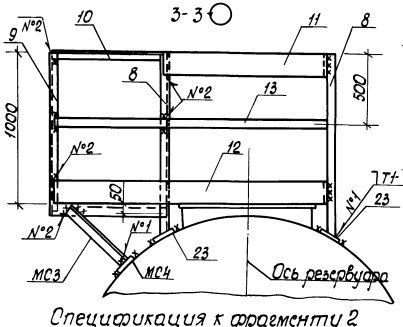

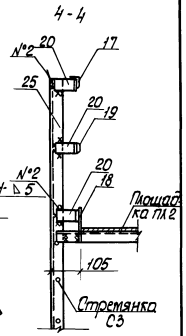

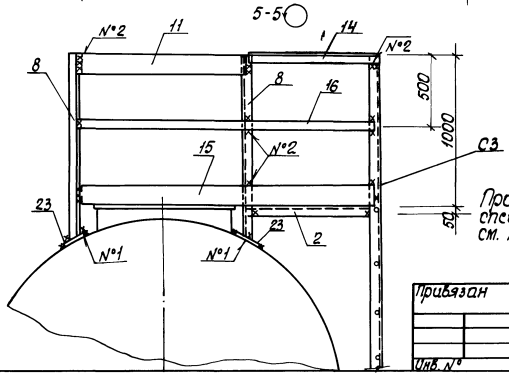

Спецификация к фрагменту 2

Марка поз.	Обозначение	Наименование	Кол.	Масса ед. кг.	Примеч.
		ПЛ2			
1		Уголок $\frac{63\times63\times5\text{-В ГОСТ 8509-86}}{\text{ВСТ3КП2 ГОСТ 535-88}}$ $l=246$	1	11,83	
2		$l=825$	2	3,97	
3		$l=730$	1	3,51	
4		$l=1730$	1	8,32	
5		Уголок $\frac{50\times50\times5\text{-В ГОСТ 8509-86}}{\text{ВСТ3КП2 ГОСТ 535-88}}$ $l=718$	1	2,70	
6		Лист ПВ1 $\frac{506\times700\times7\text{ ГОСТ 19626-77-5-89}}{\text{ВСТ3КП2 ГОСТ 14637-89}}$	1	8,10	
7		Лист ПВ1 $\frac{506\times700\times17\text{ ГОСТ 19626-77-5-89}}{\text{ВСТ3КП2 ГОСТ 14637-89}}$	1	19,65	
		С3			
25		Уголок $\frac{63\times63\times5\text{ В ГОСТ 8509-86}}{\text{ВСТ3КП2 ГОСТ 535-88}}$ $l=369$	2	17,75	
26		16Л-I ГОСТ 5781-82 $l=710$	9	1,14	

Продолжение спецификации см. лист 12

Инж.	Вехлова		
Рук. гр.	Миковня		6.12.92
Гл. спец.	Павлинов		
Нач. отд.	Орокин		8.12.92
ГИП	Глезин		
Н. контр.	Антонычева		

ТП 704-2-65.93 - АС2

Склад нефтепродуктов вместимостью 40м³ (надземный вариант)

Фрагмент 2. Виды, сечения. ПЛ2, С3

Стадия	Лист	Листов
Р	11	

Гипроагротехпром г. Иваново

Привязан

Инв. №

Инв. № подл. | Подпись и дата | Взам. инв. №

Копировал: Сокольская

Формат А3

Ц00060-02, 14

Альбом 2

6-6

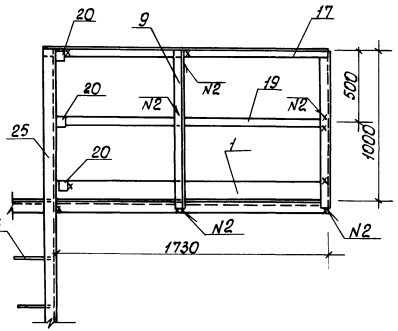

7-7

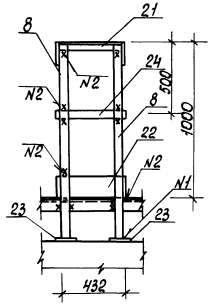

Спецификация к фрагменту 2

Марка поз.	Обозначение	Наименование	Количество ОГ2	ОГ3	ОГ4	ОГ5	Масса ед. кг	Примеч.
8		Уголок 50х50х5 В ГОСТ 8509-86 / Ст3кп2 ГОСТ 535-88 ℓ=1200	2	2		2	4,52	
9		ℓ=1050	1		1		3,66	
10		ℓ=720	1				2,75	
11		Лист 6-40 ГОСТ 19903-74 / Ст3кп2 ГОСТ 14637-89	140х2660	1	1			11,69
12		ℓ=3345	1					14,7
13		Лист 6-40 ГОСТ 19903-74 / Ст3кп2 ГОСТ 14637-89	140х3140	1				4,2
14		Уголок 80х80х5 А ГОСТ 8509-86 / Ст3кп2 ГОСТ 535-88 С=820			1			5,13
15		Лист 6-40 ГОСТ 19903-74 / Ст3кп2 ГОСТ 14637-89	140х3140		1			15,14
16		Лист 6-40 ГОСТ 19903-74 / Ст3кп2 ГОСТ 14637-89	140х3140		1			4,33
17		Уголок 50х50х5 А ГОСТ 8509-86 / Ст3кп2 ГОСТ 535-88 ℓ=1340				1		6,52
18		Лист 6-40 ГОСТ 19903-74 / Ст3кп2 ГОСТ 14637-89	140х1140			1		7,52
19		Лист 6-40 ГОСТ 19903-74 / Ст3кп2 ГОСТ 14637-89	140х1140			1		2,15
20		Уголок 63х63х5 В ГОСТ 8509-86 / Ст3кп2 ГОСТ 535-88 С=50				3		0,24
21		Уголок 50х50х5 В ГОСТ 8509-86 / Ст3кп2 ГОСТ 535-88 ℓ=440				1		1,66
22		Лист 6-40 ГОСТ 19903-74 / Ст3кп2 ГОСТ 14637-89	140х1140			1		1,94
23		ℓ=1140	2	2		2		0,62
24		Лист 6-40 ГОСТ 1990 03-74 / Ст3кп2 ГОСТ 14637-89	140х1140			1		0,55

Поз. 25, 26 см. лист 11

Инженер	Верхова			ТП 704-2-65.93 - АС2	
Рук. гр.	Жиковня				
Гл. спец.	Лобинов				
Нач. отд.	Орокин				
ГИП	Гисцин				
Н. контр.	Антоныч			Склад нефтепродуктов вместимостью 40 м³ (надземный) вариант	Стадия: Р; Лист: 12; Листов:
Привязан				Сечение 6-6, 7-7	Гипронефтеспецстрой г. Иваново
Инв. №					

Копировал: Сокольская

Формат А3

400060-1-02, 15

Инв. № подл. | Подпись и дата | Взам. инв. №

Альбом 2

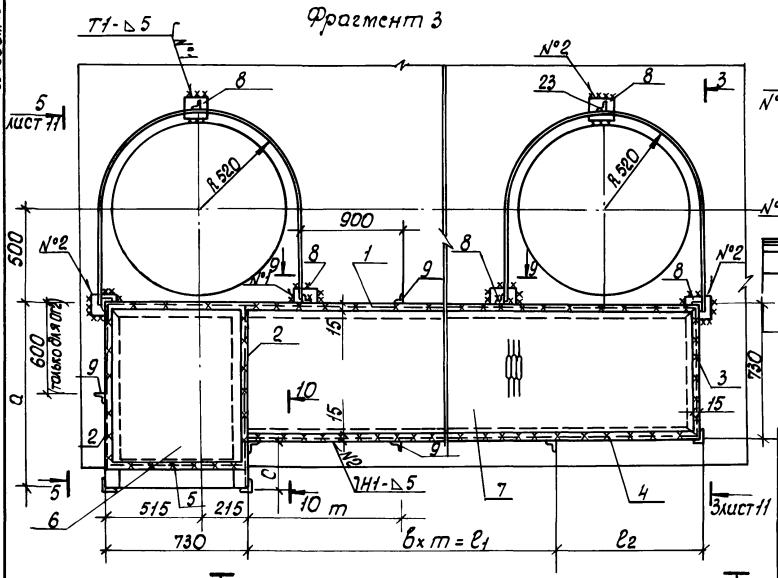
Фрагмент 3

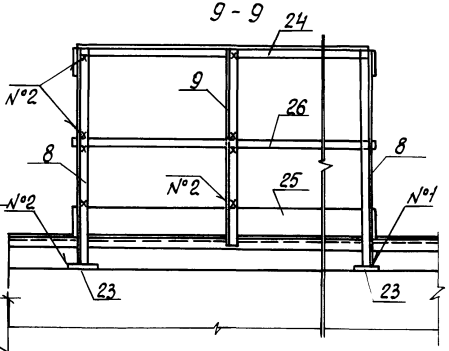
9 - 9

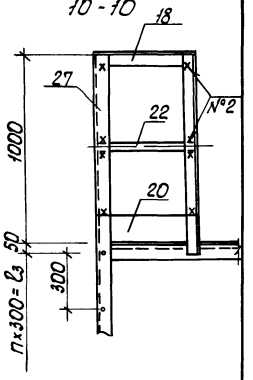
10 - 10

Спецификация к фрагменту 3 (начало)

Марка, поз.	Обозначение	Наименование	Кол. С4	Кол. С5	Масса ед. кг.	Прим.
27		Уголок 63×63×5 В ГОСТ 8509-86 / ВСТ3КП2 ГОСТ 535-88	2	2		см. таблицу
28		16 А-I ГОСТ 5781-82 l=710	11	12	1,14	

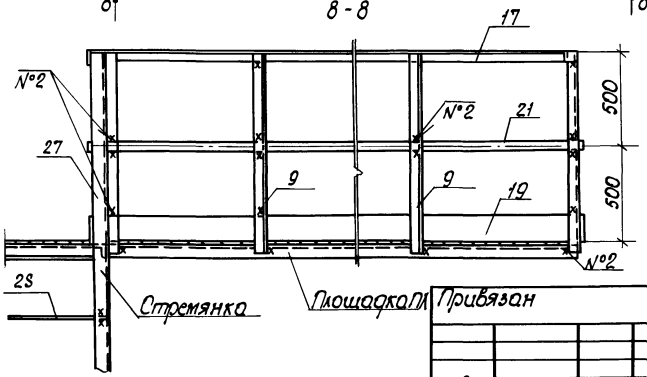
8 - 8

Продолжение спецификации см. лист 14,15, таблицу - лист 14.

Инжен.	Вехлова		
Рук. гр.	Муковня		8.12.92
Гл. спец.	Павлинов		
Нач. отд.	Осокин		8.12.92
ГИП	Глезин		
Н. контр.	Антонычева		

ТП 704-2-65.93 -АС2

Склад нефтепродуктов вместимостью 40 м³ (надземный вариант)

Стадия	Лист	Листов
Р	13	

Фрагмент 3. Виды, сечения С4, С5

Гипроагротехпром г. Иваново

Привязан

Инв. №

Инв. № подл. | Подпись и дата | Взам. инв.

Копировал: Сокольская

Формат А3

Ц00060-02, 16

Альбом 2

Марка, поз.	Обозначение	Наименование	Количество ПЛ3	ПЛ4	ПЛ5	ПЛ6			Масса ед., кг	Примеч.
1		Уголок 63×63×5 В ГОСТ 8509-86 Вст3КП2 ГОСТ 535-88	1	1	1	1				см. таблицу
2		Уголок 63×63×5 А ГОСТ 8509-86 Вст3КП2 ГОСТ 535-88	2	2	2	2				см. таблицу
3		ℓ=730	1	1	1	1			3,51	
4		Уголок 63×63×5 В ГОСТ 8509-86 Вст3КП2 ГОСТ 535-88	1	1	1	1				см. таблицу
5		Уголок 50×50×5 В ГОСТ 8509-86 Вст3КП2 ГОСТ 535-88 ℓ=718	1	1	1	1			2,70	
6		Лист ПВ1 500×700×7 ТУ 36-26.11-5-89 Вст3КП2 ГОСТ 14637-89	1	1	1	1				см. таблицу
7		Лист ПВ1 500×700×7 ТУ 36-26.11-5-89 Вст3КП2 ГОСТ 14637-89	1	1	1	1				см. таблицу

Емкость резервуара, м³	a, мм	m, мм	B	ℓ_1, мм	ℓ_2, мм	c_1, мм	n	ℓ_3, мм	Поз. 1		Поз. 2		Поз. 4		Поз. 6		Поз. 7		Поз. 14		Поз. 15	
									ℓ, мм	Масса, кг	ℓ, мм	Масса, кг	ℓ, мм	Масса, кг	ℓ, мм	Масса, кг	ℓ, мм	Масса, кг	ℓ, мм	Масса, кг	ℓ, мм	Масса, кг
25	995	1000	2	2000	1170	265	10	3000	3900	18,76	995	4,79	3170	15,25	870	10,0	3155	36,2	990	3,73	3605	15,86
50	995	1100	2	2200	1100	265	10	3000	4030	19,38	995	4,79	3300	15,87	870	10,0	3285	37,71	990	3,73	3605	15,86
75	1295	1000	1	1000	1070	565	11	3300	2800	13,47	1295	6,23	2070	9,96	1170	13,43	2055	23,59	1290	4,86	3965	17,18
100	1295	900	3	2700	900	565	11	3300	4330	20,83	1295	6,23	3600	17,32	1170	13,43	3585	41,16	1290	4,86	3955	17,18
	ПЛ3 - ПЛ6					С4, С5			ПЛ3 - ПЛ6										ОГ7, ОГ8			

Емкость резервуара, м³	Поз. 16		Поз. 17		Поз. 18		Поз. 19		Поз. 20		Поз. 21		Поз. 22		Поз. 24		Поз. 25		Поз. 26		Поз. 27	
	ℓ, мм	Масса, кг	ℓ, мм	Масса, кг	ℓ, мм	Масса, кг	ℓ, мм	Масса, кг	ℓ, мм	Масса, кг	ℓ, мм	Масса, кг	ℓ, мм	Масса, кг	ℓ, мм	Масса, кг	ℓ, мм	Масса, кг	ℓ, мм	Масса, кг	ℓ, мм	Масса, кг
25	3605	4,54	3160	11,91	260	0,98	3160	13,90	260	1,14	3160	3,98	260	0,33	1810	6,82	1810	7,96	1810	2,28	4230	20,35
50	3605	4,54	3290	12,40	260	0,98	3290	14,48	260	1,14	3290	4,14	260	0,33	1940	7,31	1940	8,54	1940	2,44	4230	20,35
75	3905	4,92	2060	7,77	560	2,11	2060	9,06	560	2,46	2060	2,60	560	0,71	710	2,68	710	3,12	710	0,89	4710	22,66
100	3905	4,92	3590	13,53	560	2,11	3590	15,80	560	2,46	3590	4,52	560	0,71	2240	8,44	2240	9,85	2240	2,82	4710	22,66
	ОГ7, ОГ8		ОГ9 - ОГ12												ОГ13 - ОГ16						С4, С5	

Инв. № подл. | Подпись и дата | Взам. инв. №

Инженер	Верхова		
Рук. груп.	Мичковня		
Гл. спец.	Павлинов		9.12.93
Нач. отд.	Деокин		
ГИП	Глезин		9.12.93
Н. контр.	Антонычева		

ТП 704-2-65.93 -АС2

Привязан

Инв. №

Склад нефтепродуктов вместимостью 40 м³ (надземный вариант)

Спецификация к фрагменту 3 (продолжение) ПЛ3 - ПЛ6

Стадия	Лист	Листов
Р	14	

Гипронефтеспецстрой г. Иваново

Копировал: Сокольская

Формат А3

Ц00060-02, 17

Альбом 2

Марка, поз.	Обозначение	Наименование	Количество													Масса, ед, кг	Примеч.
			ОГ6	ОГ7	ОГ8	ОГ9	ОГ10	ОГ11	ОГ12	ОГ13	ОГ14	ОГ15	ОГ16				
8		Уголок $\frac{50\times50\times5\text{-В ГОСТ 8509-86}}{\text{ВСТ3КП2 ГОСТ 535-88}}$ l=1170	2	2	2					2	2	2	2			4,40	
9		l=1050			1	4	4	3	5	1	1	–	1			3,96	
10		l=720	1													2,75	
11		Лист $\frac{\text{Б-ОЧ}\times140\text{ ГОСТ 19903-74}}{\text{ВСТ3КП2 ГОСТ 14637-89}}$ l=2660	1	1	1											11,69	
12		l=3340	1													14,70	
13		Лист $\frac{\text{Б-ОЧ}\times40\text{ ГОСТ 19903-74}}{\text{ВСТ3КП2 ГОСТ 14637-89}}$ l=3340	1													4,20	
14		Уголок $\frac{50\times50\times5\text{-В ГОСТ 8509-86}}{\text{ВСТ3КП2 ГОСТ 535-88}}$		1	1												см. таблицу
15		Лист $\frac{\text{Б-4.0}\times140\text{ ГОСТ 19903-74}}{\text{ВСТ3КП2 ГОСТ 14637-89}}$		1	1												см. таблицу
16		Лист $\frac{\text{Б-4.0}\times40\text{ ГОСТ 19903-74}}{\text{ВСТ3КП2 ГОСТ 14637-89}}$		1	1												см. таблицу
17		Уголок $\frac{50\times50\times5\text{-В ГОСТ 8509-86}}{\text{ВСТ3КП2 ГОСТ 535-88}}$				1	1	1	1								см. таблицу
18		Уголок $\frac{50\times50\times5\text{-В ГОСТ 8509-86}}{\text{ВСТ3КП2 ГОСТ 535-88}}$				1	1	1	1								см. таблицу
19		Лист $\frac{\text{Б-4.0}\times140\text{ ГОСТ 19903-74}}{\text{ВСТ3КП2 ГОСТ 14637-89}}$				1	1	1	1								см. таблицу
20		Лист $\frac{\text{Б-4.0}\times140\text{ ГОСТ 19903-74}}{\text{ВСТ3КП2 ГОСТ 14637-89}}$				1	1	1	1								см. таблицу
21		Лист $\frac{\text{Б-4.0}\times40\text{ ГОСТ 19903-74}}{\text{ВСТ3КП2 ГОСТ 14637-89}}$				1	1	1	1								см. таблицу
22		Лист $\frac{\text{Б-4.0}\times40\text{ ГОСТ 19903-74}}{\text{ВСТ3КП2 ГОСТ 14637-89}}$				1	1	1	1								см. таблицу
23		Лист $\frac{\text{Б-4.0}\times140\text{ ГОСТ 19903-74}}{\text{ВСТ3КП2 ГОСТ 14637-89}}$ l=1407	2	2	2					2	2	2	2			0,62	
24		Уголок $\frac{50\times50\times5\text{-В ГОСТ 8509-86}}{\text{ВСТ3КП2 ГОСТ 535-88}}$								1	1	1	1				см. таблицу
25		Лист $\frac{\text{Б-4.0}\times140\text{ ГОСТ 19903-74}}{\text{ВСТ3КП2 ГОСТ 14637-89}}$								1	1	1	1				см. таблицу
26		Лист $\frac{\text{Б-4.0}\times40\text{ ГОСТ 19903-74}}{\text{ВСТ3КП2 ГОСТ 14637-89}}$								1	1	1	1				см. таблицу

Таблицу см. лист 14

Инжен.	Вехлова		
Рук. груп	Муковня		8.12.92
Гл. спец.	Павлинов		
Нач. отд.	Осокин		8.12.92
ГИП	Глезин		
Н. контр.	Антонычева		

ТП 704-2-65.93 -АС2

Привязан

Инв. №

Склад нефтепродуктов вместимостью 40м³ (надземный вариант)	Стадия	Лист	Листов
	Р	15	
Спецификация к фрагменту 3 (окончание) ОГ6-ОГ16	Гипроагротехпром г. Иваново		

Инв. № подл. | Подпись и дата | Взам. инв. №

Копировал: Сокольская

Формат А3

Ц00060-02, 18

Альбом 2

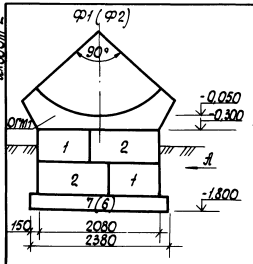

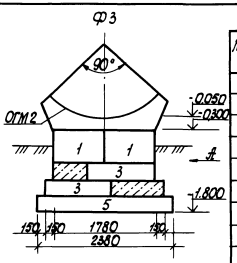

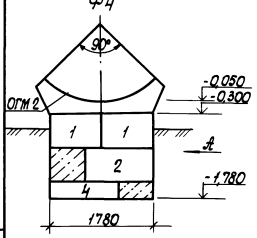

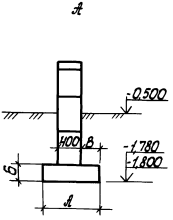

Спецификация элементов фундаментов Ф1-Ф4

Марка, поз.	Обозначение	Наименование	Количество Ф1	Ф2	Ф3	Ф4	Масса ед, кг	Примеч.
		Блоки бетонные						
1	ГОСТ 13579-78	ФБС 9.4.6-Т	2	2	2	2	470	
2	ГОСТ 13579-78	ФБС 12.4.6-Т	2	2		1	640	
3	ГОСТ 13579-78	ФБС 12.4.3-Т			2		310	
4	ГОСТ 13579-78	ФБС 12.5.3-Т				1	380	
		Плиты ленточные						
5	ГОСТ 13580-85	ФЛ 8-24-3			1		1150	
6	ГОСТ 13580-85	ФЛ 10.24-2		1			1380	
7	ГОСТ 13580-85	ФЛ 12.24-2	1				1630	
ОГМ 1	лист 19	Оголовок монолитный ОГМ1	1	1				
ОГМ 2	лист 20	Оголовок монолитный ОГМ2			1	1		
		Материалы						
		Бетон класса 7.5			0.18	0.234		м3

Таблица расчетных нагрузок

Расчетная схема	V, м³	3	5	10	25	50	75	100
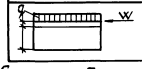	q, кН/м	1,64	2,21	43,5	71,5	144,8	185,4	247,4
	W, кН	0,28	0,44	0,71	1,37	3,04	3,5	4,75

Бетонные блоки укладывать на цементном растворе марки 50

Марка	Размеры, мм А	Б	В
Ф1	1200	300	400
Ф2	1000	300	300
Ф3	800	300	200
Ф4	500	280	50

Инжен.	Вехлова		
Рук. гр.	Муковня		8.12.92
Гл. спец.	Павлинов		
Нач. отд.	Осокин		5.12.92
ГИП	Глезин		
Н. контр.	Антонычева		

ТП 704-2-65.93 -АС2

Привязан

Инв. №

Склад нефтепродуктов вместимостью 40 м³ (надземный вариант)

Фундаменты Ф1-Ф4 Вид А

Стадия	Лист	Листов
Р	16	

Гипроагротехпром г. Иваново

Инв. № подл. | Подпись и дата | Взам. инв. №

Копировал: Сокольская

Формат А3

Ц00060-02, 19

Альбом 2

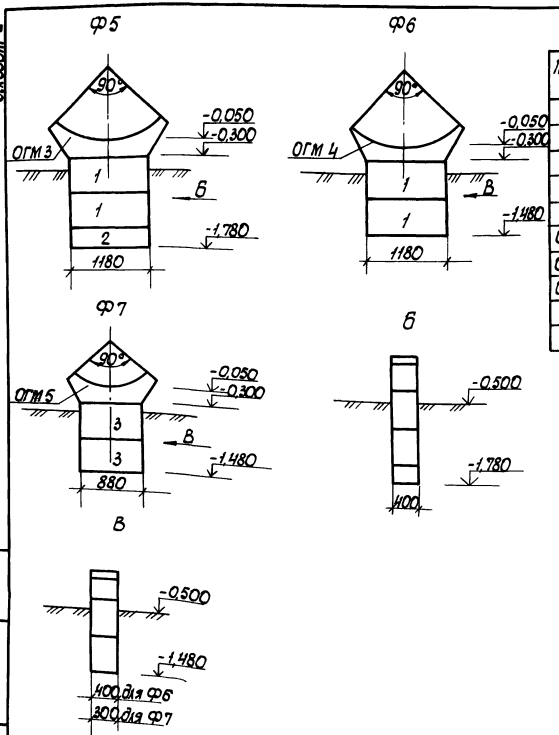

Спецификация элементов фундаментов Ф5-Ф7

Марка поз.	Обозначение	Наименование	Количество Ф5	Ф6	Ф7	Всего	Масса ед., кг	Примеч.
		Блоки бетонные						
1	ГОСТ 13579-78	ФБС 12.4.6-Т	2	2		4	640	
2	ГОСТ 13579-78	ФБС 12.4.3-Т	1			1	310	
3	ГОСТ 13579-78	ФБС 9.3.6-Т			2	2	350	
		Оголовки монолитные						
ОГМ 3	лист 21	ОГМ 3	1			1		
ОГМ 4	лист 22	ОГМ 4		1		1		
ОГМ 5	лист 23	ОГМ 5			1	1		

Инжен.	Вехлова		
Рук. гр.	Муковня		8.12.92
Гл. спец.	Павлинов		
Нач. отд.	Осокин		8.12.92
ГИП	Глезин		
Н. контр.	Антонычева		

ТП 704-2-65.93 - АС2

Склад нефтепродуктов вместимостью 40м³ (надземный вариант)

Стадия	Лист	Листов
Р	17	

Фундаменты Ф5-Ф7, Виды В, Б

Гипроагротехпром г. Иваново

Привязан

Инв. №

Копировал: Сокольская

Формат А3

Ц00060-02, 20

Инв. № подл. | Подпись и дата | Взам. инв. №

Альбом 2

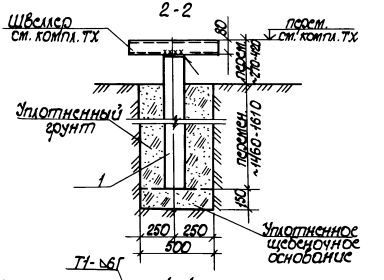

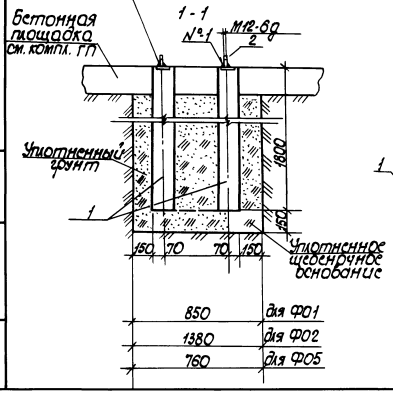

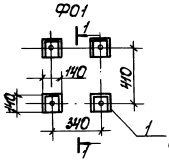

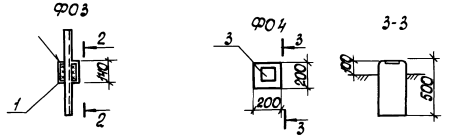

Спецификация элементов фундаментов Ф01-Ф05

Марка, поз.	Обозначение	Наименование	Количество Ф01	Ф02	Ф03	Ф04	Ф05	Масса ед., кг	Примечан.
1	АС. И. 01. 00	Столб С3Аа	4	4	1		4	600	
2		Штырь М12 ℓ=100							
		Круг 12ГОСТ 2590-88 / ВСТ3КП2ГОСТ 535-88	4	4			4	0,08	
3	1.400-6/76, вып.1	Деталь закладная М8-13				1		0,70	
		Материалы							
		Бетон класса В7,5				0,02			м³

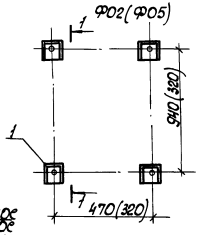

Инжен.	Вехлова		
Рук. гр.	Муковня		8.11.92
Гл. спец.	Павлинов		
Нач. отд.	Осокин		8.11.92
ГИП	Глезин		
Н. контр.	Антонычева		

ТП 704-2-65.93 - АС2

Склад нефтепродуктов вместимостью 40м³ (надземный вариант)

Стадия	Лист	Листов
Р	18	

Фундаменты Ф01-Ф05

Гипроагротехпром г. Иваново

Привязан

Инв. №

Инв. № подл. | Подпись и дата | Взам. инв. №

Копировал: Сокольская

Формат А3

Ц00060-02, 21

Альбом 2

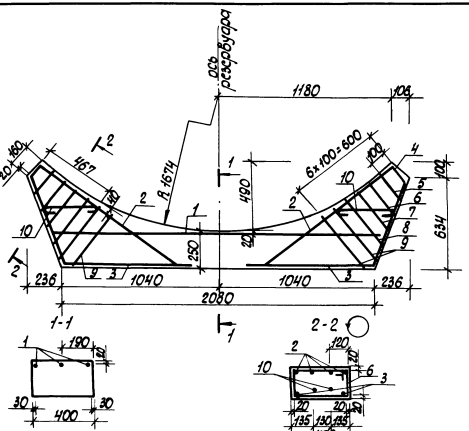

Спецификация оголовка монолитного ОГМ1

Формат	Зона	Поз.	Обозначение	Наименование	Кол.	Примеч.
				Детали		
БЧ		1		АА-III ГОСТ 5781-82 ℓ=2200	3	0,87 кг
БЧ		2		АА-III ГОСТ 5781-82 ℓ=1100	8	0,43 кг
				АА-I ГОСТ 5781-82		
БЧ		3		ℓ=1440	4	0,57 кг
БЧ		4		ℓ=1080	2	0,43 кг
БЧ		5		ℓ=1200	2	0,48 кг
БЧ		6		ℓ=1320	2	0,52 кг
БЧ		7		ℓ=1440	2	0,57 кг
БЧ		8		ℓ=1560	2	0,62 кг
БЧ		9		ℓ=1680	4	0,66 кг
БЧ		10		ℓ=500	4	0,20 кг
				Материалы		
				Бетон класса В15	0,38	м³

Ведомость расхода стали на элемент, кг

Марка элемента	Изделия арматурные					Всего
	Арматура класса					
	A-I			A-III		
	ГОСТ 5781-82			ГОСТ 5781-82		
	8		Итого	8	Итого	
ОГМ1	11,76		11,76	6,05	6,05	17,81

Ведомость деталей

Поз.	Эскиз
3	605, 800, 20
4-9	410, 1, 6
10	370

Таблица размеров хомутов

Поз.	Размеры, мм	
	а	б
4	130	540
5	190	600
6	250	660
7	310	720
8	370	780
9	430	840

Длины хомутов уточнить по месту при устройстве каркаса

Инженер	Вехлова		ТП 704-2-65.93-АС2
Рук. гр.	Микрюкина		
Гл. спец.	Павлинов		
Нач. отд.	Осокин		
ГИП	Гисцин		
Н. контр.	Антоныичева		Склад нефтепродуктов вместимостью (надземный) вариант

Стадия	Лист	Листов
Р	19	

Оголовок монолитный ОГМ1

Гипронефтеспецстрой г. Иваново

Привязан

Инв. №

Копировал: Сокольская

Формат А3

4.900-6-02, 22

Инв. № подл. | Подпись и дата | Взам. инв. №

Альбом 2

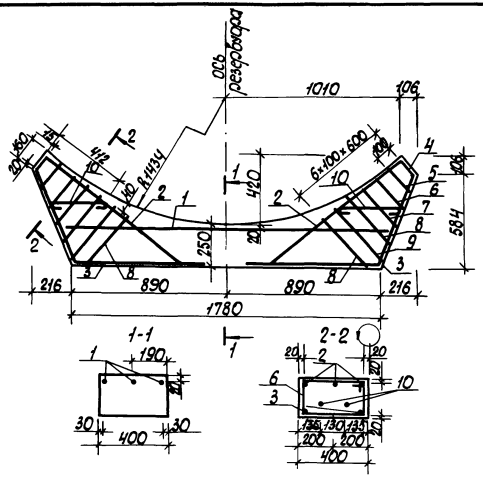

Спецификация оголовка монолитного ОГМ2

Формат	Зона	Поз.	Обозначение	Наименование	Кол.	Примеч.
				Детали		
БЧ		1		8А-III ГОСТ 5781-82 ℓ=1860	3	0,73 кг
БЧ		2		8А-III ГОСТ 5781-82 ℓ=1000	6	0,40 кг
БЧ		3		6А-I ГОСТ 5781-82 ℓ=1294	4	0,29 кг
				8А-I ГОСТ 5781-82		
БЧ		4		ℓ=1050	2	0,41 кг
БЧ		5		ℓ=1172	2	0,45 кг
БЧ		6		ℓ=1293	2	0,51 кг
БЧ		7		ℓ=1420	2	0,56 кг
БЧ		8		ℓ=1546	4	0,61 кг
БЧ		9		ℓ=1667	4	0,66 кг
БЧ		10		ℓ=450	4	0,18 кг
				Материалы		
				Бетон класса В15	0,31	м³

Ведомость расхода стали на элемент, кг

Марка элемента	Изделия арматурные					Всего
	Арматура класса					
	А-I			А-III		
	ГОСТ 5781-82			ГОСТ 5781-82		
	6	8	Итого	8	Итого	
ОГМ 2	1,16	10,48	11,64	4,59	4,59	16,23

Ведомость деталей

Поз.	Эскиз
3	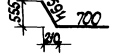
4-9	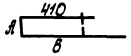
10	

Таблица размеров хомутов

Поз	Размеры, мм	
	А	Б
4	110	530
5	172	590
6	233	650
7	295	715
8	366	780
9	417	840

Длины хомутов уточнить по месту при устройстве каркаса

Инженер	Вехлова		ТП 704-2-65.93 - АС 2
Рук. гр.	Мукобня		
Гл. спец.	Пабинов		
Нач. отд.	Орокин		
ГИП	Гезин		
Н. контр.	Антонычева		

Склад нефтепродуктов вместимостью 40 м³ (надземный вариант)	Стадия	Лист	Листов
	Р	20	
Оголовок монолитный ОГМ2	Гипроагротехпром г. Иваново		

Инв. № подл. | Подпись и дата | Взам. инв. №

Формат А3

Альбом 2

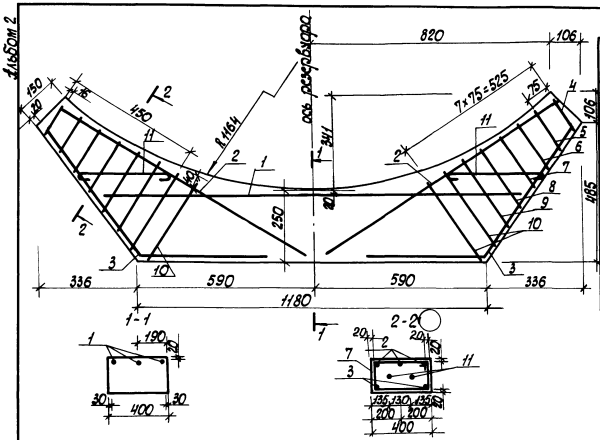

Спецификация оголовка монолитного

Формат	Зона	Поз.	Обозначение	Наименование	Кол.	Примеч.
				Детали		
64		1		8А-III ГОСТ 5781-82 ℓ=1400	3	0,55кг
64		2		8А-III ГОСТ 5781-82 ℓ=980	6	0,39кг
				6А-I ГОСТ 5781-82		
64		3		ℓ=960	4	0,21кг
64		4		ℓ=1030	2	0,23кг
64		5		ℓ=1110	2	0,25кг
64		6		ℓ=1150	2	0,26кг
64		7		ℓ=1210	2	0,27кг
64		8		ℓ=1270	2	0,28кг
64		9		ℓ=1350	2	0,30кг
64		10		ℓ=1440	4	0,33кг
64		11		8А-I ГОСТ 5781-82 ℓ=450	4	0,18кг
				Материалы		
				Бетон класса В15	0,21	м³

Ведомость деталей

Поз.	Эскиз
3	455, 360, 400, 330
4-10	410, 1, 6
11	300

Таблица размеров хомутов

Поз.	Размеры, мм А	Б
4	105	515
5	134	554
6	165	575
7	195	605
8	225	635
9	256	674
10	286	704

Ведомость расхода стали на элемент, кг

Марка элемента	Изделия арматурные						Всего
	Арматура класса						
	А-I			А-III			
	ГОСТ 5781-82			ГОСТ 5781-82			
	6	8	Итого	8		Итого	
Ог.м3	5,26	1,44	6,70	3,99		3,99	10,69

Длины хомутов уточнить по месту при устройстве каркаса

Инженер	Вехлова			ТП 704-2-65.93 - АС2
Рук. гр.	Муковня			
Гл. спец.	Рабинов			
Нач. отд.	Сосюкин			
ГИП	Исаин			
Н. контр.	Антонычева			Склад нефтепродуктов вместимостью 400 м³ (наземный вариант)
				Стадия: Р; Лист: 21; Листов:
				Оголовок монолитный ог.м3
				Ситроагротехпром г. Иваново

Привязан

Инв. №

Инв.№ подл. | Подпись и дата | Взам. инв.№

Копировал: Сокольская

Формат А3

Ц00060-02, 24

Альбом 2

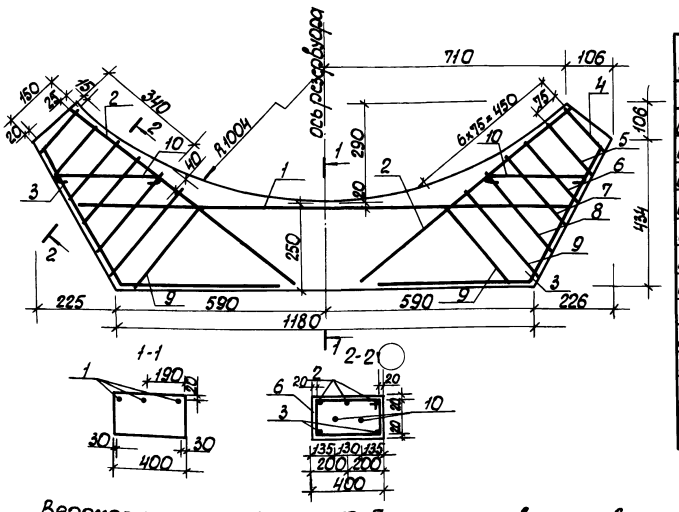

Спецификация оголовка монолитного ОГМ4

Формат	Зона	Поз.	Обозначение	Наименование	Кол.	Примеч.
				Детали		
БЧ		1		8А-III ГОСТ 5781-82 ℓ=1380	3	0,55кг
БЧ		2		8А-III ГОСТ 5781-82 ℓ=800	6	0,32кг
БЧ		3		6А-I ГОСТ 5781-82		
БЧ		3		ℓ=860	4	0,19кг
БЧ		4		ℓ=1060	2	0,24кг
БЧ		5		ℓ=1160	2	0,26кг
БЧ		6		ℓ=1230	2	0,27кг
БЧ		7		ℓ=1300	2	0,29кг
БЧ		8		ℓ=1370	2	0,30кг
БЧ		9		ℓ=1440	4	0,32кг
БЧ		10		8А-I ГОСТ 5781-82 ℓ=400	4	0,16кг
				Материалы		
				Бетон класса В15	0,2	м³

Ведомость расхода стали на элемент, кг

Марка элемента	Изделия арматурные						Всего
	Арматура класса						
	А-I			А-III			
	ГОСТ 5781-82			ГОСТ 5781-82			
	6	8	Итого	8		Итого	
ОГМ 4	4,76	1,24	6,00	3,57		3,57	9,57

Ведомость деталей

Поз	Эскиз
3	405, 460, 400, 220
4-9	410, А, Б
10	280

Таблица размеров хомутов

Поз.	Размеры, мм	
	А	Б
4	120	530
5	170	580
6	205	515
7	240	650
8	275	685
9	310	720

Длины хомутов уточнить по месту при устройстве каркаса

Инжен.	Вехлова		
Рук. груп.	Муковня		6.12.91
Гл. спец.	Павлинов		
Нач. отд.	Осокин		9.12.91
ГИП	Глезин		
Н. контр.	Антонычева		

ТП 704-2-65.93 -АС2

Склад нефтепродуктов вместимостью 40м³ (надземный вариант)

Оголовок монолитный ОГМ4

Стадия	Лист	Листов
Р	22	

Гипроагротехпром г. Иваново

Формат А3

Привязан

Инв. №

Инв. № подл. | Подпись и дата | Взам. инв. №

Копировал: Сокольская

Ц00060-02, 25

Альбом 2

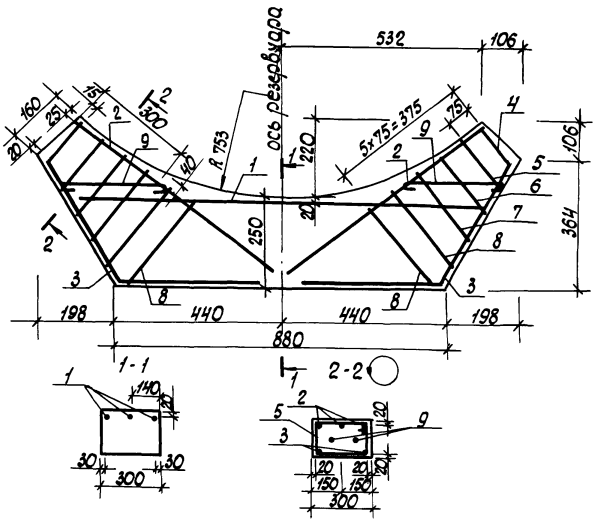

Спецификация оголовка монолитного ОГМ5

Формат	Зона	Поз.	Обозначение	Наименование	Кол.	Примеч.
				Детали		
БЧ		1		8А-III ГОСТ 5781-82 ℓ=1050	3	0,41 кг
БЧ		2		8А-III ГОСТ 5781-82 ℓ=630	6	0,25 кг
				6А-I ГОСТ 5781-82		
БЧ		3		ℓ=735	4	0,16 кг
БЧ		4		ℓ=860	2	0,19 кг
БЧ		5		ℓ=950	2	0,21 кг
БЧ		6		ℓ=1020	2	0,23 кг
БЧ		7		ℓ=1090	2	0,24 кг
БЧ		8		ℓ=1160	4	0,26 кг
БЧ		9		8А-I ГОСТ 5781-82 ℓ=360	4	0,14 кг
				Материалы		
				Бетон класса В15	0,11	м³

Ведомость деталей

Поз.	Эскиз
3	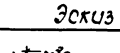
4-8	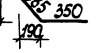
9	

Таблица размеров хомутов

Поз.	Размеры мм А	Б
4	120	430
5	165	475
6	200	510
7	235	545
8	270	580

Длины хомутов уточнить по месту при устройстве каркаса.

Ведомость расхода стали на элемент, кг

Марка элемента	Изделия арматурные						Всего
	Арматура класса						
	А-I			А-III			
	ГОСТ 5781-82			ГОСТ 5781-82			
	6	8	Итого	8		Итого	
ОГМ5	3,42	1,16	4,58	2,73		2,73	7,31

Инжен.	Вехова			ТП 704-2-65.93 -АС2
Рук. гр.	Мухрина		6.11.92	
Гл. спец.	Павлинов			
Нач. отд.	Осокин		6.11.92	
ГИП	Глазин			Склад нефтепродуктов вместимостью 400 м³ (надземный вариант)
Н. контр.	Антонычева			Стадия: Р; Лист: 23; Листов:
Привязан				Оголовок монолитный ОГМ-5
Инв. №				Гипронефтеспецстрой г. Иваново

Копировал: Сокольская

Формат А3

Инв. № подл. | Подп. и дата | Взам. инв. №

Альбом 2

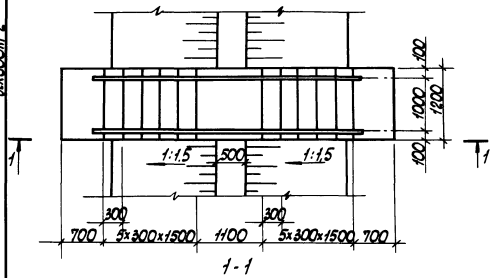

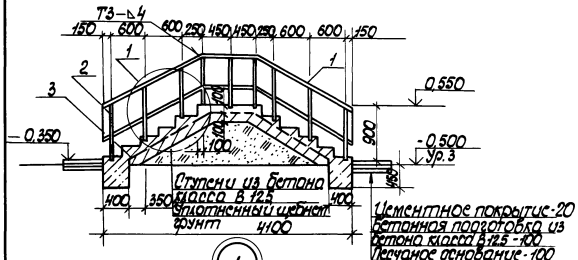

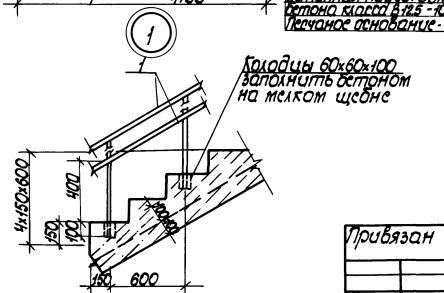

Спецификация элементов лестницы Л1

Марка, поз.	Обозначение	Наименование	Кол.	Масса ед, кг	Примеч.
1		Лист Б-4.0 ГОСТ 19903-74 40×1580 ВСТ3КП2 ГОСТ 1463789	4	5,75	
2		20Л-1 ГОСТ 5781-82 ℓ=1000	18	2,47	
3		Сетка 5Вр1 $\frac{100}{100}$ 1040 ГОСТ 8478-81 ℓ=3800	1	12,93	
		Материалы			
		Бетон класса В 12,5	1,8		м³

Инжен.	Вехлова			ТП 704-2-65.93 -АС2			
Рук. гр.	Муковня		8.12.96				
Гл. спец.	Павлинов						
Нач. отд.	Осокин		8.12.96				
ГИП	Глезин						
Н.контр.	Антонычева			Склад нефтепродуктов вместимостью 40 м³ (надземный вариант)	Стадия	Лист	Листов
					Р	24	
				Лестница Л1	Гипроагротехпром г.Иваново		

Привязан

Инв. №

Инв. № подл. | Подпись и дата | Взам. инв. №

Копировал: Сокольская

Формат А3

Ц00060-02, 27

ТИПОВОЙ ПРОЕКТ
704-2-65.93

Склад нефтепродуктов вместимостью 40 м³ для колхозов и совхозов

Надземный вариант
Альбом 2

АС.И Строительные изделия стр.28-34

			Привязан	
Инв. №				

Содержание альбома

№ № листов	Наименование и обозначение документов Наименование листа	Стр.
АС.И.01.00	Столб СЗ1а	28
АС.И.02.00	Щит	29
АС.И.03.00	Ящик	30
АС.И.04.00а	Крышка (КЛ1-КЛ10) Сборочный чертеж	31
АС.И.04.00	Крышка (КЛ1-КЛ10)	32
АС.И.04.00	Крышка (КЛ1-КЛ10)	33
АС.И.05.00	Ручка Р1	34

Альбом 2

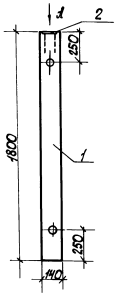

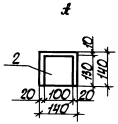

Формат	Зона	Поз.	Обозначение	Наименование	Кол.	Примеч.
				Документация		
			3,017-1, вып. 1	Технические требования		
				на изготовление железо-		
				бетонных элементов оград		
				Сборочные единицы		
		1	3,017-1, вып. 1	Столб СЗА	1	
		2	1.400-6/76, вып. 1	Изделие закладное М8-4	1	

Ведомость расхода на дополнительные закладные изделия, кг

Марка элемента	Изделия закладные						
	Арматура класса А-III			Прокат марки Вст 3 кп 2			Всего
	ГОСТ 5721-82			ГОСТ 103-76			
	10		Итого	8-100		Итого	
СЗАа	0,4		0,4	0,8		0,8	1,2

Инжен.	Вехлова		
Рук. груп.	Мукабня		8.12.82
Гл. спец.	Павлинов		
Нач. отд.	Осокин		8.12.82
ГИП	Глезин		
Н. контр.	Антонычева		

ТП 704-2-65.93-АС. И. 01.00

Столб СЗАа

Стадия	Масса	Масштаб
Р	600	1:20

Лист 1 Листов 1

Гипроагротехпром г. Иваново

Привязан

Инв. №

Инв. № подл. | Подпись и дата | Взам. инв. №

Копировал: Сокольская

Формат А3

Ц00060-02, 29

Альбом 2

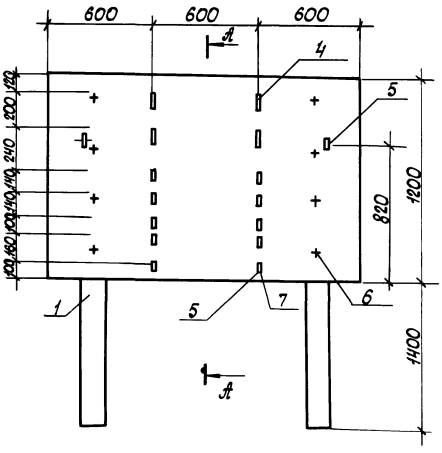

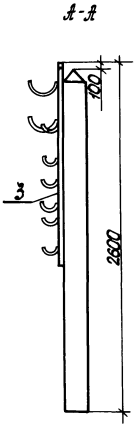

Формат	Зона	Поз.	Обозначение	Наименование	Кол.	Примечан.
				Детали		
БЧ		1	АС.И.02.01	Стойка 2500 лесоматериал		
				S140 ГОСТ 9463-68	2	0,049 м³
БЧ		2	АС.И.02.02	Планка 25×1200 пиломатериал		
				S50 ГОСТ 24454-80	3	0,002 м³
БЧ		3	АС.И.02.03	Доска 25×1800 Пиломатериал S120		
				ГОСТ 24454-80	10	0,005 м³
				Лист Б-4.0×30 ГОСТ 19903-74 / Вст3кп2 ГОСТ 14637-89		
БЧ		4	АС.И.02.04	ℓ=440	4	0,40 кг
БЧ		5	АС.И.02.05	ℓ=130	12	0,12 кг
				Стандартные изделия		
		6		Гвозди К4×100 ГОСТ 4028-63	8	0,010 кг
		7		Гвозди К1.8×40 ГОСТ 4028-63	73	0,0004 кг

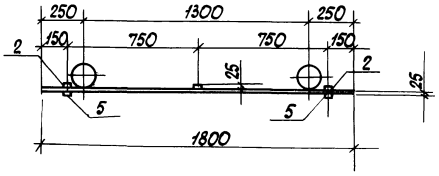

Доски сплотить в четверть

Инжен.	Вехлова		
Рук. груп	Муковня		8.12.92
Гл. спец.	Павлинов		
Нач. отд.	Осокин		8.12.92
ГИП	Глезин		
Н. контр.	Антонычева		

ТП 704-2-65.93-АС.И.02.00

Щит

Стадия	Масса	Масштаб
Р	87,7	1:20

Лист | Листов 1

Гипроагротехпром г. Иваново

Привязан

Инв. №

Инв. № подл. | Подпись и дата | Взам. инв. №

Копировал: Сокольская

Формат А3

Ц00060-02, 30

Альбом 2

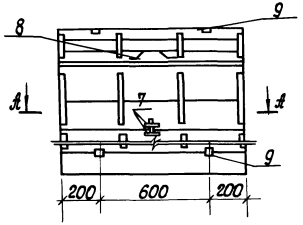

А-А

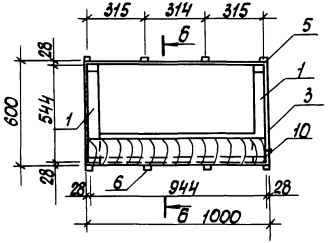

Б-Б

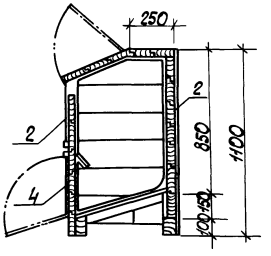

Формат	Зона	Поз.	Обозначение	Наименование	Кол.	Примечан.
				Детали		
Б4		1	АС.И.03.01	Брусок 40×470 Пиломатериал		
				S60 ГОСТ 24454-80Е	2	0,001 м³
				Доска 25 Пиломатериал S140		
				ГОСТ 24454-80Е		
Б4		2	АС.И.03.02	ℓ=1000	16	0,0035м³
Б4		3	АС.И.03.03	ℓ=600	12	0,002 м³
Б4		4	АС.И.03.04	Брусок 40×1000 Пиломатериал		
				S40 ГОСТ 24454-80Е	4	0,0016 м²
				Планка 25. Пиломатериал S50		
				ГОСТ 24454-80Е		
Б4		5	АС.И.03.05	ℓ=1000	4	0,001 м³
Б4		6	АС.И.03.06	ℓ=600	4	0,008 м³
				Лист Б4,0×30 ГОСТ 19903-74 Ст3кп2 ГОСТ 14637-89		
Б4		7	АС.И.03.07	ℓ=140	2	0,13 кг
Б4		8	АС.И.03.08	ℓ=240	1	0,22 кг
				Стандартные изделия		
		9		Петля ПН5-60 ГОСТ 5088-78	4	
		10		Гвозди К2×40 ГОСТ 4028-63	100	0,0986 кг

Инженер	Вехлова		ТП 704-2-65.93 – АС.И.03.00
Рук. груп.	Муковня	8.11.91	
Гл. спец.	Рябинов		
Нач. отд.	Осокин	8.11.91	Ящик
ГИП	Глезин		
Н. контр.	Антонычева		

Стадия	Масса	Масштаб
Р		1:20
Лист	Листов 1	

Гипроагротехпром г. Иваново

Привязан

Инв. №

Инв. № подл. | Подпись и дата | Взам. инв. №

Копировал: Сокольская

Формат А3

Альбом 2

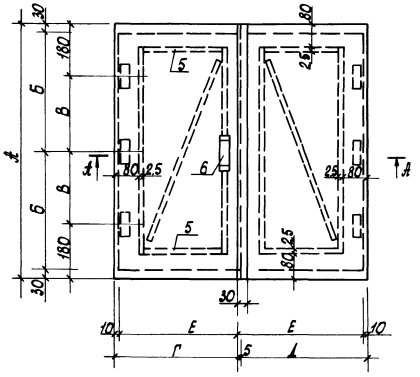

Обозначение	Марка	Размеры, мм									Масса, кг
		А	Б	В	Г	Д	Е				
АС.И.04.00СБ	КЛ1	840	390	240	615	610	600				23,8
-01	КЛ2	840	390	240	415	410	400				15,43
-02	КЛ3	640	290	140	440	435	425				12,48
-03	КЛ4	640	290	140	390	385	375				11,12
-04	КЛ5	640	290	140	315	310	300				9,24
-05	КЛ6	640	290	140	365	360	350				10,54
-06	КЛ7	640	290	140	515	510	500				14,43
-07	КЛ8	640	290	140	665	660	650				18,36
-08	КЛ9	640	290	140	640	635	625				17,72
-09	КЛ10	640	290	140	265	260	250				8,07
-10	КЛ11	640	290	140	415	410	400				11,86

А - А

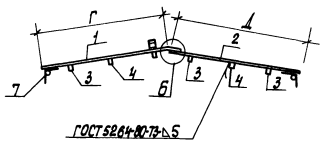

Б (1:2)

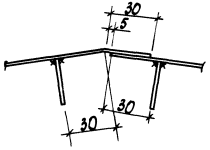

Инжен.	Вехлова		
Рук. гр.	Муковня		8.12.90
Гл. спец.	Павлинов		
Нач. отд.	Осокин		8.12.92
ГИП	Глезин		
Н. контр.	Антонычева		

ТП 704-2-65.93 - АС.И.04.00.СБ

Крышка (КЛ1 - КЛ10)
Сборочный чертеж

Стадия	Масса	Масштаб
Р	см. табл.	1:10

Лист | Листов 1

Гипроагротехпром г. Иваново

Привязан

Инв. №

Инв. № подл. | Подпись и дата | Взам. инв. №

Копировал: Сокольская

Формат А3

Ц00060-02, 32

Альбом 2

Формат	Зона	Поз.	Обозначение	Наименование	Количество на исполнение											Примечание
					-	01	02	03	04	05	08	07	08	09	10	
				Детали												
				Лист Б-2,5 ГОСТ 19903-74 / Ст3кп2 ГОСТ 16523-89												
БЧ		1	АС.И.04.01	695×840	1											10.6
			АС.И.04.02	445×840		1										7.34кг
			АС.И.04.03	470×640			1									5.9 кг
			АС.И.04.04	420×640				1								5.2 кг
			АС.И.04.05	345×640					1							4.33кг
			АС.И.04.06	395×640						1						4.96кг
			АС.И.04.07	545×640							1					6.85кг
			АС.И.04.08	695×640								1				8.73кг
			АС.И.04.09	670×640									1			8.42кг
			АС.И.04.10	295×640										1		3.7кг
			АС.И.04.11	445×640											1	5.6кг
БЧ		2	АС.И.04.12	610×840	1											10.0
			АС.И.04.13	410×840		1										6.76кг
			АС.И.04.14	435×640			1									5.46кг
			АС.И.04.15	385×640				1								4.89кг
			АС.И.04.16	310×640					1							3.89кг
			АС.И.04.17	360×640						1						4.52кг
			АС.И.04.18	510×640							1					6.41кг
			АС.И.04.19	660×640								1				8.28кг
			АС.И.04.20	635×640									1			7.97кг
			АС.И.04.21	260×640										1		3.26кг
			АС.И.04.22	410×640											1	5.15кг

Инв.№ подл. | Подпись и дата | Взам. инв.№

Привязан

Инв.№

Инж.	Всхлова		
Рук. гр.	Муковня		5.12.94
Гл. спец.	Лавинов		
Нач. отд.	Осокин		5.12.94
ГИП	Гусаин		
Н. контр.	Антонычева		

ТП 704-2-65.93 - АС.И.04.00

Крышка (КЛ1-КЛ10)

Стадия	Лист	Листов
Р	1	2

Гипроагротехпром г. Иваново

Копировал: Сокольская

Формат А3

Ц00060-02, 33

Альбом 2

Формат	Зона	Поз.	Обозначение	Наименование	Количество на исполнение											Примечание
					-	01	02	03	04	05	06	07	08	09	10	
				Детали												
				Лист Б-25 ГОСТ 19903-74 / Ст3кп2 ГОСТ 16523-89												
БЧ		3	АС.И.04.23	30×680	4	4										0,34кг
			АС.И.04.24	30×480			4	4	4	4	4	4	4	4	4	0,28кг
БЧ		4	АС.И.04.25	30×700	2											0,41кг
			АС.И.04.26	30×670		2										0,39кг
			АС.И.04.27	30×500			2	2			2				2	0,29кг
			АС.И.04.28	30×460					2	2						0,27кг
			АС.И.04.29	30×650								2	2	2		0,38кг
БЧ		5	АС.И.04.30	30×440	4											0,26кг
			АС.И.04.31	30×235		4									4	0,14кг
			АС.И.04.32	30×260			4									0,15кг
			АС.И.04.33	30×210				4								0,12кг
			АС.И.04.34	30×135					4							0,08кг
			АС.И.04.35	30×185						4						0,11кг
			АС.И.04.36	30×335							4					0,2кг
			АС.И.04.37	30×485								4				0,29кг
			АС.И.04.38	30×460									4			0,27кг
			АС.И.04.39	30×85										4		0,05кг
АЧ		6	АС.И.05.00	Ручка Р1	1	1	1	1	1	1	1	1	1	1	1	
				Стандартные изделия												
		7		Петля ПН3-150 ГОСТ 5088-78	6	6	6	6	6	6	6	6	6	6	6	

Инв. № подл. | Подпись и дата | Взам. инв. №

Привязан

Инв. №

ТП 704-2-65.93 - АС.И.04.00

Лист 2

Копировал: Сокольская

Формат А3

Альбом 2

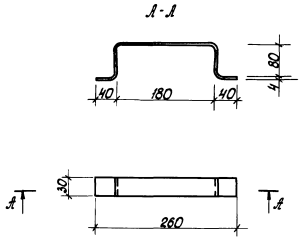

Длина развертки 420мм

Привязан

Инв. №

Инж.	Вехлова		
Рук.гр.	Мукобня		
Н.контр.	Антонычева		

ТП 704-2-65.93-АС.И. 05.00

Ручка Р1

Стадия	Масса	Масштаб
Р	0,4	1:50
Лист	Листов 1	

Лист Б-4.0 ГОСТ 19903-74
Вст 3 КП2 ГОСТ 14637-89

Гипроагротехпром г. Иваново

Копировал: Сокольская

Формат А4

gost.e-ecolog.ru

Взам. инв. №

Инв. № подл. | Подп. и дата

Ц00060-02