ТИПОВЫЕ СТРОИТЕЛЬНЫЕ КОНСТРУКЦИИ, ИЗДЕЛИЯ И УЗЛЫ

# СЕРИЯ 1.832.1 - 14с

# СТЕНОВЫЕ ДВУХСЛОЙНЫЕ ПАНЕЛИ ИЗ ЛЕГКИХ БЕТОНОВ ДЛЯ СЕЛЬСКОХОЗЯЙСТВЕННЫХ ЗДАНИЙ, ВОЗВОДИМЫХ В РАЙОНАХ СЕЙСМИЧНОСТЬЮ 7, 8 и 9 БАЛЛОВ

Выпуск 1

ПАНЕЛИ СТЕНОВЫЕ И ЦОКОЛЬНЫЕ. МАТЕРИАЛЫ ДЛЯ ПРОЕКТИРОВАНИЯ

ТЕХНИЧЕСКИЕ УСЛОВИЯ. РАБОЧИЕ ЧЕРТЕЖИ.

ЧАСТЬ 2 (СТР. 101...186)

25013 — 02
ЦЕНА

gost.e-ecolog.ru

1ПСД 15.6.30-С1; 1ПСД 15.9.30-С1

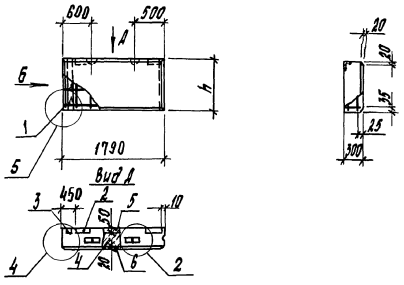


1ПСД 15.6.30-С2; 1ПСД 15.9.30-С2

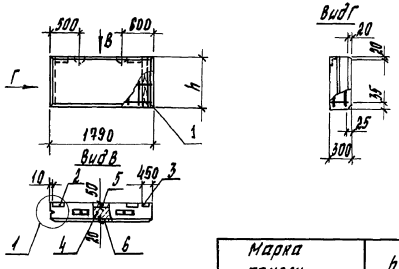


| Марка панели | h, мм |
|---|---|
| 1ПСД 15.6.30-С1 | 580 |
| 1ПСД 15.6.30-С2 | |
| 1ПСД 15.9.30-С1 | 880 |
| 1ПСД 15.9.30-С2 | |

| Марка панели | Поз. | Наименование | Кол. | Обозначение документа |
|---|---|---|---|---|
| 1ПСД 15.6.30-С1 | 1 | Каркас пространственный КП3-37 | 1 | 1.832.1-14с.2-37 |
| | 2 | Изделие закладное МН3-3 | 2 | -92 |
| | 3 | Брусок 60×100, l=580; 0,003м³ | 1 | |
| | 4 | Бетон класса В3,5; м³ | 0,24 | |
| | 5 | В15, м³ | 0,05 | |
| | 6 | Раствор цем-песч. М100, м³ | 0,02 | |
| 1ПСД 15.6.30-С2 | 1 | Каркас пространственный КП3-38 | 1 | 1.832.1-14с.2-37 |
| | | поз. 2...6 по 1ПСД 15.6.30-С1 | | |
| 1ПСД 15.9.30-С1 | 1 | Каркас пространственный КП3-39 | 1 | 1.832.1-14с.2-37 |
| | 2 | Изделие закладное МН3-3 | 2 | -92 |
| | 3 | Брусок 60×100, l=880; 0,005м³ | 1 | |
| | 4 | Бетон класса В3,5; м³ | 0,36 | |
| | 5 | В15, м³ | 0,08 | |
| | 6 | Раствор цем-песч. М100, м³ | 0,03 | |
| 1ПСД 15.9.30-С2 | 1 | Каркас пространственный КП3-40 | 1 | 1.832.1-14с.2-37 |
| | | поз. 2...6 по 1ПСД 15.9.30-С1 | | |

1. Узлы 1,2,4,5 см. 1.832.1-14с.1-120.
2. Массы панелей см. 1.832.1-14с.1-3НИ.
3. Брусок по ГОСТ 8486-86Е.

| | | | |
|---|---|---|---|
| Гл.спец. | Косован | | 1.832.1-14с.1-57 |
| Рук.гр. | Храброва | | |
| Вед.инж. | Шестакова | | |
| Инж. | Кузина | | Панель 1ПСД 15.6.30-...; 1ПСД 15.9.30-... |
| Н.контр. | Косован | | |

| Стадия | Лист | Листов |
|---|---|---|
| Р | | 1 |

ЦНИИЭПсельстрой

Инв. № подл. | Подпись и дата | Взам. инв. №

1ПСД 15.12.30-С1; 1ПСД 15.18.30-С1

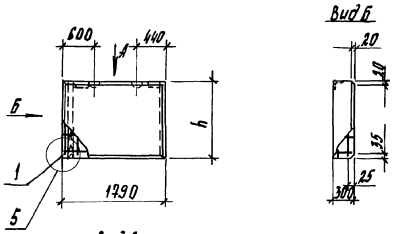


1ПСД 15.12.30-С2; 1ПСД 15.18.30-С2

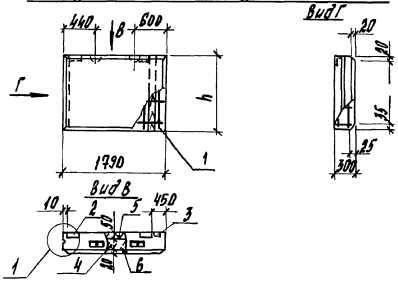


| Марка панели | h, мм |
|---|---|
| 1ПСД 15.12.30-С1 | 1180 |
| 1ПСД 15.12.30-С2 | |
| 1ПСД 15.18.30-С1 | 1780 |
| 1ПСД 15.18.30-С2 | |

| Марка панели | Поз. | Наименование | Кол. | Обозначение документа |
|---|---|---|---|---|
| 1ПСД 15.12.30-С1 | 1 | Каркас пространственный КП3-4 | 1 | 1.832.1-14с.2-37 |
| | 2 | Изделие закладное МН3-3 | 2 | -92 |
| | 3 | Брусок 60×100, ℓ=1180; 0,007м³ | 1 | |
| | 4 | Бетон класса В3,5; м³ | 0,49 | |
| | 5 | В15, м³ | 0,11 | |
| | 6 | Раствор цем.-песч. М100, м³ | 0,04 | |
| 1ПСД 15.12.30-С2 | 1 | Каркас пространственный КП3-4б | 1 | 1.832.1-14с.2-37 |
| | | поз. 2...6 по 1ПСД 15.12.30-С1 | | |
| 1ПСД 15.18.30-С1 | 1 | Каркас пространственный КП3-4а | 1 | 1.832.1-14с.2-37 |
| | 2 | Изделие закладное МН3-3 | 2 | -92 |
| | 3 | Брусок 60×100, ℓ=1780; 0,011м³ | 1 | |
| | 4 | Бетон класса В3,5; м³ | 0,73 | |
| | 5 | В15, м³ | 0,16 | |
| | 6 | Раствор цем.-песч. М100, м³ | 0,06 | |
| 1ПСД 15.18.30-С2 | 1 | Каркас пространственный КП3-4б | 1 | 1.832.1-14с.2-37 |
| | | поз. 2...6 по 1ПСД 15.18.30-С1 | | |

1. Узлы 1, 2, 4, 5 см. 1.832.1-14с.1-120.
2. Массу панелей см. 1.832.1-14с.1-3КМ.
3. Брусок по ГОСТ 8486-86Е.

| | | | |
|---|---|---|---|
| Гл.спец. | Котовал | | 1.832.1.-14с.1-58 |
| Рук.гр. | Храброва | | |
| Вед.инж. | Шестакова | | Панель 1ПСД 15.12.30-...; 1ПСД 15.18.30-... |
| Инж. | Кузина | | Стадия Р; Лист; Листов 1 |
| Н.контр. | Котовал | | ЦНИИЭП сельстрой |

Инв.№ подл. | Подпись и дата | Взам.инв.№

ПСД 12.12.30-С

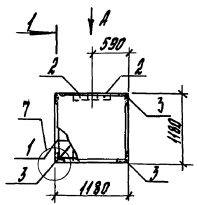


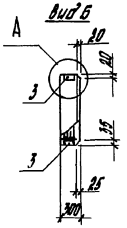


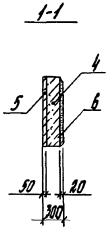


ПСД 6.12.30-С

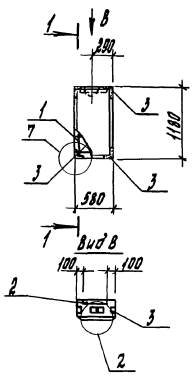


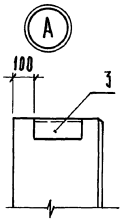


| Марка панели | Поз. | Наименование | Кол. | Обозначение документа |
|---|---|---|---|---|
| ПСД 12.12.30-С | 1 | Изделие закладное МН4-3 | 2 | 1.832.1-14с.2-38 |
| | 2 | Изделие закладное МН4-3 | 2 | -92 |
| | 3 | МН7 | 4 | -93 |
| | 4 | Бетон класса В3,5; м³ | 0,32 | |
| | 5 | В15, м³ | 0,07 | |
| | 6 | Раствор цем.-песч. М100, м³ | 0,03 | |
| ПСД 6.12.30-С | 1 | Изделие закладное МН3-50 | 1 | 1.832.1-14с.2-38 |
| | 2 | Изделие закладное МН6-3 | 1 | -93 |
| | 3 | МН7 | 4 | -93 |
| | 4 | Бетон класса В3,5; м³ | 0,16 | |
| | 5 | В15; м³ | 0,03 | |
| | 6 | Раствор цем.-песч. М100, м³ | 0,01 | |

1. Узлы 2, 7 см. 1.832.1-14с.1-120.
2. Массу панелей см. 1.832.1-14с.1-ЗНИ.

| | | | |
|---|---|---|---|
| Гл.спец. | Наговам | | |
| Рук.гр. | Храброва | | |
| Вед.инж. | Шестакова | | |
| Инж. | Ларина | | |
| Н.контр. | Наговам | | |

1.832.1-14с.1-59

Панель ПСД 12.12.30-С; ПСД 6.12.30-С

| Стадия | Лист | Листов |
|---|---|---|
| Р | | 1 |

ЦНИИЭПсельстрой

Инв.№подл. | Подпись и дата | Взам.инв.№

ПСД 24.30.30-С1; ПСД 21.30.30-С1

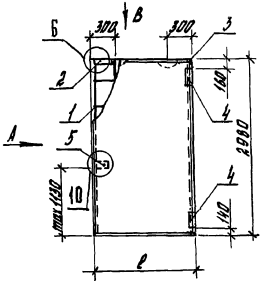


Вид А

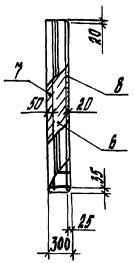


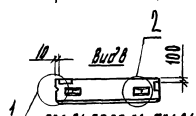


ПСД 24.30.30-С2; ПСД 21.30.30-С2

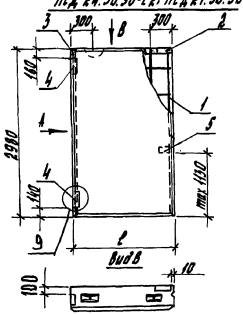


| Марка панели | l, мм |
|---|---|
| ПСД 24.30.30-С1 | 2380 |
| ПСД 24.30.30-С2 | |
| ПСД 21.30.30-С1 | 2080 |
| ПСД 21.30.30-С2 | |

| Марка панели | Поз. | Наименование | Кол. | Обозначение документа |
|---|---|---|---|---|
| ПСД 24.30.30-С1 ПСД 24.30.30-С2 | 1 | Каркас пространственный КП3-51 | 1 | 1.832.1-14с.2-39 |
| | 2 | Изделие закладное МН4-3 | 1 | -92 |
| | 3 | МН7 | 1 | -93 |
| | 4 | МН8-3 | 2 | -94 |
| | 5 | МН9 | 1 | -94 |
| | 6 | Бетон класса В3,5; м³ | 1,6 | |
| | 7 | В15, м³ | 0,35 | |
| | 8 | Раствор цем.-песч. М100, м³ | 0,14 | |
| ПСД 21.30.30-С1 ПСД 21.30.30-С2 | 1 | Каркас пространственный КП3-52 | 1 | 1.832.1-14с.2-39 |
| | 2 | Изделие закладное МН4-3 | 1 | -92 |
| | 3 | МН7 | 1 | -93 |
| | 4 | МН8-3 | 2 | -94 |
| | 5 | МН9 | 1 | -94 |
| | 6 | Бетон класса В3,5; м³ | 1,4 | |
| | 7 | В15, м³ | 0,31 | |
| | 8 | Раствор цем.-песч. М100, м³ | 0,12 | |

1. Узлы 1,2,6,9,10 см. 1.832.1-14с.1-120.
2. Массу панелей см. 1.832.1-14с.1-3НИ.

| | | | |
|---|---|---|---|
| Гл.спец. | Косован | | |
| Рук.гр. | Храброва | | |
| Вед.инж. | Шестакова | | |
| Инж. | Жукова | | |
| Н.контр. | Косован | | |

1.832.1-14с.1-60

Панель ПСД 24.30.30-...; ПСД 21.30.30-...

| Стадия | Лист | Листов |
|---|---|---|
| Р | 1 | |

ЦНИИЭПсельстрой

Инв. № подл. | Подпись и дата | Взам. инв. №

ПСД 18.30.30-С1; ПСД 15.30.30-С1; ПСД 12.30.30-С1

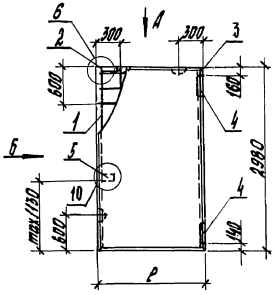


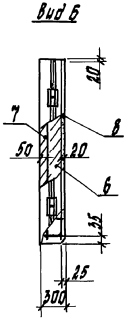


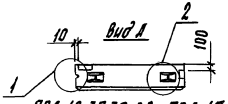


ПСД 18.30.30-С2; ПСД 15.30.30-С2; ПСД 12.30.30-С2

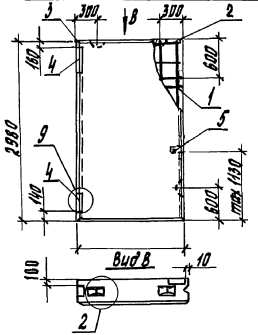


| Марка панели | ℓ, мм |
|---|---|
| ПСД 18.30.30-С1 | 1780 |
| ПСД 18.30.30-С2 | |
| ПСД 15.30.30-С1 | 1480 |
| ПСД 15.30.30-С2 | |
| ПСД 12.30.30-С1 | 1180 |
| ПСД 12.30.30-С2 | |

| Марка панели | Поз. | Наименование | Поз. | Обозначение документа |
|---|---|---|---|---|
| ПСД 18.30.30-С1<br>ПСД 18.30.30-С2 | 1 | Каркас пространственный КП3-53 | 1 | 1.832.1-14с.2-40 |
| | 2 | Изделие закладное МН4-3 | 1 | -92 |
| | 3 | МН7 | 1 | -93 |
| | 4 | МН8-3 | 2 | -94 |
| | 5 | МН9 | 1 | -94 |
| | 6 | Бетон класса В3,5; м³ | 1,2 | |
| | 7 | В15, м³ | 0,27 | |
| | 8 | Раствор цем.-песч. М100, м³ | 0,11 | |
| ПСД 15.30.30-С1<br>ПСД 15.30.30-С2 | 1 | Каркас пространственный КП3-54 | 1 | 1.832.1-14с.2-40 |
| | 2 | Изделие закладное МН4-3 | 1 | -92 |
| | 3 | МН7 | 1 | -93 |
| | 4 | МН8-3 | 2 | -94 |
| | 5 | МН9 | 1 | -94 |
| | 6 | Бетон класса В3,5; м³ | 1,0 | |
| | 7 | В15, м³ | 0,22 | |
| | 8 | Раствор цем.-песч. М100, м³ | 0,09 | |
| ПСД 12.30.30-С1<br>ПСД 12.30.30-С2 | 1 | Каркас пространственный КП3-55 | 1 | 1.832.1-14с.2-40 |
| | 2 | Изделие закладное МН4-3 | 1 | -92 |
| | 3 | МН7 | 1 | -93 |
| | 4 | МН8-3 | 2 | -94 |
| | 5 | МН9 | 1 | -94 |
| | 6 | Бетон класса В3,5; м³ | 0,81 | |
| | 7 | В15, м³ | 0,18 | |
| | 8 | Раствор цем.-песч. М100, м³ | 0,07 | |

1. Узлы 1,2,6,9,10 см 1.832.1-14с.1-120.
2. Массу панелей см. 1.832.1-14с.1-3НИ.

| | | |
|---|---|---|
| Гл.спец. | Косован | |
| Рукгр. | Храброва | |
| Вед.инж. | Шестакова | |
| Инж. | Жукова | |
| Ц.контр. | Косован | |

1.832.1-14с.1-61

Панель ПСД 18.30.30-...; ПСД 15.30.30-...; ПСД 12.30.30-...

| Стадия | Лист | Листов |
|---|---|---|
| Р | | 1 |

ЦНИИЭПсельстрой

Инв. № подл. | Подпись и дата | Взам. инв. №

ПСД 9.30.30-С1; ПСД 6.30.30-С1

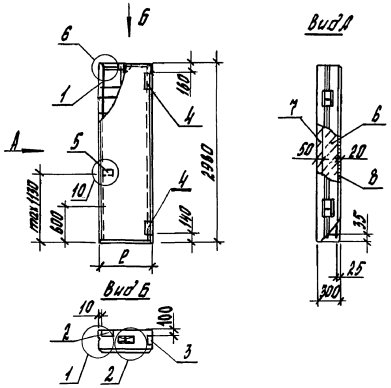


ПСД 9.30.30-С2; ПСД 6.30.30-С2

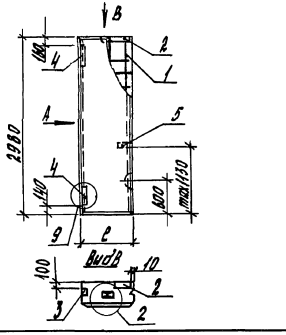


| Марка панели | Поз. | Наименование | Кол. | Обозначение документа |
|---|---|---|---|---|
| ПСД 9.30.30-С1<br>ПСД 9.30.30-С2 | 1. | Каркас пространственный КП3-56 | 1 | 1.832.1-14с.2-41 |
| | 2 | Изделие закладное МН 4-3 | 1 | -92 |
| | 3 | МН 7 | 1 | -93 |
| | 4 | МН 8-3 | 2 | -94 |
| | 5 | МН 9 | 1 | -94 |
| | 6 | Бетон класса В3,5; $м^3$ | 0,60 | |
| | 7 | В15, $м^3$ | 0,13 | |
| | 8 | Раствор цем.-песч. М100, $м^3$ | 0,05 | |
| ПСД 6.30.30-С1<br>ПСД 6.30.30-С2 | 1 | Каркас пространственный КП3-57 | 1 | 1.832.1-14с.2-41 |
| | 2 | Изделие закладное МН 4-3 | 1 | -92 |
| | 3 | МН 7 | 1 | -93 |
| | 4 | МН 8-3 | 2 | -94 |
| | 5 | МН 9 | 1 | -94 |
| | 6 | Бетон класса В3,5; $м^3$ | 0,40 | |
| | 7 | В15, $м^3$ | 0,09 | |
| | 8 | Раствор цем.-песч. М100, $м^3$ | 0,03 | |

1. Узлы 1,2,6,9,10 см. 1.832.1-14с.1-120.
2. Массу панелей см. 1.832.1-14с.1-3НН.

| Марка панели | ℓ, мм |
|---|---|
| ПСД 9.30.30-С1 | 880 |
| ПСД 9.30.30-С2 | |
| ПСД 6.30.30-С1 | 580 |
| ПСД 6.30.30-С2 | |

| | | | | |
|---|---|---|---|---|
| Гл.спец. | Носован | | | 1.832.1-14с.1-62 |
| Рук.гр. | Храброва | | | |
| Вед.инж. | Шестакова | | | |
| Инж. | Жукова | | | Панель ПСД 9.30.30-...; ПСД 6.30.30-... |
| Н.контр. | Росован | | | |

| Стадия | Лист | Листов |
|---|---|---|
| Р | | 1 |

ЦНИИЭПсельстрой

Инв.№ подл. | Подпись и дата | Взам.инв.№

25013-02 7

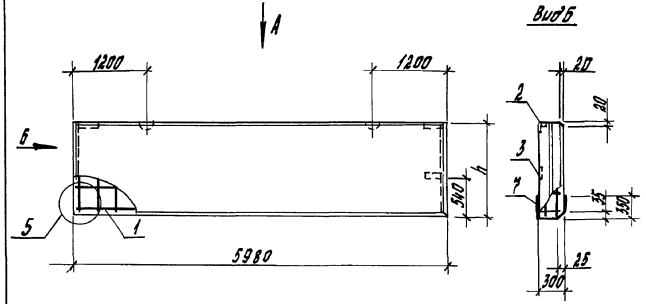


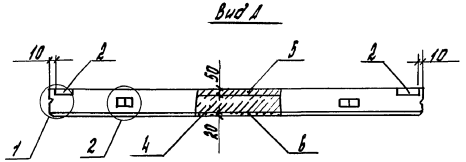


| Марка панели | h, мм |
|---|---|
| ПЦД 60.12.30-С | 1180 |
| ПЦД 60.15.30-С | 1480 |
| ПЦД 60.21.30-С | 2080 |

| Марка панели | Поз. | Наименование | Кол. | Обозначение документа |
|---|---|---|---|---|
| ПЦД 60.12.30-С | 1 | Каркас пространственный КП3-3 | 1 | 1.832.1-14с.2-31 |
| | 2 | Изделие закладное МН3-3 | 2 | -92 |
| | 3 | МН9 | 2 | -94 |
| | 4 | Бетон класса В3,5; $м^3$ | 1,6 | |
| | 5 | В15, $м^3$ | 0,35 | |
| | 6 | Раствор цем.-песч. М100, $м^3$ | 0,14 | |
| | 7 | Гидроизоляционная обмазка, $м^2$ | 6,2 | |
| ПЦД 60.15.30-С | 1 | Каркас пространственный КП3-4 | 1 | 1.832.1-14с.2-31 |
| | 2 | Изделие закладное МН3-3 | 2 | -92 |
| | 3 | МН9 | 2 | -94 |
| | 4 | Бетон класса В3,5; $м^3$ | 2,0 | |
| | 5 | В15, $м^3$ | 0,44 | |
| | 6 | Раствор цем.-песч. М100, $м^3$ | 0,18 | |
| | 7 | Гидроизоляционная обмазка, $м^2$ | 6,2 | |
| ПЦД 60.21.30-С | 1 | Каркас пространственный КП3-6 | 1 | 1.832.1-14с.2-31 |
| | 2 | Изделие закладное МН3-3 | 2 | -92 |
| | 3 | МН9 | 2 | -94 |
| | 4 | Бетон класса В3,5; $м^3$ | 2,9 | |
| | 5 | В15, $м^3$ | 0,62 | |
| | 6 | Раствор цем.-песч. М100, $м^3$ | 0,25 | |
| | 7 | Гидроизоляционная обмазка, $м^2$ | 6,2 | |

1. Узлы 1,2,5 см. 1.832.1-14с.1-120.
2. Массу панелей см. 1.832.1-14с.1-ЗНИ.

| | | | | |
|---|---|---|---|---|
| Гл.спец. | Хасабан | | 1.832.1-14с.1-63 | |
| Рук.гр. | Уразбаева | | | |
| Вед.инж. | Шестакова | | | |
| Инж. | Ларина | | Панель ПЦД 60.12.30-С; ПЦД 60.15.30-С; ПЦД 60.21.30-С | Стадия: Р; Лист: ; Листов: 1 |
| Н.контр. | Хасабан | | | ЦНИИЭПсельстрой |

Инв.№ подл. | Подпись и дата | Взам.инв.№

1ПЦД 60.12.30-С1; 1ПЦД 60.15.30-С1

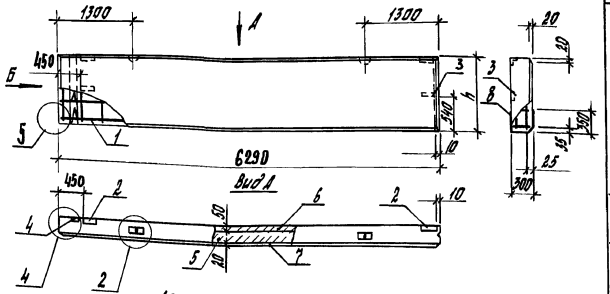


1ПЦД 60.12.30-С2; 1ПЦД 60.15.30-С2

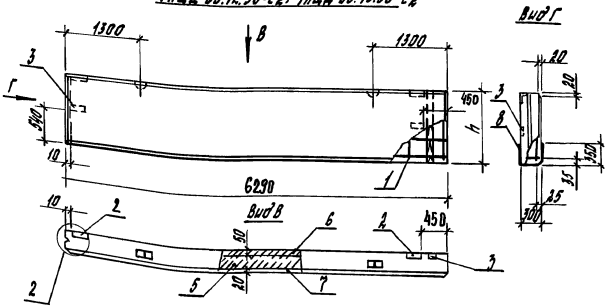


| Марка панели | Поз. | Наименование | Кол. | Обозначение документа |
|---|---|---|---|---|
| 1ПЦД 60.12.30-С1 | 1 | Каркас пространственный КП3-11 | 1 | 1.832.1-14с.2-33 |
| | 2 | Изделие закладное МН3-3 | 2 | -92 |
| | 3 | МН9 | 2 | -94 |
| | 4 | Брусок 60×100, ℓ=1180; 0,007 м³ | 1 | |
| | 5 | Бетон класса В3,5: м³ | 1,7 | |
| | 6 | В15, м³ | 0,37 | |
| | 7 | Раствор цем.-песч. М100, м³ | 0,15 | |
| | 8 | Гидроизоляционная обмазка, м² | 6,5 | |
| 1ПЦД 60.12.30-С2 | 1 | Каркас пространственный КП3-12 | 1 | 1.832.1-14с.2-33 |
| | | поз. 2...8 по 1ПЦД 60.12.30-С1 | | |
| 1ПЦД 60.15.30-С1 | 1 | Каркас пространственный КП3-13 | 1 | 1.832.1-14с.2-33 |
| | 2 | Изделие закладное МН3-3 | 2 | -92 |
| | 3 | МН9 | 2 | -94 |
| | 4 | Брусок 60×100, ℓ=1480; 0,009 м³ | 1 | |
| | 5 | Бетон класса В3,5, м³ | 2,1 | |
| | 6 | В15, м³ | 0,46 | |
| | 7 | Раствор цем.-песч. М100, м³ | 0,19 | |
| | 8 | Гидроизоляционная обмазка, м² | 6,5 | |
| 1ПЦД 60.15.30-С2 | 1 | Каркас пространственный КП3-14 | 1 | 1.832.1-14с.2-33 |
| | | поз. 2...8 по 1ПЦД 60.15.30-С1 | | |

1. Узлы 1,2,4,5 см. 1.832.1-14с.1-120.
2. Массу панелей см. 1.832.1-14с.1-3НИ.
3. Брусок по ГОСТ 8486-86Е.

| Марка панели | h, мм |
|---|---|
| 1ПЦД 60.12.30-С1 | 1180 |
| 1ПЦД 60.12.30-С2 | |
| 1ПЦД 60.15.30-С1 | 1480 |
| 1ПЦД 60.15.30-С2 | |

| | | | |
|---|---|---|---|
| Гл.спец. | Косован | | |
| Рук.гр. | Храброва | | |
| Вед.инж. | Шестакова | | |
| Инж. | Ларина | | |
| Н.контр. | Косован | | |

1.832.1-14с.1-64

Панель 1ПЦД 60.12.30-...; 1ПЦД 60.15.30-...

| Стадия | Лист | Листов |
|---|---|---|
| Р | | 1 |

ЦНИИЭП сельстрой

Инв. № подл. | Подпись и дата | Взам. инв. №

1ПЦД 60.21.30-С1; 1ПЦД 30.21.30-С1

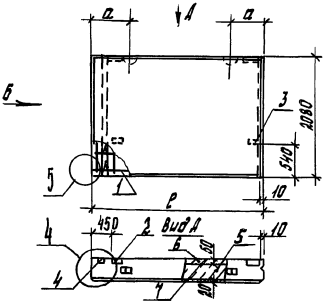


Вид Б

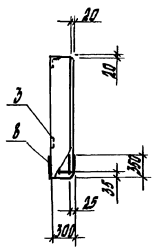


1ПЦД 60.21.30-С2; 1ПЦД 30.21.30-С2

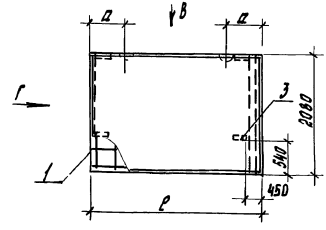


Вид Г

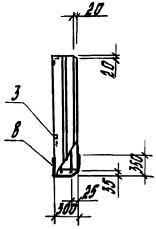


Вид В

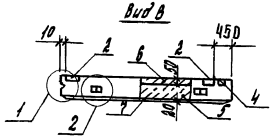


| Марка панели | Поз. | Наименование | Кол. | Обозначение документа |
|---|---|---|---|---|
| 1ПЦД 60.21.30-С1 | 1 | Каркас пространственный КП3-17 | 1 | 1.832.1-14с.2-33 |
| | 2 | Изделие закладное МН3-3 | 2 | -92 |
| | 3 | МН9 | 2 | -94 |
| | 4 | Брусок 60×100, ℓ=2080; 0,013 м³ | 1 | |
| | 5 | Бетон класса В3,5; м³ | 3,0 | |
| | 6 | В15, м³ | 0,65 | |
| | 7 | Раствор цем.-песч. М100, м³ | 0,26 | |
| | 8 | Гидроизоляционная обмазка, м² | 6,5 | |
| 1ПЦД 60.21.30-С1 | 1 | Каркас пространственный КП3-18 | 1 | 1.832.1-14с.2-33 |
| | | поз. 2...8 по 1ПЦД 60.21.30-С1 | | |
| 1ПЦД 30.21.30-С1 | 1 | Каркас пространственный КП3-35 | 1 | 1.832.1-14с.2-36 |
| | 2 | Изделие закладное МН3-3 | 2 | -92 |
| | 3 | МН9 | 2 | -94 |
| | 4 | Брусок 60×100, ℓ=2080; 0,013 м³ | 1 | |
| | 5 | Бетон класса В3,5; м³ | 1,6 | |
| | 6 | В15, м³ | 0,34 | |
| | 7 | Раствор цем.-песч. М100, м³ | 0,14 | |
| | 8 | Гидроизоляционная обмазка, м² | 3,5 | |
| 1ПЦД 30.21.30-С2 | 1 | Каркас пространственный КП3-36 | 1 | 1.832.1-14с.2-36 |
| | | поз. 2...8 по 1ПЦД 30.21.30-С1 | | |

1. Узлы 1, 2, 4, 5 см. 1.832.1-14с.1-120.
2. Массу панелей см. 1.832.1-14с.1-ЗНИ.
3. Брусок по ГОСТ 8486-86Е.

| Марка панели | Размеры, мм | |
|---|---|---|
| | ℓ | а |
| 1ПЦД 60.21.30-С1 | 6290 | 1300 |
| 1ПЦД 60.21.30-С2 | | |
| 1ПЦД 30.21.30-С1 | 3290 | 600 |
| 1ПЦД 30.21.30-С2 | | |

| | | | |
|---|---|---|---|
| Гл. спец. | Иоговал | | |
| Рук. гр. | Храброва | | |
| Вед. инж. | Шестакова | | |
| Инж. | Ларина | | |
| Н. контр. | Иоговал | | |

1.832.1-14с.1-65

Панель 1ПЦД 60.21.30-...; 1ПЦД 30.21.30-...

| Стадия | Лист | Листов |
|---|---|---|
| Р | | |

ЦНИИЭПсельстрой

Инв. № подл. | Подпись и дата | Взам. инв. №

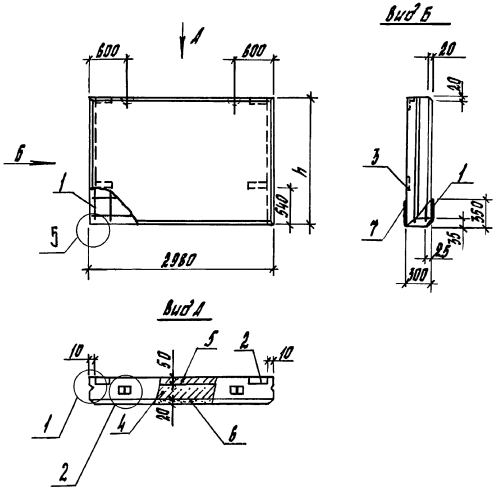


| Марка панели | Поз. | Наименование | Кол. | Обозначение документа |
|---|---|---|---|---|
| ПЦД 30.12.30-С | 1 | Каркас пространственный КПЗ-22 | 1 | 1.832.1-14с.2-34 |
| | 2 | Изделие закладное МНЗ-3 | 2 | - 92 |
| | 3 | МНЗ | 2 | - 94 |
| | 4 | Бетон класса В3,5; м³ | 0,81 | |
| | 5 | В15, м³ | 0,18 | |
| | 6 | Раствор цем.-песч. М100, м³ | 0,07 | |
| | 7 | Гидроизолирующая обмазка, м² | 3,2 | |
| ПЦД 30.15.30-С | 1 | Каркас пространственный КПЗ-22 | 1 | 1.832.1-14с.2-34 |
| | 2 | Изделие закладное МНЗ-3 | 2 | - 92 |
| | 3 | МНЗ | 2 | - 94 |
| | 4 | Бетон класса В3,5; м³ | 1,0 | |
| | 5 | В15, м³ | 0,22 | |
| | 6 | Раствор цем.-песч. М100, м³ | 0,09 | |
| | 7 | Гидроизолирующая обмазка, м² | 3,2 | |
| ПЦД 30.21.30-С | 1 | Каркас пространственный КПЗ-24 | 1 | 1.832.1-14с.2-34 |
| | 2 | Изделие закладное МНЗ-3 | 2 | - 92 |
| | 3 | МНЗ | 2 | -94 |
| | 4 | Бетон класса В3,5; м³ | 1,4 | |
| | 5 | В15, м³ | 0,31 | |
| | 6 | Раствор цем.-песч. М100, м³ | 0,13 | |
| | 7 | Гидроизолирующая обмазка, м² | 3,2 | |

| Марка панели | h, мм |
|---|---|
| ПЦД 30.12.30-С | 1180 |
| ПЦД 30.15.30-С | 1480 |
| ПЦД 30.21.30-С | 2080 |

1. Узлы 1,2,5 см. 1.832.1-14с.1-120.
2. Массу панелей см. 1.832.1-14с.1-ЗНИ.

| | | | |
|---|---|---|---|
| Гл.спец. | Косован | | 1.832.1-14с.1-66 |
| Рук.гр. | Храброва | | |
| Вед.инж. | Шестакова | | Стадия: Р; Лист: ; Листов: 1 |
| Инж. | Стрельникова | | Панель ПЦД 30.12.30-С; ПЦД 30.15.30-С; ПЦД 30.21.30-С |
| Н.контр. | Косован | | ЦНИИЭПсельстрой |

Инв.№ подл. | Подпись и дата | Взам.инв.№

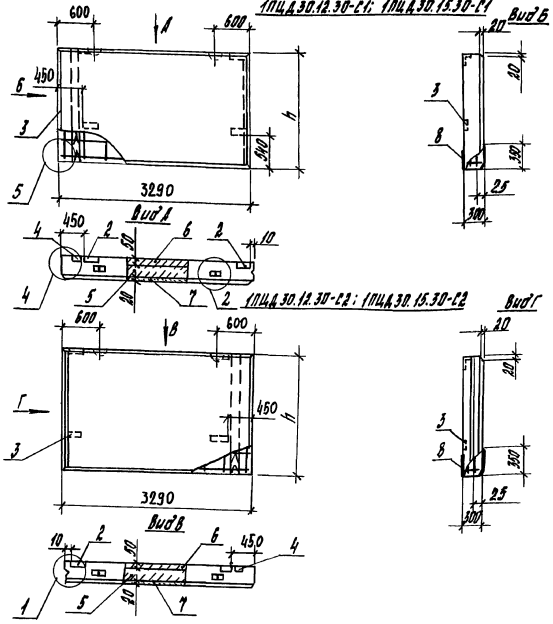


| Марка панели | Поз | Наименование | Кол. | Обозначение документа |
|---|---|---|---|---|
| 1ПЦД 30.12.30-С1 | 1 | Каркас пространственный КП3-29 | 1 | 1.832.1 - 14с.2-36 |
| | 2 | Изделие закладное МН3-3 | 2 | - 92 |
| | 3 | МН9 | 2 | - 94 |
| | 4 | Брусок 60×100, ℓ=1180; 0,007 м³ | 1 | |
| | 5 | Бетон класса В3,5; м³ | 0,89 | |
| | 6 | В15, м³ | 0,19 | |
| | 7 | Раствор цем.-песч. М100, м³ | 0,08 | |
| | 8 | Гидроизоляционная обмазка, м² | 3,5 | |
| 1ПЦД 30.12.30-С2 | 1 | Каркас пространственный КП3-30 | 1 | 1.832.1-14с.2-36 |
| | | поз. 2...8 по 1ПЦД 30.12.30-С1 | | |
| 1ПЦД 30.15.30-С1 | 1 | Каркас пространственный КП3-31 | 1 | 1.832.1-14с.2-36 |
| | 2 | Изделие закладное МН3-3 | 2 | - 92 |
| | 3 | МН9 | 2 | - 94 |
| | 4 | Брусок 60×100, ℓ=1480; 0,009 м³ | 1 | |
| | 5 | Бетон класса В3,5; м³ | 1,1 | |
| | 6 | В15, м³ | 0,24 | |
| | 7 | Раствор цем.-песч. М100, м³ | 0,10 | |
| | 8 | Гидроизоляционная обмазка, м² | 3,5 | |
| 1ПЦД 30.15.30-С2 | 1 | Каркас пространственный КП3-32 | 1 | 1.832.1-14с.2-36 |
| | | поз. 2...8 по 1ПЦД 30.15.30-С1 | | |

1. Узлы 1, 2, 4, 5 см. 1.832.1-14с.1-120.
2. Массу панелей см. 1.832.1-14с.1-3 НН.
3. Брусок по ГОСТ 8486-86Е.

| Марка панели | h, мм |
|---|---|
| 1ПЦД 30.12.30-С1 | 1180 |
| 1ПЦД 30.12.30-С2 | |
| 1ПЦД 30.15.30-С1 | 1480 |
| 1ПЦД 30.15.30-С2 | |

| | | | |
|---|---|---|---|
| Гл.спец. | Косован | | 1.832.1-14с.1-67 |
| Рук.гр. | Храброва | | |
| Вед.инж. | Шестакова | | |
| Инж. | Кузина | | Панель 1ПЦД 30.12.30-...; 1ПЦД 30.15.30-... |
| Н.контр. | Косован | | |

| Стадия | Лист | Листов |
|---|---|---|
| Р | | 1 |

ЦНИИЭПсельстрой

Инв. № подл. | Подпись и дата | Взам. инв. №

1ПЦД 15.12.30-С1; 1ПЦД 15.15.30-С1; ПЦД 15.21.30-С1

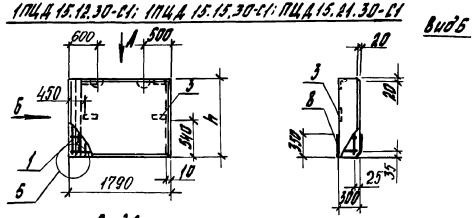


1ПЦД 15.12.30-С2; 1ПЦД 15.15.30-С2; 1ПЦД 15.21.30-С2

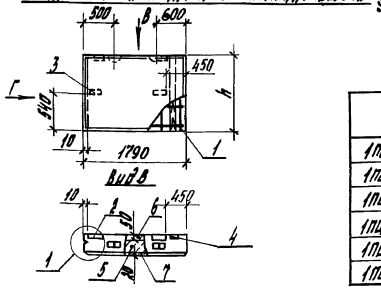


| Марка панели | h, мм |
|---|---|
| 1ПЦД 15.12.30-С1 | 1180 |
| 1ПЦД 15.12.30-С2 | |
| 1ПЦД 15.15.30-С1 | 1480 |
| 1ПЦД 15.15.30-С2 | |
| 1ПЦД 15.21.30-С1 | 2080 |
| 1ПЦД 15.21.30-С2 | |

| Марка панели | Поз. | Наименование | Кол. | Обозначение документа |
|---|---|---|---|---|
| 1ПЦД 15.12.30-С1 | 1 | Изделие закладное МНЗ-41 | 1 | 1.832.1-14с.2-37 |
| | 2 | Изделие закладное МН3-3 | 2 | -92 |
| | 3 | МН9 | 2 | -94 |
| | 4 | Брусок 60×100, ℓ=1180; 0,007 м³ | 1 | |
| | 5 | Бетон класса В3,5; м³ | 0,49 | |

| Марка панели | Поз. | Наименование | Кол. | Обозначение документа |
|---|---|---|---|---|
| 1ПЦД 15.12.30-С1 | 6 | Бетон класса В15, м³ | 0,11 | |
| | 7 | Раствор цем.-песч. М100, м³ | 0,04 | |
| | 8 | Гидроизоляционная обмазка, м² | 2,0 | |
| 1ПЦД 15.12.30-С2 | 1 | Изделие пространственный МП3-42 | 1 | 1.832.1-14с.2-37 |
| | | поз. 2...8 по 1ПЦД 15.12.30-С1 | | |
| 1ПЦД 15.15.30-С1 | 1 | Изделие пространственный МП3-43 | 1 | 1.832.1-14с.2-37 |
| | 2 | Изделие закладное МН3-3 | 2 | -92 |
| | 3 | МН9 | 2 | -94 |
| | 4 | Брусок 60×100, ℓ=1480; 0,009 м³ | 1 | |
| | 5 | Бетон класса В3,5; м³ | 0,61 | |
| | 6 | В15, м³ | 0,14 | |
| | 7 | Раствор цем.-песч. М100, м³ | 0,05 | |
| | 8 | Гидроизоляционная обмазка, м² | 2,0 | |
| 1ПЦД 15.15.30-С2 | 1 | Изделие пространственный МП3-44 | 1 | 1.832.1-14с.2-37 |
| | | поз. 2...8 по 1ПЦД 15.15.30-С1 | | |
| 1ПЦД 15.21.30-С1 | 1 | Изделие пространственный МП3-47 | 1 | 1.832.1-14с.2-37 |
| | 2 | Изделие закладное МН3-3 | 2 | -92 |
| | 3 | МН9 | 2 | -94 |
| | 4 | Брусок 60×100, ℓ=2080; 0,013 м³ | 1 | |
| | 5 | Бетон класса В3,5; м³ | 0,85 | |
| | 6 | В15, м³ | 0,19 | |
| | 7 | Раств. цем.-песч. М100, м³ | 0,07 | |
| | 8 | Гидроизоляционная обмазка, м² | 2,0 | |
| 1ПЦД 15.21.30-С2 | 1 | Изделие пространственный МП | 1 | 1.832.1-14с.2-37 |
| | | поз. 2...8 по 1ПЦД 15.21.30-С1 | | |

1. Узлы 1,2,4,5 см. 1.832.1-14с.1-120.
2. Массу панелей см. 1.832.1-14с.1-3 НН.
3. Брусок по ГОСТ 8486-86Е.

| | | | |
|---|---|---|---|
| Гл. спец. | Косовцев | | 1.832.1-14с.1-68 |
| Рук. гр. | Храброва | | |
| Нач. сект. | Шестакова | | Панель |
| Инж. | Карина | | 1ПЦД 15.12.30-...; 1ПЦД 15.15.30-...; 1ПЦД 15.21.30-... |
| Н. контр. | Косовцев | | |

| Стадия | Лист | Листов |
|---|---|---|
| Р | | 1 |

ЦНИИЭПсельстрой

Инв. № подл. | Подпись и дата | Взам. инв. №

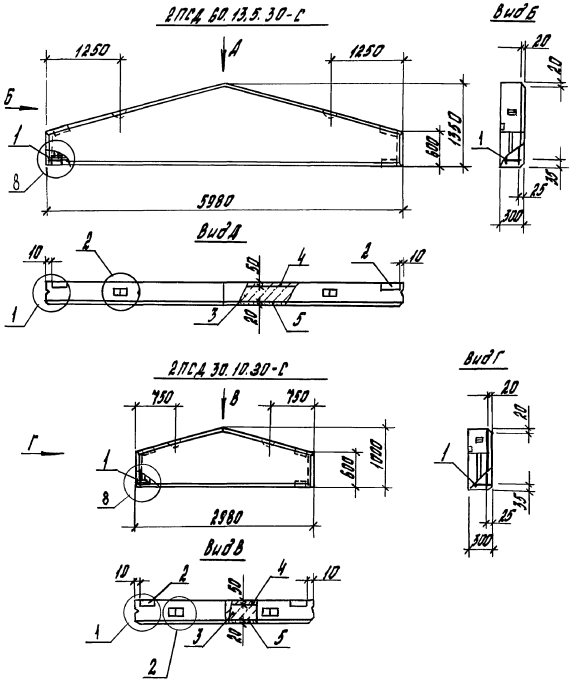


| Марка панели | Поз. | Наименование | Кол. | Обозначение документа |
|---|---|---|---|---|
| 2ПСД 60.13.5.30-С | 1 | Каркас пространственный КП3-58 | 1 | 1.832.1-14с.2-42 |
| | 2 | Изделие закладное МН3-3 | 4 | -92 |
| | 3 | Бетон класса В3,5, м³ | 1,3 | |
| | 4 | В15, м³ | 0,29 | |
| | 5 | Раствор цем.-песч. М100, м³ | 0,12 | |
| | | | | |
| 2ПСД 30.10.30-С | 1 | Каркас пространственный КП3-59 | 1 | 1.832.1-14с.2-42 |
| | 2 | Изделие закладное МН3-3 | 4 | -92 |
| | 3 | Бетон класса В3,5; м³ | 0,55 | |
| | 4 | В15, м³ | 0,12 | |
| | 5 | Раствор цем.-песч. М100, м³ | 0,05 | |
| | | | | |

1. Узлы 1,2,8 см. 1.832.1-14с.1-120.
2. Массу панелей см. 1.832.1-14с.1-3НИ.

| | | | |
|---|---|---|---|
| Гл.спец. | Косован | | 1.832.1-14с.1-69 |
| Рук.гр. | Храброва | | |
| Вед.инж. | Шестакова | | Панель 2ПСД 60.13.5.30-С; 2ПСД 30.10.30-С |
| Инж. | Стрельникова | | Стадия: Р; Лист: –; Листов: 1 |
| Н.контр. | Косован | | ЦНИИЭПсельстрой |

Инв. № подл. | Подпись и дата | Взам. инв. №

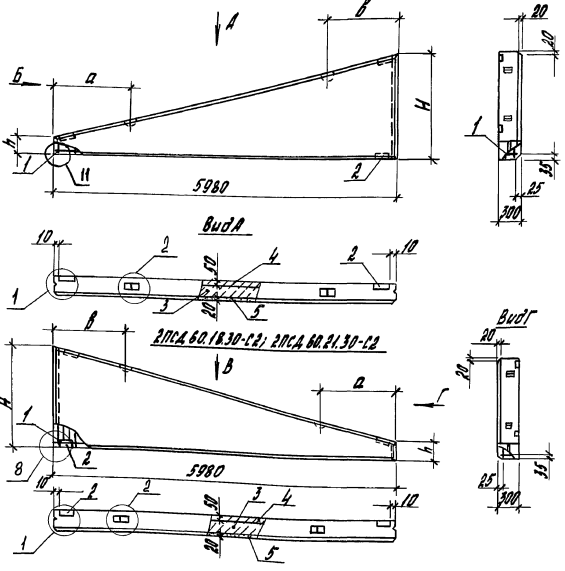


| Марка панели | Поз. | Наименование | Кол. | Обозначение документа |
|---|---|---|---|---|
| 2ПСД 60.18.30-С1 | 1 | Каркас пространственный КП 3-60 | 1 | 1.832.1-14с.2-43 |
| | 2 | Изделие закладное МН 3-3 | 3 | -92 |
| | 3 | Бетон класса В3,5; м³ | 1,4 | |
| | 4 | В15, м³ | 0,31 | |
| | 5 | Раствор цем.-песч. М100, м³ | 0,13 | |
| 2ПСД 60.18.30-С2 | | поз. 1...5 по 2ПСД 60.18.30-С1 | | |
| | | | | |
| 2ПСД 60.21.30-С1 | 1 | Каркас пространственный КП 3-61 | 1 | 1.832.1-14с.2-43 |
| | 2 | Изделие закладное МН 3-3 | 3 | -92 |
| | 3 | Бетон класса В,5; м³ | 1,9 | |
| | 4 | В15, м³ | 0,40 | |
| | 5 | Раствор цем.-песч. М100, м³ | 0,16 | |
| 2ПСД 60.21.30-С2 | | поз. 1...5 по 2ПСД 60.21.30-С1 | | |
| | | | | |

1. Узлы 1,2,8,11 см. 1.832.1-14с-120.
2. Массу панелей см. 1.832.1-14с.1-3ИИ.

| Марка панели | Размеры, мм | | | |
|---|---|---|---|---|
| | H | h | a | в |
| 2ПСД 60.18.30-С1 | 1800 | 300 | 1000 | 1000 |
| 2ПСД 60.18.30-С2 | | | | |
| 2ПСД 60.21.30-С1 | 2100 | 600 | 2000 | 1400 |
| 2ПСД 60.21.30-С2 | | | | |

| | | |
|---|---|---|
| Гл. спец. | Косован | |
| Рук. гр. | Храброва | |
| Вед. инж. | Шестакова | |
| Инж. | Стрельникова | |
| Н. контр. | Косован | |

1.832.1-14с.1-70

Панель 2ПСД 60.18.30-...; 2ПСД 60.21.30-...

| Стадия | Лист | Листов |
|---|---|---|
| Р | | 1 |

ЦНИИЭП сельстрой

Инв. № подл. | Подпись и дата | Взам. инв. №

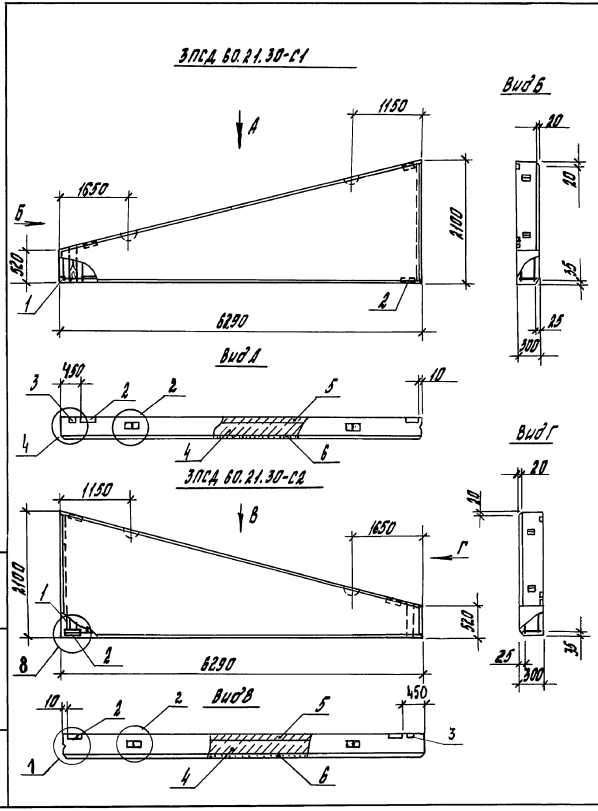


| Марка панели | Поз | Наименование | Кол. | Обозначение документа |
|---|---|---|---|---|
| 3ПСД 60.21.30-С1 | 1 | Каркас пространственный КП 3-62 | 1 | 1.832.1-14с.2-14 |
| | 2 | Изделие закладное МН 3-3 | 3 | -92 |
| | 3 | Брусок 60×100, ℓ=590; 0,004 м³ | 1 | |
| | 4 | Бетон класса В3,5; м³ | 1,9 | |
| | 5 | В15; м³ | 0,41 | |
| | 6 | Раствор цем.-песч. М100, м³ | 0,16 | |
| 3ПСД 60.21.30-С2 | | поз. 1... 6 по 3ПСД 60.21.30-С1 | | |

1. Узлы 1, 2, 4, 8 см. 1.832.1-14с.1-120.
2. Массу панелей см. 1.832.1-14с.1-3НИ.
3. Брусок по ГОСТ 8486-86 Е.
4. В бруске (поз. 3) по месту сделать прорези в местах пересечения с КП (поз. 1).

| | | | |
|---|---|---|---|
| Гл.спец. | Косован | | |
| Рук.гр. | Хандарова | | |
| Вед.инж. | Шестакова | | |
| Инж. | Ларина | | |
| Н.контр. | Косован | | |

1.832.1-14с.1-71

Панель 3ПСД 60.21.30-...

| Стадия | Лист | Листов |
|---|---|---|
| Р | | 1 |

ЦНИИЭПсельстрой

Инв.№ подл. | Подпись и дата | Взам.инв.№

3ПСД 30.15.30-С1

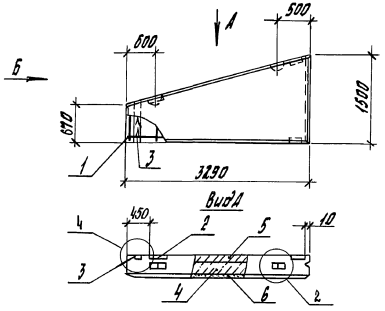


| Марка панели | Поз. | Наименование | Кол. | Обозначение документа |
|---|---|---|---|---|
| 3ПСД 30.15.30-С1 | 1 | Каркас пространственный КП 3-63 | 1 | 1.832.1-14с.2-44 |
| | 2 | Изделие закладное МН 3-3 | 3 | -92. |
| | 3 | Брусок 60×100, ℓ=740; 0,004 м³ | 1 | |
| | 4 | Бетон класса В3,5; м³ | 0,82 | |
| | 5 | В15, м³ | 0,18 | |
| | 6 | Раствор цем.-песч. М100, м³ | 0,07 | |
| 3ПСД 30.15.30-С2 | | поз. 1... 6 по 3ПСД 30.15.30-21 | | |

1. Узлы 1, 2, 4, 8 см. 1.832.1-14с.1-120.
2. Массу панелей см. 1.832.1-14с.1-3НИ.
3. Брусок по ГОСТ 8486-86Е.
4. В брусках (поз. 3) сделать прорези в местах пересечения с КП (поз. 1).

3ПСД 30.15.30-С2

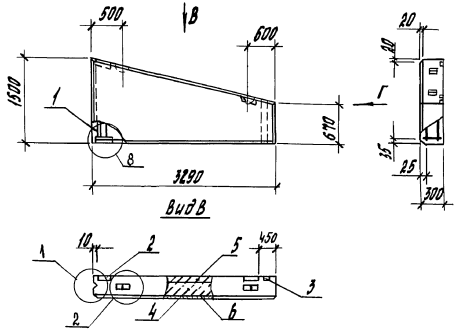


| | | | |
|---|---|---|---|
| Гл.спец. | Косован | | 1.832.1-14с.1-72 |
| Рук.гр. | Храброва | | |
| Вед.инж. | Шестакова | | Панель 3ПСД 30.15.30-... |
| Инж. | Парина | | Стадия: Р; Лист: -; Листов: 1 |
| Н.контр. | Косован | | ЦНИИЭПсельстрой |

Инв. № подл. | Подпись и дата | Взам. инв. №

3ПСД 15.9.30-С1; 3ПСД 15.13.5.30-С1

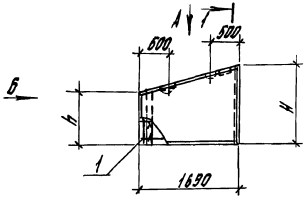


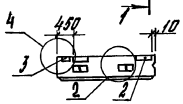


Вид Б

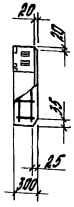


1-1

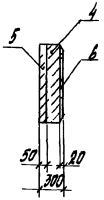


3ПСД 15.9.30-С2; 3ПСД 15.13.5.30-С2

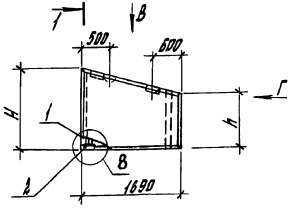


Вид Г

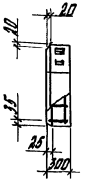


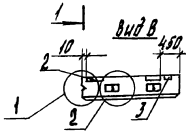


| Марка панели | Поз. | Наименование | Кол. | Обозначение документа |
|---|---|---|---|---|
| 3ПСД 15.9.30-С1 | 1 | Каркас пространственный КП3-64 | 1 | 1.832.1-14с.2-45 |
| | 2 | Изделие закладное МН 3-3 | 3 | -92 |
| | 3 | Брусок 60×100, ℓ=510; 0,003 м³ | 1 | |
| | 4 | Бетон класса В3,5; м³ | 0,28 | |
| | 5 | В15, м³ | 0,06 | |
| | 6 | Раствор цем.-песч. М100, м³ | 0,02 | |
| 3ПСД 15.9.30-С2 | | поз. 1...6 по 3ПСД 15.9.30-С1 | | |
| | | | | |
| 3ПСД 15.13.5.30-С1 | 1 | Каркас пространственный КП3-65 | 1 | 1.832.1-14с.2-45 |
| | 2 | Изделие закладное МН 3-3 | 3 | -92 |
| | 3 | Брусок 60×100, ℓ=960; 0,006 м³ | 1 | |
| | 4 | Бетон класса В3,5; м³ | 0,46 | |
| | 5 | В15, м³ | 0,10 | |
| | 6 | Раствор цем.-песч. М100, м³ | 0,04 | |
| 3ПСД 15.13.5.30-С2 | | поз. 1...6 по 3ПСД 15.13.5.30-С1 | | |
| | | | | |

1. Узлы 1,2,4,8 см. 1.832.1-14с.1-120.
2. Массу панелей см. 1.832.1-14с.1-3ИИ.
3. Брусок по ГОСТ 8486-86Е.
4. В бруске (поз. 3) сделать прорези в местах пересечения с КП (поз. 1).

| Марка панели | Размеры, мм | |
|---|---|---|
| | H | h |
| 3ПСД 15.9.30-С1 | 900 | 440 |
| 3ПСД 15.9.30-С2 | | |
| 3ПСД 15.13.5.30-С1 | 1350 | 890 |
| 3ПСД 15.13.5.30-С2 | | |

| | | | |
|---|---|---|---|
| Гл. спец. | Косован | | 1.832.1-14с.1-73 |
| Рук. гр. | Храброва | | |
| Вед. инж. | Шестакова | | Панель |
| Инж. | Ларина | | 3ПСД 15.9.30-...; 3ПСД 15.13.5.30-... |
| | | | |
| | | | |
| Н. контр. | Косован | | |

| Стадия | Лист | Листов |
|---|---|---|
| Р | | 1 |

ЦНИИЭПсельстрой

Инв. № подл. | Подпись и дата | Взам. инв. №

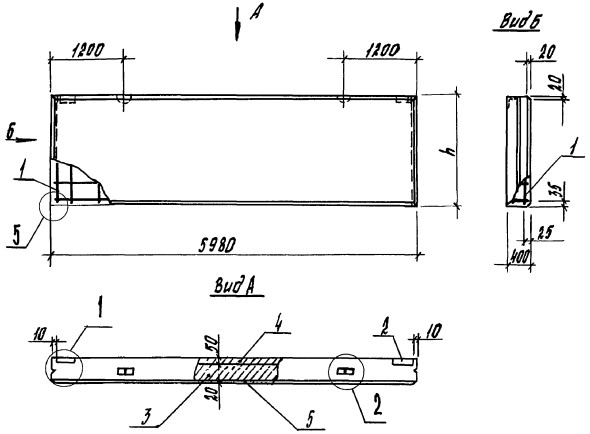


| Марка панели | Поз. | Наименование | Кол. | Обозначение документа |
|---|---|---|---|---|
| ПСД 60.6.40-С | 1 | Каркас пространственный КП4-1 | 1 | 1.832.1-14с.2-46 |
| | 2 | Изделие закладное МН3-4 | 2 | -92 |
| | 3 | Бетон класса В3,5; м³ | 1,2 | |
| | 4 | В15, м³ | 0,19 | |
| | 5 | Раствор цем.-песч. М100, м³ | 0,07 | |
| ПСД 60.9.40-С | 1 | Каркас пространственный КП4-2 | 1 | 1.832.1-14с.2-46 |
| | 2 | Изделие закладное МН3-4 | 2 | -92 |
| | 3 | Бетон класса В3,5; м³ | 1,7 | |
| | 4 | В15, м³ | 0,26 | |
| | 5 | Раствор цем.-песч. М100, м³ | 0,11 | |
| ПСД 60.12.40-С | 1 | Каркас пространственный КП4-3 | 1 | 1.832.1-14с.2-46 |
| | 2 | Изделие закладное МН3-4 | 2 | -92 |
| | 3 | Бетон класса В3,5; м³ | 2,3 | |
| | 4 | В15, м³ | 0,35 | |
| | 5 | Раствор цем.-песч. М100, м³ | 0,14 | |
| ПСД 60.18.40-С | 1 | Каркас пространственный КП4-5 | 1 | 1.832.1-14с.2-46 |
| | 2 | Изделие закладное МН3-4 | 2 | -92 |
| | 3 | Бетон класса В3,5; м³ | 3,5 | |
| | 4 | В15, м³ | 0,53 | |
| | 5 | Раствор цем.-песч. М100, м³ | 0,21 | |

| Марка панели | h, мм |
|---|---|
| ПСД 60.6.40-С | 580 |
| ПСД 60.9.40-С | 880 |
| ПСД 60.12.40-С | 1180 |
| ПСД 60.18.40-С | 1980 |

1. Узлы 1,2,5 см. 1.832.1-14с.1-120.
2. Массу панелей см 1.832.1-14с.1-4НИ.

| | | | |
|---|---|---|---|
| Гл.спец. | Насобам | | 1.832.1-14с.1-74 |
| Рук.гр. | Храброва | | |
| Вед.инж. | Шестакова | | Панель ПСД60.6.40-С; ПСД 60.9.40-С; ПСД 60.12.40-С; ПСД 60.18.40-С |
| Инж. | Ларина | | Стадия: Р; Лист: —; Листов: 1 |
| Н.контр. | Коробан | | ЦНИИЭПсельстрой |

Инв.№ подл. | Подпись и дата | Взам.инв.№

1ПСД 60.6.40-С1; 1ПСД 60.9.40-С1

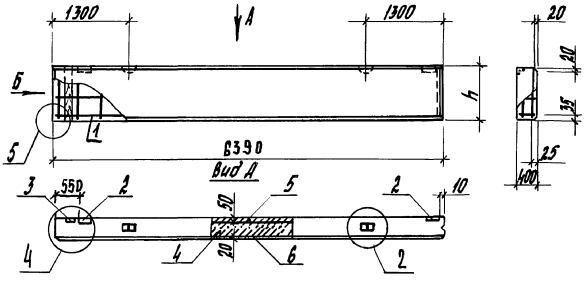


1ПСД 60.6.40-С2; 1ПСД 60.9.40-С2

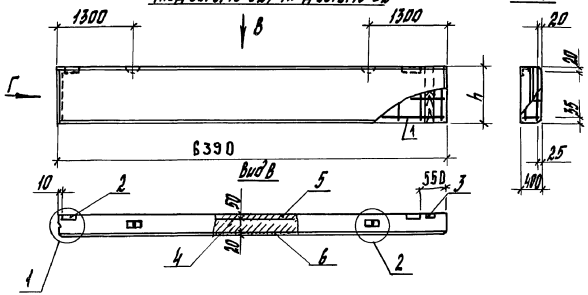


| Марка панели | h, мм |
|---|---|
| 1ПСД 60.6.40-С1 | 580 |
| 1ПСД 60.6.40-С2 | |
| 1ПСД 60.9.40-С1 | 880 |
| 1ПСД 60.9.40-С2 | |

| Марка панели | Поз. | Наименование | Кол. | Обозначение документа |
|---|---|---|---|---|
| 1ПСД 60.6.40-С1 | 1 | Каркас пространственный КП4-7 | 1 | 1.832.1-14 с.2-47 |
| | 2 | Изделие закладное МН3-4 | 2 | - 93 |
| | 3 | Брусок 60×100, ℓ=580; 0,003 м³ | 1 | |
| | 4 | Бетон класса В3,5; м³ | 1,2 | |
| | 5 | В15, м³ | 0,19 | |
| | 6 | Раствор цем.-песч. М100, м³ | 0,07 | |
| 1ПСД 60.6.40-С2 | 1 | Каркас пространственный КП4-8 | 1 | 1.832.1-14 с.2-47 |
| | | поз.2...6 по 1ПСД 60.6.40-С1 | | |
| 1ПСД 60.9.40-С1 | 1 | Каркас пространственный КП4-9 | 1 | 1.832.1-14с.2-47 |
| | 2 | Изделие закладное МН3-4 | 2 | - 93 |
| | 3 | Брусок 60×100, ℓ=880; 0,005 м³ | 1 | |
| | 4 | Бетон класса В3,5; м³ | 1,9 | |
| | 5 | В15, м³ | 0,28 | |
| | 6 | Раствор цем.-песч. М100, м³ | 0,11 | |
| 1ПСД 60.9.40-С2 | 1 | Каркас пространственный КП4-10 | 1 | 1.832.1-14с.2-47 |
| | | поз.2...6 по 1ПСД 60.9.40-С1 | | |

1. Узлы 1,2,4,5 см. 1.832.1-14с.1-120.
2. Массу панелей см. 1.832.1-14с.1-4НИ.
3. Брусок по ГОСТ 8486-86Е.

| | | | |
|---|---|---|---|
| Гл. спец. | Косован | | |
| Рук. гр. | Храброва | | |
| Вед. инж. | Шестакова | | |
| Инж. | Ларина | | |
| Н. контр. | Косован | | |

1.832.1-14с.1-75

Панель 1ПСД 60.6.40-...; 1ПСД 60.9.40-...

| Стадия | Лист | Листов |
|---|---|---|
| Р | | 1 |

ЦНИИЭПсельстрой

Инв.№подл. | Подпись и дата | Взам.инв.№

1ПСД 60.12.40-С1; 1ПСД 60.18.40-С1

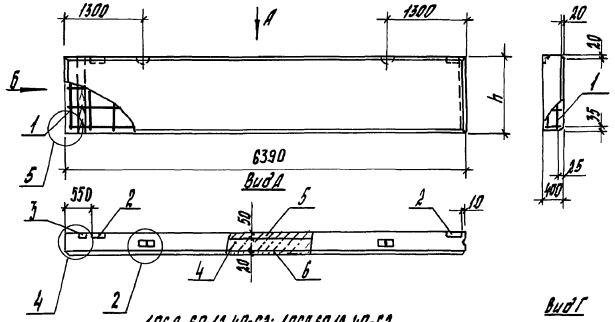


Вид Б




1ПСД 60.12.40-С2; 1ПСД 60.18.40-С2

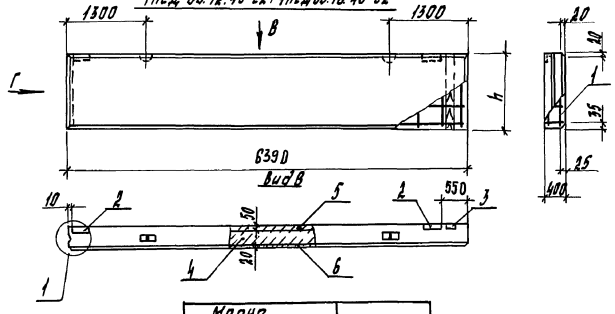


Вид Г




| Марка панели | h, мм |
|---|---|
| 1ПСД 60.12.40-С1 | 1180 |
| 1ПСД 60.12.40-С2 | |
| 1ПСД 60.18.40-С1 | 1780 |
| 1ПСД 60.18.40-С2 | |

| Марка панели | Поз. | Наименование | Кол. | Обозначение документа |
|---|---|---|---|---|
| 1ПСД 60.12.40-С1 | 1 | Каркас пространственный КП4-11 | 1 | 1.832.1-14с.2-48 |
| | 2 | Изделие закладное МН3-4 | 2 | -92 |
| | 3 | Брусок 60×100; ℓ=1180. 0,007 м³ | 1 | |
| | 4 | Бетон класса В3,5; м³ | 2,5 | |
| | 5 | В15, м³ | 0,38 | |
| | 6 | Раствор цем.-песч. М100, м³ | 0,15 | |
| 1ПСД 60.12.40-С2 | 1 | Каркас пространственный КП4-12 | 1 | 1.832.1-14с.2-48 |
| | | поз. 2... 6 по 1ПСД 60.12.40-С1 | | |
| 1ПСД 60.18.40-С1 | 1 | Каркас пространственный КП4-15 | 1 | 1.832.1-14с.2-48 |
| | 2 | Изделие закладное МН3-4 | 2 | -92 |
| | 3 | Брусок 60×100; ℓ=1780. 0,011 м³ | 1 | |
| | 4 | Бетон класса В3,5; м³ | 3,8 | |
| | 5 | В15, м³ | 0,57 | |
| | 6 | Раствор цем.-песч. М100, м³ | 0,23 | |
| 1ПСД 60.18.40-С2 | 1 | Каркас пространственный КП4-16 | 1 | 1.832.1-14с.2-48 |
| | | поз. 2... 6 по 1ПСД 60.18.40-С1 | | |

1. Узлы 1,2,4,5 см. 1.832.1-14с.1-120.
2. Массу панелей см. 1.832.1-14.1-4НИ.
3. Брусок по ГОСТ 8486-86 Е.

| | | | |
|---|---|---|---|
| Гл.спец. | Косован | | 1.832.1-14с.1-76 |
| Рук.гр. | Храброва | | |
| Вед.инж. | Шестакова | | |
| Инж. | Ларина | | Панель 1ПСД 60.12.40-...; 1ПСД 60.18.40-... |
| Н.контр. | Косован | | Стадия Р; Лист; Листов 1 |
| | | | ЦНИИЭПсельстрой |

Инв.№подл. | Подпись и дата | Взам.инв.№

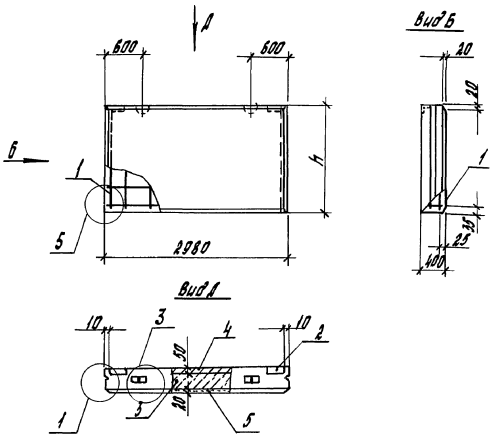


| Марка панели | Поз. | Наименование | Кол. | Обозначение документа |
|---|---|---|---|---|
| ПСД 30.6.40-С | 1 | Каркас пространственный КП4-19 | 1 | 1.832.1-14с.2-49 |
| | 2 | Изделие закладное МН3-4 | 2 | -92 |
| | 3 | Бетон класса В3,5; $м^3$ | 0,57 | |
| | 4 | В15, $м^3$ | 0,09 | |
| | 5 | Раствор цем.-песч. М100, $м^3$ | 0,03 | |
| ПСД 30.9.40-С | 1 | Каркас пространственный КП4-20 | 1 | 1.832.1-14с.2-49 |
| | 2 | Изделие закладное МН3-4 | 2 | -92 |
| | 3 | Бетон класса В3,5; $м^3$ | 0,87 | |
| | 4 | В15, $м^3$ | 0,13 | |
| | 5 | Раствор цем.-песч. М100, $м^3$ | 0,05 | |
| ПСД 30.12.40-С | 1 | Каркас пространственный КП4-21 | 1 | 1.832.1-14с.2-49 |
| | 2 | Изделие закладное МН3-4 | 2 | -92 |
| | 3 | Бетон класса В3,5; $м^3$ | 1,2 | |
| | 4 | В15, $м^3$ | 0,18 | |
| | 5 | Раствор цем.-песч. М100, $м^3$ | 0,07 | |
| ПСД 30.18.40-С | 1 | Каркас пространственный КП4-23 | 1 | 1.832.1-14с.2-49 |
| | 2 | Изделие закладное МН3-4 | 2 | -92 |
| | 3 | Бетон класса В3,5; $м^3$ | 1,8 | |
| | 4 | В15, $м^3$ | 0,27 | |
| | 5 | Раствор цем.-песч. М100, $м^3$ | 0,11 | |

| Марка панели | h, мм |
|---|---|
| ПСД 30.6.40-С | 580 |
| ПСД 30.9.40-С | 880 |
| ПСД 30.12.40-С | 1180 |
| ПСД 30.18.40-С | 1780 |

1. Узлы 1,3,5 см. 1.832.1-14с.1-120.
2. Массу панелей см. 1.832.1-14с.1-4НН.

| | | | |
|---|---|---|---|
| Гл. спец. | Косован | | |
| Рук. эр. | Храброва | | |
| Вед. инж. | Шестакова | | |
| Инж. | Стрельникова | | |
| Н. контр. | Косован | | |

1.832.1-14с.1-77

Панель
ПСД 30.6.40-С; ПСД 30.9.40-С;
ПСД 30.12.40-С; ПСД 30.18.40-С

| Стадия | Лист | Листов |
|---|---|---|
| Р | | 1 |

ЦНИИЭПсельстрой

Инв. № подл. | Подпись и дата | Взам. инв. №

1ПСД 30.6.40-С1; 1ПСД 30.9.40-С1

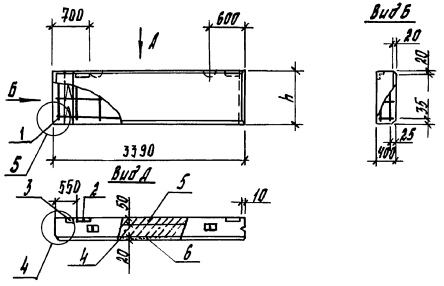


1ПСД 30.6.40-С2; 1ПСД 30.9.40-С2

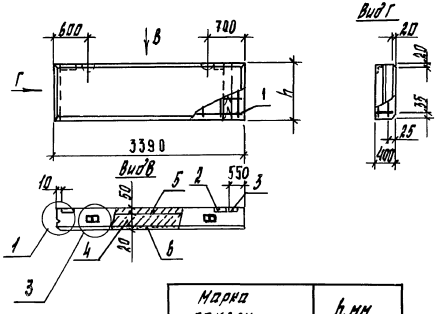


| Марка панели | h, мм |
|---|---|
| 1ПСД 30.6.40-С1 | 580 |
| 1ПСД 30.6.40-С2 | |
| 1ПСД 30.9.40-С1 | 880 |
| 1ПСД 30.9.40-С2 | |

| Марка панели | Поз. | Наименование | Кол. | Обозначение документа |
|---|---|---|---|---|
| 1ПСД 30.6.40-С1 | 1 | Каркас пространственный КП4-25 | 1 | 1.832.1-14 с.2-50 |
| | 2 | Изделие закладное МН3-4 | 2 | -92 |
| | 3 | Брусок 60×100, l=580; 0,003 м³ | 1 | |
| | 4 | Бетон класса В3,5; м³ | 0,65 | |
| | 5 | В15, м³ | 0,10 | |
| | 6 | Раствор цем.-песч. М100, м³ | 0,04 | |
| 1ПСД 30.6.40-С2 | 1 | Каркас пространственный КП4-26 | 1 | 1.832.1-14 с.2-50 |
| | | поз. 2...6 по 1ПСД 30.6.40-С1 | | |
| 1ПСД 30.9.40-С1 | 1 | Каркас пространственный КП4-27 | 1 | 1.832.1-14 с.2-50 |
| | 2 | Изделие закладное МН3-4 | 2 | -92 |
| | 3 | Брусок 60×100, l=880; 0,005 м³ | 1 | |
| | 4 | Бетон класса В3,5; м³ | 0,98 | |
| | 5 | В15, м³ | 0,15 | |
| | 6 | Раствор цем.-песч. М100, м³ | 0,06 | |
| 1ПСД 30.9.40-С2 | 1 | Каркас пространственный КП4-28 | 1 | 1.832.1-14 с.2-50 |
| | | поз. 2...6 по 1ПСД 30.9.40-С1 | | |

1. Узлы 1,3,4,5 см. 1.832.1-14 с.1-120.
2. Массу панелей см. 1.832.1-14 с.1-4НИ.
3. Брусок по ГОСТ 8486-86Е.

| | | | |
|---|---|---|---|
| Гл. спец. | Косован | | 1.832.1-14 с.1-78 |
| Рук. гр. | Храброва | | |
| Вед. инж. | Шестакова | | Панель 1ПСД 30.6.40-...; 1ПСД 30.9.40-... |
| Инж. | Кузина | | Стадия: Р; Лист: ; Листов: 1 |
| Н. контр. | Косован | | ЦНИИЭП сельстрой |

Инв. № подл. | Подпись и дата | Взам. инв. №

1ПСД 30.12.40-С1; 1ПСД 30.18.40-С1

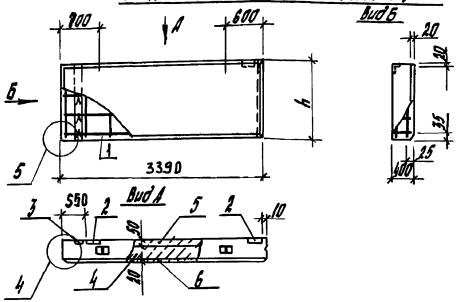


1ПСД 30.12.40-С2; 1ПСД 30.18.40-С2

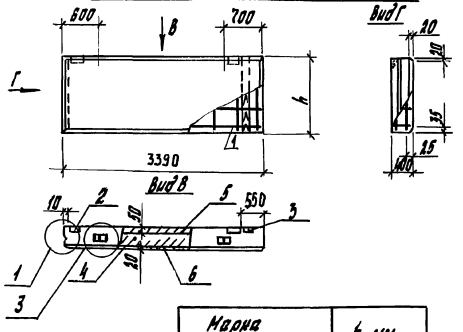


| Марка панели | h, мм |
|---|---|
| 1ПСД 30.12.40-С1 | 1180 |
| 1ПСД 30.12.40-С2 | |
| 1ПСД 30.18.40-С1 | 1780 |
| 1ПСД 30.18.40-С2 | |

| Марка панели | Поз. | Наименование | Кол. | Обозначение документа |
|---|---|---|---|---|
| 1ПСД 30.12.40-С1 | 1 | Каркас пространственный КП4-29 | 1 | 1.832.1-14с.2-51 |
| | 2 | Изделие закладное МН3-4 | 2 | -92 |
| | 3 | Брусок 60×100, ℓ=1180; 0,007 м³ | 1 | |
| | 4 | Бетон класса В3,5; м³ | 1,3 | |
| | 5 | В15, м³ | 0,20 | |
| | 6 | Раствор цем.-песч. М100, м³ | 0,08 | |
| 1ПСД 30.12.40-С2 | 1 | Каркас пространственный КП4-30 | 1 | 1.832.1-14с.2-51 |
| | | поз. 2...6 по 1ПСД 30.12.40-С1 | | |
| 1ПСД 30.18.40-С1 | 1 | Каркас пространственный КП4-33 | 1 | 1.832.1-14с.2-51 |
| | 2 | Изделие закладное МН3-4 | 2 | -92 |
| | 3 | Брусок 60×100, ℓ=1780; 0,011 м³ | 1 | |
| | 4 | Бетон класса В3,5; м³ | 2,0 | |
| | 5 | В15, м³ | 0,30 | |
| | 6 | Раствор цем.-песч. М100, м³ | 0,12 | |
| 1ПСД 30.18.40-С2 | 1 | Каркас пространственный КП4-34 | 1 | 1.832.1-14с.2-51 |
| | | поз. 2...6 по 1ПСД 30.18.40-С1 | | |

1. Узлы 1,3,4,5 см. 1.832.1-14с.1-120.
2. Массы панелей см. 1.832.1-14с.1-4НН.
3. Брусок по ГОСТ 8486-86 Е.

| | | | |
|---|---|---|---|
| Гл. спец. | Косован | | 1.832.1-14с.1-79 |
| Рук. гр. | Храброва | | |
| Вед. инж. | Шестакова | | |
| Инж. | Карина | | Панель 1ПСД 30.12.40-...; 1ПСД 30.18.40-... |
| Н. контр. | Косован | | Стадия Р; Лист; Листов 1 |
| | | | ЦНИИЭПсельстрой |

Инв. № подл. | Подпись и дата | Взам. инв. №

## 1ПСД 15.6.40-С1; 1ПСД 15.9.40-С1

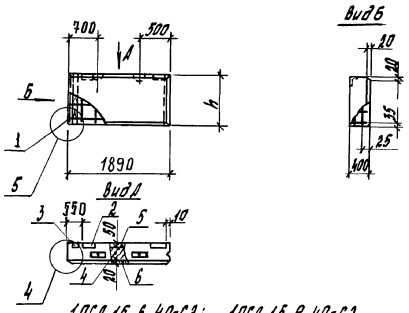


## 1ПСД 15.6.40-С2; 1ПСД 15.9.40-С2

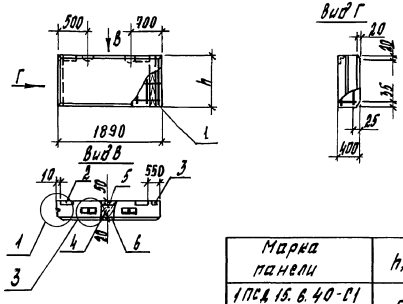


| Марка панели | h, мм |
|---|---|
| 1ПСД 15.6.40-С1 | 580 |
| 1ПСД 15.6.40-С2 | |
| 1ПСД 15.9.40-С1 | 880 |
| 1ПСД 15.9.40-С2 | |

| Марка панели | Поз. | Наименование | Кол. | Обозначение документа |
|---|---|---|---|---|
| 1ПСД 15.6.40-С1 | 1 | Каркас пространственный КП4-37 | 1 | 1.832.1-14с.2-92 |
| | 2 | Изделие закладное МН3-4 | 2 | -92 |
| | 3 | Брусок 60×100, ℓ=580; 0,003м³ | 1 | |
| | 4 | Бетон класса В3,5; м³ | 0,36 | |
| | 5 | В15, м³ | 0,05 | |
| | 6 | Раствор цем.-песч. М100, м³ | 0,02 | |
| 1ПСД 15.6.40-С2 | 1 | Каркас пространственный КП4-38 | 1 | 1.832.1-14с.2-92 |
| | | поз. 2...6 по 1ПСД 15.6.40-С1 | | |
| 1ПСД 15.9.40-С1 | 1 | Каркас пространственный КП4-39 | 1 | 1.832.1-14с.2-92 |
| | 2 | Изделие закладное МН3-4 | 2 | -92 |
| | 3 | Брусок 60×100, ℓ=880; 0,005м³ | 1 | |
| | 4 | Бетон класса В3,5; м³ | 0,55 | |
| | 5 | В15, м³ | 0,08 | |
| | 6 | Раствор цем.-песч. М100, м³ | 0,03 | |
| 1ПСД 15.9.40-С2 | 1 | Каркас пространственный КП4-40 | 1 | 1.832.1-14с.2-92 |
| | | поз. 2... 6 по 1ПСД 15.9.40-С1 | | |

1. Узлы 1,3,4,5 см. 1.832.1-14с.1-120.
2. Массу панелей см. 1.832.1-14с.1-4НИ.
3. Брусок по ГОСТ 8486-86Е.

| | | | |
|---|---|---|---|
| Гл.спец. | Косован | | |
| Рук.гр. | Храбров | | |
| Вед.инж. | Шестакова | | |
| Инж. | Кузина | | |
| Н.контр. | Косован | | |

1.832.1-14с.1-80

Панель 1ПСД 15.6.40-...; 1ПСД15.9.40-...

| Стадия | Лист | Листов |
|---|---|---|
| Р | | 1 |

ЦНИИЭП сельстрой

Инв.№ подл. | Подпись и дата | Взам. инв.№

1ПСД 15.12.40-С1; 1ПСД 15.18.40-С1

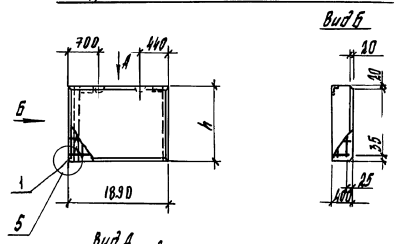


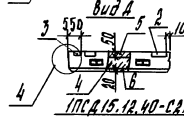


1ПСД 15.12.40-С2; 1ПСД 15.18.40-С2

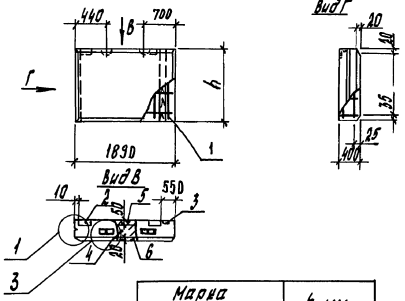


| Марка панели | h, мм |
|---|---|
| 1ПСД 15.12.40-С1 | 1180 |
| 1ПСД 15.12.40-С2 | |
| 1ПСД 15.18.40-С1 | 1780 |
| 1ПСД 15.18.40-С2 | |

| Марка панели | Поз. | Наименование | Кол. | Обозначение документа |
|---|---|---|---|---|
| 1ПСД 15.12.40-С1 | 1 | Каркас пространственный КП4-44 | 1 | 1.832.1-14с.2-52 |
| | 2 | Изделие закладное МН3-4 | 2 | -92 |
| | 3 | Брусок 60×100, $\ell$=1180; 0,007 м³ | 1 | |
| | 4 | Бетон класса В3,5; м³ | 0,24 | |
| | 5 | В15, м³ | 0,11 | |
| | 6 | Раствор цем.-песч. М100, м³ | 0,04 | |
| 1ПСД 15.12.40-С2 | 1 | Каркас пространственный КП4-42 | 1 | 1.832.1-14с.2-52 |
| | | поз.2...6 по 1ПСД 15.12.40-С1 | | |
| 1ПСД 15.18.40-С1 | 1 | Каркас пространственный КП4-45 | 1 | 1.832.1-14с.2-52 |
| | 2 | Изделие закладное МН3-4 | 2 | -92 |
| | 3 | Брусок 60×100, $\ell$=1780; 0,011 м³ | 1 | |
| | 4 | Бетон класса В3,5, м³ | 1,1 | |
| | 5 | В15, м³ | 0,17 | |
| | 6 | Раствор цем.-песч. М100, м³ | 0,07 | |
| 1ПСД 15.18.40-С2 | 1 | Каркас пространственный КП4-46 | 1 | 1.832.1-14с.2-52 |
| | | поз.2...6 по 1ПСД 15.18.40-С1 | | |

1. Узлы 1,3,4,5 см. 1.832.1-14с.1-120.
2. Массу панелей см. 1.832.1-14с.1-4НИ.
3. Брусок по ГОСТ 8486-86 Е.

| | | | |
|---|---|---|---|
| Гл. спец. | Носовач | | 1.832.1-14с.1-81 |
| Рук. гр. | Храброва | | |
| Вед. инж. | Шестакова | | Панель 1ПСД 15.12.40-...; 1ПСД 15.18.40-... |
| Инж. | Кузина | | Стадия Р; Лист; Листов 1 |
| Н. контр. | Носовач | | ЦНИИЭПсельстрой |

Инв. № подл. | Подпись и дата | Взам. инв. №

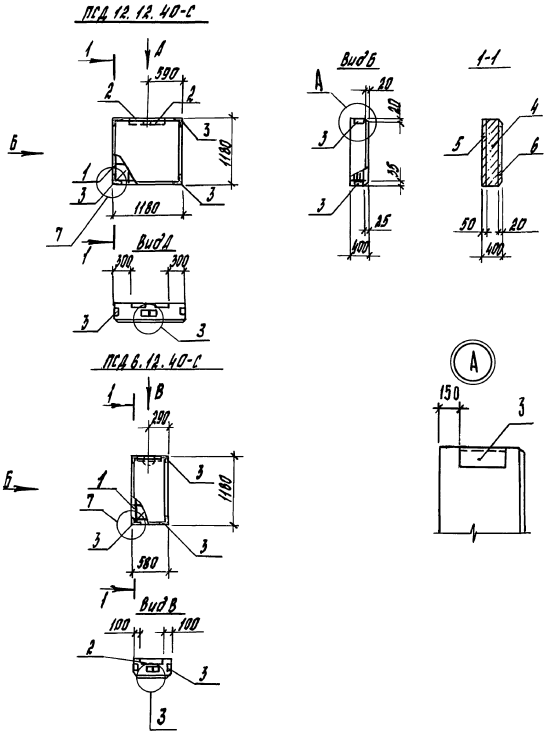


| Марка панели | Поз. | Наименование | Кол. | Обозначение документа |
|---|---|---|---|---|
| ПСД 12.12.40-С | 1 | Каркас пространственный КП4-49 | 1 | 1.832.1-14с.2-53 |
| | 2 | Изделие закладное МН4-4 | 2 | -92 |
| | 3 | МН7 | 4 | -93 |
| | 4 | Бетон класса В 3,5; м³ | 0,46 | |
| | 5 | В15, м³ | 0,07 | |
| | 6 | Раствор цем.-песч. М100, м³ | 0,03 | |
| ПСД 6.12.40-С | 1 | Каркас пространственный КП4-50 | 1 | 1.832.1-14с.2-53 |
| | 2 | Изделие закладное МН6-4 | 1 | -93 |
| | 3 | МН7 | 4 | -93 |
| | 4 | Бетон класса В3,5; м³ | 0,23 | |
| | 5 | В15, м³ | 0,03 | |
| | 6 | Раствор цем.-песч. М100, м³ | 0,01 | |

1. Узлы 3, 7 см. 1.832.1-14с.1-120.
2. Массу панелей см. 1.832.1-14с.1-4НН.

| | | | |
|---|---|---|---|
| Гл. спец. | Косован | | 1.832.1-14с.1-82 |
| Рук. гр. | Храброва | | |
| Вед. инж. | Шестакова | | |
| Инж. | Ларина | | Панель ПСД 12.12.40-С; ПСД 6.12.40-С |
| Н. контр. | Косован | | |

| Стадия | Лист | Листов |
|---|---|---|
| Р | | 1 |

ЦНИИЭП сельстрой

Инв. № подл. | Подпись и дата | Взам. инв. №

ПСД 24.30.40-С1; ПСД 21.30.40-С1

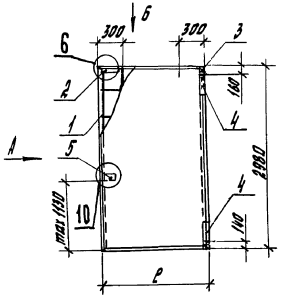


Вид А

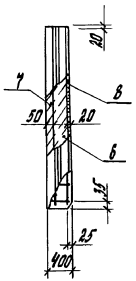


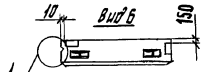


ПСД 24.30.40-С2; ПСД 21.30.40-С2

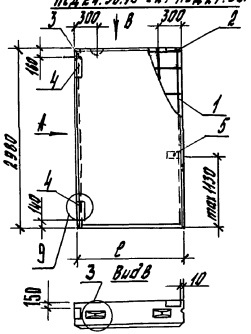


| Марка панели | l, мм |
|---|---|
| ПСД 24.30.40-С1 | 2380 |
| ПСД 24.30.40-С2 | |
| ПСД 21.30.40-С1 | 2080 |
| ПСД 21.30.40-С2 | |

| Марка панели | Поз. | Наименование | Кол. | Обозначение документа |
|---|---|---|---|---|
| ПСД 24.30.40-С1<br>ПСД 24.30.40-С2 | 1 | Каркас пространственный КП4-51 | 1 | 1.832.1-14с.2-54 |
| | 2 | Изделие закладное МН4-4 | 1 | -92 |
| | 3 | МН7 | 1 | -93 |
| | 4 | МН8-3 | 2 | -94 |
| | 5 | МН9 | 1 | -94 |
| | 6 | Бетон класса В3,5; $м^3$ | 2,3 | |
| | 7 | В15, $м^3$ | 0,35 | |
| | 8 | Раствор цем.-песч. М100, $м^3$ | 0,14 | |
| ПСД 21.30.40-С1<br>ПСД 21.30.40-С2 | 1 | Каркас пространственный КП4-52 | 1 | 1.832.1-14с.2-54 |
| | 2 | Изделие закладное МН4-4 | 1 | -92 |
| | 3 | МН7 | 1 | -93 |
| | 4 | МН8-3 | 2 | -94 |
| | 5 | МН9 | 1 | -94 |
| | 6 | Бетон класса В3,5; $м^3$ | 2,1 | |
| | 7 | В15, $м^3$ | 0,31 | |
| | 8 | Раствор цем.-песч. М100, $м^3$ | 0,12 | |

1. Узлы 1,3,6,9,10 см. 1.832.1-14с.1-120.
2. Массу панелей см. 1.832.1-14с.1-4НИ.

| | | | |
|---|---|---|---|
| Гл.спец. | Косован | | |
| Рук.гр. | Храброва | | |
| Вед.инж. | Шестакова | | |
| Инж. | Жукова | | |
| | | | |
| | | | |
| Н.контр. | Косован | | |

1.832.1-14с.1-83

Панель ПСД 24.30.40-...; ПСД 21.30.40-...

| Стадия | Лист | Листов |
|---|---|---|
| Р | | 1 |

ЦНИИЭПсельстрой

Инв. № подл. | Подпись и дата | Взам. инв. №

ПСД 18.30.40-С1; ПСД 15.30.40-С1; ПСД 12.30.40-С1

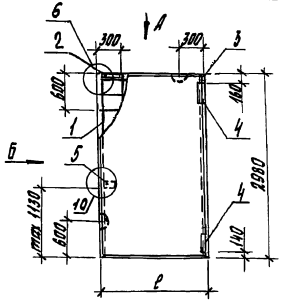


Вид Б

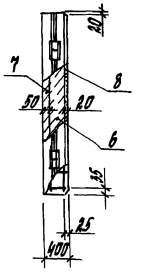


Вид А

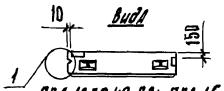


ПСД 18.30.40-С2; ПСД 15.30.40-С2; ПСД 12.30.40-С2

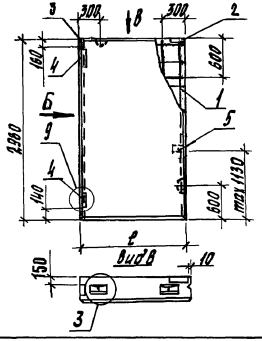


Вид В

| Марка панели | ℓ, мм |
|---|---|
| ПСД 18.30.40-С1 | 1780 |
| ПСД 18.30.40-С2 | |
| ПСД 15.30.40-С1 | 1480 |
| ПСД 15.30.40-С2 | |
| ПСД 12.30.40-С1 | 1180 |
| ПСД 12.30.40-С2 | |

| Марка панели | Поз. | Наименование | Кол. | Обозначение документа |
|---|---|---|---|---|
| ПСД 18.30.40-С1 ПСД 18.30.40-С2 | 1 | Каркас пространственный КП4-55 | 1 | 1.832.1-14с.2-55 |
| | 2 | Изделие закладное МН4-4 | 1 | -92 |
| | 3 | МН7 | 1 | -93 |
| | 4 | МН8-3 | 2 | -94 |
| | 5 | МН9 | 1 | -94 |
| | 6 | Бетон класса В3,5; м³ | 1,8 | |
| | 7 | В15, м³ | 0,27 | |
| | 8 | Раствор цем.-песч. М100, м³ | 0,11 | |
| ПСД 15.30.40-С1 ПСД 15.30.40-С2 | 1 | Каркас пространственный КП4-54 | 1 | 1.832.1-14с.2-55 |
| | 2 | Изделие закладное МН4-4 | 1 | -92 |
| | 3 | МН7 | 1 | -93 |
| | 4 | МН8-3 | 2 | -94 |
| | 5 | МН9 | 1 | -94 |
| | 6 | Бетон класса В3,5; м³ | 1,5 | |
| | 7 | В15, м³ | 0,22 | |
| | 8 | Раствор цем.-песч. М100, м³ | 0,09 | |
| ПСД 12.30.40-С1 ПСД 12.30.40-С2 | 1 | Каркас пространственный КП4-55 | 1 | 1.832.1-14с.2-55 |
| | 2 | Изделие закладное МН4-4 | 1 | -92 |
| | 3 | МН7 | 1 | -93 |
| | 4 | МН8-3 | 2 | -94 |
| | 5 | МН9 | 1 | -94 |
| | 6 | Бетон класса В3,5; м³ | 1,2 | |
| | 7 | В15; м³ | 0,18 | |
| | 8 | Раствор цем.-песч. М100, м³ | 0,07 | |

1. Узлы 1,3,6,9,10 см. 1.832.1-14с.1-120.
2. Массу панелей см. 1.832.1-14с.1-4НИ.

| | | | |
|---|---|---|---|
| Гл.спец. | Косован | | 1.832.1-14с.1-84 |
| Рук. гр. | Храброва | | |
| Вед.инж. | Шестакова | | |
| Инж. | Жукова | | Панель ПСД 18.30.40-...; ПСД 15.30.40-...; ПСД 12.30.40-... |
| Н.контр. | Косован | | |

| Стадия | Лист | Листов |
|---|---|---|
| Р | | 1 |

ЦНИИЭПсельстрой

Инв. № подл. | Подпись и дата | Взам. инв. №

ПСД 9.30.40-С1; ПСД 6.30.40-С1

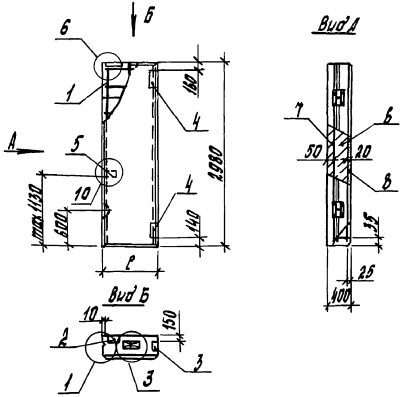


ПСД 9.30.40-С2; ПСД 6.30.40-С2

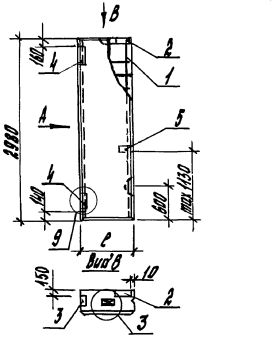


| Марка панели | ℓ, мм |
|---|---|
| ПСД 9.30.40-С1 | 880 |
| ПСД 9.30.40-С2 | |
| ПСД 6.30.40-С1 | 580 |
| ПСД 6.30.40-С2 | |

| Марка панели | Поз. | Наименование | Кол. | Обозначение документа |
|---|---|---|---|---|
| ПСД 9.30.40-С1 ПСД 9.30.40-С2 | 1 | Каркас пространственный КП4-56 | 1 | 1.832.1-14с.2-56 |
| | 2 | Изделие закладное МН 4-4 | 1 | -92 |
| | 3 | МН 7 | 1 | -93 |
| | 4 | МН 8-3 | 2 | -94 |
| | 5 | МН 9 | 1 | -94 |
| | 6 | Бетон класса В3,5; $м^3$ | 0,87 | |
| | 7 | В15, $м^3$ | 0,13 | |
| | 8 | Раствор цем.-песч. М100, $м^3$ | 0,05 | |
| ПСД 6.30.40-С1 ПСД 6.30.40-С2 | 1 | Каркас пространственный КП4-57 | 1 | 1.832.1-14с.2-56 |
| | 2 | Изделие закладное МН 4-4 | 1 | -92 |
| | 3 | МН 7 | 1 | -93 |
| | 4 | МН 8-3 | 2 | -94 |
| | 5 | МН 9 | 1 | -94 |
| | 6 | Бетон класса В3,5; $м^3$ | 0,57 | |
| | 7 | В15, $м^3$ | 0,09 | |
| | 8 | Раствор цем.-песч. М100, $м^3$ | 0,03 | |

1. Узлы 1,3,6,9,10 см. 1.832.1-14с.1-120.
2. Массу панелей см. 1.832.1-14с.1-4НИ.

| | | | |
|---|---|---|---|
| Гл.спец. | Косован | | 1.832.1-14с.1-85 |
| Рук.гр. | Храброва | | |
| Вед.инж. | Шестакова | | |
| Инж. | Жукова | | Панель ПСД 9.30.40-...; ПСД 6.30.40-... |
| Н.контр. | Косован | | |

| Стадия | Лист | Листов |
|---|---|---|
| Р | | 1 |

ЦНИИЭПсельстрой

Инв. № подл. | Подпись и дата | Взам.инв. №

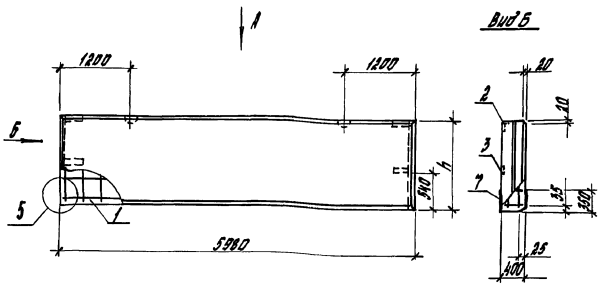


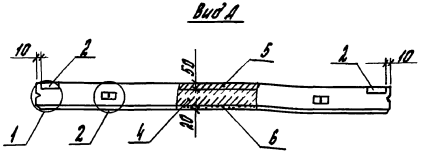


| Марка панели | Поз. | Наименование | Кол. | Обозначение документа |
|---|---|---|---|---|
| ПЦД 60.12.40-С | 1 | Каркас пространственный КП 4-3 | 1 | 1.832.1-14с.2-46 |
| | 2 | Изделие закладное МН 3-4 | 2 | -92 |
| | 3 | МН 9 | 2 | -94 |
| | 4 | Бетон класса В3,5; $м^3$ | 2,3 | |
| | 5 | В15, $м^3$ | 0,35 | |
| | 6 | Раствор цем.-песч. М100, $м^3$ | 0,14 | |
| | 7 | Гидроизоляционная обмазка, $м^2$ | 6,9 | |
| ПЦД 60.15.40-С | 1 | Каркас пространственный КП 4-4 | 1 | 1.832.1-14с.2-46 |
| | 2 | Изделие закладное МН 3-4 | 2 | -92 |
| | 3 | МН 9 | 2 | -94 |
| | 4 | Бетон класса В3,5; $м^3$ | 2,9 | |
| | 5 | В15, $м^3$ | 0,44 | |
| | 6 | Раствор цем.-песч. М100, $м^3$ | 0,18 | |
| | 7 | Гидроизоляционная обмазка, $м^2$ | 6,9 | |
| ПЦД 60.21.40-С | 1 | Каркас пространственный КП 4-6 | 1 | 1.832.1-14с.2-46 |
| | 2 | Изделие закладное МН 3-4 | 2 | -92 |
| | 3 | МН 9 | 2 | -94 |
| | 4 | Бетон класса В3,5; $м^3$ | 4,1 | |
| | 5 | В15, $м^3$ | 0,62 | |
| | 6 | Раствор цем.-песч. М100, $м^3$ | 0,25 | |
| | 7 | Гидроизоляционная обмазка, $м^2$ | 6,9 | |

1. Узлы 1,2,5 см. 1.832.1-14с.1-120.
2. Массу панелей см. 1.832.1-14с.1-4 НИ.

| Марка панели | h, мм |
|---|---|
| ПЦД 60.12.40-С | 1180 |
| ПЦД 60.15.40-С | 1480 |
| ПЦД 60.21.40-С | 2080 |

| | | |
|---|---|---|
| Гл.спец. | Косован | |
| Рук.гр. | Храброва | |
| Вед.инж. | Шестакова | |
| Инж. | Ларина | |
| Н.контр. | Косован | |

1.832.1-14с.1-86

Панель

ПЦД 60.12.40-С; ПЦД 60.15.40-С; ПЦД 60.21.40-С

| Стадия | Лист | Листов |
|---|---|---|
| Р | | 1 |

ЦНИИЭПсельстрой

Инв. № подл. | Подпись и дата | Взам. инв. №

1ПЦД 60.12.40-С1; 1ПЦД 60.15.40-С1

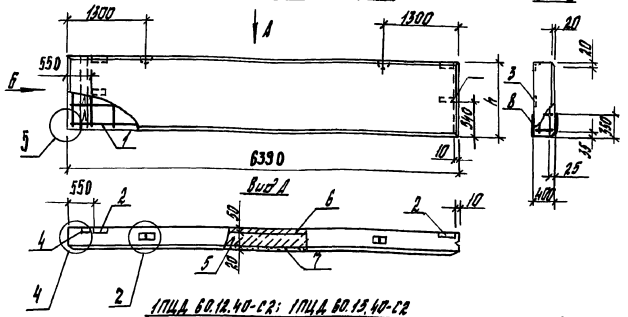


1ПЦД 60.12.40-С2; 1ПЦД 60.15.40-С2

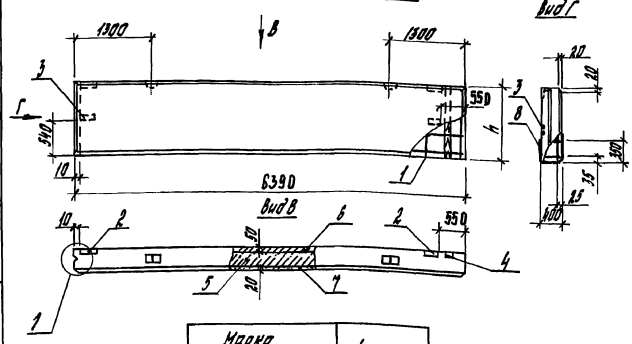


| Марка панели | h, мм |
|---|---|
| 1ПЦД 60.12.40-С1 | 1180 |
| 1ПЦД 60.12.40-С2 | |
| 1ПЦД 60.15.40-С1 | 1480 |
| 1ПЦД 60.15.40-С2 | |

| Марка панели | Поз. | Наименование | Кол. | Обозначение документа |
|---|---|---|---|---|
| 1ПЦД 60.12.40-С1 | 1 | Каркас пространственный КП4-11 | 1 | 1.832.1-14с.2-48 |
| | 2 | Изделие закладное МН3-4 | 2 | -92 |
| | 3 | МН9 | 2 | -94 |
| | 4 | Брусок 60×100, ℓ=1180; 0,007 м³ | 1 | |
| | 5 | Бетон класса В3,5; м³ | 2,5 | |
| | 6 | В15, м³ | 0,38 | |
| | 7 | Раствор цем.-песч. М100, м³ | 0,15 | |
| | 8 | Гидроизоляционная обмазка, м² | 7,3 | |
| 1ПЦД 60.12.40-С2 | 1 | Каркас пространственный КП4-12 | 1 | 1.832.1-14с.2-48 |
| | 2 | поз. 2...8 по 1ПЦД 60.12.40-С1 | | |
| 1ПЦД 60.15.40-С1 | 1 | Каркас пространственный КП4-13 | 1 | 1.832.1-14с.2-48 |
| | 2 | Изделие закладное МН3-4 | 2 | -92 |
| | 3 | МН9 | 2 | -94 |
| | 4 | Брусок 60×100, ℓ=1480; 0,009 м³ | 1 | |
| | 5 | Бетон класса В3,5, м³ | 3,1 | |
| | 6 | В15, м³ | 0,48 | |
| | 7 | Раствор цем.-песч. М100, м³ | 0,19 | |
| | 8 | Гидроизоляционная обмазка, м² | 7,3 | |
| 1ПЦД 60.15.40-С2 | 1 | Каркас пространственный КП4-14 | 1 | 1.832.1-14с.2-48 |
| | | поз. 2...8 по 1ПЦД 60.15.40-С1 | | |

1. Узлы 1,2,4,5 см. 1.832.1-14с.1-120.
2. Массу панелей см. 1.832.1-14с.1-4МИ.
3. Брусок по ГОСТ 8486-86 Е.

| | | | |
|---|---|---|---|
| Гл.спец. | Косован | | |
| Рук.гр. | Храброва | | |
| Вед.инж. | Шитикова | | |
| Инж. | Гарина | | |
| Н.контр. | Косован | | |

1.832.1-14с.1-87

Панель 1ПЦД 60.12.40-...; 1ПЦД 60.15.40-...

| Стадия | Лист | Листов |
|---|---|---|
| Р | | 1 |

ЦНИИЭП сельстрой

Инв.№ подл. | Подпись и дата | Взам.инв.№

1ПЦД 60.21.40-С1; 1ПЦД 30.21.40-С1

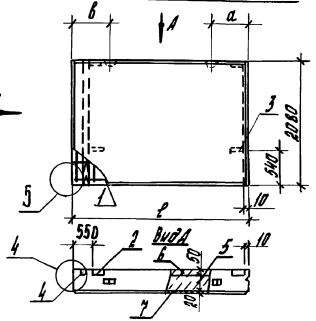


Вид Б

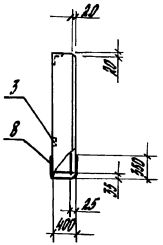


1ПЦД 60.21.40-С2; 1ПЦД 30.21.40-С2

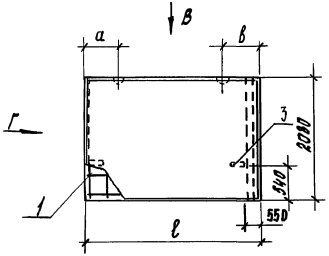


Вид Г

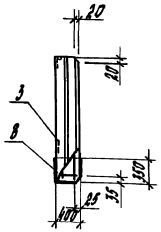


Вид В

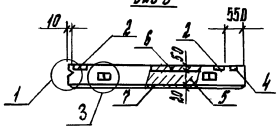


| Марка панели | Поз. | Наименование | Кол. | Обозначение документа |
|---|---|---|---|---|
| 1ПЦД 60.21.40-С1 | 1 | Каркас пространственный КП4-17 | 1 | 1.832.1-14с.2-48 |
| | 2 | Изделие закладное МН3-4 | 2 | -92 |
| | 3 | МН9 | 2 | -94 |
| | 4 | Брусок 60×100, ℓ=2080; 0,013 м³ | 1 | |
| | 5 | Бетон класса В3,5; м³ | 4,4 | |
| | 6 | В15, м³ | 0,67 | |
| | 7 | Раствор цем-песч. М100, м³ | 0,27 | |
| | 8 | Гидроизоляционная обмазка, м² | 7,3 | |
| 1ПЦД 60.21.40-С2 | 1 | Каркас пространственный КП4-18 | 1 | 1.832.1-14с.2-48 |
| | | поз. 2...8 по 1ПЦД 60.21.40-С1 | | |
| 1ПЦД 30.21.40-С1 | 1 | Каркас пространственный КП4-35 | 1 | 1.832.1-14с.2-51 |
| | 2 | Изделие закладное МН3-4 | 2 | -92 |
| | 3 | МН9 | 2 | -94 |
| | 4 | Брусок 60×100, ℓ=2080; 0,013 м³ | 1 | |
| | 5 | Бетон класса В3,5; м³ | 2,3 | |
| | 6 | В15, м³ | 0,35 | |
| | 7 | Раствор цем-песч. М100, м³ | 0,14 | |
| | 8 | Гидроизоляционная обмазка, м² | 4,0 | |
| 1ПЦД 30.21.40-С2 | 1 | Каркас пространственный КП4-36 | 1 | 1.832.1-14с.2-51 |
| | | поз. 2...8 по 1ПЦД 30.21.40-С1 | | |

1. Узлы 1,3,4,5 см. 1.832.1-14с.1-120.
2. Массу панелей см. 1.832.1-14с.1-4НН.
3. Брусок по ГОСТ 8486-86Е.

| Марка панели | Размеры, мм | | |
|---|---|---|---|
| | ℓ | а | б |
| 1ПЦД 60.21.40-С1 | 6390 | 1300 | 1300 |
| 1ПЦД 60.21.40-С2 | | | |
| 1ПЦД 30.21.40-С1 | 3290 | 600 | 700 |
| 1ПЦД 30.21.40-С2 | | | |

| | | |
|---|---|---|
| Гл.спец. | Косован | |
| Рук.гр. | Храброва | |
| Вед.инж. | Шестакова | |
| Инж. | Ларина | |
| Н.контр. | Косован | |

1.832.1-14с.1-88

Панель

1ПЦД 60.21.40-...; 1ПЦД 30.21.40-...

| Стадия | Лист | Листов |
|---|---|---|
| Р | | 1 |

ЦНИИЭП сельстрой

Инв. № подл. | Подпись и дата | Взам. инв. №

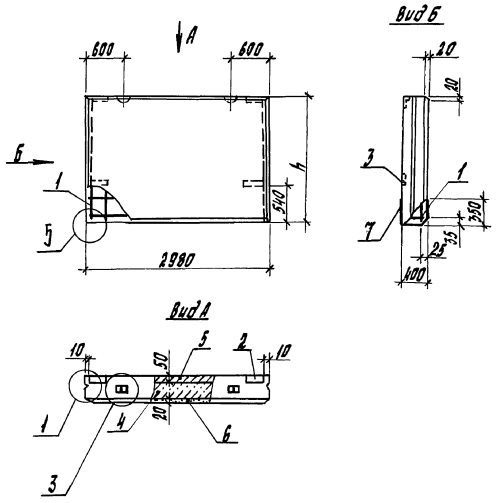


| Марка панели | Поз. | Наименование | Кол. | Обозначение документа |
|---|---|---|---|---|
| ПЦД 30.12.40-С | 1 | Каркас пространственный КП4-21 | 1 | 1.832.1-14с.2-49 |
| | 2 | Изделие закладное МН3-4 | 2 | - 92 |
| | 3 | МН9 | 2 | - 94 |
| | 4 | Бетон класса В3,5: м³ | 1,2 | |
| | 5 | В15, м³ | 0,18 | |
| | 6 | Раствор цем.-песч. М100, м³ | 0,07 | |
| | 7 | Гидроизоляционная обмазка, м² | 3,6 | |
| ПЦД 30.15.40-С | 1 | Каркас пространственный КП4-22 | 1 | 1.832.1-14с.2-49 |
| | 2 | Изделие закладное МН3-4 | 2 | - 92 |
| | 3 | МН9 | 2 | - 94 |
| | 4 | Бетон класса В3,5: м³ | 1,5 | |
| | 5 | В15, м³ | 0,22 | |
| | 6 | Раствор цем.-песч. М100, м³ | 0,09 | |
| | 7 | Гидроизоляционная обмазка, м² | 3,6 | |
| ПЦД 30.21.40-С | 1 | Каркас пространственный КП4-24 | 1 | 1.832.1-14с.2-49 |
| | 2 | Изделие закладное МН3-4 | 2 | - 92 |
| | 3 | МН9 | 2 | - 94 |
| | 4 | Бетон класса В3,5: м³ | 2,1 | |
| | 5 | В15, м³ | 0,31 | |
| | 6 | Раствор цем.-песч. М100, м³ | 0,13 | |
| | 7 | Гидроизоляционная обмазка, м² | 3,6 | |

| Марка панели | h, мм |
|---|---|
| ПЦД 30.12.40-С | 1180 |
| ПЦД 30.15.40-С | 1480 |
| ПЦД 30.21.40-С | 2080 |

1. Узлы 1,3,5 см. 1.832.1-14с.1-120.
2. Массу панелей см. 1.832.1-14с.1-4НИ.

| | | | |
|---|---|---|---|
| ГИП | Насобин | | 1.832.1-14с.1-89 |
| Рук.гр. | Храброва | | |
| Вед.инж. | Шестакова | | |
| Инж. | Строгонова | | Панель ПЦД 30.12.40С; ПЦД 30.15.40-С; ПЦД 30.21.40-С |
| Н.контр. | Насобин | | Стадия Р; Лист; Листов 1; ЦНИИЭПсельстрой |

Инв.№ подл. | Подпись и дата | Взам.инв.№

1ПЦД 30.12.40-С1; 1ПЦД 30.15.40-С1

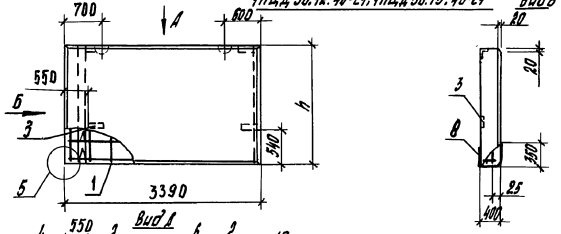


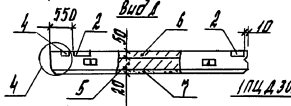


1ПЦД 30.12.40-С2; 1ПЦД 30.15.40-С2

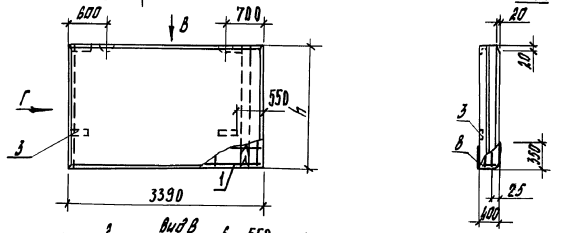


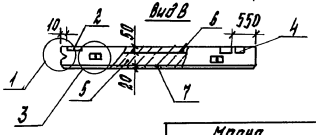


| Марка панели | h, мм |
|---|---|
| 1ПЦД 30.12.40-С1 | 1180 |
| 1ПЦД 30.12.40-С2 | |
| 1ПЦД 30.15.40-С1 | 1480 |
| 1ПЦД 30.15.40-С2 | |

| Марка панели | Поз. | Наименование | Кол. | Обозначение документа |
|---|---|---|---|---|
| 1ПЦД 30.12.40-С1 | 1 | Каркас пространственный КП4-29 | 1 | 1.832.1-14с.2-51 |
| | 2 | Изделие закладное МН3-4 | 2 | -92 |
| | 3 | МН9 | 2 | -94 |
| | 4 | Брусок 60×100, $\ell$=1180: 0,007 м³ | 1 | |
| | 5 | Бетон класса В3,5; м³ | 1,3 | |
| | 6 | В15, м³ | 0,20 | |
| | 7 | Раствор цем.-песч. М100, м³ | 0,08 | |
| | 8 | Гидроизоляционная обмазка, м² | 4,0 | |
| 1ПЦД 30.12.40-С2 | 1 | Каркас пространственный КП4-30 | 1 | 1.832.1-14с.2-51 |
| | | поз. 2...8 по 1ПЦД 30.12.40-С1 | | |
| 1ПЦД 30.15.40-С1 | 1 | Каркас пространственный КП4-31 | 1 | 1.832.1-14с.2-51 |
| | 2 | Изделие закладное МН3-4 | 2 | -92 |
| | 3 | МН9 | 2 | -94 |
| | 4 | Брусок 60×100, $\ell$=1460: 0,009 м³ | 1 | |
| | 5 | Бетон класса В3,5; м³ | 1,7 | |
| | 6 | В15, м³ | 0,25 | |
| | 7 | Раствор цем.-песч. М100, м³ | 0,10 | |
| | 8 | Гидроизоляционная обмазка, м² | 4,0 | |
| 1ПЦД 30.15.40-С2 | 1 | Каркас пространственный КП4-32 | 1 | 1.832.1-14с.2-51 |
| | | поз. 2...8 по 1ПЦД 30.15.40-С1 | | |

1. Узлы 1, 3, 4, 5 см. 1.832.1-14с.1-120.
2. Массу панелей см. 1.832.1-14с.1-4НИ.
3. Брусок по ГОСТ 8486-86 Е.

| | | | |
|---|---|---|---|
| Гл. спец. | Косован | | 1.832.1-14с.1-90 |
| Рук. гр. | Храброва | | |
| Вед. инж. | Шестакова | | Панель 1ПЦД 30.12.40-...; 1ПЦД 30.15.40-... |
| Инж. | Кузина | | Стадия Р; Лист; Листов 1 |
| Н. контр. | Косован | | ЦНИИЭПсельстрой |

Инв. № подл. | Подпись и дата | Взам. инв. №

1ПЦД 15.12.40-С1; 1ПЦД 15.15.40-С1; 1ПЦД 15.21.40-С1

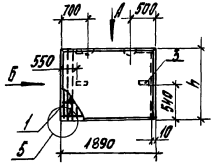


Вид Б

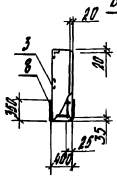


Вид А

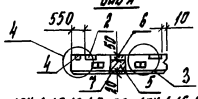


Вид Г

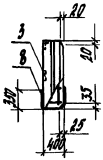


1ПЦД 15.12.40-С2; 1ПЦД 15.15.40-С2; 1ПЦД 15.21.40-С2

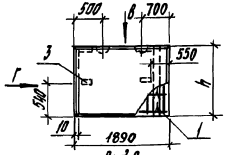


Вид В

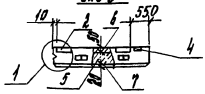


| Марка панели | h, мм |
|---|---|
| 1ПЦД 15.12.-40-С1 | 1180 |
| 1ПЦД 15.12.40-С2 | |
| 1ПЦД 15.15.40-С1 | 1480 |
| 1ПЦД 15.15.40-С2 | |
| 1ПЦД 15.21.40-С1 | 2080 |
| 1ПЦД 15.21.40-С2 | |

| Марка панели | Поз. | Наименование | Кол. | Обозначение документа |
|---|---|---|---|---|
| 1ПЦД 15.12.40-С1 | 1 | Каркас пространственный КП4-41 | 1 | 1.832.1-14с.2-52 |
| | 2 | Изделие закладное МН 3-4 | 2 | -92 |
| | 3 | МН 9 | 2 | -94 |
| | 4 | Брусок 60×100, ℓ=1180; 0,007 м³ | 1 | |
| | 5 | Бетон класса В3,5; м³ | 0,74 | |

| Марка панели | Поз. | Наименование | Кол. | Обозначение документа |
|---|---|---|---|---|
| 1ПЦД 15.12.40-С1 | 6 | Бетон класса В15, м³ | 0,11 | |
| | 7 | Раствор цем-песч. М100, м³ | 0,04 | |
| | 8 | Гидроизоляционная обмазка, м² | 2,4 | |
| 1ПЦД 15.12.40-С2 | 1 | Каркас пространственный КП4-42 | 1 | 1.832.1-14с.2-52 |
| | | поз. 2...8 по 1ПЦД 15.12.40-С1 | | |
| 1ПЦД 15.15.40-С1 | 1 | Каркас пространственный КП4-43 | 1 | 1.832.1-14с.2-52 |
| | 2 | Изделие закладное МН 3-4 | 2 | -92 |
| | 3 | МН 9 | 2 | -94 |
| | 4 | Брусок 60×100, ℓ1480; 0,009 м³ | 1 | |
| | 5 | Бетон класса В3,5; м³ | 0,93 | |
| | 6 | В15, м³ | 0,14 | |
| | 7 | Раствор цем-песч. М100, м³ | 0,05 | |
| | 8 | Гидроизоляционная обмазка, м² | 2,4 | |
| 1ПЦД 15.15.40-С2 | 1 | Каркас пространственный КП4-44 | 1 | 1.832.1-14с.2-52 |
| | | поз. 2...8 по 1ПЦД 15.15.40-С1 | | |
| 1ПЦД 15.21.40-С1 | 1 | Каркас пространственный КП4-47 | 1 | 1.832.1-14с.2-52 |
| | 2 | Изделие закладное МН 3-4 | 2 | -92 |
| | 3 | МН 9 | 2 | -94 |
| | 4 | Брусок 60×100, ℓ=2080; 0,013 м³ | 1 | |
| | 5 | Бетон класса В3,5; м³ | 1,3 | |
| | 6 | В15, м³ | 0,20 | |
| | 7 | Раствор цем-песч. М100, м³ | 0,08 | |
| | 8 | Гидроизоляционная обмазка, м² | 2,4 | |
| 1ПЦД 15.21.40-С2 | 1 | Каркас пространственный КП4-48 | 1 | 1.832.1-14с.2-52 |
| | | поз. 2...8 по 1ПЦД 15.21.40-С1 | | |

1. Узлы 1, 3, 4, 5 см. 1.832.1-14с.1-120.
2. Массу панелей см. 1.832.1-14с.1-4НН.
3. Брусок по ГОСТ 8486-86Е.

| | | | |
|---|---|---|---|
| Гл.спец. | Косован | | 1.832.1-14с.1-91 |
| Рук.гр. | Траброва | | |
| Вед.инж. | Шестакова | | |
| Инж. | Ларина | | Панель |
| | | | 1ПЦД 15.12.40-...; 1ПЦД 15.15.40-... 1ПЦД 15.21.40-... |
| Н.контр. | Косован | | |

| Стадия | Лист | Листов |
|---|---|---|
| Р | | 1 |

ЦНИИЭПсельстрой

Инв. № подл. | Подпись и дата | Взам.инв.№

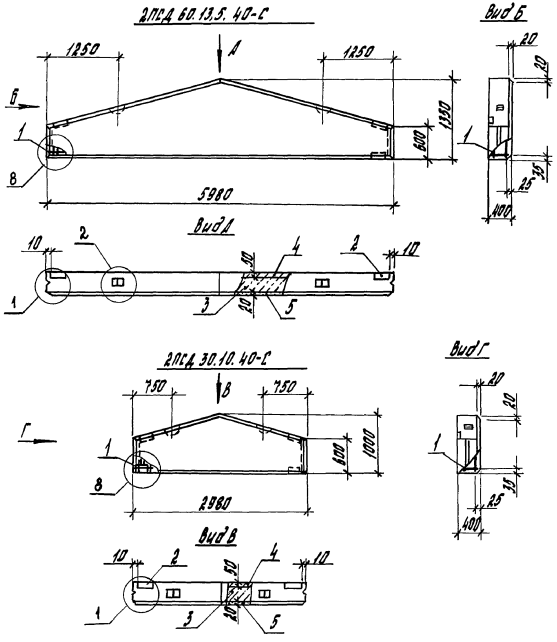


| Марка панели | Поз. | Наименование | Кол. | Обозначение документа |
|---|---|---|---|---|
| 2ПСД 60.13.5.40-С | 1 | Каркас пространственный КП 4-58 | 1 | 1.832.1-14с.2-57 |
| | 2 | Изделие закладное МН 3-4 | 4 | -92 |
| | 3 | Бетон класса В3,5; м³ | 1,9 | |
| | 4 | В15, м³ | 0,29 | |
| | 5 | Раствор цем.-песч. М100, м³ | 0,12 | |
| | | | | |
| 2ПСД 30.10.40-С | 1 | Каркас пространственный КП 4-59 | 1 | 1.832.1-14с.2-57 |
| | 2 | Изделие закладное МН 3-4 | 4 | -92 |
| | 3 | Бетон класса В3,5; м³ | 0,79 | |
| | 4 | В15, м³ | 0,12 | |
| | 5 | Раствор цем.-песч. М100, м³ | 0,05 | |
| | | | | |

1. Узлы 1,2,8 см. 1.832.1-14с.1-120.
2. Массу панелей см. 1.832.1-14с.1-4НН.

| | | | |
|---|---|---|---|
| Гл. спец. | Косован | | 1.832.1-14с.1-92 |
| Рук. ер. | Храброва | | |
| Вед. инж. | Шестакова | | Панель |
| Инж. | Стрелникова | | 2ПСД 60.13.5.40-С; 2ПСД 30.10.40-С |
| Н. контр. | Косован | | |

| Стадия | Лист | Листов |
|---|---|---|
| Р | - | 1 |

ЦНИИЭПсельстрой

Инв. № подл. | Подпись и дата | Взам. инв. №

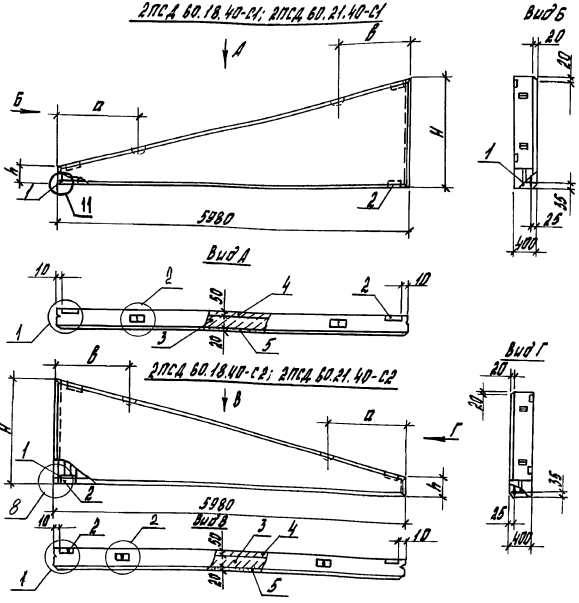


| Марка панели | Поз. | Наименование | Кол. | Обозначение документа |
|---|---|---|---|---|
| 2ПСД 60.18.40-С1 | 1 | Каркас пространственный КП4-60 | 1 | 1.832.1-14с.2-58 |
| | 2 | Изделие закладное МН3-4 | 3 | -92 |
| | 3 | Бетон класса В3,5; м³ | 2,1 | |
| | 4 | В15, м³ | 0,31 | |
| | 5 | Раствор цем.-песч. М100, м³ | 0,13 | |
| 2ПСД 60.18.40-С2 | | поз. 1...5 по 2ПСД 60.18.40-С1 | | |
| | | | | |
| 2ПСД 60.21.40-С1 | 1 | Каркас пространственный КП4-61 | 1 | 1.832.1-14с.2-58 |
| | 2 | Изделие закладное МН3-4 | 3 | -92 |
| | 3 | Бетон класса В3,5; м³ | 2,7 | |
| | 4 | В15, м³ | 0,40 | |
| | 5 | Раствор цем.-песч. М100, м³ | 0,16 | |
| 2ПСД 60.21.40-С2 | | поз. 1...5 по 2ПСД 60.21.40-С1 | | |
| | | | | |

1. Узлы 1, 2, 8, 11 см. 1.832.1-14с.1-120.
2. Массу панелей см. 1.832.1-14с.1-4НИ.

| Марка панели | Размеры, мм | | | |
|---|---|---|---|---|
| | H | h | a | в |
| 2ПСД 60.18.40-С1 | 1800 | 300 | 1600 | 1000 |
| 2ПСД 60.18.40-С2 | | | | |
| 2ПСД 60.21.40-С1 | 2100 | 600 | 2000 | 1400 |
| 2ПСД 60.21.40-С2 | | | | |

| | | |
|---|---|---|
| Гл.спец. | Косован | |
| Рук.гр. | Храброва | |
| Вед.инж. | Шестакова | |
| Инж. | Стрельникова | |
| | | |
| | | |
| Н.контр. | Косован | |

1.832.1-14с.1-93

Панель 2ПСД 60.18.40-...; 2ПСД 60.21.40-...

| Стадия | Лист | Листов |
|---|---|---|
| Р | | 1 |

ЦНИИЭПсельстрой

Инв. № подл. | Подпись и дата | Взам. инв. №

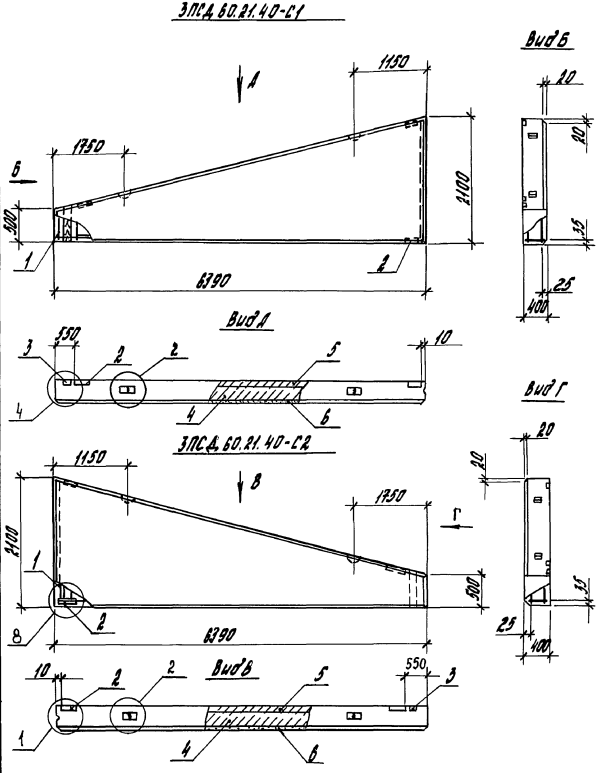


| Марка панели | Поз. | Наименование | Кол. | Обозначение документа |
|---|---|---|---|---|
| 3ПС.Д 60.21.40-С1 | 1 | Каркас пространственный КП4-62 | 1 | 1.832.1-14с.2-59 |
| | 2 | Изделие закладное МН 3-4 | 3 | -92 |
| | 3 | Брусок 60х100, l=590; 0,004 м³ | 1 | |
| | 4 | Бетон класса В3,5; м³ | 2,7 | |
| | 5 | В15, м³ | 0,42 | |
| | 6 | Раствор цем.-песч. М100, м³ | 0,17 | |
| 3ПС.Д 60.21.40-С2 | | поз. 1...6 по 3ПС.Д 60.21.40-С1 | | |

1. Узлы 1,2,4,8 см. 1.832.1-14с.1-120.
2. Массу панелей см. 1.832.1-14с.1-4НН.
3. Брусок по ГОСТ 8486-86Е.
4. В бруске (поз. 3) сделать прорези в местах пересечения с КП (поз. 1).

| | | | |
|---|---|---|---|
| Гл. спец. | Косован | | 1.832.1-14с.1-94 |
| Рук. гр. | Храброва | | |
| Вед. инж. | Шестакова | | |
| Инж. | Ларина | | Панель 3ПС.Д 60.21.40-... |
| Н. контр. | Косован | | |

| Стадия | Лист | Листов |
|---|---|---|
| Р | | 1 |

ЦНИИЭПсельстрой

Инв. № подл. | Подпись и дата | Взам. инв. №

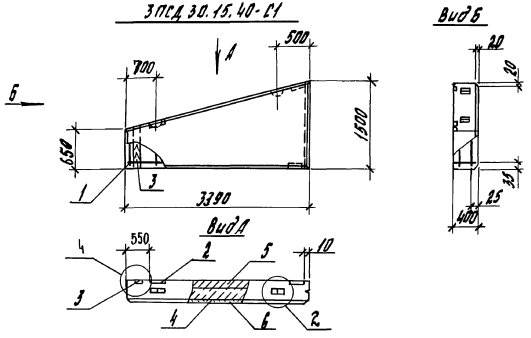


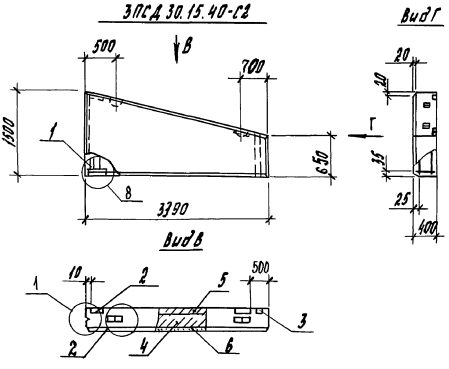


| Марка панели | Поз. | Наименование | Кол. | Обозначение документа |
|---|---|---|---|---|
| ЗПСД 30.15.40-С1 | 1 | Каркас пространственный КП 4-63 | 1 | 1.832.1-14с.2-59 |
| | 2 | Изделие закладное НН 3-4 | 3 | -92 |
| | 3 | Брусок 60×100, ℓ=740; 0,004 м³ | 1 | |
| | 4 | Бетон класса В3,5; м³ | 1,2 | |
| | 5 | В15; м³ | 0,18 | |
| | 6 | Раствор цем.-песч. М100, м³ | 0,07 | |
| ЗПСД 30.15.40-С2 | | поз. 1...6 по ЗПСД 30.15.40-С1 | | |
| | | | | |

1. Узлы 1,2,4,8 см. 1.832.1-14с.1-120.
2. Массу панелей см. 1.832.1-14с.1-4НИ.
3. Брусок по ГОСТ 8486-86Е.
4. В бруске (поз.3) сделать прорези в местах пересечения с КП (поз.1).

| | | | |
|---|---|---|---|
| Гл.спец. | Косован | | 1.832.1-14с.1-95 |
| Рук.гр. | Храброва | | |
| Вед.инж. | Шестакова | | |
| Инж. | Ларина | | Панель ЗПСД 30.15.40-... |
| Н.контр. | Косован | | |

| Стадия | Лист | Листов |
|---|---|---|
| Р | - | 1 |

ЦНИИЭПсельстрой

Инв. № подл. | Подпись и дата | Взам. инв. №

3ПСД 15.9.40-С1; 3ПСД 15.13.5.40-С1

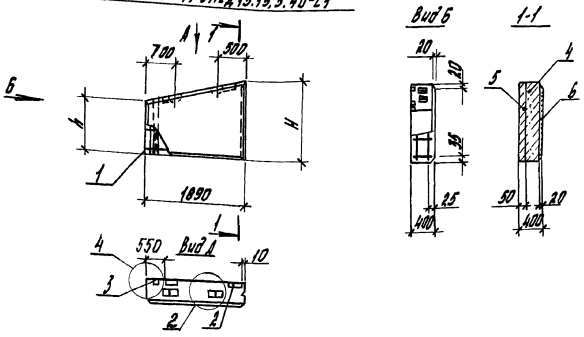


3ПСД 15.9.40-С2; 3ПСД 15.13.5.40-С2

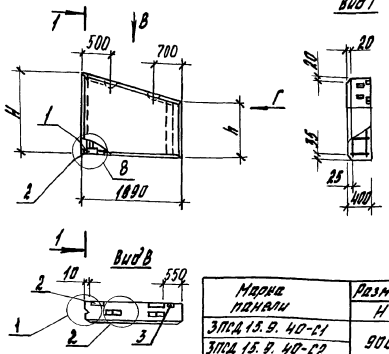


| Марка панели | Поз. | Наименование | Кол. | Обозначение документа |
|---|---|---|---|---|
| 3ПСД 15.9.40-С1 | 1 | Каркас пространственный КП4-64 | 1 | 1.832.1-14с.2-60 |
| | 2 | Изделие закладное МН 3-4 | 3 | -92 |
| | 3 | Брусок 60×100, ℓ=510; 0,003 м³ | 1 | |
| | 4 | Бетон класса В3,5; м³ | 0,41 | |
| | 5 | В15; м³ | 0,06 | |
| | 6 | Раствор цем.-песч. М100, м³ | 0,02 | |
| 3ПСД 15.9.40-С2 | | поз.1...6 по 3ПСД 15.9.40-С1 | | |
| | | | | |
| 3ПСД 15.13.5.40-С1 | 1 | Каркас пространственный КП4-65 | 1 | 1.832.1-14с.2-60 |
| | 2 | Изделие закладное МН 3-4 | 3 | -92 |
| | 3 | Брусок 60×100, ℓ=960; 0,006 м³ | 1 | |
| | 4 | Бетон класса В3,5; м³ | 0,70 | |
| | 5 | В15, м³ | 0,10 | |
| | 6 | Раствор цем.-песч. М100, м³ | 0,04 | |
| 3ПСД 15.13.5.40-С2 | | поз. 1...6 по 3ПСД 15.13.5.40-С1 | | |
| | | | | |

1. Узлы 1,2,4,8 см. 1.832.1-14с.1-120.
2. Массу панелей см. 1.832.1-14с.1-4НИ.
3. Брусок по ГОСТ 8486-86Е.
4. В бруске (поз. 3) сделать прорези в местах пересечения с КП (поз. 1).

| Марка панели | Размеры, мм | |
|---|---|---|
| | H | h |
| 3ПСД 15.9.40-С1 | 900 | 420 |
| 3ПСД 15.9.40-С2 | | |
| 3ПСД 15.13.5.40-С1 | 1350 | 870 |
| 3ПСД 15.13.5.40-С2 | | |

| | | |
|---|---|---|
| Гл.спец. | Косован | |
| Рук.гр. | Храброва | |
| Вед.инж. | Шестакова | |
| Инж. | Ларина | |
| Н.контр. | Косован | |

1.832.1-14с.1-96

Панель 3ПСД 15.9.40-...; 3ПСД 15.13.5.40-...

| Стадия | Лист | Листов |
|---|---|---|
| Р | | 1 |

ЦНИИЭП сельстрой

Инв. № подл. | Подпись и дата | Взам. инв. №

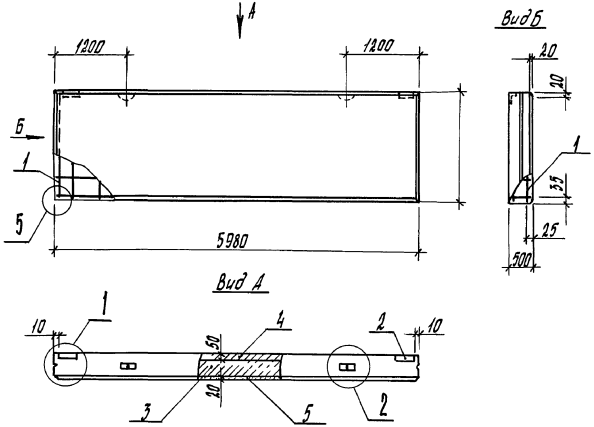


| Марка панели | Поз. | Наименование | Кол. | Обозначение документа |
|---|---|---|---|---|
| ПСД 60.6.50-С | 1 | Каркас пространственный КП5-1 | 1 | 1.832.1-14с.2-61 |
| | 2 | Изделие закладное МН3-5 | 2 | -92 |
| | 3 | Бетон класса В3,5; м³ | 1,5 | |
| | 4 | В15, м³ | 0,19 | |
| | 5 | Раствор цем.-песч. М100, м³ | 0,07 | |
| ПСД 60.9.50-С | 1 | Каркас пространственный КП5-2 | 1 | 1.832.1-14с.2-61 |
| | 2 | Изделие закладное МН3-5 | 2 | -92 |
| | 3 | Бетон класса В3,5; м³ | 2,3 | |
| | 4 | В15, м³ | 0,26 | |
| | 5 | Раствор цем.-песч. М100, м³ | 0,11 | |
| ПСД 60.12.50-С | 1 | Каркас пространственный КП5-3 | 1 | 1.832.1-14с.2-61 |
| | 2 | Изделие закладное МН3-5 | 2 | -92 |
| | 3 | Бетон класса В3,5; м³ | 3,0 | |
| | 4 | В15, м³ | 0,35 | |
| | 5 | Раствор цем.-песч. М100, м³ | 0,14 | |
| ПСД 60.18.50-С | 1 | Каркас пространственный КП5-5 | 1 | 1.832.1-14с.2-61 |
| | 2 | Изделие закладное МН3-5 | 2 | -92 |
| | 3 | Бетон класса В3,5; м³ | 4,6 | |
| | 4 | В15, м³ | 0,53 | |
| | 5 | Раствор цем.-песч. М100, м³ | 0,21 | |

| Марка панели | h, мм |
|---|---|
| ПСД 60.6.50-С | 580 |
| ПСД 60.9.50-С | 880 |
| ПСД 60.12.50-С | 1180 |
| ПСД 60.18.50-С | 1760 |

1. Узлы 1,2,5 см. 1.832.1-14с.1-120.
2. Массу панелей см. 1.832.1-14с.1-5НИ.

| | | |
|---|---|---|
| Гл.спец. | Кособян | |
| Рук.гр. | Храброва | |
| Вед.инж. | Шестакова | |
| Инж. | Харина | |
| Н.контр. | Кособян | |

1.832.1-14с.1-97

Панель ПСД 60.6.50-С; ПСД 60.9.50-С; ПСД 60.12.50-С; ПСД 60.18.50-С

| Стадия | Лист | Листов |
|---|---|---|
| Р | | 1 |

ЦНИИЭПсельстрой

Инв.№ подл. | Подпись и дата | Взам.инв.№

1ПСД 60.6.50-С1; 1ПСД 60.9.50-С1

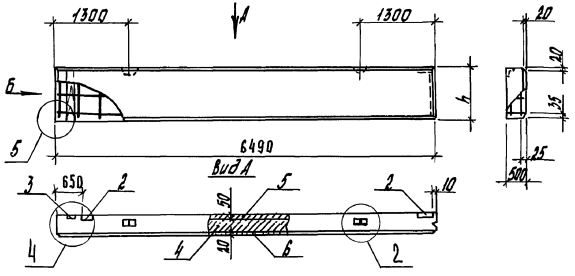


1ПСД 60.6.50-С2; 1ПСД 60.9.50-С2

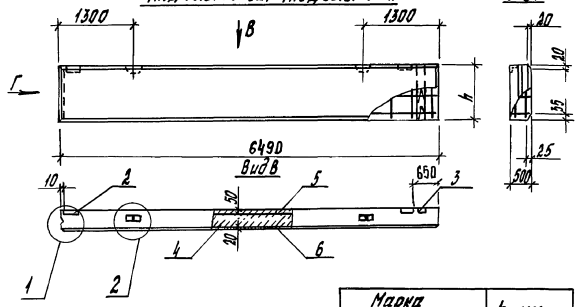


| Марка панели | h, мм |
|---|---|
| 1ПСД 60.6.50-С1 | 580 |
| 1ПСД 60.6.50-С2 | |
| 1ПСД 60.9.50-С1 | 880 |
| 1ПСД 60.9.50-С2 | |

| Марка панели | Поз. | Наименование | Кол. | Обозначение документа |
|---|---|---|---|---|
| 1ПСД 60.6.50-С1 | 1 | Каркас пространственный КП5-7 | 1 | 1.832.1-14с.2-62 |
| | 2 | Изделие закладное МН3-5 | 2 | -93 |
| | 3 | Брусок 60×100, ℓ=580; 0,003 м³ | 1 | |
| | 4 | Бетон класса В3,5; м³ | 1,6 | |
| | 5 | В15, м³ | 0,19 | |
| | 6 | Раствор цем.-песч. М100, м³ | 0,08 | |
| 1ПСД 60.6.50-С2 | 1 | Каркас пространственный КП5-8 | 1 | 1.832.1-14с.2-62 |
| | | поз. 2...6 по 1ПСД 60.6.50-С1 | | |
| 1ПСД 60.9.50-С1 | 1 | Каркас пространственный КП5-9 | 1 | 1.832.1-14с.2-62 |
| | 2 | Изделие закладное МН3-5 | 2 | -93 |
| | 3 | Брусок 60×100, ℓ=880; 0,005 м³ | 1 | |
| | 4 | Бетон класса В3,5; м³ | 2,5 | |
| | 5 | В15, м³ | 0,29 | |
| | 6 | Раствор цем.-песч. М100, м³ | 0,11 | |
| 1ПСД 60.9.50-С2 | 1 | Каркас пространственный КП5-10 | 1 | 1.832.1-14с.2-62 |
| | | поз. 2...6 по 1ПСД 60.9.50-С1 | | |

1. Узлы 1,2,4,5 см. 1.832.1-14с.1-120.
2. Масса панелей см. 1.832.1-14с-5 НН.
3. Брусок по ГОСТ 8486-86Е.

| | | |
|---|---|---|
| Гл. спец. | Росован | |
| Рук. гр. | Удодова | |
| Вед. инж. | Шестакова | |
| Инж. | Ларина | |
| Н. контр. | Росован | |

1.832.1-14с.1-98

Панель 1ПСД 60.6.50-...; 1ПСД 60.9.50-...

| Стадия | Лист | Листов |
|---|---|---|
| Р | | 1 |

ЦНИИЭП сельстроя

Инв. № подл. | Подпись и дата | Взам. инв. №

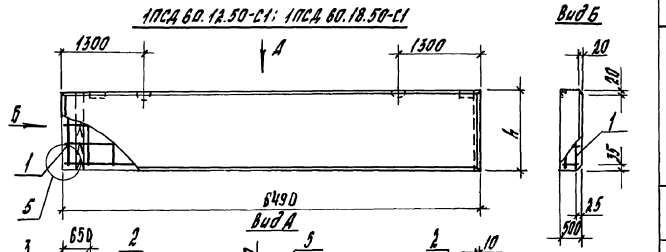


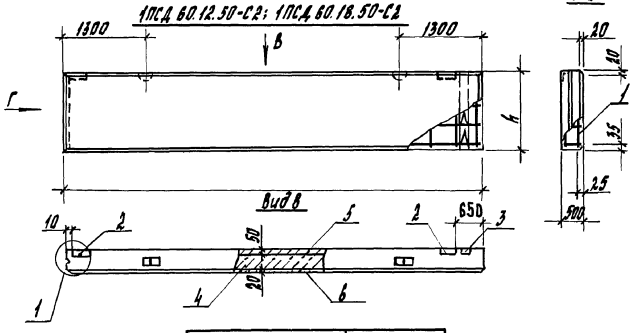


| Марка панели | h, мм |
|---|---|
| 1ПСД 60.12.50-С1 | 1180 |
| 1ПСД 60.12.50-С2 | |
| 1ПСД 60.18.50-С1 | 1780 |
| 1ПСД 60.18.50-С2 | |

| Марка панели | Поз. | Наименование | Кол. | Обозначение документа |
|---|---|---|---|---|
| 1ПСД 60.12.50-С1 | 1 | Каркас пространственный КП5-11 | 1 | 1.832.1-14с.2-63 |
| | 2 | Изделие закладное МН3-5 | 2 | -92 |
| | 3 | Брусок 60×100, ℓ=1180; 0,007 м³ | 1 | |
| | 4 | Бетон класса В3,5; м³ | 3,3 | |
| | 5 | В15, м³ | 0,38 | |
| | 6 | Раствор цем.-песч. М100, м³ | 0,15 | |
| 1ПСД 60.12.50-С2 | 1 | Каркас пространственный КП5-12 | 1 | 1.832.1-14с.2-63 |
| | | поз. 2...6 по 1ПСД 60.12.50-С1 | | |
| 1ПСД 60.18.50-С1 | 1 | Каркас пространственный КП5-15 | 1 | 1.832.1-14с.2-63 |
| | 2 | Изделие закладное МН3-5 | 2 | -92 |
| | 3 | Брусок 60×100, ℓ=1780; 0,011 м³ | 1 | |
| | 4 | Бетон класса В3,5; м³ | 5,0 | |
| | 5 | В15, м³ | 0,58 | |
| | 6 | Раствор цем.-песч. М100, м³ | 0,23 | |
| 1ПСД 60.18.50-С2 | 1 | Каркас пространственный КП5-16 | 1 | 1.832.1-14с.2-63 |
| | | поз. 2...6 по 1ПСД 60.18.50-С1 | | |

1. Узлы 1,2,4,5 см. 1.832.1-14с.2-120.
2. Массу панелей см. 1.832.1-14с1-5НИ.
3. Брусок по ГОСТ 8486-86 Е.

| | | | |
|---|---|---|---|
| Гл.спец. | Косован | | 1.832.1-14с.1-99 |
| Нач.гр. | Храброва | | |
| Вед.инж. | Шестакова | | Панель 1ПСД 60.12.50-...; 1ПСД 60.18.50-... |
| Инж. | Карина | | Стадия: Р; Лист: ; Листов: 1 |
| Н.контр. | Косован | | ЦНИИЭПсельстрой |

Инв.№ подл. | Подпись и дата | Взам.инв.№

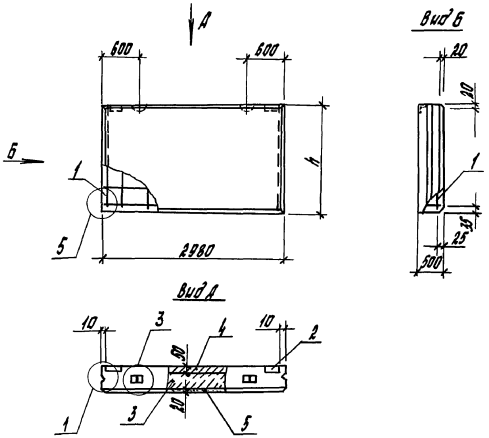


| Марка панели | Поз. | Наименование | Кол. | Обозначение документа |
|---|---|---|---|---|
| ПСД 30.6.50-С | 1 | Каркас пространственный КП5-19 | 1 | 1.832.1-14с.2-64 |
| | 2 | Изделие закладное МИ3-5 | 2 | -92 |
| | 3 | Бетон класса В3,5; $м^3$ | 0,74 | |
| | 4 | В15, $м^3$ | 0,09 | |
| | 5 | Раствор цем.-песч. М100, $м^3$ | 0,03 | |
| ПСД 30.9.50-С | 1 | Каркас пространственный КП5-20 | 1 | 1.832.1-14с.2-64 |
| | 2 | Изделие закладное МИ3-5 | 2 | -92 |
| | 3 | Бетон класса В3,5; $м^3$ | 1,1 | |
| | 4 | В15, $м^3$ | 0,13 | |
| | 5 | Раствор цем.-песч. М100, $м^3$ | 0,05 | |
| ПСД 30.12.50-С | 1 | Каркас пространственный КП5-21 | 1 | 1.832.1-14с.2-64 |
| | 2 | Изделие закладное МИ3-5 | 2 | -92 |
| | 3 | Бетон класса В3,5; $м^3$ | 1,5 | |
| | 4 | В15, $м^3$ | 0,18 | |
| | 5 | Раствор цем.-песч. М100, $м^3$ | 0,07 | |
| ПСД 30.18.50-С | 1 | Каркас пространственный КП5-23 | 1 | 1.832.1-14с.2-64 |
| | 2 | Изделие закладное МИ3-5 | 2 | -92 |
| | 3 | Бетон класса В3,5; $м^3$ | 2,3 | |
| | 4 | В15, $м^3$ | 0,27 | |
| | 5 | Раствор цем.-песч. М100, $м^3$ | 0,11 | |

| Марка панели | h, мм |
|---|---|
| ПСД 30.6.50-С | 580 |
| ПСД 30.9.50-С | 880 |
| ПСД 30.12.50-С | 1180 |
| ПСД 30.18.50-С | 1780 |

1. Узлы 1,3,5 см. 1.832.1-14с.1-120.
2. Массу панелей см. 1.832.1-14с.1-5НИ.

| | | |
|---|---|---|
| Гл.спец. | Косован | |
| Рук.гр. | Храброва | |
| Вед.инж. | Шестакова | |
| Инж. | Стрельникова | |
| Н.контр. | Косован | |

1.832.1-14с.1-100

Панель
ПСД 30.6.50-С; ПСД 30.9.50-С;
ПСД 30.12.50-С; ПСД 30.18.50-С

| Стадия | Лист | Листов |
|---|---|---|
| Р | | 1 |

ЦНИИЭП сельстрой

Инв. № подл. | Подпись и дата | Взам. инв. №

## 1ПСД 30.6.50-С1; 1ПСД 30.9.50-С1

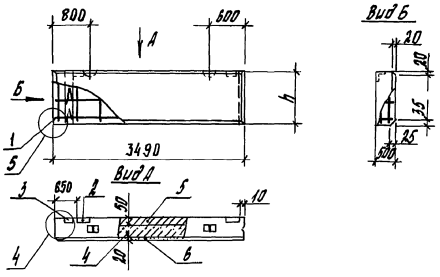


## 1ПСД 30.6.50-С2; 1ПСД 30.9.50-С2

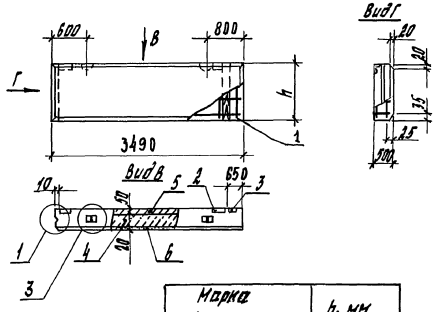


| Марка панели | h, мм |
|---|---|
| 1ПСД 30.6.50-С1 | 580 |
| 1ПСД 30.6.50-С2 | |
| 1ПСД 30.9.50-С1 | 880 |
| 1ПСД 30.9.50-С2 | |

| Марка панели | Поз. | Наименование | Кол. | Обозначение документа |
|---|---|---|---|---|
| 1ПСД 30.6.50-С1 | 1 | Каркас пространственный КП5-25 | 1 | 1.832.1-14с.2-65 |
| | 2 | Изделие закладное МН3-5 | 2 | -92 |
| | 3 | Брусок 60×100, l=580; 0,003 м³ | 1 | |
| | 4 | Бетон класса В3,5; м³ | 0,87 | |
| | 5 | В15, м³ | 0,18 | |
| | 6 | Раствор цем.-песч. М100, м³ | 0,04 | |
| 1ПСД 30.6.50-С2 | 1 | Каркас пространственный КП5-26 | 1 | 1.832.1-14с.2-65 |
| | | поз. 2...6 по 1ПСД 30.6.50-С1 | | |
| 1ПСД 30.9.50-С1 | 1 | Каркас пространственный КП5-27 | 1 | 1.832.1-14с.2-65 |
| | 2 | Изделие закладное МН3-5 | 2 | -92 |
| | 3 | Брусок 60×100, l=880; 0,005 м³ | 1 | |
| | 4 | Бетон класса В3,5; м³ | 1,3 | |
| | 5 | В15, м³ | 0,15 | |
| | 6 | Раствор цем.-песч. М100, м³ | 0,06 | |
| 1ПСД 30.9.50-С2 | 1 | Каркас пространственный КП5-28 | 1 | 1.832.1-14с.2-65 |
| | | поз. 2...6 по 1ПСД 30.9.50-С1 | | |

1. Узел 1,3,4,5 см. 1.832.1-14с.1-120.
2. Массу панелей см. 1.832.1-14с.1-5НИ.
3. Брусок по ГОСТ 8486-86Е.

| | | | |
|---|---|---|---|
| Гл. спец. | Косован | | 1.832.1-14с.1-101 |
| Рук. гр. | Храброва | | |
| Вед. инж. | Шестакова | | |
| Инж. | Кузина | | Панель 1ПСД 30.6.50-...; 1ПСД 30.9.50-... |
| Н. контр. | Косован | | |

| Стадия | Лист | Листов |
|---|---|---|
| Р | | 1 |

ЦНИИЭПсельстрой

Инв. № подл. | Подпись и дата | Взам. инв. №

1ПСД 30.12.50-С1; 1ПСД 30.18.50-С1

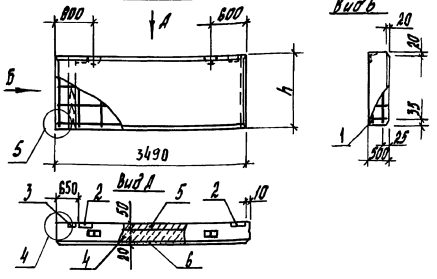


1ПСД 30.12.50-С2; 1ПСД 30.18.50-С2

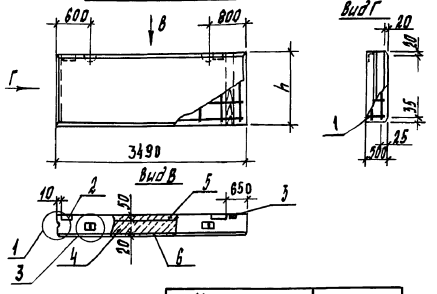


| Марка панели | h, мм |
|---|---|
| 1ПСД 30.12.50-С1 | 1180 |
| 1ПСД 30.12.50-С2 | |
| 1ПСД 30.18.50-С1 | 1780 |
| 1ПСД 30.18.50-С2 | |

| Марка панели | Поз. | Наименование | Кол. | Обозначение документа |
|---|---|---|---|---|
| 1ПСД 30.12.50-С1 | 1 | Каркас пространственный КП5-30 | 1 | 1.832.1-14с.2-66 |
| | 2 | Изделие закладное МН3-5 | 2 | -92 |
| | 3 | Брусок 60×100, ℓ=1180; 0,007 м³ | 1 | |
| | 4 | Бетон класса В3,5; м³ | 2,8 | |
| | 5 | В15, м³ | 0,21 | |
| | 6 | Раствор цем.-песч. М100, м³ | 0,08 | |
| 1ПСД 30.12.50-С2 | 1 | Каркас пространственный КП5-30 | 1 | 1.832.1-14с.2-66 |
| | | поз. 2...6 по 1ПСД 30.12.50-С1 | | |
| 1ПСД 30.18.50-С1 | 1 | Каркас пространственный КП5-35 | 1 | 1.832.1-14с.2-66 |
| | 2 | Изделие закладное МН3-5 | 2 | -92 |
| | 3 | Брусок 60×100, ℓ=1780; 0,011 м³ | 1 | |
| | 4 | Бетон класса В3,5; м³ | 2,7 | |
| | 5 | В15, м³ | 0,31 | |
| | 6 | Раствор цем.-песч. М100, м³ | 0,12 | |
| 1ПСД 30.18.50-С2 | 1 | Каркас пространственный КП5-35 | 1 | 1.832.1-14с.2-66 |
| | | поз. 2...6 по 1ПСД 30.18.50-С1 | | |

1. Узлы 1, 3, 4, 5 см. 1.832.1-14с.1-120.
2. Массу панелей см. 1.832.1-14с.1-5НИ.
3. Брусок по ГОСТ 8486-86 Е.

| | | | | |
|---|---|---|---|---|
| Гл.спец. | Коновал | | | 1.832.1-14с.1-102 |
| Рук.гр. | Храброва | | | |
| Вед.инж. | Шестакова | | | |
| Инж. | Ларина | | | Панель 1ПСД 30.12.50-...; 1ПСД 30.18.50-... |
| | | | | Стадия Р; Лист; Листов |
| Н.контр. | Коновал | | | ЦНИИЭПсельстрой |

Инв.№ подл. | Подпись и дата | Взам.инв.№

## 1ПСД 15.6.50-С1; 1ПСД 15.9.50-С1

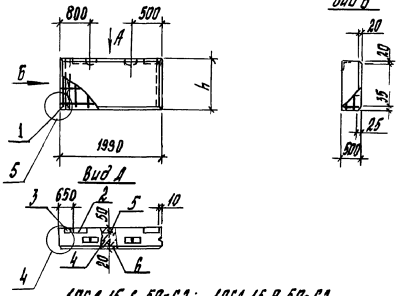


## 1ПСД 15.6.50-С2; 1ПСД 15.9.50-С2

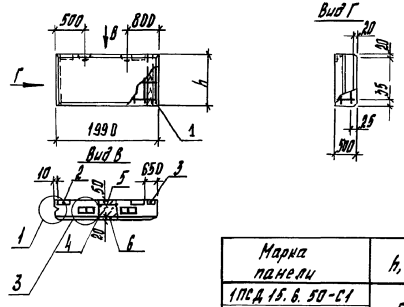


| Марка панели | h, мм |
|---|---|
| 1ПСД 15.6.50-С1 | 580 |
| 1ПСД 15.6.50-С2 | |
| 1ПСД 15.9.50-С1 | 880 |
| 1ПСД 15.9.50-С2 | |

| Марка панели | Поз. | Наименование | Кол. | Обозначение документа |
|---|---|---|---|---|
| 1ПСД 15.6.50-С1 | 1 | Каркас пространственный КП5-37 | 1 | 1.832.1-14с.2-67 |
| | 2 | Изделие закладное МЧ3-5 | 2 | -92 |
| | 3 | Брусок 60×100, ℓ=580; 0,003 м³ | 1 | |
| | 4 | Бетон класса В3,5; м³ | 0,50 | |
| | 5 | В15, м³ | 0,06 | |
| | 6 | Раствор цем.-песч. М100, м³ | 0,02 | |
| 1ПСД 15.6.50-С2 | 1 | Каркас пространственный КП5-38 | 1 | 1.832.1-14с.2-67 |
| | | поз. 2...6 по 1ПСД 15.6.50-С1 | | |
| 1ПСД 15.9.50-С1 | 1 | Каркас пространственный КП5-39 | 1 | 1.832.1-14с.2-67 |
| | 2 | Изделие закладное МЧ3-5 | 2 | -92 |
| | 3 | Брусок 60×100, ℓ=880; 0,005 м³ | 1 | |
| | 4 | Бетон класса В3,5; м³ | 0,75 | |
| | 5 | В15, м³ | 0,09 | |
| | 6 | Раствор цем.-песч. М100, м³ | 0,04 | |
| 1ПСД 15.9.50-С2 | 1 | Каркас пространственный КП5-40 | 1 | 1.832.1-14с.2-67 |
| | 2 | поз. 2...6 по 1ПСД 15.9.50-С1 | | |

1. Узлы 1,3,4,5 см. 1.832.1-14с.1-120.
2. Массу панелей см. 1.832.1-14с.1-5 НИ.
3. Брусок по ГОСТ 8486-86Е.

| | | | | |
|---|---|---|---|---|
| Гл. спец. | Косован | | 1.832.1-14с.1-103 | |
| Рук. гр. | Храброва | | | |
| Вед. инж. | Шестакова | | | |
| Инж. | Кузина | | Панель 1ПСД 15.6.50-...; 1ПСД 15.9.50-... | Стадия: Р; Лист: —; Листов: 1 |
| Н. контр. | Косован | | | ЦНИИЭПсельстрой |

Инв. № подл. | Подпись и дата | Взам. инв. №

1ПСД 15.12.50-С1; 1ПСД 15.18.50-С1

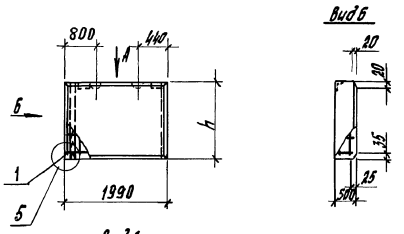


1ПСД 15.12.50-С2; 1ПСД 15.18.50-С2

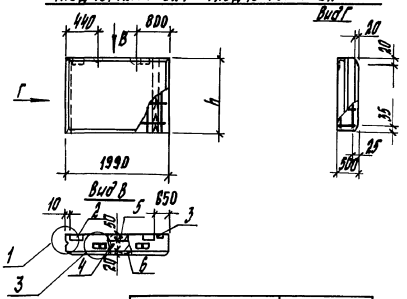


| Марка панели | h, мм |
|---|---|
| 1ПСД 15.12.50-С1 | 1180 |
| 1ПСД 15.12.50-С2 | |
| 1ПСД 15.18.50-С1 | 1780 |
| 1ПСД 15.18.50-С2 | |

| Марка панели | Поз. | Наименование | Кол. | Обозначение документа |
|---|---|---|---|---|
| 1ПСД 15.12.50-С1 | 1 | Каркас пространственный КП15.11 | 1 | 1.832.1-14с.2-67 |
| | 2 | Изделие закладное МН3-5 | 2 | -92 |
| | 3 | Брусок 60×100, ℓ=1180; 0,007 м³ | 1 | |
| | 4 | Бетон класса В3,5: м³ | 1,0 | |
| | 5 | В15, м³ | 0,15 | |
| | 6 | Раствор цем.-песч. М100, м³ | 0,05 | |
| 1ПСД 15.12.50-С2 | 1 | Каркас пространственный КП5-42 | 1 | 1.832.1-14с.2-67 |
| | | поз. 2... 6 по 1ПСД 15.12.50-С1 | | |
| 1ПСД 15.18.50-С1 | 1 | Каркас пространственный КП9-45 | 1 | 1.832.1-14с.2-67 |
| | 2 | Изделие закладное МН3-5 | 2 | -92 |
| | 3 | Брусок 60×100, ℓ=1780; 0,011 м³ | 1 | |
| | 4 | Бетон класса В3,5: м³ | 1,5 | |
| | 5 | В15, м³ | 0,18 | |
| | 6 | Раствор цем.-песч. М100, м³ | 0,09 | |
| 1ПСД 15.18.50-С2 | 1 | Каркас пространственный КП5-46 | 1 | 1.832.1-14с.2-67 |
| | | поз. 2... 6 по 1ПСД 15.18.50-С1 | | |

1. Узлы 1,3,4,5 см. 1.832.1-14с.1-120.
2. Массу панелей см. 1.832.1-14с.1-5 КМ.
3. Брусок по ГОСТ 8486-86Е.

| | | | |
|---|---|---|---|
| Гл. спец. | Косовцев | | 1.832.1-14с.1-104 |
| Рук. гр. | Храброва | | |
| Вед. инж. | Шестакова | | Панель 1ПСД 15.12.50-...; 1ПСД 15.18.50-... |
| Инж. | Кузина | | Стадия: Р; Лист: ; Листов: 1 |
| Н. контр. | Косовцев | | ЦНИИЭПсельстрой |

Инв. № подл. | Подпись и дата | Взам. инв. №

ПСД 12.12.50-С

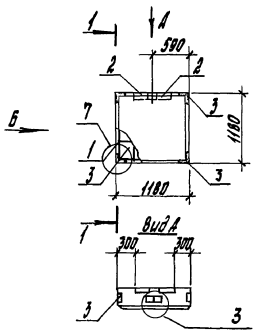


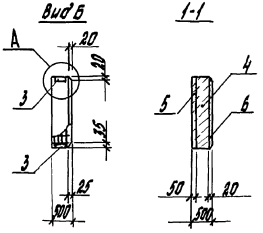


ПСД 6.12.50-С

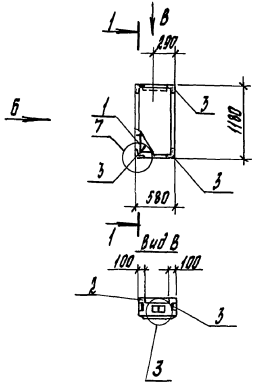


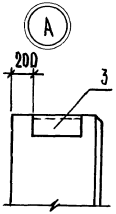


| Марка панели | Поз. | Наименование | Кол. | Обозначение документа |
|---|---|---|---|---|
| ПСД 12.12.50-С | 1 | Каркас пространственный КП5-49 | 1 | 1.832.1-14с.2-68 |
| | 2 | Изделие закладное МН4-5 | 2 | -92 |
| | 3 | МН7 | 4 | -93 |
| | 4 | Бетон класса В3,5; $м^3$ | 0,60 | |
| | 5 | В15, $м^3$ | 0,07 | |
| | 6 | Раствор цем.-песч. М100, $м^3$ | 0,03 | |
| ПСД 6.12.50-С | 1 | Каркас пространственный КП5-50 | 1 | 1.832.1-14с.2-68 |
| | 2 | Изделие закладное МН6-5 | 1 | -93 |
| | 3 | МН7 | 4 | -93 |
| | 4 | Бетон класса В3,5; $м^3$ | 0,29 | |
| | 5 | В15, $м^3$ | 0,03 | |
| | 6 | Раствор цем.-песч. М100, $м^3$ | 0,01 | |

1. Узлы 3,7 см. 1.832.1-14с.1-120.
2. Массу панелей см. 1.832.1-14с.1-5НИ.

| | | | |
|---|---|---|---|
| Гл. спец. | Косован | | 1.832.1-14с.1-105 |
| Рук. гр. | Храброва | | |
| Вед. инж. | Шестакова | | Панель |
| Инж. | Ларина | | ПСД 12.12.50-С; ПСД 6.12.50-С |
| | | | |
| | | | |
| М. контр. | Косован | | |

| Стадия | Лист | Листов |
|---|---|---|
| Р | | 1 |

ЦНИИЭПсельстрой

Инв. № подл. | Подпись и дата | Взам. инв. №

25013-02 50

ПСД 24.30.50 - С1; ПСД 21.30.50-С1

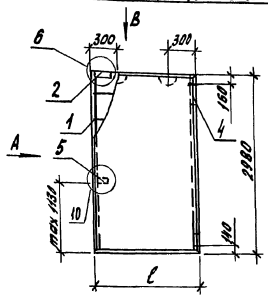


Вид А

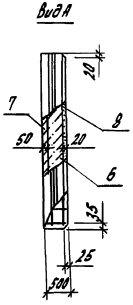


Вид В

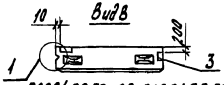


ПСД 24.30.50-С2; ПСД 21.30.50-С2

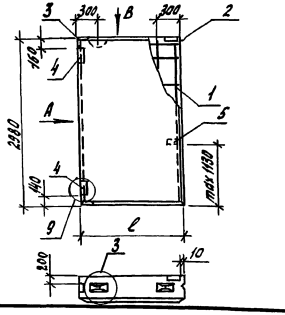


| Марка панели | ℓ, мм |
|---|---|
| ПСД 24.30.50-С1 | 2380 |
| ПСД 24.30.50-С2 | |
| ПСД 21.30.50-С1 | 2080 |
| ПСД 21.30.50-С2 | |

| Марка панели | Поз. | Наименование | Кол. | Обозначение документа |
|---|---|---|---|---|
| ПСД 24.30.50-С1 ПСД 24.30.50-С2 | 1 | Каркас пространственный КПС-51 | 1 | 1.832.1-14с.2-69 |
| | 2 | Изделие закладное МН 4-5 | 1 | -92 |
| | 3 | МН 7 | 1 | -93 |
| | 4 | МН 8-3 | 2 | -94 |
| | 5 | МН 9 | 1 | -94 |
| | 6 | Бетон класса В3,5; м³ | 3,1 | |
| | 7 | В 15; м³ | 0,35 | |
| | 8 | Раствор цем-песч. м 100, м³ | 0,14 | |
| ПСД 21.30.50-С1 ПСД 21.30.50-С2 | 1 | Каркас пространственный КПС-52 | 1 | 1.832.1-14с.2-69 |
| | 2 | Изделие закладное МН 4-5 | 1 | -92 |
| | 3 | МН 7 | 1 | -93 |
| | 4 | МН 8-3 | 2 | -94 |
| | 5 | МН 9 | 1 | -94 |
| | 6 | Бетон класса В3,5; м³ | 2,7 | |
| | 7 | В 15; м³ | 0,31 | |
| | 8 | Раствор цем-песч. м 100, м³ | 0,12 | |

1. Узлы 1,3,6,9,10 см. 1.832.1-14с.1-120.
2. Массу панелей см. 1.832.1-14с.1-5МИ.

| | | |
|---|---|---|
| Гл. спец. | Косован | |
| Рук. гр. | Храброва | |
| Вед. инж. | Шестакова | |
| Инж. | Жукова | |
| Н. контр. | Косован | |

1.832.1-14с.1-106

Панель ПСД 24.30.50-... ; ПСД 21.30.50-...

| Стадия | Лист | Листов |
|---|---|---|
| Р | | 1 |

ЦНИИЭПсельстрой

Инв. № подл. | Подпись и дата | Взам. инв. №

ПСД 18.30.50-С1; ПСД 15.30.50-С1; ПСД 12.30.50-С1

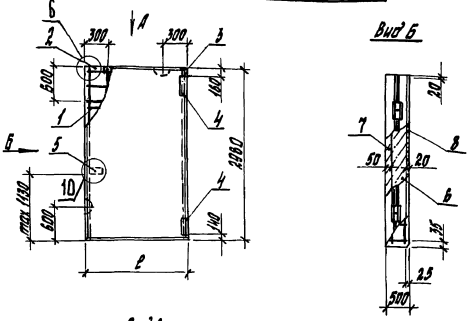


ПСД 18.30.50-С2; ПСД 15.30.50-С2; ПСД 12.30.50-С2

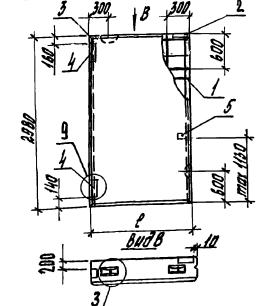


| Марка панели | $\ell$, мм |
|---|---|
| ПСД 18.30.50-С1 | 1780 |
| ПСД 18.30.50-С2 | |
| ПСД 15.30.50-С1 | 1480 |
| ПСД 15.30.50-С2 | |
| ПСД 12.30.50-С1 | 1180 |
| ПСД 12.30.50-С2 | |

| Марка панели | Поз. | Наименование | Кол. | Обозначение документа |
|---|---|---|---|---|
| ПСД 18.30.50-С1 ПСД 18.30.50-С2 | 1 | Каркас пространственный КП5-53 | 1 | 1.832.1-14с.2-70 |
| | 2 | Изделие закладное МН4-5 | 1 | -92 |
| | 3 | МН7 | 1 | -93 |
| | 4 | МН8-3 | 2 | -94 |
| | 5 | МН9 | 1 | -94 |
| | 6 | Бетон класса В3,5; м³ | 2,3 | |
| | 7 | В15, м³ | 0,27 | |
| | 8 | Раствор цем.-песч. М100, м³ | 0,11 | |
| ПСД 15.30.50-С1 ПСД 15.30.50-С2 | 1 | Каркас пространственный КП5-54 | 1 | 1.832.1-14с.2-70 |
| | 2 | Изделие закладное МН4-5 | 1 | -92 |
| | 3 | МН7 | 1 | -93 |
| | 4 | МН8-3 | 2 | -94 |
| | 5 | МН9 | 1 | -94 |
| | 6 | Бетон класса В3,5, м³ | 1,9 | |
| | 7 | В15, м³ | 0,22 | |
| | 8 | Раствор цем.-песч. М100, м³ | 0,09 | |
| ПСД 12.30.50-С1 ПСД 12.30.50-С2 | 1 | Каркас пространственный КП5-53 | 1 | 1.832.1-14с.2-70 |
| | 2 | Изделие закладное МН4-5 | 1 | -92 |
| | 3 | МН7 | 1 | -93 |
| | 4 | МН8-3 | 2 | -94 |
| | 5 | МН9 | 1 | -94 |
| | 6 | Раствор класса В3,5; м³ | 1,5 | |
| | 7 | В15, м³ | 0,18 | |
| | 8 | Раствор цем.-песч. М100, м³ | 0,07 | |

1. Узлы 1,3,6,9,10 см. 1.832.1-14с.1-120.
2. Массу панелей см. 1.832.1-14с.1-5НН.

| | | |
|---|---|---|
| Гл. спец. | Колобаш | |
| Рук. гр. | Храброва | |
| Вед. инж. | Шестакова | |
| Инж. | Жукова | |
| Н. контр. | Колобаш | |

1.832.1-14с.1-107

Панель ПСД 18.30.50-...; ПСД 15.30.50-... ПСД 12.30.50-...

| Стадия | Лист | Листов |
|---|---|---|
| Р | 1 | |

ЦНИИЭПсельстрой

Инв.№ подл. | Подпись и дата | Взам. инв.№

ПСД 9.30.50-С1; ПСД 6.30.50-С1

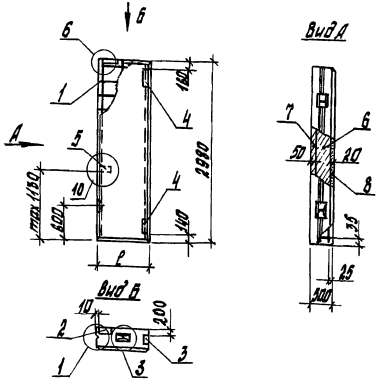


ПСД 9.30.50-С2; ПСД 6.30.50-С2

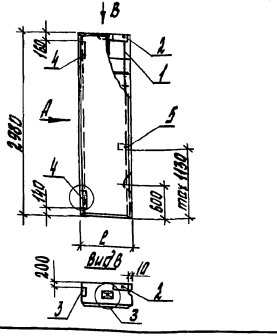


| Марка панели | l, мм |
|---|---|
| ПСД 9.30.50-С1 | 880 |
| ПСД 9.30.50-С2 | |
| ПСД 6.30.50-С1 | 580 |
| ПСД 6.30.50-С2 | |

| Марка панели | Поз. | Наименование | Кол. | Обозначение документа |
|---|---|---|---|---|
| ПСД 9.30.50-С1 ПСД 9.30.50-С2 | 1 | Каркас пространственный КП5-56 | 1 | 1.832.1-14с.2-71 |
| | 2 | Изделие закладное МН 4-5 | 1 | -92 |
| | 3 | МН7 | 1 | -93 |
| | 4 | МН8-3 | 2 | -94 |
| | 5 | МН9 | 1 | -94 |
| | 6 | Бетон класса В3,5; м³ | 1,1 | |
| | 7 | В15, м³ | 0,13 | |
| | 8 | Раствор цем.-песч. М100, м³ | 0,05 | |
| ПСД 6.30.50-С1 ПСД 6.30.50-С2 | 1 | Каркас пространственный КП5-57 | 1 | 1.832.1-14с.2-71 |
| | 2 | Изделие закладное МН 4-5 | 1 | -92 |
| | 3 | МН 7 | 1 | -93 |
| | 4 | МН 8-3 | 2 | -94 |
| | 5 | МН 9 | 1 | -94 |
| | 6 | Бетон класса В3,5; м³ | 0,74 | |
| | 7 | В15, м³ | 0,09 | |
| | 8 | Раствор цем.-песч. М100, м³ | 0,03 | |

1. Узлы 1,3,6,9,10 см. 1.832.1-14с.1-120.
2. Массу панелей см. 1.832.1-14с.1-5НИ.

| | | |
|---|---|---|
| Гл.спец. | Косован | |
| Рук.гр. | Хорброва | |
| Вед.инж. | Шестакова | |
| Инж. | Шукова | |
| Н.контр. | Косован | |

1.832.1-14с.1-108

Панель

ПСД 9.30.50-...; ПСД 6.30.50-...

| Стадия | Лист | Листов |
|---|---|---|
| Р | | 1 |

ЦНИИЭП сельстрой

Инв. № подл. | Подпись и дата | Взам. инв. №

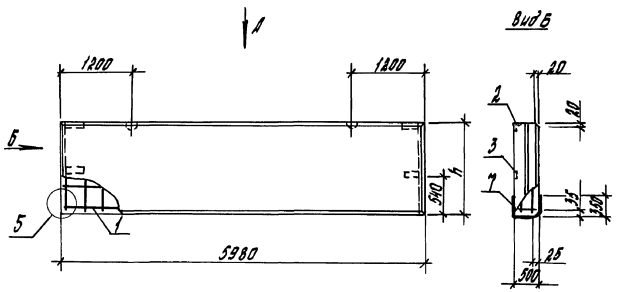


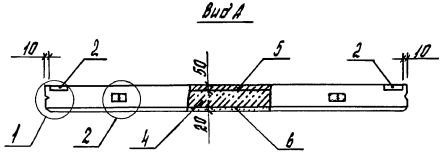


| Марка панели | h, мм |
|---|---|
| ПЦД 60.12.50-С | 1180 |
| ПЦД 60.15.50-С | 1480 |
| ПЦД 60.21.50-С | 2080 |

| Марка панели | Поз. | Наименование | Кол. | Обозначение документа |
|---|---|---|---|---|
| ПЦД 60.12.50-С | 1 | Каркас пространственный КП5-3 | 1 | 1.832.1-14с.2-61 |
| | 2 | Изделие закладное МН 3-5 | 2 | -92 |
| | 3 | МН 9 | 2 | -94 |
| | 4 | Бетон класса В3,5; м³ | 3,0 | |
| | 5 | В15, м³ | 0,35 | |
| | 6 | Раствор цем-песч. М100, м³ | 0,14 | |
| | 7 | Гидроизоляционная обмазка, м² | 7,5 | |
| ПЦД 60.15.50-С | 1 | Каркас пространственный КП5-4 | 1 | 1.832.1-14с.2-61 |
| | 2 | Изделие закладное МН 3-5 | 2 | -92 |
| | 3 | МН 9 | 2 | -94 |
| | 4 | Бетон класса В3,5; м³ | 3,8 | |
| | 5 | В15, м³ | 0,44 | |
| | 6 | Раствор цем-песч. М100, м³ | 0,18 | |
| | 7 | Гидроизоляционная обмазка, м² | 7,5 | |
| ПЦД 60.21.50-С | 1 | Каркас пространственный КП5-6 | 1 | 1.832.1-14с.2-61 |
| | 2 | Изделие закладное МН 3-5 | 2 | -92 |
| | 3 | МН 9 | 2 | -94 |
| | 4 | Бетон класса В3,5; м³ | 5,4 | |
| | 5 | В15, м³ | 0,62 | |
| | 6 | Раствор цем-песч. М100, м³ | 0,25 | |
| | 7 | Гидроизоляционная обмазка, м² | 7,5 | |

1. Узлы 1,2,5 см. 1.832.1-14с.1-120.
2. Массу панелей см. 1.832.1-14с.1-5НИ.

| | | | |
|---|---|---|---|
| Гл.спец. | Негован | | 1.832.1-14с.1-109 |
| Рук.гр. | Храброва | | |
| Вед.инж. | Шестакова | | |
| Инж. | Ларина | | Панель ПЦД 60.12.50-С; ПЦД 60.15.50-С; ПЦД 60.21.50-С |
| Н.контр. | Косован | | Стадия Р; Лист; Листов 1; ЦНИИЭПсельстрой |

Инв.№ подл. | Подпись и дата | Взам.инв.№

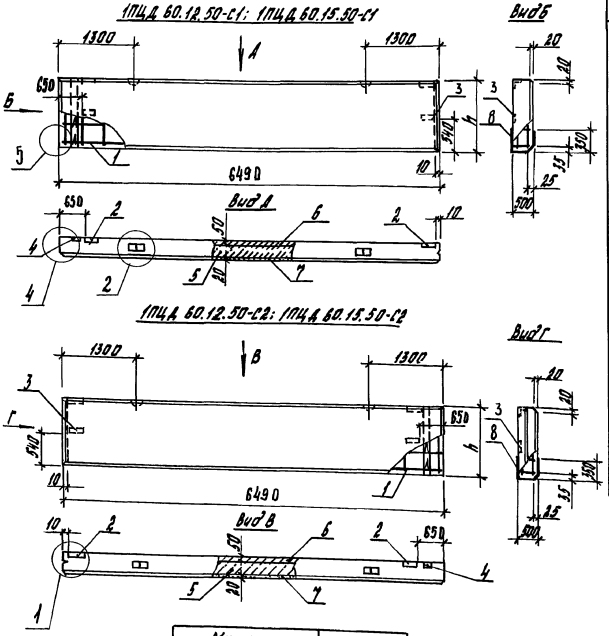


| Марка панели | Поз. | Наименование | Кол. | Обозначение документа |
|---|---|---|---|---|
| 1ПЦД 60.12.50-С1 | 1 | Каркас пространственный КП5-11 | 1 | 1.832.1-14с.2-63 |
| | 2 | Изделие закладное МН3-5 | 2 | -92 |
| | 3 | МН9 | 2 | -94 |
| | 4 | Брусок 60×100, ℓ=1180; 0,005 м³ | 1 | |
| | 5 | Бетон класса В3,5; м³ | 3,3 | |
| | 6 | В15, м³ | 0,38 | |
| | 7 | Раствор цем.-песч. М100, м³ | 0,15 | |
| | 8 | Гидроизоляционная обмазка, м² | 8,1 | |
| 1ПЦД 60.12.50-С2 | 1 | Каркас пространственный КП5-12 | 1 | 1.832.1-14с.2-63 |
| | | поз. 2...8 по 1ПЦД 60.12.50-С1 | | |
| 1ПЦД 60.15.50-С1 | 1 | Каркас пространственный КП5-13 | 1 | 1.832.1-14с.2-63 |
| | 2 | Изделие закладное МН3-5 | 2 | -92 |
| | 3 | МН9 | 2 | -94 |
| | 4 | Брусок 60×100, ℓ=1480; 0,009 м³ | 1 | |
| | 5 | Бетон класса В3,5; м³ | 4,1 | |
| | 6 | В15, м³ | 0,48 | |
| | 7 | Раствор цем.-песч. М100, м³ | 0,19 | |
| | 8 | Гидроизоляционная обмазка, м² | 8,1 | |
| 1ПЦД 60.15.50-С2 | 1 | Каркас пространственный КП5-14 | 1 | 1.832.1-14с.2-63 |
| | | поз. 2...8 по 1ПЦД 60.15.50-С1 | | |

1. Узлы 1,2,4,5 см. 1.832.1-14с.1-120.
2. Массу панелей см. 1.832.1-14с.1-5НИ.
3. Брусок по ГОСТ 8486-86Е.

| Марка панели | h, мм |
|---|---|
| 1ПЦД 60.12.50-С1 | 1180 |
| 1ПЦД 60.12.50-С2 | |
| 1ПЦД 60.15.50-С1 | 1480 |
| 1ПЦД 60.15.50-С2 | |

| | | | |
|---|---|---|---|
| Гл.спец. | Косован | | 1.832.1-14с.1-110 |
| Рук.ер. | Храброва | | |
| Вед.инж. | Шестакова | | |
| Инж. | Варина | | Панель 1ПЦД 60.12.50-...; 1ПЦД 60.15.50-... |
| Н.контр. | Косован | | |

| Стадия | Лист | Листов |
|---|---|---|
| Р | | 1 |

ЦНИИЭПсельстрой

Инв. № подл. | Подпись и дата | Взам. инв. №

1ПЦД 60.21.50-С1; 1ПЦД 30.21.50-С1

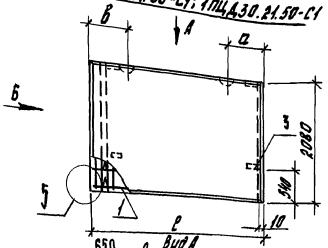


Вид Б

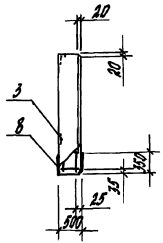


Вид А

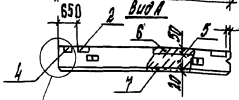


1ПЦД 60.21.50-С2; 1ПЦД 30.21.50-С2

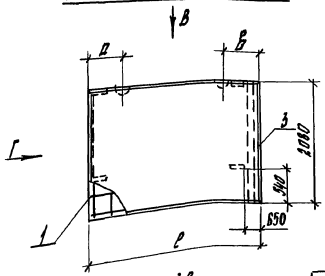


Вид Г

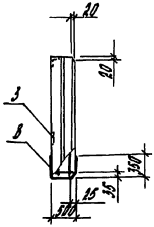


Вид В

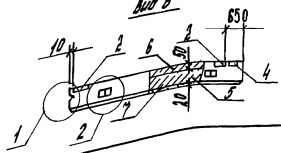


| Марка панели | Поз. | Наименование | Кол. | Обозначение документа |
|---|---|---|---|---|
| 1ПЦД 60.21.50-С1 | 1 | Каркас пространственный КП5-17 | 1 | 1.832.1-14с.2-63 |
| | 2 | Изделие закладное МН3-5 | 2 | -92 |
| | 3 | МН9 | 2 | -94 |
| | 4 | Брусок 60×100, l=2080; 0,013 м³ | 1 | |
| | 5 | Бетон класса В3,5; м³ | 5,8 | |
| | 6 | В15, м³ | 0,68 | |
| | 7 | Раствор цем.-песч. М100, м³ | 0,27 | |
| | 8 | Гидроизоляционная обмазка, м² | 8,1 | |
| 1ПЦД 60.21.50-С2 | 1 | Каркас пространственный КП5-18 | 1 | 1.832.1-14с.2-63 |
| | | поз. 2...8 по 1ПЦД 60.21.50-С1 | | |
| 1ПЦД 30.21.50-С1 | 1 | Каркас пространственный КП5-35 | 1 | 1.832.1-14с.2-66 |
| | 2 | Изделие закладное МН3-5 | 2 | -92 |
| | 3 | МН9 | 2 | -94 |
| | 4 | Брусок 60×100, l=2080; 0,013 м³ | 1 | |
| | 5 | Бетон класса В3,5, м³ | 3,1 | |
| | 6 | В15, м³ | 0,36 | |
| | 7 | Раствор цем.-песч. М100, м³ | 0,15 | |
| | 8 | Гидроизоляционная обмазка, м² | 4,5 | |
| 1ПЦД 30.21.50-С2 | 1 | Каркас пространственный КП5-36 | 1 | 1.832.1-14с.2-66 |
| | | поз. 2...8 по 1ПЦД 30.21.50-С1 | | |

1. Узлы 1,2,4,5 см. 1.832.1-14с.1-120.
2. Массу панелей см. 1.832.1-14с.1-5НИ.
3. Брусок по ГОСТ 8486-86 Е.

| Марка панели | Размеры, мм | | |
|---|---|---|---|
| | l | a | в |
| 1ПЦД 60.21.50-С1 | 6490 | 1300 | 1300 |
| 1ПЦД 60.21.50-С2 | | | |
| 1ПЦД 30.21.50-С1 | 3490 | 600 | 800 |
| 1ПЦД 30.21.50-С2 | | | |

| | | |
|---|---|---|
| Гл.спец. | Косован | |
| Рук.гр. | Храдрова | |
| Вед.инж. | Шестакова | |
| Инж. | Ларина | Ларин |
| Н.контр. | Косован | |

1.832.1-14с.1-111

Панель 1ПЦД 60.21.50-...; 1ПЦД 30.21.50-...

| Стадия | Лист | Листов |
|---|---|---|
| Р | | 1 |

ЦНИИЭПсельстрой

Инв. № подл. | Подпись и дата | Взам. инв. №

25013-02 56

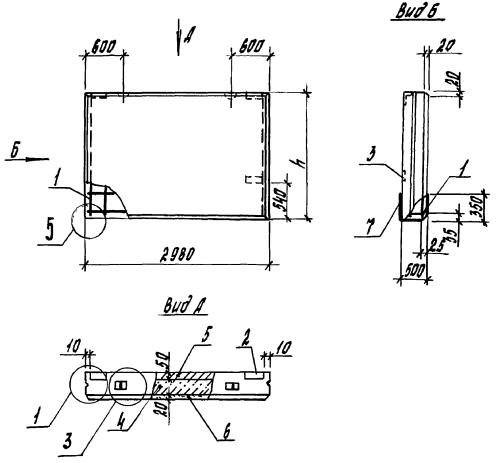


| Марка панели | Поз. | Наименование | Кол. | Обозначение документа |
|---|---|---|---|---|
| ПЦД 30.12.50-С | 1 | Каркас пространственный КП5-21 | 1 | 1.832.1-14с.2-64 |
| | 2 | Изделие закладное МН3-5 | 2 | -92 |
| | 3 | МН9 | 2 | -94 |
| | 4 | Бетон класса В3,5; $м^3$ | 1,5 | |
| | 5 | В15; $м^3$ | 0,18 | |
| | 6 | Раствор цем.-песч. М100, $м^2$ | 0,07 | |
| | 7 | Гидроизоляционная обмазка, $м^2$ | 4,0 | |
| ПЦД 30.15.50-С | 1 | Каркас пространственный КП5-22 | 1 | 1.832.1-14с.2-64 |
| | 2 | Изделие закладное МН3-5 | 2 | -92 |
| | 3 | МН9 | 2 | -94 |
| | 4 | Бетон класса В3,5; $м^3$ | 1,9 | |
| | 5 | В15; $м^3$ | 0,22 | |
| | 6 | Раствор цем.-песч. М100, $м^2$ | 0,09 | |
| | 7 | Гидроизоляционная обмазка, $м^2$ | 4,0 | |
| ПЦД 30.21.50-С | 1 | Каркас пространственный КП5-24 | 1 | 1.832.1-14с.2-64 |
| | 2 | Изделие закладное МН3-5 | 2 | -92 |
| | 3 | МН9 | 2 | -94 |
| | 4 | Бетон класса В3,5; $м^3$ | 2,7 | |
| | 5 | В15; $м^3$ | 0,31 | |
| | 6 | Раствор цем.-песч. М100, $м^3$ | 0,13 | |
| | 7 | Гидроизоляционная обмазка, $м^2$ | 4,0 | |

| Марка панели | h, мм |
|---|---|
| ПЦД 30.12.50-С | 1180 |
| ПЦД 30.15.50-С | 1480 |
| ПЦД 30.21.50-С | 2080 |

1. Узлы 1,3,5 см. 1.832.1-14с.1-120.
2. Массу панелей см. 1.832.1-14с.1-5НИ.

| | | |
|---|---|---|
| Гл.спец. | Косован | |
| Рук.гр. | Храброва | |
| Вед.инж. | Шестакова | |
| Инж. | Стрельникова | |
| Н.контр. | Косован | |

1.832.1-14с.1-112

Панель ПЦД 30.12.50-С; ПЦД 30.15.50-С; ПЦД 30.21.50-С

| Стадия | Лист | Листов |
|---|---|---|
| Р | | 1 |

ЦНИИЭПсельстрой

Инв. № подл. | Подпись и дата | Взам. инв. №

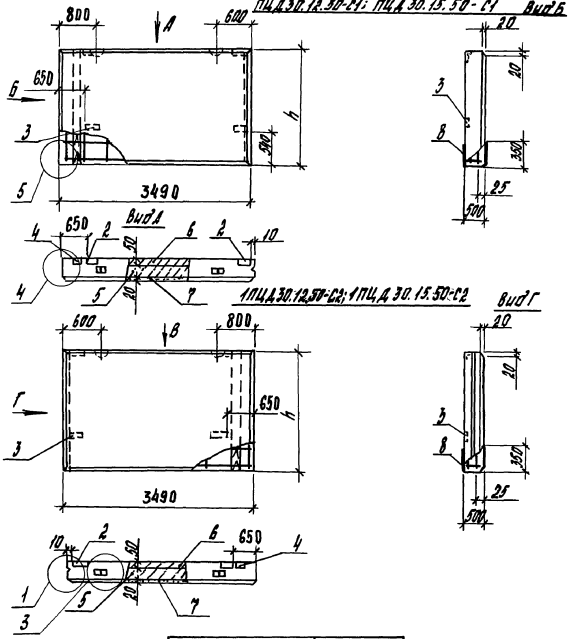


| Марка панели | h, мм |
|---|---|
| 1ПЦД 30.12.50-С1 | 1180 |
| 1ПЦД 30.12.50-С2 | |
| 1ПЦД 30.15.50-С1 | 1480 |
| 1ПЦД 30.15.50-С2 | |

| Марка панели | Поз. | Наименование | Кол. | Обозначение документа |
|---|---|---|---|---|
| 1ПЦД 30.12.50-С1 | 1 | Корпус пространственный КП5-29 | 1 | 1.832.1-14с.2-66 |
| | 2 | Изделие закладное МН3-5 | 2 | -92 |
| | 3 | МН9 | 2 | -94 |
| | 4 | Брусок 60×100; $\ell$=1180; 0,007 м³ | 1 | |
| | 5 | Бетон класса В3,5; м³ | 1,8 | |
| | 6 | В15, м³ | 0,21 | |
| | 7 | Раствор цем.-песч. М100, м³ | 0,08 | |
| | 8 | Гидроизоляционная обмазка, м² | 4,5 | |
| 1ПЦД 30.12.50-С2 | 1 | Корпус пространственный КП5-30 | 1 | 1.832.1.-14с.2-66 |
| | | поз. 2...8 то 1ПЦД 30.12.50-С1 | | |
| 1ПЦД 30.15.50-С1 | 1 | Корпус пространственный КП5-31 | 1 | 1.832.1-14с.2-66 |
| | 2 | Изделие закладное МН3-5 | 2 | -92 |
| | 3 | МН9 | 2 | -94 |
| | 4 | Брусок 60×100; $\ell$=1480; 0,009 м³ | 1 | |
| | 5 | Бетон класса В3,5; м³ | 2,2 | |
| | 6 | В15, м³ | 0,26 | |
| | 7 | Раствор цем.-песч. М100, м³ | 0,10 | |
| | 8 | Гидроизоляционная обмазка, м² | 4,5 | |
| 1ПЦД 30.15.50-С2 | 1 | Корпус пространственный КП5-32 | 1 | 1.832.1-14с.2-66 |
| | | поз. 2...8 то 1ПЦД 30.15.50-С1 | | |

1. Узлы 1,3,4,5 см. 1.832.1-14с.1-120.
2. Массу панелей см. 1.832.1-14с.1-5НН.
3. Брусок по ГОСТ 8486-86 Е.

| | | | |
|---|---|---|---|
| Гл.спец. | Когован | | 1.832.1-14с.1-113 |
| Рук.гр. | Хадарова | | |
| Вед.инж. | Шестакова | | Панель 1ПЦД 30.12.50-...; 1ПЦД 30.15.50-... |
| Инж. | Кудина | | Стадия Р; Лист; Листов 1 |
| | | | ЦНИИЭП сельстрой |
| Н.контр. | Когован | | |

Инв.№ подл. | Подпись и дата | Взам.инв.№

1ПЦД 15.12.50-С1; 1ПЦД 15.15.50-С1; 1ПЦД 15.21.50-С1

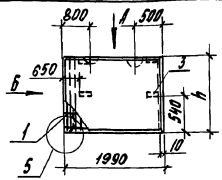


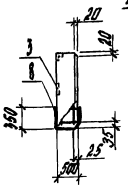


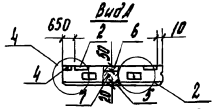


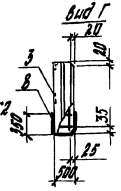


1ПЦД 15.12.50-С2; 1ПЦД 15.15.50-С2; 1ПЦД 15.21.50-С2

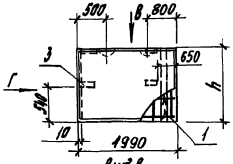


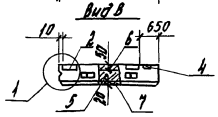


| Марка панели | h, мм |
|---|---|
| 1ПЦД 15.12.50-С1 | 1180 |
| 1ПЦД 15.12.50-С2 | |
| 1ПЦД 15.15.50-С1 | 1480 |
| 1ПЦД 15.15.50-С2 | |
| 1ПЦД 15.21.50-С1 | 2080 |
| 1ПЦД 15.21.50-С2 | |

| Марка панели | Поз. | Наименование | Кол. | Обозначение документа |
|---|---|---|---|---|
| 1ПЦД 15.12.50-С1 | 1 | Каркас пространственный КП5-41 | 1 | 1.832.1-14с.2-67 |
| | 2 | Изделие закладное МН3-5 | 2 | -92 |
| | 3 | МН9 | 2 | -94 |
| | 4 | Брусок 60×100, ℓ=1180; 0,007 м³ | 1 | |
| | 5 | Бетон класса В3,5; м³ | 1,0 | |

| Марка панели | Поз. | Наименование | Кол. | Обозначение документа |
|---|---|---|---|---|
| 1ПЦД 15.12.50-С1 | 6 | Бетон класса В15; м³ | 0,15 | |
| | 7 | Раствор цем.-песч. М100, м³ | 0,05 | |
| | 8 | Гидроизоляционная обмазка, м² | 2,7 | |
| 1ПЦД 15.12.50-С2 | 1 | Каркас пространственный КП5-42 | 1 | 1.832.1-14с.2-67 |
| | | поз. 2...8 по 1ПЦД 15.12.50-С1 | | |
| 1ПЦД 15.15.50-С1 | 1 | Каркас пространственный КП5-43 | 1 | 1.832.1-14с.2-67 |
| | 2 | Изделие закладное МН3-5 | 2 | -92 |
| | 3 | МН9 | 2 | -94 |
| | 4 | Брусок 60×100, ℓ=1480; 0,009 м³ | 1 | |
| | 5 | Бетон класса В3,5; м³ | 1,3 | |
| | 6 | В15, м³ | 0,18 | |
| | 7 | Раствор цем.-песч. М100, м³ | 0,06 | |
| | 8 | Гидроизоляционная обмазка, м² | 2,7 | |
| 1ПЦД 15.15.50-С2 | 1 | Каркас пространственный КП5-44 | 1 | 1.832.1-14с.2-67 |
| | | поз. 2...8 по 1ПЦД 15.15.50-С1 | | |
| 1ПЦД 15.21.50-С1 | 1 | Каркас пространственный КП5-47 | 1 | 1.832.1-14с.2-67 |
| | 2 | Изделие закладное МН3-5 | 2 | -92 |
| | 3 | МН9 | 2 | -94 |
| | 4 | Брусок 60×100, ℓ=2080; 0,013 м³ | 1 | |
| | 5 | Бетон класса В3,5; м³ | 1,8 | |
| | 6 | В15, м³ | 0,21 | |
| | 7 | Раствор цем.-песч. М100, м³ | 0,08 | |
| | 8 | Гидроизоляционная обмазка, м² | 2,7 | |
| 1ПЦД 15.21.50-С2 | 1 | Каркас пространственный КП5-48 | 1 | 1.832.1-14с.2-67 |
| | | поз. 2...8 по 1ПЦД 15.21.50-С1 | | |

1. Узлы 1,3,4,5 см. 1.832.1-14с.1-120.
2. Массу панелей см. 1.832.1-14с.1-5НИ.
3. Брусок по ГОСТ 8486-86Е.

| | | | |
|---|---|---|---|
| Гл.спец. | Косован | | 1.832.1-14с.1-114 |
| Рук.гр. | Храдрова | | |
| Вед.инж. | Шестакова | | |
| Инж. | Ларина | | Панель 1ПЦД 15.12.50-...; 1ПЦД 15.15.50-...; 1ПЦД 15.21.50-... |
| Н.контр. | Косован | | |

| Стадия | Лист | Листов |
|---|---|---|
| Р | | 1 |

ЦНИИЭПсельстрой

Инв. № подл. | Подпись и дата | Взам.инв. №

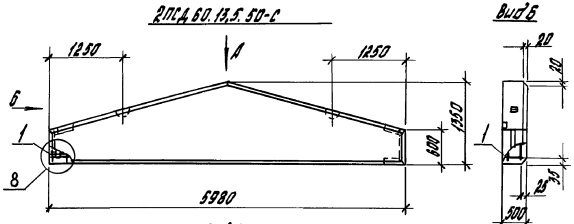


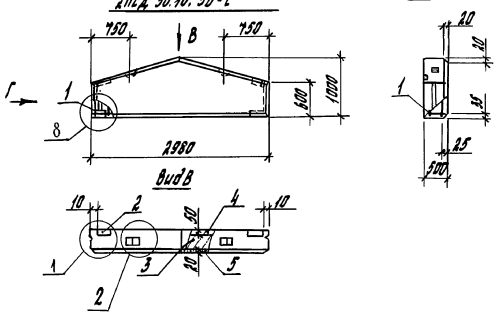


| Марка панели | Поз. | Наименование | Кол. | Обозначение документа |
|---|---|---|---|---|
| 2ПСД 60.13.5. 50-С | 1 | Каркас пространственный КП5-58 | 1 | 1.832.1-14с.2-72 |
| | 2 | Изделие закладное МН 3-5 | 4 | -92 |
| | 3 | Бетон класса В3,5; м³ | 2,5 | |
| | 4 | В 15, м³ | 0,29 | |
| | 5 | Раствор цем.-песч. М100, м³ | 0,12 | |
| | | | | |
| 2ПСД 30.10.50-С | 1 | Каркас пространственный КП 5-59 | 1 | 1.832.1-14с.2-72 |
| | 2 | Изделие закладное МН 3-5 | 4 | -92 |
| | 3 | Бетон класса В3,5; м³ | 1,0 | |
| | 4 | В 15; м³ | 0,12 | |
| | 5 | Раствор цем.-песч. М100, м³ | 0,05 | |
| | | | | |

1. Узлы 1,2,8 см. 1.832.1-14с.1-120.
2. Массу панелей см. 1.832.1-14с.1-5ИМ.

| | | | |
|---|---|---|---|
| Гл.спец. | Игнатьев | | 1.832.1-14с.1-115 |
| Рук.гр. | Трофимов | | |
| Вед.инж. | Шестакова | | Панель 2ПСД 60.13.5.50-С; 2ПСД 30.10.50-С |
| Инж. | Стрельникова | | Стадия Р; Лист —; Листов 1 |
| Н.контр. | Носовец | | ЦНИИЭПсельстрой |



Инв.№ подл. | Подпись и дата | Взам.инв.№

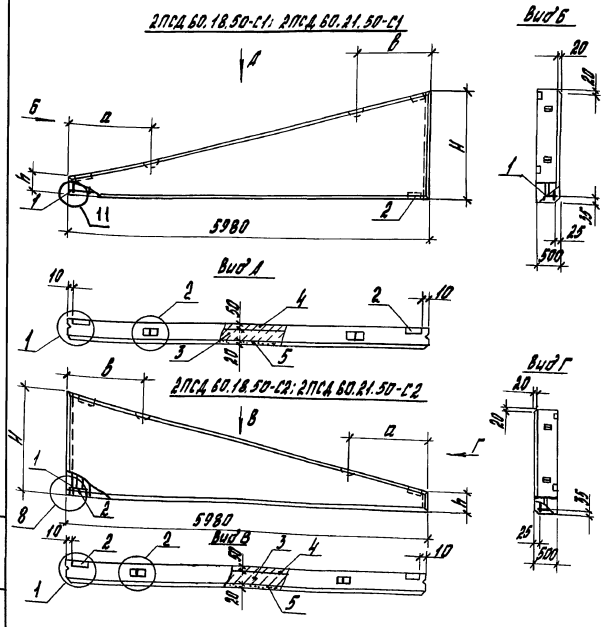


| Марка панели | Поз. | Наименование | Кол. | Обозначение документа |
|---|---|---|---|---|
| 2ПСД 60.18.50-С1 | 1 | Каркас пространственный КП 5-60 | 1 | 1.832.1-14с.2-73 |
| | 2 | Изделие закладное МН 3-5 | 3 | -92 |
| | 3 | Бетон класса В3,5; м³ | 2,7 | |
| | 4 | В15, м³ | 0,31 | |
| | 5 | Раствор цем.-песч. М100, м³ | 0,13 | |
| 2ПСД 60.18.50-С2 | | поз. 1...5 по 2ПСД 60.18.50-С1 | | |
| | | | | |
| 2ПСД 60.21.50-С1 | 1 | Каркас пространственный КП 5-61 | 1 | 1.832.1-14с.2-73 |
| | 2 | Изделие закладное МН 3-5 | 3 | -92 |
| | 3 | Бетон класса В3,5; м³ | 3,5 | |
| | 4 | В15, м³ | 0,40 | |
| | 5 | Раствор цем.-песч. М100, м³ | 0,16 | |
| 2ПСД 60.21.50-С2 | | поз. 1...5 по 2ПСД 60.21.50-С1 | | |
| | | | | |

1. Узлы 1,2,8,11 см. 1.832.1-14с.1-120.
2. Массу панелей см. 1.832.1-14с.1-5НИ.

| Марка панели | Размеры, мм | | | |
|---|---|---|---|---|
| | H | h | a | в |
| 2ПСД 60.18.50-С1 | 1800 | 300 | 1600 | 1000 |
| 2ПСД 60.18.50-С2 | | | | |
| 2ПСД 60.21.50-С1 | 2100 | 600 | 2000 | 1400 |
| 2ПСД 60.21.50-С2 | | | | |

| | | |
|---|---|---|
| Гл.спец. | Косован | |
| Рук.гр. | Храброва | |
| Вед.инж. | Шестакова | |
| Инж. | Стрельникова | |
| Н.контр. | Косован | |

1.832.1-14с.1-116

Панель 2ПСД 60.18.50-...; 2ПСД 60.21.50-...

| Стадия | Лист | Листов |
|---|---|---|
| Р | | 1 |

ЦНИИЭП сельстрой

Инв. № подл. | Подпись и дата | Взам. инв. №

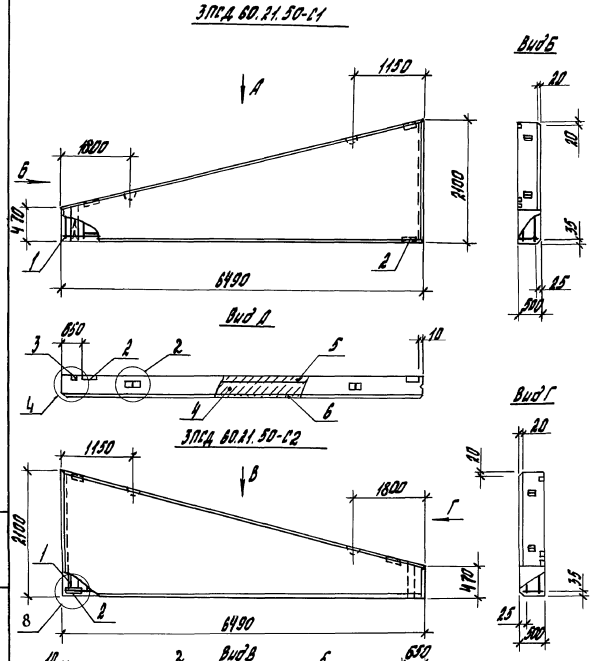


| Марка панели | Поз. | Наименование | Кол. | Обозначение документа |
|---|---|---|---|---|
| 3ПСД 60.21.50-С1 | 1 | Каркас пространственный КП 5-62 | 1 | 1.832.1-14с.2-74 |
| | 2 | Изделие закладное МН3-5 | 3 | -92 |
| | 3 | Брусок 60×100, L=590, 0,004 м³ | 1 | |
| | 4 | Бетон класса В3,5; м³ | 3,6 | |
| | 5 | В15; м³ | 0,42 | |
| | 6 | Раствор цем.-песч. М100, м³ | 0,17 | |
| 3ПСД 60.21.50-С2 | | поз. 1...6 по ТД 60.21.50-С1 | | |

1. Узлы 1, 2, 4, 8 см. 1.832.1-14с.1-120.
2. Массу панелей см. 1.832.1-14с.1-5НН.
3. Брусок по ГОСТ 8486-86Е.
4. В брусе (поз. 3) сделать прорези в местах пересечения с КП (поз. 1).

| | | | |
|---|---|---|---|
| ГИП | Косован | | 1.832.1-14с.1-117 |
| Рук. гр. | Храброва | | |
| Вед. инж. | Шестакова | | |
| Инж. | Ларина | | Панель 3ПСД 60.21.50-... |
| Н. контр. | Косован | | Стадия Р; Лист; Листов; ЦНИИЭПсельстрой |

Инв. № подл. | Подпись и дата | Взам. инв. №

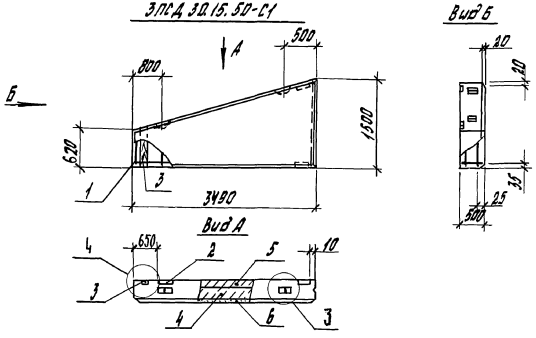


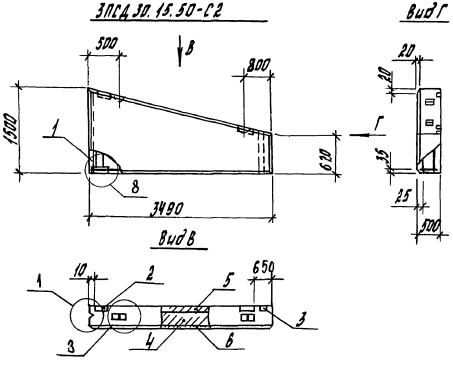


| Марка панели | Поз. | Наименование | Кол. | Обозначение документа |
|---|---|---|---|---|
| ЗПСД 30.15.50-С1 | 1 | Каркас пространственный КП 5-63 | 1 | 1.832.1-14с.2-74 |
| | 2 | Изделие закладное МН 3-5 | 3 | -92 |
| | 3 | Брусок 60×100, ℓ=740; 0,004м³ | 1 | |
| | 4 | Бетон класса В3,5; м³ | 1,6 | |
| | 5 | В15; м³ | 0,19 | |
| | 6 | Раствор цем.-песч. М100, м³ | 0,07 | |
| ЗПСД 30.15.50-С2 | | поз. 1... 6 по ЗПСД 30.15.50-С1 | | |

1. Узлы 1,2,4,8 см. 1.832.1-14с.1-120.
2. Массу панелей см. 1.832.1-14с.1-БНИ.
3. Брусок по ГОСТ 8486-86Е.
4. В бруске (поз. 3) сделать прорези в местах пересечения с КП (поз.1).

| | | |
|---|---|---|
| Гл.спец. | Косован | |
| Рук.гр. | Храброва | |
| Вед.инж. | Шестакова | |
| Инж. | Ларина | |
| Н.контр. | Косован | |

1.832.1-14с.1-118

Панель ЗПСД 30.15.50-...

| Стадия | Лист | Листов |
|---|---|---|
| Р | - | 1 |

ЦНИИЭПсельстрой

Инв. № подл. | Подпись и дата | Взам.инв.№

3ПСД 15.9.50-С1; 3ПСД 15.13.5.50-С1

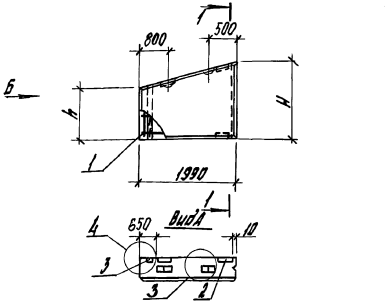


3ПСД 15.9.50-С2; 3ПСД 15.13.5.50-С2

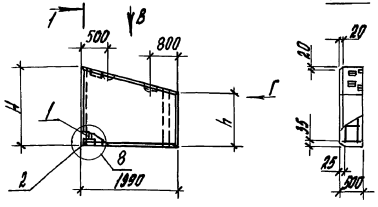


| Марка панели | Поз. | Наименование | Кол. | Обозначение документа |
|---|---|---|---|---|
| 3ПСД 15.9.50-С1 | 1 | Каркас пространственный КП 5-64 | 1 | 1.832.1-14с.2-75 |
| | 2 | Изделие закладное МИ 3-5 | 3 | -92 |
| | 3 | Брусок 60×100, ℓ=540; 0,003 м³ | 1 | |
| | 4 | Бетон класса В3,5: м³ | 0,55 | |
| | 5 | В15, м³ | 0,06 | |
| | 6 | Раствор цем.-песч. М100, м³ | 0,03 | |
| 3ПСД 15.9.50-С2 | | поз. 1...6 по 3ПСД 15.9.50-С1 | | |
| 3ПСД 15.13.5.50-С1 | 1 | Каркас пространственный КП 5-65 | 1 | 1.832.1-14с.2-75 |
| | 2 | Изделие закладное МИ 3-5 | 3 | -92 |
| | 3 | Брусок 60×100, ℓ=960; 0,006 м³ | 1 | |
| | 4 | Бетон класса В3,5: м³ | 0,94 | |
| | 5 | В15, м³ | 0,11 | |
| | 6 | Раствор цем.-песч. М100, м³ | 0,04 | |
| 3ПСД 15.13.5.50-С2 | | поз. 1...6 по 3ПСД 15.13.5.50-С1 | | |

1. Узлы 1, 3, 4, 8 см. 1.832.1-14с.1-120.
2. Массу панелей см. 1.832.1-14с.1-5НИ.
3. Брусок по ГОСТ 8486-86Е.
4. В брусе (поз. 3) сделать прорези в местах пересечения с КП (поз. 1).

| Марка панели | Размеры, мм H | Размеры, мм h |
|---|---|---|
| 3ПСД 15.9.50-С1 | 900 | 390 |
| 3ПСД 15.9.50-С2 | | |
| 3ПСД 15.13.5.50-С1 | 1350 | 840 |
| 3ПСД 15.13.5.50-С2 | | |

| | | | |
|---|---|---|---|
| Гл.спец. | Коровин | | 1.832.1-14с.1-119 |
| Рук.гр. | Храброва | | |
| Вед.инж. | Шестакова | | Панель 3ПСД 15.9.50-...; 3ПСД 15.13.5.50-... |
| Инж. | Ларина | | Стадия Р; Лист; Листов 1 |
| Н.контр. | Коровин | | ЦНИИЭП сельстрой |

Инв.№ подл. | Подпись и дата | Взам.инв.№

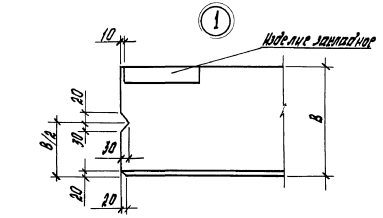


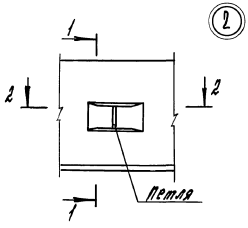


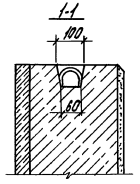


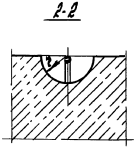


| Ф петли, мм | r, мм |
|---|---|
| 8, 10 | 90 |
| 12, 14,16 | 100 |
| 18, 20 | 125 |
| 22, 25 | 150 |

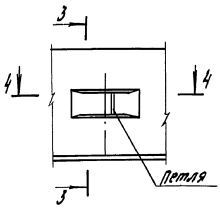


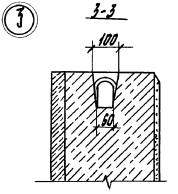


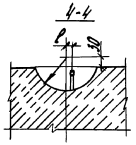


| Ф петли, мм | r, мм | l, мм |
|---|---|---|
| 8 ... 16 | 125 | 25 |
| 18 ... 25 | 150 | 30 |

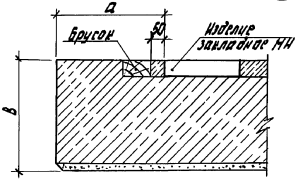


| B, мм | a, мм |
|---|---|
| 200 | 350 |
| 250 | 400 |
| 300 | 450 |
| 400 | 550 |
| 500 | 650 |

| | | |
|---|---|---|
| Гл. спец. | Косован | |
| Рук. гр. | Храброва | |
| Вед. инж. | Шестакова | |
| Инж. | Жукова | |
| Н. контр. | Косован | |

1.832.1-14с.1-120

Узлы 1 ...11

| Стадия | Лист | Листов |
|---|---|---|
| Р | 1 | 3 |

ЦНИИЭПсельстрой

Инв. № подл. | Подпись и дата | Взам. инв. №

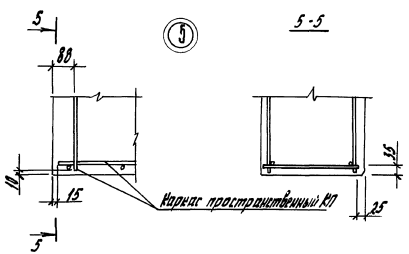


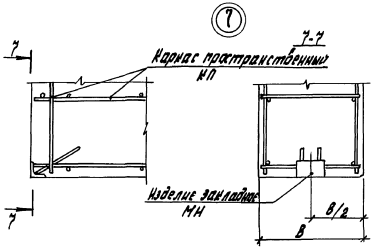


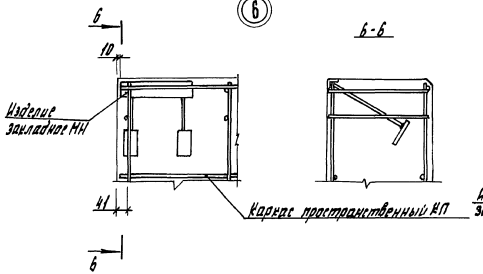


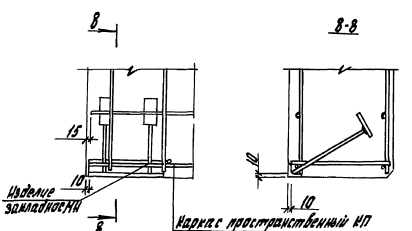


Инв. № подл. | Подпись и дата | Взам. инв. №

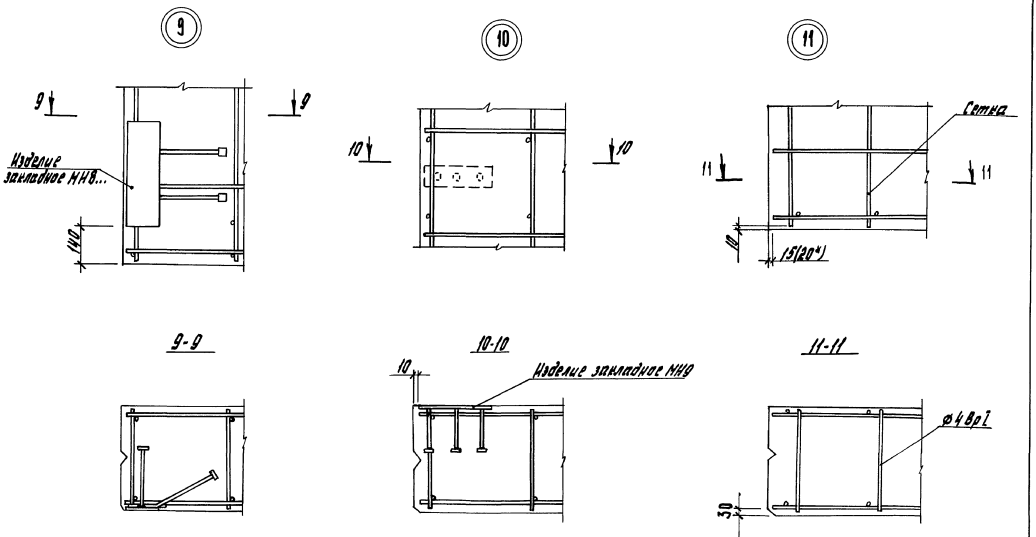


* Привязка каркаса, поставленного в скобах, дана для угловых панелей

В кг

| Марка панели | Изделия арматурные | | | | | | | Изделия закладные | | | | | | | | | | | | | | | | | | | | Общий расход |
|---|---|---|---|---|---|---|---|---|---|---|---|---|---|---|---|---|---|---|---|---|---|---|---|---|---|---|---|---|
| | Арматура класса | | | | | | Всего | Арматура класса | | | | | | | | | | | | | | | Прокат марки | | | | | |
| | A-III | | | | Bp-I | | | A-I | A-II | | | | | | | | | A-III | | | | | С 245 | | | | | Всего |
| | ГОСТ 5781-82 | | | | ТУ 67-27-80 | | | ГОСТ 5781-82 | | | | | | | | | | | | | | | ГОСТ 8509-86 | | ГОСТ 19903-74 | | | |
| | ф6 | ф8 | ф10 | Итого | ф4 | Итого | | ф8 | Итого | ф10 | ф12 | ф14 | ф16 | ф18 | ф22 | ф25 | Итого | ф8 | ф10 | ф14 | Итого | L50х5 | L63х5 | Итого | d=6 | d=8 | Итого | |
| ПСД 60. 6. 20-С | | 14,4 | | 14,4 | 4,8 | 4,8 | 19,2 | | | 1,5 | | | | | | | 1,5 | | 0,8 | | 0,8 | | 2,6 | 2,6 | 1,2 | | 1,2 | 6,1 | 25,3 |
| ПСД 60. 9. 20-С | 2,6 | 9,6 | | 12,2 | 5,9 | 5,9 | 18,1 | | | 1,5 | | | | | | | 1,5 | | 0,8 | | 0,8 | | 2,6 | 2,6 | 1,2 | | 1,2 | 6,1 | 24,2 |
| ПСД 60. 12. 20-С | 5,2 | 9,6 | | 14,8 | 6,4 | 6,4 | 21,2 | | | | 2,2 | | | | | | 2,2 | | 0,8 | | 0,8 | | 2,6 | 2,6 | 1,2 | | 1,2 | 6,8 | 28,0 |
| ПСД 60. 18. 20-С | 10,4 | 9,6 | | 20,0 | 9,8 | 9,8 | 29,8 | | | | | 3,4 | | | | | 3,4 | | 0,8 | | 0,8 | | 2,6 | 2,6 | 1,2 | | 1,2 | 8,0 | 37,8 |
| 1ПСД 60. 6. 20-С1 | | 14,4 | | 14,4 | 4,9 | 4,9 | 19,3 | | | 1,5 | | | | | | | 1,5 | | 0,8 | | 0,8 | | 2,6 | 2,6 | 1,2 | | 1,2 | 6,1 | 25,4 |
| 1ПСД 60. 6. 20-С2 | | | | | | | | | | | | | | | | | | | | | | | | | | | | | |
| 1ПСД 60. 9. 20-С1 | | 14,4 | | 14,4 | 6,0 | 6,0 | 20,4 | | | 1,5 | | | | | | | 1,5 | | 0,8 | | 0,8 | | 2,6 | 2,6 | 1,2 | | 1,2 | 6,1 | 26,5 |
| 1ПСД 60. 9. 20-С2 | | | | | | | | | | | | | | | | | | | | | | | | | | | | | |
| 1ПСД 60. 12. 20-С1 | | 19,2 | | 19,2 | 6,6 | 6,6 | 25,8 | | | | 2,2 | | | | | | 2,2 | | 0,8 | | 0,8 | | 2,6 | 2,6 | 1,2 | | 1,2 | 6,8 | 32,6 |
| 1ПСД 60. 12. 20-С2 | | | | | | | | | | | | | | | | | | | | | | | | | | | | | |
| 1ПСД 60. 18. 20-С1 | | 28,8 | | 28,8 | 10,2 | 10,2 | 39,0 | | | | | 3,4 | | | | | 3,4 | | 0,8 | | 0,8 | | 2,6 | 2,6 | 1,2 | | 1,2 | 8,0 | 47,0 |
| 1ПСД 60. 18. 20-С2 | | 28,8 | | 28,8 | 10,2 | 10,2 | 39,0 | | | | | 3,4 | | | | | 3,4 | | 0,8 | | 0,8 | | 2,6 | 2,6 | 1,2 | | 1,2 | 8,0 | 47,0 |
| ПСД 30. 6. 20-С | 3,9 | | | 3,9 | 2,4 | 2,4 | 6,3 | 1,0 | 1,0 | | | | | | | | | 0,3 | 0,4 | | 0,7 | | 2,6 | 2,6 | 1,2 | | 1,2 | 5,5 | 11,8 |
| ПСД 30. 9. 20-С | 3,9 | | | 3,9 | 3,0 | 3,0 | 6,9 | | | 1,5 | | | | | | | 1,5 | | 0,8 | | 0,8 | | 2,6 | 2,6 | 1,2 | | 1,2 | 6,1 | 13,0 |
| ПСД 30. 12. 20-С | 5,2 | | | 5,2 | 3,6 | 3,6 | 8,8 | | | 1,5 | | | | | | | 1,5 | | 0,8 | | 0,8 | | 2,6 | 2,6 | 1,2 | | 1,2 | 6,1 | 14,9 |
| ПСД 30. 18. 20-С | 7,8 | | | 7,8 | 4,6 | 4,6 | 12,4 | | | 1,5 | | | | | | | 1,5 | | 0,8 | | 0,8 | | 2,6 | 2,6 | 1,2 | | 1,2 | 6,1 | 18,5 |
| 1ПСД 30. 6. 20-С1 | 4,2 | | | 4,2 | 2,5 | 2,5 | 6,7 | | | 1,5 | | | | | | | 1,5 | | 0,8 | | 0,8 | 2,2 | | 2,2 | 1,2 | | 1,2 | 5,7 | 12,4 |
| 1ПСД 30. 6. 20-С2 | | | | | | | | | | | | | | | | | | | | | | | | | | | | | |
| 1ПСД 30. 9. 20-С1 | 4,2 | | | 4,2 | 3,1 | 3,1 | 7,3 | | | 1,5 | | | | | | | 1,5 | | 0,8 | | 0,8 | 2,2 | | 2,2 | 1,2 | | 1,2 | 5,7 | 13,0 |
| 1ПСД 30. 9. 20-С2 | | | | | | | | | | | | | | | | | | | | | | | | | | | | | |

Инв. № подл. | Подпись и дата | Взам. инв. №

| | | |
|---|---|---|
| Гл. спец. | Коробан | |
| Рук. гр. | Храброва | |
| Вед. инж. | Шрекалова | |
| Инж. | Стрекалова | |
| Н. контр. | Коробан | |

1.832.1-14с.1-1 ПС

Ведомость расхода стали панелей толщиной 200 мм

| Стадия | Лист | Листов |
|---|---|---|
| Р | 1 | 4 |

ЦНИИЭПсельстрой

В кг

| Марка панели | Изделия арматурные | | | | | | | Изделия закладные | | | | | | | | | | | | | | | | | | | | Общий расход |
|---|---|---|---|---|---|---|---|---|---|---|---|---|---|---|---|---|---|---|---|---|---|---|---|---|---|---|---|---|
| | Арматура класса | | | | | | Всего | Арматура класса | | | | | | | | | | | | | | | Прокат марки | | | | | |
| | А-III | | | | Вр-I | | | А-I | | Ас-II | | | | | | | А-III | | | | | | С245 | | | | Всего | |
| | ГОСТ 5781-82 | | | | ГОСТ 6727-80 | | | ГОСТ 5781-82 | | | | | | | | | | | | | | | ГОСТ 8509-86 | | | ГОСТ 19903-74 | | | |
| | Ф6 | Ф8 | Ф10 | Итого | Ф4 | Итого | | Ф8 | Итого | Ф10 | Ф12 | Ф14 | Ф16 | Ф18 | Ф22 | Ф25 | Итого | Ф8 | Ф10 | Ф14 | Итого | L50×5 | L63×5 | Итого | δ=6 | δ=8 | Итого | | |
| 1ПСД 30.12.20-С1 | 5,6 | | | 5,6 | 3,8 | 3,8 | 9,4 | | | 1,5 | | | | | | | 1,5 | | 0,8 | | 0,8 | 2,2 | | 2,2 | 1,2 | | 1,2 | 5,7 | 15,1 |
| 1ПСД 30.12.20-С2 | | | | | | | | | | | | | | | | | | | | | | | | | | | | | |
| 1ПСД 30.18.20-С1 | 8,4 | | | 8,4 | 4,9 | 4,9 | 13,3 | | | | 2,2 | | | | | | 2,2 | | 0,8 | | 0,8 | 2,2 | | 2,2 | 1,2 | | 1,2 | 6,4 | 19,7 |
| 1ПСД 30.18.20-С2 | | | | | | | | | | | | | | | | | | | | | | | | | | | | | |
| 1ПСД 15.6.20-С1 | 2,2 | | | 2,2 | 1,2 | 1,2 | 3,4 | 1,0 | 1,0 | | | | | | | | | 0,3 | 0,4 | | 0,7 | 2,2 | | 2,2 | 1,2 | | 1,2 | 5,1 | 8,5 |
| 1ПСД 15.6.20-С2 | | | | | | | | | | | | | | | | | | | | | | | | | | | | | |
| 1ПСД 15.9.20-С1 | 2,2 | | | 2,2 | 1,4 | 1,4 | 3,6 | 1,0 | 1,0 | | | | | | | | | 0,3 | 0,4 | | 0,7 | 2,2 | | 2,2 | 1,2 | | 1,2 | 5,1 | 8,7 |
| 1ПСД 15.9.20-С2 | | | | | | | | | | | | | | | | | | | | | | | | | | | | | |
| 1ПСД 15.12.20-С1 | 3,0 | | | 3,0 | 1,8 | 1,8 | 4,8 | | | 1,5 | | | | | | | 1,5 | | 0,8 | | 0,8 | 2,2 | | 2,2 | 1,2 | | 1,2 | 5,7 | 10,5 |
| 1ПСД 15.12.20-С2 | | | | | | | | | | | | | | | | | | | | | | | | | | | | | |
| 1ПСД 15.18.20-С1 | 4,5 | | | 4,5 | 2,8 | 2,8 | 7,3 | | | 1,5 | | | | | | | 1,5 | | 0,8 | | 0,8 | 2,2 | | 2,2 | 1,2 | | 1,2 | 5,7 | 13,0 |
| 1ПСД 15.18.20-С2 | | | | | | | | | | | | | | | | | | | | | | | | | | | | | |
| ПСД 12.12.20-С | 2,0 | | | 2,0 | 1,1 | 1,1 | 3,1 | | | 0,8 | | | | | | | 0,8 | 0,7 | 0,6 | | 1,3 | 2,2 | 1,9 | 4,1 | 1,2 | | 1,2 | 7,4 | 10,5 |
| ПСД 6.12.20-С | 1,0 | | | 1,0 | 0,7 | 0,7 | 1,7 | 0,5 | 0,5 | | | | | | | | | 0,8 | 0,2 | | 1,0 | 1,1 | 1,9 | 3,0 | 0,6 | | 0,6 | 5,1 | 6,8 |
| ПСД 24.30.20-С1 | 9,0 | | | 9,0 | 4,1 | 4,1 | 13,1 | | | | 2,2 | | | | | | 2,2 | 1,4 | 0,6 | | 2,0 | 1,1 | 0,50 | 1,6 | 0,6 | 9,3 | 9,9 | 15,7 | 28,8 |
| ПСД 24.30.20-С2 | | | | | | | | | | | | | | | | | | | | | | | | | | | | | |
| ПСД 21.30.20-С1 | 7,8 | | | 7,8 | 3,5 | 3,5 | 11,3 | | | | 2,2 | | | | | | 2,2 | 1,4 | 0,6 | | 2,0 | 1,1 | 0,50 | 1,6 | 0,6 | 9,3 | 9,9 | 15,7 | 27,0 |
| ПСД 21.30.20-С2 | | | | | | | | | | | | | | | | | | | | | | | | | | | | | |
| ПСД 18.30.20-С1 | 7,8 | | | 7,8 | 3,1 | 3,1 | 10,9 | | | 3,1 | | | | | | | 3,1 | 1,4 | 1,0 | | 2,4 | 1,1 | 0,50 | 1,6 | 0,6 | 9,3 | 9,9 | 17,0 | 27,9 |
| ПСД 18.30.20-С2 | | | | | | | | | | | | | | | | | | | | | | | | | | | | | |
| ПСД 15.30.20-С1 | 6,5 | | | 6,5 | 2,6 | 2,6 | 9,1 | | | 3,1 | | | | | | | 3,1 | 1,4 | 0,9 | | 2,3 | 1,1 | 0,50 | 1,6 | 0,6 | 9,3 | 9,9 | 16,9 | 26,0 |
| ПСД 15.30.20-С2 | | | | | | | | | | | | | | | | | | | | | | | | | | | | | |
| ПСД 12.30.20-С1 | 5,2 | | | 5,2 | 2,1 | 2,1 | 7,3 | | | 3,1 | | | | | | | 3,1 | 1,4 | 1,0 | | 2,4 | 1,1 | 0,50 | 1,6 | 0,6 | 9,3 | 9,9 | 17,0 | 24,3 |
| ПСД 12.30.20-С2 | | | | | | | | | | | | | | | | | | | | | | | | | | | | | |

Инв. № подл. | Подпись и дата | Взам. инв. №

В кг

| Марка панели | Изделия арматурные | | | | | | | Изделия закладные | | | | | | | | | | | | | | | | | | | | | | | Общий расход |
|---|---|---|---|---|---|---|---|---|---|---|---|---|---|---|---|---|---|---|---|---|---|---|---|---|---|---|---|---|---|---|---|
| | Арматура класса | | | | | | Всего | Арматура класса | | | | | | | | | | | | | | | | Прокат марки | | | | | | | Всего | |
| | А-III | | | | Вр-I | | | А-I | А-II | | | | | | | | | | А-III | | | | С245 | | | | | | | | |
| | ГОСТ 5781-82 | | | | ГОСТ 6727-80 | | | ГОСТ 5781-82 | | | | | | | | | | | | | | | ГОСТ 8509-86 | | | ГОСТ 19903-74 | | | | | |
| | ⌀6 | ⌀8 | ⌀10 | Итого | ⌀4 | Итого | | ⌀8 | Итого | ⌀10 | ⌀12 | ⌀14 | ⌀16 | ⌀18 | ⌀22 | ⌀25 | Итого | ⌀8 | ⌀10 | ⌀14 | Итого | L50×5 | L63×5 | Итого | δ=6 | δ=8 | Итого | | | | |
| ПСД 9.30.20-С1 | 3,9 | | | 3,9 | 1,6 | 1,6 | 5,5 | | | 2,3 | | | | | | | 2,3 | 1,4 | 0,8 | | 2,2 | 1,1 | 0,50 | 1,6 | 0,6 | 9,3 | 9,9 | 16,0 | 21,5 | |
| ПСД 9.30.20-С2 | | | | | | | | | | | | | | | | | | | | | | | | | | | | | | | |
| ПСД 6.30.20-С1 | 3,9 | | | 3,9 | 1,2 | 1,2 | 5,1 | | | 2,3 | | | | | | | 2,3 | 1,4 | 0,8 | | 2,2 | 1,1 | 0,50 | 1,6 | 0,6 | 9,3 | 9,9 | 16,0 | 21,1 | |
| ПСД 6.30.20-С2 | | | | | | | | | | | | | | | | | | | | | | | | | | | | | | | |
| ПСД 60.12.20-С | 5,2 | 9,6 | | 14,8 | 6,4 | 6,4 | 21,2 | | | | 2,2 | | | | | | 2,2 | 0,4 | 0,8 | | 1,2 | | 2,6 | 2,6 | 1,2 | 3,4 | 4,6 | 10,6 | 31,8 | |
| ПСД 60.15.20-С | 7,8 | 9,6 | | 17,4 | 8,1 | 8,1 | 25,5 | | | | 2,2 | | | | | | 2,2 | 0,4 | 0,8 | | 1,2 | | 2,6 | 2,6 | 1,2 | 3,4 | 4,6 | 10,6 | 36,1 | |
| ПСД 60.21.20-С | 13,0 | 9,6 | | 22,6 | 11,6 | 11,6 | 34,2 | | | | | | 5,0 | | | | 5,0 | 0,4 | 0,4 | 0,8 | 1,6 | | 2,6 | 2,6 | 1,2 | 3,4 | 4,6 | 13,8 | 48,0 | |
| 1ПСД 60.12.20-С1 | | 19,2 | | 19,2 | 6,6 | 6,6 | 25,8 | | | | 2,2 | | | | | | 2,2 | 0,4 | 0,8 | | 1,2 | | 2,6 | 2,6 | 1,2 | 3,4 | 4,6 | 10,6 | 36,4 | |
| 1ПСД 60.12.20-С2 | | | | | | | | | | | | | | | | | | | | | | | | | | | | | | | |
| 1ПСД 60.15.20-С1 | | 24,0 | | 24,0 | 8,4 | 8,4 | 32,4 | | | | 2,2 | | | | | | 2,2 | 0,4 | 0,8 | | 1,2 | | 2,6 | 2,6 | 1,2 | 3,4 | 4,6 | 10,6 | 43,0 | |
| 1ПСД 60.15.20-С2 | | | | | | | | | | | | | | | | | | | | | | | | | | | | | | | |
| 1ПСД 60.21.20-С1 | | 33,6 | | 33,6 | 11,9 | 11,9 | 45,5 | | | | | | 5,0 | | | | 5,0 | 0,4 | 0,4 | 0,8 | 1,6 | | 2,6 | 2,6 | 1,2 | 3,4 | 4,6 | 13,8 | 59,3 | |
| 1ПСД 60.21.20-С2 | | | | | | | | | | | | | | | | | | | | | | | | | | | | | | | |
| ПСД 30.12.20-С | 5,2 | | | 5,2 | 3,6 | 3,6 | 8,8 | | | 1,5 | | | | | | | 1,5 | 0,4 | 0,8 | | 1,2 | 2,2 | | 2,2 | 1,2 | 3,4 | 4,6 | 9,5 | 18,3 | |
| ПСД 30.15.20-С | 6,5 | | | 6,5 | 4,6 | 4,6 | 11,1 | | | 1,5 | | | | | | | 1,5 | 0,4 | 0,8 | | 1,2 | 2,2 | | 2,2 | 1,2 | 3,4 | 4,6 | 9,5 | 20,6 | |
| ПСД 30.21.20-С | 9,1 | | | 9,1 | 5,4 | 5,4 | 14,5 | | | | 2,2 | | | | | | 2,2 | 0,4 | 0,8 | | 1,2 | 2,2 | | 2,2 | 1,2 | 3,4 | 4,6 | 10,2 | 24,7 | |
| 1ПСД 30.12.20-С1 | 5,6 | | | 5,6 | 3,8 | 3,8 | 9,4 | | | 1,5 | | | | | | | 1,5 | 0,4 | 0,8 | | 1,2 | 2,2 | | 2,2 | 1,2 | 3,4 | 4,6 | 9,5 | 18,9 | |
| 1ПСД 30.12.20-С2 | | | | | | | | | | | | | | | | | | | | | | | | | | | | | | | |
| 1ПСД 30.15.20-С1 | 7,1 | | | 7,1 | 4,7 | 4,7 | 11,8 | | | 1,5 | | | | | | | 1,5 | 0,4 | 0,8 | | 1,2 | 2,2 | | 2,2 | 1,2 | 3,4 | 4,6 | 9,5 | 21,3 | |
| 1ПСД 30.15.20-С2 | | | | | | | | | | | | | | | | | | | | | | | | | | | | | | | |
| 1ПСД 30.21.20-С1 | 9,7 | | | 9,7 | 5,9 | 5,9 | 15,6 | | | | 2,2 | | | | | | 2,2 | 0,4 | 0,8 | | 1,2 | 2,2 | | 2,2 | 1,2 | 3,4 | 4,6 | 10,2 | 25,8 | |
| 1ПСД 30.21.20-С2 | | | | | | | | | | | | | | | | | | | | | | | | | | | | | | | |

Инв. № подл. | Подпись и дата | Взам. инв. №

В кг

| Марка панели | Изделия арматурные | | | | | | | Изделия закладные | | | | | | | | | | | | | | | | | | | | | Общий расход |
|---|---|---|---|---|---|---|---|---|---|---|---|---|---|---|---|---|---|---|---|---|---|---|---|---|---|---|---|---|---|
| | Арматура класса | | | | | | Всего | Арматура класса | | | | | | | | | | | | | | Прокат марки | | | | | | Всего | |
| | A-III | | | | Bp-I | | | A-I | | Ac-II | | | | | | | | A-III | | | | C 245 | | | | | | | |
| | ГОСТ 5781-82 | | | | ГОСТ 6727-80 | | | ГОСТ 5781-82 | | | | | | | | | | | | | | ГОСТ 8509-86 | | | ГОСТ 19903-74 | | | | |
| | ⌀6 | ⌀8 | ⌀10 | Итого | ⌀4 | Итого | | ⌀8 | Итого | ⌀10 | ⌀12 | ⌀14 | ⌀16 | ⌀18 | ⌀22 | ⌀25 | Итого | ⌀8 | ⌀10 | ⌀14 | Итого | L50×5 | L63×5 | Итого | δ=6 | δ=8 | Итого | | |
| 1ПЦД 15.12.20-С1 | 3,0 | | | 3,0 | 1,8 | 1,8 | 4,8 | | | 1,5 | | | | | | | 1,5 | 0,4 | 0,8 | | 1,2 | 2,2 | | 2,2 | 1,2 | 3,4 | 4,6 | 9,5 | 14,3 |
| 1ПЦД 15.12.20-С2 | | | | | | | | | | | | | | | | | | | | | | | | | | | | | |
| 1ПЦД 15.15.20-С1 | 3,7 | | | 3,7 | 2,4 | 2,4 | 6,1 | | | 1,6 | | | | | | | 1,6 | 0,4 | 0,8 | | 1,2 | 2,2 | | 2,2 | 1,2 | 3,4 | 4,6 | 9,6 | 15,7 |
| 1ПЦД 15.15.20-С2 | | | | | | | | | | | | | | | | | | | | | | | | | | | | | |
| 1ПЦД 15.21.20-С1 | 5,2 | | | 5,2 | 3,3 | 3,3 | 8,5 | | | 1,5 | | | | | | | 1,5 | 0,4 | 0,8 | | 1,2 | 2,2 | | 2,2 | 1,2 | 3,4 | 4,6 | 9,5 | 18,0 |
| 1ПЦД 15.21.20-С2 | | | | | | | | | | | | | | | | | | | | | | | | | | | | | |
| 2ПСД 60.13.5.20-С | 12,0 | | 0,2 | 12,2 | 4,7 | 4,7 | 16,9 | | | | 2,2 | | | | | | 2,2 | | 1,2 | | 1,2 | | 5,2 | 5,2 | 2,4 | | 2,4 | 11,0 | 27,9 |
| 2ПСД 30.10.20-С | 5,3 | | 0,2 | 5,5 | 2,0 | 2,0 | 7,5 | | | 1,6 | | | | | | | 1,6 | | 1,2 | | 1,2 | | 5,2 | 5,2 | 2,4 | | 2,4 | 10,4 | 17,9 |
| 2ПСД 60.18.20-С1 | 13,2 | | 0,2 | 13,4 | 5,2 | 5,2 | 18,6 | | | | 2,2 | | | | | | 2,2 | | 1,0 | | 1,0 | | 3,9 | 3,9 | 1,8 | | 1,8 | 8,9 | 27,5 |
| 2ПСД 60.18.20-С2 | | | | | | | | | | | | | | | | | | | | | | | | | | | | | |
| 2ПСД 60.21.20-С1 | 14,5 | | 0,2 | 14,7 | 6,3 | 6,3 | 21,0 | | | | 2,2 | | | | | | 2,2 | | 1,0 | | 1,0 | | 3,9 | 3,9 | 1,8 | | 1,8 | 8,9 | 29,9 |
| 2ПСД 60.21.20-С2 | | | | | | | | | | | | | | | | | | | | | | | | | | | | | |
| 3ПСД 60.21.20-С1 | 15,4 | | 0,2 | 15,6 | 6,8 | 6,8 | 22,4 | | | | 2,2 | | | | | | 2,2 | | 1,0 | | 1,0 | | 3,9 | 3,9 | 1,8 | | 1,8 | 8,9 | 31,3 |
| 3ПСД 60.21.20-С2 | | | | | | | | | | | | | | | | | | | | | | | | | | | | | |
| 3ПСД 30.15.20-С1 | 7,1 | | 0,2 | 7,3 | 3,3 | 3,3 | 10,6 | | | 1,5 | | | | | | | 1,5 | | 1,0 | | 1,0 | 3,3 | | 3,3 | 1,8 | | 1,8 | 7,7 | 18,2 |
| 3ПСД 30.15.20-С2 | | | | | | | | | | | | | | | | | | | | | | | | | | | | | |
| 3ПСД 15.9.20-С1 | 3,4 | | 0,2 | 3,6 | 1,4 | 1,4 | 5,0 | 0,98 | 0,98 | | | | | | | | | 0,32 | 0,6 | | 0,92 | 3,3 | | 3,3 | 1,8 | | 1,8 | 7,0 | 12,0 |
| 3ПСД 15.9.20-С2 | | | | | | | | | | | | | | | | | | | | | | | | | | | | | |
| 3ПСД 15.13.5.20-С1 | 3,8 | | 0,2 | 4,0 | 2,1 | 2,1 | 6,1 | | | 1,5 | | | | | | | 1,5 | | 1,0 | | 1,0 | 3,3 | | 3,3 | 1,8 | | 1,8 | 7,6 | 13,7 |
| 3ПСД 15.13.5.20-С2 | | | | | | | | | | | | | | | | | | | | | | | | | | | | | |

Инв. № подл. | Подпись и дата | Взам. инв. №

В кг

| Марка панели | Изделия арматурные | | | | | | | Изделия закладные | | | | | | | | | | | | | | | | | | | | | Общий расход |
|---|---|---|---|---|---|---|---|---|---|---|---|---|---|---|---|---|---|---|---|---|---|---|---|---|---|---|---|---|---|
| | Арматура класса | | | | | | Всего | Арматура класса | | | | | | | | | | | | | | | | Прокат марки | | | | | Всего | |
| | A-III | | | Вр-I | | | | A-I | Ac-II | | | | | | | | A-III | | | | С245 | | | | | | | | |
| | ГОСТ 5781-82 | | | ГОСТ 6727-80 | | | | ГОСТ 5781-82 | | | | | | | | | | | | | ГОСТ 8509-86 | | | ГОСТ 19903-74 | | | | | |
| | ф6 | ф8 | ф10 | Итого | ф4 | Итого | | ф8 | Итого | ф10 | ф12 | ф14 | ф16 | ф18 | ф22 | ф25 | Итого | ф8 | ф10 | ф14 | Итого | L50x5 | L63x5 | Итого | δ=6 | δ=8 | Итого | | |
| ПСД 60. 6. 25-С | | 14,4 | | 14,4 | 4,8 | 4,8 | 19,2 | | | 1,6 | | | | | | | 1,6 | | 1,1 | | 1,1 | | 2,6 | 2,6 | 1,1 | | 1,1 | 6,4 | 25,6 |
| ПСД 60. 9. 25-С | 2,6 | 9,6 | | 12,2 | 5,9 | 5,9 | 18,1 | | | | 2,2 | | | | | | 2,2 | | 1,1 | | 1,1 | | 2,6 | 2,6 | 1,1 | | 1,1 | 7,0 | 25,1 |
| ПСД 60. 12. 25-С | 5,2 | 9,6 | | 14,8 | 6,4 | 6,4 | 21,2 | | | | 2,2 | | | | | | 2,2 | | 1,1 | | 1,1 | | 2,6 | 2,6 | 1,1 | | 1,1 | 7,0 | 28,2 |
| ПСД 60. 18. 25-С | 10,4 | 9,6 | | 20,0 | 9,8 | 9,8 | 29,8 | | | | | | 5,0 | | | | 5,0 | | 0,52 | 1,0 | 1,5 | | 2,6 | 2,6 | 1,1 | | 1,1 | 10,2 | 40,0 |
| 1ПСД 60. 6. 25-С1 | | 14,7 | | 14,7 | 4,9 | 4,9 | 19,6 | | | 1,6 | | | | | | | 1,6 | | 1,1 | | 1,1 | | 2,6 | 2,6 | 1,1 | | 1,1 | 6,4 | 26,0 |
| 1ПСД 60. 6. 25-С2 | | | | | | | | | | | | | | | | | | | | | | | | | | | | | |
| 1ПСД 60. 9. 25-С1 | | 14,7 | | 14,7 | 6,0 | 6,0 | 20,7 | | | | 2,2 | | | | | | 2,2 | | 1,1 | | 1,1 | | 2,6 | 2,6 | 1,1 | | 1,1 | 7,0 | 27,7 |
| 1ПСД 60. 9. 25-С2 | | | | | | | | | | | | | | | | | | | | | | | | | | | | | |
| 1ПСД 60. 12. 25-С1 | | 19,6 | | 19,6 | 6,6 | 6,6 | 26,2 | | | | 2,2 | | | | | | 2,2 | | 1,1 | | 1,1 | | 2,6 | 2,6 | 1,1 | | 1,1 | 7,0 | 33,2 |
| 1ПСД 60. 12. 25-С2 | | | | | | | | | | | | | | | | | | | | | | | | | | | | | |
| 1ПСД 60. 18. 25-С1 | | 29,4 | | 29,4 | 10,2 | 10,2 | 39,6 | | | | | | 5,0 | | | | 5,0 | | 0,52 | 1,0 | 1,5 | | 2,6 | 2,6 | 1,1 | | 1,1 | 10,2 | 49,8 |
| 1ПСД 60. 18. 25-С2 | | | | | | | | | | | | | | | | | | | | | | | | | | | | | |
| ПСД 30. 6. 25-С | 3,9 | | | 3,9 | 2,4 | 2,4 | 6,3 | | | 1,6 | | | | | | | 1,6 | | 1,1 | | 1,1 | | 2,6 | 2,6 | 1,1 | | 1,1 | 6,4 | 12,7 |
| ПСД 30. 9. 25-С | 3,9 | | | 3,9 | 2,9 | 2,9 | 6,8 | | | 1,6 | | | | | | | 1,6 | | 1,1 | | 1,1 | | 2,6 | 2,6 | 1,1 | | 1,1 | 6,4 | 13,2 |
| ПСД 30. 12. 25-С | 5,2 | | | 5,2 | 3,6 | 3,6 | 8,8 | | | 1,6 | | | | | | | 1,6 | | 1,1 | | 1,1 | | 2,6 | 2,6 | 1,1 | | 1,1 | 6,4 | 15,2 |
| ПСД 30. 18. 25-С | 7,8 | | | 7,8 | 4,6 | 4,6 | 12,4 | | | | 2,2 | | | | | | 2,2 | | 1,1 | | 1,1 | | 2,6 | 2,6 | 1,1 | | 1,1 | 7,0 | 19,4 |
| 1ПСД 30. 6. 25-С1 | 4,2 | | | 4,2 | 2,5 | 2,5 | 6,7 | | | 1,6 | | | | | | | 1,6 | | 1,1 | | 1,1 | | 2,6 | 2,6 | 1,1 | | 1,1 | 6,4 | 13,1 |
| 1ПСД 30. 6. 25-С2 | | | | | | | | | | | | | | | | | | | | | | | | | | | | | |
| 1ПСД 30. 9. 25-С1 | 4,2 | | | 4,2 | 3,1 | 3,1 | 7,3 | | | 1,6 | | | | | | | 1,6 | | 1,1 | | 1,1 | | 2,6 | 2,6 | 1,1 | | 1,1 | 6,4 | 13,7 |
| 1ПСД 30. 9. 25-С2 | | | | | | | | | | | | | | | | | | | | | | | | | | | | | |

Инв. № подл. | Подпись и дата | Взам. инв. №

| | | | |
|---|---|---|---|
| Гл. спец. | Косован | | |
| Рук. гр. | Храброва | | |
| Вед. инж. | Шестакова | | |
| Инж. | Стрекалова | | |
| И. контр. | Косован | | |

1.832.1-14с.1-2РС

Ведомость расхода стали панелей толщиной 250мм

| Стадия | Лист | Листов |
|---|---|---|
| Р | 1 | 4 |

ЦНИИЭПсельстрой

В кг

| Марка панели | Изделия арматурные | | | | | | | Изделия закладные | | | | | | | | | | | | | | | | | | | | | | |
|---|---|---|---|---|---|---|---|---|---|---|---|---|---|---|---|---|---|---|---|---|---|---|---|---|---|---|---|---|---|---|
| | Арматура класса | | | | | | Всего | Арматура класса | | | | | | | | | | | | | | Прокат марки | | | | | | | Всего | Общий расход |
| | А-III | | | | Вр-I | | | А-I | | | Ас-II | | | | | | | А-III | | | | С245 | | | | | | | | |
| | ГОСТ 5781-82 | | | | ГОСТ 6727-80 | | | ГОСТ 5781-82 | | | | | | | | | | | | | | ГОСТ 8509-86 | | | ГОСТ 19903-74 | | | | | |
| | Ф6 | Ф8 | Ф10 | Итого | Ф4 | Итого | | Ф8 | Итого | Ф10 | Ф12 | Ф14 | Ф16 | Ф18 | Ф22 | Ф25 | Итого | Ф8 | Ф10 | Ф14 | Итого | L50×5 | L63×5 | Итого | δ=6 | δ=8 | Итого | | |
| 1ПСД 30. 12. 25-С1<br>1ПСД 30. 12. 25-С2 | 5,6 | | | 5,6 | 3,8 | 3,8 | 9,4 | | | 1,6 | | | | | | | 1,6 | | 1,1 | | 1,1 | | 2,6 | 2,6 | 1,1 | | 1,1 | 6,4 | 15,8 |
| 1ПСД 30. 18. 25-С1<br>1ПСД 30. 18. 25-С2 | 8,4 | | | 8,4 | 4,9 | 4,9 | 13,3 | | | | 2,2 | | | | | | 2,2 | | 1,1 | | 1,1 | | 2,6 | 2,6 | 1,1 | | 1,1 | 7,0 | 20,3 |
| 1ПСД 15. 6. 25-С1<br>1ПСД 15. 6. 25-С2 | 2,4 | | | 2,4 | 1,0 | 1,0 | 3,4 | 0,98 | 0,98 | | | | | | | | | 0,36 | 0,50 | | 0,86 | | 2,6 | 2,6 | 1,1 | | 1,1 | 5,5 | 8,9 |
| 1ПСД 15. 9. 25-С1<br>1ПСД 15. 9. 25-С2 | 2,4 | | | 2,4 | 1,2 | 1,2 | 3,6 | | | 1,6 | | | | | | | 1,6 | | 1,1 | | 1,1 | | 2,6 | 2,6 | 1,1 | | 1,1 | 6,4 | 10,0 |
| 1ПСД 15. 12. 25-С1<br>1ПСД 15. 12. 25-С2 | 3,2 | | | 3,2 | 1,6 | 1,6 | 4,8 | | | 1,6 | | | | | | | 1,6 | | 1,1 | | 1,1 | | 2,6 | 2,6 | 1,1 | | 1,1 | 6,4 | 11,2 |
| 1ПСД 15. 18. 25-С1<br>1ПСД 15. 18. 25-С2 | 4,8 | | | 4,8 | 2,5 | 2,5 | 7,3 | | | 1,6 | | | | | | | 1,6 | | 1,1 | | 1,1 | | 2,6 | 2,6 | 1,1 | | 1,1 | 6,4 | 13,7 |
| ПСД 12. 12. 25-С | 2,1 | | | 2,1 | 1,1 | 1,1 | 3,2 | | | 0,8 | | | | | | | 0,8 | 0,64 | 0,82 | | 1,5 | | 4,5 | 4,5 | 1,1 | | 1,1 | 7,9 | 11,1 |
| ПСД 6. 12. 25-С | 0,96 | | | 0,96 | 0,72 | 0,72 | 1,7 | | | 0,8 | | | | | | | 0,8 | 0,64 | 0,52 | | 1,2 | | 3,7 | 3,7 | 0,56 | | 0,56 | 6,3 | 8,0 |
| ПСД 24. 30. 25-С1<br>ПСД 24. 30. 25-С2 | 9,1 | | | 9,1 | 4,0 | 4,0 | 13,1 | | | | 2,2 | | | | | | 2,2 | 1,5 | 0,86 | | 2,3 | | 1,8 | 1,8 | 0,56 | 9,3 | 9,9 | 16,2 | 29,3 |
| ПСД 21. 30. 25-С1<br>ПСД 21. 30. 25-С2 | 7,8 | | | 7,8 | 3,5 | 3,5 | 11,3 | | | | 2,2 | | | | | | 2,2 | 1,5 | 0,86 | | 2,3 | | 1,8 | 1,8 | 0,56 | 9,3 | 9,9 | 16,2 | 27,5 |
| ПСД 18. 30. 25-С1<br>ПСД 18. 30. 25-С2 | 7,8 | | | 7,8 | 3,1 | 3,1 | 10,9 | | | | 4,4 | | | | | | 4,4 | 1,5 | 1,4 | | 2,9 | | 1,8 | 1,8 | 0,56 | 9,3 | 9,9 | 19,0 | 29,9 |
| ПСД 15. 30. 25-С1<br>ПСД 15. 30. 25-С2 | 6,5 | | | 6,5 | 2,6 | 2,6 | 9,1 | | | 3,2 | | | | | | | 3,2 | 1,5 | 1,4 | | 2,9 | | 1,8 | 1,8 | 0,56 | 9,3 | 9,9 | 17,8 | 26,9 |
| ПСД 12. 30. 25-С1<br>ПСД 12. 30. 25-С2 | 5,2 | | | 5,2 | 2,1 | 2,1 | 7,3 | | | 3,2 | | | | | | | 3,2 | 1,5 | 1,4 | | 2,9 | | 1,8 | 1,8 | 0,56 | 9,3 | 9,9 | 17,8 | 25,1 |

Инв. № подл. | Подпись и дата | Взам. инв. №

6 кг

| Марка панели | Изделия арматурные | | | | | | | Изделия закладные | | | | | | | | | | | | | | | | | | | | | | | | Общий расход |
|---|---|---|---|---|---|---|---|---|---|---|---|---|---|---|---|---|---|---|---|---|---|---|---|---|---|---|---|---|---|---|---|---|
| | Арматура класса | | | | | | Всего | Арматура класса | | | | | | | | | | | | | | | | | Прокат марки | | | | | | | Всего | |
| | A-III | | | | Bp-I | | | A-I | A-II | | | | | | | | | A-III | | | | | C245 | | | | | | | | |
| | ГОСТ 5781-82 | | | | ГОСТ 6727-80 | | | ГОСТ 5781-82 | | | | | | | | | | | | | | | ГОСТ 8509-86 | | | ГОСТ 19903-74 | | | | | |
| | ⌀6 | ⌀8 | ⌀10 | Итого | ⌀4 | Итого | | ⌀8 | Итого | ⌀10 | ⌀12 | ⌀14 | ⌀16 | ⌀18 | ⌀22 | ⌀25 | Итого | ⌀8 | ⌀10 | ⌀14 | Итого | L50×5 | L63×5 | Итого | δ=6 | δ=8 | Итого | | | | | |
| ПСД 9.30.25-С1 | 3,9 | | | 3,9 | 1,6 | 1,6 | 5,5 | | | | 3,3 | | | | | | 3,3 | 1,5 | 1,1 | | 2,6 | | 1,8 | 1,8 | 0,56 | 9,3 | 9,9 | 17,6 | 23,1 | | |
| ПСД 9.30.25-С2 | | | | | | | | | | | | | | | | | | | | | | | | | | | | | | | | |
| ПСД 6.30.25-С1 | 3,9 | | | 3,9 | 1,2 | 1,2 | 5,1 | | | 2,4 | | | | | | | 2,4 | 1,5 | 1,1 | | 2,6 | | 1,8 | 1,8 | 0,56 | 9,3 | 9,9 | 16,7 | 21,8 | | |
| ПСД 6.30.25-С2 | | | | | | | | | | | | | | | | | | | | | | | | | | | | | | | | |
| ПЦД 60.12.25-С | 5,2 | 9,6 | | 14,8 | 6,4 | 6,4 | 21,2 | | | | 2,2 | | | | | | 2,2 | 0,42 | 1,1 | | 1,5 | | 2,6 | 2,6 | 1,1 | 3,4 | 4,5 | 10,8 | 32,0 | | |
| ПЦД 60.15.25-С | 7,8 | 9,6 | | 17,4 | 8,1 | 8,1 | 25,5 | | | | | 3,4 | | | | | 3,4 | 0,42 | 1,1 | | 1,5 | | 2,6 | 2,6 | 1,1 | 3,4 | 4,5 | 12,0 | 37,5 | | |
| ПЦД 60.21.25-С | 13,0 | 9,6 | | 22,6 | 11,6 | 11,6 | 34,2 | | | | | | 5,0 | | | | 5,0 | 0,42 | 0,52 | 1,0 | 1,9 | | 2,6 | 2,6 | 1,1 | 3,4 | 4,5 | 14,0 | 48,2 | | |
| 1ПЦД 60.12.25-С1 | | 19,6 | | 19,6 | 6,6 | 6,6 | 26,2 | | | | 2,2 | | | | | | 2,2 | 0,42 | 1,1 | | 1,5 | | 2,6 | 2,6 | 1,1 | 3,4 | 4,5 | 10,8 | 37,0 | | |
| 1ПЦД 60.12.25-С2 | | | | | | | | | | | | | | | | | | | | | | | | | | | | | | | | |
| 1ПЦД 60.15.25-С1 | | 24,5 | | 24,5 | 8,4 | 8,4 | 32,9 | | | | | 3,4 | | | | | 3,4 | 0,42 | 1,1 | | 1,5 | | 2,6 | 2,6 | 1,1 | 3,4 | 4,5 | 12,0 | 44,9 | | |
| 1ПЦД 60.15.25-С2 | | | | | | | | | | | | | | | | | | | | | | | | | | | | | | | | |
| 1ПЦД 60.21.25-С1 | | 34,3 | | 34,3 | 11,9 | 11,9 | 46,2 | | | | | | | 7,2 | | | 7,2 | 0,42 | 0,52 | 1,0 | 1,9 | | 2,6 | 2,6 | 1,1 | 3,4 | 4,5 | 16,2 | 62,4 | | |
| 1ПЦД 60.21.25-С2 | | | | | | | | | | | | | | | | | | | | | | | | | | | | | | | | |
| ПЦД 30.12.25-С | 5,2 | | | 5,2 | 3,6 | 3,6 | 8,8 | | | 1,6 | | | | | | | 1,6 | 0,42 | 1,1 | | 1,5 | | 2,6 | 2,6 | 1,1 | 3,4 | 4,5 | 10,2 | 19,0 | | |
| ПЦД 30.15.25-С | 6,5 | | | 6,5 | 4,6 | 4,6 | 11,1 | | | 1,6 | | | | | | | 1,6 | 0,42 | 1,1 | | 1,5 | | 2,6 | 2,6 | 1,1 | 3,4 | 4,5 | 10,2 | 21,3 | | |
| ПЦД 30.21.25-С | 9,1 | | | 9,1 | 5,4 | 5,4 | 14,5 | | | | 2,2 | | | | | | 2,2 | 0,42 | 1,1 | | 1,5 | | 2,6 | 2,6 | 1,1 | 3,4 | 4,5 | 10,8 | 25,3 | | |
| 1ПЦД 30.12.25-С1 | 5,6 | | | 5,6 | 3,8 | 3,8 | 9,4 | | | 1,6 | | | | | | | 1,6 | 0,42 | 1,1 | | 1,5 | | 2,6 | 2,6 | 1,1 | 3,4 | 4,5 | 10,2 | 19,6 | | |
| 1ПЦД 30.12.25-С2 | | | | | | | | | | | | | | | | | | | | | | | | | | | | | | | | |
| 1ПЦД 30.15.25-С1 | 7,0 | | | 7,0 | 4,8 | 4,8 | 11,8 | | | | 2,2 | | | | | | 2,2 | 0,42 | 1,1 | | 1,5 | | 2,6 | 2,6 | 1,1 | 3,4 | 4,5 | 10,8 | 22,6 | | |
| 1ПЦД 30.15.25-С2 | | | | | | | | | | | | | | | | | | | | | | | | | | | | | | | | |
| 1ПЦД 30.21.25-С1 | 9,8 | | | 9,8 | 5,8 | 5,8 | 15,6 | | | | 2,2 | | | | | | 2,2 | 0,42 | 1,1 | | 1,5 | | 2,6 | 2,6 | 1,1 | 3,4 | 4,5 | 10,8 | 26,4 | | |
| 1ПЦД 30.21.25-С2 | | | | | | | | | | | | | | | | | | | | | | | | | | | | | | | | |

Инв. № подл. | Подпись и дата | Взам. инв. №

1.832.1-14с.1-2РС

Лист 3

В кг

| Марка панели | Изделия арматурные | | | | | | | Изделия закладные | | | | | | | | | | | | | | | | | | | | | | | Общий расход |
|---|---|---|---|---|---|---|---|---|---|---|---|---|---|---|---|---|---|---|---|---|---|---|---|---|---|---|---|---|---|---|---|
| | Арматура класса | | | | | | Всего | Арматура класса | | | | | | | | | | | | | | | | Прокат марки | | | | | | | | Всего |
| | A-III | | | | Bp-I | | | A-I | Ac-II | | | | | | | | A-III | | | | | C 245 | | | | | | | | | | |
| | ГОСТ 5781-82 | | | | ГОСТ 6727-80 | | | ГОСТ 5781-82 | | | | | | | | | | | | | | | | ГОСТ 8509-86 | | | ГОСТ 19903-74 | | | | | |
| | ⌀6 | ⌀8 | ⌀10 | Итого | ⌀4 | Итого | | ⌀8 | Итого | ⌀10 | ⌀12 | ⌀14 | ⌀16 | ⌀18 | ⌀22 | ⌀25 | Итого | ⌀8 | ⌀10 | ⌀14 | Итого | L50×5 | L63×5 | Итого | d=5 | d=8 | Итого | | | | |
| 1ПЦД 15.12.25-С1 | 3,2 | | | 3,2 | 1,6 | 1,6 | 4,8 | | | 1,6 | | | | | | | 1,6 | 0,42 | 1,1 | | 1,5 | | 2,6 | 2,6 | 1,1 | 3,4 | 4,5 | 10,2 | 15,0 | | |
| 1ПЦД 15.12.25-С2 | | | | | | | | | | | | | | | | | | | | | | | | | | | | | | | |
| 1ПЦД 15.15.25-С1 | 4,0 | | | 4,0 | 2,0 | 2,0 | 6,0 | | | 1,6 | | | | | | | 1,6 | 0,42 | 1,1 | | 1,5 | | 2,6 | 2,6 | 1,1 | 3,4 | 4,5 | 10,2 | 16,2 | | |
| 1ПЦД 15.15.25-С2 | | | | | | | | | | | | | | | | | | | | | | | | | | | | | | | |
| 1ПЦД 15.21.25-С1 | 5,6 | | | 5,6 | 2,9 | 2,9 | 8,5 | | | 1,6 | | | | | | | 1,6 | 0,42 | 1,1 | | 1,5 | | 2,6 | 2,6 | 1,1 | 3,4 | 4,5 | 10,2 | 18,7 | | |
| 1ПЦД 15.21.25-С2 | | | | | | | | | | | | | | | | | | | | | | | | | | | | | | | |
| 2ПСД 60.13.5.25-С | 12,0 | | 0,28 | 12,3 | 4,7 | 4,7 | 17,0 | | | | 2,2 | | | | | | 2,2 | | 1,4 | | 1,4 | | 5,2 | 5,2 | 2,4 | | 2,4 | 11,2 | 28,2 | | |
| 2ПСД 30.10.25-С | 5,2 | | 0,28 | 5,5 | 2,1 | 2,1 | 7,6 | | | 1,6 | | | | | | | 1,6 | | 1,4 | | 1,4 | | 5,2 | 5,2 | 2,4 | | 2,4 | 10,6 | 18,2 | | |
| 2ПСД 60.18.25-С1 | 13,2 | | 0,28 | 13,5 | 5,1 | 5,1 | 18,6 | | | | 2,2 | | | | | | 2,2 | | 1,2 | | 1,2 | | 3,9 | 3,9 | 1,8 | | 1,8 | 9,1 | 27,7 | | |
| 2ПСД 60.18.25-С2 | | | | | | | | | | | | | | | | | | | | | | | | | | | | | | | |
| 2ПСД 60.21.25-С1 | 14,6 | | 0,28 | 14,9 | 6,1 | 6,1 | 21,0 | | | | | 3,4 | | | | | 3,4 | | 1,2 | | 1,2 | | 3,9 | 3,9 | 1,8 | | 1,8 | 10,3 | 31,3 | | |
| 2ПСД 60.21.25-С2 | | | | | | | | | | | | | | | | | | | | | | | | | | | | | | | |
| 3ПСД 60.21.25-С1 | 15,1 | | 0,28 | 15,7 | 6,7 | 6,7 | 22,4 | | | | | 3,4 | | | | | 3,4 | | 1,2 | | 1,2 | | 3,9 | 3,9 | 1,8 | | 1,8 | 10,3 | 32,7 | | |
| 3ПСД 60.21.25-С2 | | | | | | | | | | | | | | | | | | | | | | | | | | | | | | | |
| 3ПСД 30.15.25-С1 | 7,2 | | 0,28 | 7,5 | 3,1 | 3,1 | 10,6 | | | 1,6 | | | | | | | 1,6 | | 1,2 | | 1,2 | | 3,9 | 3,9 | 1,8 | | 1,8 | 8,5 | 19,1 | | |
| 3ПСД 30.15.25-С2 | | | | | | | | | | | | | | | | | | | | | | | | | | | | | | | |
| 3ПСД 15.9.25-С1 | 3,6 | | 0,28 | 3,9 | 1,4 | 1,4 | 5,3 | 0,98 | 0,98 | | | | | | | | | 0,36 | 0,6 | | 0,96 | | 3,9 | 3,9 | 1,8 | | 1,8 | 7,6 | 12,9 | | |
| 3ПСД 15.9.25-С2 | | | | | | | | | | | | | | | | | | | | | | | | | | | | | | | |
| 3ПСД 15.13.5.25-С1 | 3,8 | | 0,28 | 4,1 | 2,0 | 2,0 | 6,1 | | | 1,6 | | | | | | | 1,6 | | 1,2 | | 1,2 | | 3,9 | 3,9 | 1,8 | | 1,8 | 8,5 | 14,6 | | |
| 3ПСД 15.13.5.25-С2 | | | | | | | | | | | | | | | | | | | | | | | | | | | | | | | |

Инв. № подл. | Подпись и дата | Взам. инв. №

6 кг

| Марка панели | Изделия арматурные | | | | | | | Изделия закладные | | | | | | | | | | | | | | | | | | | | | Общий расход |
|---|---|---|---|---|---|---|---|---|---|---|---|---|---|---|---|---|---|---|---|---|---|---|---|---|---|---|---|---|---|
| | Арматура класса | | | | | | Всего | Арматура класса | | | | | | | | | | | | | | Прокат марки | | | | | | Всего | |
| | А-III | | | | Вр-I | | | А-I | | Ас-II | | | | | | | | А-III | | | | С 245 | | | | | | | |
| | ГОСТ 5781-82 | | | | ГОСТ 6727-80 | | | ГОСТ 5781-82 | | | | | | | | | | | | | | ГОСТ 8509-86 | | | ГОСТ 19903-74 | | | | |
| | Ф6 | Ф8 | Ф10 | Итого | Ф4 | Итого | | Ф8 | Итого | Ф10 | Ф12 | Ф14 | Ф16 | Ф18 | Ф22 | Ф25 | Итого | Ф8 | Ф10 | Ф14 | Итого | L50×5 | L63×5 | Итого | δ=6 | δ=8 | Итого | | |
| ПСД 60. 6.30-С | | 4,8 | 14,8 | 19,6 | 4,8 | 4,8 | 24,4 | | | 1,6 | | | | | | | 1,6 | | 1,2 | | 1,2 | | 2,6 | 2,6 | 1,2 | | 1,2 | 6,6 | 31,0 |
| ПСД 60. 9.30-С | | 4,8 | 14,8 | 19,6 | 5,9 | 5,9 | 25,5 | | | | 2,2 | | | | | | 2,2 | | 1,2 | | 1,2 | | 2,6 | 2,6 | 1,2 | | 1,2 | 7,2 | 32,7 |
| ПСД 60. 12.30-С | | 9,6 | 14,8 | 24,4 | 6,4 | 6,4 | 30,8 | | | | | 3,4 | | | | | 3,4 | | 1,2 | | 1,2 | | 2,6 | 2,6 | 1,2 | | 1,2 | 8,4 | 39,2 |
| ПСД 60. 18.30-С | | 19,2 | 14,8 | 34,0 | 9,9 | 9,9 | 43,9 | | | | | | 5,0 | | | | 5,0 | | 0,6 | 1,3 | 1,9 | | 2,6 | 2,6 | 1,2 | | 1,2 | 10,7 | 54,6 |
| 1ПСД 60. 6.30-С1<br>1ПСД 60. 6.30-С2 | | 15,1 | | 15,1 | 5,1 | 5,1 | 20,2 | | | 1,6 | | | | | | | 1,6 | | 1,2 | | 1,2 | | 2,6 | 2,6 | 1,2 | | 1,2 | 6,6 | 26,8 |
| 1ПСД 60. 9.30-С1<br>1ПСД 60. 9.30-С2 | | 15,1 | | 15,1 | 6,2 | 6,2 | 21,3 | | | | 2,2 | | | | | | 2,2 | | 1,2 | | 1,2 | | 2,6 | 2,6 | 1,2 | | 1,2 | 7,2 | 28,5 |
| 1ПСД 60.12.30-С1<br>1ПСД 60.12.30-С2 | | 20,2 | | 20,2 | 6,8 | 6,8 | 27,0 | | | | | 3,4 | | | | | 3,4 | | 1,2 | | 1,2 | | 2,6 | 2,6 | 1,2 | | 1,2 | 8,4 | 35,4 |
| 1ПСД 60.18.30-С1<br>1ПСД 60.18.30-С2 | | 30,2 | | 30,2 | 10,6 | 10,6 | 40,8 | | | | | | | 7,2 | | | 7,2 | | 0,6 | 1,3 | 1,9 | | 2,6 | 2,6 | 1,2 | | 1,2 | 12,9 | 53,7 |
| ПСД 30. 6.30-С | 3,9 | | | 3,9 | 2,4 | 2,4 | 6,3 | | | 1,6 | | | | | | | 1,6 | | 1,2 | | 1,2 | | 2,6 | 2,6 | 1,2 | | 1,2 | 6,6 | 12,9 |
| ПСД 30. 9.30-С | 3,9 | | | 3,9 | 2,9 | 2,9 | 6,8 | | | 1,6 | | | | | | | 1,6 | | 1,2 | | 1,2 | | 2,6 | 2,6 | 1,2 | | 1,2 | 6,6 | 13,4 |
| ПСД 30.12.30-С | 5,2 | | | 5,2 | 3,6 | 3,6 | 8,8 | | | 1,6 | | | | | | | 1,6 | | 1,2 | | 1,2 | | 2,6 | 2,6 | 1,2 | | 1,2 | 6,6 | 15,4 |
| ПСД 30.18.30-С | 7,8 | | | 7,8 | 4,6 | 4,6 | 12,4 | | | | 2,2 | | | | | | 2,2 | | 1,2 | | 1,2 | | 2,6 | 2,6 | 1,2 | | 1,2 | 7,2 | 19,6 |
| 1ПСД 30. 6.30-С1<br>1ПСД 30. 6.30-С2 | 4,4 | | | 4,4 | 2,6 | 2,6 | 7,0 | | | 1,6 | | | | | | | 1,6 | | 1,2 | | 1,2 | | 2,6 | 2,6 | 1,2 | | 1,2 | 6,6 | 13,6 |
| 1ПСД 30. 9.30-С1<br>1ПСД 30. 9.30-С2 | 4,4 | | | 4,4 | 3,2 | 3,2 | 7,6 | | | 1,6 | | | | | | | 1,6 | | 1,2 | | 1,2 | | 2,6 | 2,6 | 1,2 | | 1,2 | 6,6 | 14,2 |

Инв. № подл. | Подпись и дата | Взам. инв. №

| | | |
|---|---|---|
| Гл. спец. | Косован | |
| Рук. гр. | Храдрова | |
| Вед. инж. | Шестакова | |
| Инж. | Стрекалова | |
| Н. контр. | Косован | |

1.832.1-14с.1-3РС

Ведомость расхода стали панелей толщиной 300 мм

| Стадия | Лист | Листов |
|---|---|---|
| Р | 1 | 4 |

ЦНИИЭП сельстрой

25013-02 76

В кг.

| Марка панели | Изделия арматурные: Арматура класса A-III ГОСТ 5781-82 Ø6 | Ø8 | Ø10 | Итого | Арматура класса Bp-I ГОСТ6727-80 Ø4 | Итого | Всего | Изделия закладные: Арматура класса A-I Ø8 | Итого | Арматура класса Ac-II ГОСТ 5781-82 Ø10 | Ø12 | Ø14 | Ø16 | Ø18 | Ø22 | Ø25 | Итого | Арматура класса A-III Ø8 | Ø10 | Ø14 | Итого | Прокат марки Ст3пс5 ГОСТ 8509-86 L50×5 | L63×5 | Итого | Прокат марки Ст3пс5 ГОСТ 19903-74 δ=6 | δ=8 | Итого | Всего | Общий расход |
|---|---|---|---|---|---|---|---|---|---|---|---|---|---|---|---|---|---|---|---|---|---|---|---|---|---|---|---|---|---|
| 1ПСД 30.12.30-С1 | 5,8 | | | 5,8 | 4,0 | 4,0 | 9,8 | | | 1,6 | | | | | | | 1,6 | | 1,2 | | 1,2 | | 2,6 | 2,6 | 1,2 | | 1,2 | 6,6 | 16,4 |
| 1ПСД 30.12.30-С2 | | | | | | | | | | | | | | | | | | | | | | | | | | | | | |
| 1ПСД 30.18.30-С1 | 8,7 | | | 8,7 | 5,2 | 5,2 | 13,9 | | | | 2,2 | | | | | | 2,2 | | 1,2 | | 1,2 | | 2,6 | 2,6 | 1,2 | | 1,2 | 7,2 | 21,1 |
| 1ПСД 30.18.30-С2 | | | | | | | | | | | | | | | | | | | | | | | | | | | | | |
| 1ПСД 15.6.30-С1 | 2,5 | | | 2,5 | 1,2 | 1,2 | 3,7 | | | 1,6 | | | | | | | 1,6 | | 1,2 | | 1,2 | | 2,6 | 2,6 | 1,2 | | 1,2 | 6,6 | 10,3 |
| 1ПСД 15.6.30-С2 | | | | | | | | | | | | | | | | | | | | | | | | | | | | | |
| 1ПСД 15.9.30-С1 | 2,5 | | | 2,5 | 1,4 | 1,4 | 3,9 | | | 1,6 | | | | | | | 1,6 | | 1,2 | | 1,2 | | 2,6 | 2,6 | 1,2 | | 1,2 | 6,6 | 10,5 |
| 1ПСД 15.9.30-С2 | | | | | | | | | | | | | | | | | | | | | | | | | | | | | |
| 1ПСД 15.12.30-С1 | 3,2 | | | 3,2 | 1,9 | 1,9 | 5,1 | | | 1,6 | | | | | | | 1,6 | | 1,2 | | 1,2 | | 2,6 | 2,6 | 1,2 | | 1,2 | 6,6 | 11,7 |
| 1ПСД 15.12.30-С2 | | | | | | | | | | | | | | | | | | | | | | | | | | | | | |
| 1ПСД 15.18.30-С1 | 4,7 | | | 4,7 | 2,9 | 2,9 | 7,6 | | | 1,6 | | | | | | | 1,6 | | 1,2 | | 1,2 | | 2,6 | 2,6 | 1,2 | | 1,2 | 6,6 | 14,2 |
| 1ПСД 15.18.30-С2 | | | | | | | | | | | | | | | | | | | | | | | | | | | | | |
| ПСД 12.12.30-С | 2,1 | | | 2,1 | 1,1 | 1,1 | 3,2 | | | 0,8 | | | | | | | 0,8 | 0,7 | 0,9 | | 1,6 | | 4,5 | 4,5 | 1,2 | | 1,2 | 8,0 | 11,3 |
| ПСД 6.12.30-С | 1,0 | | | 1,0 | 0,7 | 0,7 | 1,7 | | | 0,8 | | | | | | | 0,8 | 0,7 | 0,6 | | 1,3 | | 3,7 | 3,7 | 0,6 | | 0,6 | 6,4 | 8,1 |
| ПСД 24.30.30-С1 | 9,1 | | | 9,1 | 4,0 | 4,0 | 13,1 | | | | | 3,4 | | | | | 3,4 | 1,5 | 0,9 | | 2,4 | | 1,8 | 1,8 | 0,6 | 9,3 | 9,9 | 17,5 | 30,6 |
| ПСД 24.30.30-С2 | | | | | | | | | | | | | | | | | | | | | | | | | | | | | |
| ПСД 21.30.30-С1 | 7,8 | | | 7,8 | 3,5 | 3,5 | 11,3 | | | | 2,2 | | | | | | 2,2 | 1,5 | 0,9 | | 2,4 | | 1,8 | 1,8 | 0,6 | 9,3 | 9,9 | 16,3 | 27,6 |
| ПСД 21.30.30-С2 | | | | | | | | | | | | | | | | | | | | | | | | | | | | | |
| ПСД 18.30.30-С1 | 7,8 | | | 7,8 | 3,1 | 3,1 | 10,9 | | | | 4,4 | | | | | | 4,4 | 1,5 | 1,5 | | 3,0 | | 1,8 | 1,8 | 0,6 | 9,3 | 9,9 | 19,1 | 30,0 |
| ПСД 18.30.30-С2 | | | | | | | | | | | | | | | | | | | | | | | | | | | | | |
| ПСД 15.30.30-С1 | 6,5 | | | 6,5 | 2,6 | 2,6 | 9,1 | | | | 4,4 | | | | | | 4,4 | 1,5 | 1,5 | | 3,0 | | 1,8 | 1,8 | 0,6 | 9,3 | 9,9 | 19,1 | 28,2 |
| ПСД 15.30.30-С2 | | | | | | | | | | | | | | | | | | | | | | | | | | | | | |
| ПСД 12.30.30-С1 | 5,2 | | | 5,2 | 2,1 | 2,1 | 7,3 | | | 3,2 | | | | | | | 3,2 | 1,5 | 1,5 | | 3,0 | | 1,8 | 1,8 | 0,6 | 9,3 | 9,9 | 17,9 | 25,2 |
| ПСД 12.30.30-С2 | | | | | | | | | | | | | | | | | | | | | | | | | | | | | |

Инв. № подл. | Подпись и дата | Взам. инв. №

В кг

| Марка панели | Изделия арматурные | | | | | | | Изделия закладные | | | | | | | | | | | | | | | | | | | | | | | Общий расход |
|---|---|---|---|---|---|---|---|---|---|---|---|---|---|---|---|---|---|---|---|---|---|---|---|---|---|---|---|---|---|---|---|
| | Арматура класса | | | | | | Всего | Арматура класса | | | | | | | | | | | | | | | | | Прокат марки | | | | | | Всего | |
| | A-III | | | | Вр-I | | | A-I | Ac-II | | | | | | | | | A-III | | | | | C245 | | | | | | | |
| | ГОСТ 5781-82 | | | | ГОСТ 6727-80 | | | ГОСТ 5781-82 | | | | | | | | | | | | | | | ГОСТ 8509-86 | | | ГОСТ 19903-74 | | | | |
| | ⌀6 | ⌀8 | ⌀10 | Итого | ⌀4 | Итого | | ⌀8 | Итого | ⌀10 | ⌀12 | ⌀14 | ⌀16 | ⌀18 | ⌀22 | ⌀25 | Итого | ⌀8 | ⌀10 | ⌀14 | Итого | L50×5 | L63×5 | Итого | δ=6 | δ=8 | Итого | | |
| ПСД 9.30.30-С1 | 3,9 | | | 3,9 | 1,6 | 1,6 | 5,5 | | | | 3,3 | | | | | | 3,3 | 1,5 | 1,2 | | 2,7 | | 1,8 | 1,8 | 0,6 | 9,3 | 9,9 | 17,7 | 23,2 |
| ПСД 9.30.30-С2 | | | | | | | | | | | | | | | | | | | | | | | | | | | | | |
| ПСД 6.30.30-С1 | 3,9 | | | 3,9 | 1,2 | 1,2 | 5,1 | | | 2,4 | | | | | | | 2,4 | 1,5 | 1,2 | | 2,7 | | 1,8 | 1,8 | 0,6 | 9,3 | 9,9 | 16,8 | 21,9 |
| ПСД 6.30.30-С2 | | | | | | | | | | | | | | | | | | | | | | | | | | | | | |
| ПЦД 60.12.30-С | | 9,6 | 14,8 | 24,4 | 6,4 | 6,4 | 30,8 | | | | | 3,4 | | | | | 3,4 | 0,4 | 1,2 | | 1,6 | | 2,6 | 2,6 | 1,2 | 3,4 | 4,6 | 12,2 | 43,0 |
| ПЦД 60.15.30-С | | 14,4 | 14,8 | 29,2 | 8,2 | 8,2 | 37,4 | | | | | | 5,0 | | | | 5,0 | 0,4 | 0,6 | 1,3 | 2,3 | | 2,6 | 2,6 | 1,2 | 3,4 | 4,6 | 14,5 | 51,9 |
| ПЦД 60.21.30-С | | 24,0 | 14,8 | 38,8 | 11,7 | 11,7 | 50,5 | | | | | | | 7,2 | | | 7,2 | 0,4 | 0,6 | 1,3 | 2,3 | | 2,6 | 2,6 | 1,2 | 3,4 | 4,6 | 16,7 | 67,2 |
| 1ПЦД 60.12.30-С1 | | 20,0 | | 20,0 | 7,0 | 7,0 | 27,0 | | | | 3,4 | | | | | | 3,4 | 0,4 | 1,2 | | 1,6 | | 2,6 | 2,6 | 1,2 | 3,4 | 4,6 | 12,2 | 39,2 |
| 1ПЦД 60.12.30-С2 | | | | | | | | | | | | | | | | | | | | | | | | | | | | | |
| 1ПЦД 60.15.30-С1 | | 25,0 | | 25,0 | 8,9 | 8,9 | 33,9 | | | | | | 5,0 | | | | 5,0 | 0,4 | 0,6 | 1,4 | 2,4 | | 2,6 | 2,6 | 1,2 | 3,4 | 4,6 | 14,6 | 48,5 |
| 1ПЦД 60.15.30-С2 | | | | | | | | | | | | | | | | | | | | | | | | | | | | | |
| 1ПЦД 60.21.30-С1 | | 35,0 | | 35,0 | 12,6 | 12,6 | 47,6 | | | | | | | 7,2 | | | 7,2 | 0,4 | 0,6 | 1,4 | 2,4 | | 2,6 | 2,6 | 1,2 | 3,4 | 4,6 | 16,8 | 64,4 |
| 1ПЦД 60.21.30-С2 | | | | | | | | | | | | | | | | | | | | | | | | | | | | | |
| ПЦД 30.12.30-С | 5,2 | | | 5,2 | 3,6 | 3,6 | 8,8 | | | 1,6 | | | | | | | 1,6 | 0,4 | 1,2 | | 1,6 | | 2,6 | 2,6 | 1,2 | 3,4 | 4,6 | 10,4 | 19,2 |
| ПЦД 30.15.30-С | 6,5 | | | 6,5 | 4,6 | 4,6 | 11,1 | | | | 2,2 | | | | | | 2,2 | 0,4 | 1,2 | | 1,6 | | 2,6 | 2,6 | 1,2 | 3,4 | 4,6 | 11,0 | 22,1 |
| ПЦД 30.21.30-С | 9,1 | | | 9,1 | 5,4 | 5,4 | 14,5 | | | | 2,2 | | | | | | 2,2 | 0,4 | 1,2 | | 1,6 | | 2,6 | 2,6 | 1,2 | 3,4 | 4,6 | 11,0 | 25,5 |
| 1ПЦД 30.12.30-С1 | 6,0 | | | 6,0 | 3,8 | 3,8 | 9,8 | | | 1,6 | | | | | | | 1,6 | 0,4 | 1,2 | | 1,6 | | 2,6 | 2,6 | 1,2 | 3,4 | 4,6 | 10,4 | 20,2 |
| 1ПЦД 30.12.30-С2 | | | | | | | | | | | | | | | | | | | | | | | | | | | | | |
| 1ПЦД 30.15.30-С1 | 7,5 | | | 7,5 | 4,8 | 4,8 | 12,3 | | | | 2,2 | | | | | | 2,2 | 0,4 | 1,2 | | 1,6 | | 2,6 | 2,6 | 1,2 | 3,4 | 4,6 | 11,0 | 23,3 |
| 1ПЦД 30.15.30-С2 | | | | | | | | | | | | | | | | | | | | | | | | | | | | | |
| 1ПЦД 30.21.30-С1 | 10,5 | | | 10,5 | 5,8 | 5,8 | 16,3 | | | | | 3,4 | | | | | 3,4 | 0,4 | 1,2 | | 1,6 | | 2,6 | 2,6 | 1,2 | 3,4 | 4,6 | 12,2 | 28,5 |
| 1ПЦД 30.21.30-С2 | | | | | | | | | | | | | | | | | | | | | | | | | | | | | |

Инв. № подл. | Подпись и дата | Взам. инв. №

В кг

| Марка панели | Изделия арматурные | | | | | | | Изделия закладные | | | | | | | | | | | | | | | | | | | | Общий расход |
|---|---|---|---|---|---|---|---|---|---|---|---|---|---|---|---|---|---|---|---|---|---|---|---|---|---|---|---|---|
| | Арматура класса | | | | | | Всего | Арматура класса | | | | | | | | | | | | | | | Прокат марки | | | | | | |
| | А-III | | | | Вр-I | | | А-I | Ас-II | | | | | | | | А-III | | | | | | С245 | | | | | | |
| | ГОСТ 5781-82 | | | | ГОСТ 6727-80 | | | ГОСТ 5781-82 | | | | | | | | | | | | | | | ГОСТ 8509-86 | | | ГОСТ 19903-74 | | | | |
| | Ø6 | Ø8 | Ø10 | Итого | Ø4 | Итого | | Ø8 | Итого | Ø10 | Ø12 | Ø14 | Ø16 | Ø18 | Ø22 | Ø25 | Итого | Ø8 | Ø10 | Ø14 | Итого | L50×5 | L63×5 | Итого | Ø=6 | Ø=8 | Итого | | |
| 1ПЦД 15.12.30-С1 | 3,2 | | | 3,2 | 1,6 | 1,6 | 4,8 | | | 1,6 | | | | | | | 1,6 | 0,4 | 1,2 | | 1,6 | | 2,6 | 2,6 | 1,2 | 3,4 | 4,6 | 10,4 | 15,2 |
| 1ПЦД 15.12.30-С2 | | | | | | | | | | | | | | | | | | | | | | | | | | | | | |
| 1ПЦД 15.15.30-С1 | 4,0 | | | 4,0 | 2,0 | 2,0 | 6,0 | | | 1,6 | | | | | | | 1,6 | 0,4 | 1,2 | | 1,6 | | 2,6 | 2,6 | 1,2 | 3,4 | 4,6 | 10,4 | 16,4 |
| 1ПЦД 15.15.30-С2 | | | | | | | | | | | | | | | | | | | | | | | | | | | | | |
| 1ПЦД 15.21.30-С1 | 5,6 | | | 5,6 | 2,9 | 2,9 | 8,5 | | | 1,6 | | | | | | | 1,6 | 0,4 | 1,2 | | 1,6 | | 2,6 | 2,6 | 1,2 | 3,4 | 4,6 | 10,4 | 18,9 |
| 1ПЦД 15.21.30-С2 | | | | | | | | | | | | | | | | | | | | | | | | | | | | | |
| 2ПСД 60.13.5.30-С | 12,0 | | 0,3 | 12,3 | 4,7 | 4,7 | 17,0 | | | | 2,2 | | | | | | 2,2 | | 1,8 | | 1,8 | | 5,2 | 5,2 | 2,4 | | 2,4 | 11,6 | 28,6 |
| 2ПСД 30.10.30-С | 5,2 | | 0,3 | 5,5 | 2,1 | 2,1 | 7,6 | | | 1,6 | | | | | | | 1,6 | | 1,8 | | 1,8 | | 5,2 | 5,2 | 2,4 | | 2,4 | 11,0 | 18,6 |
| 2ПЦД 60.18.30-С1 | 13,2 | | 0,3 | 13,5 | 5,2 | 5,2 | 18,7 | | | | 2,2 | | | | | | 2,2 | | 1,5 | | 1,5 | | 3,9 | 3,9 | 1,8 | | 1,8 | 9,4 | 28,1 |
| 2ПСД 60.18.30-С2 | | | | | | | | | | | | | | | | | | | | | | | | | | | | | |
| 2ПСД 60.21.30-С1 | 14,6 | | 0,3 | 14,9 | 6,2 | 6,2 | 21,1 | | | | | | 5,0 | | | | 5,0 | | 0,9 | 1,4 | 2,3 | | 3,9 | 3,9 | 1,8 | | 1,8 | 13,0 | 34,1 |
| 2ПСД 60.21.30-С2 | | | | | | | | | | | | | | | | | | | | | | | | | | | | | |
| 3ПСД 60.21.30-С1 | 15,4 | | 0,3 | 15,7 | 6,8 | 6,8 | 22,5 | | | | | | 5,0 | | | | 5,0 | | 0,9 | 1,4 | 2,3 | | 3,9 | 3,9 | 1,8 | | 1,8 | 13,0 | 35,5 |
| 3ПСД 60.21.30-С2 | | | | | | | | | | | | | | | | | | | | | | | | | | | | | |
| 3ПСД 30.15.30-С1 | 7,2 | | 0,3 | 7,5 | 3,4 | 3,4 | 10,9 | | | 1,6 | | | | | | | 1,6 | | 1,5 | | 1,5 | | 3,9 | 3,9 | 1,8 | | 1,8 | 8,8 | 19,7 |
| 3ПСД 30.15.30-С2 | | | | | | | | | | | | | | | | | | | | | | | | | | | | | |
| 3ПСД 15.9.30-С1 | 3,6 | | 0,3 | 3,9 | 1,4 | 1,4 | 5,3 | | | 1,6 | | | | | | | 1,6 | | 1,5 | | 1,5 | | 3,9 | 3,9 | 1,8 | | 1,8 | 8,8 | 14,1 |
| 3ПСД 15.9.30-С2 | | | | | | | | | | | | | | | | | | | | | | | | | | | | | |
| 3ПСД 15.13.5.30-С1 | 4,0 | | 0,3 | 4,3 | 2,1 | 2,1 | 6,4 | | | 1,6 | | | | | | | 1,6 | | 1,5 | | 1,5 | | 3,9 | 3,9 | 1,8 | | 1,8 | 8,8 | 15,2 |
| 3ПСД 15.13.5.30-С2 | | | | | | | | | | | | | | | | | | | | | | | | | | | | | |

Инв. № подл. | Подпись и дата | Взам. инв. №

в кг

| Марка панели | Изделия арматурные | | | | | | | Изделия закладные | | | | | | | | | | | | | | | | | | | | | Общий расход |
|---|---|---|---|---|---|---|---|---|---|---|---|---|---|---|---|---|---|---|---|---|---|---|---|---|---|---|---|---|---|
| | Арматура класса | | | | | | Всего | Арматура класса | | | | | | | | | | | | | | Прокат марки | | | | | | Всего | |
| | А-III | | | | Вр-I | | | А-I | | Ас-II | | | | | | | | А-III | | | | С 245 | | | | | | | |
| | ГОСТ 5781-82 | | | | ГОСТ 6727-80 | | | ГОСТ 5781-82 | | | | | | | | | | | | | | ГОСТ 8509-86 | | | ГОСТ 19903-74 | | | | |
| | Ф6 | Ф8 | Ф10 | Итого | Ф4 | Итого | | Ф8 | Итого | Ф10 | Ф12 | Ф14 | Ф16 | Ф18 | Ф20 | Ф22 | Итого | Ф8 | Ф10 | Ф14 | Итого | L50×5 | L63×5 | Итого | δ=6 | δ=8 | Итого | | |
| ПСД 60. 6. 40-С | | | 22,2 | 22,2 | 6,3 | 6,3 | 28,5 | | | | 2,2 | | | | | | 2,2 | | 1,8 | | 1,8 | | 2,6 | 2,6 | 1,2 | | 1,2 | 7,8 | 36,3 |
| ПСД 60. 9. 40-С | | | 22,2 | 22,2 | 7,4 | 7,4 | 29,6 | | | | 2,2 | | | | | | 2,2 | | 1,8 | | 1,8 | | 2,6 | 2,6 | 1,2 | | 1,2 | 7,8 | 37,4 |
| ПСД 60. 12. 40-С | | 19,2 | | 19,2 | 8,4 | 8,4 | 27,6 | | | | | | 5,0 | | | | 5,0 | | 0,8 | 1,8 | 2,6 | | 2,6 | 2,6 | 1,2 | | 1,2 | 11,4 | 39,0 |
| ПСД 60. 18. 40-С | | 28,8 | | 28,8 | 12,8 | 12,8 | 41,6 | | | | | | | | 9,6 | | 9,6 | | 0,8 | 1,8 | 2,6 | | 2,6 | 2,6 | 1,2 | | 1,2 | 16,0 | 57,6 |
| 1ПСД 60. 6. 40-С1<br>1ПСД 60. 6. 40-С2 | | 15,3 | | 15,3 | 6,7 | 6,7 | 22,0 | | | | 2,2 | | | | | | 2,2 | | 1,8 | | 1,8 | | 2,6 | 2,6 | 1,2 | | 1,2 | 7,8 | 29,8 |
| 1ПСД 60. 9. 40-С1<br>1ПСД 60. 9. 40-С2 | | 15,3 | | 15,3 | 7,8 | 7,8 | 23,1 | | | | | 3,4 | | | | | 3,4 | | 1,8 | | 1,8 | | 2,6 | 2,6 | 1,2 | | 1,2 | 9,0 | 32,1 |
| 1ПСД 60. 12. 40-С1<br>1ПСД 60. 12. 40-С2 | | 20,4 | | 20,4 | 9,0 | 9,0 | 29,4 | | | | | | 5,0 | | | | 5,0 | | 0,8 | 1,8 | 2,6 | | 2,6 | 2,6 | 1,2 | | 1,2 | 11,4 | 40,8 |
| 1ПСД 60. 12. 40-С1<br>1ПСД 60. 18. 40-С2 | | 30,6 | | 30,6 | 13,8 | 13,8 | 44,4 | | | | | | | | 9,6 | | 9,6 | | 0,8 | 1,8 | 2,6 | | 2,6 | 2,6 | 1,2 | | 1,2 | 16,0 | 60,4 |
| ПСД 30. 6. 40-С | | 7,2 | | 7,2 | 3,3 | 3,3 | 10,5 | | | 1,6 | | | | | | | 1,6 | | 1,6 | | 1,6 | | 2,6 | 2,6 | 1,2 | | 1,2 | 7,0 | 17,5 |
| ПСД 30. 9. 40-С | | 7,2 | | 7,2 | 3,8 | 3,8 | 11,0 | | | 1,6 | | | | | | | 1,6 | | 1,6 | | 1,6 | | 2,6 | 2,6 | 1,2 | | 1,2 | 7,0 | 18,0 |
| ПСД 30. 12. 40-С | | 9,6 | | 9,6 | 4,8 | 4,8 | 14,4 | | | | 2,2 | | | | | | 2,2 | | 1,8 | | 1,8 | | 2,6 | 2,6 | 1,2 | | 1,2 | 7,8 | 22,2 |
| ПСД 30. 18. 40-С | | 14,4 | | 14,4 | 6,4 | 6,4 | 20,8 | | | | | 3,4 | | | | | 3,4 | | 1,8 | | 1,8 | | 2,6 | 2,6 | 1,2 | | 1,2 | 9,0 | 29,8 |
| 1ПСД 30. 6. 40-С1<br>1ПСД 30. 6. 40-С2 | | 8,1 | | 8,1 | 3,4 | 3,4 | 11,5 | | | 1,6 | | | | | | | 1,6 | | 1,6 | | 1,6 | | 2,6 | 2,6 | 1,2 | | 1,2 | 7,0 | 18,5 |
| 1ПСД 30. 9. 40-С1<br>1ПСД 30. 9. 40-С2 | | 8,1 | | 8,1 | 4,0 | 4,0 | 12,1 | | | 1,6 | | | | | | | 1,6 | | 1,6 | | 1,6 | | 2,6 | 2,6 | 1,2 | | 1,2 | 7,0 | 19,1 |

| | | |
|---|---|---|
| Гл. спец. | Косован | |
| Рук. гр. | Храброва | |
| Вед. инж. | Шестакова | |
| Инж. | Стрекалова | |
| Н. контр. | Косован | |

1.832.1-14с.1-4РС

Ведомость расхода стали панелей толщиной 400мм

| Стадия | Лист | Листов |
|---|---|---|
| Р | 1 | 4 |

ЦНИИЭП сельстрой

Инв. № подл. | Подпись и дата | Взам. инв. №

В кг

| Марка панели | Изделия арматурные: Арматура класса A-III ГОСТ 5781-82 ф6 | ф8 | ф10 | Итого | Вр-I ГОСТ 6727-80 ф4 | Итого | Всего | Изделия закладные: Арматура класса A-I ф8 | Итого | A-II ГОСТ 5781-82 ф10 | ф12 | ф14 | ф16 | ф18 | ф20 | ф22 | Итого | A-III ГОСТ 5781-82 ф8 | ф10 | ф14 | Итого | Прокат марки С245 ГОСТ 8509-86 L50×5 | L63×5 | Итого | ГОСТ 19903-74 δ=6 | δ=8 | Итого | Всего | Общий расход |
|---|---|---|---|---|---|---|---|---|---|---|---|---|---|---|---|---|---|---|---|---|---|---|---|---|---|---|---|---|---|
| 1ПСД 30.12.40-С1 | | 10,8 | | 10,8 | 5,0 | 5,0 | 15,8 | | | | 2,2 | | | | | | 2,2 | | 1,8 | | 1,8 | | 2,6 | 2,6 | 1,2 | | 1,2 | 7,8 | 23,6 |
| 1ПСД 30.12.40-С2 | | | | | | | | | | | | | | | | | | | | | | | | | | | | | |
| 1ПСД 30.18.40-С1 | | 16,2 | | 16,2 | 6,7 | 6,7 | 22,9 | | | | | 3,4 | | | | | 3,4 | | 1,8 | | 1,8 | | 2,6 | 2,6 | 1,2 | | 1,2 | 9,0 | 31,9 |
| 1ПСД 30.18.40-С2 | | | | | | | | | | | | | | | | | | | | | | | | | | | | | |
| 1ПСД 15.6.40-С1 | | 4,5 | | 4,5 | 1,6 | 1,6 | 6,1 | | | 1,6 | | | | | | | 1,6 | | 1,6 | | 1,6 | | 2,6 | 2,6 | 1,2 | | 1,2 | 7,0 | 13,1 |
| 1ПСД 15.6.40-С2 | | | | | | | | | | | | | | | | | | | | | | | | | | | | | |
| 1ПСД 15.9.40-С1 | | 4,5 | | 4,5 | 1,8 | 1,8 | 6,3 | | | 1,6 | | | | | | | 1,6 | | 1,6 | | 1,6 | | 2,6 | 2,6 | 1,2 | | 1,2 | 7,0 | 13,3 |
| 1ПСД 15.9.40-С2 | | | | | | | | | | | | | | | | | | | | | | | | | | | | | |
| 1ПСД 15.12.40-С1 | | 6,0 | | 6,0 | 2,4 | 2,4 | 8,4 | | | 1,6 | | | | | | | 1,6 | | 1,6 | | 1,6 | | 2,6 | 2,6 | 1,2 | | 1,2 | 7,0 | 15,4 |
| 1ПСД 15.12.40-С2 | | | | | | | | | | | | | | | | | | | | | | | | | | | | | |
| 1ПСД 15.18.40-С1 | | 9,0 | | 9,0 | 3,7 | 3,7 | 12,7 | | | | 2,2 | | | | | | 2,2 | | 1,8 | | 1,8 | | 2,6 | 2,6 | 1,2 | | 1,2 | 7,8 | 20,5 |
| 1ПСД 15.18.40-С2 | | | | | | | | | | | | | | | | | | | | | | | | | | | | | |
| ПСД 12.12.40-С | | 3,6 | | 3,6 | 1,4 | 1,4 | 5,0 | | | 0,8 | | | | | | | 0,8 | 0,7 | 1,2 | | 1,9 | | 4,5 | 4,5 | 1,2 | | 1,2 | 8,4 | 13,4 |
| ПСД 6.12.40-С | | 1,7 | | 1,7 | 0,9 | 0,9 | 2,6 | | | 0,8 | | | | | | | 0,8 | 0,7 | 0,8 | | 1,5 | | 3,7 | 3,7 | 0,6 | | 0,6 | 6,6 | 9,2 |
| ПСД 24.30.40-С1 | | 16,8 | | 16,8 | 5,4 | 5,4 | 22,2 | | | | | | 5,0 | | | | 5,0 | 1,5 | 0,4 | 1,8 | 3,7 | | 1,8 | 1,8 | 0,6 | 9,3 | 9,9 | 20,4 | 42,6 |
| ПСД 24.30.40-С2 | | | | | | | | | | | | | | | | | | | | | | | | | | | | | |
| ПСД 21.30.40-С1 | | 14,4 | | 14,4 | 4,7 | 4,7 | 19,1 | | | | | 3,4 | | | | | 3,4 | 1,5 | 1,4 | | 2,9 | | 1,8 | 1,8 | 0,6 | 9,3 | 9,9 | 18,0 | 37,1 |
| ПСД 21.30.40-С2 | | | | | | | | | | | | | | | | | | | | | | | | | | | | | |
| ПСД 18.30.40-С1 | | 14,4 | | 14,4 | 4,3 | 4,3 | 18,7 | | | | | 6,8 | | | | | 6,8 | 1,5 | 2,4 | | 3,9 | | 1,8 | 1,8 | 0,6 | 9,3 | 9,9 | 22,4 | 41,1 |
| ПСД 18.30.40-С2 | | | | | | | | | | | | | | | | | | | | | | | | | | | | | |
| ПСД 15.30.40-С1 | | 12,0 | | 12,0 | 3,6 | 3,6 | 15,6 | | | | 4,4 | | | | | | 4,4 | 1,5 | 2,4 | | 3,9 | | 1,8 | 1,8 | 0,6 | 9,3 | 9,9 | 20,0 | 35,6 |
| ПСД 15.30.40-С2 | | | | | | | | | | | | | | | | | | | | | | | | | | | | | |
| ПСД 12.30.40-С1 | | 9,6 | | 9,6 | 2,9 | 2,9 | 12,5 | | | | 4,4 | | | | | | 4,4 | 1,5 | 2,4 | | 3,9 | | 1,8 | 1,8 | 0,6 | 9,3 | 9,9 | 20,0 | 32,5 |
| ПСД 12.30.40-С2 | | | | | | | | | | | | | | | | | | | | | | | | | | | | | |

Инв. № подл. | Подпись и дата | Взам. инв. №

1.832.1-14с.1-4РС

Лист 2

В кг

| Марка панели | Изделия арматурные | | | | | | | Изделия закладные | | | | | | | | | | | | | | | | | | | | | | | | Общий расход |
|---|---|---|---|---|---|---|---|---|---|---|---|---|---|---|---|---|---|---|---|---|---|---|---|---|---|---|---|---|---|---|---|---|
| | Арматура класса | | | | | | Всего | Арматура класса | | | | | | | | | | | | | | | | | Прокат марки | | | | | | | Всего | |
| | А-III | | | | Вр-I | | | А-I | Ас-II | | | | | | | | | | А-III | | | | С 245 | | | | | | | | | |
| | ГОСТ 5781-82 | | | | ГОСТ 6727-80 | | | ГОСТ 5781-82 | | | | | | | | | | | | | | | ГОСТ 8509-86 | | | ГОСТ 19903-74 | | | | | | |
| | Ø6 | Ø8 | Ø10 | Итого | Ø4 | Итого | | Ø8 | Итого | Ø10 | Ø12 | Ø14 | Ø16 | Ø18 | Ø20 | Ø22 | Итого | Ø8 | Ø10 | Ø14 | Итого | L50×5 | L63×5 | Итого | δ=6 | δ=8 | Итого | | | | | |
| ПСД 9.30.40-С1 | | 7,2 | | 7,2 | 2,2 | 2,2 | 9,4 | | | | | 5,1 | | | | | 5,1 | 1,5 | 1,9 | | 3,4 | | 1,8 | 1,8 | 0,6 | 9,3 | 9,9 | 20,2 | 29,6 | | | |
| ПСД 9.30.40-С2 | | | | | | | | | | | | | | | | | | | | | | | | | | | | | | | | |
| ПСД 6.30.40-С1 | | 7,2 | | 7,2 | 1,8 | 1,8 | 9,0 | | | | 3,3 | | | | | | 3,3 | 1,5 | 1,9 | | 3,4 | | 1,8 | 1,8 | 0,6 | 9,3 | 9,9 | 18,4 | 27,4 | | | |
| ПСД 6.30.40-С2 | | | | | | | | | | | | | | | | | | | | | | | | | | | | | | | | |
| ПЦД 60.12.40-С | | 19,2 | | 19,2 | 8,4 | 8,4 | 27,6 | | | | | | 5,0 | | | | 5,0 | 0,4 | 0,8 | 1,8 | 3,0 | | 2,6 | 2,6 | 1,2 | 3,4 | 4,6 | 15,2 | 42,8 | | | |
| ПЦД 60.15.40-С | | 24,0 | | 24,0 | 10,6 | 10,6 | 34,6 | | | | | | | 7,2 | | | 7,2 | 0,4 | 0,8 | 1,8 | 3,0 | | 2,6 | 2,6 | 1,2 | 3,4 | 4,6 | 17,4 | 52,0 | | | |
| ПЦД 60.21.40-С | | 33,6 | | 33,6 | 15,1 | 15,1 | 48,7 | | | | | | | | 9,6 | | 9,6 | 0,4 | 0,8 | 1,8 | 3,0 | | 2,6 | 2,6 | 1,2 | 3,4 | 4,6 | 19,8 | 68,5 | | | |
| 1ПЦД 60.12.40-С1 | | 20,4 | | 20,4 | 9,0 | 9,0 | 29,4 | | | | | | 5,0 | | | | 5,0 | 0,4 | 0,8 | 1,8 | 3,0 | | 2,6 | 2,6 | 1,2 | 3,4 | 4,6 | 15,2 | 44,6 | | | |
| 1ПЦД 60.12.40-С2 | | | | | | | | | | | | | | | | | | | | | | | | | | | | | | | | |
| 1ПЦД 60.15.40-С1 | | 25,5 | | 25,5 | 11,4 | 11,4 | 36,9 | | | | | | | 7,2 | | | 7,2 | 0,4 | 0,8 | 1,8 | 3,0 | | 2,6 | 2,6 | 1,2 | 3,4 | 4,6 | 17,4 | 54,3 | | | |
| 1ПЦД 60.15.40-С2 | | | | | | | | | | | | | | | | | | | | | | | | | | | | | | | | |
| 1ПЦД 60.21.40-С1 | | 35,7 | | 35,7 | 16,1 | 16,1 | 51,8 | | | | | | | | | 12,6 | 12,6 | 0,4 | 0,8 | 1,8 | 3,0 | | 2,6 | 2,6 | 1,2 | 3,4 | 4,6 | 22,8 | 74,6 | | | |
| 1ПЦД 60.21.40-С2 | | | | | | | | | | | | | | | | | | | | | | | | | | | | | | | | |
| ПЦД 30.12.40-С | | 9,6 | | 9,6 | 4,8 | 4,8 | 14,4 | | | | 2,2 | | | | | | 2,2 | 0,4 | 1,8 | | 2,2 | | 2,6 | 2,6 | 1,2 | 3,4 | 4,6 | 11,6 | 26,0 | | | |
| ПЦД 30.15.40-С | | 12,0 | | 12,0 | 6,1 | 6,1 | 18,1 | | | | 2,2 | | | | | | 2,2 | 0,4 | 1,8 | | 2,2 | | 2,6 | 2,6 | 1,2 | 3,4 | 4,6 | 11,6 | 29,7 | | | |
| ПЦД 30.21.40-С | | 16,8 | | 16,8 | 7,5 | 7,5 | 24,3 | | | | | 3,4 | | | | | 3,4 | 0,4 | 1,8 | | 2,2 | | 2,6 | 2,6 | 1,2 | 3,4 | 4,6 | 12,8 | 37,1 | | | |
| 1ПЦД 30.12.40-С1 | | 10,8 | | 10,8 | 5,0 | 5,0 | 15,8 | | | | 2,2 | | | | | | 2,2 | 0,4 | 1,8 | | 2,2 | | 2,6 | 2,6 | 1,2 | 3,4 | 4,6 | 11,6 | 27,4 | | | |
| 1ПЦД 30.12.40-С2 | | | | | | | | | | | | | | | | | | | | | | | | | | | | | | | | |
| 1ПЦД 30.15.40-С1 | | 13,5 | | 13,5 | 6,3 | 6,3 | 19,8 | | | | | 3,4 | | | | | 3,4 | 0,4 | 1,8 | | 2,2 | | 2,6 | 2,6 | 1,2 | 3,4 | 4,6 | 12,8 | 32,6 | | | |
| 1ПЦД 30.15.40-С2 | | | | | | | | | | | | | | | | | | | | | | | | | | | | | | | | |
| 1ПЦД 30.21.40-С1 | | 18,9 | | 18,9 | 7,9 | 7,9 | 26,8 | | | | | | 5,0 | | | | 5,0 | 0,4 | 0,8 | 1,8 | 3,0 | | 2,6 | 2,6 | 1,2 | 3,4 | 4,6 | 15,2 | 42,0 | | | |
| 1ПЦД 30.21.40-С2 | | | | | | | | | | | | | | | | | | | | | | | | | | | | | | | | |

Инв. № подл. | Подпись и дата | Взам. инв. №

В кг

| Марка панели | Изделия арматурные | | | | | | | Изделия закладные | | | | | | | | | | | | | | | | | | | | | | | | Общий расход |
|---|---|---|---|---|---|---|---|---|---|---|---|---|---|---|---|---|---|---|---|---|---|---|---|---|---|---|---|---|---|---|---|---|
| | Арматура класса | | | | | | Всего | Арматура класса | | | | | | | | | | | | | | | | | Прокат марки | | | | | | | Всего | |
| | A-III | | | | Bp-I | | | A-I | Ac-II | | | | | | | | | A-III | | | | | C 245 | | | | | | | | | |
| | ГОСТ 5781-82 | | | | ГОСТ 6727-80 | | | ГОСТ 5781-82 | | | | | | | | | | | | | | | | ГОСТ 8509-86 | | | ГОСТ 19903-74 | | | | | |
| | ⌀6 | ⌀8 | ⌀10 | Итого | ⌀4 | Итого | | ⌀8 | Итого | ⌀10 | ⌀12 | ⌀14 | ⌀16 | ⌀18 | ⌀20 | ⌀22 | Итого | ⌀8 | ⌀10 | ⌀14 | Итого | L50×5 | L63×5 | Итого | δ=6 | δ=8 | Итого | | | | | |
| 1ПЦД 15.12.40-С1 | | 6,0 | | 6,0 | 2,4 | 2,4 | 8,4 | | | 1,6 | | | | | | | 1,6 | 0,4 | 1,8 | | 2,2 | | 2,6 | 2,6 | 1,2 | 3,4 | 4,6 | 10,8 | 19,2 | | |
| 1ПЦД 15.12.40-С2 | | | | | | | | | | | | | | | | | | | | | | | | | | | | | | | | |
| 1ПЦД 15.15.40-С1 | | 7,5 | | 7,5 | 3,0 | 3,0 | 10,5 | | | 1,6 | | | | | | | 1,6 | 0,4 | 1,8 | | 2,2 | | 2,6 | 2,6 | 1,2 | 3,4 | 4,6 | 10,8 | 21,3 | | |
| 1ПЦД 15.15.40-С2 | | | | | | | | | | | | | | | | | | | | | | | | | | | | | | | | |
| 1ПЦД 15.21.40-С1 | | 10,5 | | 10,5 | 4,3 | 4,3 | 14,8 | | | | 2,2 | | | | | | 2,2 | 0,4 | 1,8 | | 2,2 | | 2,6 | 2,6 | 1,2 | 3,4 | 4,6 | 11,6 | 26,4 | | |
| 1ПЦД 15.21.40-С2 | | | | | | | | | | | | | | | | | | | | | | | | | | | | | | | | |
| 2ПСД 60.13,5.40-С | | 21,6 | 0,5 | 22,1 | 5,3 | 5,3 | 27,4 | | | | | 3,4 | | | | | 3,4 | | 2,6 | | 2,6 | | 5,2 | 5,2 | 2,4 | | 2,4 | 13,6 | 41,0 | | |
| 2ПСД 30.10.40-С | | 9,6 | 0,5 | 10,1 | 2,4 | 2,4 | 12,5 | | | 1,6 | | | | | | | 1,6 | | 2,4 | | 2,4 | | 5,2 | 5,2 | 2,4 | | 2,4 | 11,6 | 24,1 | | |
| 2ПСД 60.18.40-С1 | | 24,0 | 0,5 | 24,5 | 5,7 | 5,7 | 30,2 | | | | | | 5,0 | | | | 5,0 | | 1,2 | 1,8 | 3,0 | | 3,9 | 3,9 | 1,8 | | 1,8 | 13,7 | 43,9 | | |
| 2ПСД 60.18.40-С2 | | | | | | | | | | | | | | | | | | | | | | | | | | | | | | | | |
| 2ПСД 60.21.40-С1 | | 26,4 | 0,5 | 26,9 | 6,7 | 6,7 | 33,6 | | | | | | 5,0 | | | | 5,0 | | 1,2 | 1,8 | 3,0 | | 3,9 | 3,9 | 1,8 | | 1,8 | 13,7 | 47,3 | | |
| 2ПСД 60.21.40-С2 | | | | | | | | | | | | | | | | | | | | | | | | | | | | | | | | |
| 3ПСД 60.21.40-С1 | | 27,6 | 0,5 | 28,1 | 7,4 | 7,4 | 35,5 | | | | | | | 7,2 | | | 7,2 | | 1,2 | 1,8 | 3,0 | | 3,9 | 3,9 | 1,8 | | 1,8 | 15,9 | 51,4 | | |
| 3ПСД 60.21.40-С2 | | | | | | | | | | | | | | | | | | | | | | | | | | | | | | | | |
| 3ПСД 30.15.40-С1 | | 8,6 | 0,5 | 9,1 | 3,7 | 3,7 | 12,8 | | | | 2,2 | | | | | | 2,2 | | 2,2 | | 2,2 | | 3,9 | 3,9 | 1,8 | | 1,8 | 10,1 | 22,9 | | |
| 3ПСД 30.15.40-С2 | | | | | | | | | | | | | | | | | | | | | | | | | | | | | | | | |
| 3ПСД 15.9.40-С1 | | 6,8 | 0,5 | 7,3 | 1,6 | 1,6 | 8,9 | | | 1,6 | | | | | | | 1,6 | | 2,0 | | 2,0 | | 3,9 | 3,9 | 1,8 | | 1,8 | 9,3 | 18,2 | | |
| 3ПСД 15.9.40-С2 | | | | | | | | | | | | | | | | | | | | | | | | | | | | | | | | |
| 3ПСД 15.13,5.40-С1 | | 7,4 | 0,5 | 7,9 | 2,3 | 2,3 | 10,2 | | | 1,6 | | | | | | | 1,6 | | 2,0 | | 2,0 | | 3,9 | 3,9 | 1,8 | | 1,8 | 9,3 | 19,5 | | |
| 3ПСД 15.13,5.40-С2 | | | | | | | | | | | | | | | | | | | | | | | | | | | | | | | | |

Инв. № подл. | Подпись и дата | Взам. инв. №

В кг

| Марка панели | Изделия арматурные | | | | | | | Изделия закладные | | | | | | | | | | | | | | | | | | | | | | | Общий расход |
|---|---|---|---|---|---|---|---|---|---|---|---|---|---|---|---|---|---|---|---|---|---|---|---|---|---|---|---|---|---|---|---|
| | Арматура класса | | | | | | Всего | Арматура класса | | | | | | | | | | | | | | | | | Прокат марки | | | | | | | Всего |
| | А-III | | | | Вр-I | | | Ас-II | | | | | | | | | | | А-III | | | | | Ст3 | | | | | | | |
| | ГОСТ 5781-82 | | | | ГОСТ 6727-80 | | | ГОСТ 5781-82 | | | | | | | | | | | | | | | | | ГОСТ 8509-86 | | | ГОСТ 19903-74 | | | | |
| | ф6 | ф8 | ф10 | Итого | ф4 | Итого | | ф10 | ф12 | ф14 | ф16 | ф18 | ф20 | ф22 | ф25 | Итого | ф8 | ф10 | ф14 | Итого | L50×5 | L63×8 | Итого | δ=6 | δ=8 | Итого | | | | | |
| ПСД 60.6.50-С | | | 22,2 | 22,2 | 7,8 | 7,8 | 30,0 | | 2,2 | | | | | | | 2,2 | | 2,3 | | 2,3 | | 2,6 | 2,6 | 1,1 | | 1,1 | 8,2 | | | | 38,2 |
| ПСД 60.9.50-С | | | 22,2 | 22,2 | 8,9 | 8,9 | 31,1 | | | | 5,0 | | | | | 5,0 | | 1,1 | 2,2 | 3,3 | | 2,6 | 2,6 | 1,1 | | 1,1 | 12,0 | | | | 43,1 |
| ПСД 60.12.50-С | | 19,2 | | 19,2 | 10,4 | 10,4 | 29,6 | | | | | 7,2 | | | | 7,2 | | 1,1 | 2,2 | 3,3 | | 2,6 | 2,6 | 1,1 | | 1,1 | 14,2 | | | | 43,8 |
| ПСД 60.18.50-С | | 28,8 | | 28,8 | 15,8 | 15,8 | 44,6 | | | | | | | 12,6 | | 12,6 | | 1,1 | 2,2 | 3,3 | | 2,6 | 2,6 | 1,1 | | 1,1 | 19,6 | | | | 64,2 |
| 1ПСД 60.6.50-С1 | | 15,4 | | 15,4 | 8,4 | 8,4 | 23,8 | | 2,2 | | | | | | | 2,2 | | 2,3 | | 2,3 | | 2,6 | 2,6 | 1,1 | | 1,1 | 8,2 | | | | 32,0 |
| 1ПСД 60.6.50-С2 | | | | | | | | | | | | | | | | | | | | | | | | | | | | | | | |
| 1ПСД 60.9.50-С1 | | 15,4 | | 15,4 | 9,5 | 9,5 | 24,9 | | | | 5,0 | | | | | 5,0 | | 1,1 | 2,2 | 3,3 | | 2,6 | 2,6 | 1,1 | | 1,1 | 12,0 | | | | 36,9 |
| 1ПСД 60.9.50-С2 | | | | | | | | | | | | | | | | | | | | | | | | | | | | | | | |
| 1ПСД 60.12.50-С1 | | 20,6 | | 20,6 | 11,2 | 11,2 | 31,8 | | | | | 7,2 | | | | 7,2 | | 1,1 | 2,2 | 3,3 | | 2,6 | 2,6 | 1,1 | | 1,1 | 14,2 | | | | 46,0 |
| 1ПСД 60.12.50-С2 | | | | | | | | | | | | | | | | | | | | | | | | | | | | | | | |
| 1ПСД 60.18.50-С1 | | 30,8 | | 30,8 | 17,2 | 17,2 | 48,0 | | | | | | | 12,6 | | 12,6 | | 1,1 | 2,2 | 3,3 | | 2,6 | 2,6 | 1,1 | | 1,1 | 19,6 | | | | 67,6 |
| 1ПСД 60.18.50-С2 | | | | | | | | | | | | | | | | | | | | | | | | | | | | | | | |
| ПСД 30.6.50-С | | 7,2 | | 7,2 | 3,9 | 3,9 | 11,1 | 1,6 | | | | | | | | 1,6 | | 2,3 | | 2,3 | | 2,6 | 2,6 | 1,1 | | 1,1 | 7,6 | | | | 18,7 |
| ПСД 30.9.50-С | | 7,2 | | 7,2 | 4,4 | 4,4 | 11,6 | | 2,2 | | | | | | | 2,2 | | 2,3 | | 2,3 | | 2,6 | 2,6 | 1,1 | | 1,1 | 8,2 | | | | 19,8 |
| ПСД 30.12.50-С | | 9,6 | | 9,6 | 5,6 | 5,6 | 15,2 | | 2,2 | | | | | | | 2,2 | | 2,3 | | 2,3 | | 2,6 | 2,6 | 1,1 | | 1,1 | 8,2 | | | | 23,4 |
| ПСД 30.18.50-С | | 14,4 | | 14,4 | 7,6 | 7,6 | 22,0 | | | | 5,0 | | | | | 5,0 | | 1,1 | 2,2 | 3,3 | | 2,6 | 2,6 | 1,1 | | 1,1 | 12,0 | | | | 34,0 |
| 1ПСД 30.6.50-С1 | | 8,4 | | 8,4 | 4,3 | 4,3 | 12,7 | 1,6 | | | | | | | | 1,6 | | 2,3 | | 2,3 | | 2,6 | 2,6 | 1,1 | | 1,1 | 7,6 | | | | 20,3 |
| 1ПСД 30.6.50-С2 | | | | | | | | | | | | | | | | | | | | | | | | | | | | | | | |
| 1ПСД 30.9.50-С1 | | 8,4 | | 8,4 | 4,9 | 4,9 | 13,3 | | 2,2 | | | | | | | 2,2 | | 2,3 | | 2,3 | | 2,6 | 2,6 | 1,1 | | 1,1 | 8,2 | | | | 21,5 |
| 1ПСД 30.9.50-С2 | | | | | | | | | | | | | | | | | | | | | | | | | | | | | | | |

Инв. № подл. | Подпись и дата | Взам. инв. №

| | | |
|---|---|---|
| Гл. спец. | Косован | |
| Рук. гр. | Храброва | |
| Вед. инж. | Шестакова | |
| Инж. | Стрекалова | |
| Н. контр. | Косован | |

1.832.1-14с.1-5Р2

Ведомость расхода стали панелей толщиной 300мм

| Стадия | Лист | Листов |
|---|---|---|
| Р | 1 | 4 |

ЦНИИЭПсельстрой

В кг

| Марка панели | Изделия арматурные | | | | | | | Изделия закладные | | | | | | | | | | | | | | | | | | | | | | Общий расход |
|---|---|---|---|---|---|---|---|---|---|---|---|---|---|---|---|---|---|---|---|---|---|---|---|---|---|---|---|---|---|---|
| | Арматура класса | | | | | | Всего | Арматура класса | | | | | | | | | | | | | | Прокат марки | | | | | | Всего | |
| | А-III | | | | Вр-I | | | Ас-II | | | | | | | | | | А-III | | | | С245 | | | | | | | |
| | ГОСТ 5781-82 | | | | ГОСТ 6727-80 | | | ГОСТ 5781-82 | | | | | | | | | | | | | | ГОСТ 8509-86 | | | ГОСТ 19903-74 | | | | |
| | Ф6 | Ф8 | Ф10 | Итого | Ф4 | Итого | | | Ф10 | Ф12 | Ф14 | Ф16 | Ф18 | Ф20 | Ф22 | Ф25 | Итого | Ф8 | Ф10 | Ф14 | Итого | L 50×5 | L 63×5 | Итого | δ=6 | δ=8 | Итого | | |
| 1ПСД 30. 12. 50-С1<br>1ПСД 30. 12. 50-С2 | | 11,2 | | 11,2 | 6,2 | 6,2 | 17,4 | | | | 3,4 | | | | | | 3,4 | | 2,3 | | 2,3 | | 2,6 | 2,6 | 1,1 | | 1,1 | 9,4 | 26,8 |
| 1ПСД 30. 18. 50-С1<br>1ПСД 30. 18. 50-С2 | | 16,8 | | 16,8 | 8,5 | 8,5 | 25,3 | | | | | 5,0 | | | | | 5,0 | | 1,1 | 2,2 | 3,3 | | 2,6 | 2,6 | 1,1 | | 1,1 | 12,0 | 37,3 |
| 1ПСД 15. 6. 50-С1<br>1ПСД 15. 6. 50-С2 | | 4,6 | | 4,6 | 2,1 | 2,1 | 6,7 | | 1,6 | | | | | | | | 1,6 | | 2,3 | | 2,3 | | 2,6 | 2,6 | 1,1 | | 1,1 | 7,6 | 14,3 |
| 1ПСД 15. 9. 50-С1<br>1ПСД 15. 9. 50-С2 | | 4,6 | | 4,6 | 2,3 | 2,3 | 6,9 | | 1,6 | | | | | | | | 1,6 | | 2,3 | | 2,3 | | 2,6 | 2,6 | 1,1 | | 1,1 | 7,6 | 14,5 |
| 1ПСД 15. 12. 50-С1<br>1ПСД 15. 12. 50-С2 | | 6,2 | | 6,2 | 3,0 | 3,0 | 9,2 | | 1,6 | | | | | | | | 1,6 | | 2,3 | | 2,3 | | 2,6 | 2,6 | 1,1 | | 1,1 | 7,6 | 16,8 |
| 1ПСД 15. 18. 50-С1<br>1ПСД 15. 18. 50-С2 | | 9,3 | | 9,3 | 4,6 | 4,6 | 13,9 | | | 2,2 | | | | | | | 2,2 | | 2,3 | | 2,3 | | 2,6 | 2,6 | 1,1 | | 1,1 | 8,2 | 22,1 |
| ПСД 12. 12. 50-С | | 3,6 | | 3,6 | 1,4 | 1,4 | 5,0 | | | 1,1 | | | | | | | 1,1 | 0,6 | 1,7 | | 2,3 | | 4,4 | 4,4 | 1,1 | | 1,1 | 8,9 | 13,9 |
| ПСД 6. 12. 50-С | | 1,8 | | 1,8 | 1,0 | 1,0 | 2,8 | | 0,8 | | | | | | | | 0,8 | 1,2 | 0,6 | | 1,8 | | 3,6 | 3,6 | 0,6 | | 0,6 | 6,8 | 9,6 |
| ПСД 24. 30. 50-С1<br>ПСД 24. 30. 50-С2 | | 16,9 | | 16,9 | 6,0 | 6,0 | 22,9 | | | | | | 7,2 | | | | 7,2 | 1,5 | 0,6 | 2,2 | 4,3 | | 1,8 | 1,8 | 0,6 | 9,2 | 9,8 | 23,1 | 46,0 |
| ПСД 21. 30. 50-С1<br>ПСД 21. 30. 50-С2 | | 14,4 | | 14,4 | 5,3 | 5,3 | 19,7 | | | | | 5,0 | | | | | 5,0 | 1,5 | 0,6 | 2,2 | 4,3 | | 1,8 | 1,8 | 0,6 | 9,2 | 9,8 | 19,9 | 40,6 |
| ПСД 18. 30. 50-С1<br>ПСД 18. 30. 50-С2 | | 14,4 | | 14,4 | 4,9 | 4,9 | 19,3 | | | | | 10,0 | | | | | 10,0 | 1,5 | 0,6 | 4,4 | 6,5 | | 1,8 | 1,8 | 0,6 | 9,2 | 9,8 | 28,1 | 47,4 |
| ПСД 15. 30. 50-С1<br>ПСД 15. 30. 50-С2 | | 12,1 | | 12,1 | 4,0 | 4,0 | 16,1 | | | | 6,8 | | | | | | 6,8 | 1,5 | 3,0 | | 4,5 | | 1,8 | 1,8 | 0,6 | 9,2 | 9,8 | 22,9 | 39,0 |
| ПСД 12. 30. 50-С1<br>ПСД 12. 30. 50-С2 | | 9,7 | | 9,7 | 3,2 | 3,2 | 12,9 | | | 4,4 | | | | | | | 4,4 | 1,5 | 3,0 | | 4,5 | | 1,8 | 1,8 | 0,6 | 9,2 | 9,8 | 20,5 | 33,4 |

Инв. № подл. | Подпись и дата | Взам. инв. №

1.832.1-14с.1-5РС

Лист 2

6 кг

| Марка панели | Изделия арматурные | | | | | | | Изделия закладные | | | | | | | | | | | | | | | | | | | | | | Общий расход |
|---|---|---|---|---|---|---|---|---|---|---|---|---|---|---|---|---|---|---|---|---|---|---|---|---|---|---|---|---|---|---|
| | Арматура класса | | | | | | Всего | Арматура класса | | | | | | | | | | | | | | | | Прокат марки | | | | | | | |
| | A-III | | | | Bp-I | | | Ac-II | | | | | | | | | | A-III | | | | | | С 245 | | | | | | | |
| | ГОСТ 5781-82 | | | | ГОСТ 6727-80 | | | ГОСТ 5781-82 | | | | | | | | | | | | | | | | ГОСТ 8509-86 | | | | ГОСТ 19903-74 | | | |
| | ⌀6 | ⌀8 | ⌀10 | Итого | ⌀4 | Итого | | ⌀10 | ⌀12 | ⌀14 | ⌀16 | ⌀18 | ⌀20 | ⌀22 | ⌀25 | Итого | ⌀8 | ⌀10 | ⌀14 | Итого | L50×5 | L63×5 | Итого | δ=6 | δ=8 | Итого | | | | | |
| ПСД 9.30.50-С1 | | 7,2 | | 7,2 | 2,5 | 2,5 | 9,7 | | | | 7,5 | | | | | 7,5 | 1,5 | 3,9 | | 5,4 | | 1,8 | 1,8 | 0,6 | 9,2 | 9,8 | 24,5 | 34,2 | | |
| ПСД 9.30.50-С2 | | | | | | | | | | | | | | | | | | | | | | | | | | | | | | |
| ПСД 6.30.50-С1 | | 7,2 | | 7,2 | 2,1 | 2,1 | 9,3 | | 3,3 | | | | | | | 3,3 | 1,5 | 2,4 | | 3,9 | | 1,8 | 1,8 | 0,6 | 9,2 | 9,8 | 18,8 | 28,1 | | |
| ПСД 6.30.50-С2 | | | | | | | | | | | | | | | | | | | | | | | | | | | | | | |
| ПЦД 60.12.50-С | | 19,2 | | 19,2 | 10,4 | 10,4 | 29,6 | | | | | 7,2 | | | | 7,2 | 0,4 | 1,1 | 2,2 | 3,7 | | 2,6 | 2,6 | 1,1 | 3,4 | 4,5 | 18,0 | 27,6 | | |
| ПЦД 60.15.50-С | | 24,0 | | 24,0 | 13,1 | 13,1 | 37,1 | | | | | | 9,6 | | | 9,6 | 0,4 | 1,1 | 2,2 | 3,7 | | 2,6 | 2,6 | 1,1 | 3,4 | 4,5 | 20,4 | 57,5 | | |
| ПЦД 60.21.50-С | | 33,6 | | 33,6 | 18,6 | 18,6 | 52,2 | | | | | | | 12,6 | | 12,6 | 0,4 | 1,1 | 2,2 | 3,7 | | 2,6 | 2,6 | 1,1 | 3,4 | 4,5 | 23,4 | 75,6 | | |
| 1ПЦД 60.12.50-С1 | | 20,5 | | 20,5 | 11,3 | 11,3 | 31,8 | | | | | 7,2 | | | | 7,2 | 0,4 | 1,1 | 2,2 | 3,7 | | 2,6 | 2,6 | 1,1 | 3,4 | 4,5 | 18,0 | 49,8 | | |
| 1ПЦД 60.12.50-С2 | | | | | | | | | | | | | | | | | | | | | | | | | | | | | | |
| 1ПЦД 60.15.50-С1 | | 25,6 | | 25,6 | 14,3 | 14,3 | 39,9 | | | | | | 9,6 | | | 9,6 | 0,4 | 1,1 | 2,2 | 3,7 | | 2,6 | 2,6 | 1,1 | 3,4 | 4,5 | 20,4 | 60,3 | | |
| 1ПЦД 60.15.50-С2 | | | | | | | | | | | | | | | | | | | | | | | | | | | | | | |
| 1ПЦД 60.21.50-С1 | | 35,9 | | 35,9 | 20,1 | 20,1 | 56,0 | | | | | | | | 18,8 | 18,8 | 0,4 | 1,1 | 2,2 | 3,7 | | 2,6 | 2,6 | 1,1 | 3,4 | 4,5 | 29,6 | 85,6 | | |
| 1ПЦД 60.21.50-С2 | | | | | | | | | | | | | | | | | | | | | | | | | | | | | | |
| ПЦД 30.12.50-С | | 9,6 | | 9,6 | 5,6 | 5,6 | 15,2 | | 2,2 | | | | | | | 2,2 | 0,4 | 2,3 | | 2,7 | | 2,6 | 2,6 | 1,1 | 3,4 | 4,5 | 12,0 | 27,2 | | |
| ПЦД 30.15.50-С | | 12,0 | | 12,0 | 7,1 | 7,1 | 19,1 | | | 3,4 | | | | | | 3,4 | 0,4 | 2,3 | | 2,7 | | 2,6 | 2,6 | 1,1 | 3,4 | 4,5 | 13,2 | 32,3 | | |
| ПЦД 30.21.50-С | | 16,8 | | 16,8 | 8,9 | 8,9 | 25,7 | | | | 5,0 | | | | | 5,0 | 0,4 | 1,1 | 2,2 | 3,7 | | 2,6 | 2,6 | 1,1 | 3,4 | 4,5 | 15,8 | 41,5 | | |
| 1ПЦД 30.12.50-С1 | | 11,2 | | 11,2 | 6,2 | 6,2 | 17,4 | | | 3,4 | | | | | | 3,4 | 0,4 | 2,3 | | 2,7 | | 2,6 | 2,6 | 1,1 | 3,4 | 4,5 | 13,2 | 30,6 | | |
| 1ПЦД 30.12.50-С2 | | | | | | | | | | | | | | | | | | | | | | | | | | | | | | |
| 1ПЦД 30.15.50-С1 | | 14,0 | | 14,0 | 7,8 | 7,8 | 21,8 | | | | 5,0 | | | | | 5,0 | 0,4 | 1,1 | 2,2 | 3,7 | | 2,6 | 2,6 | 1,1 | 3,4 | 4,5 | 15,8 | 37,6 | | |
| 1ПЦД 30.15.50-С2 | | | | | | | | | | | | | | | | | | | | | | | | | | | | | | |
| 1ПЦД 30.21.50-С1 | | 19,6 | | 19,6 | 10,0 | 10,0 | 29,6 | | | | | 7,2 | | | | 7,2 | 0,4 | 1,1 | 2,2 | 3,7 | | 2,6 | 2,6 | 1,1 | 3,4 | 4,5 | 18,0 | 47,6 | | |
| 1ПЦД 30.21.50-С2 | | | | | | | | | | | | | | | | | | | | | | | | | | | | | | |

Инв. № подл. | Подпись и дата | Взам. инв. №

6 из

| Марка панели | Изделия арматурные: Арматура класса A-III ГОСТ 5781-82 ⌀6 | ⌀8 | Итого | Арматура класса Вр-I ГОСТ 6727-80 ⌀4 | ⌀5 | Итого | Всего | Изделия закладные: Арматура класса Ас-II ГОСТ 5781-82 ⌀10 | ⌀12 | ⌀14 | ⌀16 | ⌀18 | ⌀20 | ⌀22 | ⌀25 | Итого | Арматура класса A-III ГОСТ 5781-82 ⌀8 | ⌀10 | ⌀14 | Итого | Прокат марки Ст3сп5 ГОСТ 8509-86 L50×5 | L63×5 | Итого | Прокат марки Ст3сп5 ГОСТ 19903-74 δ=6 | δ=8 | Итого | Всего | Общий расход |
|---|---|---|---|---|---|---|---|---|---|---|---|---|---|---|---|---|---|---|---|---|---|---|---|---|---|---|---|---|
| 1ПЦД 15.12.50-С1 | | 6,2 | 6,2 | 3,0 | 3,0 | 9,2 | | 1,6 | | | | | | | | 1,6 | 0,4 | 2,3 | | 2,7 | | 2,6 | 2,6 | 1,1 | 3,4 | 4,5 | 11,4 | 20,6 |
| 1ПЦД 15.12.50-С2 | | | | | | | | | | | | | | | | | | | | | | | | | | | | |
| 1ПЦД 15.15.50-С1 | | 7,7 | 7,7 | 3,8 | 3,8 | 11,5 | | | 2,2 | | | | | | | 2,2 | 0,4 | 2,3 | | 2,7 | | 2,6 | 2,6 | 1,1 | 3,4 | 4,5 | 12,0 | 23,5 |
| 1ПЦД 15.15.50-С2 | | | | | | | | | | | | | | | | | | | | | | | | | | | | |
| 1ПЦД 15.21.50-С1 | | 10,9 | 10,9 | 5,3 | 5,3 | 16,2 | | | | 3,4 | | | | | | 3,4 | 0,4 | 2,3 | | 2,7 | | 2,6 | 2,6 | 1,1 | 3,4 | 4,5 | 13,5 | 29,4 |
| 1ПЦД 15.21.50-С2 | | | | | | | | | | | | | | | | | | | | | | | | | | | | |
| 2ПСД 60.13.5.50-С | 21,6 | 0,6 | 22,2 | 5,9 | 5,9 | 28,1 | | | | | 5,0 | | | | | 5,0 | | 2,2 | 2,2 | 4,4 | | 5,2 | 5,2 | 2,2 | | 2,2 | 16,8 | 44,9 |
| 2ПСД 30.10.50-С | 9,6 | 0,6 | 10,2 | 2,7 | 2,7 | 12,9 | | 1,6 | | | | | | | | 1,6 | | 3,4 | | 3,4 | | 5,2 | 5,2 | 2,2 | | 2,2 | 12,4 | 25,3 |
| 2ПСД 60.18.50-С1 | 0,6 | 24,0 | 24,6 | 6,3 | 6,3 | 30,9 | | | | | 5,0 | | | | | 5,0 | | 1,6 | 2,2 | 3,8 | | 3,9 | 3,9 | 1,7 | | 1,7 | 14,4 | 45,3 |
| 2ПСД 60.18.50-С2 | | | | | | | | | | | | | | | | | | | | | | | | | | | | |
| 2ПСД 60.21.50-С1 | 0,6 | 26,4 | 27,0 | 7,3 | 7,3 | 34,3 | | | | | | 7,2 | | | | 7,2 | | 1,6 | 2,2 | 3,8 | | 3,9 | 3,9 | 1,7 | | 1,7 | 16,6 | 50,9 |
| 2ПСД 60.21.50-С2 | | | | | | | | | | | | | | | | | | | | | | | | | | | | |
| 3ПСД 60.21.50-С1 | 0,6 | 27,6 | 28,2 | 8,1 | 8,1 | 36,3 | | | | | | | 9,6 | | | 9,6 | | 1,6 | 2,2 | 3,8 | | 3,9 | 3,9 | 1,7 | | 1,7 | 19,0 | 55,3 |
| 3ПСД 60.21.50-С2 | | | | | | | | | | | | | | | | | | | | | | | | | | | | |
| 3ПСД 30.15.50-С1 | 0,6 | 14,0 | 14,6 | 4,1 | 4,1 | 18,7 | | | 2,2 | | | | | | | 2,2 | | 2,8 | | 2,8 | | 3,9 | 3,9 | 1,7 | | 1,7 | 10,6 | 29,3 |
| 3ПСД 30.15.50-С2 | | | | | | | | | | | | | | | | | | | | | | | | | | | | |
| 3ПСД 15.9.50-С1 | 0,6 | 7,2 | 7,8 | 1,6 | 1,6 | 9,4 | | 1,6 | | | | | | | | 1,6 | | 2,8 | | 2,8 | | 3,9 | 3,9 | 1,7 | | 1,7 | 10,0 | 19,4 |
| 3ПСД 15.9.50-С2 | | | | | | | | | | | | | | | | | | | | | | | | | | | | |
| 3ПСД 15.13.5.50-С1 | 0,6 | 7,8 | 8,4 | 2,5 | 2,5 | 10,9 | | 1,6 | | | | | | | | 1,6 | | 2,8 | | 2,8 | | 3,9 | 3,9 | 1,7 | | 1,7 | 10,0 | 20,9 |
| 3ПСД 15.13.5.50-С2 | | | | | | | | | | | | | | | | | | | | | | | | | | | | |

Инв. № подл. | Подпись и дата | Взам. инв. №

gost.e-ecolog.ru