ТИПОВЫЕ СТРОИТЕЛЬНЫЕ КОНСТРУКЦИИ, ИЗДЕЛИЯ И УЗЛЫ

СЕРИЯ 1.832.1-14с

СТЕНОВЫЕ ДВУХСЛОЙНЫЕ ПАНЕЛИ ИЗ ЛЕГКИХ БЕТОНОВ ДЛЯ СЕЛЬСКОХОЗЯЙСТВЕННЫХ ЗДАНИЙ, ВОЗВОДИМЫХ В РАЙОНАХ СЕЙСМИЧНОСТЬЮ 7, 8 и 9 БАЛЛОВ

Выпуск 1

ПАНЕЛИ СТЕНОВЫЕ И ЦОКОЛЬНЫЕ. МАТЕРИАЛЫ ДЛЯ ПРОЕКТИРОВАНИЯ. ТЕХНИЧЕСКИЕ УСЛОВИЯ. РАБОЧИЕ ЧЕРТЕЖИ.

ЧАСТЬ 1 (СТР. 1...100)

КНИГА 2

СТР. 50-101

ОКОНЧАНИЕ

25013 – П1

gost.e-ecolog.ru

Пров. 25.7.91 Коп Ерохина

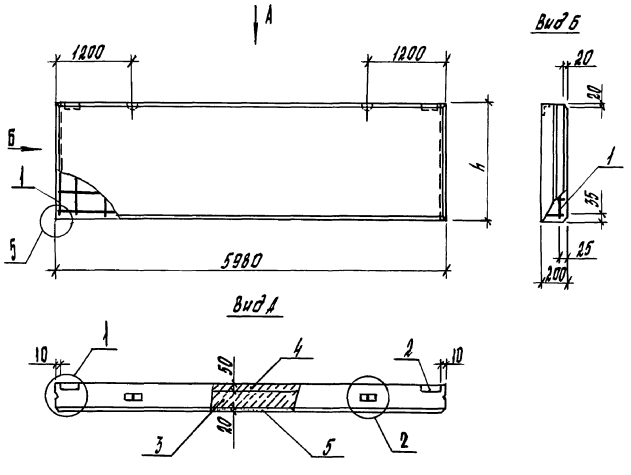

Марка панели	Поз.	Наименование	Кол.	Обозначение документа
ПСД 60.6.20-С	1	Каркас пространственный КП1	1	1.832.1-14с.2-1
	2	Изделие закладное МН3-1	2	-92
	3	Бетон класса В3,5; м³	0,45	
	4	В15, м³	0,17	
	5	Раствор цем.-песч. М100, м³	0,07	
ПСД 60.9.20-С	1	Каркас пространственный КП1-2	1	1.832.1-14с.2-1
	2	Изделие закладное МН3-1	2	-92
	3	Бетон класса В3,5; м³	0,68	
	4	В15, м³	0,26	
	5	Раствор цем.-песч. М100, м³	0,11	
ПСД 60.12.20-С	1	Каркас пространственный КП1-3	1	1.832.1-14с.2-1
	2	Изделие закладное МН3-1	2	-92
	3	Бетон класса В3,5; м³	0,92	
	4	В15, м³	0,35	
	5	Раствор цем.-песч. М100, м³	0,14	
ПСД 60.18.20-С	1	Каркас пространственный КП1-5	1	1.832.1-14с.2-1
	2	Изделие закладное МН3-1	2	-92
	3	Бетон класса В3,5; м³	1,4	
	4	В15, м³	0,53	
	5	Раствор цем.-песч. М100, м³	0,21	

Марка панели	h, мм
ПСД 60.6.20-С	580
ПСД 60.9.20-С	880
ПСД 60.12.20-С	1180
ПСД 60.18.20-С	1780

1. Узлы 1,2,5 см. 1.832.1-14с. 1-120.
2. Массу панелей см. 1.832.1-14с. 1 - 1НИ.

Гл.спец.	Косован		1.832.1-14с.1-5
Рук.гр.	Храброва		
Вед.инж.	Шестакова		Панель ПСД 60.6.20-С; ПСД 60.9.20-С; ПСД 60.12.20-С; ПСД 60.18.20-С
Инж.	Ларина		Стадия: Р; Лист: ; Листов: 1
			ЦНИИЭПсельстрой
Н. контр.	Косован		

Инв.№ подл. | Подпись и дата | Взам. инв.№

1ПСД 60.6.20-С1; 1ПСД 60.9.20-С1

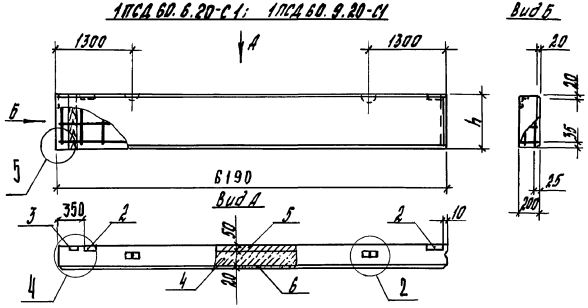

1ПСД 60.6.20-С2; 1ПСД 60.9.20-С2

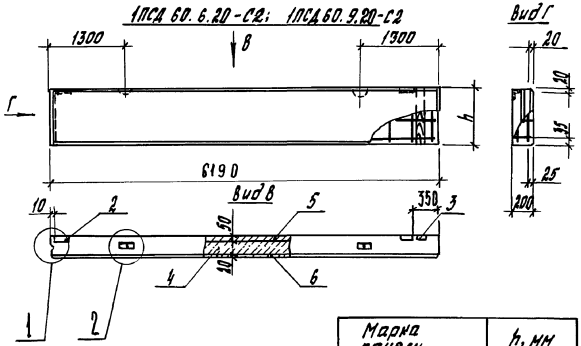

Марка панели	h, мм
1ПСД 60.6.20-С1	580
1ПСД 60.6.20-С2	
1ПСД 60.9.20-С1	880
1ПСД 60.9.20-С2	

Марка панели	Поз.	Наименование	Кол.	Обозначение документа
1ПСД 60.6.20-С1	1	Каркас пространственный КП1-7	1	1.832.1-14с.2-2
	2	Изделие закладное МН3-1	2	-93
	3	Брусок 60×100; L=580; 0,003 м³	1	
	4	Бетон класса В3,5; м³	0,47	
	5	В15, м³	0,18	
	6	Раствор цем.-песч. М100, м³	0,07	
1ПСД 60.6.20-С2	1	Каркас пространственный КП1-8	1	1.832.1-14с.2-2
		поз. 2...6 по 1ПСД 60.6.20-С1		
1ПСД 60.9.20-С1	1	Каркас пространственный КП1-9	1	1.832.1-14с.2-2
	2	Изделие закладное МН3-1	2	-93
	3	Брусок 60×100; L=880; 0,005 м³	1	
	4	Бетон класса В3,5, м³	0,71	
	5	В15, м³	0,27	
	6	Раствор цем.-песч. М100, м³	0,11	
1ПСД 60.9.20-С2	1	Каркас пространственный КП1-10	1	1.832.1-14с.2-2
		поз. 2...6 по 1ПСД 60.9.20-С1		

1. Узлы 1,2,4,5 см. 1.832.1-14с.1-120.
2. Массу панелей см. 1.832.1-14с.1-1НИ.
3. Брусок по ГОСТ 8486-86Е.

Гл. спец.	Косован	
Рук. гр.	Храброва	
Вед. инж.	Шестакова	
Инж.	Ларина	
Н. контр.	Косован	

1.832.1-14с.1-6

Панель 1ПСД 60.6.20-...; 1ПСД 60.9.20-...

Стадия	Лист	Листов
Р	1	

ЦНИИЭП сельстрой

Инв. № подл. | Подпись и дата | Взам. инв. №

1ПСД 60.12.20-С1; 1ПСД 60.18.20-С1

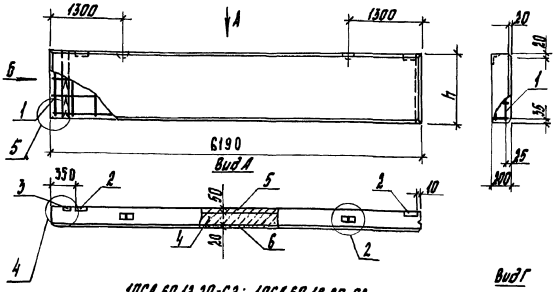

1ПСД 60.12.20-С2; 1ПСД 60.18.20-С2

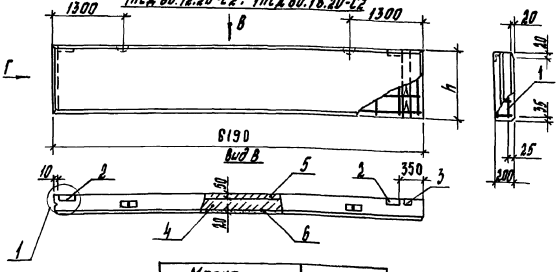

Марка панели	h, мм
1ПСД 60.12.20-С1	1180
1ПСД 60.12.20-С2	
1ПСД 60.18.20-С1	1780
1ПСД 60.18.20-С2	

Марка панели	Поз.	Наименование	Кол.	Обозначение документа
1ПСД 60.12.20-С1	1	Каркас пространственный КП1-11	1	1.832.1-14с.2-3
	2	Изделие закладное МН3-1	2	-92
	3	Брусок 60×100, ℓ=1180; 0,007 м³	1	
	4	Бетон класса В3,5; м³	0,95	
	5	В15, м³	0,36	
	6	Раствор цем.-песч. М100, м³	0,15	
1ПСД 60.12.20-С2	1	Каркас пространственный КП1-12	1	1.832.1-14с.2-3
	2	поз. 2... 6 по 1ПСД 60.12.20-С1		
1ПСД 60.18.20-С1	1	Каркас пространственный КП1-15	1	1.832.1-14с.2-3
	2	Изделие закладное МН3-1	2	-92
	3	Брусок 60×100, ℓ=1780; 0,011 м³	1	
	4	Бетон класса В3,5; м³	1,4	
	5	В15, м³	0,55	
	6	Раствор цем.-песч. М100, м³	0,22	
1ПСД 60.18.20-С2	1	Каркас пространственный КП1-16	1	1.832.1-14с.2-3
		поз. 2... 6 по 1ПСД 60.18.20-С1		

1. Узлы 1,2,4,5 см. 1.832.1-14с.1-120.
2. Массы панелей см. 1.832.1-14с.1-1НИ.
3. Брусок по ГОСТ 8486-86Е.

Гл.спец.	Косован		1.832.1-14с.1-7
Рук.гр.	Храброва		
Вед.инж.	Шестакова		
Инж.	Ларина		Панель 1ПСД 60.12.20-...; 1ПСД 60.18.20-...
			Стадия Р; Лист; Листов 1
Н. контр.	Косован		ЦНИИЭП сельстрой

Инв.№ подл. | Подпись и дата | Взам.инв.№

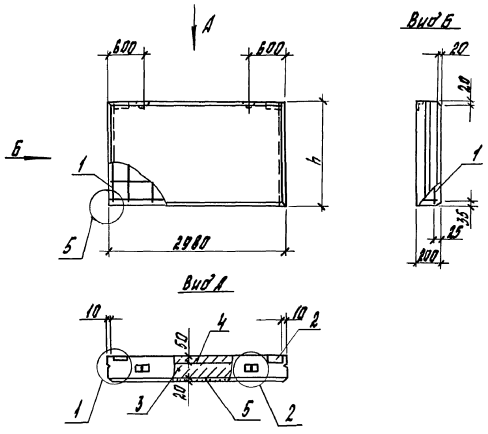

Марка панели	h, мм
ПСД 30.6.20-С	580
ПСД 30.9.20-С	880
ПСД 30.12.20-С	1180
ПСД 30.18.20-С	1780

Марка панели	Поз.	Наименование	Кол.	Обозначение документа
ПСД 30.6.20-С	1	Каркас пространственный КП1-19	1	1.832.1-14с.2-4
	2	Изделие закладное МН3-1	2	-92
	3	Бетон класса В3,5; м³	0,22	
	4	В15, м³	0,09	
	5	Раствор цем.-песч. М100, м³	0,03	
ПСД 30.9.20-С	1	Каркас пространственный КП1-20	1	1.832.1-14с.2-4
	2	Изделие закладное МН3-1	2	-92
	3	Бетон класса В3,5; м³	0,34	
	4	В15, м³	0,13	
	5	Раствор цем.-песч. М100, м³	0,05	
ПСД 30.12.20-С	1	Каркас пространственный КП1-21	1	1.832.1-14с.2-4
	2	Изделие закладное МН3-1	2	-92
	3	Бетон класса В3,5; м³	0,46	
	4	В15, м³	0,18	
	5	Раствор цем.-песч. М100, м³	0,07	
ПСД 30.18.20-С	1	Каркас пространственный КП1-23	1	1.832.1-14с.2-4
	2	Изделие закладное МН3-1	2	-92
	3	Бетон класса В3,5; м³	0,69	
	4	В15, м³	0,27	
	5	Раствор цем.-песч. М100, м³	0,11	

1. Узлы 1,2,5 см. 1.832.1-14с.1-120.
2. Массу панелей см. 1.832.1-14с.1-1ИУ.

Гл. спец.	Насобаш		1.832.1-14с.1-8
Рук. гр.	Храброва		
Вед. инж.	Пестимаков		Панель ПСД 30.6.20-С; ПСД 30.9.20-С; ПСД 30.12.20-С; ПСД 30.18.20-С
Инж.	Стрельникова		Стадия: Р; Лист: ; Листов: 1
Н. контр.	Насобаш		ЦНИИЭПсельстрой

Инв. № подл. | Подпись и дата | Взам. инв. №

1ПСД 30.6.20-С1; 1ПСД 30.9.20-С1

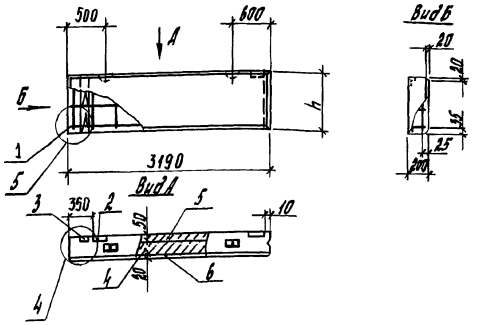

1ПСД 30.6.20-С2; 1ПСД 30.9.20-С2

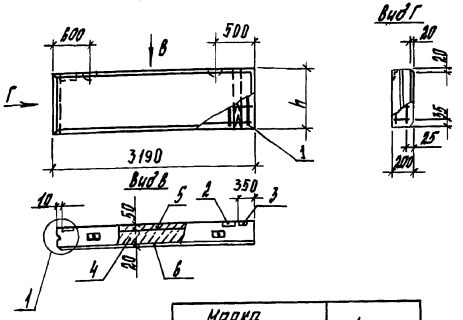

Марка панели	h, мм
1ПСД 30.6.20-С1	580
1ПСД 30.6.20-С2	
1ПСД 30.9.20-С1	880
1ПСД 30.9.20-С2	

Марка панели	Поз.	Наименование	Кол.	Обозначение документа
1ПСД 30.6.20-С1	1	Каркас пространственный КП1-25	1	1.832.1-14с.2-5
	2	Изделие закладное МН1-1	1	-92
	3	Брусок 60×100, ℓ=580; 0,003 м³	1	
	4	Бетон класса В3,5, м³	0,24	
	5	В15, м³	0,09	
	6	Раствор цем.-песч. М100, м³	0,04	
1ПСД 30.6.20-С2	1	Каркас пространственный КП1-26	1	1.832.1-14с.2-5
		поз. 2...6 по 1ПСД 30.6.20-С1		
1ПСД 30.9.20-С1	1	Каркас пространственный КП1-27	1	1.832.1-14с.2-5
	2	Изделие закладное МН1-1	2	-92
	3	Брусок 60×100, ℓ=880; 0,005 м³	1	
	4	Бетон класса В3,5; м³	0,36	
	5	В15, м³	0,14	
	6	Раствор цем. песч. М100, м³	0,06	
1ПСД 30.9.20-С2	1	Каркас пространственный КП1-28	1	1.832.1-14с.2-5
		поз. 2...6 по 1ПСД 60.9.20-С1		

1. Узлы 1,2,4,5 см. 1.832.1-14с.1-120.
2. Массу панелей см. 1.832.1-14с.1-1НИ.
3. Брусок по ГОСТ 8486-86 Е.

Гл.спец.	Косован	
Рук.гр.	Храброва	
Вед.инж.	Шестакова	
Инж.	Кузина	
Н.контр.	Косован	

1.832.1-14с.1-9

Панель 1ПСД30.6.20-...; 1ПСД30.9.20-...

Стадия	Лист	Листов
Р		1

ЦНИИЭП сельстрой

Инв. № подл. | Подпись и дата | Взам. инв. №

1ПСД 30.12.20-С1; 1ПСД 30.18.20-С1

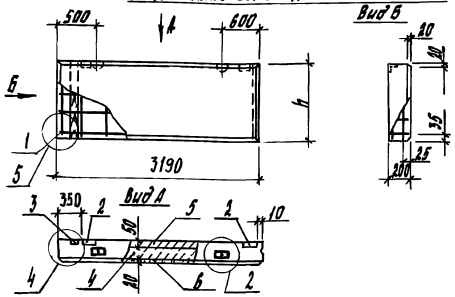

1ПСД 30.12.20-С2; 1ПСД 30.18.20-С2

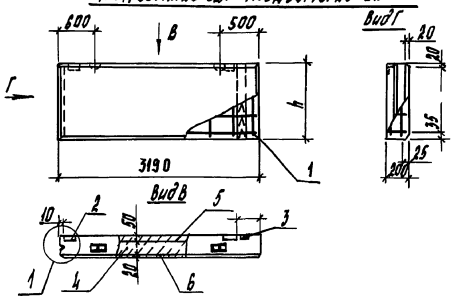

Марка панели	h, мм
1ПСД 30.12.20-С1	1180
1ПСД 30.12.20-С2	
1ПСД 30.18.20-С1	1780
1ПСД 30.18.20-С2	

Марка панели	Поз.	Наименование	Кол.	Обозначение документа
1ПСД 30.12.20-С1	1	Каркас пространственный КП1-29	1	1.832.1-14с.2-6
	2	Изделие закладное МН 1-1	2	-92
	3	Брусок 60×100, ℓ=1180; 0,007м³	1	
	4	Бетон класса В3,5; м³	0,43	
	5	В15, м³	0,19	
	6	Раствор цем.-песч. М100, м³	0,08	
1ПСД 30.12.20-С2	1	Каркас пространственный КП1-30	1	1.832.1-14с.2-6
		поз. 2...6 по 1ПСД 30.12.20-С1	1	
1ПСД 30.18.20-С1	1	Каркас пространственный КП1-33	1	1.832.1-14с.2-6
	2	Изделие закладное МН 1-1	2	-92
	3	Брусок 60×100, ℓ=1780; 0,011м³	1	
	4	Бетон класса В3,5, м³	0,44	
	5	В15, м³	0,28	
	6	Раствор цем.-песч. М100, м³	0,11	
1ПСД 30.18.20-С2	1	Каркас пространственный КП1-34	1	1.832.1-14с.2-6
		поз. 2...6 по 1ПСД 30.18.20-С1		

1. Узлы 1,2,4,5 см. 1.832.1-14с1-120.
2. Массу панелей см. 1.832.1-14с.1-1НИ.
3. Брусок по ГОСТ 8486-86Е.

Гл.спец.	Косован		
Рук.гр.	Храброва		
Вед.инж	Шестакова		
Инж.	Ларина		
Н.контр	Косован		

1.832.1-14с.1-10

Панель 1ПСД 30.12.20-...; 1ПСД 30.18.20-...

Стадия	Лист	Листов
Р		1

ЦНИИЭПсельстрой

Инв.№ подл. | Подпись и дата | Взам.инв.№

1ПСД 15.6.20-С1; 1ПСД 15.9.20-С1

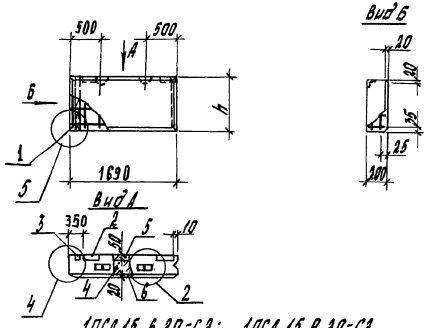

1ПСД 15.6.20-С2; 1ПСД 15.9.20-С2

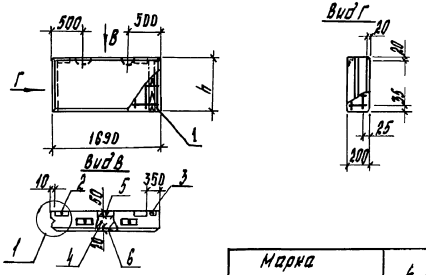

Марка панели	h, мм
1ПСД 15.6.20-С1	580
1ПСД 15.6.20-С2	
1ПСД 15.9.20-С1	880
1ПСД 15.9.20-С2	

Марка панели	Поз.	Наименование	Кол.	Обозначение документа
1ПСД 15.6.20-С1	1	Каркас пространственный КП1-37	1	1.832.1-14с.2-7
	2	Изделие закладное МН1-1	2	-92
	3	Брусок 60×100, l=580; 0,003м³	1	
	4	Бетон класса В3,5; м³	0,13	
	5	В15, м³	0,05	
	6	Раствор цем.-песч. М100, м³	0,02	
1ПСД 15.6.20-С2	1	Каркас пространственный КП1-38	1	1.832.1-14с.2-7
		поз. 2...6 по 1ПСД 15.6.20-С1		
1ПСД 15.9.20-С1	1	Каркас пространственный КП1-39	1	1.832.1-14с.2-7
	2	Изделие закладное МН1-1	2	-92
	3	Брусок 60×100, l=880; 0,005м³	1	
	4	Бетон класса В3,5; м³	0,19	
	5	В15, м³	0,07	
	6	Раствор цем.-песч. М100, м³	0,03	
1ПСД 15.9.20-С2	1	Каркас пространственный КП1-40	1	1.832.1-14с.2-7
		поз. 2...6 по 1ПСД 15.9.20-С1		

1. Узлы 1,2,4,5 см. 1.832.1-14с.1-120.
2. Массу панелей см. 1.832.1-14с.1-1НИ.
3. Брусок по ГОСТ 8486-86 Е.

Гл. спец.	Косован			1.832.1-14с.1-11
Рук. гр.	Храброва			
Вед. инж.	Шестакова			
Инж.	Кузина			Панель 1ПСД 15.6.20-...; 1ПСД 15.9.20-...
Н. контр.	Косован			

Стадия	Лист	Листов
Р		1

ЦНИИЭПсельстрой

Инв. № подл. | Подпись и дата | Взам. инв. №

1ПСД 15.12.20-С1; 1ПСД 15.18.20-С1

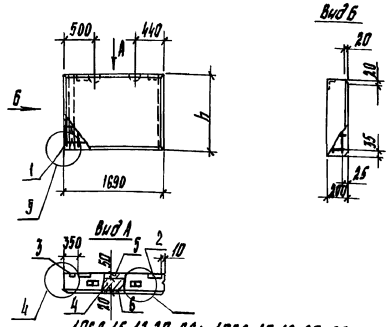

1ПСД 15.12.20-С2; 1ПСД 15.18.20-С2

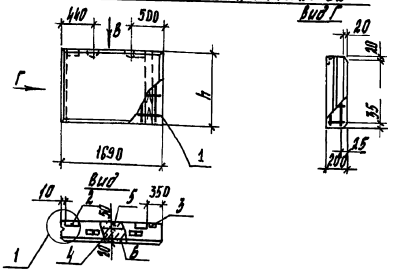

Марка панели	h, мм
1ПСД 15.12.20-С1	1180
1ПСД 15.12.20-С2	
1ПСД 15.18.20-С1	1780
1ПСД 15.18.20-С2	

Марка панели	Поз.	Наименование	Кол.	Обозначение документа
1ПСД 15.12.20-С1	1	Каркас пространственный КП1-41	1	1.832.1-14с.2-7
	2	Изделие закладное МН1-1	2	-92
	3	Брусок 60×100; l=1180; 0,007м³	1	
	4	Бетон класса В3,5; м³	0,26	
	5	В15, м³	0,10	
	6	Раствор цем.-песч. М100, м³	0,04	
1ПСД 15.12.20-С2	1	Каркас пространственный КП1-42	1	1.832.1-14с.2-7
		поз. 2...6 по 1ПСД 15.12.20-С1		
1ПСД 15.18.20-С1	1	Каркас пространственный КП1-45	1	1.832.1-14с.1-7
	2	Изделие закладное МН1-1	2	-92
	3	Брусок 60×100, l=1780; 0,011м³	1	
	4	Бетон класса В3,5; м³	0,39	
	5	В15, м³	0,15	
	6	Раствор цем.-песч. М100, м³	0,06	
1ПСД 15.18.20-С2	1	Каркас пространственный КП1-46	1	1.832.1-14с.1-7
		поз. 2...6 по 1ПСД 15.18.20-С1		

1. Узлы 1,2,4,5 см. 1.832.1-14с.1-120.
2. Массу панелей см. 1.832.1-14с.1-1НИ.
3. Брусок по ГОСТ 8486-86Е.

Гл. спец.	Косован	
Рук. гр.	Храброва	
Вед. инж.	Шестакова	
Инж.	Кузина	
Н. контр.	Косован	

1.832.1-14с.1-12

Панель 1ПСД 15.12.20-...; 1ПСД 15.18.20-...

Стадия	Лист	Листов
Р		1

ЦНИИЭП сельстрой

Инв. № подл. | Подпись и дата | Взам. инв. №

ПСД 12.12.20-С

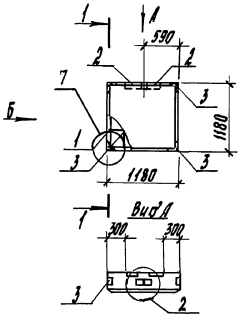

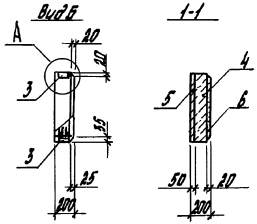

ПСД 6.12.20-С

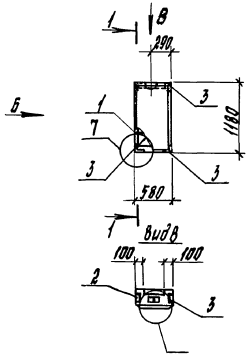

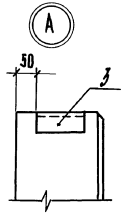

Марка панели	Поз.	Наименование	Кол.	Обозначение документа
ПСД 12.12.20-С	1	Каркас пространственный КП1-49	1	1.832.1-14с.2-8
	2	Изделие закладное МН2-1	2	-92
	3	МН7	4	-93
	4	Бетон класса В3,5; $м^3$	0,18	
	5	В15, $м^3$	0,07	
	6	Раствор цем.-песч. М100, $м^3$	0,03	
ПСД 6.12.20-С	1	Каркас пространственный КП1-50	1	1.832.1-14с.2-8
	2	Изделие закладное МН5-1	1	-93
	3	МН7	4	-93
	4	Бетон класса В3,5; $м^3$	0,09	
	5	В15, $м^3$	0,03	
	6	Раствор цем.-песч. М100, $м^3$	0,01	

1. Узлы 2, 7 см. 1.832.1-14с.1-120.
2. Массу панелей см. 1.832.1-14с.1-1НН.

Гл. спец.	Косован		1.832.1-14с.1-13
Рук. гр.	Храброва		
Вед. инж.	Шестакова		
Инж.	Парина		Панель ПСД 12.12.20-С; ПСД 6.12.20-С
Н. контр.	Косован		

Стадия	Лист	Листов
Р		1

ЦНИИЭПсельстрой

Инв. № подл. | Подпись и дата | Взам. инв. №

ПСД 24.30.20-С1; ПСД 21.30.20-С1

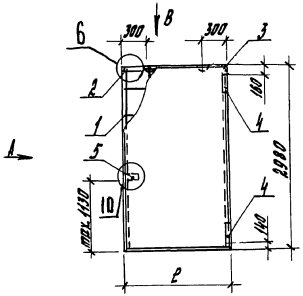

Вид А

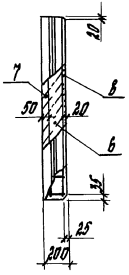

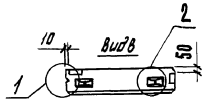

ПСД 24.30.20-С2; ПСД 21.30.20-С2

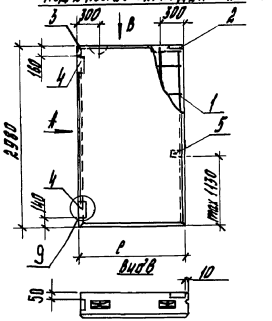

Марка панели	l, мм
ПСД 24.30.20-С1	2380
ПСД 24.30.20-С2	
ПСД 21.30.20-С1	2080
ПСД 21.30.20-С2	

Марка панели	Поз.	Наименование	Кол.	Обозначение документа
ПСД 24.30.20-С1 ПСД 24.30.20-С2	1	Каркас пространственный КП1-51	1	1.832.1-14с.2-9
	2	Изделие закладное МН2-1		-92
	3	МН7		-93
	4	МН8-1		-94
	5	МН9		-94
	6	Бетон класса В3,5, $м^3$	0,92	
	7	В15, $м^3$	0,35	
	8	Раствор цем.-песч. М100, $м^3$	0,14	
ПСД 21.30.20-С1 ПСД 21.30.20-С2	1	Каркас пространственный КП1-52	1	1.832.1-14с.2-9
	2	Изделие закладное МН2-1	1	-92
	3	МН7	1	-93
	4	МН8-1	2	-94
	5	МН9	1	-94
	6	Бетон класса В3,5; $м^3$	0,81	
	7	В15, $м^3$	0,31	
	8	Раствор цем.-песч. М100, $м^3$	0,12	

1. Узлы 1,2,6,9,10 см. 1.832.1-14с.1-120.
2. Массу панелей см. 1.832.1-14с.1-1НН.

Гл.спец.	Косован		1.832.1-14с.1-14
Рук.гр.	Храброва		
Вед.инж.	Шестакова		Панель
Инж.	Жукова		ПСД 24.30.20-...; ПСД 21.30.20-...
Н.контр.	Косован		

Стадия	Лист	Листов
Р		1

ЦНИИЭП сельстрой

Инв. № подл. | Подпись и дата | Взам. инв. №

ПСД 18.30.20-С1; ПСД 15.30.20-С1; ПСД 12.30.20-С1

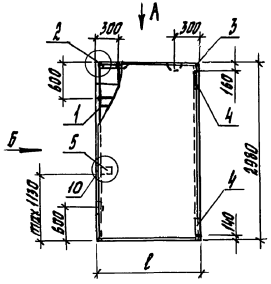

Вид Б

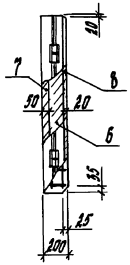

Вид А

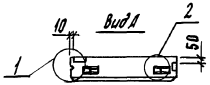

ПСД 18.30.20-С2; ПСД 15.30.20-С2; ПСД 12.30.20-С2

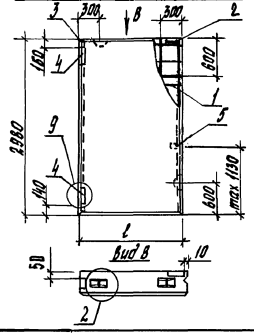

Марка панели	l, мм
ПСД 18.30-20-С1	1780
ПСД 18.30.20-С2	
ПСД 15.30.20-С1	1480
ПСД 15.30.20-С2	
ПСД 12.30.20-С1	1180
ПСД 12.30.20-С2	

Марка панели	Поз.	Наименование	Кол.	Обозначение документа
ПСД 18.30.20-С1 ПСД 18.30.20-С2	1	Каркас пространственный КП1-53	1	1.832.1-14с.2-10
	2	Изделие закладное МН2-1	1	-92
	3	МН7	1	-93
	4	МН8-1	2	-94
	5	МН9	1	-94
	6	Бетон класса В3,5; м³	0,69	
	7	В15, м³	0,27	
	8	Раствор цем.-печ. М100, м³	0,11	
ПСД 15.30.20-С1 ПСД 15.30.20-С2	1	Каркас пространственный КП1-54	1	1.832.1-14с.2-10
	2	Изделие закладное МН2-1	1	-92
	3	МН7	1	-93
	4	МН8-1	2	-94
	5	МН9	1	-94
	6	Бетон класса В3,5; м³	0,57	
	7	В15, м³	0,22	
	8	Раствор цем.-песч. М100, м³	0,09	
ПСД 12.30.20-С1 ПСД 12.30.20-С2	1	Каркас пространственный КП1-55	1	1.832.1-14с.2-10
	2	Изделие закладное МН2-1	1	-92
	3	МН7	1	-93
	4	МН8-1	2	-94
	5	МН9	1	-94
	6	Бетон класса В3,5; м³	0,46	
	7	В15, м³	0,18	
	8	Раствор цем.-песч. М100, м³	0,07	

1. Узлы 1,2,6,9,10 см. 1.832.1-14с.1-120.
2. Массу панелей см. 1.832.1-14с.1-1НИ.

Гл. спец.	Косован		
Рук. гр.	Храброва		
Вед. инж.	Шестакова		
Инж.	Жукова		
Н. контр.	Косован		

1.832.1.-14с.1-15

Панель ПСД 18.30.20-...; ПСД 15.30.20-...; ПСД 12.30.20-...

Стадия	Лист	Листов
Р		1

ЦНИИЭП сельстрой

Инв. № подл. | Подпись и дата | Взам. инв. №

ПСД 9.30.20-С1; ПСД 6.30.20-С1

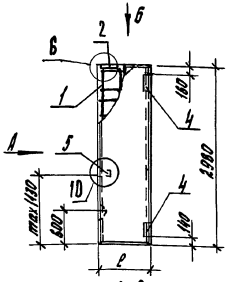

Вид А

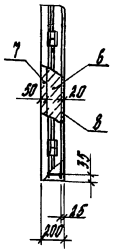

Вид Б

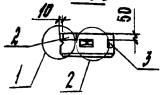

ПСД 9.30.20-С2; ПСД 6.30.20-С2

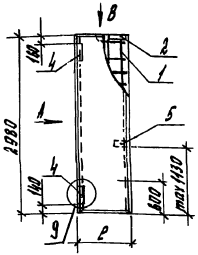

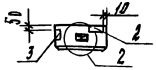

Марка панели	ℓ, мм
ПСД 9.30.20-С1	880
ПСД 9.30.20-С2	
ПСД 6.30.20-С1	580
ПСД 6.30.20-С2	

Марка панели	Поз.	Наименование	Кол.	Обозначение документа
ПСД 9.30.20-С1 ПСД 9.30.20-С2	1	Каркас пространственный КП1-56	1	1.832.1-14с.2-11
	2	Изделие закладное МН2-1	1	-92
	3	МН7	1	-93
	4	МН8-1	2	-94
	5	МН9	1	-94
	6	Бетон класса В3,5; м³	0,34	
	7	В15, м³	0,13	
	8	Раствор цем-песч. М100, м³	0,05	
ПСД 6.30.20-С1 ПСД 6.30.20-С2	1	Каркас пространственный КП1-57	1	1.832.1-14с.2-11
	2	Изделие закладное МН2-1	1	-92
	3	МН7	1	-93
	4	МН8-1	2	-94
	5	МН9	1	-94
	6	Бетон класса В3,5; м³	0,22	
	7	В15, м³	0,09	
	8	Раствор цем-песч. М100, м³	0,03	

1. Узлы 1,2,6,9,10 см. 1.832.1-14с.1-120.
2. Массу панелей см. 1.832.1-14с.1-1НН.

Гл.спец.	Косован		1.832.1-14с.1-16
Рук.гр.	Храброва		
Вед.инж.	Шестакова		Панель ПСД 9.30.20-...; ПСД 6.30.20-...
Инж.	Жукова		Стадия: Р; Лист; Листов: 1
Н.контр.	Косован		ЦНИИЭПсельстрой

Инв. № подл. | Подпись и дата | Взам. инв. №

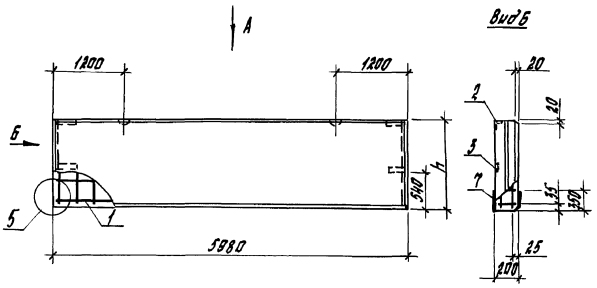

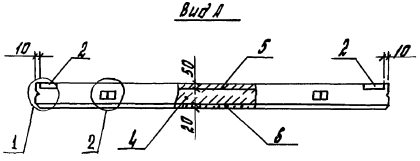

Марка панели	Поз.	Наименование	Кол.	Обозначение документа
ПЦД 60.12.20-С	1	Каркас пространственный КП1-3	1	1.832.1-14с.2-1
	2	Изделие закладное МИ3-1	2	-92
	3	МИ9	2	-94
	4	Бетон класса В3,5; м³	0,92	
	5	В15, м³	0,35	
	6	Раствор цем.-песч. М100, м³	0,14	
	7	Гидроизоляционная обмазка, м²	5,5	
ПЦД 60.15.20-С	1	Каркас пространственный КП1-4	1	1.832.1-14с.2-1
	2	Изделие закладное МИ3-1	2	-92
	3	МИ9	2	-94
	4	Бетон класса В3,5; м³	1,2	
	5	В15, м³	0,44	
	6	Раствор цем.-песч. М100, м³	0,18	
	7	Гидроизоляционная обмазка, м²	5,5	
ПЦД 60.21.20-С	1	Каркас пространственный КП1-6	1	1.832.1-14с.2-1
	2	Изделие закладное МИ3-1	2	-92
	3	МИ9	2	-94
	4	Бетон класса В3,5; м³	1,6	
	5	В15, м³	0,62	
	6	Раствор цем.-песч. М100, м³	0,25	
	7	Гидроизоляционная обмазка, м²	5,5	

1. Узлы 1,2,5 см. 1.832.1-14с.1-120.
2. Массу панелей см. 1.832.1-14с.1-1 ТМ.

Марка панели	h, мм
ПЦД 60.12.20-С	1180
ПЦД 60.15.20-С	1480
ПЦД 60.21.20-С	2080

Гл.спец.	Когован		1.832.1-14с.1-17
Рук.гр.	Храброва		
Вед.инж.	Шестакова		Панель
Инж.	Парина		ПЦД 60.12.20-С; ПЦД 60.15.20-С; ПЦД 60.21.20-С
Н.контр.	Когован		ЦНИИЭПсельстрой

Стадия	Лист	Листов
Р		1

Инв.№подл. | Подпись и дата | Взам.инв.№

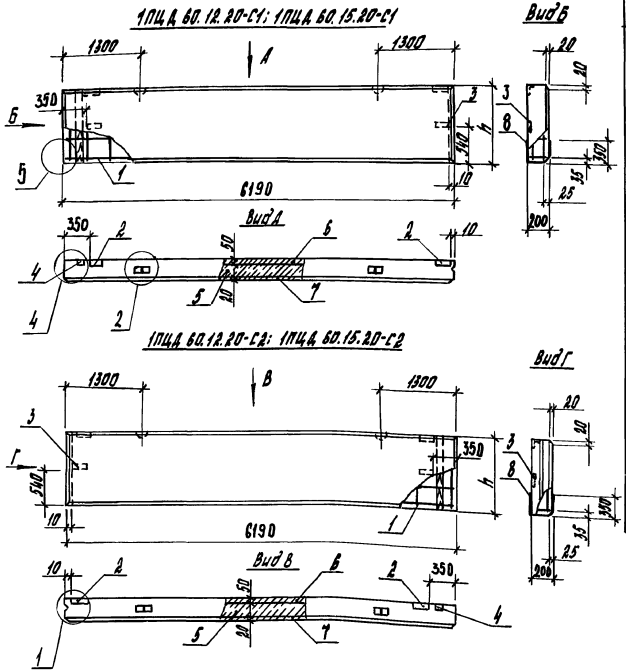

Марка панели	Поз.	Наименование	Кол.	Обозначение документа
1ПЦД 60.12.20-С1	1	Каркас пространственный КП1-11	1	1.832.1-14с.2-3
	2	Изделие закладное МН3-1	2	-92
	3	МН9	2	-94
	4	Брусок 60×100; ℓ=1180; 0,007 м³	1	
	5	Бетон класса В3,5; м³	0,95	
	6	В15, м³	0,36	
	7	Раствор цем.-песч. М100, м³	0,15	
	8	Гидроизоляционная обмазка, м²	5,7	
1ПЦД 60.12.20-С2	1	Каркас пространственный КП1-12	1	1.832.1-14с.2-3
		поз. 2...8 по 1ПЦД 60.12.20-С1		
1ПЦД 60.15.20-С1	1	Каркас пространственный КП1-13	1	1.832.1-14с.2-3
	2	Изделие закладное МН3-1	2	-92
	3	МН9	2	-94
	4	Брусок 60×100, ℓ=1480; 0,009 м³	1	
	5	Бетон класса В3,5; м³	1,2	
	6	В15, м³	0,46	
	7	Раствор цем.-песч. М100, м³	0,19	
	8	Гидроизоляционная обмазка, м²	5,7	
1ПЦД 60.15.20-С2	1	Каркас пространственный КП1-14	1	1.832.1-14с.2-3
		поз. 2...8 по 1ПЦД 60.15.20-С1		

1. Узлы 1,2,4,5 см. 1.832.1-14с.1-120.
2. Массу панелей см. 1.832.1-14с.1-1НИ.
3. Брусок по ГОСТ 8486-86Е.

Марка панели	h, мм
1ПЦД 60.12.20-С1	1180
1ПЦД 60.12.20-С2	
1ПЦД 60.15.20-С1	1480
1ПЦД 60.15.20-С2	

Гл.спец.	Косован		1.832.1-14с.1-18
Рук.ер.	Храброва		
Вед.инж.	Шестакова		
Инж.	Ларина		Панель 1ПЦД 60.12.20-...; 1ПЦД 60.15.20-...
Н.контр.	Косован		

Стадия	Лист	Листов
Р		1

ЦНИИЭП сельстрой

Инв. № подл. | Подпись и дата | Взам.инв. №

1ПЦД 60.21.20-С1; 1ПЦД 30.21.20-С1

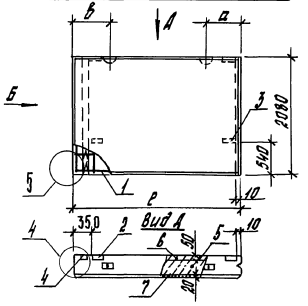

Вид Б

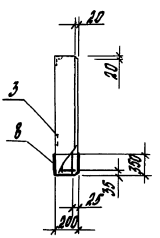

1ПЦД 60.21.20-С2; 1ПЦД 30.21.20-С2

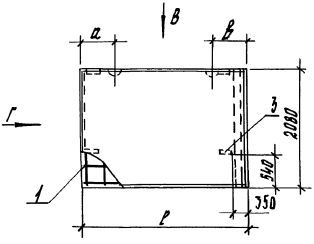

Вид Г

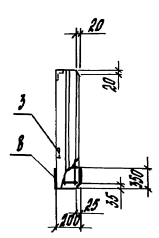

Вид В

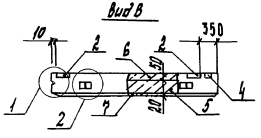

Марка панели	Поз.	Наименование	Кол.	Обозначение документа
1ПЦД 60.21.20-С1	1	Каркас пространственный КП1-17	1	1.832.1-14с.2-3
	2	Изделие закладное МИ3-1	2	-92
	3	МИ9	2	-94
	4	Брусок 60×100, ℓ=2080; 0,013 м³	1	
	5	Бетон класса В3,5; м³	1,7	
	6	В15, м³	0,64	
	7	Раствор цем.-песч. М100, м³	0,26	
	8	Гидроизоляционная обмазка, м²	5,7	
1ПЦД 60.21.20-С2	1	Каркас пространственный КП1-18	1	1.832.1-14с.2-3
		поз. 2...8 по 1ПЦД 60.21.20-С1		
1ПЦД 30.21.20-С1	1	Каркас пространственный КП1-35	1	1.832.1-14с.2-6
	2	Изделие закладное МИ1-1	1	-92
	3	МИ9	1	-94
	4	Брусок 60×100, ℓ=2080; 0,013 м³	1	
	5	Бетон класса В3,5; м³	0,86	
	6	В15, м³	0,33	
	7	Раствор цем.-песч. М100, м³	0,13	
	8	Гидроизоляционная обмазка, м²	3,0	
1ПЦД 30.21.20-С2	1	Каркас пространственный КП1-36	1	1.832.1-14с.2-6
		поз. 2... 8 по 1ПЦД 30.21.20-С1		

1. Узлы 1, 2, 4, 5 см. 1.832.1-14с.1-120.
2. Массу панелей см. 1.832.1-14с.1-1НМ.
3. Брусок по ГОСТ 8486-86Е.

Марка панели	Размеры, мм		
	Р	а	б
1ПЦД 60.21.20-С1	6190	1300	1300
1ПЦД 60.21.20-С2			
1ПЦД 30.21.20-С1	3190	600	500
1ПЦД 30.21.20-С2			

Гл. спец.	Косован	
Рук. гр.	Храброва	
Вед. инж.	Шестакова	
Инж.	Ларина	
Н. контр.	Косован	

1.832.1-14с.1-19

Панель 1ПЦД 60.21.20-...; 1ПЦД 30.21.20-...

Стадия	Лист	Листов
Р		

ЦНИИЭПсельстрой

Инв. № подл. | Подпись и дата | Взам. инв. №

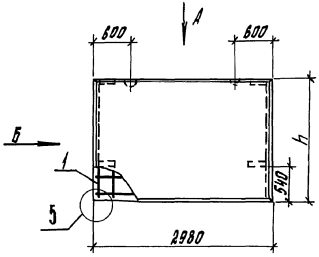

Вид Б

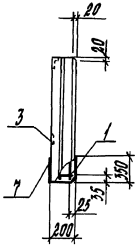

Вид А

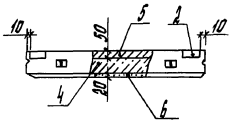

Марка панели	Поз.	Наименование	Кол.	Обозначение документа
ПЦД 30.12.20-С	1	Каркас пространственный КП1-21	1	1.832.1-14с.2-4
	2	Изделие закладное МН1-1	2	-92
	3	МН9	2	-94
	4	Бетон класса В3,5; $м^3$	0,46	
	5	В15, $м^3$	0,18	
	6	Раствор цем.-песч. М100, $м^3$	0,07	
	7	Гидроизоляционная обмазка, $м^2$	2,8	
ПЦД 30.15.20-С	1	Каркас пространственный КП1-22	1	1.832.1-14с.2-4
	2	Изделие закладное МН1-1	2	-92
	3	МН9	2	-94
	4	Бетон класса В3,5; $м^3$	0,58	
	5	В15, $м^3$	0,22	
	6	Раствор цем.-песч. М100, $м^3$	0,09	
	7	Гидроизоляционная обмазка, $м^2$	2,8	
ПЦД 30.21.20-С	1	Каркас пространственный КП1-24	1	1.832.1-14с.2-4
	2	Изделие закладное МН1-1	2	-92
	3	МН9	2	-94
	4	Бетон класса В3,5; $м^3$	0,81	
	5	В15, $м^3$	0,31	
	6	Раствор цем.-песч. М100, $м^3$	0,13	
	7	Гидроизоляционная обмазка, $м^2$	2,8	

Марка панели	h, мм
ПЦД 30.12.20-С	1180
ПЦД 30.15.20-С	1480
ПЦД 30.21.20-С	2080

1. Узлы 1,2,5 см. 1.832.1-14с.1-120.
2. Массу панелей см. 1.832.1-14с.1-1НИ.

Гл. спец.	Косован	
Рук. гр.	Храброва	
Вед. инж.	Шестакова	
Инж.	Стрельникова	
Н. контр.	Косован	

1.832.1-14с.1-20

Панель ПЦД 30.12.20-С; ПЦД 30.15.20-С; ПЦД 30.21.20-С

Стадия	Лист	Листов
Р		1

ЦНИИЭП сельстрой

Инв. № подл. | Подпись и дата | Взам. инв. №

1ПЦД 30.12.20-С1; 1ПЦД 30.15.20-С1

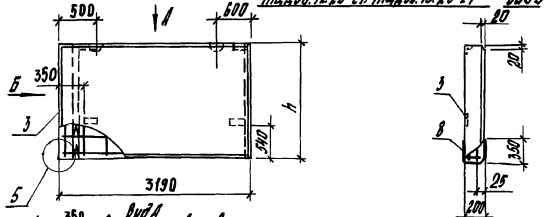

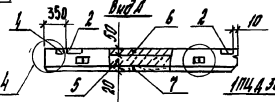

1ПЦД 30.12.20-С2; 1ПЦД 30.15.20-С2

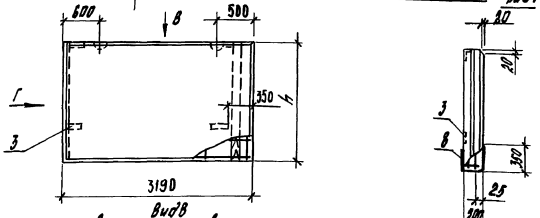

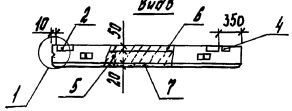

Марка панели	h, мм
1ПЦД 30.12.20-С1	1180
1ПЦД 30.12.20-С2	
1ПЦД 30.15.20-С1	1480
1ПЦД 30.15.20-С2	

Марка панели	Поз.	Наименование	Кол.	Обозначение документа
1ПЦД 30.12.20-С1	1	Каркас пространственный КП1-29	1	1.832.1-14с.2-6
	2	Изделие закладное МН1-1	2	-92
	3	МН9	2	-94
	4	Брусок 60×100, ℓ=1180; 0,007 м³	1	
	5	Бетон класса В3,5; м³	0,45	
	6	В15, м³	0,19	
	7	Раствор цем.-песч. М100, м³	0,08	
	8	Гидроизоляционная обмазка, м²	3,0	
1ПЦД 30.12.20-С2	1	Каркас пространственный КП1-30	1	1.832.1-14с.2-6
		поз. 2...8 по 1ПЦД 30.12.20-С1		
1ПЦД 30.15.20-С1	1	Каркас пространственный КП1-31	1	1.832.1-14с.2-6
	2	Изделие закладное МН1-1	2	-92
	3	МН9	2	-94
	4	Брусок 60×100, ℓ=1480; 0,009 м³	1	
	5	Бетон класса В3,5; м³	0,61	
	6	В15, м³	0,24	
	7	Раствор цем.-песч. М100, м³	0,09	
	8	Гидроизоляционная обмазка, м²	3,0	
1ПЦД 30.15.20-С2	1	Каркас пространственный КП1-32	1	1.832.1-14с.2-6
		поз. 2...8 по 1ПЦД 30.15.20-С1		

1. Узлы 1, 2, 4, 5 см. 1.832.1-14с.1-120.
2. Массу панелей см. 1.832.1-14с.1-1МН.
3. Брусок по ГОСТ 8486-86 Е.

Гл. спец.	Косован		1.832.1-14с.1-21
Рук. гр.	Холобаева		
Вед. инж.	Шестакова		Панель 1ПЦД 30.12.20-... ; 1ПЦД 30.15.20-...
Инж.	Кузина		Стадия Р; Лист 1; Листов
Н. контр.	Косован		ЦНИИЭПсельстрой

Инв. № подл. | Подпись и дата | Взам. инв. №

1ПЦД 15.12.20-С1; 1ПЦД 15.15.20-С1; 1ПЦД 15.21.20-С1

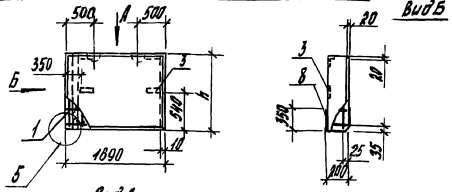

1ПЦД 15.12.20-С2; 1ПЦД 15.15.20-С2; 1ПЦД 15.21.20-С2

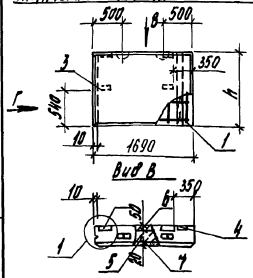

Марка панели	h, мм
1ПЦД 15.12.20-С1	1180
1ПЦД 15.12.20-С2	
1ПЦД 15.15.20-С1	1480
1ПЦД 15.15.20-С2	
1ПЦД 15.21.20-С1	2080
1ПЦД 15.21.20-С2	

Марка панели	Поз.	Наименование	Кол.	Обозначение документа
1ПЦД 15.12.20-С1	1	Каркас пространственный КП 1-41	1	1.832.1-14с.2-7
	2	Изделие закладное МН 1-1	2	-92
	3	МН 9	2	-94
	4	Брусок 60×100, ℓ=1180; 0,007 м³	1	
	5	Бетон класса В3,5; м³	0,26	

Марка панели	Поз.	Наименование	Кол.	Обозначение документа
1ПЦД 15.12.20-С1	6	Бетон класса В15, м³	0,10	
	7	Раствор цем-печ. М100, м³	0,04	
	8	Гидроизоляционная обмазка, м²	1,7	
1ПЦД 15.12.20-С2	1	Каркас пространственный КП 1-42	1	1.832.1-14с.2-7
		поз. 2...8 по 1ПЦД 15.12.20-С1		
1ПЦД 15.15.20-С1	1	Каркас пространственный КП 1-43	1	1.832.1-14с.2-7
	2	Изделие закладное МН 1-1	2	-92
	3	МН 9	2	-94
	4	Брусок 60×100, ℓ=1480; 0,009 м³	1	
	5	Бетон класса В3,5; м³	0,33	
	6	В15, м³	0,13	
	7	Раствор цем-песч. М100, м³	0,05	
	8	Гидроизоляционная обмазка, м²	1,7	
1ПЦД 15.15.20-С2	1	Каркас пространственный КП 1-44	1	1.832.1-14с.2-7
		поз. 2...8 по 1ПЦД 15.15.20-С1		
1ПЦД 15.21.20-С1	1	Каркас пространственный КП 1-47	1	1.832.1-14с.2-7
	2	Изделие закладное МН 1-1	2	-92
	3	МН 9	2	-94
	4	Брусок 60×100; ℓ=2080; 0,013 м³	1	
	5	Бетон класса В3,5; м³	0,46	
	6	В15, м³	0,18	
	7	Раствор цем-песч. М100, м³	0,07	
	8	Гидроизоляционная обмазка, м²	1,7	
1ПЦД 15.21.20-С2	1	Каркас пространственный КП 1-48	1	1.832.1-14с.2-7
		поз. 2...8 по 1ПЦД 15.21.20-С1		

1. Узлы 1,2,4,5 см. 1.832.1-14с.1-120.
2. Массу панелей см. 1.832.1-14с.1-1НН.
3. Брусок по ГОСТ 8486-86

Гл.спец.	Косован		1.832.1-14с.1-22
Рук. гр.	Храброва		
Вед.инж.	Шестакова		Панель 1ПЦД 15.12.20-...; 1ПЦД 15.15.20-...; 1ПЦД 15.21.20-...
Инж.	Ларина		Стадия: Р; Лист: 1; Листов: 1
Н.контр.	Косован		ЦНИИЭПсельстрой

Инв. № подл. | Подпись и дата | Взам. инв. №

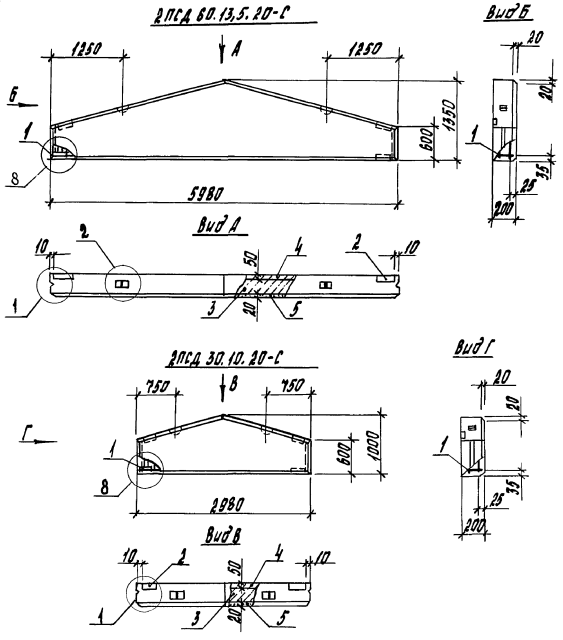

Марка панели	Поз.	Наименование	Кол.	Обозначение документа
2ПСД 60.13.5.20-С	1	Каркас пространственный КП1-58	1	1.832.1-14с.2-12
	2	Изделие закладное МН3-1	4	-92
	3	Бетон класса В3,5; $м^3$	0,76	
	4	В15; $м^3$	0,29	
	5	Раствор цем.-песч. М100, $м^3$	0,12	
2ПСД 30.10.20-С	1	Каркас пространственный КП1-59	1	1.832.1-14с.2-12
	2	Изделие закладное МН3-1	4	-92
	3	Бетон класса В3,5; $м^3$	0,31	
	4	В15, $м^3$	0,12	
	5	Раствор цем.-песч. М100, $м^3$	0,05	

1. Узлы 1,2,8 см. 1.832.1-14с.1-120.
2. Массу панелей см. 1.832.1-14с.1-1НИ.

Гл.спец.	Косован		1.832.1-14с.1-23
Рук.гр.	Храброва		
Вед.инж.	Шестакова		Панель
Инж.	Стрельникова		2ПСД 60.13.5.20-С; 2ПСД 30.10.20-С
Н.контр.	Косован		

Стадия	Лист	Листов
Р	–	1

ЦНИИЭПсельстрой

Инв. № подл. | Подпись и дата | Взам. инв. №

2ПСД 60.18.20-С1; 2ПСД 60.21.20-С1

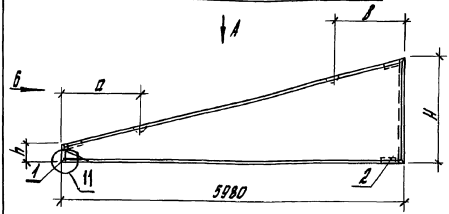

Вид Б

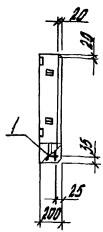

Вид 1

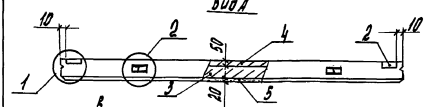

2ПСД 60.18.20-С2; 2ПСД 60.21.20-С2

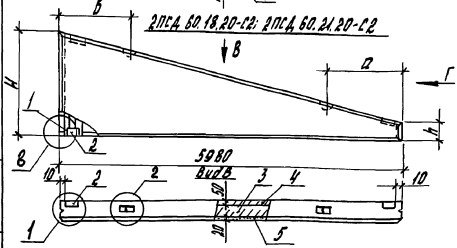

Вид Г

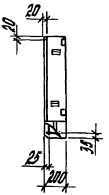

Марка панели	Поз.	Наименование	Кол.	Обозначение документа
2ПСД 60.18.20-С1	1	Каркас пространственный КП1-60	1	1.832.1-14с.2-13
	2	Изделие закладное МЧ3-1	3	-92
	3	Бетон класса В3,5; м³	0,69	
	4	В15, Н	0,31	
	5	Раствор цем.-песч. М100, м³	0,13	
2ПСД 60.18.20-С2		поз. 1...5 по 2ПСД 60.18.20-С1		
2ПСД 60.21.20-С1	1	Каркас пространственный КП1-61	1	1.832.1-14с.2-13
	2	Изделие закладное МЧ3-1	3	-92
	3	Бетон класса В3,5; м³	1,1	
	4	В15, м³	0,40	
	5	Раствор цем.-песч. М100, м³	0,16	
2ПСД 60.21.20-С2		поз. 1...5 по 2ПСД 60.21.20-С1		

1. Узлы 1,2, 8,11 по 1.832.1-14с.1-120.
2. Массу панелей см. 1.832.1-14с.1-144.

Марка панели	Размеры, мм			
	Н	h	а	В
2ПСД 60.18.20-С1	1800	300	1000	1000
2ПСД 60.18.20-С2				
2ПСД 60.21.20-С1	2100	600	2000	1400
2ПСД 60.21.20-С2				

Гл.спец.	Насобин		
Рук.гр.	Кандрова		
Авт.изм.	Шестакова		
Инж.	Стрельникова		
Н.контр.	Насобин		

1.832.1-14с.1-24

Панель 2ПСД 60.18.20-...; 2ПСД 60.21.20-...

Стадия	Лист	Листов
Р	1	

ЦНИИЭПсельстрой

Инв.№ подл. | Подпись и дата | Взам.инв.№

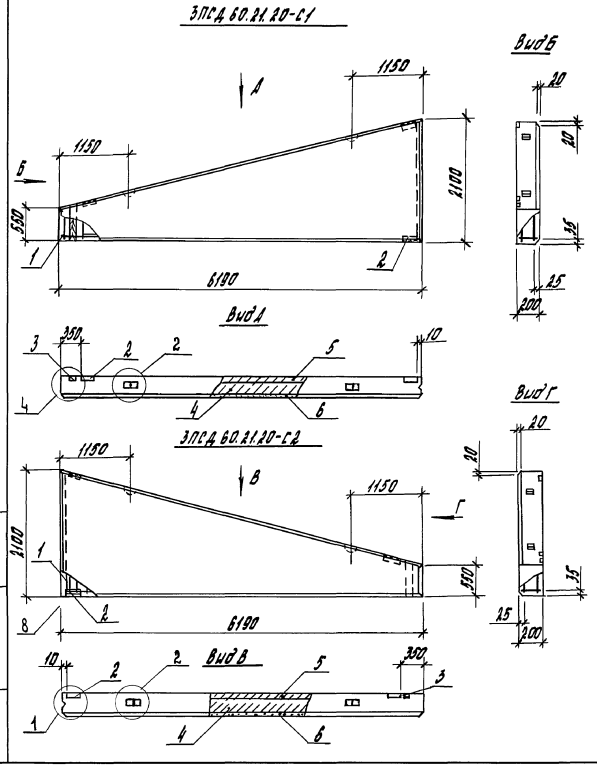

Марка панели	Поз.	Наименование	Кол.	Обозначение документа
3ПСД 60.21.20-С1	1	Каркас пространственный КП1-62	1	1.832.1-14с.2-14
	2	Изделие закладное НН 3-1	3	-92
	3	Брусок 60×100, Р-590; 0,004 м³	1	
	4	Бетон класса В3,5; м³	1,1	
	5	В15; м³	0,41	
	6	Раствор цем.-песч. М100, м³	0,16	
3ПСД 60.21.20-С2		поз. 1...6 по 3ПСД 60.21.20-С1		

1. Узлы 1, 2, 4, 8 см. 1.832.1-14с.1-120.
2. Массу панелей см. 1.832.1-14с.1-1НИ.
3. Брусок по ГОСТ 8486-86Е.
4. В брусе (поз. 3) сделать прорези в местах пересечения с КП (поз. 1).

Гл. спец.	Косован		1.832.1-14с.1-25
Рук. гр.	Храброва		
Вед. инж.	Шестакова		Панель 3ПСД 60.21.20-...
ННК.	Ларина		Стадия: Р; Лист: ; Листов: 1
Н. контр.	Косован		ЦНИИЭПсельстрой

Инв. № подл. | Подпись и дата | Взам. инв. №

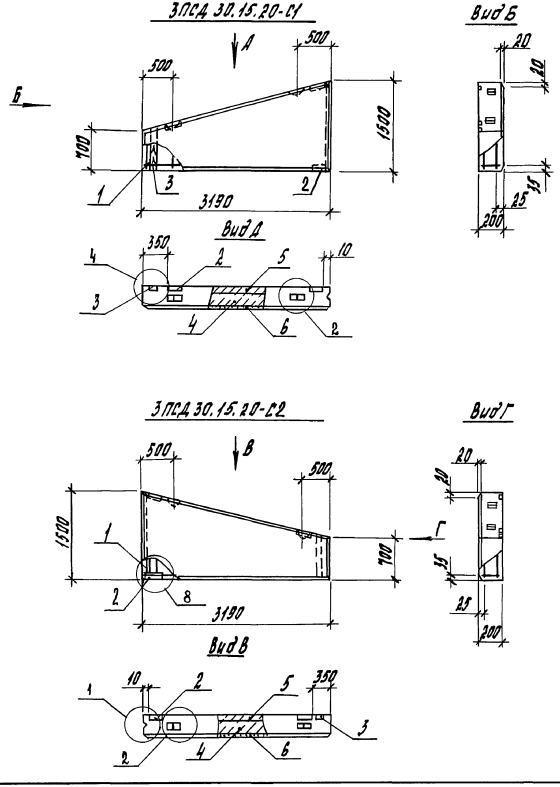

Марка панели	Поз.	Наименование	Кол.	Обозначение документа
3ПСД 30.15.20-С1	1	Каркас пространственный КП1-63	1	1.832.1-14с.2-14
	2	Изделие закладное НИ 1-1	3	-92
	3	Брусок 60×100, ℓ=740; 0,004 м³	1	
	4	Бетон класса В3,5; м³	0,46	
	5	В15; м³	0,18	
	6	Раствор цем.-песч. М100; м³	0,07	
3ПСД 30.15.20-С2		поз. 1...6 по 3ПСД 30.15.20-С1		

1. Узлы 1, 2, 4, 8 см. 1.832.1-14с.1-120.
2. Массу панелей см. 1.832.1-14с.1-1ИМ.
3. Брусок по ГОСТ 8486-86 Е.
4. В брусе (поз. 3) сделать прорези 8 местах пересечения с КП (поз. 1).

Гл. спец.	Косован		1.832.1-14с.1-26
Рук. гр.	Храброва		
Вед. инж.	Шестакова		Панель 3ПСД 30.15.20-...
Инж.	Ларина		Стадия Р; Лист –; Листов 1
Н. контр.	Косован		ЦНИИЭПсельстрой

ЗПСД 15.9.20-С1; ЗПСД 15.13.5.20-С2

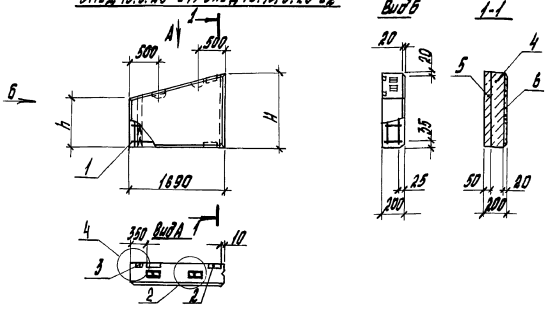

ЗПСД 15.9.20-С2; ЗПСД 15.13.5.20-С2

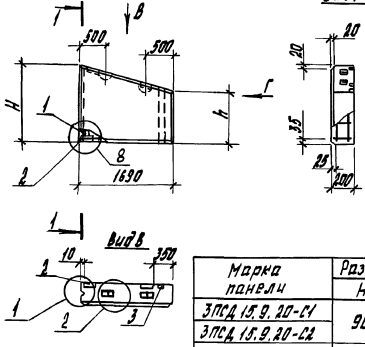

Марка панели	Поз.	Наименование	Кол.	Обозначение документа
ЗПСД 15.9.20-С1	1	Каркас пространственный КП1-64	1	1.832.1-14с.2-15
	2	Изделие закладное МН 1-1	3	-92
	3	Брусок 60×100, ℓ=510; 0,003 м³	1	
	4	Бетон класса В3,5; м³	0,15	
	5	В15, м³	0,06	
	6	Раствор цем.-песч. М100, м³	0,02	
ЗПСД 15.9.20-С2		поз. 1...6 по ЗПСД 15.9.20-С1		
ЗПСД 15.13.5.20-С1	1	Каркас пространственный КП1-65	1	1.832.1-14с.2-15
	2	Изделие закладное МН 1-1	3	-92
	3	Брусок 60×100, ℓ=960; 0,006 м³	1	
	4	Бетон класса В3,5; м³	0,25	
	5	В15, м³	0,10	
	6	Раствор цем.-песч. М100, м³	0,04	
ЗПСД 15.13.5.20-С2		поз. 1...6 по ЗПСД 15.13.5.20-С1		

1. Узлы 1, 2, 4, 8 см. 1.832.1-14с.1-120.
2. Массу панелей см. 1.832.1-14с.1-1ИИ.
3. Брусок по ГОСТ 8486-86Е.
4. В бриске (поз. 3) сделать прорези в местах пересечения с КП (поз. 1).

Марка панели	Размеры, мм	
	H	h
ЗПСД 15.9.20-С1	900	470
ЗПСД 15.9.20-С2		
ЗПСД 15.13.5.20-С1	1350	920
ЗПСД 15.13.5.20-С2		

Гл. спец.	Косован	
Рук. гр.	Храброва	
Вед. инж.	Шестакова	
Инж.	Ларина	
Н. контр.	Косован	

1.832.1-14с.1-27

Панель ЗПСД 15.9.20-...; ЗПСД 15.13.5.20-...

Стадия	Лист	Листов
Р		1

ЦНИИЭП сельстрой

Инв. № подл. | Подпись и дата | Взам. инв. №

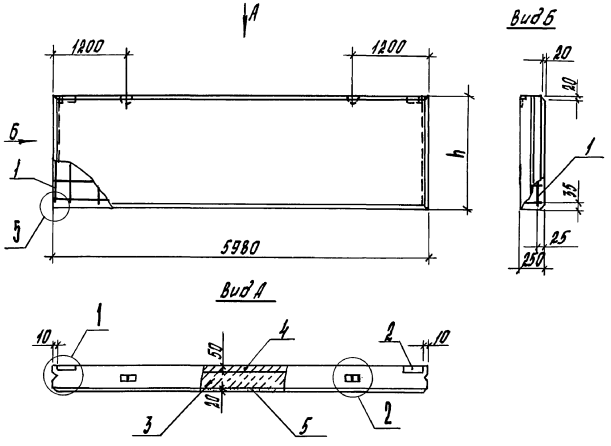

Марка панели	Поз.	Наименование	Кол.	Обозначение документа
ПСД 60.6.25-С	1	Каркас пространственный КП2-1	1	1.832.1-14с.2-16
	2	Изделие закладное МИЗ-2	2	- 92
	3	Бетон класса В3,5; м³	0,62	
	4	В15, м³	0,17	
	5	Раствор цем.-песч. М100, м³	0,07	
ПСД 60.9.25-С	1	Каркас пространственный КП2-2	1	1.832.1-14с.2-16
	2	Изделие закладное МИЗ-2	2	- 92
	3	Бетон класса В3,5; м³	0,92	
	4	В15, м³	0,26	
	5	Раствор цем.-песч. М100, м³	0,11	
ПСД 60.12.25-С	1	Каркас пространственный КП2-3	1	1.832.1-14с.2-16
	2	Изделие закладное МИЗ-2	2	- 92
	3	Бетон класса В3,5; м³	1,3	
	4	В15, м³	0,35	
	5	Раствор цем.-песч. М100, м³	0,14	
ПСД 60.18.25-С	1	Каркас пространственный КП2-5	1	1.832.1-14с.2-16
	2	Изделие закладное МИЗ-2	2	- 92
	3	Бетон класса В3,5; м³	1,9	
	4	В15, м³	0,53	
	5	Раствор цем.-песч. М100, м³	0,21	

Марка панели	h, мм
ПСД 60.6.25-С	580
ПСД 60.9.25-С	880
ПСД 60.12.25-С	1180
ПСД 60.18.25-С	1780

1. Узлы 1,2,5 см. 1.832.1-14с.1-120.
2. Массу панелей см. 1.832.1-14с.1-2НИ.

Гл.спец.	Косован		
Рук.гр.	Храброва		
Вед.инж.	Шестакова		
Инж.	Карина		
Н.контр.	Косован		

1.832.1-14с.1-28

Панель ПСД 60.6.25-С; ПСД 60.9.25-С; ПСД 60.12.25-С; ПСД 60.18.25-С

Стадия	Лист	Листов
Р		1

ЦНИИЭП сельстрой

Инв.№подл. | Подпись и дата | Взам.инв.№

1ПСД 60.6.25-С1; 1ПСД 60.9.25-С1

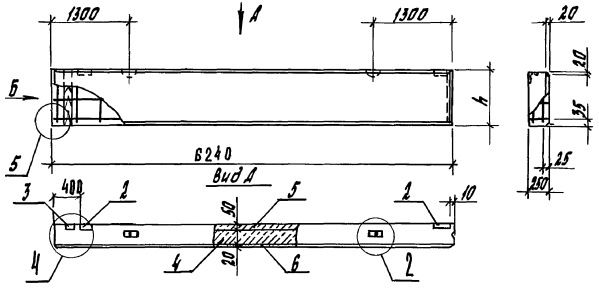

1ПСД 60.6.25-С2; 1ПСД 60.9.25-С2

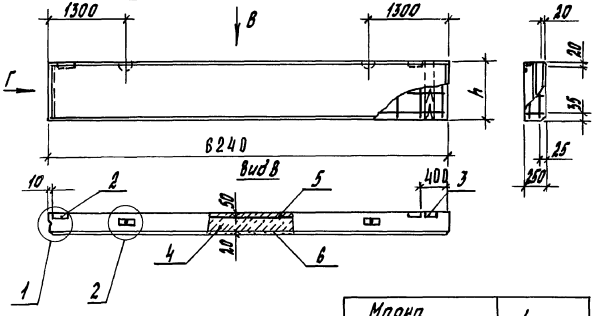

Марка панели	h, мм
1ПСД 60.6.25-С1	580
1ПСД 60.6.25-С2	
1ПСД 60.9.25-С1	880
1ПСД 60.9.25-С2	

Марка панели	Поз.	Наименование	Кол.	Обозначение документа
1ПСД 60.6.25-С1	1	Каркас пространственный КП2-7	1	1.832.1-14с.2-17
	2	Изделие закладное МН3-2	2	-93
	3	Брусок 60×100, ℓ=580; 0,003 м³	1	
	4	Бетон класса В3,5; м³	0,65	
	5	В15, м³	0,18	
	6	Раствор цем-песч. М100, м³	0,07	
1ПСД 60.6.25-С2	1	Каркас пространственный КП2-8	1	1.832.1-14с.2-17
		поз. 2...6 по 1ПСД 60.6.25-С1		
1ПСД 60.9.25-С1	1	Каркас пространственный КП2-9	1	1.832.1-14с.2-17
	2	Изделие закладное МН3-2	2	-93
	3	Брусок 60×100, ℓ=880; 0,005 м³	1	
	4	Бетон класса В3,5; м³	0,99	
	5	В15, м³	0,27	
	6	Раствор цем-песч. М100, м³	0,11	
1ПСД 60.9.25-С2	1	Каркас пространственный КП2-10	1	1.832.1-14с.2-17
		поз. 2...6 по 1ПСД 60.9.25-С1		

1. Узлы 1,2,4,5 см. 1.832.1-14с.1-120.
2. Массу панелей см. 1.832.1-14с.1-2НИ.
3. Брусок по ГОСТ 8486-86Е.

Гл. спец.	Косован		1.832.1-14с.1-29
Рук. гр.	Храброва		
Вед. инж.	Шестакова		Панель 1ПСД 60.6.25-...; 1ПСД 60.9.25-...
Инж.	Ларина		Стадия Р; Лист; Листов 1
Н. контр.	Косован		ЦНИИЭП сельстрой

Инв. № подл. | Подпись и дата | Взам. инв. №

1ПСД 60.12.25-С1; 1ПСД 60.18.25-С1

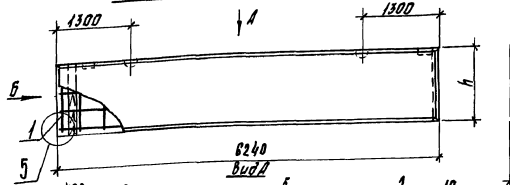

Вид Б

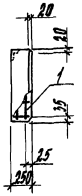

1ПСД 60.12.25-С2; 1ПСД 60.18.25-С2

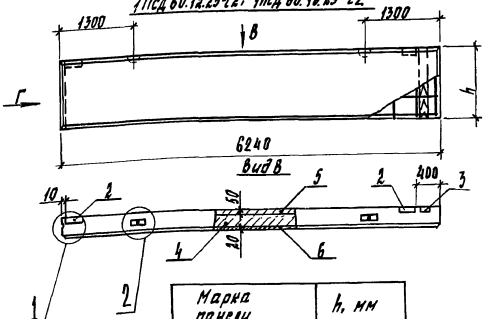

Вид Г

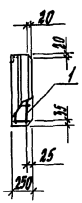

Марка панели	h, мм
1ПСД 60.12.25-С1	1180
1ПСД 60.12.25-С2	
1ПСД 60.18.25-С1	1780
1ПСД 60.18.25-С2	

Марка панели	Поз.	Наименование	Кол.	Обозначение документа
1ПСД 60.12.25-С1	1	Каркас пространственный КП2-11	1	1.832.1-14с.2-18
	2	Изделие закладное МН3-2	2	-92
	3	Брусок 60×100, ℓ=1180; 0,007 м³	1	
	4	Бетон класса В3,5; м³	1,3	
	5	В15, м³	0,37	
	6	Раствор цем.-песч. М100, м³	0,15	
1ПСД 60.12.25-С2	1	Каркас пространственный КП2-12	1	1.832.1-14с.2-3
		поз. 2... 6 по 1ПСД 60.12.25-С1		
1ПСД 60.18.25-С1	1	Каркас пространственный КП2-15	1	1.832.1-14с.2-18
	2	Изделие закладное МН3-2	2	-92
	3	Брусок 60×100, ℓ=1780; 0,011 м³	1	
	4	Бетон класса В3,5; м³	2,0	
	5	В15, м³	0,56	
	6	Раствор цем.-песч. М100, м³	0,22	
1ПСД 60.18.25-С2	1	Каркас пространственный КП2-16	1	1.832.1-14с.2-18
		поз. 2... 6 по 1ПСД 60.18.25-С1		

1. Узлы 1,2,4,5 см. 1.832.1-14с.1-120.
2. Массу панелей см. 1.832.1-14с.1-2НН.
3. Брусок по ГОСТ 8486-86Е.

Гл. спец.	Жогован		1.832.1-14с.1-30
Рук. гр.	Храброва		
Вед. инж.	Шестакова		
Инж.	Харина		Панель 1ПСД 60.12.25-...; 1ПСД 60.18.25-...
			Стадия: Р; Лист: 1; Листов:
			ЦНИИЭПсельстрой
Н. контр.	Жогован		

Инв. № подл. | Подпись и дата | Взам. инв. №

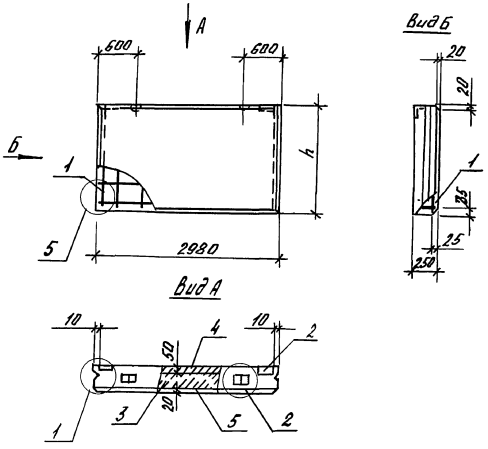

Марка панели	Поз	Наименование	Кол.	Обозначение документа
ПСД30.6.25-С	1	Каркас пространственный КП2-19	1	1.832.1-14с.2-19
	2	Изделие закладное МН3-2	2	-92
	3	Бетон класса В3,5; $м^3$	0,31	
	4	В15, $м^3$	0,09	
	5	Раствор цем.-песч. М100, $м^3$	0,03	
ПСД30.9.25-С	1	Каркас пространственный КП2-20	1	1.832.1-14с.2-19
	2	Изделие закладное МН3-2	2	-92
	3	Бетон класса В3,5; $м^3$	0,47	
	4	В15, $м^3$	0,13	
	5	Раствор цем.-песч. М100 $м^3$	0,05	
ПСД30.12.25-С	1	Каркас пространственный КП2-21	1	1.832.1-14с.2-19
	2	Изделие закладное МН3-2	2	-92
	3	Бетон класса В3,5; $м^3$	0,63	
	4	В15, $м^3$	0,18	
	5	Раствор цем.-песч. М100, $м^3$	0,07	
ПСД30.18.25-С	1	Каркас пространственный КП2-23	1	1.832.1-14с.2-19
	2	Изделие закладное МН3-2	2	-92
	3	Бетон класса В3,5, $м^3$	0,95	
	4	В15, $м^3$	0,27	
	5	Раствор цем.-песч. М100, $м^3$	0,11	

Марка панели	h, мм
ПСД30.6.25-С	580
ПСД30.9.25-С	880
ПСД30.12.25-С	1180
ПСД30.18.25-С	1780

1. Узлы 1, 2, 5 см. 1.832.1-14с.1-120.
2. Массу панелей см. 1.832.1-14с.1-2нн.

Гл. спец.	Косован			1.832.1-14с.1-31
Рук. гр.	Храброва			
Вед. инж.	Шестакова			Панель ПСД30.6.25-С; ПСД30.9.25-С; ПСД30.12.25-С; ПСД30.18.25-С
Инж.	Стрельникова			Стадия: Р; Лист; Листов: 1
Н. контр.	Косован			ЦНИИЭПсельстрой

Инв. № подл. | Подпись и дата | Взам. инв. №

1ПСД 30.6.25-С1; 1ПСД 30.9.25-С1

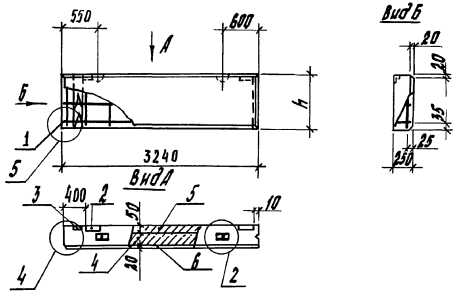

1ПСД 30.6.25-С2; 1ПСД 30.9.25-С2

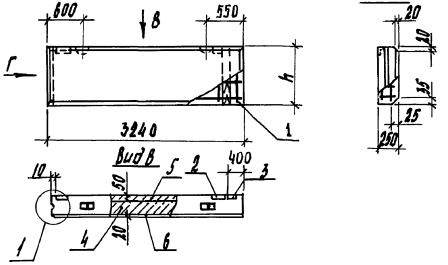

Марка панели	h, мм
1ПСД 30.6.25-С1	580
1ПСД 30.6.25-С2	
1ПСД 30.9.25-С1	880
1ПСД 30.9.25-С2	

Марка панели	Поз.	Наименование	Кол.	Обозначение документа
1ПСД 30.6.25-С1	1	Каркас пространственный КП2-25	1	1.832.1-14с.2-20
	2	Изделие закладное МН3-2	2	-92
	3	Брусок 60×100, l=580; 0,003 м³	1	
	4	Бетон класса В3,5; м³	0,34	
	5	В15, м³	0,09	
	6	Раствор цем.-песч. М100, м³	0,04	
1ПСД 30.6.25-С2	1	Каркас пространственный КП2-26	1	1.832.1-14с.2-20
		поз. 2...6 по 1ПСД 30.6.25-С1		
1ПСД 30.9.25-С1	1	Каркас пространственный КП2-27	1	1.832.1-14с.2-20
	2	Изделие закладное МН3-2	1	-92
	3	Брусок 60×100, l=880; 0,005 м³	1	
	4	Бетон класса В3,5; м³	0,51	
	5	В15, м³	0,14	
	6	Раствор цем.-песч. М100, м³	0,06	
1ПСД 30.9.25-С2	1	Каркас пространственный КП2-28	1	1.832.1-14с.2-20
		поз. 2...6 по 1ПСД 30.9.25-С1		

1. Узлы 1,2,4,5 см. 1.832.1-14с.1-120.
2. Массу панелей см. 1.832.1-14с.1-2НИ.
3. Брусок по ГОСТ 8486-86Е.

Гл.спец.	Косован		1.832.1-14с.-1-32
Рук.гр.	Храброва		
Вед.инж.	Шестакова		
Инж.	Кузина		Панель 1ПСД 30.6.25-...; 1ПСД 30.9.25-...
Н.контр.	Косован		

Стадия	Лист	Листов
Р		1

ЦНИИЭПсельстрой

Инв. № подл. | Подпись и дата | Взам. инв. №

1ПСД 30.12.25-С1; 1ПСД 30.18.25-С1

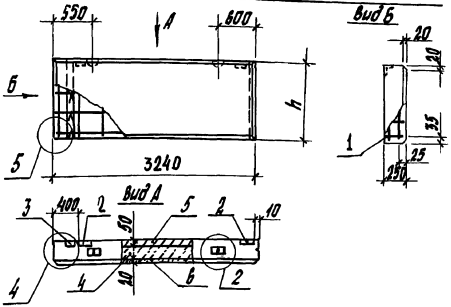

1ПСД 30.12.25-С2; 1ПСД 30.18.25-С2

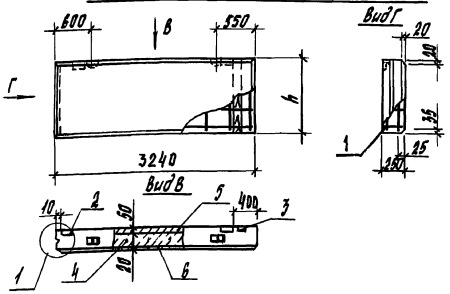

Марка панели	h, мм
1ПСД 30.12.25-С1	1180
1ПСД 30.12.25-С2	
1ПСД 30.18.25-С1	1780
1ПСД 30.18.25-С2	

Марка панели	Поз.	Наименование	Кол.	Обозначение документа
1ПСД 30.12.25-С1	1	Каркас пространственный КПР-29	1	1.832.1-14с.2-21
	2	Изделие закладное МИ3-2	2	-92
	3	Брусок 60×100, ℓ=1180; 0,007 м³	1	
	4	Бетон класса В3,5; м³	0,69	
	5	В15, м³	0,19	
	6	Раствор цем.-песч. М100, м³	0,08	
1ПСД 30.12.25-С2	1	Каркас пространственный КПР-30	1	1.832.1-14с.2-21
		поз. 2...6 по 1ПСД 30.12.25-С1		-
1ПСД 30.18.25-С1	1	Каркас пространственный КПР-33	1	1.832.1-14с.2-21
	2	Изделие закладное МИ3-2	2	-92
	3	Брусок 60×100, ℓ=1780; 0,011 м³	1	
	4	Бетон класса В3,5; м³	1,0	
	5	В15, м³	0,29	
	6	Раствор цем.-песч. М100, м³	0,12	
1ПСД 30.18.25-С2	1	Каркас пространственный КПР-34	1	1.832.1-14с.2-21
		поз. 2...6 по 1ПСД 30.18.25-С1		

1. Узлы 1,2,4,5 см. 1.832.1-14с.1-120.
2. Массы панелей см. 1.832.1-14с.1-2 НМ.
3. Брусок по ГОСТ 8486-86 Е.

Гл. спец.	Насобин		1.832.1-14с.1-33
Рук. гр.	Храброва		
Зав. лаб.	Шестакова		
Инж.	Ларина		Панель 1ПСД 30.12.25-...; 1ПСД 30.18.25-...
Н. контр.	Насобин		ЦНИИЭП сельстрой

Стадия	Лист	Листов
Р		1

Инв. № подл. | Подпись и дата | Взам. инв. №

1ПСД 15.6.25-С1; 1ПСД 15.9.25-С1

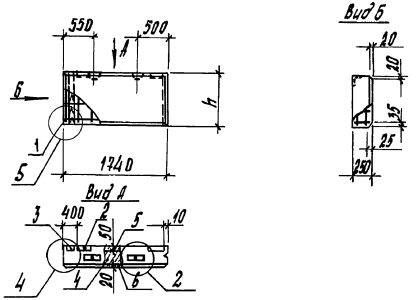

1ПСД 15.6.25-С2; 1ПСД 15.9.25-С2

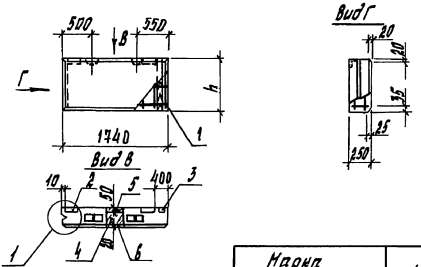

Марка панели	h, мм
1ПСД 15.6.25-С1	580
1ПСД 15.6.25-С2	
1ПСД 15.9.25-С1	880
1ПСД 15.9.25-С2	

Марка панели	Поз.	Наименование	Кол.	Обозначение документа
1ПСД 15.6.25-С1	1	Каркас пространственный КП2-37	1	1.832.1-14с.2-22
	2	Изделие закладное МН3-2	2	-92
	3	Брусок 60×100, ℓ=580; 0,0035м³	1	
	4	Бетон класса В3,5; м³	0,18	
	5	В15, м³	0,05	
	6	Раствор цем.-песч. М100, м³	0,02	
1ПСД 15.6.25-С	1	Каркас пространственный КП2-38	1	1.832.1-14с.2-22
		поз. 2...6 по 1ПСД 15.6.25-С1		
1ПСД 15.9.25-С1	1	Каркас пространственный КП2-39	1	1.832.1-14с.2-22
	2	Изделие закладное МН3-2	2	-92
	3	Брусок 60×100, ℓ=880; 0,0035м³	1	
	4	Бетон класса В3,5; м³	0,27	
	5	В15, м³	0,08	
	6	Раствор цем.-песч. М100, м³	0,03	
1ПСД 15.9.25-С2	1	Каркас пространственный КП2-40	1	1.832.1-14с.2-22
		поз. 2...6 по 1ПСД 15.9.25-С1		

1. Узлы 1,2,4,5 см. 1.832.1-14с.1-120.
2. Массу панелей см. 1.832.1-14с.1-2НИ.
3. Брусок по ГОСТ 8486-86Е.

Гл.спец.	Косован		1.832.1-14с.1-34
Рук.гр.	Трабоба		
Вед.инж.	Шестанова		Панель 1ПСД 15.6.25-...; 1ПСД 15.9.25-...
Инж.	Кузина		Стадия: Р; Лист: ; Листов: 1
			ЦНИИЭПсельстрой
Н.контр.	Косован		

Инв.№ подл. | Подпись и дата | Взам.инв.№

1ПСД 15.12.25-С1; 1ПСД 15.18.25-С1

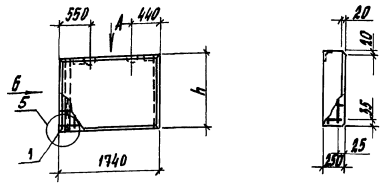

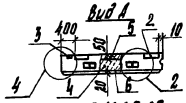

1ПСД 15.12.25-С2; 1ПСД 15.18.25-С2

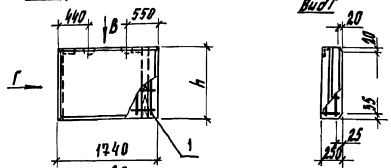

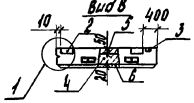

Марка панели	h, мм
1ПСД 15.12.25-С1	1180
1ПСД 15.12.25-С2	
1ПСД 15.18.25-С1	1780
1ПСД 15.18.25-С2	

Марка панели	Поз.	Наименование	Кол.	Обозначение документа
1ПСД 15.12.25-С1	1	Каркас пространственный КП2-41	1	1.832.1-14с.2-22
	2	Изделие закладное МН3-2		-92
	3	Брусок 60×100, ℓ=1180; 0,007 м³	1	
	4	Бетон класса В3,5; м³	0,37	
	5	В15, м³	0,10	
	6	Раствор цем.-песч. М100, м³	0,04	
1ПСД 15.12.25-С2	1	Каркас пространственный КП2-42	1	1.832.1-14с.2-22
		поз. 2...6 по 1ПСД 15.12.25-С1		
1ПСД 15.18.25-С1	1	Каркас пространственный КП2-45	1	1.832.1-14с.2-22
	2	Изделие закладное МН3-2	2	-92
	3	Брусок 60×100, ℓ=1780; 0,011 м³	1	
	4	Бетон класса В3,5; м³	0,56	
	5	В15, м³	0,15	
	6	Раствор цем.-песч. М100, м³	0,06	
1ПСД 15.18.25-С2	1	Каркас пространственный КП2-46	1	1.832.1-14с.2-22
		поз. 2...6 по 1ПСД 15.18.25-С1		

1. Узлы 1,2,4,5 см. 1.832.1-14с.1-120.
2. Массу панелей см. 1.832.1-14с.1-2НИ.
3. Брусок по ГОСТ 8486-86Е.

Гл.спец.	Носован		1.832.1-14с.1-35
Рук.гр.	Храброва		
Вед.инж.	Шестакова		
Инж.	Кузина		
			Панель 1ПСД 15.12.25-...; 1ПСД 15.18.25-...
Н.контр.	Носован		Стадия: Р; Лист: 1; Листов: 1
			ЦНИИЭПсельстрой

Инв.№подл. | Подпись и дата | Взам.инв.№

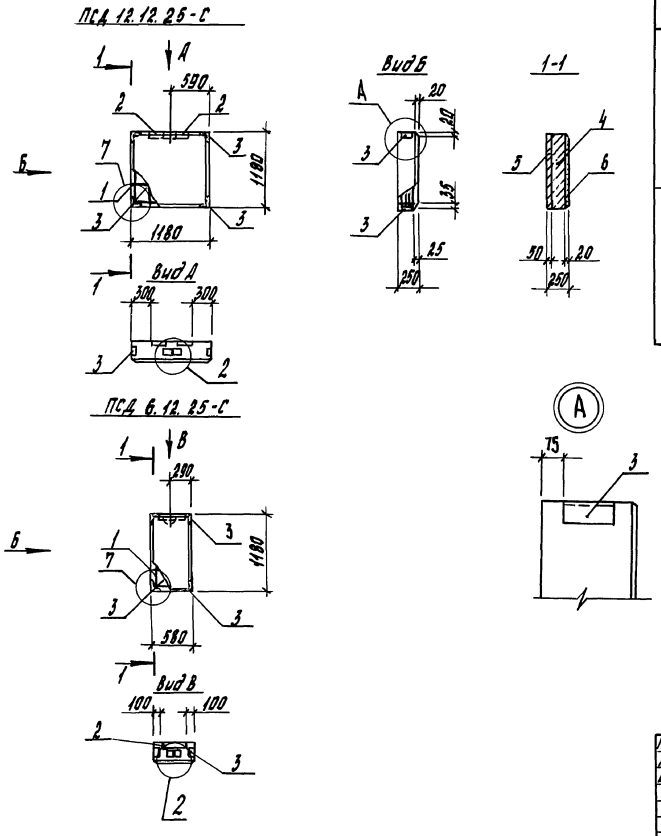

Марка панели	Поз.	Наименование	Кол.	Обозначение документа
ПСД 12.12.25-С	1	Каркас пространственный КП2-49	1	1.832.1-14с.2-23
	2	Изделие закладное МН4-2	2	-92
	3	МН7	4	-93
	4	Бетон класса В3,5; $м^3$	0,25	
	5	В15, $м^3$	0,07	
	6	Раствор цем.-песч. М100, $м^3$	0,03	
ПСД 6.12.25-С	1	Каркас пространственный КП2-50	1	1.832.1-14с.2-23
	2	Изделие закладное МН6-2	1	-93
	3	МН7	4	-93
	4	Бетон класса В3,5; $м^3$	0,12	
	5	В15, $м^3$	0,03	
	6	Раствор цем.-песч. М100, $м^3$	0,01	

1. Узлы 2,7 см. 1.832.1-14с.1-120.
2. Массу панелей см. 1.832.1-14с.1-2НИ.

Гл.спец.	Косован		1.832.1-14с.1-36
Рук.гр.	Храброва		
Вед.инж.	Шестакова		
Инж.	Ларина		Панель ПСД 12.12.25-С; ПСД 6.12.25-С
Н.контр.	Косован		

Стадия	Лист	Листов
Р		1

ЦНИИЭПсельстрой

Инв. № подл. | Подпись и дата | Взам. инв. №

ПСД 24.30.25-С1; ПСД 21.30.25-С1

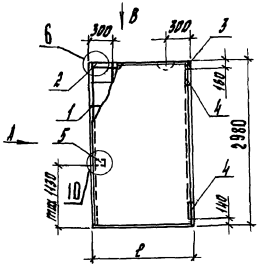

Вид А

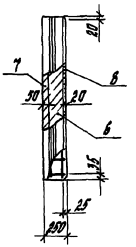

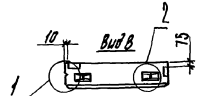

ПСД 24.30.25-С2; ПСД 21.30.25-С2

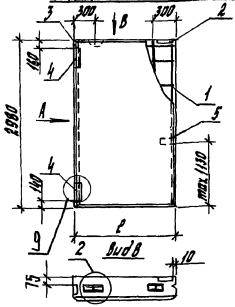

Марка панели	l, мм
ПСД 24.30.25-С1	2380
ПСД 24.30.25-С2	
ПСД 21.30.25-С1	2080
ПСД 21.30.25-С2	

Марка панели	Поз.	Наименование	Кол.	Обозначение документа
ПСД 24.30.25-С1 ПСД 24.30.25-С2	1	Каркас пространственный КП2-51	1	1.832.1-14с.2-24
	2	Изделие закладное МН4-2	1	-92
	3	МН7	1	-93
	4	МН8-2	2	-94
	5	МН9	1	-94
	6	Бетон класса В3,5; $м^3$	1,3	
	7	В15, $м^3$	0,35	
	8	Раствор цем.-песч. М100, $м^3$	0,14	
ПСД 21.30.25-С1 ПСД 21.30.25-С2	1	Каркас пространственный КП2-52	1	1.832.1-14с.2-24
	2	Изделие закладное МН4-2	1	-92
	3	МН7	1	-93
	4	МН8-2	2	-94
	5	МН9	1	-94
	6	Бетон класса В3,5, $м^3$	1,1	
	7	В15, $м^3$	0,31	
	8	Раствор цем.-песч. М100, $м^3$	0,12	

1. Узлы 1,2,6,9,10 см. 1.832.1-14с.1-120.
2. Массу панелей см. 1.832.1-14с.1-2НН.

Гл.спец.	Косован		1.832.1-14с.1-37
Рук.гр.	Храброва		
Вед.инж.	Шестакова		Панель ПСД 24.30.25-...; ПСД 21.30.25-...
Инж.	Жукова		Стадия: Р; Лист; Листов: 1
Н.контр.	Косован		ЦНИИЭПсельстрой

Инв. № подл. | Подпись и дата | Взам.инв. №

ПСД 18.30.25-С1; ПСД 15.30.25-С1; ПСД 12.30.25-С1

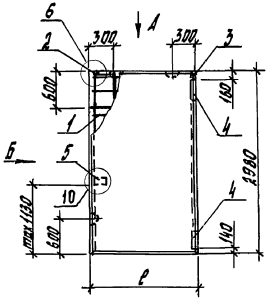

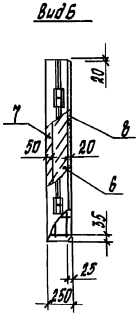

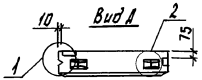

ПСД 18.30.25-С2; ПСД 15.30.25-С2; ПСД 12.30.25-С2

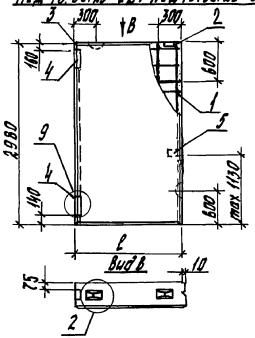

Марка панели	l, мм
ПСД 18.30.25-С1	1780
ПСД 18.30.25-С2	
ПСД 15.30.25-С1	1480
ПСД 15.30.25-С2	
ПСД 12.30.25-С1	1180
ПСД 12.30.25-С2	

Марка панели	Поз.	Наименование	Кол.	Обозначение документа
ПСД 18.30.25-С1 ПСД 18.30.25-С2	1	Каркас пространственный КП2-53	1	1.832.1-14с.2-25
	2	Изделие закладное МН4-2	1	-92
	3	МН7	1	-93
	4	МН8-2	2	-94
	5	МН9	1	-94
	6	Бетон класса В3,5; м³	0,95	
	7	В15, м³	0,27	
	8	Раствор цем.-песч. М100, м³	0,11	
ПСД 15.30.25-С1 ПСД 15.30.25-С2	1	Каркас пространственный КП2-54	1	1.832.1.-14с.2-25
	2	Изделие закладное МН4-2	1	-92
	3	МН7	1	-93
	4	МН8-2	2	-94
	5	МН9	1	-94
	6	Бетон класса В3,5; м³	0,79	
	7	В15, м³	0,22	
	8	Раствор цем.-песч. М100, м³	0,09	
ПСД 12.30.25-С1 ПСД 12.30.25-С2	1	Каркас пространственный КП2-55	1	1.832.1-14с.2-25
	2	Изделие закладное МН4-2	1	-92
	3	МН7	1	-93
	4	МН8-2	2	-94
	5	МН9	1	-94
	6	Бетон класса В3,5; м³	0,63	
	7	В15, м³	0,18	
	8	Раствор цем.-песч. М100, м³	0,07	

1. Узлы 1,2,6,9,10 см. 1.832.1-14с.1-120.
2. Массу панелей см. 1.832.1-14с.1-2НИ.

Гл. спец.	Косован		1.832.1-14с.1-38
Рук. ер.	Храброва		
Вед. инж.	Шестакова		
Инж.	Жукова		Панель ПСД 18.30.25-...; ПСД 15.30.25-...; ПСД 12.30.25-...
Н. контр.	Косован		

Стадия	Лист	Листов
Р		1

ЦНИИЭП сельстрой

Инв. № подл. | Подпись и дата | Взам. инв. №

ПСД 9.30.25-С1; ПСД 6.30.25-С1

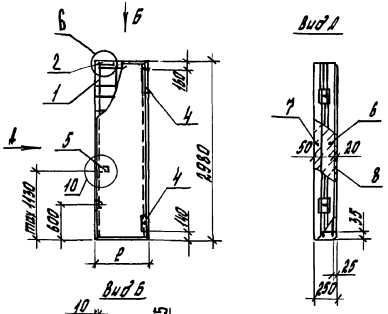

ПСД 9.30.25-С2; ПСД 6.30.25-С2

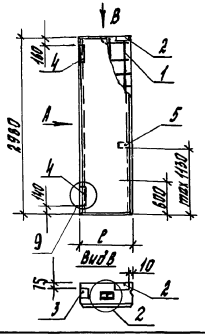

Марка панели	l, мм
ПСД 9.30.25-С1	880
ПСД 9.30.25-С2	
ПСД 6.30.25-С1	580
ПСД 6.30.25-С2	

Марка панели	Поз.	Наименование	Кол.	Обозначение документа
ПСД 9.30.25-С1 ПСД 9.30.25-С2	1	Каркас пространственный КП2-56	1	1.832.1-14с.2-26
	2	Изделие закладное МН4-2	1	-92
	3	МН7	1	-93
	4	МН8-2	2	-94
	5	МН9	1	-94
	6	Бетон класса В3,5; м³	0,47	
	7	В15, м³	0,13	
	8	Раствор цем.-песч. М100, м³	0,05	
ПСД 6.30.25-С1 ПСД 6.30.25-С2	1	Каркас пространственный КП2-57	1	1.832.1-14с.2-26
	2	Изделие закладное МН4-2	1	-92
	3	МН7	1	-93
	4	МН8-2	2	-94
	5	МН9	1	-94
	6	Бетон класса В3,5; м³	0,31	
	7	В15, м³	0,09	
	8	Раствор цем.-песч. М100, м³	0,03	

1. Узлы 1,2,6,9,10 см. 1.832.1-14с.1-120.
2. Массу панелей см. 1.832.1-14с.1-2НН.

Гл.спец.	Косован		1.832.1-14с.1-39
Рук.гр.	Храброва		
Вед.инж.	Шестакова		Панель
Инж.	Жукова		ПСД 9.30.25-...; ПСД 6.30.25-...
Н.контр.	Косован		

Стадия	Лист	Листов
Р		1

ЦНИИЭПсельстрой

Инв. № подл. | Подпись и дата | Взам. инв. №

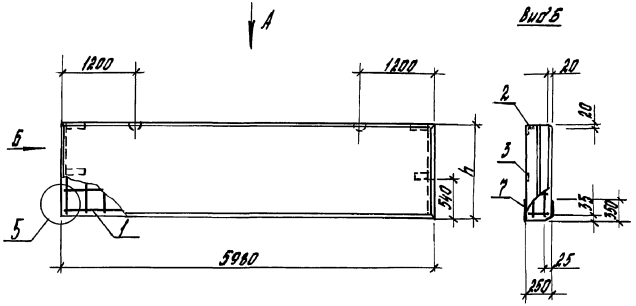

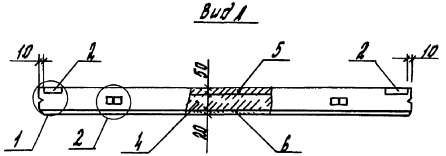

Марка панели	Поз.	Наименование	Кол.	Обозначение документа
ПЦД 60.12.25-С	1	Каркас пространственный КП 2-3	1	1.832.1-14с.2-16
	2	Изделие закладное МН 3-2	2	-92
	3	МН 9	2	-94
	4	Бетон класса В3,5; $м^3$	1,3	
	5	В15, $м^3$	0,35	
	6	Раствор цем.-песч. М100, $м^3$	0,14	
	7	Гидроизоляционная обмазка, $м^2$	5,9	
ПЦД 60.15.25-С	1	Каркас пространственный КП 2-4	1	1.832.1-14с.2-16
	2	Изделие закладное МН 3-2	2	-92
	3	МН 9	2	-94
	4	Бетон класса В3,5; $м^3$	1,6	
	5	В15, $м^3$	0,44	
	6	Раствор цем.-песч. М100, $м^3$	0,18	
	7	Гидроизоляционная обмазка, $м^2$	5,9	
ПЦД 60.21.25-С	1	Каркас пространственный КП 2-6	1	1.832.1-14с.2-16
	2	Изделие закладное МН 3-2	2	-92
	3	МН 9	2	-94
	4	Бетон класса В3,5; $м^3$	2,2	
	5	В15, $м^3$	0,62	
	6	Раствор цем.-песч. М100, $м^3$	0,25	
	7	Гидроизоляционная обмазка, $м^2$	5,9	

1. Узлы 1,2,5 см. докум. 1.832.1-14с.1-120.
2. Массу панелей см. 1.832.1-14с.1-2НН.

Марка панели	h, мм
ПЦД 60.12.25-С	1180
ПЦД 60.15.25-С	1480
ПЦД 60.21.25-С	2080

Гл.спец.	Косован	
Рук.ер.	Храброва	
Вед.инж.	Шестакова	
Инж.	Ларина	
Н.контр.	Косован	

1.832.1-14с.1-40

Панель ПЦД 60.12.25-С; ПЦД 60.15.25-С; ПЦД 60.21.25-С

Стадия	Лист	Листов
Р		1

ЦНИИЭПсельстрой

Инв. № подл. | Подпись и дата | Взам.инв. №

1ПЦД 60.12.25-С1; 1ПЦД 60.15.25-С1

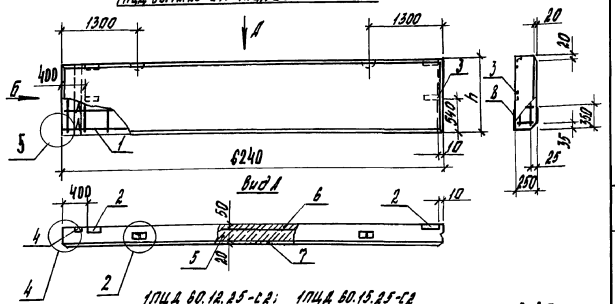

1ПЦД 60.12.25-С2; 1ПЦД 60.15.25-С2

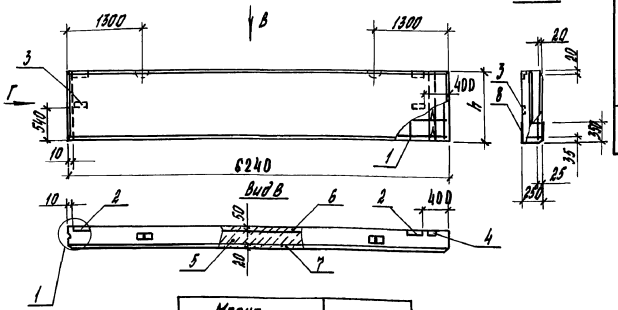

Марка панели	h, мм
1ПЦД 60.12.25-С1	1180
1ПЦД 60.12.25-С2	
1ПЦД 60.15.25-С1	1480
1ПЦД 60.15.25-С2	

Марка панели	Поз.	Наименование	Кол.	Обозначение документа
1ПЦД 60.12.25-С1	1	Каркас пространственный КП2-11	1	1.832.1-14с.2-18
	2	Изделие закладное МН3-2	2	-92
	3	МН9	2	-94
	4	Брусок 60×100, ℓ=1180; 0,007 м³	1	
	5	Бетон класса В3,5; м³	1,3	
	6	В15, м³	0,37	
	7	Раствор цем.-песч. М100, м³	0,15	
	8	Гидроизоляционная обмазка, м²	6,1	
1ПЦД 60.12.25-С2	1	Каркас пространственный КП2-12	1	1.832.1-14с.2-18
		поз. 2...8 по 1ПЦД 60.12.25-С1		
1ПЦД 60.15.25-С1	1	Каркас пространственный КП2-13	1	1.832.1-14с.2-18
	2	Изделие закладное МН3-2	2	-92
	3	МН9	2	-94
	4	Брусок 60×100, ℓ=1480; 0,009 м³	1	
	5	Бетон класса В3,5; м³	1,7	
	6	В15, м³	0,46	
	7	Раствор цем.-песч. М100, м³	0,19	
	8	Гидроизоляционная обмазка, м²	6,1	
1ПЦД 60.15.25-С2	1	Каркас пространственный КП2-14	1	1.832.1-14с.2-18
		поз. 2...8 по 1ПЦД 60.15.25-С1		

1. Узлы 1,2,4,5 по 1.832.1-14с.1-120.
2. Массу панелей см. 1.832.1-14с.1-2НИ.
3. Брусок по ГОСТ 8486-86 Е.

Гл.спец.	Косован		1.832.1-14с.1-41
Рук.гр.	Храброва		
Вед.инж.	Шестакова		Панель 1ПЦД 60.12.25-...; 1ПЦД 60.15.25-...
Инж.	Ларина		Стадия: Р; Лист: ; Листов: 1
Н.контр.	Косован		ЦНИИЭПсельстрой

Инв.№ подл. | Подпись и дата | Взам.инв.№

1ПЦД 60.21.25-С1; 1ПЦД30.21.25-С1

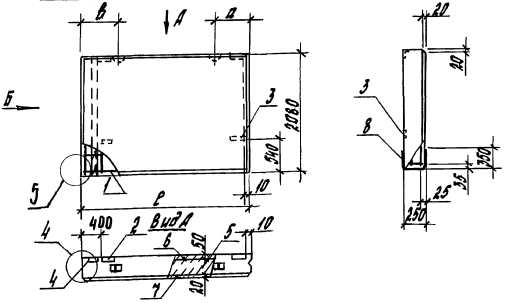

1ПЦД 60.21.25-С2; 1ПЦД30.21.25-С2

Марка панели	Размеры, мм		
	P	Д	В
1ПЦД 60.21-25-С1	6240	1300	1300
1ПЦД 60.21-25-С2			
1ПЦД 30.21-25-С1	3240	600	550
1ПЦД 30.21-25-С2			

Марка панели	Поз.	Наименование	Кол.	Обозначение документа
1ПЦД 60.21.25-С1	1	Каркас пространственный КП2-17	1	1.832.1-14с.2-18
	2	Изделие закладное МН3-2	2	-92
	3	МН9	2	-94
	4	Брусок 60×100, ℓ=2080; 0,08м³	1	
	5	Бетон класса В3,5; м³	2,3	
	6	В15, м³	0,65	
	7	Раствор цем.-песч. М100, м³	0,26	
	8	Гидроизоляционная обмазка, м²	6,1	
1ПЦД 60.21.25-С2	1	Каркас пространственный КП2-18	1	1.832.1-14с.2-18
		поз. 2...8 по 1ПЦД 60.21.25-С1		
1ПЦД 30.21.25-С1	1	Каркас пространственный КП2-35	1	1.832.1-14с.2-21
	2	Изделие закладное МН3-2	2	-92
	3	МН9	2	-94
	4	Брусок 60×100, ℓ=2080; 0,08м³	1	
	5	Бетон класса В3,5; м³	1,1	
	6	В15, м³	0,31	
	7	Раствор цем.-песч. М100, м³	0,13	
	8	Гидроизоляционная обмазка, м²	3,3	
1ПЦД 30.21.25-С2	1	Каркас пространственный КП2-36	1	1.832.1-14с.2-21
		поз. 2...8 по 1ПЦД 30.21.20-С1		

1. Узлы 1,2,4,5 см. 1.832.1-14с.1-120.
2. Массу панелей см. 1.832.1-14с.1-2ИМ.
3. Брусок по ГОСТ 8486-86Е.

Гл.спец.	Косован		
Рук.гр.	Храброва		
Вед.инж.	Шестерова		
Инж.	Ларина		
Н. контр.	Косован		

1.832.1-14с.1-42

Панель 1ПЦД 60.21.25-...; 1ПЦД 30.21.25-...

Стадия	Лист	Листов
Р		

ЦНИИЭПсельстрой

Инв.№ подл. | Подпись и дата | Взам.инв.№

25013-04 87

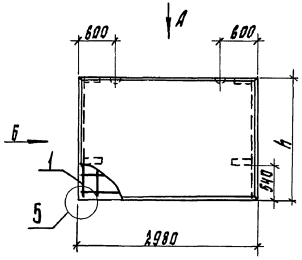

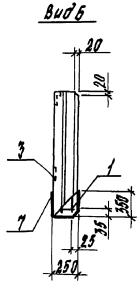

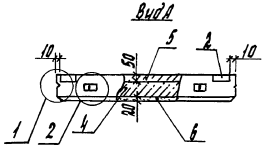

Марка панели	Поз.	Наименование	Кол.	Обозначение документа
ПЦД 30.12.25-С	1	Каркас пространственный КП2-21	1	1.832.1-14с.2-19
	2	Изделие закладное МН3-2	2	-92
	3	МН9	2	-94
	4	Бетон класса В3,5; $м^3$	0,63	
	5	В15, $м^3$	0,18	
	6	Раствор цем.-песч. М100, $м^3$	0,07	
	7	Гидроизоляционная обмазка, $м^2$	3,0	
ПЦД 30.15.25-С	1	Каркас пространственный КП2-22	1	1.832.1-14с.2-19
	2	Изделие закладное МН3-2	2	-92
	3	МН9	2	-94
	4	Бетон класса В3,5; $м^3$	0,79	
	5	В15, $м^3$	0,22	
	6	Раствор цем.-песч. М100, $м^3$	0,09	
	7	Гидроизоляционная обмазка, $м^2$	3,0	
ПЦД 30. 25-С	1	Каркас пространственный КП2-24	1	1.832.1-14с-2-19
	2	Изделие закладное МН3-2	2	-92
	3	МН9	2	-94
	4	Бетон класса В3,5; $м^3$	1,1	
	5	В15, $м^3$	0,31	
	6	Раствор цем.-песч. М100, $м^3$	0,13	
	7	Гидроизоляционная обмазка, $м^2$	3,0	

Марка панели	h, мм
ПЦД 30.12.25-С	1180
ПЦД 30.15.25-С	1480
ПЦД 30.21.25-С	2080

1. Узлы 1,2,5 см. 1.832.1-14с.1-120.
2. Массу панелей см. 1.832.1-14с.1-2НИ.

Гл.спец.	Косован	
Рук.гр.	Храброва	
Вед.инж.	Шестакова	
Инж.	Стрельникова	
Н.контр.	Косован	

1.832.1-14с.1-43

Панель ПЦД 30.12.25-С; ПЦД 30.15.25-С; ПЦД 30.21.25-С

Стадия	Лист	Листов
Р		1

ЦНИИЭП сельстрой

Инв. № подл. | Подпись и дата | Взам. инв. №

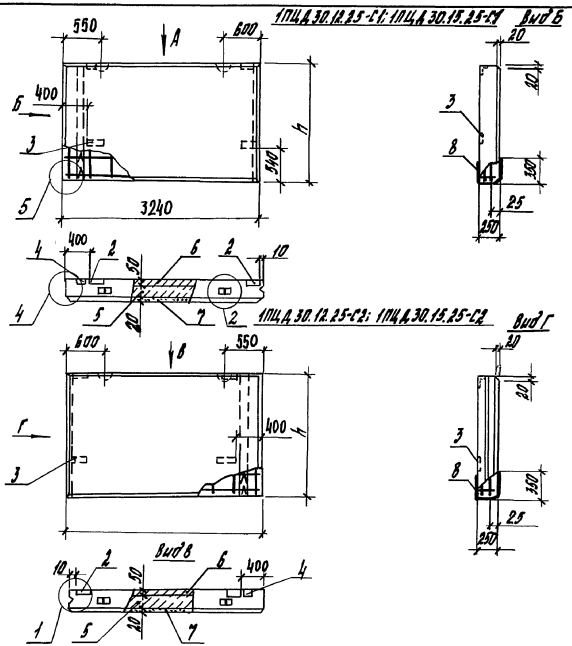

Марка панели	h, мм
1ПЦД 30.12.25-С1	1180
1ПЦД 30.12.25-С2	
1ПЦД 30.15.25-С1	1480
1ПЦД 30.15.25-С2	

Марка панели	Поз.	Наименование	Кол.	Обозначение документа
1ПЦД 30.12.25-С1	1	Каркас пространственный КП2-29	1	1.832.1-14с.2-21
	2	Изделие закладное МН3-2	2	-92
	3	МН9	2	-94
	4	Брусок 60×100, ℓ=1180; 0,007 м³	1	
	5	Бетон класса В3,5; м³	0,69	
	6	В15, м³	0,19	
	7	Раствор цем.-песч. М100, м³	0,08	
	8	Гидроизоляционная обмазка, м²	3,3	
1ПЦД 30.12.25-С2	1	Каркас пространственный КП2-30	1	1.832.1-14с.2-21
		поз. 2... В то 1ПЦД 30.12.25-С1		
1ПЦД 30.15.25-С1	1	Каркас пространственный КП2-31	1	1.832.1-14с.2-21
	2	Изделие закладное МН3-2	2	-92
	3	МН9	2	-94
	4	Брусок 60×100, ℓ=1480; 0,009 м³	1	
	5	Бетон класса В3,5; м³	0,79	
	6	В15, м³	0,22	
	7	Раствор цем.-песч. М100, м³	0,09	
	8	Гидроизоляционная обмазка, м²	3,3	
1ПЦД 30.15.25-С2	1	Каркас пространственный КП2-32	1	1.832.1-14с.2-21
		поз. 2...8 по 1ПЦД 30.15.25-С1		

1. Узлы 1,2,4,5 см. 1.832.1-14с.1-120.
2. Массу панелей см. 1.832.1-14с.1-2 НН.
3. Брусок по ГОСТ 8486-86Е.

Гл.спец.	Косован		1.832.1-14с.1-44
Рук.гр.	Храброва		
Вед.инж.	Шестакова		
Инж.	Кузина		
Н.контр.	Косован		

Панель 1ПЦД 30.12.25-...; 1ПЦД 30.15.25-...

Стадия	Лист	Листов
Р		1

ЦНИИЭПсельстрой

Инв.№ подл. | Подпись и дата | Взам.инв.№

1ПЦД 15.12.25-С1; 1ПЦД 15.15.25-С1; 1ПЦД 15.21.25-С1

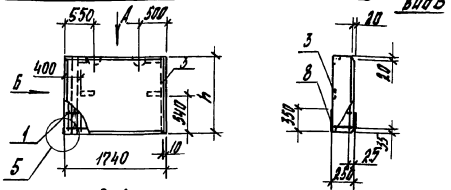

1ПЦД 15.12.25-С2; 1ПЦД 15.15.25-С2; 1ПЦД 15.21.25-С2

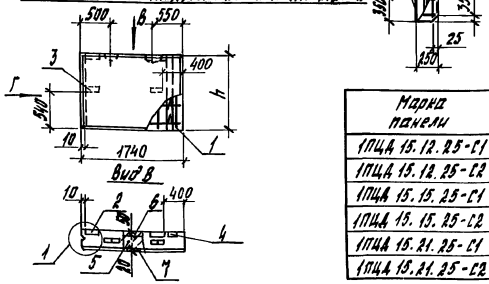

Марка панели	h, мм
1ПЦД 15.12.25-С1	1180
1ПЦД 15.12.25-С2	
1ПЦД 15.15.25-С1	1480
1ПЦД 15.15.25-С2	
1ПЦД 15.21.25-С1	2080
1ПЦД 15.21.25-С2	

Марка панели	Поз.	Наименование	Кол.	Обозначение документа
1ПЦД 15.12.25-С1	1	Каркас пространственный КП2-41	1	1.832.1-14с.2-22
	2	Изделие закладное МН3-2	2	-92
	3	МН9	2	-94
	4	Брусок 60×100, ℓ=1480; 0,007 м³	1	
	5	Бетон класса В3,5; м³	0,37	

Марка панели	Поз.	Наименование	Кол.	Обозначение документа
1ПЦД 15.12.25-С1	6	Бетон класса В15, м³	0,10	
	7	Раствор цем.-песч. М100, м³	0,04	
	8	Гидроизоляционная обмазка, м²	1,8	
1ПЦД 15.12.25-С2	1	Каркас пространственный КП2-42	1	1.832.1-14с.2-22
		поз. 2... 8 по 1ПЦД 15.12.25-С1		
1ПЦД 15.15.25-С1	1	Каркас пространственный КП2-43	1	1.832.1-14с.2-22
	2	Изделие закладное МН3-2	2	-92
	3	МН9	2	-92
	4	Брусок 60×100, ℓ=1480; 0,0090 м³	1	
	5	Бетон класса В3,5; м³	0,46	
	6	В15, м³	0,13	
	7	Раствор цем.-песч. М100, м³	0,05	
	8	Гидроизоляционная обмазка, м²	1,8	
1ПЦД 15.15.25-С2	1	Каркас пространственный КП2-44	1	1.832.1-14с.2-22
		поз. 2... 8 по 1ПЦД 15.15.25-С1		
1ПЦД 15.21.25-С1	1	Каркас пространственный КП2-44	1	1.832.1-14с.2-22
	2	Изделие закладное МН 3-2	2	-92
	3	МН9	2	-94
	4	Брусок 60×100, ℓ=2080; 0,013 м³	1	
	5	Бетон класса В3,5; м³	0,65	
	6	В15, м³	0,18	
	7	Раствор цем.-песч. М100, м³	0,07	
	8	Гидроизоляционная обмазка, м²	1,8	
1ПЦД 15.21.25-С2	1	Каркас пространственный КП2-48	1	1.832.1-14с.2-22
		поз. 2... 8 по 1ПЦД 15.21.25-С1		

1. Узлы 1,2,4,5 см. 1.832.1-14с.1-120.
2. Массы панелей см. 1.832.1-14с.1-2НИ.
3. Брусок по ГОСТ 8486-86Е.

Гл.спец.	Косован		1.832.1-14с.1-45
Рук.гр.	Храброва		
Вед.инж.	Шестакова		
Инж.	Карина		Панель 1ПЦД 15.12.25-...; 1ПЦД 15.15.25-...; 1ПЦД 15.21.25-...
Н.контр.	Косован		ЦНИИЭПсельстрой

Стадия Р | Лист | Листов 1

Инв.№ подл. | Подпись и дата | Взам.инв.№

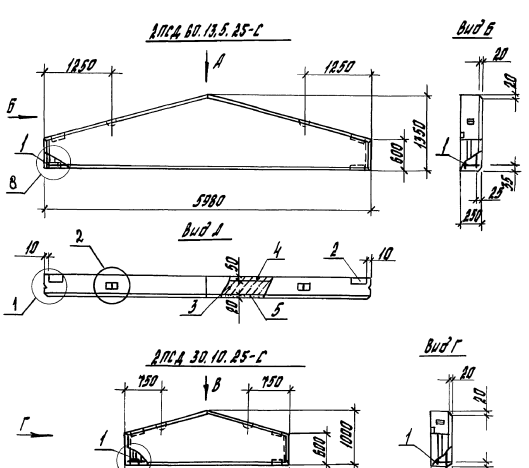

Марка панели	Поз.	Наименование	Кол.	Обозначение документа
2ПСД 60.13.5.25-С	1	Каркас пространственный КП2-58	1	1.832.1-14с.2-27
	2	Изделие закладное МН 3-2	4	-92
	3	Бетон класса В3,5; м³	1,1	
	4	В15; м³	0,29	
	5	Раствор цем.-песч. М100, м³	0,12	
2ПСД 30.10.25-С	1	Каркас пространственный КП2-59	1	1.832.1-14с.2-27
	2	Изделие закладное МН 3-2	4	-92
	3	Бетон класса В3,5; м³	0,43	
	4	В15; м³	0,12	
	5	Раствор цем.-песч. М100, м³	0,05	

1. Узлы 1,2,8 см. 1.832.1-14с.1-120.
2. Массу панелей см. 1.832.1-14с.1-2НИ.

Гл.спец.	Косован		1.832.1-14с.1-46
Рук.ер.	Храдрова		
Вед.инж.	Шестакова		
Инж.	Стрельникова		Панель 2ПСД 60.13.5.25-С; 2ПСД 30.10.25-С
Н.контр.	Косован		

Стадия	Лист	Листов
Р	–	1

ЦНИИЭПсельстрой

Инв. № подл. | Подпись и дата | Взам. инв. №

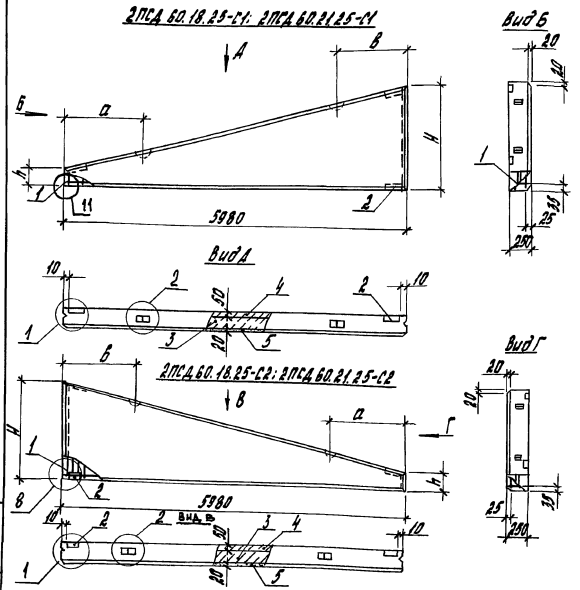

Марка панели	Поз.	Наименование	Кол.	Обозначение документа
2ПСД 60.18.25-С1	1	Каркас пространственный КП2-60	1	1.832.1-14с.2-28
	2	Изделие закладное МН3-2	3	-92
	3	Бетон класса В3,5; $м^3$	1,1	
	4	В15, $м^3$	0,31	
	5	Раствор цем.-песч. М100, $м^3$	0,13	
2ПСД 60.18.25-С2		Поз. 1...5 по 2ПСД 60.18.25-С1		
2ПСД 60.21.25-С1	1	Каркас пространственный КП2-61	1	1.832.1-14с.2-28
	2	Изделие закладное МН3-2	3	-92
	3	Бетон класса В3,5; $м^3$	1,5	
	4	В15, $м^3$	0,40	
	5	Раствор цем.-песч. М100, $м^3$	0,16	
2ПСД 60.21.25-С2		поз. 1...5 по 2ПСД 60.21.25-С1		

1. Узлы 1,2,8,11 см. 1.832.1-14с.1-120.
2. Массу панелей см. 1.832.1-14с.1-2НИ.

Марка панели	Размеры, мм			
	H	h	a	в
2ПСД 60.18.25-С1	1800	300	1000	1000
2ПСД 60.18.25-С2				
2ПСД 60.21.25-С1	2100	600	2000	1400
2ПСД 60.21.25-С2				

Гл.спец.	Косован	
Рук.гр.	Храброва	
Вед.инж.	Шестакова	
Инж.	Стрельникова	
Н.контр.	Косован	

1.832.1-14с.1-47

Панель

2ПСД 60.18.25-...; 2ПСД 60.21.25-...

Стадия	Лист	Листов
Р		1

ЦНИИЭПсельстрой

Инв.№ подл. | Подпись и дата | Взам.инв.№

25013-01 92

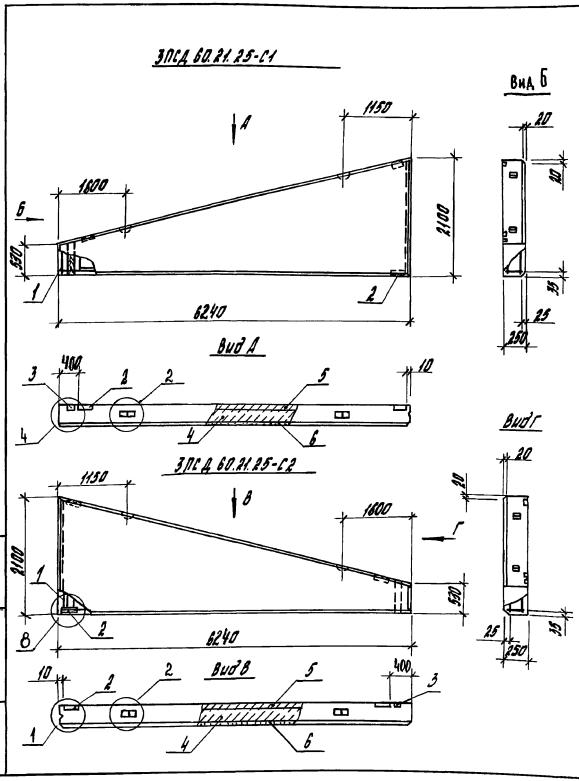

Марка панели	Поз.	Наименование	Кол.	Обозначение документа
3ПСД 60.21.25-С1	1	Каркас пространственный КП2-62	1	1.832.1-14с.2-29
	2	Изделие закладное МН3-2	3	-92
	3	Брусок 60×100, ℓ=590; 0,004 м³	1	
	4	Бетон класса В3,5; м³	1,5	
	5	В15, м³	0,41	
	6	Раствор цем.-песч. М100, м³	0,16	
3ПСД 60.21.25-С2		поз. ... 6 по 3ПСД 60.21.25-С1		

1. Узлы 1, 2, 4, 8 см. 1.832.1-14с.1-120.
2. Массу панелей см. 1.832.1-14с.1-2НИ.
3. Брусок по ГОСТ 8486-86Е.
4. В бруске (поз. 3) по месту сделать прорези в местах пересечения с КП (поз. 1).

Гл. спец.	Косован		1.832.1-14с.1-48
Рук. гр.	Подрова		
Вед. инж.	Шестичева		
Инж.	Ларина		Панель 3ПСД 60.21.25-...
Н. контр.	Косован		Стадия Р; Лист; Листов 1
			ЦНИИЭПсельстрой

Инв. № подл. | Подпись и дата | Взам. инв. №

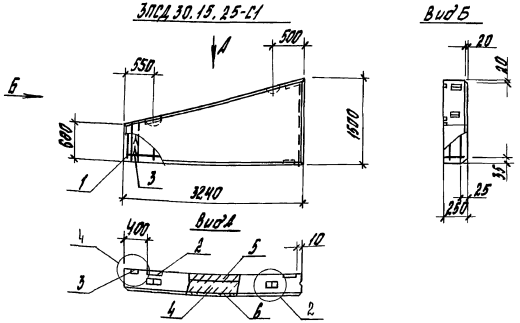

Марка панели	Поз.	Наименование	Кол.	Обозначение документа
ЭПСД 30.15.25-С1	1	Каркас пространственный КП2.83	1	1.832.1-14с.2-29
	2	Изделие закладное МИ3-9	3	-92
	3	Брусок 60×100, ℓ=740; 0,004 м³	1	
	4	Бетон класса В3,5; м³	0,04	
	5	В15, м³	0,18	
	6	Раствор цем.-песч. М100, м³	0,07	
ЭПСД 30.15.25-С2		поз. 1...6 по ЭПСД 30.15.25-С1		

1. Узлы 1,2,4,8 см. 1.832.1-14с.1-120.
2. Массу панелей см. 1.832.1-14с.1-2ИИ.
3. Брусок по ГОСТ 8486-86Е.
4. В бруске (поз. 3) сделать прорези в местах пересечения с КП (поз. 1).

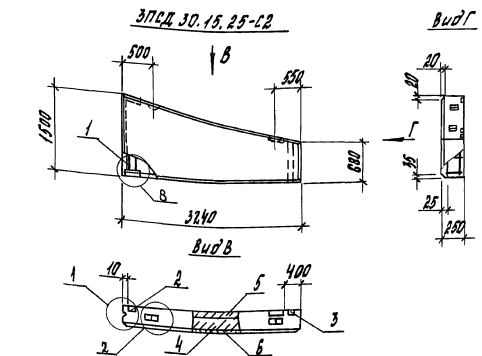

Гл.спец.	Росовал		1.832.1-14с.1-49	
Рук.гр.	Храброва			
Вед.инж.	Шестакова		Панель ЭПСД 30.15.25-...	Стадия: Р; Лист: -; Листов: 1
Инж.	Ларина			ЦНИИЭПсельстрой
Н.контр.	Росовал			

Инв.№ подл. | Подпись и дата | Взам.инв.№

3ПСД 15.9.25-С1; 3ПСД 15.13.5.25-С1

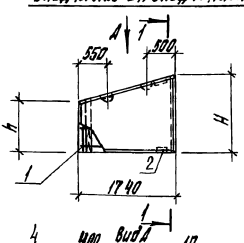

Вид Б

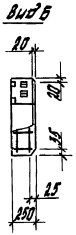

1-1

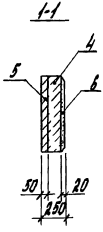

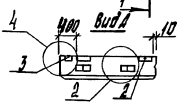

3ПСД 15.9.25-С2; 3ПСД 15.13.5.25-С2

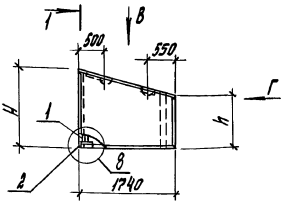

Вид Г

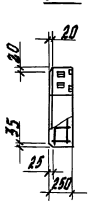

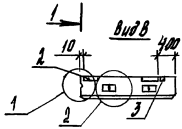

Марка панели	Размеры, мм	
	H	h
3ПСД 15.9.25-С1	900	450
3ПСД 15.9.25-С2		
3ПСД 15.13.5.25-С1	1350	900
3ПСД 15.13.5.25-С2		

Марка панели	Поз.	Наименование	Кол.	Обозначение документа
3ПСД 15.9.25-С1	1	Изделие пространственный КП 2-64	1	1.832.1-14с.2-30
	2	Изделие закладное МН 3-2	3	-92
	3	Брусок 60×100; ℓ=940; 0,003 м³	1	
	4	Бетон класса В3,5; м³	0,21	
	5	В15, м³	0,06	
	6	Раствор цем.-песч. М100, м³	0,02	
3ПСД 15.9.25-С2		поз. 1... 6 по 3ПСД 15.9.25-С1		
3ПСД 15.13.5.25-С1	1	Изделие пространственный КП 2-65	1	1.832.1-14с.2-30
	2	Изделие закладное МН 3-2	3	-92
	3	Брусок 60×100, ℓ=980; 0,006 м³	1	
	4	Бетон класса В3,5; м³	0,35	
	5	В15, м³	0,10	
	6	Раствор цем.-песч. М100, м³	0,04	
3ПСД 15.13.5.25-С2		поз. 1... 6 по 3ПСД 15.13.5.25-С1		

1. Узлы 1, 2, 4, 8 см. 1.832.1-14с.1-120.
2. Массу панелей см. 1.832.1-14с.1-2НН.
3. Брусок по ГОСТ 8486-86Е.
4. В брусе (поз. 3) сделать прорези в местах пересечения с КП (поз. 1).

Гл. спец.	Нагован		
Рук. гр.	Храброва		
Вед. инж.	Шестакова		
Инж.	Ларина		
Н. контр.	Нагован		

1.832.1-14с.1-50

Панель 3ПСД 15.9.25-...; 3ПСД 15.13.5.25-...

Стадия	Лист	Листов
Р		1

ЦНИИЭПсельстрой

Инв. № подл. | Подпись и дата | Взам. инв. №

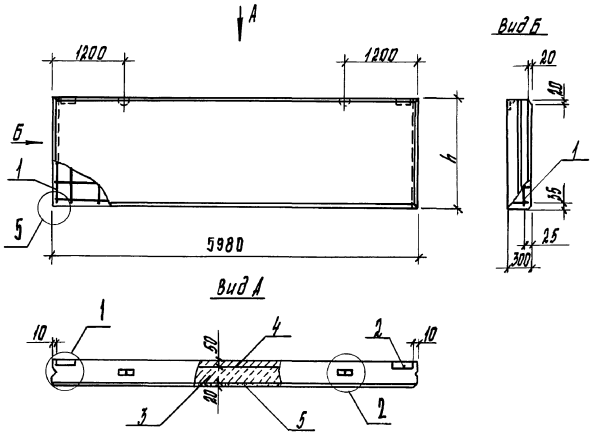

Марка панели	Поз.	Наименование	Кол.	Обозначение документа
ПСД 60.6.30-С	1	Каркас пространственный КП3-1	1	1.832.1-14с.2-31
	2	Изделие закладное МН3-3	2	-92
	3	Бетон класса В3,5; м³	0,80	
	4	В15, м³	0,17	
	5	Раствор цем.-песч. М100, м³	0,07	
ПСД 60.9.30-С	1	Каркас пространственный КП3-2	1	1.832.1-14с.2-31
	2	Изделие закладное МН3-3	2	-92
	3	Бетон класса В3,5; м³	1,2	
	4	В15, м³	0,26	
	5	Раствор цем.-песч. М100, м³	0,11	
ПСД 60.12.30-С	1	Каркас пространственный КП3-3	1	1.832.1-14с.2-31
	2	Изделие закладное МН3-3	2	-92
	3	Бетон класса В3,5; м³	1,6	
	4	В15, м³	0,35	
	5	Раствор цем.-песч. М100, м³	0,14	
ПСД 60.18.30-С	1	Каркас пространственный КП3-5	1	1.832.1-14с.2-31
	2	Изделие закладное МН3-3	2	-92
	3	Бетон класса В3,5; м³	2,5	
	4	В15, м³	0,53	
	5	Раствор цем.-песч. М100, м³	0,21	

Марка панели	h, мм
ПСД 60.6.30-С	580
ПСД 60.9.30-С	880
ПСД 60.12.30-С	1180
ПСД 60.18.30-С	1780

1. Узлы 1,2,5 см. 1.832.1-14с. 1-120.
2. Массу панелей см. 1.832.1-14с. 1-3 НИ.

Гл.спец.	Носован		1.832.1-14с.1-51
Рук.гр.	Храброва		
Вед.инж.	Шестакова		Панель ПСД 60.6.30-С; ПСД 60.9.30-С; ПСД 60.12.30-С; ПСД 60.1830-С
Инж.	Ларина		Стадия: Р; Лист; Листов: 1
Н.контр.	Носован		ЦНИИЭПсельстрой

Инв.№подл. | Подпись и дата | Взам.инв.№

1ПСД 60.6.30-С1; 1ПСД 60.9.30-С1

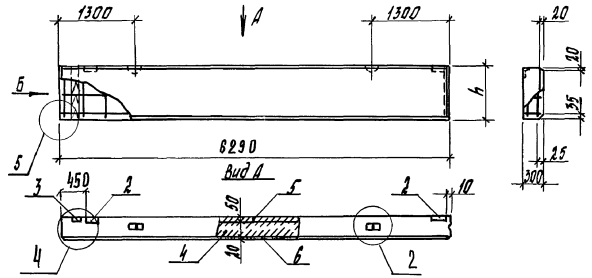

1ПСД 60.6.30-С2; 1ПСД 60.9.30-С2

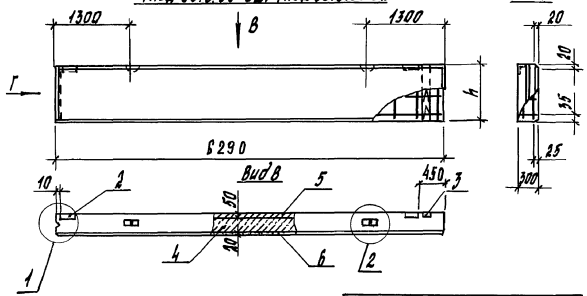

Марки панели	h, мм
1ПСД 60.6.30-С1	580
1ПСД 60.6.30-С2	
1ПСД 60.9.30-С1	880
1ПСД 60.9.30-С2	

Марка панели	Поз.	Наименование	Кол.	Обозначение документа
1ПСД 60.6.30-С1	1	Каркас пространственный КП3-7	1	1.832.1-14с.2-32
	2	Изделие закладное МН3-3	2	- 93
	3	Брусок 60×100, l=580; 0,003 м³	1	
	4	Бетон класса В3,5; м³	0,84	
	5	В15, м³	0,18	
	6	Раствор цем.-песч. М100, м³	0,09	
1ПСД 60.6.30-С2	1	Каркас пространственный КП3-8	1	1.832.1-14с.2-32
		поз. 2...6 по 1ПСД 60.6.30-С1		
1ПСД 60.9.30-С1	1	Каркас пространственный КП3-9	1	1.832.1-14с.2-32
	2	Изделие закладное МН3-3	2	- 93
	3	Брусок 60×100; l=880; 0,005 м³	1	
	4	Бетон класса В3,5; м³	1,3	
	5	В15, м³	0,28	
	6	Раствор цем.-песч. М100, м³	0,11	
1ПСД 60.9.30-С2	1	Каркас пространственный КП3-10	1	1.832.1-14с.2-32
		поз. 2...6 по 1ПСД 60.9.30-С1		

1. Узлы 1,2,4,5 см. 1.832.1-14.с.1-120.
2. Массу панелей см. 1.832.1-14с-3 ИИ.
3. Брусок по ГОСТ 8486-86Е.

Гл. спец.	Носован		
Рук. гр.	Храброва		
Вед. инж.	Шестакова		
Инж.	Ларина		
Н. контр.	Носован		

1.832.1-14с.1-52

Панель 1ПСД 60.6.30-...; 1ПСД 60.9.30-...

Стадия	Лист	Листов
Р		1

ЦНИЭП сельстрой

Инв. № подл. | Подпись и дата | Взам. инв. №

1ПСД 60.12.30-С1; 1ПСД 60.18.30-С1

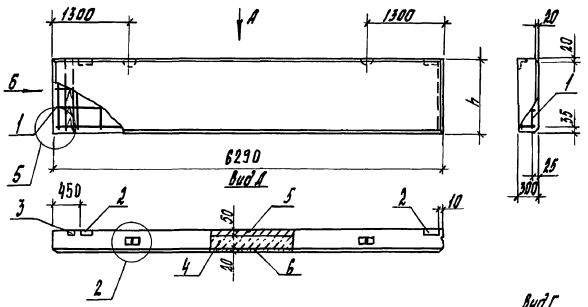

1ПСД 60.12.30-С2; 1ПСД 60.18.30-С2

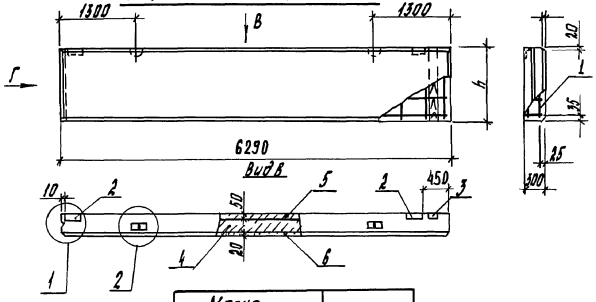

Марка панели	h, мм
1ПСД 60.12.30-С1	1180
1ПСД 60.12.30-С2	
1ПСД 60.18.30-С1	1780
1ПСД 60.18.30-С2	

Марка панели	Поз.	Наименование	Кол.	Обозначение документа
1ПСД 60.12.30-С1	1	Каркас пространственный КП3-11	1	1.832.1-14с.2-33
	2	Изделие закладное МН3-3	2	-92
	3	Брусок 60×100, ℓ=1180; 0,007 м³	1	
	4	Бетон класса В3,5; м³	1,7	
	5	В15, м³	0,37	
	6	Раствор цем.-песч. М100, м³	0,15	
1ПСД 60.12.30-С2	1	Каркас пространственный КП3-12	1	1.832.1-14с.2-33
		поз. 2...6 по 1ПСД 60.12.30-С1		
1ПСД 60.18.30-С1	1	Каркас пространственный КП3-15	1	1.832.1-14с.2-33
	2	Изделие закладное МН3-3	2	-92
	3	Брусок 60×100, ℓ=1780; 0,011 м³	1	
	4	Бетон класса В3,5; м³	2,6	
	5	В15, м³	0,56	
	6	Раствор цем.-песч. М100, м³	0,22	
1ПСД 60.18.30-С2	1	Каркас пространственный КП3-16	1	1.832.1-14с.2-33
		поз. 2...6 по 1ПСД 60.18.30-С1		

1. Узлы 1,2,4,5 см. 1.832.1-14с-1.80.
2. Массу панелей см. 1.832.1-14с-3НИ.
3. Брусок по ГОСТ 8486-86Е.

Гл. спец.	Косован		
Рук. гр.	Храброва		
Вед. инж.	Шестакова		
Инж.	Ларина		
Н. контр.	Косован		

1.832.1-14с.1-53

Панель 1ПСД 60.12.30-...; 1ПСД 60.18.30-...

Стадия	Лист	Листов
Р		1

ЦНИИЭПсельстрой

Инв. № подл. | Подпись и дата | Взам. инв. №

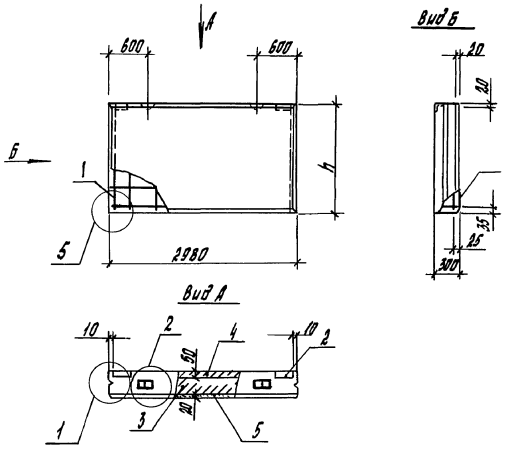

Марка панели	Поз.	Наименование	Кол.	Обозначение документа
ПСД 30.6.30-С	1	Каркас пространственный КПЗ-19	1	1.832.1-14с.2-34
	2	Изделие закладное МН3-3	2	-92
	3	Бетон класса В3,5; $м^3$	0,40	
	4	В15, $м^3$	0,09	
	5	Раствор цем.-песч. М100, $м^3$	0,03	
ПСД 30.9.30-С	1	Каркас пространственный КПЗ-20	1	1.832.1-14с.2-34
	2	Изделие закладное МН3-3	2	-92
	3	Бетон класса В3,5; $м^3$	0,60	
	4	В15, $м^3$	0,13	
	5	Раствор цем.-песч. М100, $м^3$	0,05	
ПСД 30.12.30-С	1	Каркас пространственный КПЗ-21	1	1.832.1-14с.2-34
	2	Изделие закладное МН3-3	2	-92
	3	Бетон класса В3,5; $м^3$	0,81	
	4	В15, $м^3$	0,18	
	5	Раствор цем.-песч. М100, $м^3$	0,07	
ПСД 30.18.30-С	1	Каркас пространственный КПЗ-23	1	1.832.1-14с.2-34
	2	Изделие закладное МН3-3	2	-92
	3	Бетон класса В3,5; $м^3$	1,2	
	4	В15, $м^3$	0,27	
	5	Раствор цем.-песч. М100, $м^3$	0,11	

1. Узлы 1,2,5 см. 1.832.1-14с.1-120.
2. Массу панелей см. 1.832.1-14с.1-3НИ.

Марка панели	h, мм
ПСД 30.6.30-С	580
ПСД 30.9.30-С	880
ПСД 30.12.30-С	1180
ПСД 30.18.30-С	1780

Гл.спец.	Косован	
Рук.ер.	Храброва	
Вед.инж.	Шестакова	
Инж.	Стрельникова	
Н.контр.	Косован	

1.832.1-14с.1-54

Панель
ПСД 30.6.30-С; ПСД 30.9.30-С;
ПСД 30.12.30-С; ПСД 30.18.30-С

Стадия	Лист	Листов
Р		1

ЦНИИЭПсельстрой

Инв.№ подл. | Подпись и дата | Взам.инв.№

1ПСД 30.6.30-С1; 1ПСД 30.9.30-С1

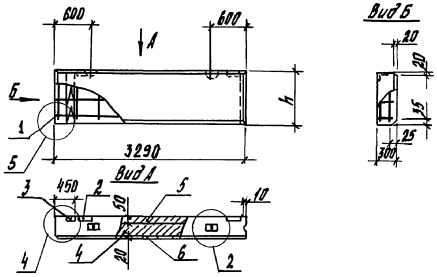

1ПСД 30.6.30-С2; ПСД 30.9.30-С2

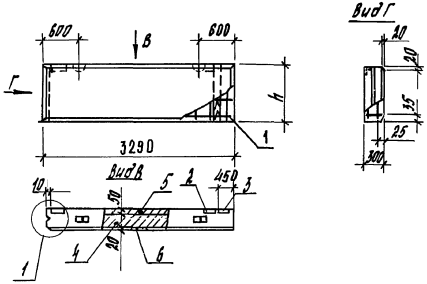

Марка панели	h, мм
1ПСД 30.6.30-С1	580
1ПСД 30.6.30-С2	
1ПСД 30.9.30-С1	880
1ПСД 30.9.30-С2	

Марка панели	Поз.	Наименование	Кол.	Обозначение документа
1ПСД 30.6.30-С1	1	Каркас пространственный КП3-25	1	1.832.1-14с.2-35
	2	Изделие закладное МН3-3	2	- 92
	3	Брусок 60×100, ℓ=580: 0,0035 м³	1	
	4	Бетон класса В3,5: м³	0,44	
	5	В15, м³	0,10	
	6	Раствор цем.-песч. М100, м³	0,04	
1ПСД 30.6.30-С2	1	Каркас пространственный КП3-26	1	1.832.1-14с.2-35
		поз. 2...6 по 1ПСД 30.6.30-С1		
1ПСД 30.9.30-С1	1	Каркас пространственный КП3-27	1	1.832.1-14с.2-35
	2	Изделие закладное МН3-3	2	- 92
	3	Брусок 60×100, ℓ=880: 0,0035 м³	1	
	4	Бетон класса В3,5: м³	0,69	
	5	В15, м³	0,14	
	6	Раствор цем.-песч. М100, м³	0,06	
1ПСД 30.9.30-С2	1	Каркас пространственный КП3-28	1	1.832.1-14с.2-35
		поз. 2...6 по 1ПСД 30.9.30-С1		

1. Узлы 1,2,4,5 см. 1.832.1-14с.1-120.
2. Массу панелей см. 1.832.1-14с.1-ЗНИ.
3. Брусок по ГОСТ 8486-86Е.

Гл.спец.	Косован		1.832.1-14с.1-55
Рук.гр.	Храброва		
Вед.инж.	Шестакова		Панель 1ПСД 30.6.30-...; 1ПСД 30.9.30-...
Инж.	Кузина		Стадия Р; Лист; Листов 1
			ЦНИИЭПсельстрой
Н.контр.	Косован		

Инв.№подл. | Подпись и дата | Взам.инв.№

1ПСД 30.12.30-С1; 1ПСД 30.18.30-С1

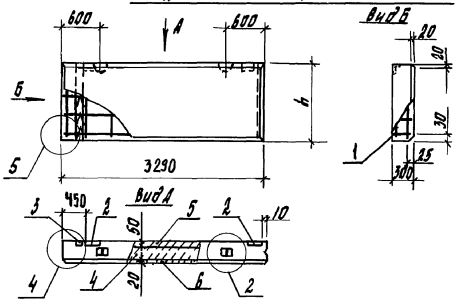

1ПСД 30.12.30-С2; 1ПСД 30.18.30-С2

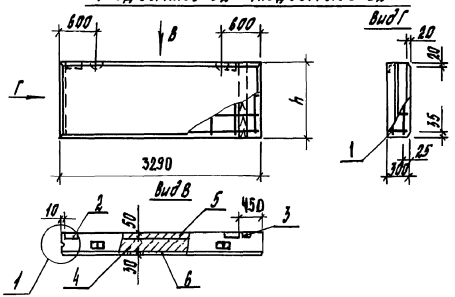

Марка панели	h, мм
1ПСД 30.12.30-С1	1180
1ПСД 30.12.30-С2	
1ПСД 30.18.30-С1	1780
1ПСД 30.18.30-С2	

Марка панели	Поз.	Наименование	Кол.	Обозначение документа
1ПСД 30.12.30-С1	1	Каркас пространственный КП3-22	1	1.832.1-14с.2-36
	2	Изделие закладное МН3-3	2	-92
	3	Брусок 60×100, l=1180; 0,007м³	1	
	4	Бетон класса В3,5; м³	0,89	
	5	В15, м³	0,19	
	6	Раствор цем.-песч. М100, м³	0,08	
1ПСД 30.12.30-С2	1	Каркас пространственный КП3-30	1	1.832.1-14с.2-36
		поз. 2...6 по 1ПСД 30.12.30-С1		
1ПСД 30.18.30-С1	1	Каркас пространственный КП3-33	1	1.832.1-14с.2-36
	2	Изделие закладное МН3-3	2	-92
	3	Брусок 60×100, l=1780; 0,011м³	1	
	4	Бетон класса В3,5; м³	1,4	
	5	В15, м³	0,29	
	6	Раствор цем.-песч. М100, м³	0,12	
1ПСД 30.18.30-С2	1	Каркас пространственный КП3-34	1	1.832.1-14с.2-36
		поз. 2...6 по 1ПСД 30.18.30-С1		

1. Узлы 1,2,4,5 см. 1.832.1-14с.1-120.
2. Массы панелей см. 1.832.1-14с.1-3НИ.
3. Брусок по ГОСТ 8486-86Е.

Гл. спец.	Косован		
Рук. гр.	Храброва		
Вед. инж.	Шестакова		
Инж.	Ларина		
Н. контр.	Косован		

1.832.1-14с.1-56

Панель 1ПСД 30.12.30-...; 1ПСД 30.18.30-...

Стадия	Лист	Листов
Р		1

ЦНИИЭП сельстрой

Инв. № подл. | Подпись и дата | Взам. инв. №

gost.e-ecolog.ru