ЗОНАЛЬНЫЙ ТИПОВОЙ ПРОЕКТ

801-2-122.13.90

КОРОВНИК НА 240 КОРОВ МЯСНОГО НАПРАВЛЕНИЯ С СОДЕРЖАНИЕМ В БОКСАХ НА ГЛУБОКОЙ ПОДСТИЛКЕ

Альбом II

УЗЛЫ. СТРОИТЕЛЬНЫЕ ИЗДЕЛИЯ

24672-02

gost.e-ecolog.ru

ЗОНАЛЬНЫЙ ТИПОВОЙ ПРОЕКТ

801-2-122.13.90

КОРОВНИК НА 240 КОРОВ МЯСНОГО НАПРАВЛЕНИЯ С СОДЕРЖАНИЕМ В БОКСАХ НА ГЛУБОКОЙ ПОДСТИЛКЕ

Альбом II

УЗЛЫ. СТРОИТЕЛЬНЫЕ ИЗДЕЛИЯ

Разработан
ГПИ "Целингипросельхоз"

Гл. инженер института Буднев И.С.

Гл. инженер проекта Слюсаренко Е. Ф.

Утвержден
Главнаучпроектом
Приказ от 12.12.1990 г. № 25
Введен в действие
ГПИ "Целингипросельхоз"
Приказ от 13.12.1990 г. № 827

Привязан:

Инв. №

Содержание

Лист	Наименование	Стр.	Примечание
	Содержание	2	
1	Узел 1.	3	
2	Узлы 2, 3.	4	
3	Узлы 4 ÷ 6.	5	
4	Узлы 7 ÷ 9.	6	
5	Узел 10.	7	
6	Узел 11.	8	
7	Узлы 12 ÷ 15. Вид А.	9	
8	Схема крепления ворот ВРГ 30-30, ВРК 30-30. Узел 16.	10	
9	Изделия соединительные МС 2, МС 3.	11	
10	Изделие соединительное МС 4.	12	
11	Стеновые панели ПСД 30.9.50-п-1; ПСД 30.12.50-п-2.	13	
12	Стеновые панели ПСД 30.12.50-п-1; ПСД 30.12.50-п-1п;	14	
	ПСД 12.12.50-п.		
13	Стеновые панели ПСД 60.9.50-п-1; ПСД 60.9.50-п-1п;	15	
	ПСД 60.9.50-п-3; ПСД 60.9.50-п-3п.		
14	Стеновые панели ПСД 60.9.50-п-2; ПСД 60.9.50-п-2п.	16	
15	Полурамы РПС 21.36-3А III-по, РПС 21.36-3А III-пб,	17	
	РПС 21.36-3А III-пв. Перемычка 7ПГ 35-23а.		
16	Щиты Щ1 ÷ Щ3.	18	
17	Фундамент под автополивку Фом 1.	19	

В настоящем альбоме разработаны узлы по кровле, технологические узлы, схема крепления ворот, рабочие чертежи типовых двухслойных стеновых панелей, полурам, перемычки с установкой дополнительных закладных изделий, а также чертежи стальных соединительных изделий.

Т.п. 801-2-122.13.90 Альбом I

Взам. инв. №

Подпись и дата

Инв. № подл.

Привязан:

Инв. №

ТП 801-2-122.13.90

Н. контр.	Иванов		10.90
ГИП	Слюсаренко		
Нач. маст	Дитрих		
Гл. спец.	Иванов		10.90
Рук. гр.	Гречанникова		10.90
Инженер	Авдеева		10.90

Содержание

Стадия	Масса	Масштаб
Р.П.		
Лист 1	Листов 1	

ГПИ "Целингипросельхоз"

Копировал Авдеева

24672-02 3

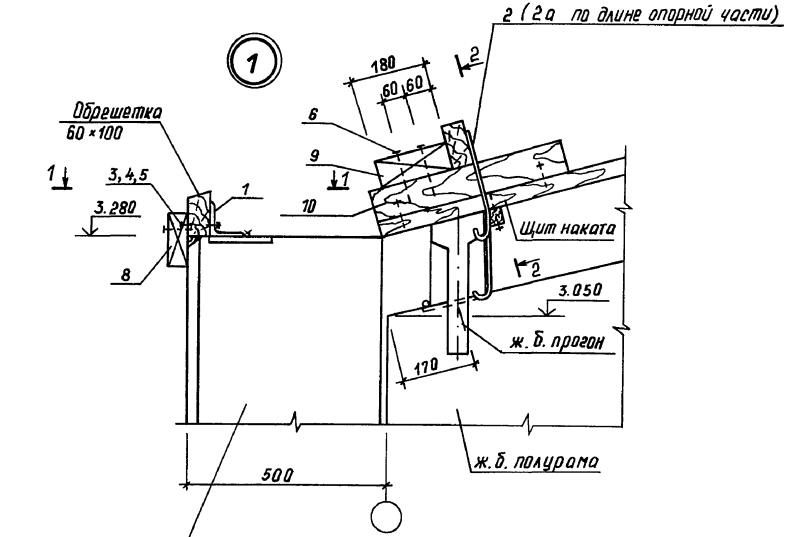

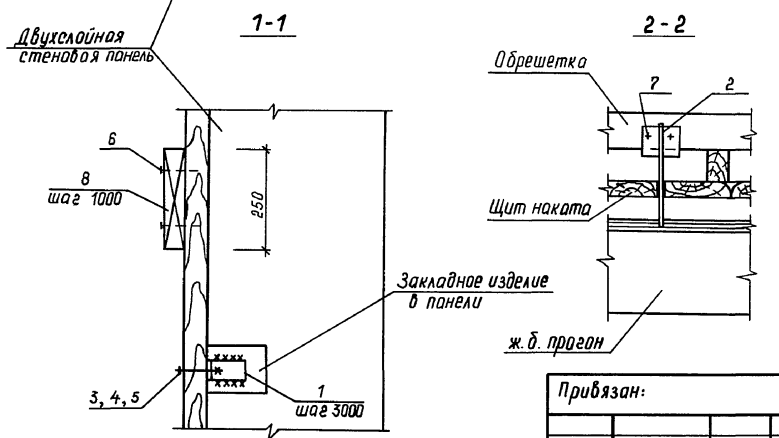

Марка, позиция	Обозначение	Наименование	Кол.	Масса ед. кг.	Примечание
		Детали			
1	2.860-6.2-010	Изделие соединительное МС1	1	0.48	
2 (2а)	лист 9	Изделие соединительное МС2(МС3)	1	0.7(0.76)	
		Стандартные изделия			
3		Болт 12×100 ГОСТ 7798-70*	1	106.2	кг/1000шт
4		Гайка М12×1.75 ГОСТ 5915-70*	1	15.4	кг/1000шт
5		Шайба 12 ГОСТ 11371-78*	1	6.27	кг/1000шт
6		Гвоздь К4×100 ГОСТ 4028-63*	12	9.8	кг/1000шт
7		Гвоздь К3×70 ГОСТ 4028-63*	2	3.88	кг/1000шт
		Материалы			
8		Брусок 50×150 ГОСТ 24454-86 / l=250 Сосна W<20%	1	0.0016	м³
9		Брусок 60×60 ГОСТ 24454-86 / l=180 Сосна W<20%	1	0.0006	м³
10		Брусок 75×85 ГОСТ 24454-86 / l=500 сосна W<20%	1	0.0032	м³

Привязан:

Инв. №:

Н. контр.	Иванов		10.90
ГИП	Слюсаренко		10.90
Нач. маст.	Дитрих		
Гл. спец.	Иванов		10.90
Рук. гр.	Гречанникова		10.90
Инженер	Авдеева		10.90
Копировал	Авдеева		

ТП 801-2-122.13.90

Узел 1

Стадия	Масса	Масштаб
р.п.		
Лист 1	Листов 17	

ГПИ "Целинагипросельхоз"

Инв. № подл. | Подпись и дата | Взам. инв. №

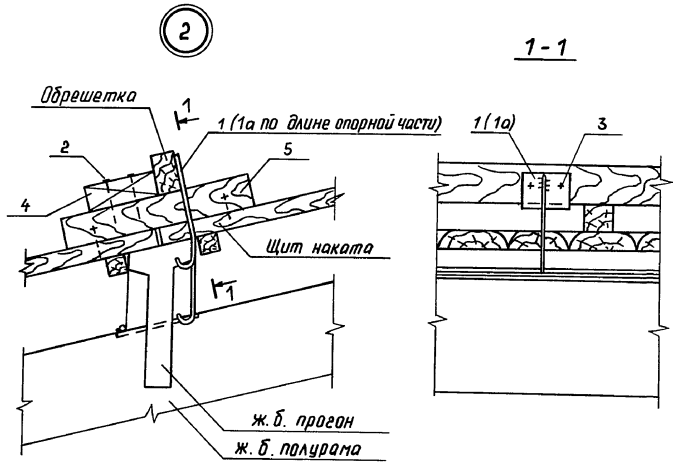

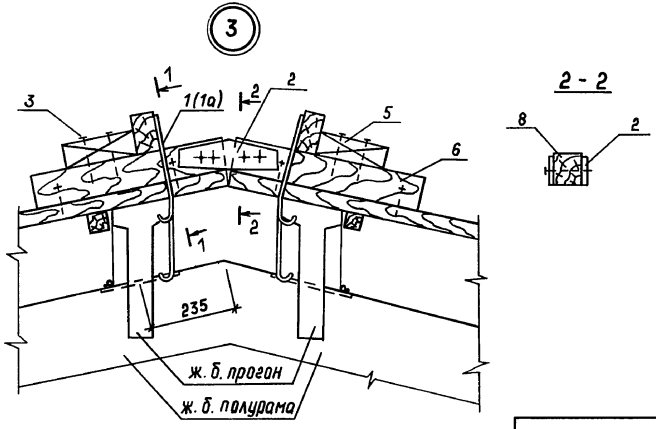

Марка, позиция	Обозначение	Наименование	Кол.	Масса ед., кг.	Примечание
		Узел "2"			
		Детали			
1 (1а)	лист 9	Изделие соединительное МС2(МС3)	1	0.7 (0.76)	
		Стандартные изделия			
2		Гвоздь К4×100 ГОСТ 4028-63*	7	9.8	кг/1000шт
3		Гвоздь К3×70 ГОСТ 4028-63*	2	3.88	кг/1000шт
		Материалы			
4		Брусок 60×60 ГОСТ 24454-86 / l=180 сосна 1 ≤ 20%	1	0,0006	м³
5		Брусок 75×85(h) ГОСТ 24454-86 / l=500 сосна 1 ≤ 20%	1	0.0032	м³
		Узел "3"			
		Детали			
1 (1а)	лист 9	Изделие соединительное МС2(МС3)	2	0.7 (0.76)	
2	2-860-6.2-070	Накладка Д2	2		
		Стандартные изделия			
3		Гвоздь К4×100 ГОСТ 4028-63*	22	9,8	кг/1000шт
4		Гвоздь К3×70 ГОСТ 4028-63*	2	3,88	кг/1000шт
		Материалы			
5		Брусок 60×60 ГОСТ 24454-86 / l=180 сосна 1 ≤ 20%	2	0,0006	м³
6		Брусок 75×85(h) ГОСТ 4063-63* / l=500 сосна 1 ≤ 20%	2	0,0032	м³

Привязан:

Инв. №

Взам. инв. № | Подпись и дата | Инв. № подл.

Н. контр.	Иванов		10.90
ГИП	Слюсаренко		10.90
Нач. маст.	Дитрих		10.90
Гл. спец.	Иванов		10.90
Рук. гр.	Гречанникова		10.90
Инженер	Абдеева		10.90
Копировал	Абдеева		

ТП 801-2-122.13.90

Узлы 2, 3

Стадия	Масса	Масштаб
Р. П.		
Лист 2	Листов	

ГПИ "Целингипросельхоз"

4

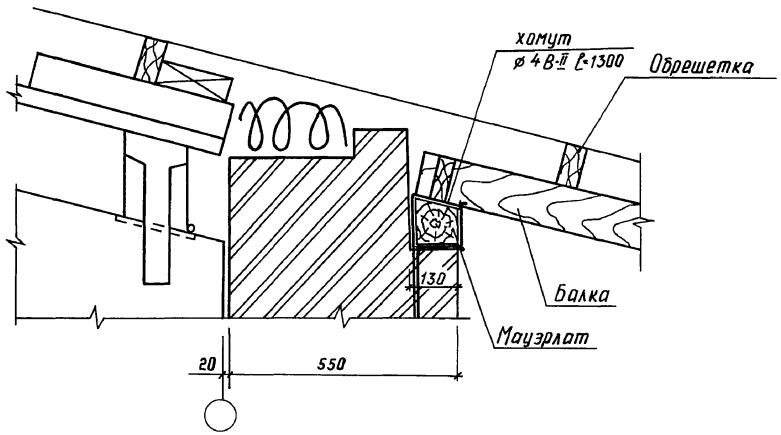

6

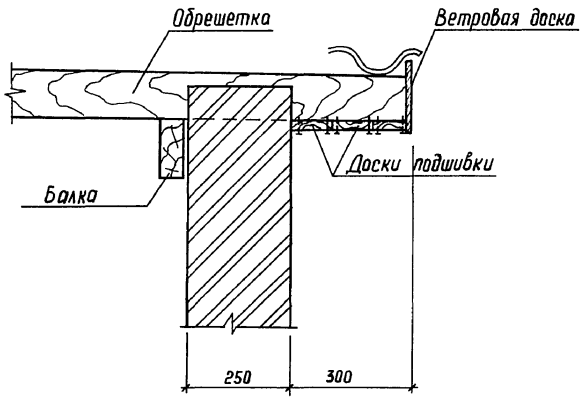

5

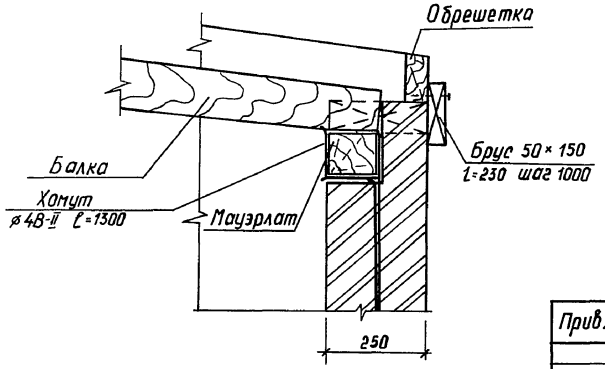

Взам. инв. №

Подпись и дата

Инв. № подл.

Привязан:

Инв. №

Н. контр.	Иванов		10.90
ГИП	Слюсаренко		10.90
Нач. маст.	Дитрих		10.90
Гл. спец.	Иванов		10.90
Рук. гр.	Гречанникова		10.90
Инженер	Авдеева		10.90
Копировал	Авдеева		

ТП 801-2-122.13.90

Узлы 4 ÷ 6

Стадия	Масса	Масштаб
Р. П.		
Лист 3	Листов	

ГПИ "Целингипроселькоз"

24672-02 6

Формат А3

7

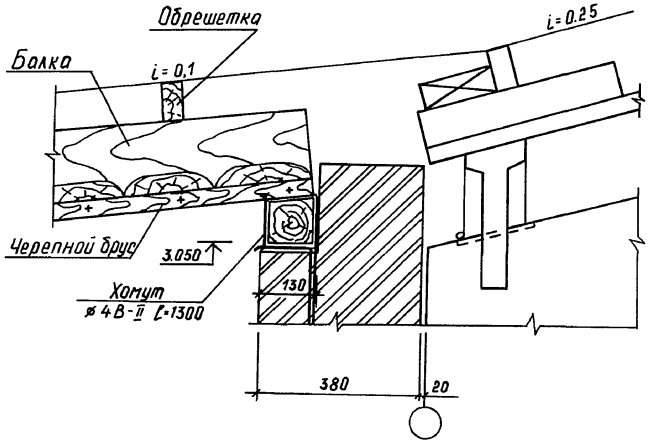

8

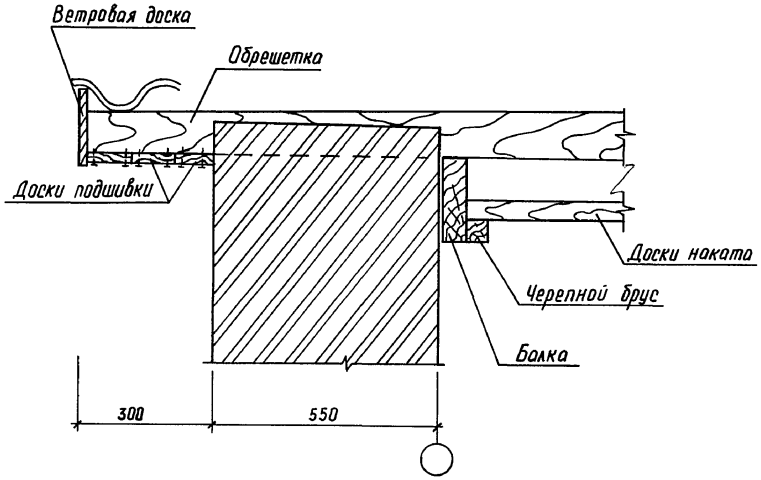

9

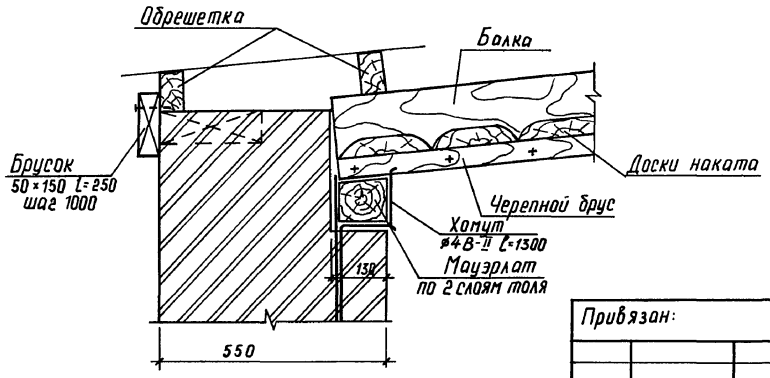

Привязан:

Инв. №

Взам. инв. №

Подпись и дата

Инв. № подл.

Н. контр.	Иванов		10.90
ГИП	Слюсоренко		10.90
Нач. маст.	Дитрих		
Гл. спец.	Иванов		10.90
Рук. гр.	Гречанникова		10.90
Инженер	Авдеева		10.90
Копировал	Авдеева		

ТП 801-2-122.13.90

Узлы 7÷9

Стадия	Масса	Масштаб
р. п.		

Лист 4 Листов

ГПИ "Целингипросельхоз"

24672-02 7 Формат А3

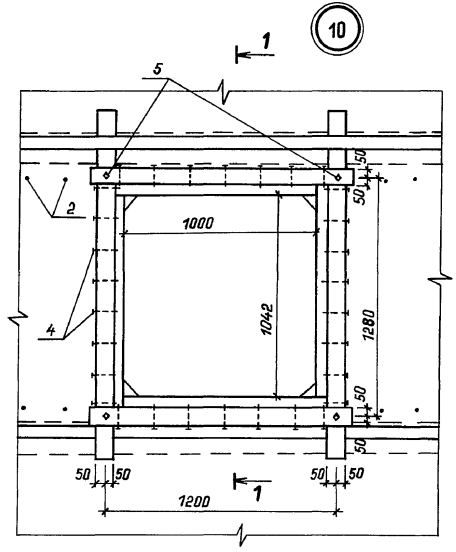

Марка, поз.	Обозначение	Наименование	Кол.	Масса ед., кг	Примечание
		Узел 10			
		Детали			
1	лист 10	Изделие соединительное МС4	4	0.64	
		Стандартные изделия			
2		Гвоздь К4×100 ГОСТ 4028-63*		9.8	кг/1000шт
3		Гвоздь К3×70 ГОСТ 4028-63*		3.88	кг/1000шт
4		Гвоздь К5×150 ГОСТ 4028-63*	30	22.4	кг/1000шт
5		Болт М12×260 ГОСТ 7798-70*	4	248.3	кг/1000шт
		Гайка М12×1.75 ГОСТ 5915-70*	4	15.4	кг/1000шт
		Материалы			
6		Брусок 100×100 ГОСТ 2445-86 / l=2200 сосна Р≤20%	2	0.022	м³
7		Брусок 100×100 ГОСТ 2445-86 / l=1400 сосна Р≤20%	2	0.014	м³

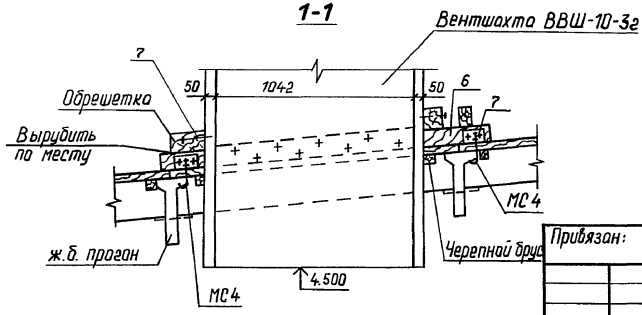

Привязан:

Инв. №

Н. контр.	Иванов		10.90
ГИП	Слюсаренко		10.90
Нач. маст.	Дитрих		10.90
Гл. спец.	Иванов		10.90
Рук. гр.	Гречанникова		10.90
Инженер	Зевакина		10.90
Копировал	Авдеева		

ТП 801-2-122.13.90

Узел 10

Стадия	Масса	Масштаб
Р.П.		
Лист 5	Листов	

ГПИ "Целинеипросельхоз"

Инв.№ подл. | Подпись и дата | Взам. инв.№

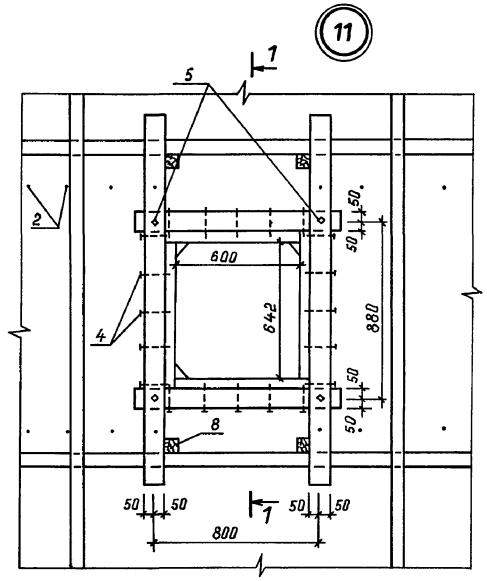

Марка, позиция	Обозначение	Наименование	Кол.	Масса ед, кг	Приме-чание
		Узел 11			
		Детали			
1	лист 10	Изделие соединительное МС4	4	0.64	
		Стандартные изделия			
2		Гвоздь К4×100 ГОСТ 4028-63*		9.8	кг/1000шт
3		Гвоздь К3×70 ГОСТ 4028-63*		3.88	кг/1000шт
4		Гвоздь К5×150 ГОСТ 4028-63*	20	22.4	кг/1000шт
5		Болт М12×260 ГОСТ 7798-70*	4	248.3	кг/1000шт
		Гайка М12×1.75 ГОСТ 5915-70*	4	15.4	кг/1000шт
		Материалы			
6		Брусок 100×100 ГОСТ 2445-86* / l=1600 сосна 1 сорт W≤20%	2	0.016	м³
7		Брусок 100×100 ГОСТ 2445-86 / l=1000 сосна 1 сорт W≤20%	2	0.01	м³
8		Брусок 60×60 ГОСТ 2445-86 / l=180 сосна 1 сорт W≤20%	4	0.006	м³

1 - 1

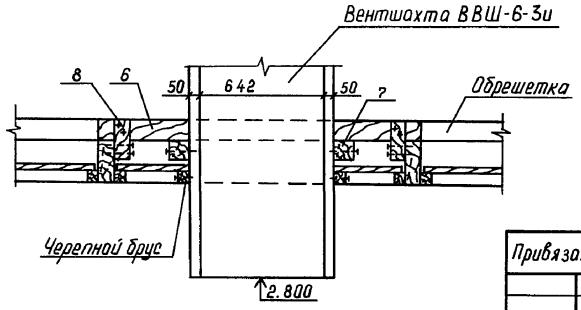

Привязан :

Инв. №

Н.контр.	Иванов		10.90
ГИП	Слюсаренко		
Нач.маст.	Дитрих		
Гл. спец.	Иванов		10.90
Рук. гр.	Гречанникова		10.90
Инженер	Авдеева		10.90
Копировал	Авдеева		

ТП 801-2-122.13.90

Узел 11

Стадия	Масса	Масштаб
р.п.		
Лист 6	Листов	

ГПИ "Целингипросельхоз"

Инв.№ подл. | Подпись и дата | Взам. инв.№

12

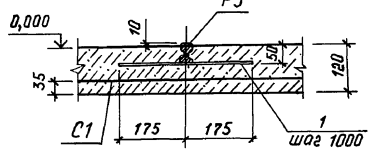

13

Стойки ограждения боксов установить перед бетонированием

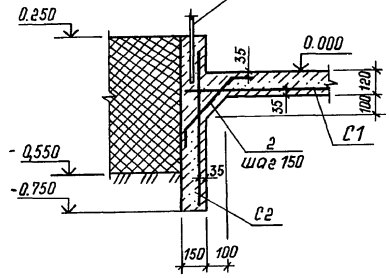

14

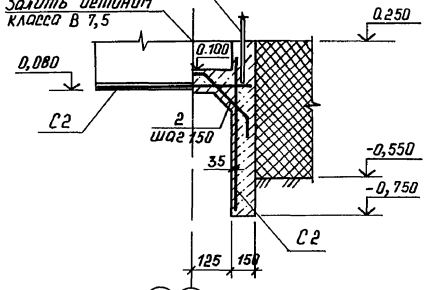

15

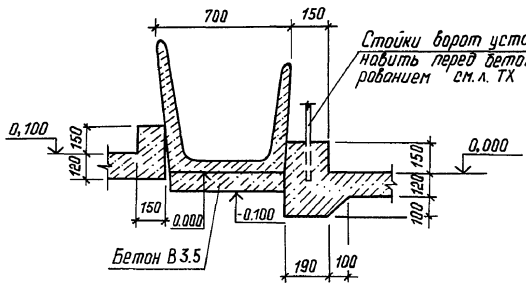

Вид А

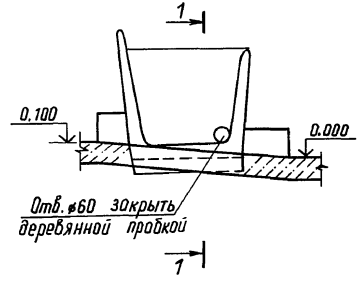

1-1

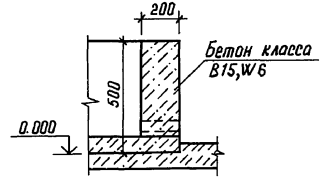

Б А

1. Подготовка под полы условно не показана.

Привязан:

Инв. №

Н. контр.	Иванов		10.90
ГИП	Самсоренко		10.90
Нач. маст.	Дитрих		10.90
Гл. спец.	Иванов		10.90
Рук. гр.	Гречанникова		10.90
Исполнил	Стричишина		10.90

Копировал Авдеева

ТП 801-2-122.13.90

Узлы 12÷15
Вид А

Стадия	Масса	Масштаб
Р.П.		
Лист 7	Листов	

ГПИ „Целингипросельхоз"

24672-02 10

Формат А3

Инв.№ подл. | Подпись и дата | Взам. инв.№

Схема крепления ворот ВРГ 30-30, ВРК 30-30 (ВРК 30-27)

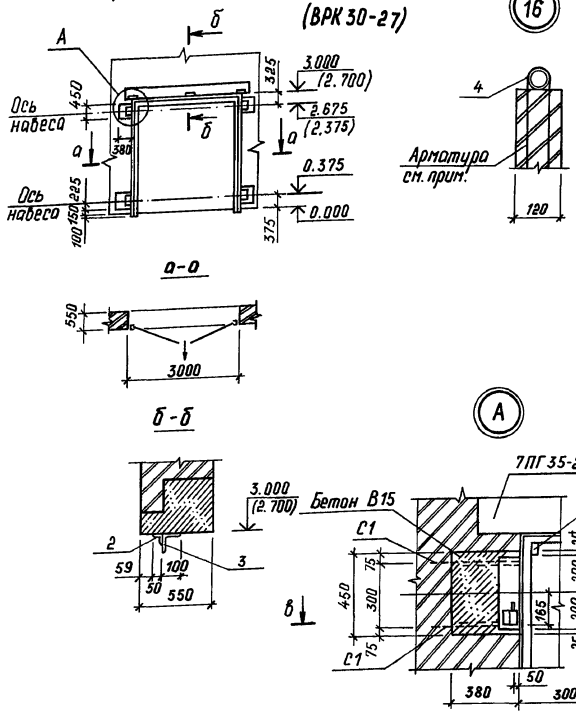

Спецификация элементов крепления ворот и закладных деталей крепления перегородок

Марка, поз.	Обозначение	Наименование	Кол.	Масса ед., кг	Примечание
		Элементы крепления ворот			
		Металлические изделия			
1		Уголок $\frac{Б50\times50\times5\ ГОСТ\ 8509\text{-}88}{ст3кп2\text{-}1\ ГОСТ\ 535\text{-}79}\ \ell=3100$ (2800)	2	11,7 (10,6)	
2		Уголок $\frac{Б50\times50\times5\ ГОСТ\ 8509\text{-}88}{ст3кп2\text{-}1\ ГОСТ\ 535\text{-}79}\ \ell=3000$	1	11,3	
3		Уголок $\frac{Б100\times100\times7\ ГОСТ\ 8509\text{-}88}{ст3\ кп2\text{-}1\ ГОСТ\ 535\text{-}79}\ \ell=70$	3	0,8	
С1		С $\frac{5Вр1\text{-}150}{5Вр1\text{-}150}\ 350\times680\ \frac{30}{25}\ ГОСТ\ 8478\text{-}81$	8	0,57	
МИ4-36	3.400 - 6/76	Изделие закладное МИ4-36	4	5,1	
		Материалы			
		Бетон класса В15			0,38 м³
		Элементы крепления перегородок			
4		Трубо $\frac{\phi 60\times3,5\ ГОСТ\ 10705\text{-}80}{ст3сп6\ ГОСТ\ 380\text{-}88}\ \ell=1700$	24	8,3	
		то же	64	8,3	для коровника

Кирпичные перегородки толщиной 120 мм армировать через 5 рядов кладки двумя продольными стержнями В-I-4 ГОСТ 6727-80 с приваренными к ним поперечными стержнями В-I-4 ГОСТ 6727-80 ℓ = 100 мм.

Привязан:

Инв.№

Н.контр.	Иванов		10.90
ГИП	Снасоренко		10.90
Нач.маст.	Дитрих		10.90
Гл. спец.	Иванов		10.90
Рук. гр.	Гречинникова		10.90
Инженер	Стричишина		10.90
Копировал	Авдеева		

ТП 801-2-122.13.90

Схема крепления ворот ВРГ30-30; ВРК30-30 Узел 16

Стадия	Масса	Масштаб
Р.П.		
Лист 8	Листов	

ГПИ „Целинсельхозпроект"

24672-02 11 Формат А3

Инв.№ подл. | Подпись и дата | Взам. инв.№

МС 2 (МС 3)

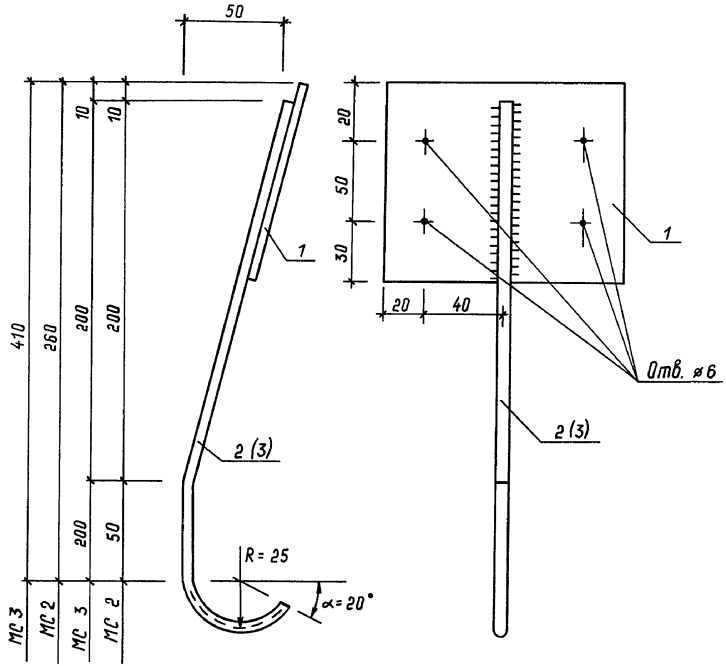

Марка, позиция	Обозначение	Наименование	Кол.	Масса ед., кг.	Примечание
		МС 2		0.70	
1		Полоса $\frac{Б\text{-}6\times100\ ГОСТ\ 103\text{-}76^{*}}{l=120\ \ Ст\,3\ ГОСТ\ 380\text{-}88}$	1	0.56	
2		А-I ⌀8 ГОСТ 5781-82* l=340	1	0.14	
		МС 3		0.76	
1		Полоса $\frac{Б\text{-}6\times100\ ГОСТ\ 103\text{-}76^{*}}{l=120\ \ Ст\,3\ ГОСТ\ 380\text{-}88}$	1	0.56	
3		А-I ⌀8 ГОСТ 5781-82* l=490	1	0.20	

Взам. инв. №

Подпись и дата

Инв. № подл.

Привязан:

Инв. №

Н. контр.	Иванов		10.90
ГИП	Слюсаренко		
Нач. маст.	Дитрих		
Гл. спец.	Иванов		10.90
Рук. гр.	Гречанникова		10.90
Инженер	Авдеева		10.90
Копировал	Авдеева		

ТП 801-2-122.13.90

МС 2, МС 3

Стадия	Масса	Масштаб
р. п.		
Лист 9	Листов	

ГПИ "Целингипроссельхоз"

24672-02 12 Формат А3

МС 4

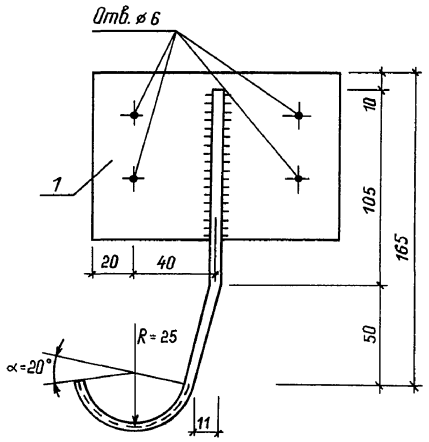

Марка, позиция	Обозначение	Наименование	Кол	Масса ед., кг.	Приме-чание
		МС 4		0.64	
1		Полоса $\frac{Б\text{-}6\times80\ ГОСТ\ 103\text{-}76^{*}}{l=120\quad Ст3\ ГОСТ\ 380\text{-}88}$	1	0.56	
2		А-I ⌀8 ГОСТ 5781-82* l=210	1	0,08	

Привязан:

Инв. №

Н.контр.	Иванов		10.90
ГИП	Слюсаренко		10.90
Нач.маст.	Дитрих		10.90
Гл. спец.	Иванов		10.90
Рук. гр.	Гречанникова		10.90
Инженер	Авдеева		10.90
Копировал	Авдеева		

ТП 801-2-122.13.90

МС 4

Стадия	Масса	Масштаб
р.п.		
Лист 10		Листов

ГПИ "Целингипросельхоз"

Инв. № подл. | Подпись и дата | Взам. инв. №

ПСД 30.9.50-п-1 (ПСД 30.12.50-п-2)

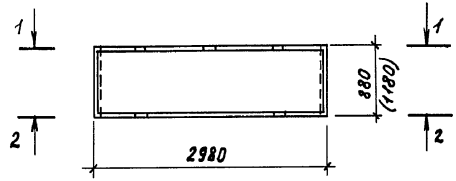

1-1

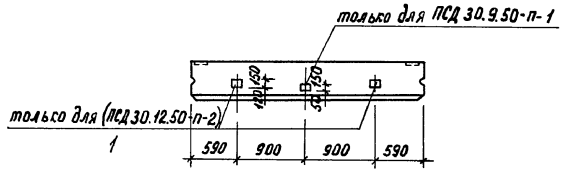

2-2

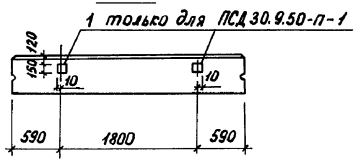

Обозначение	Наименование	Кол. на испол.			Примечание
	Сборочные единицы				
1 1.832.1-9.2.0012.000	Дополнительное закладное изделие М-1	3	2		
	Материал				
	Сталь (на М-1)	1,7	1,7		кг

Марка	Литера	ПСД 30.9.50-п-1	ПСД 30.12.50-п-2		

Т.П 801-2-122.13.90

Стеновые панели
ПСД 30.9.50-п-1
ПСД 30.12.50-п-2

Стадия	Масса	Масштаб
Р.П		
Лист 11	Листов	

ГПИ „Целингипросельхоз"

Н.контр	Иванов		10.90
ГИП	Слюсаренко		10.90
Нач.маст	Дитрих		10.90
Гл.спец.	Иванов		10.90
Рук.гр	Гречанникова		10.90
Инженер	Стричишина		10.90

Привязан:

Инв №

Копировал Авдеева

Т.П 801-2-122.13.90 Альбом III

Инв.№ подл. | Подпись и дата | Взам.инв.№

24672-02 14 Формат А3

ПСД 30.12.50-п-1, ПСД 30.12.50-п-1п

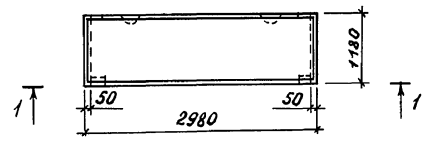

1-1

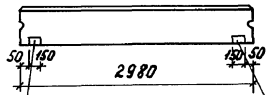

только для ПСД 30.12.50-п-1п
1

только для ПСД 30.12.50-п-1
1

ПСД 12.12.50-п-1

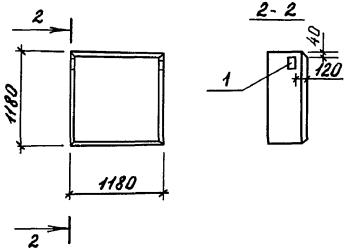

			Обозначение	Наименование	Кол. на испол.			Примечание
				Сборочные единицы				
		1	1.832.1-9.2.0012000	Дополнительное закладное изделие М-1	1	1	2	
				Материал				
				Сталь (на М-1)	1,7	1,7	1,7	кг

Литера	Марка	ПСД 30.12.50-п-1	ПСД 30.12.50-п-1п	ПСД 12.12.50-п-1

Привязан:

Инв. №

Н. контр	Иванов		10.90
ГИП	Слюсаренко		
Нач. маст.	Дитрих		
Гл. спец	Иванов		10.90
Рук. гр	Гречанникова		10.90
Инженер	Стричишина		10.90
Копировал	Авдеева		

ТП 801-2-122.13.90

Стеновые панели ПСД 30.12.50-п-1, ПСД 30.12.50-п-1п, ПСД 12.12.50-п.

Стадия	Масса	Масштаб
Р. П		
Лист 12	Листов	

ГПИ „Целингипросельхоз"

Инв. № подл. | Подпись и дата | Взам. инв. №

ПСД 60.9.50-п-1; ПСД 60.9.50-п-1п.
ПСД 60.9.50-п-3; ПСД 60.9.50-п-3п.

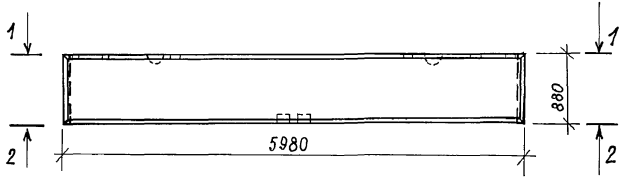

1 - 1

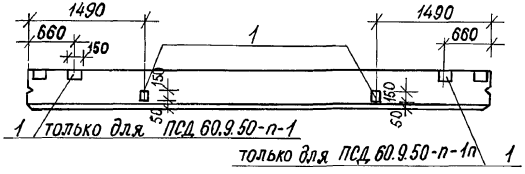

2 - 2

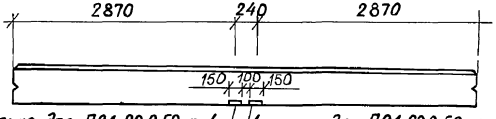

Формат	Зона	Поз.	Обозначение	Наименование	Кол-во на испол.				Примечание
				Сборочные единицы					
		1	1.832.1-9.2.0012000	Дополнительное закладное изделие М-1	4	4	3	3	
				Материал					
				Сталь (на М-1)	1,7	1,7	1,7	1,7	кг

Литера	Марка				
	ПСД 60.9.50-п-1	ПСД 60.9.50-п-1п	ПСД 60.9.50-п-3	ПСД 60.9.50-п-3п	

Привязан:

Инв.№

Н.контр.	Иванов		10.90
ГИП	Слюсаренко		10.90
Нач.маст.	Дитрих		10.90
Гл.спец.	Иванов		10.90
Рук.гр.	Гречанникова		10.90
Инженер	Стрижшина		10.90

ТП 801-2-122.13.90

Стеновые панели ПСД 60.9.50-п-1, ПСД 60.9.50-п-1п, ПСД 60.9.50-п-3, ПСД 60.9.50-п-3п.

Стадия	Масса	Масштаб
Р.П.		

Лист 13 листов

ГПИ „Целингипросельхоз"

Инв.№ подл. | Подпись и дата | Взам.инв.№

копировал Пруцько Формат А3

ТП 801-2.122.13.90 Альбом II

ПСД 60.9.50-п-2 ; ПСД 60.9.50-п-2п.

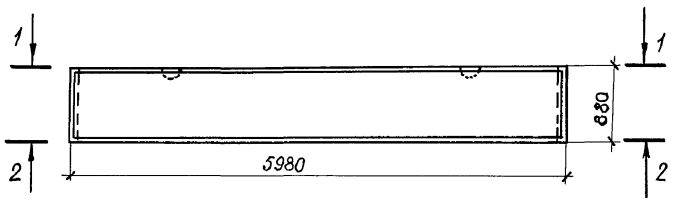

1 - 1

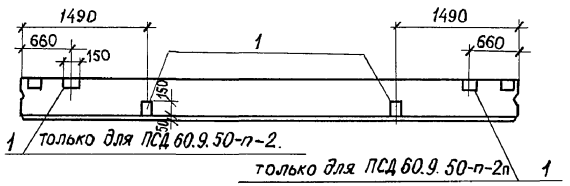

2 - 2

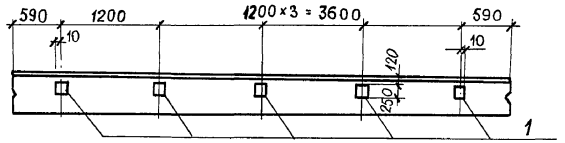

Формат	Зона	Поз.	Обозначение	Наименование	Кол. на исп.		Примечание
				Сборочные единицы			
		1	1.832.1-82. 0012000	Дополнительное заклад-			
				ное изделие М-1	8	8	
				Материал			
				Сталь (на М-1)	1,7	1,7	кг.
				Литера			
				Марка	ПСД 60.9.50-п-2	ПСД 60.9.50-п-2п	

Н. контр	Иванов		10.90
ГИП	Слюсаренко		10.90
Нач. маст	Дитрих		10.90
Гл. спец	Иванов		10.90
Рук. гр.	Гречанникова		10.90
Исполн.	Стричишина		10.90

Привязан

Инв №

ТП 801-2-122.13.90.

Стеновые панели
ПСД 60.9.50-п-2 ;
ПСД 60.9.50-п-2п.

Стадия	Масса	Масштаб
Р.П.		

лист 14 | листов

ГПИ „Целингипросельхоз"

Инв № подл. | Подпись и дата | Взам. инв №

Копировал Тотменина 24672-02 17 Формат А3

Альбом III

ТП 801-2-122.13.90

Опалубочный чертеж полурам РПС 21.36-3А III-па; РПС 21.36-3А III-пб.

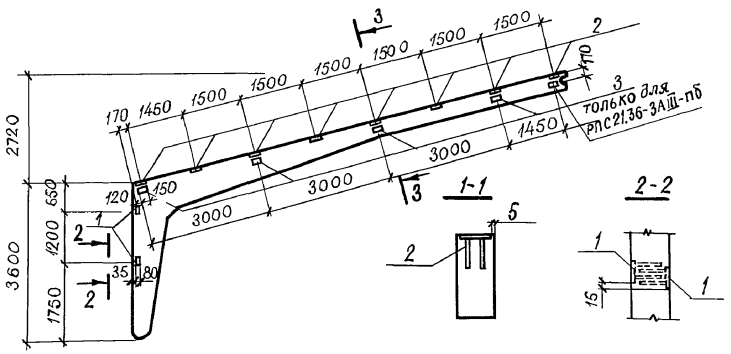

Опалубочный чертеж полурамы РПС 21.36-3А III-пв

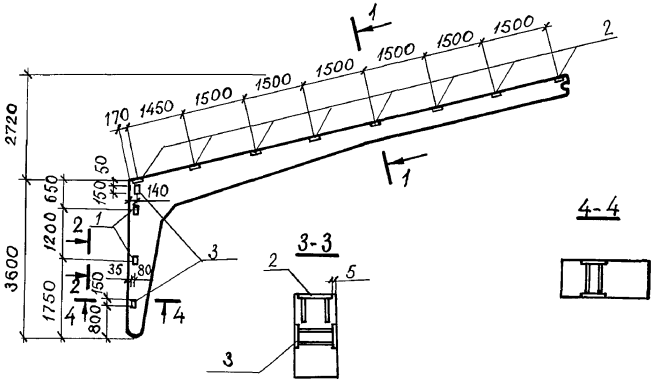

Опалубочный чертеж перемычки 7ПГ35-23а

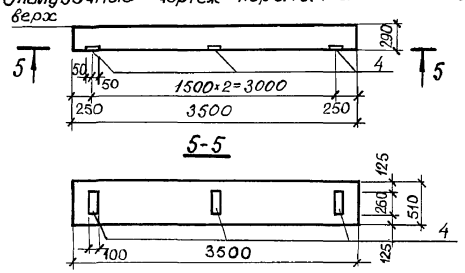

		Обозначение	Наименование	Кол. на исполнение				Примечание
			Сборочные единицы					
1		1.822.1-6.2-17	Дополнительное заклад-					
			ное изделие МН4	4	4	4		
2		1.822.1-6.2-17	Дополнительное заклад-					
			ное изделие МН9	8	8	8		
3		1.822.1-6.2-18	Дополнительное заклад					
			ное изделие МН6		5	2		
4		1.038.1-1.12 1010-01	Дополнительные заклад					
			ные изделия М2				3	
			Материалы					
			Сталь (на МН4)	0,5	0,5	0,5		
			Сталь (на МН9)	1,8	1,8	1,8		
			Сталь (на МН6)		2,4	2,4		
			Сталь (на М2)				2,0	

Литера	Марка	РПС21.36-3А III-па	РПС21.36-3А III-пб	РПС21.36-3А III-пв	7ПГ35-23а

Взам. инв.№ | Подпись и дата | Инв.№ подл.

Привязан :

Инв.№

Н. контр.	Иванов		10.90
ГИП	Слюсаренко		10.90
Нач. маст	Дитрих		10.90
Гл. спец	Иванов		10.90
Рук. гр.	Зречанникова		10.90
Вед. инж	Чернигина		10.90

Т.П. 801-2-122.13.90

Полурамы РПС 21.36-3А III-па РПС 21.36-3А III-пб, РПС 21.36-3А III-пв
Перемычка 7ПГ35-23а

Стадия	Масса	Масштаб
Р.П.		
Лист 15	Листов	

ГПИ „Целингипросельхоз"

24672-02 18 Копировал Тотменина Формат А3

Щит Щ1, Щ2, Щ3

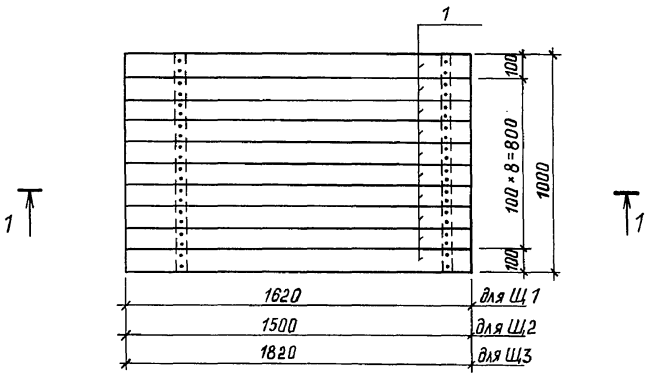

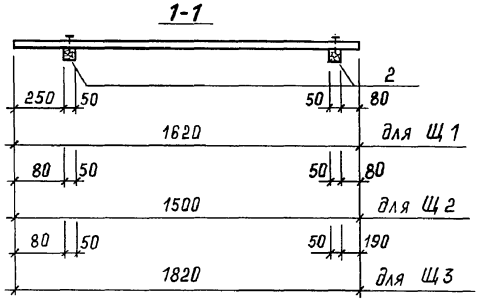

Марка, поз.	Обозначение	Наименование	Кол.	Масса ед, кг	Приме-чание
		Щит Щ1			
1	лист 16	доска 100×32 ГОСТ 8486-66* ℓ=1620	10		0,0051м³
2	лист 16	брусок 50×50 ГОСТ 848-66* ℓ=1000	2		0,0025м³
		Щит Щ2			
1	лист 16	доска 100×32 ГОСТ 8486-66* ℓ=1500	10		0,0048м³
2	лист 16	брусок 50×50 ГОСТ 8486-66* ℓ=1000	2		0,0025м³
		Щит Щ3			
1	лист 16	доска 100×32 ГОСТ 8486-66* ℓ=1820	10		0,0058м³
2	лист 16	брусок 50×50 ГОСТ 8486-66* ℓ=1000	2		0,0025м³

Взам. инв. №
Подпись и дата
Инв. № подл.

Привязан:

Инв. №

Н. контр.	Иванов		10.90
ГИП	Слюсаренко		
Нач. маст.	Дитрих		
Гл. спец.	Иванов		10.90
Рук. гр.	Гречанникова		10.90
Инженер	Зебакина		10.90

Копировал Авдеева

ТП 801-2-122.13.90

Щиты Щ1÷Щ3

Стадия	Масса	Масштаб
р.п.		
Лист 16	Листов	

ГПИ "Целинагипросельхоз"

24672-02 19 Формат А3

ФОМ1

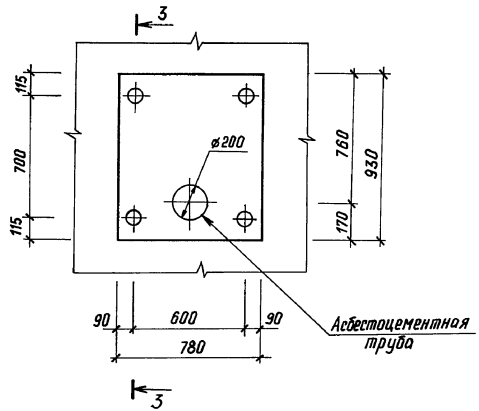

3-3

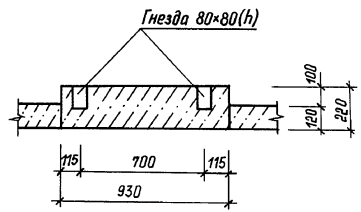

Марка, поз.	Обозначение	Наименование	Кол.	Масса ед. кг	Примечание
		Фундамент под автопавилку			
		Бетон В 25			0.16 м³
		Асбестоцементная труба			
		ø200 ГОСТ 1839-80 ℓ=480	1		

Взам. инв. №

Подпись и дата

Инв. № подл.

gost.e-ecolog.ru

Привязан:

Инв. №

Н. контр.	Иванов		10.90
ГИП	Слюсаренко		
Нач. маст.	Дитрих		
Гл. спец.	Иванов		10.90
Рук. гр.	Гречанникова		10.90
Инженер	Зебокина		10.90
Копировал	Авдеева		

ТП 801-2-122.13.90

Фундамент под автопавилку ФОМ1

Стадия	Масса	Масштаб
Р.П.		

Лист 17 | Листов

ГПИ "Целингипросельхоз"