ТИПОВОЙ ПРОЕКТ

709-3-3 сп.92

ОПЕРАТИВНЫЙ МЕХАНИЗИРОВАННЫЙ СКЛАД ХЛОПКА-СЫРЦА ВМЕСТИМОСТЬЮ 1500 Т

АЛЬБОМ 1

ПЗ	ПОЯСНИТЕЛЬНАЯ ЗАПИСКА
ТХ	ТЕХНОЛОГИЯ ПРОИЗВОДСТВА
АС	АРХИТЕКТУРНО-СТРОИТЕЛЬНЫЕ РЕШЕНИЯ
ВК	ВНУТРЕННИЙ ВОДОПРОВОД И КАНАЛИЗАЦИЯ
ЭМ	ЭЛЕКТРИЧЕСКОЕ ОСВЕЩЕНИЕ И СИЛОВОЕ ЭЛЕКТРООБОРУДОВАНИЕ
АТХ	АВТОМАТИЗАЦИЯ ТЕХНОЛОГИЧЕСКИХ ПРОЦЕССОВ

25290-01

ОТПУСКНАЯ ЦЕНА

gost.e-ecolog.ru

ТИПОВОЙ ПРОЕКТ

709-3-3 сп.92

ОПЕРАТИВНЫЙ МЕХАНИЗИРОВАННЫЙ СКЛАД ХЛОПКА-СЫРЦА ВМЕСТИМОСТЬЮ 1500 т

АЛЬБОМ 1

ПЕРЕЧЕНЬ АЛЬБОМОВ

Альбом 1	ПЗ	Пояснительная записка
	ТХ	Технология производства
	АС	Архитектурно-строительные решения
	ВК	Внутренние водопровод и канализация
	ЭМ	Электрическое освещение и силовое электрооборудование
	АТХ	Автоматизация технологических процессов
Альбом 2	АСИ	Строительные изделия
Альбом 3	СО	Спецификации оборудования
Альбом 4	С	Сметы
Альбом 5	ВМ	Ведомость потребности в материалах

Разработан проектным институтом
„Южгипроагропром"

Гл.инженер института — Э.Т. Нагизаде
Гл.инженер проекта — И.Е. Дескубес
Гл.конструктор института — И.Г. Бандад

Утвержден Главагропромнаучпроектом Минсельхозпрода СССР
приказ от 12.12.91 № 073-3/206
Введен в действие Южгипроагропромом
приказ от 10.03.92 № 361-т

© АПП ЦИТП, 1992

СОДЕРЖАНИЕ АЛЬБОМА 1

Лист	Наименование	Стр.
1	Пояснительная записка (начало)	3
2÷4	Пояснительная записка (продолжение)	4÷6
5	Пояснительная записка (окончание)	7
ТХ	Технология строительного производства	
1	Общие данные	8
2	Расположение технологического оборудования	
	План комплекса	9
3	Расположение технологического оборудования	
	План на отм. 0.000. Разрез 1-1; разрез 2-2	10
АС	Архитектурно-строительные решения	
1	Общие данные	11
2	Общие данные (окончание)	12
3	План на отм. 0.000. Разрез 1-1	13
4	Фасады	14
5	План полов. План кровли	15
6	План фундаментов при сейсмичности 7 баллов	16
7	План фундаментов при сейсмичности 8 баллов	17
8	Сечения фундаментов при сейсмичности 8 баллов	18
9	Фундаменты Ф1, Ф2, Ф2а, Ф3, Ф4, Ф5, Ф5а	19
10	Схема расположения подпольного хозяйства	20
11	Подпольное хозяйство. Сечения	21
12	Приямок на отм.-350. Металлическая изоляция приямка	
	(внутренняя)	22
13	Рампа. Схема расположения подпорных стен. Виды. Сечения.	23
14	Рампа. Монолитные элементы подпорных стен. МС1, МС2	
	БМ1, БМ2, ОБМ1	24
15	Спецификация элементов приямков подпорных стен	
	рампы	25
16	Схема расположения колонн, балок покрытия сейсмич-	
	ность 7 баллов.	26
17	Схема расположения колонн, балок покрытия сейсмич-	
	ность 8 баллов	27
18	Схема расположения опорных консолей	28
19	Схема расположения плит покрытия	29
20	Схема расположения стеновых панелей	30

Лист	Наименование	Стр.
ВК	Внутренние водопровод и канализация	
1	Общие данные	31
2	План на отм. 0.000	32
3	План на отм. 0.000. Схема системы В2	33
ЭОМ	Электрическое освещение и силовое электрооборудование	
1	Общие данные	34
2	Схема принципиальная 1 шр.	35
3	План расположения силового электрооборудования и	
	прокладки электросетей	36
4	План расположения электроосвещения и прокладка	
	электросетей	37
АТХ	Автоматизация технологических процессов	
1	Общие данные	38
2	Схема внешних подключений (начало)	39
3	Схема внешних подключений (окончание)	40
4	План трасс и расположения оборудования	41

7.09-3-3сп.92

Инв. № подл. | Подпись и дата | Взам. инв. №

Альбом 1

Общая часть.

Типовой проект „Оперативный механизированный склад хлопка-сырца вместимостью 1500т" разработан в соответствии с перечнем работ по типовому проектированию Госстроя СССР на 1991 год тема ТФ6.Ч.14 и задания на проектирование, утвержденного Главным научно-проектным Управлением по строительству при Государственной комиссии Совета Министров СССР по продовольствию и закупкам . 21.02.91г.

Область применения проекта.

Типовой проект оперативного механизированного склада разработан для строительства в районах со следующими природными и климатическими условиями:

расчетная зимняя температура наружного воздуха минус 20°С;

нормативное значение ветрового давления $\frac{0,38 кПа}{38 кгс/м^2}$;

нормативное значение веса снегового покрова $\frac{0,70 кПа}{70 кгс/м^2}$;

сейсмичность 7 и 8 баллов;

грунты в основании II типа по просадочности.

Грунты непучинистые со следующими характеристиками:

нормативный угол внутреннего трения $\varphi^н = 26°$ (0,49 рад.);

нормативное удельное сцепление $C^н = 2 кПа$ (0,02 кгс/см^2);

модуль деформации нескальных грунтов $E = 15 мПа$ (150 кгс/см^2);

плотность грунта $\gamma = 1,8 т/м^3$.

Рельеф территории спокойный, грунтовые воды отсутствуют.

За проект аналог принят типовой проект № 813-1-44С.89 „Склад хлопка-сырца вместимостью 800 т", приведенный к сопоставимому виду.

Технико-экономические показатели

NN п.п.	Наименование	Един. измер.	Количество: По проекту	Количество: По аналогу
1	2	3	4	5
1.	Вместимость склада	т	1500	1600
2.	Годовой объем товарной продукции			
	- в натуральном выражении	т	1500	1600
	- в ценах реализации	тыс.руб.	2557.80	—
3.	Расчетный показатель	т	1	1
4.	Численность работающих	чел.	6	10
	в том числе: рабочих	чел.	6	10
5.	Общая площадь	м^2	2312,62	2592,00
6.	Площадь застройки	м^2	2378,80	2617,24
7.	Строительный объем	м^3	22614,24	21029,52
8.	Общая сметная стоимость,	тыс.руб.	194,40 / 306,03	216,16 / 340,40
	в том числе:			
	строительно-монтажных раб.	тыс.руб.	180,18 / 284,70	201,94 / 319,07
	оборудования	тыс.руб.	14,22 / 21,33	14,22 / 21,33
	Общая сметная стоимость на расчетный показатель	руб.	129,60 / 204,02	135,10 / 212,75
	Стоимость строительно-монтажных работ на 1м^2 общей площади	руб.	77,91 / 123,11	77,91 / 123,10
9.	Общая сметная стоимость, с учетом привязки	тыс.руб.	258,17 / 406,75	287,55 / 453,14
10.	Потребная электрическая мощность на расчетный показатель	кВт		
11.	Трудозатраты построечные	чел.-ч	20060	22473
	на расчетный показатель	чел.-ч	13,37	14,04
	на 1 млн. руб. строительно-монтажных работ	тыс.чел-ч	111,33	111,29
12.	Расход основных строительных материалов			
	цемента, приведенного к М400	т	360,67	404,23
	стали, приведенной к классам AI и Ст3	т	187,99	210,69
	лесоматериалов, приведенных к круглому лесу	м^3	13,34	14,95
	на расчетный показатель:			
	цемента	кг	240,45	252,64
	стали	кг	125,33	131,68
	лесоматериалов	м^3	0,009	0,009
	На 1 млн. руб. строительно-монтажных работ			
	цемента	т	2001,72	2081,73
	стали	т	1043,35	1043,33
	лесоматериалов	м^3	74,04	74,03

Примечание.

Значение дробных показателей: числитель - в нормах и ценах 1984г., знаменатель - в ценах 1991г., исчисленных пересчетом с применением установленных индексов к ценам 1984г.

Технология и механизация.

Склад размещается в комплексах хлопкоочистительных заводов и предназначается для кратковременного хранения хлопка-сырца перед его промышленной переработкой.

Проектом предусматривается технология загрузочно-разгрузочных работ и хранения с использованием комплекса специального оборудования марки „Коос" функционирующего по следующей технологической схеме: хлопок выгруженный из кузова прицепа в приемный бункер, транспортируется конвеером в зону взаимодействия с колковыми барабанами, которые разрыхляют массу хлопка-сырца и подают на отводящий конвейер, откуда масса попадет на конвейер, направляющий ее в левый или правый конвейер загружаемой секции оперативного склада, затем поступает в метатель и выбрасывается в загружаемую секцию склада.

Выгрузка оперативного механизированного склада осуществляется системой заводского пневмотранспорта.

Склад размещен в двух отдельных зданиях-секциях вместимостью 750т.

В проекте предусматривается механизация технологических процессов с применением конструкторских разработок ГСКБ объединения „Узбекхлопкомаш" - комплекса оборудования марки „Коос", предназначена специально для оперативных складов хлопкоочистительных заводов.

Работа осуществляется в автоматическом режиме.

Привязан

709-3-3 сп. 92 ПЗ

ГИП	Дескубес	Оперативный механизированный склад хлопка-сырца вместимостью 1500т.	Стадия: РП; Лист: 1; Листов: 5
Нач.отд.	Соловьев		
Н.контр.	Дескубес		
Гл.конст.	Бадиров	Пояснительная записка.	Южгипроагропром
Гл.кон.пр.	Мастанзаде		
Исполн.	Дескубес		

25290-01 4

Копировал: Абаева

Формат А2

Инв.№ подл. | Подпись и дата | Взам. инв.№

Альбом 1

Архитектурно-строительное решение.

Объемно-планировочные и конструктивные решения здания приняты с учетом требований в части технологических процессов, подъемно-транспортного оборудования, общепринятых габаритных схем и номенклатуры действующих типовых конструкций.

Оперативный склад - отдельно стоящее здание, состоящее из двух секций на 750т хлопка-сырца с навесом и рампой с пандусом.

Секция представляет собой здание прямоугольной формы с размерами в осях 18×54м, с шагом колонн 6м, высотой до низа выступающих конструкций 8,40м.

Навес - прямоугольной формы с размерами в осях 15×18м, с шагом колонн - 6м, высотой до низа выступающих конструкций 9,590м. Степень огнестойкости - II.

Рампа запроектирована размерами 3×12,7м, высотой 2м. Конструкция выполнена в железобетонном каркасе с заполнением блоками, покрытие - асфальтобетонное.

В разработанном типовом проекте склада приняты следующие конструкции: сборный железобетонный каркас; фундаменты сборно-монолитные; покрытие - из сборных железобетонных плит; стены - из сборных железобетонных панелей; кровля - рулонная.

Антисейсмические мероприятия.

Антисейсмические мероприятия приняты согласно СНиП II-7-81. Для создания гибких узлов крепления стеновых панелей с колоннами каркаса в последних предусмотрены дополнительные закладные детали.

Устраиваются горизонтальные распорки и вертикальные связи в уровне балок покрытия.

Охрана труда и техника безопасности.

Объемно-планировочные решения склада и компановку технологического оборудования выполнить с учетом требований техники безопасности и промышленной санитарии.

Предусматриваются следующие мероприятия по охране труда и технике безопасности:

1. Технологическое оборудование установлено с необходимыми по нормам разрывами, обеспечивающими безопасность их обслуживания.
2. Обслуживающая площадка и ведущая к ней лестница ограждены перилами высотой не менее 0,9м.
3. Устранение неполадок, смазка механизмов должна производиться при полной остановке машин.
4. Оборудование с электродвигателями должно быть заземлено.

Ряд мероприятий по охране труда и техники безопасности см. ТХ-1.

Организация труда, управление производством.

Штаты производственных рабочих определены в соответствии с производственной программой и нормами технологического проектирования предприятий легкой промышленности ВНТП 30-86.

Штаты работающих - 6 человек, в т.ч. мужчин - 6 чел.

Расстановка производственных рабочих принята с учетом специфики производства.

Принят односменный режим работ с 41-часовой рабочей неделей.

Указания по производству основных строительно-монтажных работ.

Земляные работы.

Разработка траншей и котлованов под фундаменты производится экскаватором, оборудованным обратной лопатой (емкость ковша 0,15-0,5 м³).

Грунт выбирается до нулевой отметки по всей площади здания, а под фундаменты - до проектной отметки с недобором грунта 20-30см. Недобор грунта разрабатывается вручную.

Вынутый грунт, необходимый для обратной засыпки, размещается в отвале, остальной - вывозится автосамосвалами за пределы строительной площадки.

Монтаж сборных железобетонных конструкций.

Монтаж должен выполняться с соблюдением следующих требований:

- последовательности монтажа, обеспечивающей устойчивость и геометрическую неизменяемость смонтированной части здания на всех стадиях монтажа и прочность монтажных соединений;
- комплектности установки конструкций для каждого участка (захватки, ячейки), позволяющей производить на смонтированном участке последующие работы;
- безопасности монтажных, общестроительных и специальных работ на объекте с учетом их выполнения по совмещенному графику.

Основным критерием при выборе монтажного крана является соответствие его технических параметров (грузоподъемности, вылета стрелы, высоты подъема крюка) весовым характеристикам монтируемых конструкций и планировочному решению здания.

При выборе монтажного крана учитывается также необходимая последовательность монтажных работ, диктуемая конструктивным решением возводимого здания.

В качестве монтажного крана может быть рекомендован автокран.

Принципиальная схема монтажа предусматривает следующую последовательность монтажных работ:

- установка фундаментных блоков на подготовленное основание;
- обратная засыпка пазух фундаментных блоков с последующим трамбованием грунта;
- монтаж балок методом „на себя".

До начала монтажа в зоне действия монтажного крана необходимо разместить соответствующий комплект конструкций. Рекомендуемые принципиальные решения монтажа могут служить основой при разработке проекта производства работ.

Техника безопасности в строительстве.

Строительно-монтажные работы при возведении здания необходимо выполнять в строгом соответствии с соблюдением правил техники безопасности СНиП III-4-80. Особое внимание необходимо обратить на соблюдение следующих основных правил техники безопасности:

- в зоне действия землеройной техники при производстве земляных работ не выполнять какие-либо другие работы;
- не выполнять подъем сборных железобетонных изделий, не имеющих монтажных петель, маркировки и меток, обеспечивающих их правильную строповку;
- не гнуть монтажные петли до установки монтажного элемента в проектное положение;
- зона, опасная для нахождения людей во время перемещения, установки и закрепления монтажных элементов, должна быть обозначена хорошо видимыми предупредительными знаками;

Инв.№ подл. | Подпись и дата | Взам.инв.№

- при перемещении монтируемых элементов монтажникам следует находиться вне контура устанавливаемого элемента со стороны, противоположной подаче их краном;
- не допускать пребывания людей на монтируемых элементах во время их подъема, перемещения и установки;
- оставлять конструкции на весу категорически запрещается, расстроповка установленных элементов и конструкций разрешается после прочного и устойчивого их закрепления.

Производство работ в зимнее время.

Рытье котлованов под фундаменты в зимнее время производить непосредственно перед началом бетонных работ. В случае необходимости кратковременного перерыва между окончанием земляных работ и устройством фундаментов, рытье котлованов производить на 25-30 см выше проектной отметки для того, чтобы основание под фундаменты не успело промерзнуть. Доведение земляных работ до проектной отметки производить непосредственно перед укладкой фундаментов. Перед наступлением заморозков необходимо произвести мероприятия по предохранению от промерзания основания фундаментов, заложение подошвы которых выше глубины промерзания.

Сварка металлических конструкций в зимнее время допускается при температуре не ниже -20°С.

Противопожарные мероприятия.

Здание оперативного механизированного склада запроектировано в строительных конструкциях, соответствующих по пределу огнестойкости и пределу распространения огня согласно СНиП 2.01.02-85. ко II степени огнестойкости. Категория склада по пожарной опасности - „В".

Расчетный расход воды на внутреннее пожаротушение принят по таб. 2 СНиП 2.01.02-84 и составляет 10,4 л/сек.

Расчетный расход воды на наружное пожаротушение принят по табл. 1 СНиП 2.01.02-84 и составляет 15 л/сек.

Наружное пожаротушение осуществляется из гидрантов или резервуаров.

Водопровод и канализация.

Проектом предусматривается сухотрубная система противопожарного водопровода.

В зависимости от местных условий схему внутреннего противопожарного водоснабжения возможно осуществить по двум вариантам:
- подача воды от противопожарной насосной станции;
- подача воды от горводопровода или сети промплощадки.

Расчетный расход воды на наружное пожаротушение принят по табл. 7 СНиП 2.04.02-84 и составляет 15 л/сек.

Наружное пожаротушение осуществляется из гидрантов или резервуаров с установкой световых указателей пожарных водоисточников по ГОСТ 12.4.026-76.

Электроснабжение, силовое электрооборудование и электроосвещение.

Электротехническая часть типового проекта разработана в соответствии с техническими характеристиками установленного технологического оборудования. и отвечает требованиям „Правил устройства электроустановок" (ПУЭ-85), „Инструкции по проектированию силового и осветительного электрооборудования промышленных предприятий" (СН 357-77).

В проекте решается силовое электрооборудование и электроосвещение.

В соответствии с ПУЭ по надежности электроснабжения электроприемники склада относятся к потребителям III категории.

Проектом предусмотрено рабочее освещение.

Молниезащита склада решается при привязке проекта.

Автоматизация.

Автоматизация комплекса выполнена в объеме, предусмотренном инструкцией по монтажу и эксплуатации „Кооб".

Электрическая схема управления предусматривает местное, дистанционное и сблокированное управление электроприводами. В сблокированном режиме пуск двигателей возможен только в определенной последовательности, обратной ходу технологического процесса. Выбор режима производится переключателем S1 на пульте управления. На пульт управления вынесена сигнализация состояния двигателей, а также предельные положения поворотного устройства обоих метателей.

Охрана окружающей природной среды.

При привязке проекта следует представить в соответствии с приложением к СНиП 1.02.01-85 „Пособие по составлению раздела проекта „Охрана окружающей природной среды" раздел проекта „Охрана окружающей природной среды", который состоит из следующих подразделов: „Охрана атмосферного воздуха от загрязнения", „Охрана поверхностных и подземных вод от загрязнения и истощения", „Восстановление земельного участка, использование плодородного слоя почвы, охрана недр и животного мира". Разработка подразделов должна вестись в тесной взаимной увязке.

Инв. № подл. | Подпись и дата | Взам. инв. №

Альбом 1

Указания по обеспечению эксплуатационной пригодности здания на просадочных грунтах.

1. В целях устранения влияния деформации просадочного основания необходимо основание под фундаменты подвергнуть поверхностному уплотнению тяжелыми трамбовками.
2. Основные параметры уплотненного основания:
а) размеры уплотняемой площади в плане принимать в зависимости от размеров подошвы фундаментов по схеме, приведенной на данном листе;
б) требуемая глубина уплотнения – 3,0 м;
в) величина недобора грунта до проектной отметки заложения фундаментов – 0,2 ÷ 0,3 м;
г) диаметр трамбовки – 1,4 м, вес – 3,1 т. Конструкцию трамбовки см. приложение „Руководство по производству и приемке работ при устройстве оснований и фундаментов";
д) высота сбрасывания 4 ÷ 8 м.

Количество ударов по одному следу до получения отказа ориентировочно 12 ударов. Отказ т.е. предельная величина понижения поверхности уплотняемого грунта от одного удара трамбовки определяется по результатам опытного уплотнения.

е) требуемая плотность (объемный вес скелета) уплотненного грунта на глубине 3,0 м $\gamma_{ск} \geq 1{,}65$ т/м³. Средняя плотность в пределах уплотненной зоны не менее $\gamma_{ск} = 1{,}8$ т/м³;
ж) оптимальная влажность уплотняемого грунта $W_o = 25\%$. При естественной влажности, равной или больше W_o, доувлажнение не требуется. При меньшей влажности согласно п. 35 СНиП III-9-74 требуется доувлажнение. Потребное количество воды на 1 м² уплотняемой поверхности ориентировочно 0,25 м³.
3. Приведенные пардметры уплотняемого основания являются материалом для составления смет и ППР и подлежат уточнению по результатам опытного уплотнения.
4. Опытное уплотнение производить с привлечением грунтовой лаборатории по методике, приведенной вышеназванным „Руководством". Результаты опытного уплотнения, являющиеся основным документом при приемке должны быть оформлены соответствующими актами.
5. Засыпку пазух и подсыпку под полы выполнять местным качественным грунтом оптимальной влажности равной влажности на границе раскатывания. Отсыпку грунта производить с тщательным послойным уплотнением до плотности $\gamma_{ск} = 1{,}80$ т/м³. Обратную засыпку грунта и его уплотнение выполнять немедленно после устройства фундаментов.
6. Вокруг зданий и сооружений устроить водонепроницаемые отмостки шириной 1,5 м.
7. Производства, приемку и контроль качества работ по уплотнению грунта в основании, пазухах и подсыпках под полы выполнять по утвержденному ППР в строгом соответствии с требованиями СНиП III-9-74 и СНиП III-8-76. Без ППР к работам по уплотнению не приступать.
8. Обратить особое внимание на получение оптимальной влажности уплотняемого грунта, не допуская его переувлажнения при заливке водой в случае доувлажнения.
9. Работы по уплотнению производить под наблюдением грунтовой лаборатории с оформлением журналов установленной формы.
10. Проект производства работ по уплотнению грунта в основании, пазухах и подсыпках под полы должен быть разработан в соответствии с приведенными указаниями и требованиями „Руководства по производству и приемке работ при устройстве оснований и фундаментов".
11. К работам по устройству фундаментов приступить только после приемки уплотненного основания, оформленного соответствующим актом.

Схема уплотненных оснований

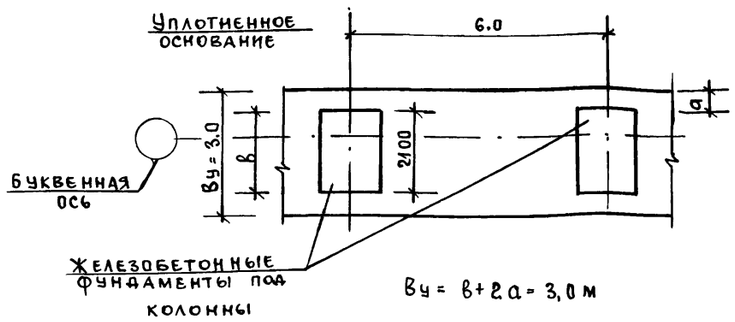

Сечение 1-1

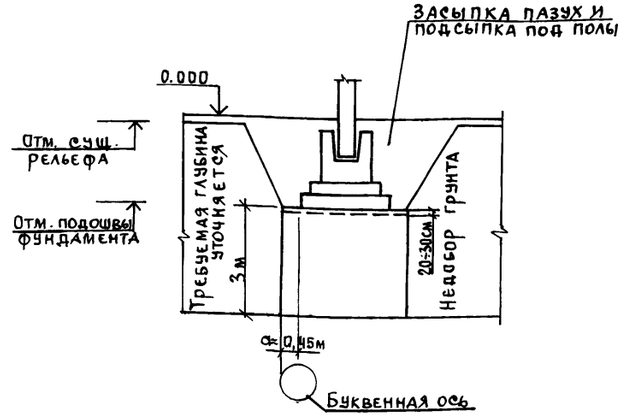

При разработке рабочих чертежей настоящий лист подлежит уточнению по данным инженерно-геологических изысканий.

Инв. № подл. | Подпись и дата | Взам. инв. №

Альбом 1

Календарный план производства работ для оперативного механизированного склада хлопка-сырца вместимостью 1500 тн.

№ п/п	Наименование работ	Объем работ: Ед. изм.	Объем работ: Количество	Стоимость в руб.	Затраты труда в ч/дн	Требуемые машины: Наименование	Требуемые машины: Число машино смен	Продолжительность работы	Число смен	Численность рабочих в смену	Состав бригады	График работы (дни и месяцы)
1	2	3	4	5	6	7	8	9	10	11	12	
1	Земляные работы	м³	3398,9	4753	107	Бульдозер Экскаватор	1	10	2	2	2	10
2	Фундаменты	м³	223,84	13121	248	Автокран	1	10	1	4	4	10
3	Каркас	м³	211,12	38257	1317	Автокран	1	16	2	6	6	16
4	Металлоконструкции	тн.	—	6268	15	Автокран	1	6	1	5	5	6
5	Стены	м²	1935,54	22665	761	—"—	1	22	2	6	6	22
6	Покрытие	м²	2437,0	19636	156	—"—	1	10	1	4	4	10
7	Кровля	м²	2690,0	13854	170	—"—	1	12	1	4	4	12
8	Полы	м²	2467,7	14306	528	—"—	1	26	1	6	6	26
9	Внутренняя отделка	м²	4755,48	1240	55	Вручную	1	6	1	4	4	6
10	Наружняя отделка	м²	2921,4	885	22	—"—	1	3	1	2	2	3
11	Разные работы	м³	22614	37398	675	—"—	1	22	2	4	4	22
12	Противопожарный водопровод	пм	—	0,65	7,0	—"—	1	6	1	2	2	6
13	Электроосвещение и электросиловое оборудование	-"-	—	5,08	2,0	—"—	1	16	1	5	5	16
14	Автоматизация	-"-	—	0,25	4,0	—"—	1	12	1	10	10	12
15	Технологическое оборудование	т.р.	—	22,3	12,0	—"—	1	22	1	10	10	22

Продолжительность строительства 9 месяцев

Примечание.

При планировке площадок грунт разрабатывают бульдозером, скрепером, одноковшовым экскаватором. Разработка траншей и котлована под фундаменты производится экскаватором, оборудованным обратной лопатой (емкость ковша 0,15-0,5 м³).

Монтаж зданий вести автокраном АК-67.

При производстве работ строго соблюдать правила техники безопасности.

Инв.№подл. | Подпись и дата | Взам.инв.№

Привязан:		709-3-3сп.92	ПЗ
Инв.№	ГИП Дескубес; Нач.отд. Мамедов; Вед.инж. Рахманов	Оперативный механизированный склад хлопка-сырца вместимостью 1500т.	Стадия: Р.П. / Лист: 5 / Листов:
		Календарный план производства работ.	Южгипроагропром.

25290-01 8

Формат А2

Альбом

Ведомость рабочих чертежей основного комплекта ТХ

Лист	Наименование	Примечание
1	Общие данные.	
2	Расположение технологического оборудования. План комплекса.	
3	Расположение технологического оборудования. План. Разрез 1-1. Разрез 2-2.	

Ведомость основных комплектов рабочих чертежей

Обозначение	Наименование	Примечание
ТХ	Технология производства.	
АС	Архитектурно-строительные решения.	
ВК	Внутренние водопровод и канализация.	
ЭМ	Электротехническое освещение и силовое электрооборудование.	
АТХ	Автоматизация технологических процессов.	

Ведомость ссылочных и прилагаемых документов

Обозначение	Наименование	Примечание
	Прилагаемые документы	
ТХ. СО	Спецификация оборудования.	

Типовой проект разработан в соответствии с действующими нормами и правилами и предусматривает взрывную и пожарную безопасность эксплуатации зданий при соблюдении предусмотренных проектом мероприятий.

Главный инженер проекта /Дескубес/.

Склад размещается в комплексах хлопкоочистительных заводов и предназначается для кратковременного хранения хлопка-сырца перед его промышленной переработкой

Проектом предусматривается технология загрузочно-разгрузочных работ и хранения с использованием разработанного ГСКБ объединения „Узбекхлопкомаш" комплекса оборудования марки „КООС."

Проект разработан на основании норм технологического проектирования предприятий легкой промышленности ВНТП 30-86, а также опыта проектного инетитута ГПИ-Ч.

Техническая характеристика комплекса оборудования марки „КООС".

Производительность по хлопку-сырцу - 3500-40000 кг/ч.
Установленная мощность - 47,2 кВт.
Емкость бункера - 50 м³.
Ширина лент приемного бункера - 2000 мм.
Ширина лент конвейеров - 650 мм.
Дальность выброса хлопка-сырца метателем при производительности 35-40 т/ч - 18-20 м.

Приемка и загрузка хлопка-сырца в оперативный склад осуществляется следующим образом:

Автотранспортный поезд заезжает в зону разгрузки, где после наклона кузова прицепа, хлопок выгружается в приемный бункер. Выгруженная масса хлопка-сырца транспортируется конвейером в зону взаимодействия с колковыми барабанами.

Колковые барабаны разрыхляют массу хлопка-сырца и выдают на отводящий конвейер. На отводящем конвейере образуется равномерный поток, подаваемый в конвейер, направляющий хлопок-сырец в левый или правый конвейер загружаемой секции оперативного склада.

Через направляющий лоток наклонного конвейера хлопок-сырец поступает в метатель роторный. Метатель является конечным звеном комплекса оборудования и служит для выброса хлопка-сырца в загружаемую секцию склада.

Работа склада односменная, круглогодичная, с количеством работающих - 6 человек.

Мероприятия по охране труда и технике безопасности.

- при подготовке комплекса к работе и при эксплуатации должны соблюдаться „Правила технической эксплуатации электроустановок потребителей" и правила техники безопасности, установленные инструкцией по эксплуатации.
- во всех случаях оператор комплекса перед началом работ обязан принять меры по прекращению работ по обслуживанию (ремонт, очистка и т.д.) данного комплекса и оповестить персонал о пуске звуковым сигналом.
- обслуживание и ремонт комплекса производить только после отключения его от электросети и полной остановки вращающихся частей комплекса.
- к работе комплекса допускаются лица, прошедшие инструктаж по технике безопасности, электробезопасности, производственной санитарии и пожарной безопасности и специальное обучение по технике безопасности, обладающие необходимыми знаниями и навыками по эксплуатации комплекса.
- запрещается категорически работа комплекса: при отсутствии заземления при снятых или отключенных конечных выключателей, при отсутствии или неисправности сирены.
- при работе комплекса категорически запрещается производить ремонт, чистку, регулировку рабочих органов, касаться неогражденных движущихся частей агрегатов (ленты, метателя).

Привязан

709-3-3сп.92 ТХ

ГИП	Дескубес		
Нач. отд.	Кухмазов		
Н.контр.	Гусейнов		
Гл.спец.	Зейналов		
Исполн.	Ахундова		

Оперативный механизированный склад хлопка-сырца вместимостью 1500т

Стадия	Лист	Листов
РП	1	3

Общие данные.

Южгипроагропром

Инв. № подл. | Подпись и дата | Взам. инв. №

25290-01 9

Копировал: Абдаева

Формат А2

Альбом 1

План

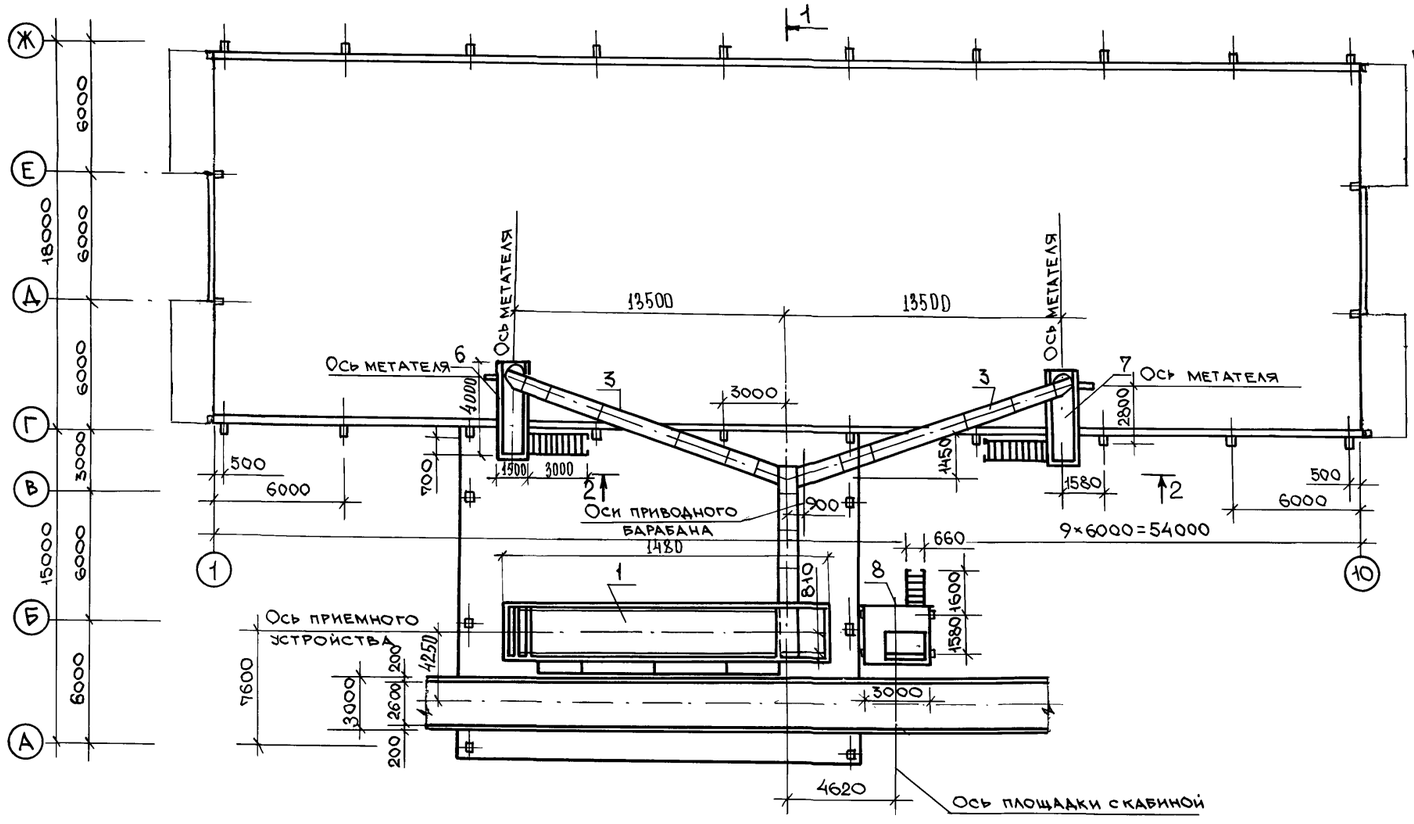

Разрез 1-1

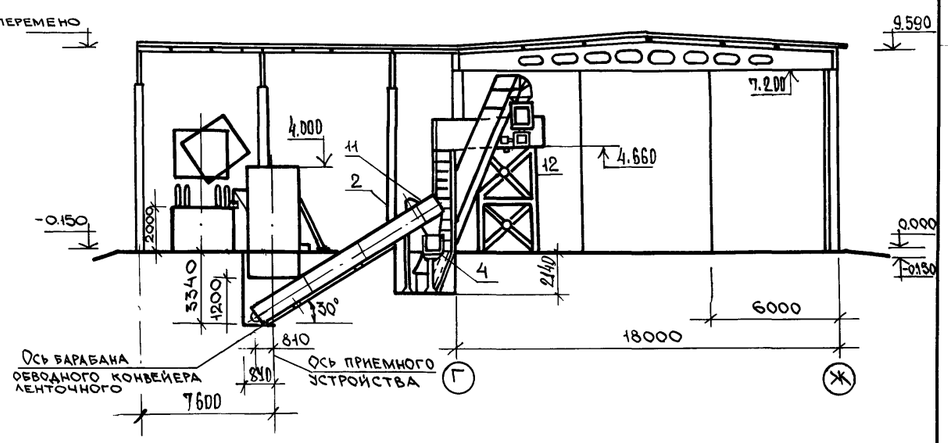

Разрез 2-2

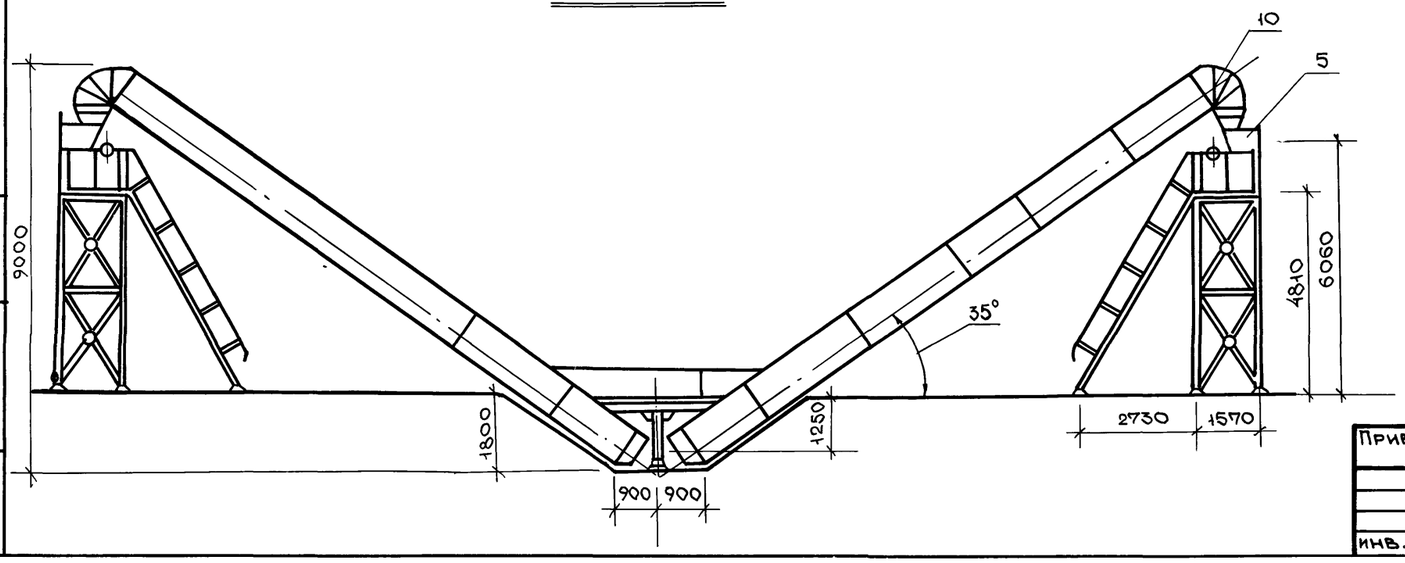

Инв.№подл. | Подпись и дата | Взам.инв.№

Привязан:	ГИП	Дескубес		709-3-3сп.92 ТХ	
	Нач.отд.	Кухмазов			
	Гл.спец.	Зейналов			
	Н.контр.	Зейналов		Оперативный механизированный склад хлопка-сырца вместимостью 1500 т.	Стадия: РП; Лист: 2; Листов:
	Исполн.	Ахундова		План на отм. 0.000 Разрез 1-1; 2-2	Южгипроагропром
Инв.№					

25290-01 1Д Формат А2

Альбом 1

План

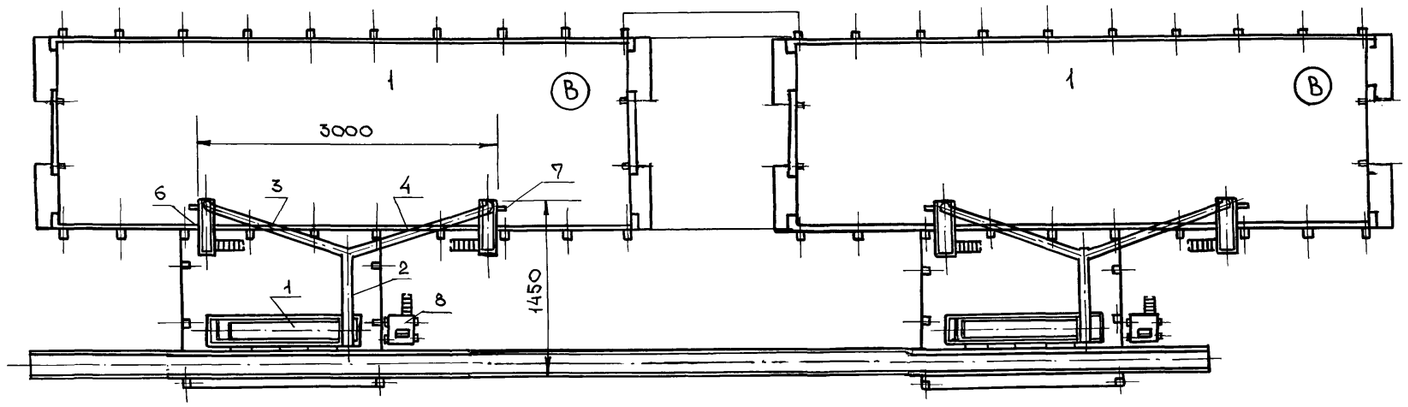

Марка поз	Обозначение	Наименование	Кол	Масса ед. кг.	Примечание
1-12	„КООС"	Комплекс оборудования		16850	
		ния оперативного склада N=47,2 квт:			
		145000×30000×9000 В том числе:	1		
1	——— " ———	Приемное устройство	1		
2	——— " ———	Конвейер ленточный L=8870 мм.	2		
3	——— " ———	Конвейер ленточный L=15178 мм.	1		
4	——— " ———	Конвейер ленточный L=2170 мм.	2		
5	——— " ———	Метатель роторный	1		
6	——— " ———	Рама	1		
7	——— " ———	Рама	1		
8	——— " ———	Площадка с кабиной	1		
9	——— " ———	Лоток	1		
10	——— " ———	Лоток	1		
11	——— " ———	Лоток	1		
12	——— " ———	Электрооборудование	1		

Инв.№ подл. | Подпись и дата | Взам. инв.№

Привязан:

Инв.№

ГИП	Дескубес		
Нач.отд.	Кухмазов		
Гл.спец.	Зейналов		
Н.контр.	Зейналов		
Исполн.	Ахундова		

709-3-3 сп. 92 ТХ

Оперативный механизированный склад хлопка-сырца вместимостью 1500 т.

Стадия	Лист	Листов
РП	3	

План расположения оборудования на отм. 0.000

Южгипроагропром

25290-01 11

Альбом I

Ведомость чертежей основного комплекта

Лист	Наименование	Примеч.
1	Общие данные (начало)	
2	Общие данные (окончание)	
3	План на отм.0.000. Разрез 1-1	
4	Фасады	
5	План полов. План кровли.	
6	План фундаментов при сейсмичности 7 баллов	
7	План фундаментов при сейсмичности 8 баллов	
8	Сечение фундаментов при сейсмичности 8 баллов	
9	Фундаменты Ф1, Ф2, Ф2а, Ф3, Ф4, Ф5, Ф5а	
10	Схема расположения подпольного хозяйства	
11	Подпольное хозяйство. Сечения.	
12	Приямок на отм.-3.30 металлическая изоляция приямка	
	(внутренняя)	
13	Рампа. Схема расположения подпорных стен. Виды.	
	Сечения.	
14	Рампа. Монолитные элементы подпорных стен. МС1,	
	МС2, БМ1, БМ2, ОБМ1	
15	Спецификации элементов приямков и подпорных	
	стен рампы.	
16	Схема расположения колонн, балок покрытия. Сейсмичность 7 бал.	
17	Схема расположения колонн, балок покрытия. Сейсмичность 8 бал.	
18	Схема расположения опорных консолей.	
19	Схема расположения плит покрытия	
20	Схема расположения стеновых панелей	

Ведомость ссылочных и прилагаемых документов.

Обозначение	Наименование	Примечан.
1.462-12с	Типовые ж.б. балки в покрытиях одноэтажных зданий с расчетной сейсмичностью 7, 8 и 9 баллов	

Ведомость ссылочных и прилагаемых документов

Обозначение	Наименование	Примеч.
2.460.18. вып.1	Узлы покрытий одноэтажных производственных зданий с рулонной кровлей и ж.б. плитами	
1.412.1-6. в.1	Фундаменты монолитные на естественном основании под типовые железобетонные колонны одноэтажных и многоэтажных производственных зданий	
1.415.1-2. вып.1	Ж.б. фундаментные балки для стен производственных зданий. Фундаментные балки для стен с шагом колонн 6м.	
1.450.3-6 в.0-1	Лестницы, площадки, стремянки и ограждения стальные производственных зданий промышленных предприятий	
1.400-15	Унифицированные закладные изделия ж.б. конструкций для крепления технологических коммуникаций и устройств	
1.423.1-3/88 вып.0-2 вып.1 2	Колонны ж.б. прямоугольного сечения для одноэтажных производственных зданий высотой до 9,6м. без мостовых опорных кранов.	
1.462.1-3/89. в.0;1	Ж.б. стропильные решетчатые балки для покрытий одноэтажных зданий	
1.427.1-3 в.0;1	Колонны ж.б. прямоугольного сечения для продольного и торцового фахверка одноэтажных производственных зданий высотой	
1.439-2	Стальные изделия креплений панельных стен одноэтажных производственных зданий с ж.б. каркасом	
1.865.1-4/89 в.3	Ж.б. плиты покрытий сельскохозяйственных производственных зданий	
ПК-01-88	Сборные ж.б. плиты для покрытий производственных зданий	
1.432-15 в.1;2	Стеновые панели неотапливаемых производственных зданий с шагом колонн 6м.	
2.432-2 в.1	Монтажные узлы панельных стен неотапливаемых одноэтажных производственных зданий с ж.б. каркасом	

Ведомость ссылочных и прилагаемых документов

Обозначение	Наименование	Прим.
1.400-6/76. в.1	Унифицированные закладные детали сборных ж.б. конструкций зданий, промышленных предприятий	
АС. ВМ.	Прилагаемые документы Ведомости потребности в материалах	
АСИ	Строительные изделия	

Ведомость спецификаций

Лист	Наименование	Прим.
5	Спецификация к схеме расположения фундаментов и фундаментных балок при сейсмичности 7 баллов	
7	Спецификация к схеме расположения фундаментов и фундаментных балок при сейсмичности 8 баллов	
9	Спецификация к монолитным фундаментам Ф1, Ф2, Ф2а, Ф3, Ф4, Ф5, Ф5а	
10	Спецификация к схеме расположения подпольного хозяйства	
12	Спецификация элементов на металлическую изоляцию	
14	Спецификация на монолитные элементы подпорных стен МС1; МС2; БМ1; БМ2; ОБМ1	
15	Спецификация элементов приямков и подпорных стен рампы	
16	Спецификация элементов к схеме расположения колонн и балок покрытия. Сейсмичность 7 баллов	
17	Спецификация элементов к схеме расположения колонн и балок покрытия. Сейсмичность 8 баллов	
19	Спецификация элементов к схеме расположения плит покрытия	
20	Спецификация элементов к схеме расположения стеновых панелей.	

Типовой проект разработан в соответствии с действующими нормами и правилами и предусматривает мероприятия, обеспечивающие взрывную, взрывопожарную и пожарную безопасность при эксплуатации здания.
Гл. инженер проекта Дескубес. И.Е.

Инв.№ подл. | Подпись и дата | Взам. инв.№

				709-3-3сп.92		АС
ГИП	Дескубес					
Нач.отд.	Соловьев			Оперативный механизированный склад хлопка-сырца вместимостью 1500т.	Стадия	Лист	Листов
Н.контр.	Дескубес				Р.П.	1	20
Гл.кон.от.	Бадиров						
Гл.кон.пр.	Мастанзаде						
Конст.	Сорокина			Общие данные	Южгипроагропром.		

Альбом 1

Ведомость объемов сборных бетонных и железобетонных конструкций по рабочим чертежам основного комплекта марки КЖ

NN п.п.	Наименование элементов конструкций	Код	Кол. м³	Прим.
1	Фундаменты	581 200	169.2 / 169.6	
2	Фундаментные балки	582 400	10.24 / 11.0	
3	Колонны	582 100	103.0 / 105.2	
4	Балки покрытия	582 200	44.98 / 53.95	
5	Стеновые панели	583 100	69.13	
6	Плиты покрытия	584 100	66.55	
7	Фундаментные блоки		167.44	

В числителе даны показатели на 7 баллов, в знаменателе – на 8 баллов

Расчетная схема железобетонных рам

от временных нагрузок

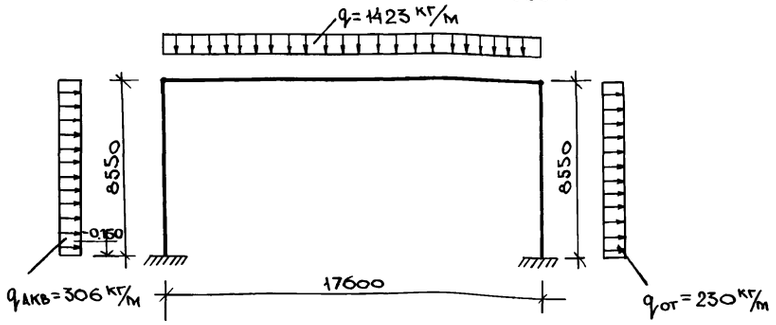

от постоянных нагрузок

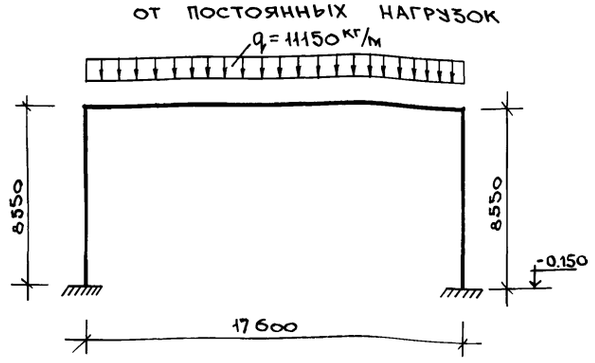

Ведомость отделки помещений

Наименование или номер помещения	Потолок		Стены или перегородки		Низ стен или перегородок (панель)			Фермы, балки ригели		Колонны		Примечание.
	Площ. м²	Вид отделки	Площ. м²	Вид отделки	Площ. м²	Вид отделки	Высота	Площ. м²	Вид отделки	Площ. м²	Вид отделки	
Помещения склада	1831,12	Затирка швов цементо – песчаным раствором известковая побелка за 2 раза	2246.4	Затирка швов панельных стен цементно-песчаным раствором побелка за 2 раза		—		72	Известковая побелка за 2 раза		—	

1. Степень огнестойкости здания – II
2. Стены выполнены из сборных железобетонных панелей по серии 1.432-15 вып.1
3. Для защиты от поверхностных вод у наружных стен здания устраивается отмостка шириной 1.5 м. из асфальтобетона, толщиной 40 мм, по щебеночному основанию, толщиной 240 мм. с уклоном 8% от здания. Конструкцию отмостки см. на листе АС-
4. Наружная отделка фасадов: затирка швов цементно-песчаным раствором с расшивкой швов и последующей окраской силикатной краской.
5. Для защиты от коррозии металлические конструкции окрашиваются лакокрасочными материалами I группы покрытия по приложению 15 СНиП 2.03.11-85
6. На период монтажа здания необходимо обеспечить водоотлив в котловине
7. При расчете конструкций учтен коэффициент надежности по назначению $\gamma_n = 0.9$ в зависимости от класса (III) ответственности склада.
8. Нагрузки приведены с учетом сейсмических воздействий.
7. Обратную засыпку пазух фундаментов производить грунтом без включения строительного мусора и растительного грунта с уплотнением слоями не более 200 мм. до $\gamma_{ск} = 1.80 т/м^3$

Инв.№ подл. | Подпись и дата | Взам. инв. №

				709-3-3сп.92	АС
ГИП	Дескубес				
Нач.отд.	Соловьев				
Н.контр.	Дескубес				
Гл.кон.от.	Бадиров				
Гл.кон.пр.	Мастинзаде				
Конст.I к.	Сорокина				
Привязан:				Оперативный механизированный склад хлопка-сырца вместимостью 1500т.	Стадия: Р.П. / Лист: 2 / Листов:
Инв.№				Общие данные (окончание)	Южгипроагропром.

25290-01 13

Формат А2

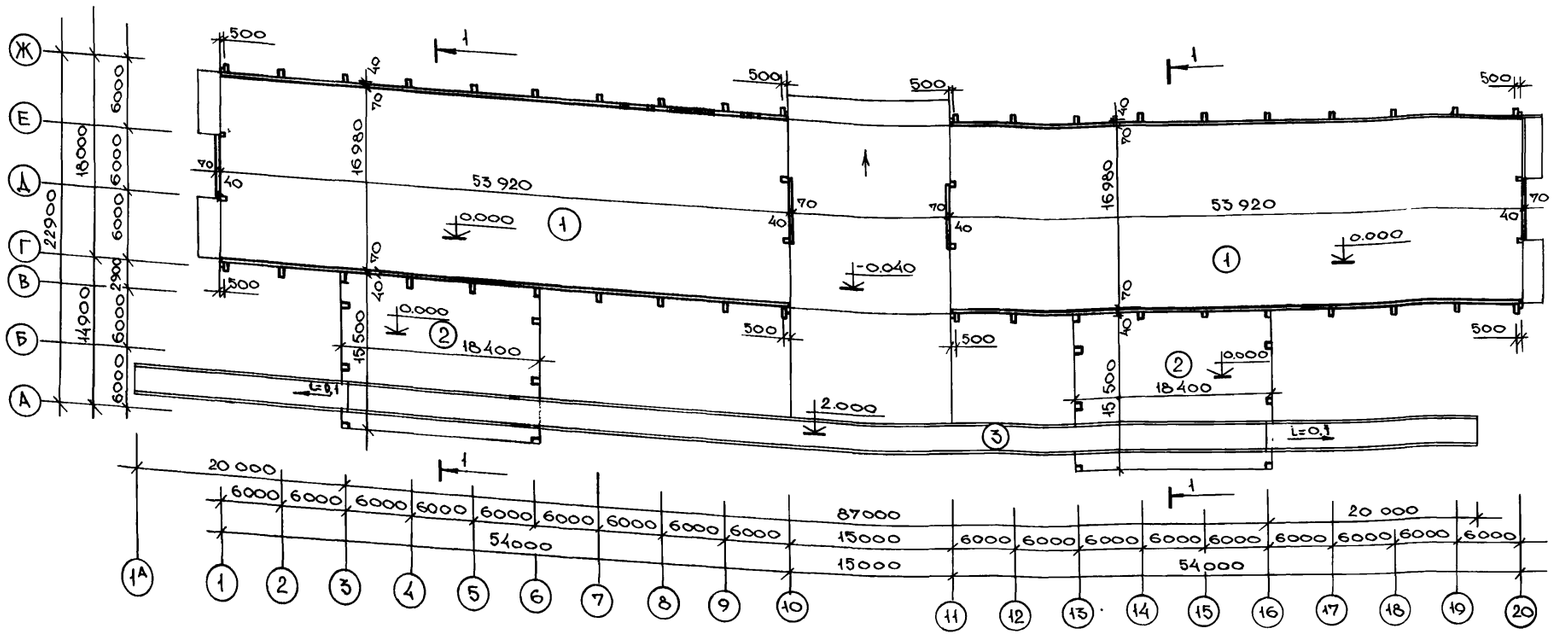

Экспликация

№	Наименование	Площадь м²	Категория производства по взрывной, взрывопожарной и пожарной опасности
1	Секция на 750т. хлопка-сырца	1851,12	В
2	Навес для транспортера	1570,40	В
3	Рампа с пандусами	381,00	

В экспликации в графе „Площадь" приведена общая площадь на оба помещения склада и навесов.

1 - 1

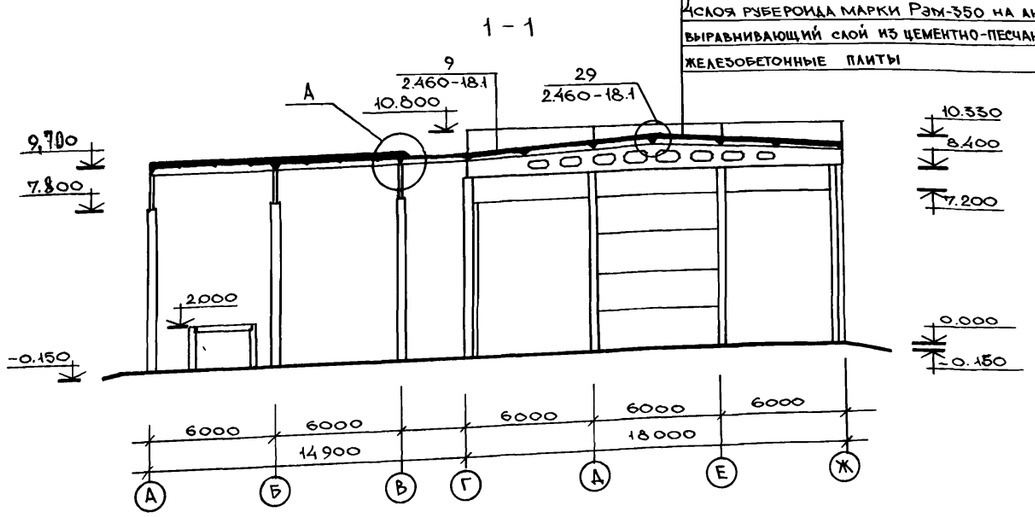

Защитный слой из песчанного асфальтобетона δ=30мм.
4 слоя рубероида марки Рэм-350 на антисептированной битумной мастике
выравнивающий слой из цементно-песчанного р-ра марки 50 толщ. 10мм.
железобетонные плиты

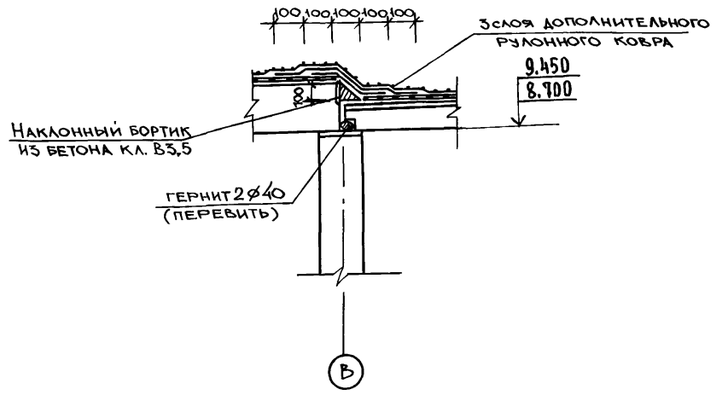

Инв.№ подл. | Подпись и дата | Взам. инв. №

Привязан:

Инв.№

ГИП	Дескубес	
Нач.отд.	Соловьев	
Н.контр.	Дескубес	
Гл.конс.от	Бадиров	
Гл.кон.пр.	Мастанбаде	
Конс. Т.К.	Сорокина	

709-3-3сп.92 АС

Оперативный механизированный склад хлопка-сырца вместимостью 1500т.

Стадия	Лист	Листов
Р.П.	3	

План на отм. 0.000
Разрез 1-1

Южгипроагропром

25290-01 14

Формат А2

Альбом I

ФАСАД 10-1; 20-11

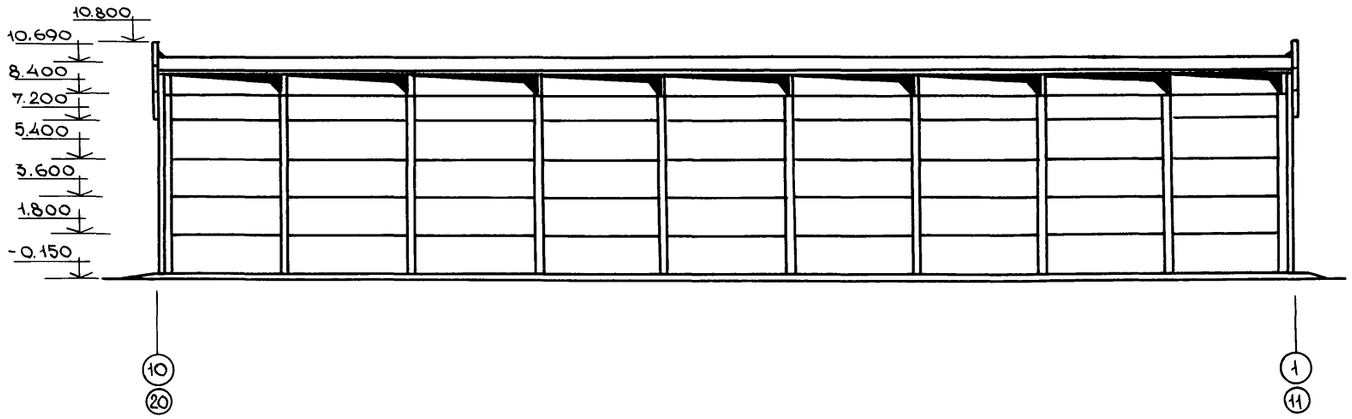

ФАСАД Ж-А

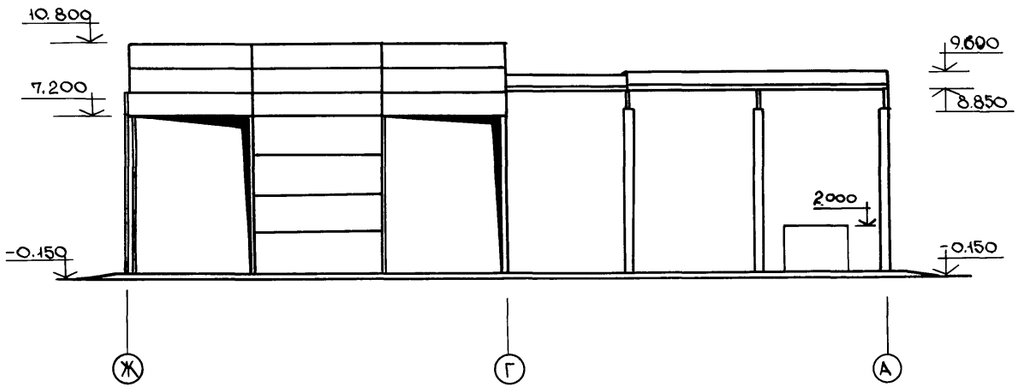

ФАСАД 1-10; 11-20

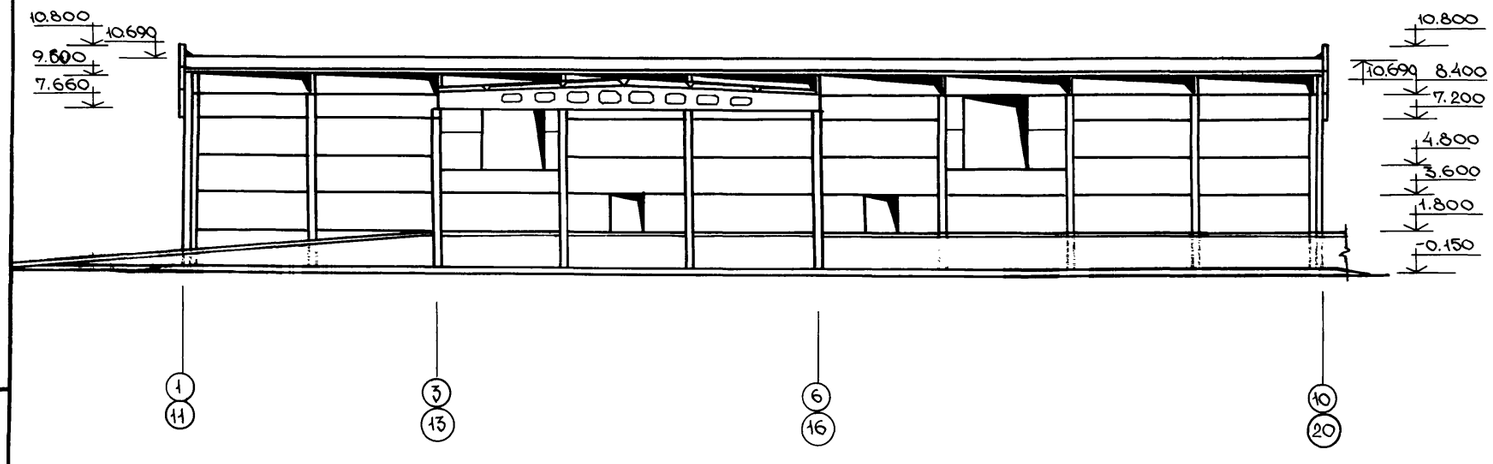

1

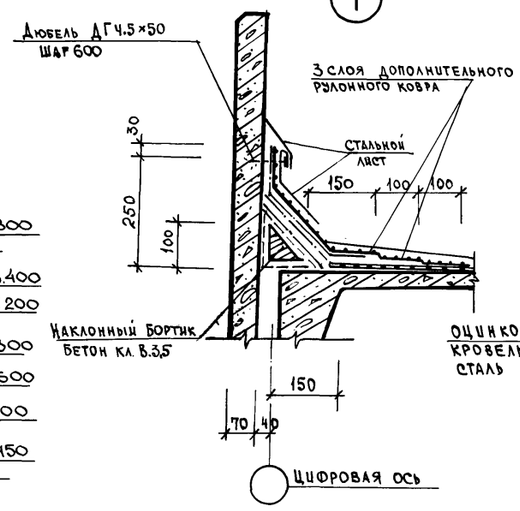

2

Узлы 1 и 2 замаркированы на листе АС-5

		709-3-3сп.92	АС
ГИП	Дескубес		
Нач.отд.	Соловьев	Оперативный механизированный склад хлопка сырца на 1500 т.	Стадия: РП; Лист: 4; Листов:
Н.контр.	Дескубес		
Конст.от.	Радиров		
Конс. пр.	Мастанзаде	Фасады	Южгипроагропром
Конс. 1 к.	Сорокина		

Привязан:

Инв. №

Инв. № подл. | Подпись и дата | Взам. инв. №

25290-01 15

Формат А2

Альбом 1

План полов

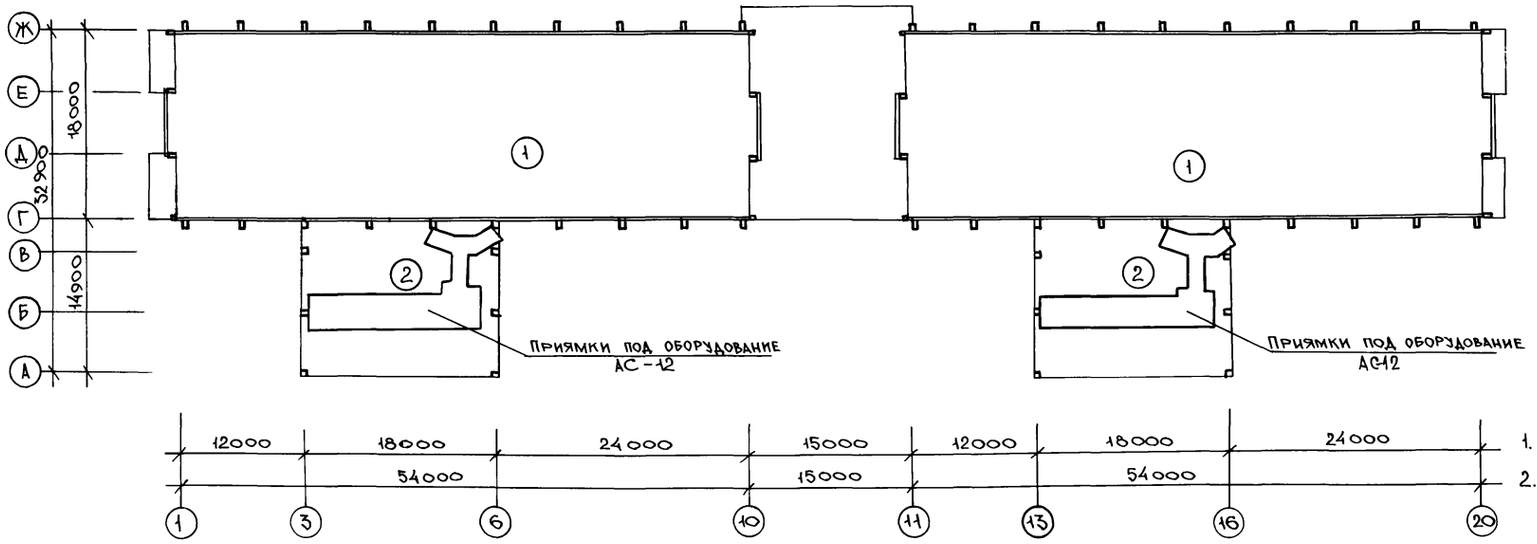

Экспликация полов

Номер помещений по проекту	Тип пола по проекту	Схема пола	Элементы пола и их толщина	Площадь пола, м²
1;2	1	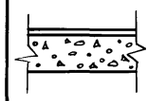	Покрытие асфальтобетонное-40мм. Подстилающий слой щебеночный - 150мм. Уплотненный щебнем грунт основания на глубину не менее 40см.	2467,76

1. Полы выполнить по СНиП 2.03.13-88 „Полы"
2. Работы по устройству полов производить с соблюдением требований глав СНиП 3-04.01-87 „Полы. Правила производства и приемки работ"
3. Устройство полов производить после монтажа всех подземных коммуникаций, устройства фундаментов под оборудование и кровли.
4. Кровлю выполнить по СНиП II-26-76. „Кровли"
5. Конструкцию кровли см. на разрезе 1-1
6. В защитном слое предусмотреть температурно-усадочные швы шириной до 5мм, разделяющие поверхность кровли на участки размером не более 6×6м. Температурно-усадочные швы в стяжках расположить над торцовыми швами несущих плит.
7. В защитном слое предусмотреть температурно-усадочные швы шириной 10мм. не более, чем через 1.5м. во взаимно перпендикулярных направлениях заполняемые герметизирующими мастиками.
8. Для устройства молниезащиты контур, уложенный в кровле (см. раздел ЭОМ) соединить с закладными деталями колонн и фундаментов.

План кровли

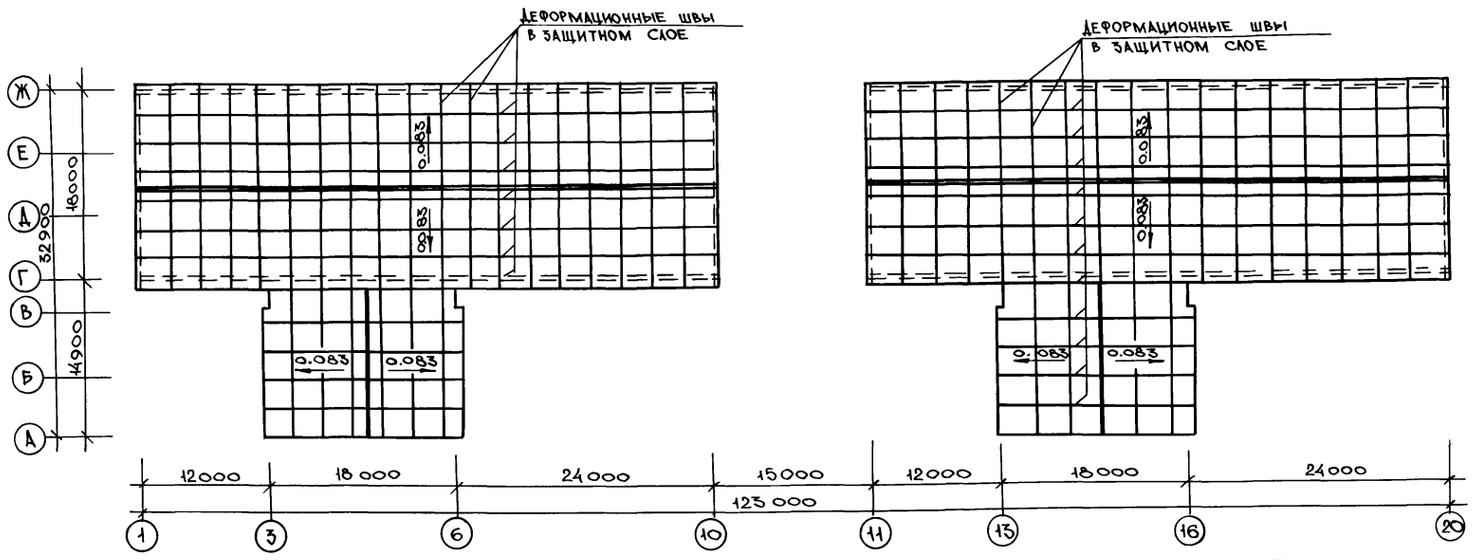

Привязан:

Инв.№

ГИП	Дескубес	
Нач.отд.	Соловьев	
Н.контр.	Дескубес	
Гл.кон.от.	Мастанзаде	
Гл.кон.пр.	Бадиров	
Кон.I к.	Сорокина	

709-3-3сп.92 АС

Оперативный механизированный склад хлопка-сырца вместимостью 1500т.

Стадия	Лист	Листов
РП	5	

План полов. План кровли.

Южгипроагропром

25290-01 16

Формат А2

Инв.№подл. | Подпись и дата | Взам.инв.№

Альбом 1

Схема расположения фундаментов и фундаментных балок при сейсмичности 7 баллов.

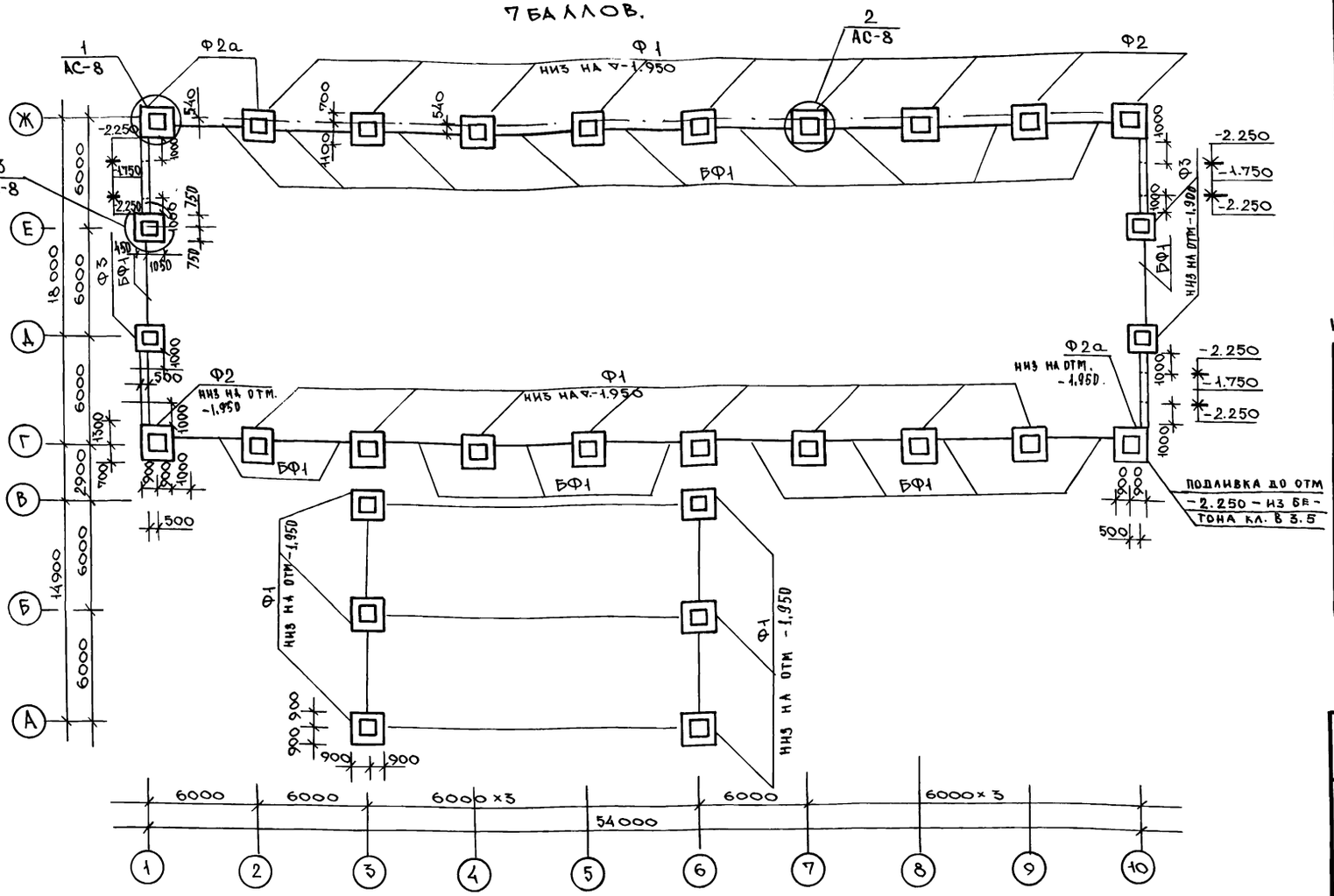

Глубина заложения фундаментов и размеры подошв уточняются при привязке проекта к местным условиям площадки в соответствии со СНиП 2.02.01-83
Горизонтальная гидроизоляция выполняется из слоя цементно-песчаного раствора состава 1:2, толщиной 30 мм. на цементе М 400
Производство работ по гидроизоляции осуществлять в соответствии со СНиП III-20-74
Фундаментные балки укладываются на цементном растворе М 100. Зазоры между торцами фундаментных балок забетонировать бетоном В15 на мелком гравии
Монолитные фундаменты Ф2, Ф2а отличаются от Ф1 наличием анкерных болтов для крепления стоек фахверка
План фундаментов подпольного хозяйства см. на листе АС-10; АС-11, рампа АС-14
План фундаментов (в осях 1-10) дан на одно здание склада, спецификация на весь склад. План фундаментов в осях 11-20 аналогичен плану в осях 1-10.
Данный лист см. совместно с листами АС-8, АС-9;

Спецификация к схеме расположения фундаментов и фундаментных балок при сейсмичности 7 баллов

Марка	Обозначение	Наименование	Кол	Прим.
		Фундаменты		
Ф1	АС-9	Ф3.2.4.2	44	7300
Ф2	АС-9	Ф3.2.4.2а	4	7300
Ф2а	АС-9	Ф3.2.4.2а'	4	7500
Ф3	АС-9	Ф1.2.1.2	8	4750
		Фундаментные балки		
БФ1	1.4.15.1-2 вып.1	1БФ6-7	40	800
С1	АСИ-0.03.0	сетка	20	2.77

Ведомость расхода стали на монолитные фундаменты при сейсмичности 7 баллов

Марка элемента	Изделия арматурные: Арматура класса AIII ГОСТ 5781-82* ø12	ø10	ø8	ø6	Итого	Изделия закладные: прокат ГОСТ 8509-86* ∠100×63	Итого	Общий расход кг.
Ф1	27.90	25.06	16.00	9.96	78.92	0.90	0.90	80.72
Ф2	27.90	25.06	16.00	9.96	78.92	0.90	0.90	80.72
Ф2а	27.90	25.06	16.00	9.96	78.92	0.90	0.90	80.72
Ф3	24.80	17.72	13.50	7.64	63.66	0.90	0.90	65.46

Таблица расчетных нагрузок на верхний обрез фундамента при сейсмичности 7 баллов в поперечном направлении

Оси	Эскиз	Нагрузки: M кНм (тсм)	N1 кН (т.с)	N2 кН (т.с)	Q кН (т.с)
Г; Ж	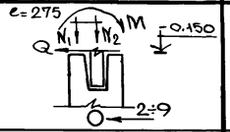	122 (12.4)	367(37.0)	236.4(24.1)	10 (1.0)
Г; Ж	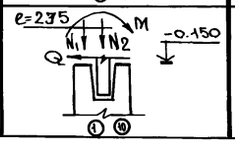	61 (6.2)	367(37.7)	212 (21.6)	5 (0.5)

Под фундаменты в осях 1/Г, Ж и 10/Г, Ж выполнить подливку из бетона кл. В 3.5 до отм. -2.250.

				709-3-3сп.92	АС
ГИП	Дескубес				
Нач.отд.	Соловьев			Оперативный механизированный склад хлопка-сырца вместимостью 1500 т.	Стадия: Р.П. / Лист: 6 / Листов:
Н.контр.	Дескубес				
Гл.конст.	Бадиров			План фундаментов. при сейсмичности 7 баллов.	Южгипроагропром
Гл.конс.пр.	Мастанжадев				
Исполн.	Дескубес				

Привязан:

Инв.№

Инв.№подл. | Подпись и дата | Взам.инв.№

25290-01 17

Формат А2

Альбом 1

Схема расположения фундаментов и фундаментных балок при сейсмичности 8 баллов

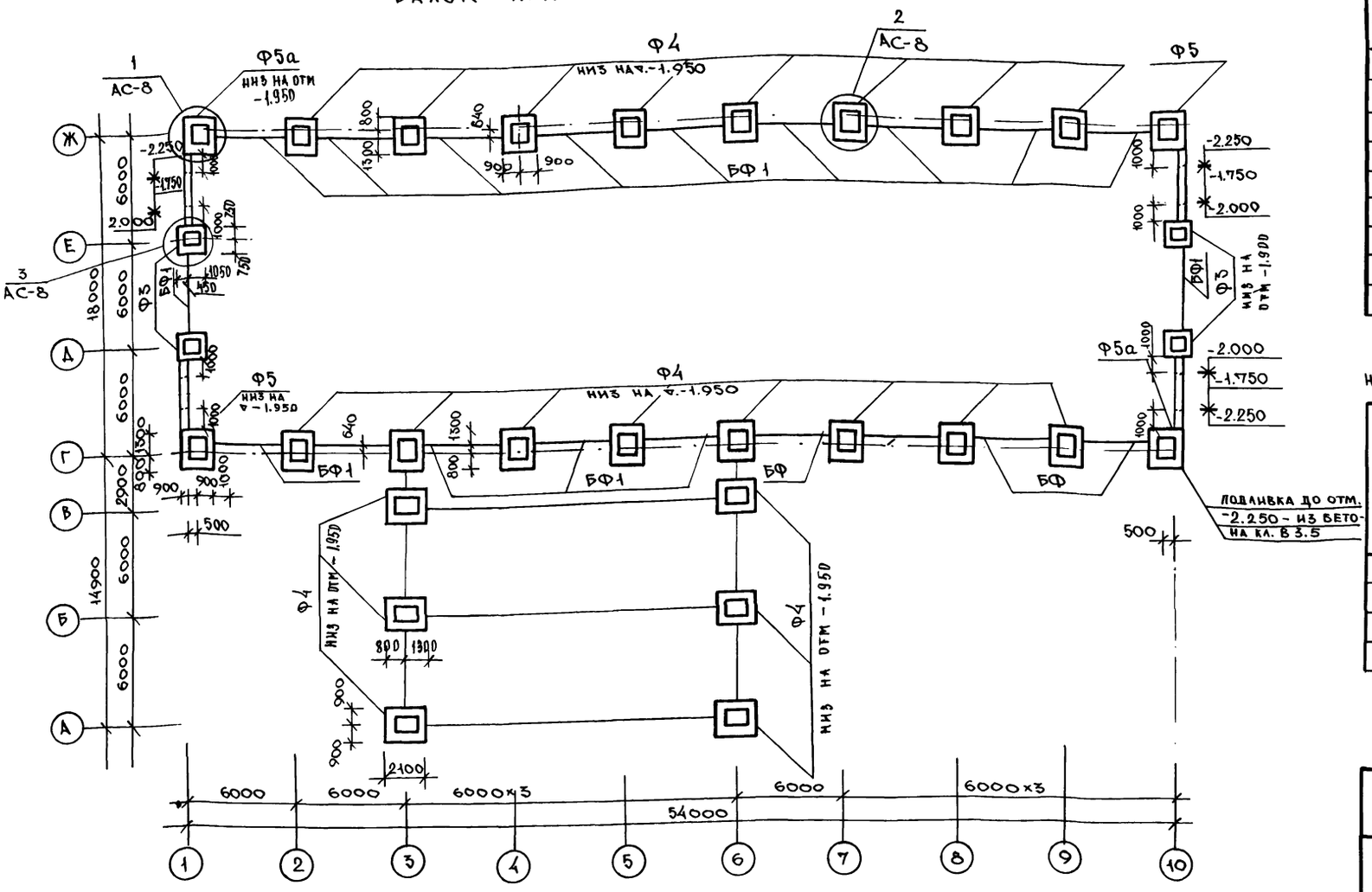

1. Глубина заложения фундаментов и размеры подошв уточняются при привязке проекта к местным условиям площадки в соответствии со СНиП 2.02.01-83.
2. Горизонтальная гидроизоляция выполняется из слоя цементно-песчаного раствора состава 1:2, толщиной 30 мм. на цементе М 400
3. Производство работ по гидроизоляции осуществлять в соответствии со СНиП III-20-74
4. Фундаментные балки укладываются на цементном растворе М 100. Зазоры между торцами фундаментных балок забетонировать бетоном В 15 на мелком гравии
5. Монолитные фундаменты Ф5 и Ф5а отличаются от Ф4 наличием анкерных болтов М24 для крепления стоек фахверка
6. План фундаментов подпольного хозяйства см. на листе АС-10, АС-11, рампа на АС-13
7. План фундаментов (в осях 1-10) дан на половину склада, спецификация на весь склад. План фундаментов в осях 11-20 аналогичен плану в осях 1-10.
8. Данный лист см. совместно с листами АС-8; АС-9

Спецификация к схеме расположения фундаментов и фундаментных балок при сейсмичности 8 баллов

Марка	Обозначение	Наименование	Кол.	Прим.
		Фундаменты		
Ф4	АС-9	Ф 4.2.4.2	44	6970
Ф5	АС-9	Ф 4.2.4.2а	4	6970
Ф5а	АС-9	Ф.4.2.4.2а	4	6970
Ф3	АС-9	Ф 1.2.1.2	8	4750
		Фундаментные балки		
БФ1	1.415.1-2 вып.1	1БФ 6-7	40	800
			16	
С1	АСИ-0.03.00	Сетка	20	277

Ведомость расхода стали на монолитные фундаменты при сейсмичности 8 баллов

Марка элемента	Изделия арматурные					Изделия закладные		Общий расход кг.
	Арматура класса					Прокат		
	A III							
	ГОСТ 5781-82*					ГОСТ 8509-86*		
	Ф12	Ф10	Ф8	Ф6	Итого	100×63×6	Итого	
Ф4	27.90	23.20	16.00	9.96	77.06	0.90	0.90	78.86
Ф5	27.90	23.20	16.00	9.96	77.06	0.90	0.90	78.86
Ф5а	27.90	23.20	16.00	9.96	77.06	0.90	0.90	78.86
Ф3	24.80	17.72	13.50	7.64	63.66	0.90	0.90	65.46

Таблица расчетных нагрузок на верхний обрез фундамента при сейсмичности 8 баллов в поперечном направлении

Оси	Эскиз	Нагрузки			
		MкНм (тс.м)	N_1кН (тс)	N_2кН (т.с)	Qкн (т.с)
Г; Ж	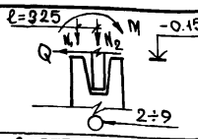	190 (19.4)	36.7 (3.74)	236.4 (24.1)	17 (1.7)
Г; Ж	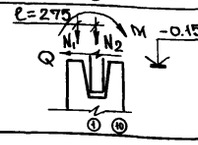	95 (9.7)	36.7 (3.74)	212 (21.6)	8.5 (0.86)

Под фундаменты в осях 1|Г, Ж и 10|Г, Ж выполнить подливку из бетона кл. В 3,5 до отм. - 2.250

Привязан:

Инв. №

ГИП	Дескубес	
Нач. отд.	Соловьев	
Н. конт.	Дескубес	
Гл. конс. пр	Бадиров	
Гл. кон. пр	Мастанзаде	
Исполн.	Дескубес	

709-3-3сп.92 АС

Оперативный механизированный склад хлопка-сырца вместимостью 1500т.

Стадия	Лист	Листов
Р.П.	7	

План фундаментов при сейсмичности 8 баллов

Южгипроагропром

Инв. № подл. | Подпись и дата | Взам. инв. №

Альбом 1

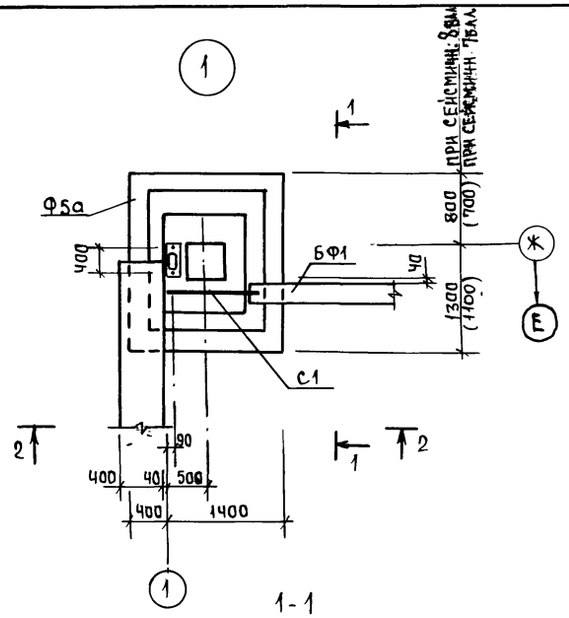

1-1

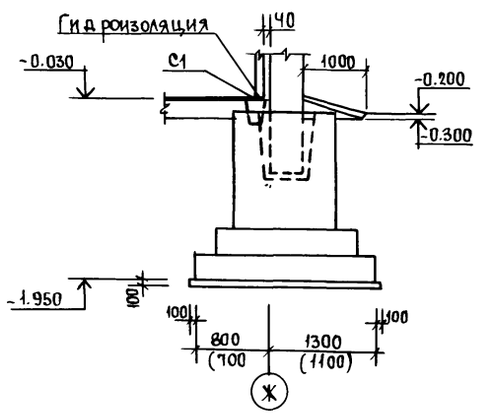

2-2

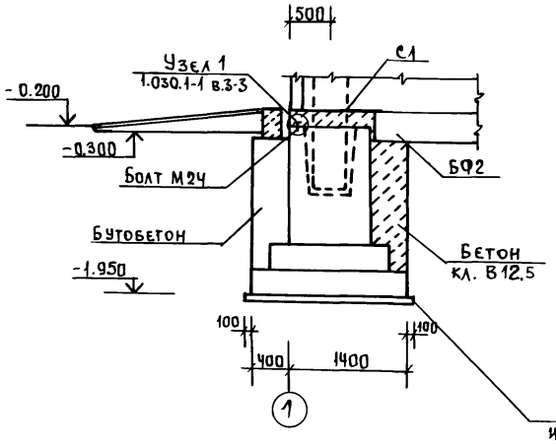

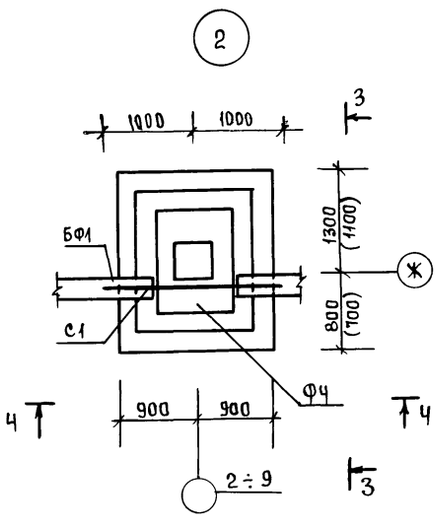

3-3

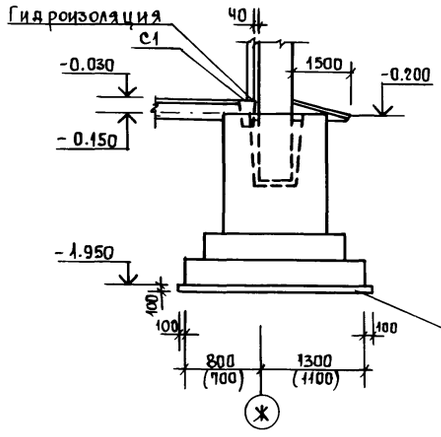

4-4

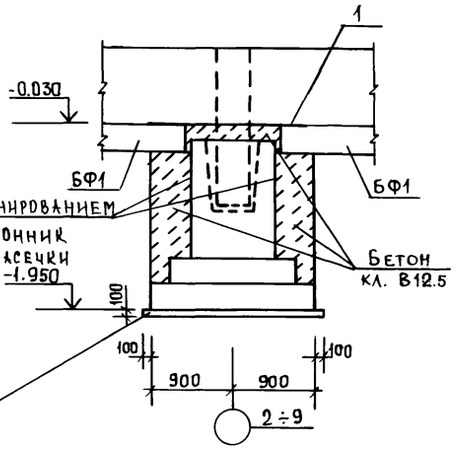

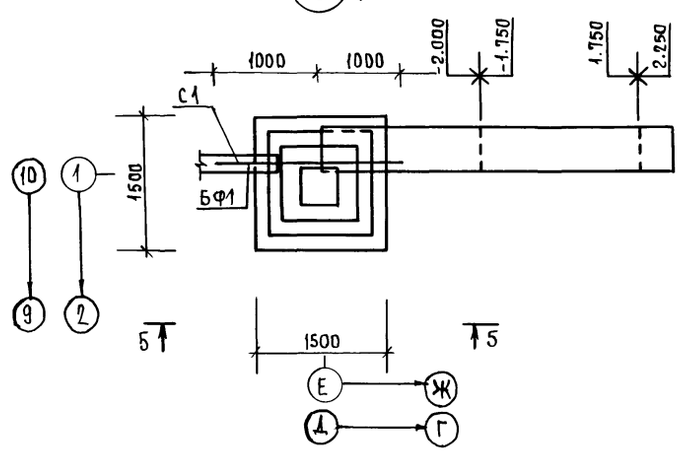

5-5

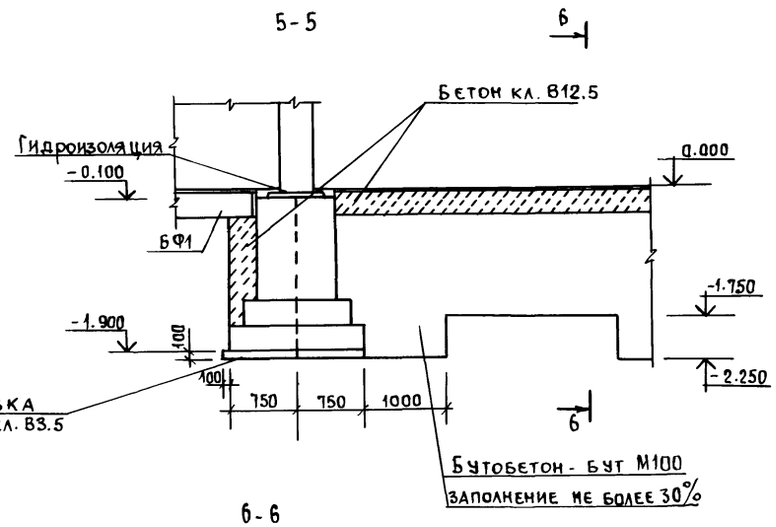

6-6

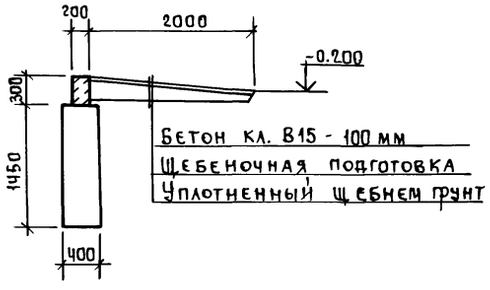

				709-3-3сп.92		АС
Привязан	ГИП	Дескубес		Оперативный механизированный склад хлопка-сырца вместимостью 1500т	Стадия	Лист	Листов
	Нач.отд.	Соловьев			РП	8	
	Н.контр.	Дескубес					
	Гл.кон-тта	Бадиров		Сечение фундаментов.	Южгипроагропром		
Инв.№	Гл.кон.пр.	Мастанзаде					
	Исполн.	Дескубес					

Инв.№ подл. | Подпись и дата | Взам. инв.№

25290-01 19

Копировал: Абаева

Формат А2

Альбом 1

Ф1; Ф2; Ф2а

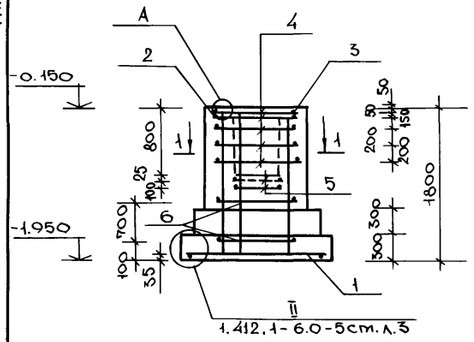

Ф3

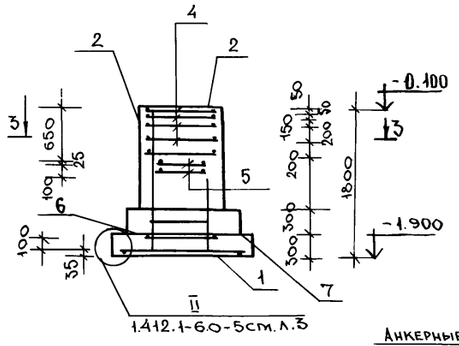

Ф4; Ф5; Ф5а

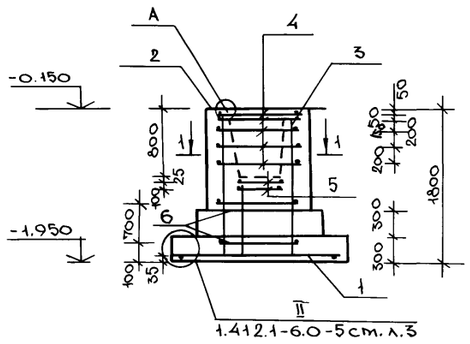

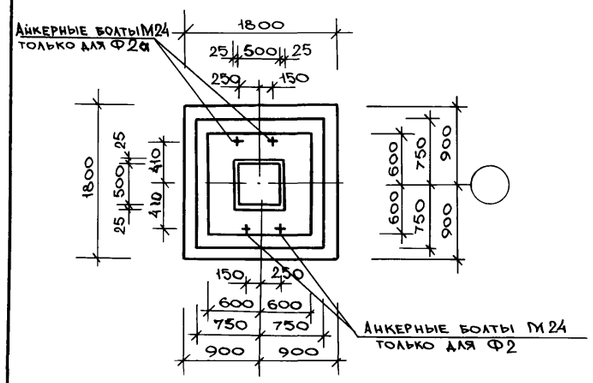

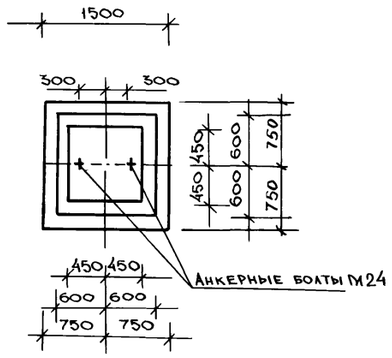

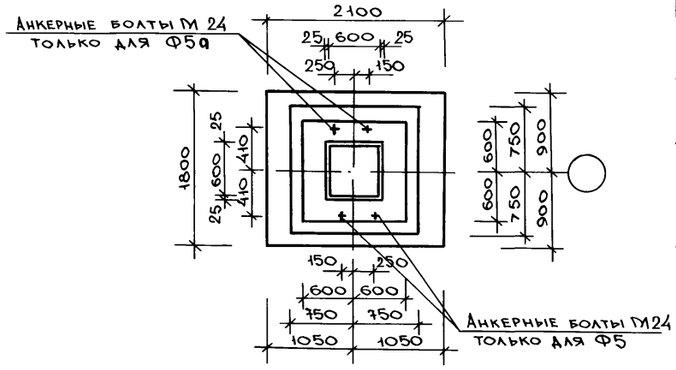

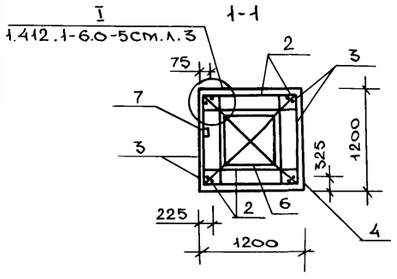

План сеток подошвы для Ф1; Ф2; Ф2а

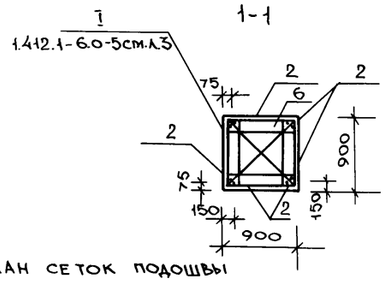

План сеток подошвы для Ф3

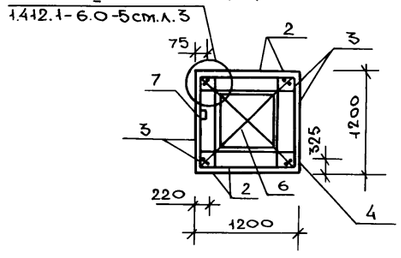

План сеток подошв для Ф4; Ф5; Ф5а

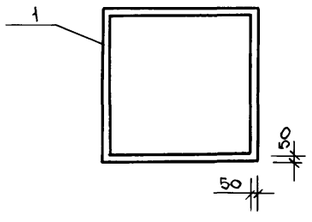

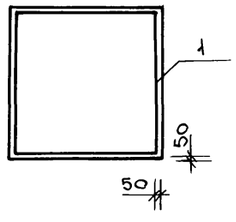

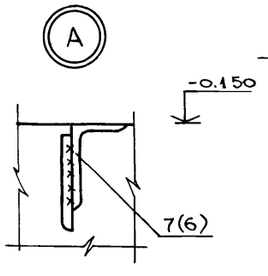

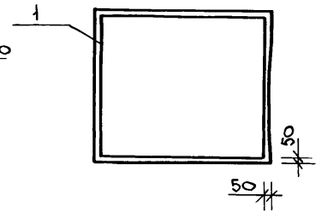

Спецификация к монолитным фундаментам Ф1; Ф2; Ф3; Ф4; Ф5

Марка	Обозначение	Наименование	Кол.	Прим.
		Фундаменты Ф1; Ф2:		
1	Серия 1.412.1-6.2-1	Сетка С1-22	1	
2	Серия 1.412.1-6.2-3	Сетка С2-64	2	
3	Серия 1.412.1-6.2-3	Сетка С2-8	2	
4	Серия 1.412.1-6.2-4	Сетка С3-9	5	
5	Серия 1.412.1-6.2-6	Сетка С4-4	2	
6	АС-19	⌀ 10 А III ℓ=1500	4	0.93
7	АС-19	L100×63×6 ℓ=120	1	0.90
		Материалы		
		Бетон кл. В15 м²		2.92
		Фундамент Ф3		
1	Серия 1.412.1-6.2-1	Сетка С1-1	1	
2	Серия 1.412.1-6.2-3	Сетка С2-8	4	
3	Серия 1.412.1-6.2-4	Сетка С3-1	5	
4	Серия 1.412.1-6.2-6	Сетка С4-1	2	
5	АС-9	⌀ 10 А III ℓ=1350	4	0.83
6	АС-9	L100×63×6 ℓ=120	1	0.90
		Материалы		
		Бетон класса В15. м³		1.90
		Фундамент Ф4; Ф5		
1	Серия 1.412.1-6.2-1	Сетка С1-23	1	
2	Серия 1.412.1-6.2-3	Сетка С2-64	2	
3	Серия 1.412.1-6.2-3	Сетка С2-8	2	
4	Серия 1.412.1-6.2-4	Сетка С3-9	5	
5	Серия 1.412.1-6.2-6	Сетка С4-4	2	
8	АС-19	⌀ 10 А III ℓ=1500	2	0.93
9	АС-19	L100×63×6 ℓ=120	1	0.90
		Материалы		
		Бетон кл. В15. м³		2.79

1. Закладное изделие поз.7(6) для заземления приварить к вертикальному стержню армирования подколонника двухсторонними швами длиной не менее 50мм., обеспечив положение верхней полки уголка в уровне обреза фундамента (деталь „А").
   По низу приваривается перемычка Ф12 А I, связывающая вертикальный продольный стержень с арматурой подошвы.
2. Данный лист см. совместно с АС-6;7;
3. Под фундаменты выполнить бетонную подготовку из бетона кл. В3.5

				709-3-3сп.92		АС
			ГИП	Дескубес		
Привязан:			Нач.ота	Соловьев	Оперативный механизированный склад хлопка-сырца вместимостью 150от.	Стадия: Р.П. / Лист: 9 / Листов:
			Н.контр.	Дескубес		
			Гл.кон.от	Бадиров		
			Гл.кон.пр	Мастанзаде		
Инв.№			Исполн.	Дескубес	Фундаменты Ф1; Ф2; Ф2а; Ф3; Ф4; Ф5; Ф5а	Южгипроагропром

Инв.№ подл. | Подпись и дата | Взам. инв.№

Альбом 1

Схема расположения подпольного хозяйства

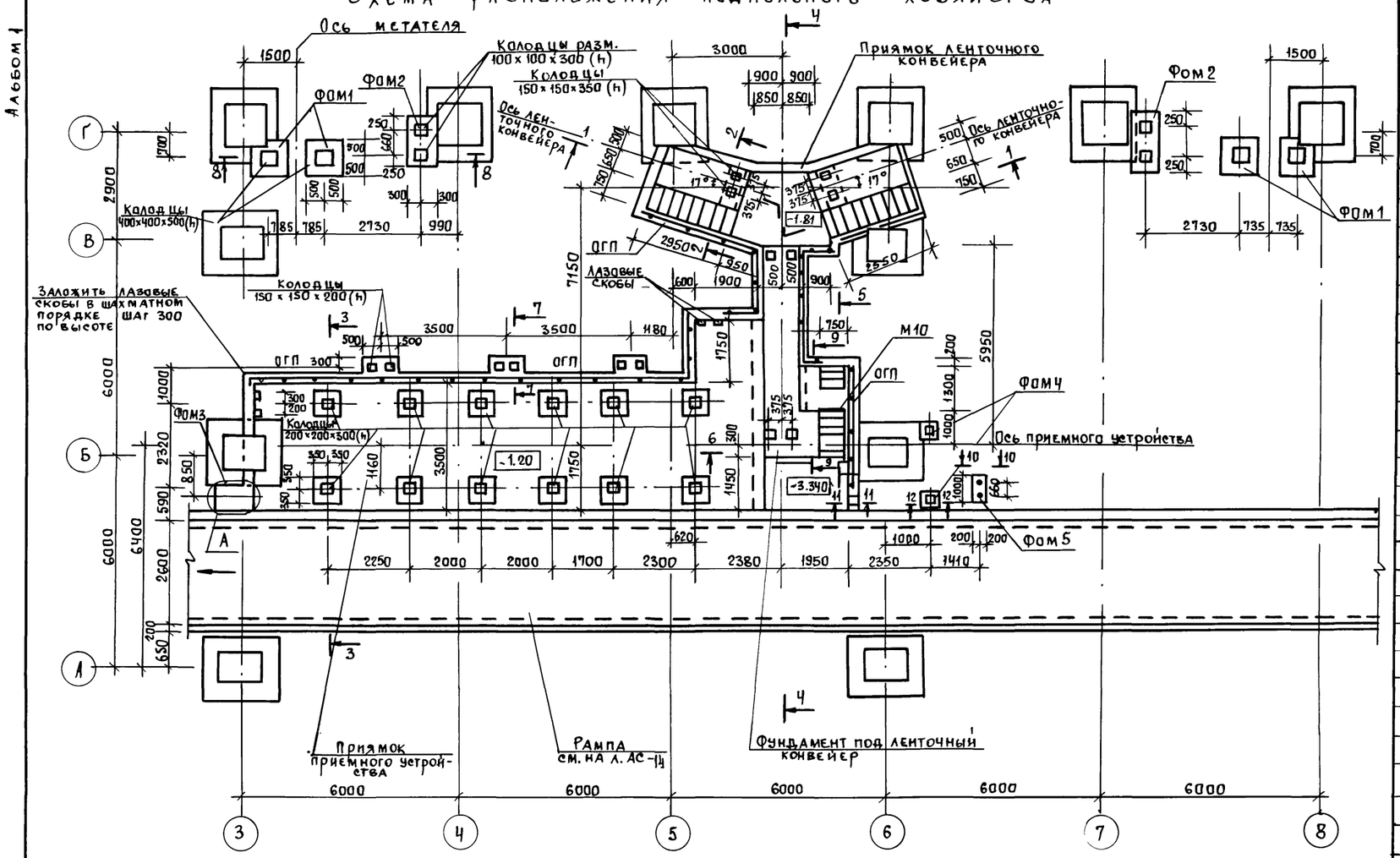

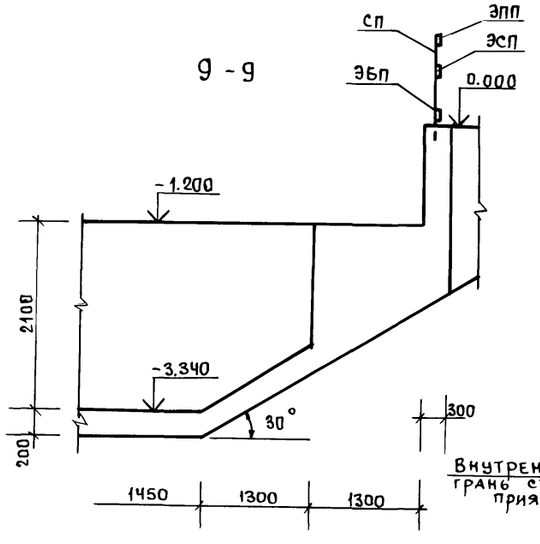

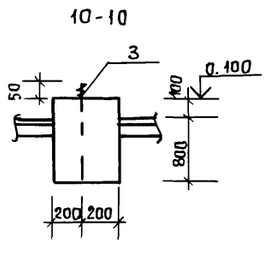

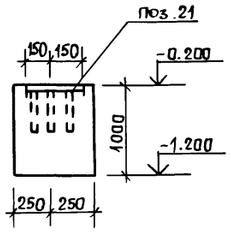

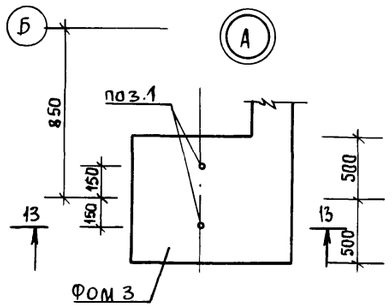

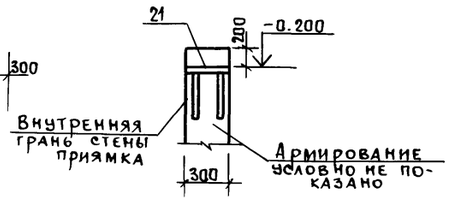

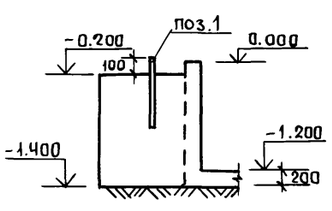

Спецификация к схеме расположения подпольного хозяйства

Марка поз.	Обозначение	Наименование	Кол.	Масса ед., кг	Примечание
ФОМ1		ФОМ 1	4		
ФОМ 2		ФОМ 2	2		
ФОМ 3		ФОМ 3	1		
поз. 1	ГОСТ 24379.1-80	Болт М20 630 С245	2	2.2	
		Матер.- бетон кл. В10	164		м³
		Ограждение приямков ОГП			
СП	1.450.3-6 вып. 0-1	Стойки СПХ	116	2.7	
ЭПП 15	1.450.3-6 вып. 0-1	Поручни ЭППХ-15	4	2.7	
ЭПП 18	1.450.3-6 вып. 0-1	Поручни ЭППХ-18	4	3.3	
ЭПП 60	1.450.3-6 вып. 0-1	Поручни ЭППХ-60	2	10.96	
ЭСП 15	1.450.3-6 вып. 0-1	Струны ЭСПХ-15	4	2.3	
ЭСП 18	1.450.3-6 вып. 0-1	Струны ЭСПХ-18	6	2.8	
ЭСП 60	1.450.3-6 вып. 0-1	Струны ЭСПХ-60	2	9.3	
ЭБП 15	1.450.3-6 вып. 0-1	Бордюры ЭБПХ-15	4	4.2	
ЭБП 18	1.450.3-6 вып. 0-1	Бордюры ЭБПХ-18	6	5.0	
ЭБП 60	1.450.3-6 вып. 1	Бордюры ЭБП-60	2	16.97	
		Металлич. лестницы			
МЧ	1.450.3-6 вып. 0-1	ЛХФ 45-16.7	1	68.6	
М6	1.450.3-6 вып. 0-1	ЛХФ 45-24.7	1	90.5	
СЛХ	1.450.3-6 вып. 0-1	СЛХ 45Л(п)	4	2.8	
М10	1.400-15 вып. 1	Изделие закладное МН531	1	4.0	
ПМЗ	1.450.3-6 вып. 0-1	ЭПЛХ 45-24 (поручень)	2	6.2	
ПМЧ	1.450.3-6 вып. 0-1	ЭСЛХ 45-24 (струна)	2	5.2	
ФОМЧ		Фундамент ФОМЧ	2		
поз. 21	1.400-15 вып. 1	Закладное изд. МН147-1	2	11.1	
		Материалы			
		Бетон кл. В10	0.25		м³
ФОМ5		Фундамент ФОМ 5	51		
поз. 3	ГОСТ 24379.1-80	Болты М12-400 С245	2		
поз. 20	АС-13	Лазовые скобы	16		
		Материалы			
		Бетон кл. В10	0.36		м³

Приямки, фундаменты под оборудование выполнять из бетона класса В10.
Боковые поверхности стен приямков и фундаментов под оборудование обмазать горячим битумом за 2 раза.
Обратную засыпку пазух производить местным грунтом с полным уплотнением.
Металлоконструкции окрасить масляной краской за 2 раза.

Привязан

Инв. №

Инв. № подл. | Подпись и дата | Взамен. инв. №

ГИП	Дескубес		709-3-3сп.92 АС
Нач. отд.	Соловьев		
Н. контр.	Дескубес		Оперативный механизированный склад хлопка-сырца вместимостью 1500т
Гл. конс. отд.	Бадиров		Стадия: РП; Лист: 10; Листов:
Гл. конс. пр.	Мастанзаде		Схема расположения подпольного хозяйства
Исполн.	Дескубес		НЖГИПРОАГРОПРОМ

25290-01 21

Копировал: Абаева

Формат А2

Альбом 1

1-1

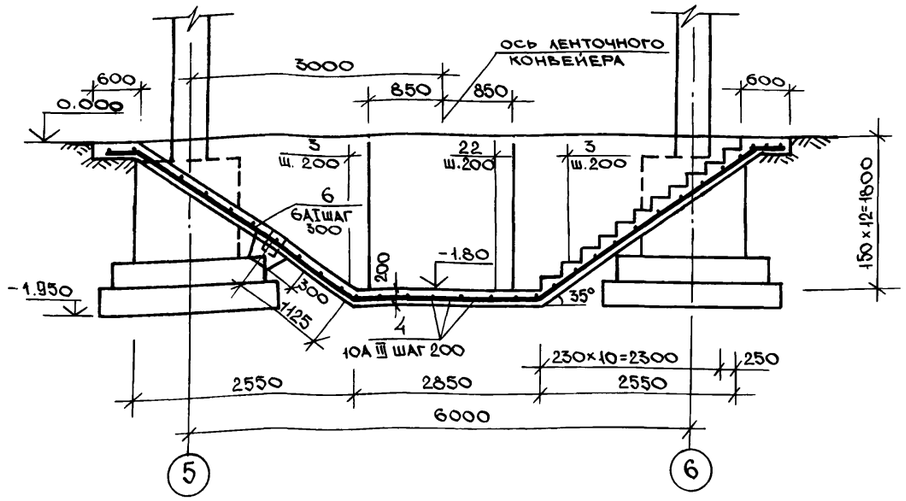

2-2

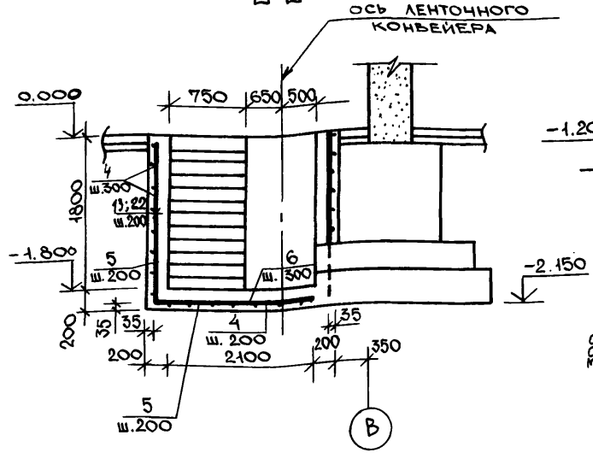

5-5

6-6

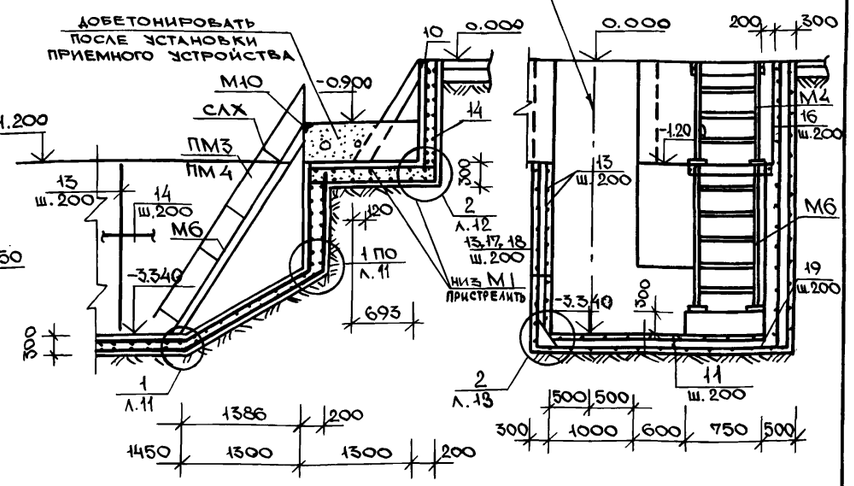

3-3

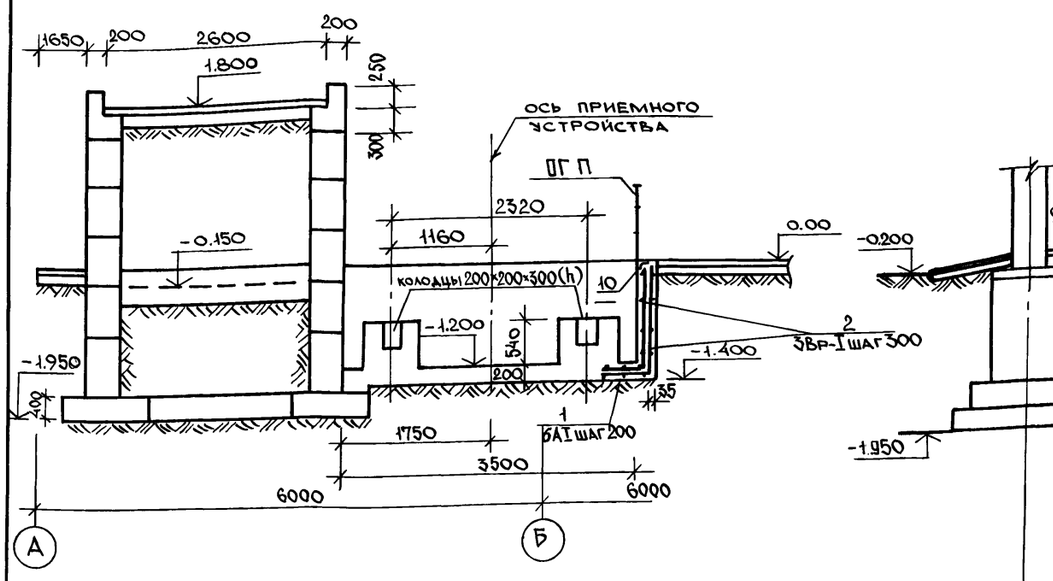

4-4

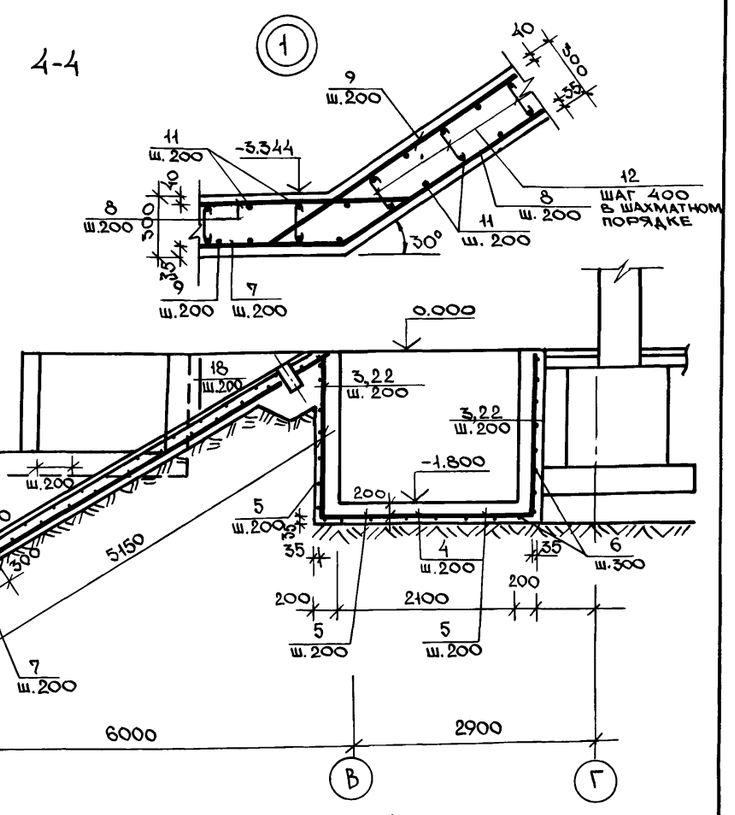

7-7

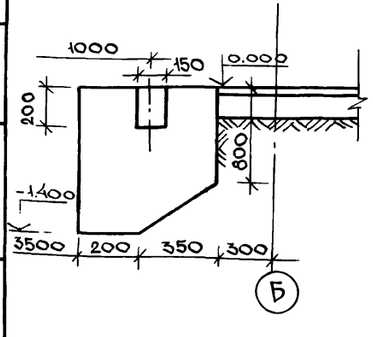

8-8

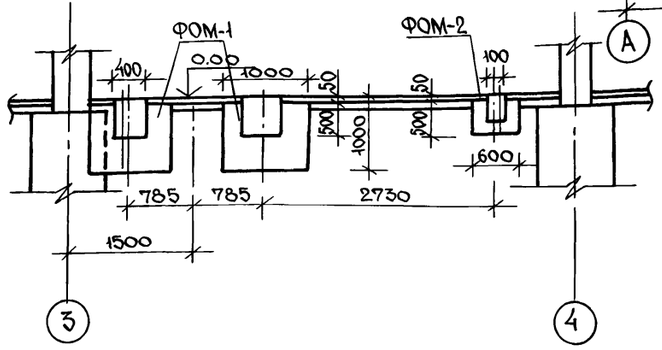

Данный чертеж см. совместно с л. АС-6; 8; 11

Общие пояснения см. на л. АС-6; 11

Низ металлической лестницы М6 приварить к металлической изоляции приямка, верх - к поз. 10

Нагрузки на фундаменты не более 1200 кг.

Под всеми элементами подпольного хозяйства выполнить бетонную подготовку толщиной 100 мм из бетона В 3.5.

Привязан:

Инв. №

Инв. № подл. | Подпись и дата | Взамен инв. №

ГИП	Дескубес		709-3-3сп.92 АС
Нач. отд.	Соловьев		
Н. контр.	Дескубес		Оперативный-механизированный склад хлопка-сырца вместимостью 1500 т. — Стадия: Р.П. — Лист: 11 — Листов:
Гл. конст.	Бадиров		
Гл. кон. пр.	Мастанзаде		
Исполн.	Дескубес		Подпольное хозяйство. Сечения. — Южгипроагропром

25290-01 22

Формат А2

Альбом 1

План

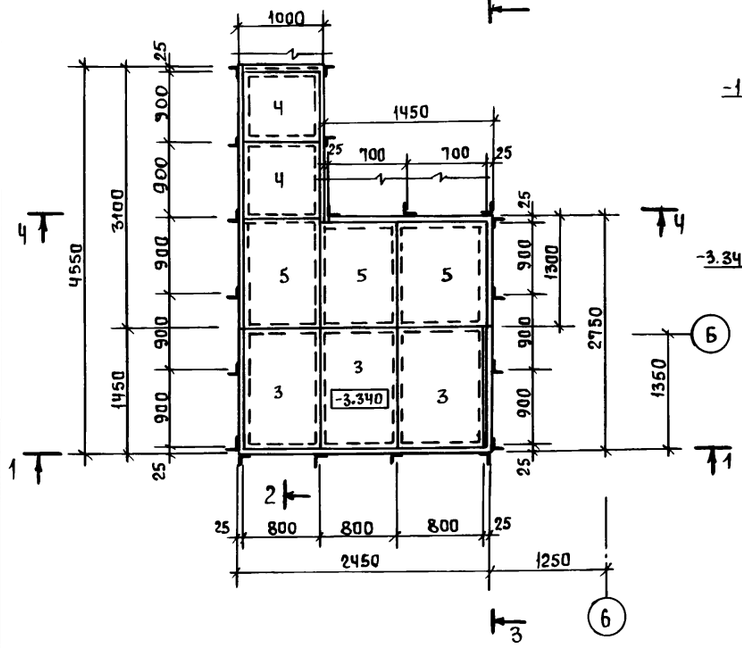

3-3

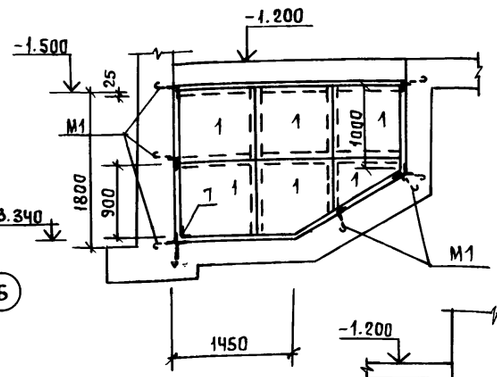

Ведомость деталей

Поз.	Эскиз
8	15 35

Ч-Ч

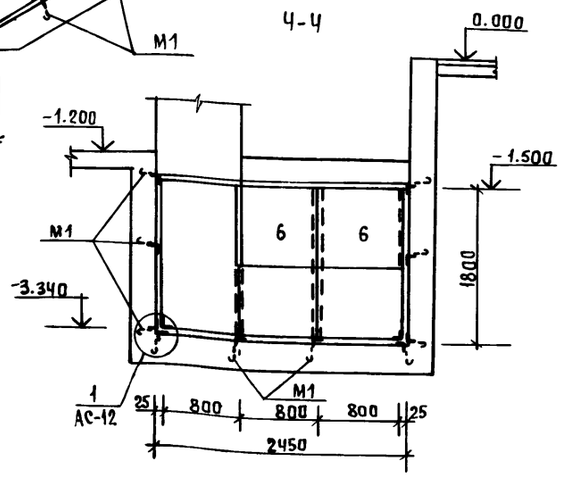

Спецификация элементов на металлическую изоляцию

Марка поз.	Обозначение	Наименование	Кол.	Масса ед., кг	Примечание
1	АС-12	Лист $\frac{\text{Б-Ч×900 ГОСТ 19903-74*}}{\text{Вст3кп2 ГОСТ 535-88}}$ ℓ=900	16	25,6	
2	АС-12	Лист $\frac{\text{Б-Ч×800 ГОСТ 19903-74*}}{\text{Вст3кп2 ГОСТ 535-88}}$ ℓ=900	6	22,7	
3	АС-12	Лист $\frac{\text{Б-Ч×800 ГОСТ 19903-74*}}{\text{Вст3кп2 ГОСТ 535-88}}$ ℓ=1400	3	35,3	
Ч	АС-12	Лист $\frac{\text{Б-Ч×950 ГОСТ 19903-74*}}{\text{Вст3кп2 ГОСТ 535-88}}$ ℓ=900	2	27,0	
5	АС-12	Лист $\frac{\text{Б-Ч×800 ГОСТ 19903-74*}}{\text{Вст3кп2 ГОСТ 535-88}}$ ℓ=1300	3	32,8	
6	АС-12	Лист $\frac{\text{Б-Ч×700 ГОСТ 19903-74*}}{\text{Вст3кп2 ГОСТ 535-88}}$ ℓ=1000	2	22,0	
7	АС-12	Уголок $\frac{\text{Б-5×50 ГОСТ 8509-86}}{\text{Вст3кп2 ГОСТ 535-88}}$ ℓ=13,6 п.м.		3,77	общ. дл.
8	АС-12	ФбАI ГОСТ 5781-82* ℓ=50	1240	0,002	
М1	АС-12	Изделие закладное М1	370 п.м.	4,0	

1-1

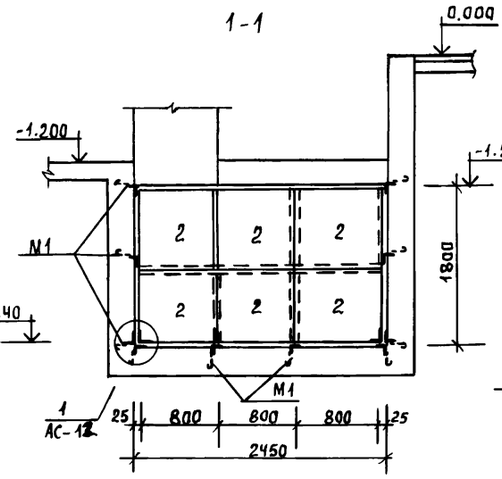

2-2

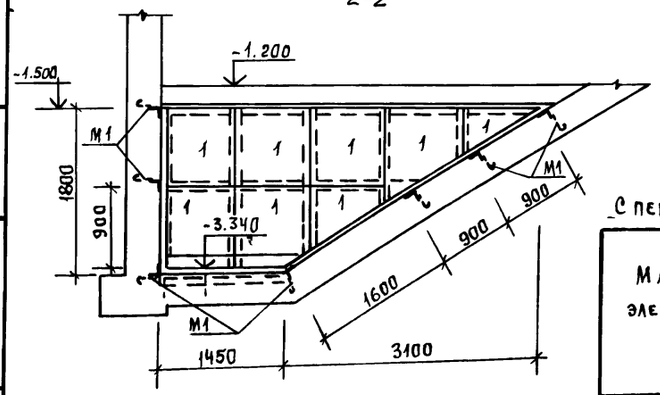

(1)

Штукатурка цементно-песчаным раствором толщ. 20мм
Тканная сетка №10-1,0 по ГОСТ 12184-66
Штыри с шагом 150 × 150 мм
Листовая сталь δ=4мм по ГОСТ 19903-74*
приварить непрерывным плотным швом к М1
Цементная стяжка толщ. 20 мм
Закладное изделие М1 (с шагом поз. 1÷6)
Монолитное жел. бет. днище (стены) приямка

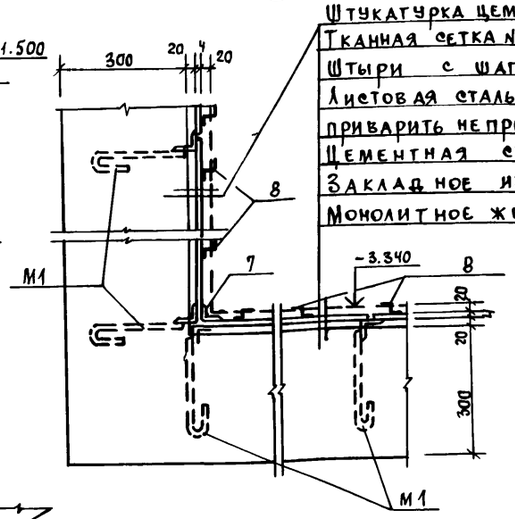

М1

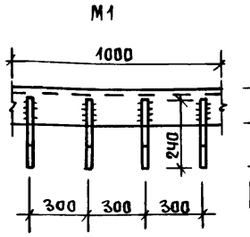

Ч-Ч

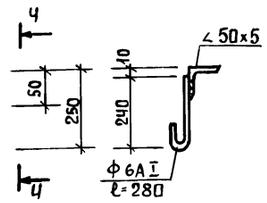

Спецификация стали на металлическую изоляцию, кг

Марка элемента	Арматура класса			Прокат марки						Всего	Общий расход
	AI			Листовая сталь В ст.3кп2			Угловая сталь В ст3 кп2				
	ГОСТ 5781-82*			ГОСТ 19903-74*			ГОСТ 8509-72*				
	ф6		Итого	δ=4		Итого	∠50×5		Итого		
Приямок на ▼3.340	8,0		8,0	820,0		820,0	190,0		190,0	1018,0	1018,0

Порядок производства работ по устройству металлической изоляции приямка на отм.-3.340.

1) Заложить закладное изделие М1 до бетонирования стен и днища приямка;
2) До устройства металлической изоляции выполнить цементную стяжку стен и днища приямка толщ. 20мм.
3) Приварить металлические листы δ=4мм (поз. 1÷6) к закладному изделию М1 по периметру опирания непрерывным плотным швом, h шва - 4мм.
4) Поз. 7 (∠50×5) приварить к металлическим листам после приварки последних к М1.
5) К металлическим листам δ=4 мм приварить штыри поз. 8 с ячейками 150 × 150 мм в шахматном порядке.
6) На штыри надеть тканную сетку № 10-1,0 по ГОСТ 12184-66 оштукатурить цементно-песчаным раствором толщ. 20мм.
7) Армирование приямка см. АС-11

Инв.№ подл. | Подпись и дата | Взам. инв.№

Привязан

Инв.№

709-3-3сп.92			АС
ГИП	Дескубес		
Нач.отд.	Соловьев		
Н.контр.	Дескубес		
Гл.констр.	Бадиров		
Гл.кон.пр.	Мастанбаев		
Кон.1кат.	Сорокина		

Оперативный механизированный склад хлопка-сырца вместимостью 1500т	Стадия	Лист	Листов
	РП	12	
Приямок на отм.-3.340. Металлическая изоляция приямка (внутренняя).	Южгипроагропром		

25290-01 23

Копировал: Абаева

Формат А2

Альбом 1

Спецификация элементов приямков

Формат	Зона	Поз.	Обозначение	Наименование	Кол.	Масса ед. кг.	Примечание
				Приямок на отм.-1.200			
		1	см. эскиз	6АIГОСТ5781-82* ℓ=2050	88		
Б4		2		3ВрIГОСТ6727-80* ℓ общ.п.м.	87.0		
		10	1.400-15 В.1	Закладное изд. МН533	20.0	4.1	п.м.
				16АIГОСТ5781-82* ℓ=900	16	1.42	
				Материалы			
				Бетон кл. В10	17.10		м³
				Приямок на отм.-1.800			
Б4		3		10АIIIГОСТ5781-82* ℓ ср=980	52		
Б4		4		10АIIIГОСТ5781-82* ℓ=2080	38		
		5	см. эскиз	10АIIIГОСТ5781-82* ℓ=1160	38		
Б4		6		6АIГОСТ5781-82* ℓ общ.п.м.	114.0		
		10	1.400-15 В.1	Закладное изд. МН553	15.2	4.1	п.м.
				10АIIIГОСТ5781-82* ℓ=1975	26		
				Материалы			
				Бетон кл. В10	6.7		м³
				Приямок на отм.-3.340			
		7	см. эскиз	10АIIIГОСТ5781-82* ℓ=8350	13		
		8	то же	10АIIIГОСТ5781-82* ℓ=2250	13		
		9	то же	10АIIIГОСТ5781-82* ℓ=6650	13		
Б4		11		10АIIIГОСТ5781-82* ℓ=2450	42		
		12	см. эскиз	6АIГОСТ5781-82* ℓ=375	270		
Б4		13		10АIIIГОСТ5781-82* ℓ=2090	16		
Б4		14		10АIIIГОСТ5781-82* ℓ=1400	85		
		15	см. эскиз	10АIIIГОСТ5781-82* ℓ=1150	85		
Б4		16		10АIIIГОСТ5781-82* ℓ=3290	16		
Б4		17		10АIIIГОСТ5781-82* ℓ ср=1050	32		
Б4		18		10АIIIГОСТ5781-82* ℓ ср=600	16		
Б4		19		10АIIIГОСТ5781-82* ℓ ср=3000	40		
		21	1.400-15 В.1	Закладное изд. МН147-1	2	11.1	
		10	то же	Закладное изд. МН553	9.5		п.м.
				Материалы			
				Бетон кл. В10	14.2		м³

Ведомость деталей

Поз	Эскиз
1	1370, 600
5	580, 580
8	2100, 150, 30°
9	150, 6500
7	1850, 6500
12	225
15	575, 575
14	400, 400
20	300, 300, 300

Спецификация элементов подпорных стен рампы

Марка поз.	Обозначение	Наименование	Кол.	Масса ед. кг.	Примечание
		Бетонные блоки			
БЛ1	ГОСТ 13579-78	ФБС 24.4.6-Т	588	1300.0	
БЛ2	то же	ФБС 12.4.6-Т	20	640.0	
БЛ3	— " —	ФБС 9.4.6-Т	20	470.0	

Схема рампы с нанесением температурных швов.

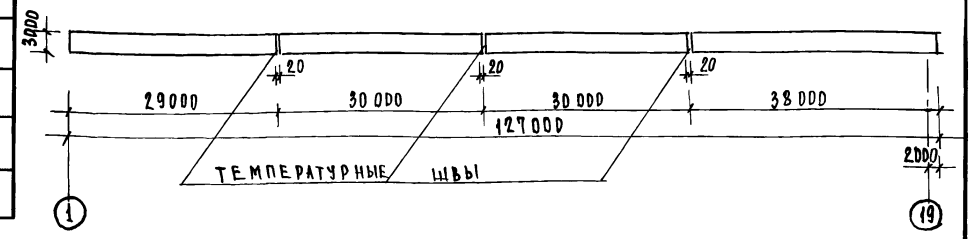

Выполнение температурного шва см в осях 4-4А на листе АС-14.

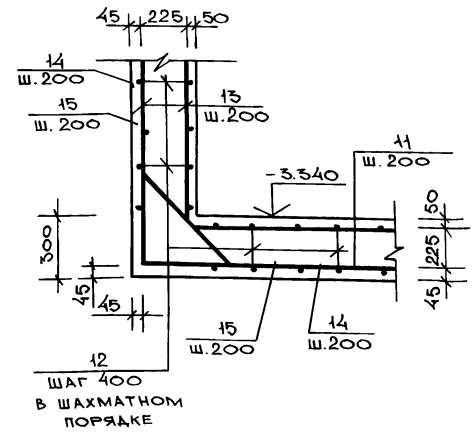

Узел 2 замаркирован на листе АС-11

Ведомость расхода стали на элемент, кг.

Марка элемента	Изделия арматурные: Арматура класса BрI ГОСТ 6727-80 ø3		AI ГОСТ 5781-82 ø6	ø16	AIII ГОСТ 5781-82* ø10			Итого	Всего	Изделия закладные: Арматура класса AIII ГОСТ 5781-82* ø6	8	14	Итого	Прокат марки Вст3кп2 ГОСТ 8509-72* ∠50×5			Итого	Вст3кп2 ГОСТ 103-76* -8=10			Итого	Всего	Общий расход
Приямок НАТ-1.200	5.0		39.5	23.0	—				63.0		6.6			75.1				—				82.0	145.0
Приямок НАТ-1.800	—		25.3	—	138.6				163.9		5.0			57.5				—				62.5	226.4
Приямок НАТ-3.340	—		23.7	—	106.44				1088.10		3.0			37.32				11.8			49.12	62.62	1150.72

Привязан:

Инв.№

ГИП	Дескубес		
Нач.от.а.	Соловьев		
Н.контр.	Дескубес		
Гл.кон.от	Бадиров		
Гл.конс.	Мастанзаде		
Конст.1к.	Сорокина		

709-3-3 сп.92 АС

Оперативный механизированный склад-хлопка-сырца вместимостью 1500 т.

Стадия: РП | Лист: 13 | Листов:

Спецификация элементов приямков и подпорных стен. Рампы.

Южгипроагропром

25290-01 24

Формат А2

Инв.№ подл. | Подпись и дата | Взам.инв.№

Альбом 1

Схема расположения подпорных стен рампы

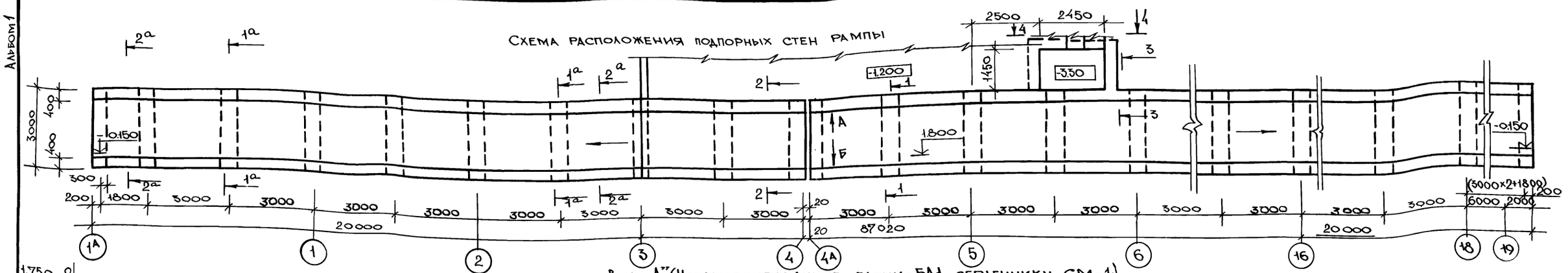

Вид „А" (Незамаркированные блоки-БЛ1, сердечники СМ-1)

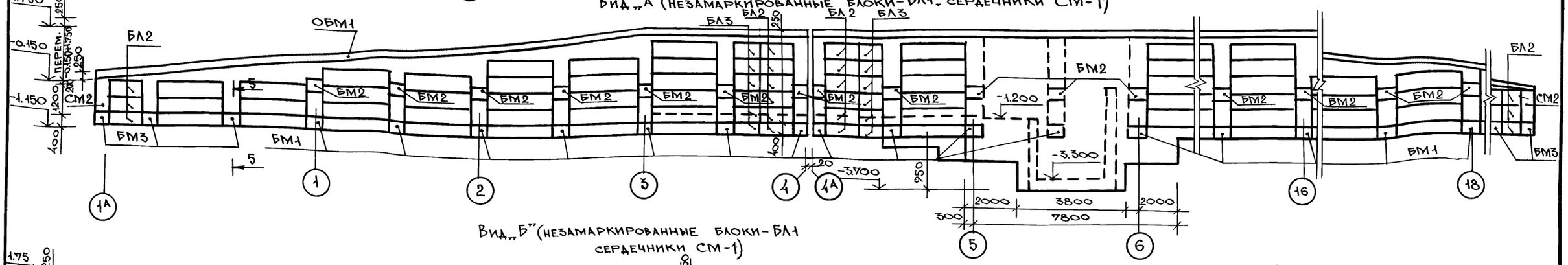

Вид „Б" (Незамаркированные блоки-БЛ1 сердечники СМ-1)

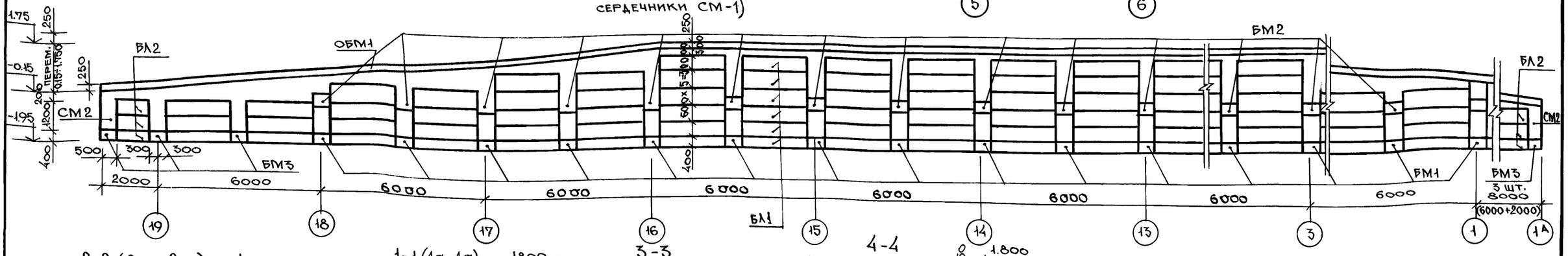

2-2 (2а-2а)

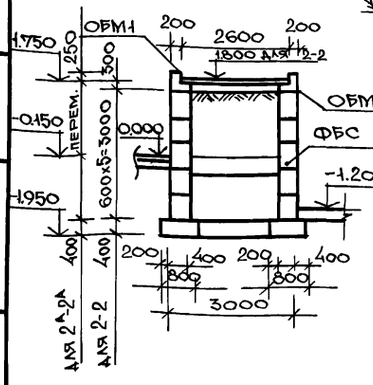

Асфальтобетон
Щебеночн. подготовка
Утрамбован. грунт

1-1 (1а-1а)

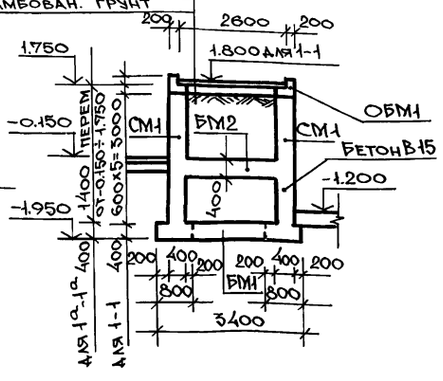

3-3

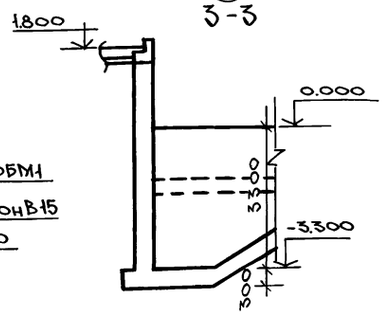

4-4

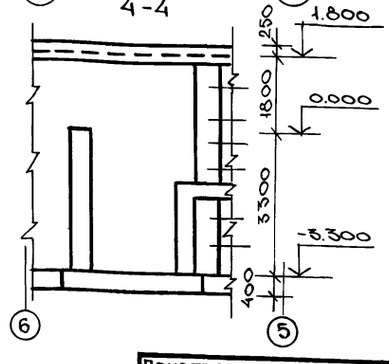

ГИП	Дескубес		
Нач.отд.	Соловьев		
Н.контр.	Дескубес		
Гл.кон.от.	Радиров		
Гл.кон.пр.	Мастанзаде		
Конс.1к.	Сорокина		

Привязан:

Инв.№

709-3-3сп.92 АС			
Опытный механизированный склад хлопка-сырца вместимостью 1500 т.	Стадия	Лист	Листов
	Р.П.	14	
Рампа. Схема расположения подпорных стен. Виды сечения.	Южгипроагропром		

25290-01 25

Формат А2

Инв.№ подл. | Подпись и дата | Взам. инв.№

Альбом 1

СМ1(СМ2)

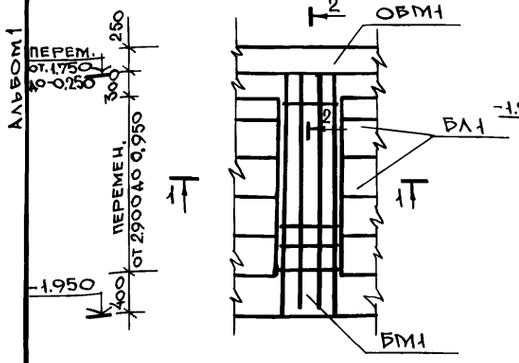

БМ1

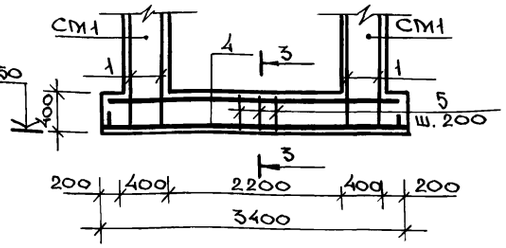

БМ2

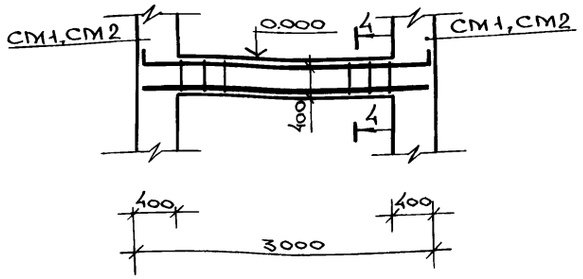

1-1

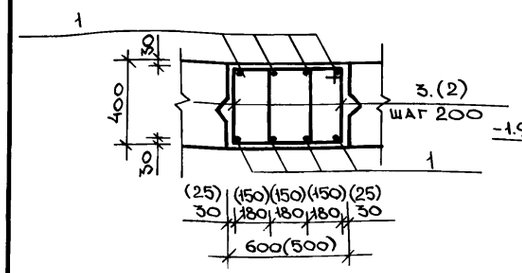

3-3

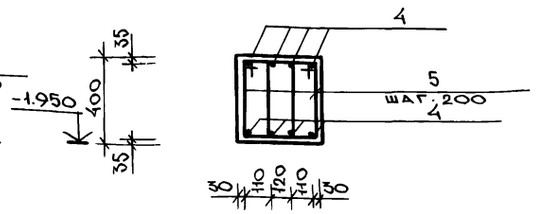

4-4

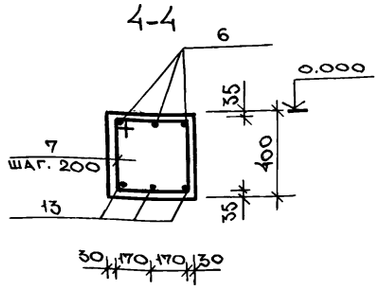

2-2

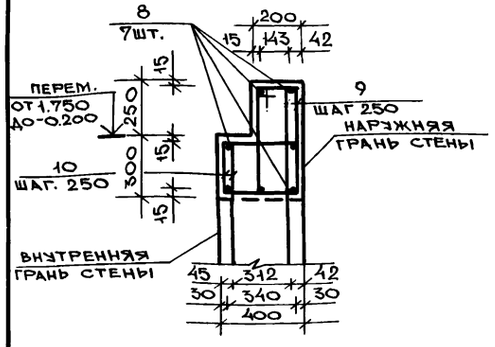

Соединение стержней поз.8

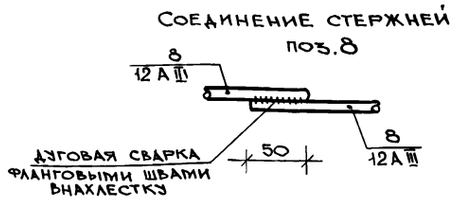

БМ3
5-5

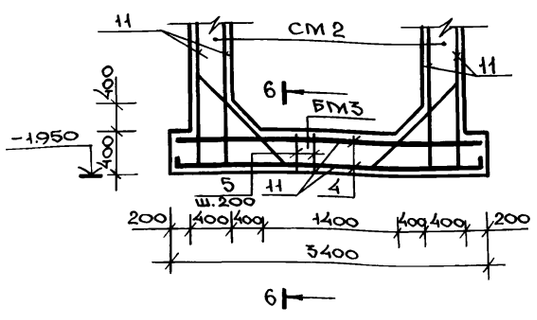

6-6

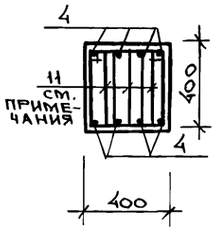

Ведомость деталей

Поз.	Эскиз
1	ℓ=3550÷1600 170 180 (низ)
2	ℓ=3550÷1600 350 (низ)
3	340 368 150
5	330 230 150
6	ℓ=3550÷1600 350 (низ)
7	330 340 150
9	520 150
10	143 270 312 150
11	140 1600 140
12	340 508 150

Ведомость расхода стали на один элемент. кг.

Марка элемента	Изделия арматурные								Всего
	Арматура класса								
	AI				A III				
	ГОСТ 5781-82*				ГОСТ 5781-82*				
	⌀6			Итого	⌀12	16		Итого	
СМ1, СМ2	7.15			7.15	10.5	18.7		29.2	36.35
БМ1	7.30			7.30	–	42.4		42.40	49.70
БМ2	4.24			4.24	15.9			15.90	20.14
ОБМ1	203.20			203.20	157.90			157.90	361.10
БМ3	7.30			7.30	–	60.4		60.4	67.70

Спецификация на монолитные элементы подпорных стен СМ1; СМ2; БМ1; БМ2; ОБМ1

Формат	Зона	Поз.	Обозначение	Наименование	Кол.	Масса ед. кг.	Прим.
				СМ1(СМ2)			
		1	см. эскиз	⌀16 А III ГОСТ 5781-82* $\ell_{ср}$=2925	8	4.67	
		2)	тоже	⌀6 А I ГОСТ 5781-82* $\ell_{ср}$=1566(1440)	20	0,357	
				Материалы			
				Бетон кл. В 15	0,46	(0,386)	м³
				БМ1 – 40 шт.			
Б4		4		⌀16 А III ГОСТ 5781-82* ℓ=3370	8	5,5	
		5	см. эскиз	⌀6 А I ГОСТ 5781-82* ℓ=1286	24	0,304	
				Материалы			
				Бетон кл. В 15	0,55		м³
				БМ2 – 40 шт.			
Б4		6 / 13		⌀12 А III ГОСТ 5781-82* ℓ=3270 / 2970	3 / 3	2.90 / 2.65	
		7	см. эскиз	⌀6 А I ГОСТ 5781-82* ℓ=1490	12	0,353	
				Материалы			
				Бетон кл. В 15	0,352		м³
				ОБМ1 – 2 шт.	454.0	п.м.	
Б4		8		⌀12 А III ГОСТ 5781-82* ℓ общ.	п.м. 177,7	общ. вес 1579	
		9	см. эскиз	⌀6 А I ГОСТ 5781-82* ℓ=1476	1016	0,33	
		10	тоже	⌀6 А I ГОСТ 5781-82* ℓ=1314	1016	0,29	
				Материалы			
				Бетон кл. В 15			
				БМ3 – 6 шт.			
Б4		4		⌀16 А III ГОСТ 5781-82* ℓ=3370	8	5,3	
		5	см. эскиз	⌀6 А I ГОСТ 5781-82* ℓ=1286	24	0,304	
		11		⌀16 А III ГОСТ 5781-82* ℓ=1880	6	3,0	
				Материалы			
				Бетон кл. В 15	0,62		м³

1. Стержни поз.11 привязать вязальной проволокой к стержням поз.4.
2. Стыковку стержней поз.8 из ⌀12 А III производить с помощью дуговой сварки однофланговыми швами внахлестку.
3. Цифры в скобках даны для СМ2

Взам. инв. № | Подпись и дата | Инв. № подл.

Привязан:

Инв. №

ГИП	Дескубес		
Нач. ота.	Соловьев		
Н. контр.	Дескубес		
Гл. конот	Бадиров		
Гл. кон. пр	Мастанзаде		
Конс. ГК	Сорокина		

709-3-3 сп. 92 АС

Опытный механизированный склад хлопка-сырца вместимостью 1500 т	Стадия	Лист	Листов
	Р.П.	15	
Рампа. Монолитные элементы подпорных стен СМ1 СМ2; БМ1; БМ2; ОБМ1	Южгипроагропром		

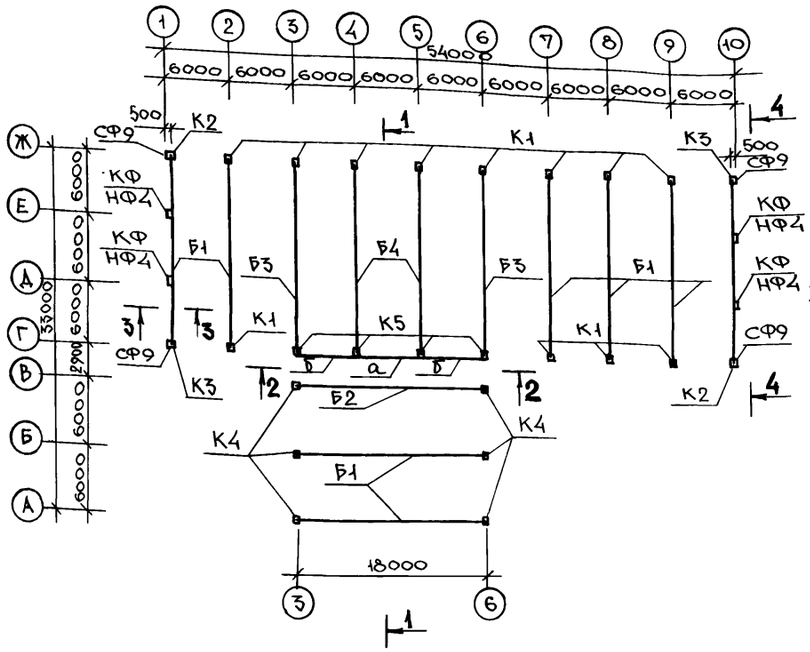

Схема расположения металлических стоек и насадок фахверка по осям 1и10

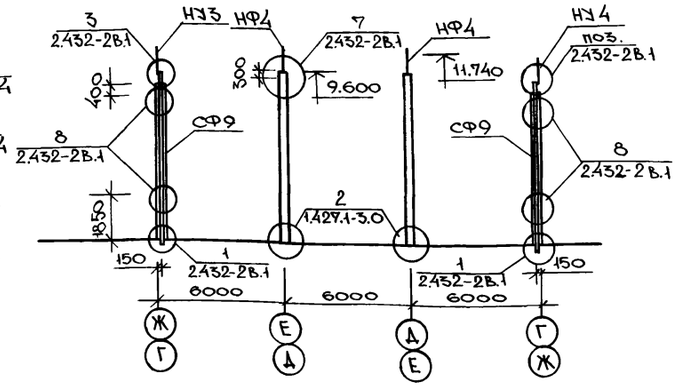

1-1

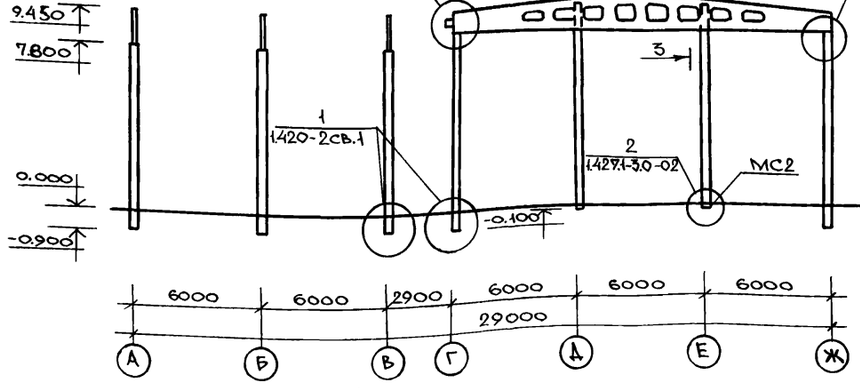

2-2

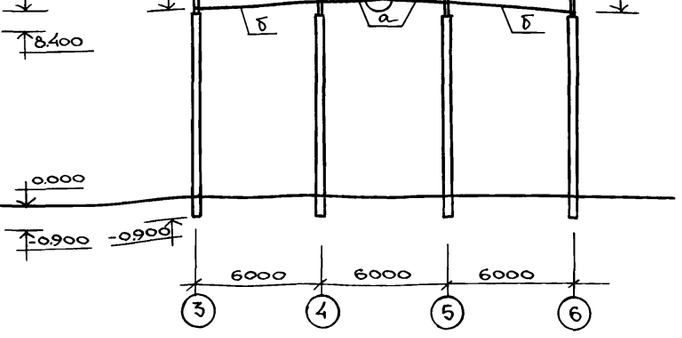

3-3

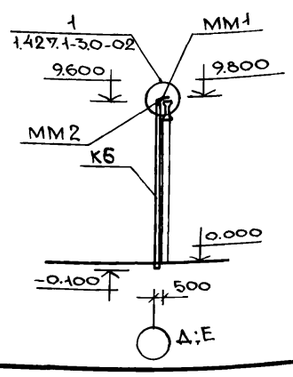

А

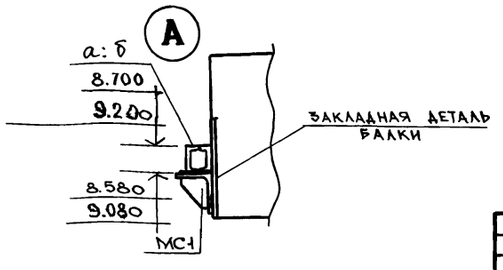

Б

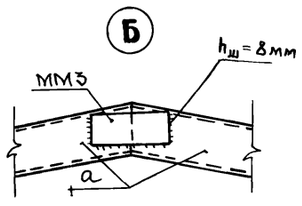

Спецификация элементов к схеме расположения колонн и балок покрытия

Марка поз.	Обозначение	Наименование	Кол	Масса ед.кг	Прим.
		Колонны			
К1	АСИ-02.00	1К84-6М3-1	12	3900	
К2	АСИ-02.00	1К84-6М3-2	2	3900	
К3	АСИ-02.00	1К84-6М3-3	2	3900	
К4	АСИ-02.00	1К78-5М2-1	6	3500	
К5	АСИ-02.00	1К84-6М3-4	4	3900	
КФ	АСИ-03.00	7КФ97-1-1	4	3600	
		Балки			
Б1	АСИ-01.0.0	1БДР18-1АIV-1-а	8	8500	
Б2	АСИ-01.0.0	1БДР18-1АIV-1-б	1	8500	
Б3	АСИ-01.0.0	1БДР18-1АIV-1-б	2	8500	
Б4	АСИ-01.0.0	1БДР18-1АIV-1-г	2	8500	
		Стальные изделия			
НУ3	1.439-2	Насадка НУ3	2	43.0	
НУ4	1.439-2	Насадка НУ4	2	43.0	
НФ4	1.439-2	Насадка НФ4	4	35.2	
СФ9	1.439-2	Стойка СФ9	4	460.2	
а		Швел 12 ГОСТ 8240-72* Вст3кп2 ГОСТ 535-88 ℓ=3000	4	31.2	
б		Швел 12 ГОСТ 8240-72* Вст3кп2 ГОСТ 535-88 ℓ=6000	4	62.4	
МС1	1.439-2	Опорная консоль РК-2	4	14.7	
МС2	КЖИ-	Соединительное изд. МС2	4	22.0	
Т-13	1.439-2	Элемент крепления Т-13	16	2.2	
ММ1	АСИ-07.0.0	Стальное изделие ММ1	4		
ММ2	АСИ-07.0.0	ММ2	4		
ММ3	АС-16	Лист Б-80×8 ГОСТ 103-76* Вст3кп2 ГОСТ 535-88 ℓ=200	2	0.79	

Инв. № подл. | Подпись и дата | Взам. инв. №

Привязан:

Инв. №

ГИП	Дескубес	
Нач. отд.	Солобьев	
Н. контр.	Дескубес	
Гл. конст.	Бадиров	
Гл. кон. пр.	Мастанзаде	
Конст. гк.	Сорокина	

709-3-3сп. 92 АС

Оперативный механизированный склад хлопка-сырца вместимостью 1500т.

Стадия	Лист	Листов
РП	16	

Схема расположения колонн балок покрытия Сейсмичность 7 баллов

Южгипроагропром

Альбом 1

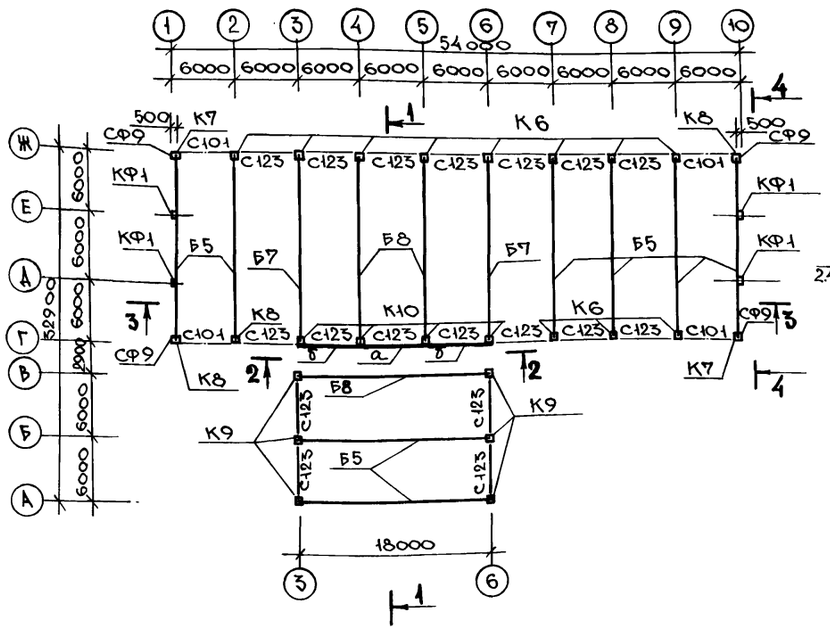

Схема расположения металлических стоек и насадок фахверка по осям 1 и 10

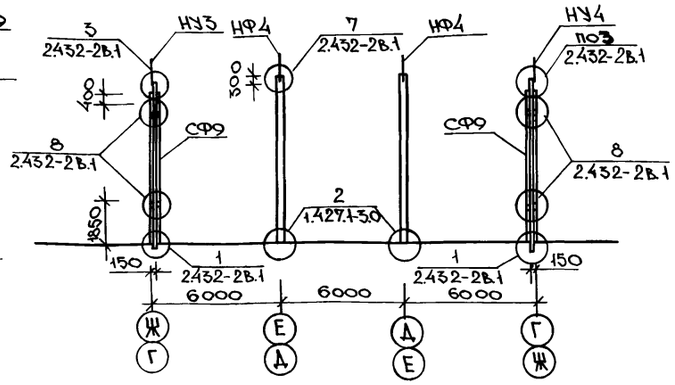

1-1

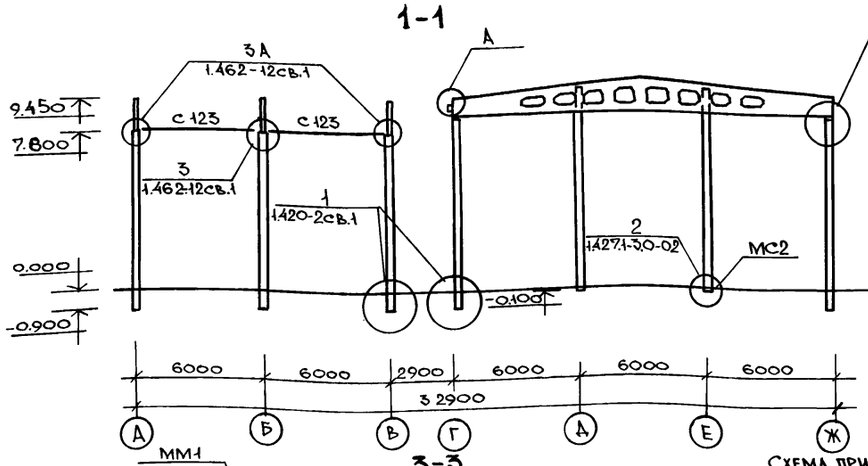

2 – 2

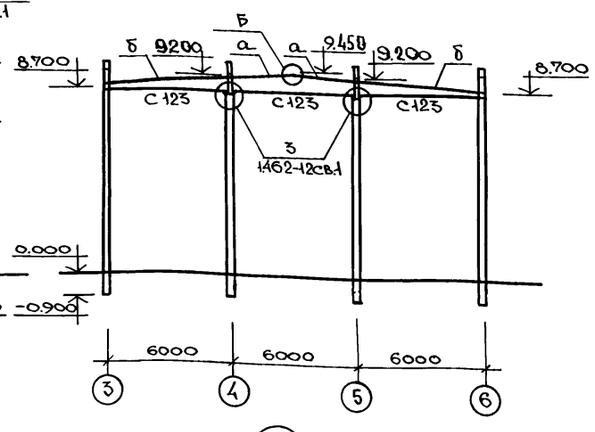

3-3

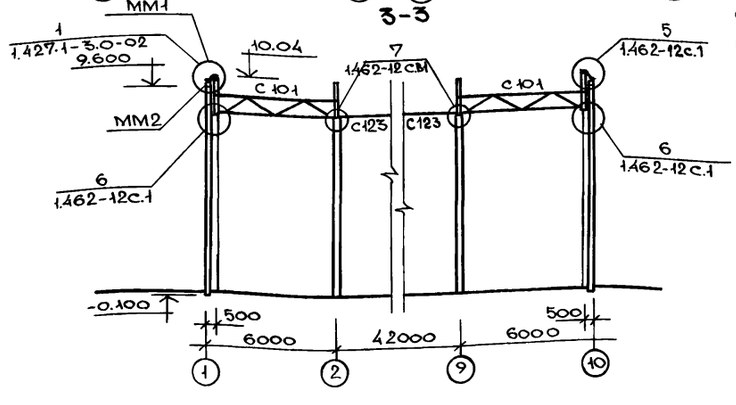

Схема приварки стальных изделий к двускатным балкам

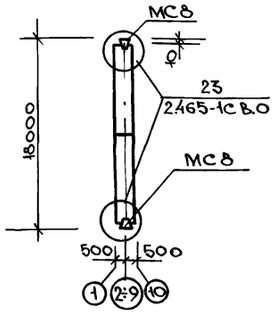

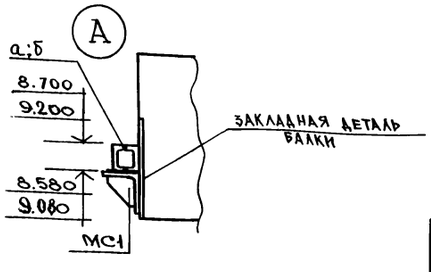

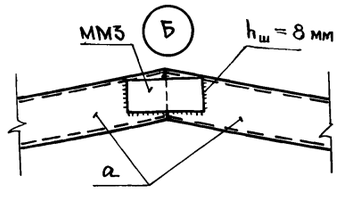

Спецификация элементов к схеме расположения колонн и балок покрытия

Марка поз.	Обозначение	Наименование	Кол.	Масса ед. кг.	Прим.
		Колонны			
К6	АСИ-02.0.0	3К84-6М3-С-1	12	3900	
К7	АСИ-02.0.0	3К84-6М3 С-2	2	3900	
К8	АСИ-02.0.0	3К84-6М3-С-3	2	3900	
К9	АСИ-02.0.0	3К78-6М3-С-1	6	3500	
К10	АСИ-02.0.0	3К84-6М3-С-4	4	3900	
КФ1	АСИ-03.0.0	7КФ97-2-1	4	3600	
		Балки			
Б5	АСИ-01.0.0	1БДР18-2АIV-1-а	8	8500	
Б6	АСИ-01.0.0	1БДР18-2АIV-1-б	1	8500	
Б7	АСИ-01.0.0	1БДР18-2АIV-1-в	2	8500	
Б8	АСИ-01.0.0	1БДР18-2АIV-1-г	2	8500	
		Стальные изделия			
НУ3	1.439-2	Насадка НУ3	2	43.9	
НУ4	1.439-2	Насадка НУ4	2	43.0	
НФ4	1.439-2	Насадка НФ4	4	35.2	
СФ9	1.439-2	Стойка СФ9	4	460.2	
С101	1.462-12св.3 КМД-3	Связь С101	4	372	
С123	1.462-12св.3 КМД-15	Распорка С123	18	155	
а	АСИ-0.02.00	Швел 12ГОСТ8240-72* / Вст3кп2ГОСТ535-88* ℓ=3000	4	31.2	
б	АС-17	Швел 12ГОСТ8240-72* / Вст3кп.2ГОСТ535-88* ℓ=6000	4	62.4	
МС1	1.439-2	Опорная консоль РК-2	4	14.7	
МС2	АСИ-07.0.0	Соединит. изделия МС-2	4	2.2	
Т-13	1.462-12св.1 л.33	Элемент крепления Т-13	16	2.2	
ММС1	1.462-12св.1 л.33	Соединит. изделия ММС1	8	9.1	
ММС2	1.462-12св.1 л.33	Соединит. изделия ММС2	18	11.9	
МС8	2.465-1св.0 л.28	Соединит. изделия МС8	26	0.6	
ММ1	АСИ-07.0.0	Стальное изделие ММ1	4	2.9	
ММ2	АСИ-07.0.0	——— ММ2	4	4,8	
ММ3		Лист Б-80×8 ГОСТ106-76* / Вст3кг2ГОСТ535-88* ℓ=200	2	0.79	

ГИП	Дескубес		709-3-3 сп.92	АС
Нач.отд.	Соловьев		Оперативный механизированный склад хлопка-сырца вместимостью 1500 т.	Стадия: РП; Лист: 17; Листов:
Н.конт.	Дескубес			
Гл.кон.от.	Бадиров			
Гл.кон.пр.	Мастанзаде		Схема расположения колонн балок покрытия. Сейсмичность 8 баллов	Южгипроагропром
Конст.I к.	Сорокина			

Привязан:

Инв.№

Инв.№ подл. | Подпись и дата | Взам. инв.№

Альбом 1

по оси „Ж"

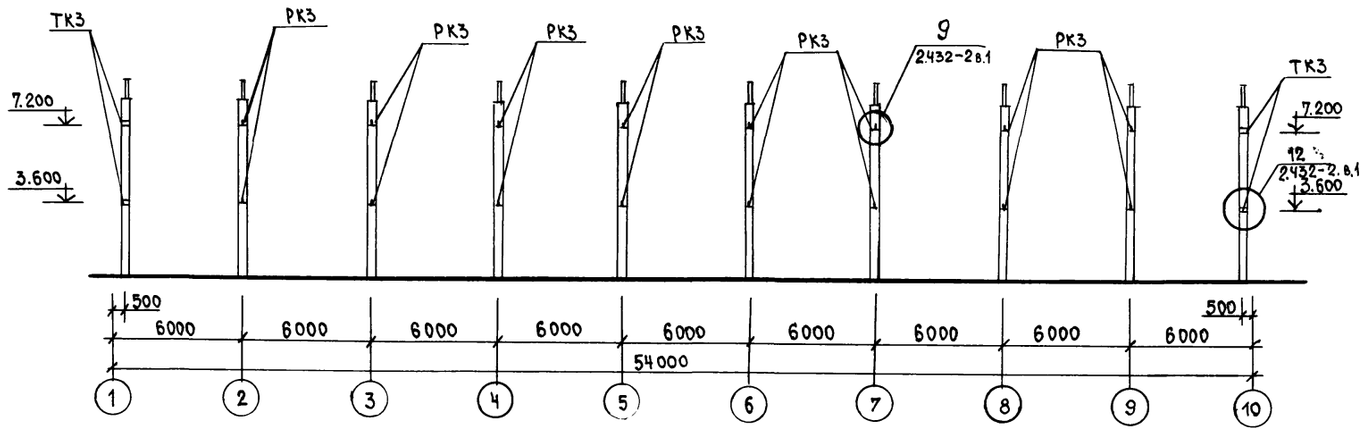

по оси „Г"

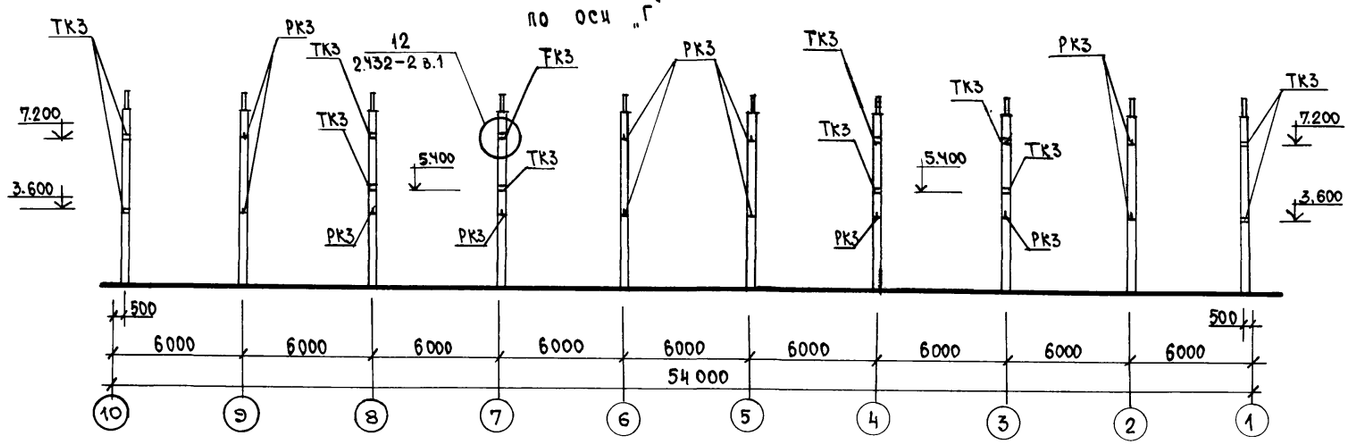

по осям 1-1 и 10-10

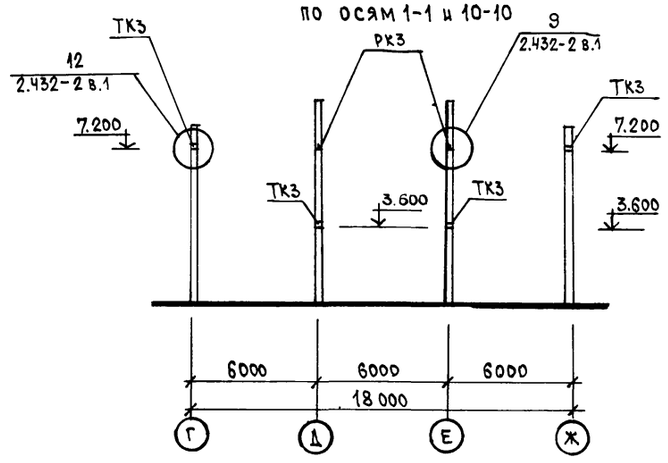

Спецификация элементов к схеме расположения опорных консолей

Марка поз.	Обозначение	Наименование	Кол.	Масса, ед. кг.	Прим.
		Опорные консоли			
РК3	1.439-2	РК3	30	4.2	
ТК3	1.439-2	ТК3	20	3.7	

Привязан:

Инв. №

ГИП	Дескубес	
Нач. отд.	Соловьев	
Н. конт.	Дескубес	
Гл. кон. от.	Бадиров	
Гл. конс. пр	Мастанзаде	
Конст. Ік.	Сорокина	

709-3-3сп.92 АС

Оперативный механизированный склад хлопка-сырца вместимостью 150от

Стадия	Лист	Листов
РП	18	

Схема расположения опорных консолей

Южгипроагропром

Взам. инв. № | Подпись и дата | Инв. № подл.

Альбом I

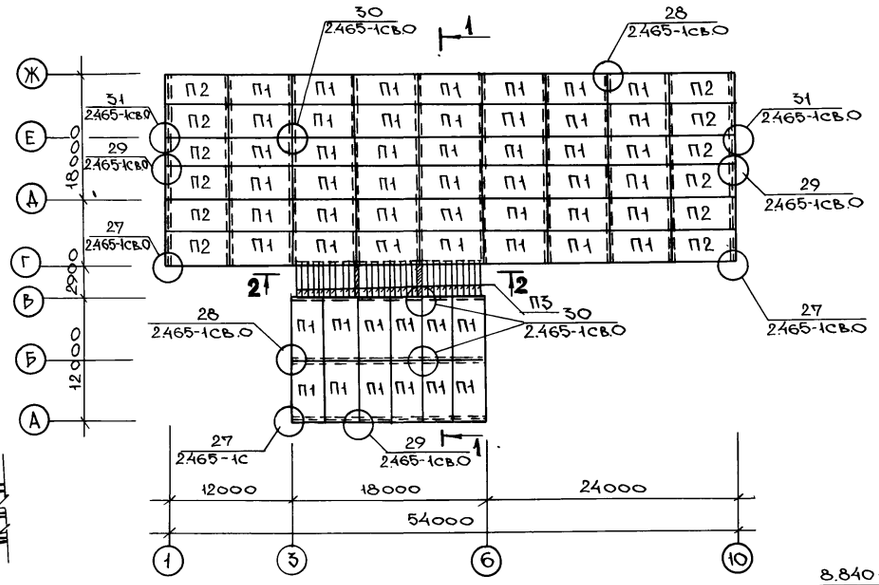

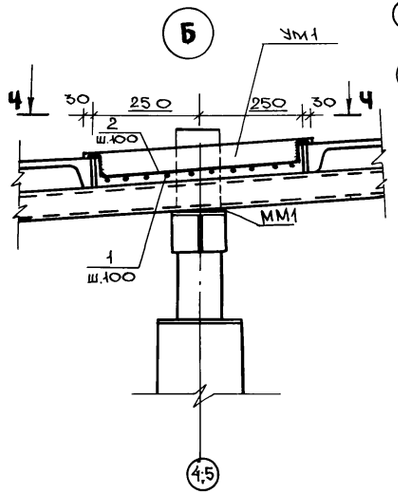

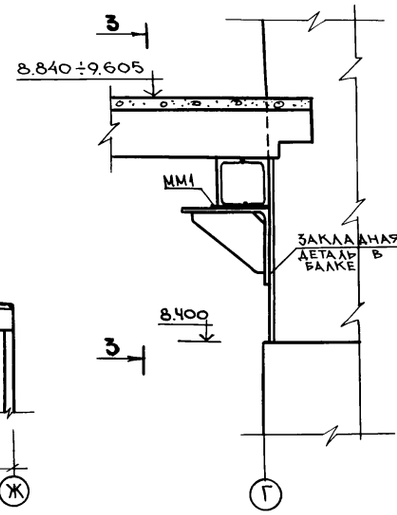

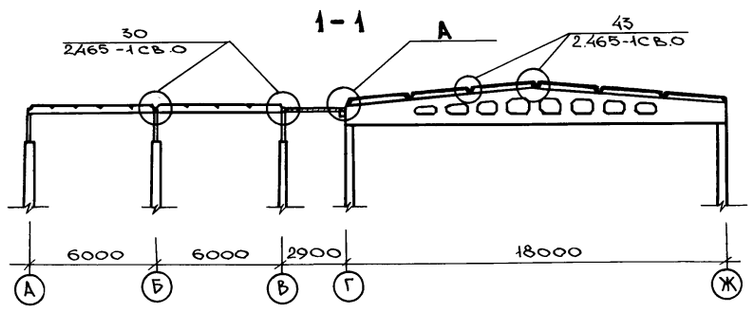

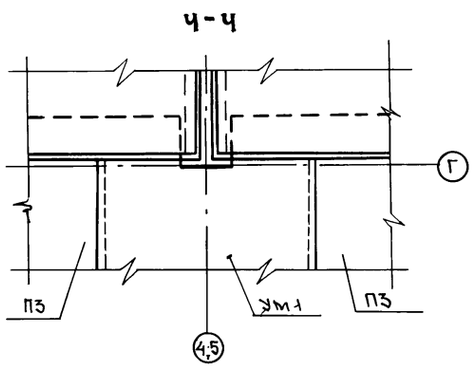

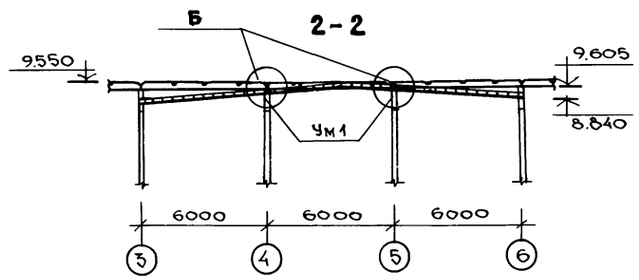

Спецификация к схеме расположения плит покрытия.

Марка поз.	Обозначение	Наименование	Кол.	Масса ед.кг.	Прим.
		Плиты покрытия			
П1	1.865.1-4/89.1	1П6-2АIV-Т-Н-С	54	2250	
П2	АСИ-	1П6-2АIV-Т-Н-С-а	12	2250	
П3	ПК-01-88	ПЧ 1-2	33	180	
		Стальные изделия			
МК-1	2.465-1С в.0 л.32	Каркас МК-1	50	2.2	
ММ1		Полоса $\frac{Б-60\times6\ ГОСТ\ 103-76^{*}}{Вст\ 3КП2\ ГОСТ\ 535-88}$			
		ℓ=100	4	0.47	

Спецификация материала на один элемент.

Формат	Зона	Поз.	Обозначение	Наименование	Кол.	Прим.
				Участок УМ1-2 шт.		
				Сборочные единицы		
		1		⌀8AI ГОСТ 5781-82*ℓ=2930	10	1,16
		2		⌀6AI ГОСТ 5781-82*ℓ=1040	33	0,21
				Материалы: Бетон В15	0,21	м³

Ведомость расхода стали на монолитный участок УМ1, кг.

Марка элемента	Изделия арматурные					Всего
	Арматура класса					
	AI					
	ГОСТ 5781 - 82*					
	⌀6	⌀8	Итого			
УМ1	6.3	11.6	17.9			17.9

1. В наименовании плит покрытия индекс „С" предусматривает наличие пазов в наружных гранях продольных ребер плит для образования шпонок в продольных швах между плитами и наличие закладных изделий М6 и М7 в соответствии с серией 1.865.1-4/84.1-СМ2
2. Приварку плит покрытия П1 и П2 к балкам осуществлять швами толщиной 8мм. Плиты крепить не менее чем в 3х углах, кроме плит П3, которые приварены одной стороной к балкам по оси В, а другой - свободно оперты на балки а и б (см. АС-17, АС-18)

Инв.№подл. | Подпись и дата | Взам.инв.№

Привязан:

Инв. №

ГИП	Дескубес	
Нач.ОТД	Соловьев	
Н.контр.	Дескубес	
Гл.кон.от	Бадиров	
Гл.кон.пр	Мастанзаде	
Конс.I к.	Сорокина	

709-3-3сп.92 АС

Оперативный механизированный склад хлопка-сырца вместимостью 1500 т.

Стадия	Лист	Листов
Р.П.	19	

Схема расположения плит покрытия

Южгипроагропром.

25290-01 30

Формат А2

Альбом 1

по оси „Ж"

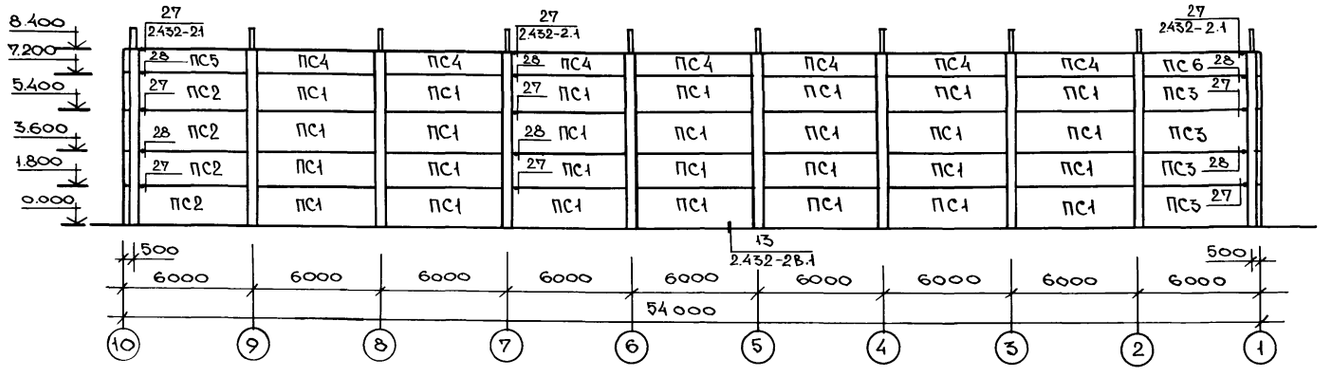

по оси „Г"

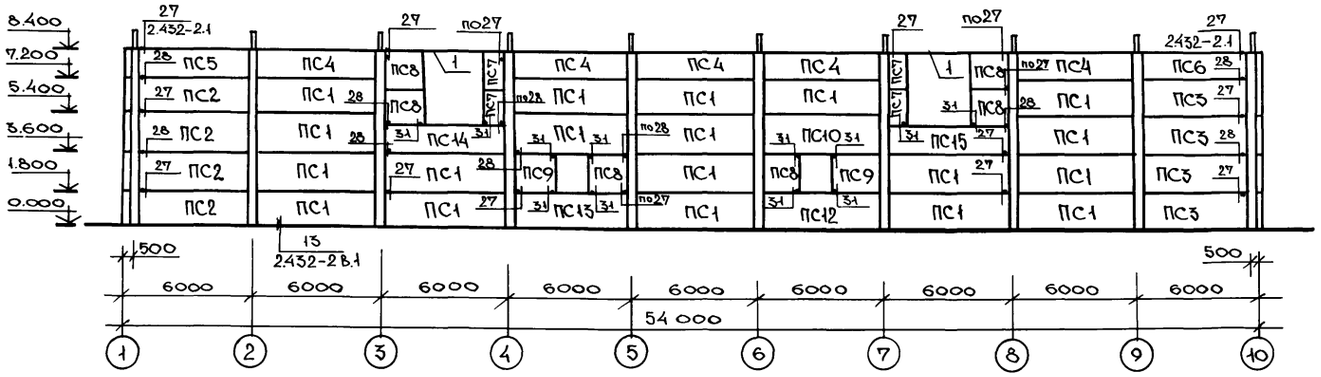

по осям 1-1 и 10-10

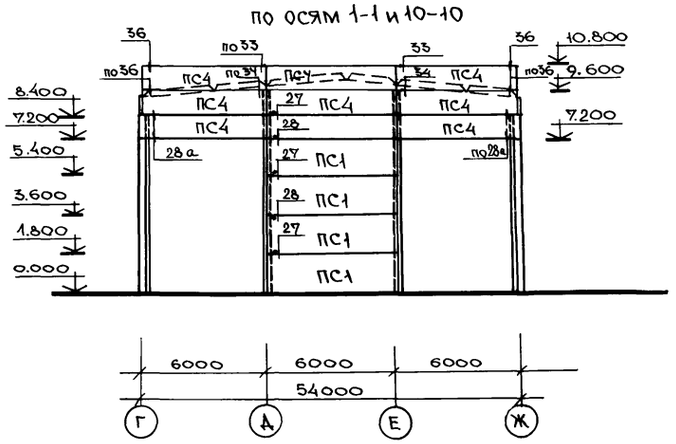

Спецификация элементов к схеме расположения стеновых панелей

Марка поз.	Обозначение	Наименование	Кол.	Масса ед.кг.	Прим.
		Панели стеновые			
ПС1	1.432-15 в.1	ПС600.18-1АIV-Т-1с	50	1870	
ПС2	1.432-15 в.1	ПС600.18-1АIV-Т-1с	8	1870	
ПС3	1.432-15 в.1	ПС600.18-1АIV-Т-21с	8	1870	
ПС4	1.432-15 в.1	ПС600.12-1АIV-Т-1с	21	1220	
ПС5	1.432-15 в.1	ПС600.12-1АIV-Т-11с	2	1220	
ПС6	1.432-15 в.1	ПС600.12-1АIV-Т-21с	2	1220	
ПС7	АСИ-05.0.0	ПС100.18-1ВI-Т	4	300	инднв
ПС8	АСИ-05.0.0	ПС200.18-1ВI-Т	6	620	инднв.
ПС9	АСИ-05.0.0	ПС250.18-1ВI-Т	2	770	инднв.
ПС10	АСИ-04.0.0	ПС600.18-1АIV-Т-а	1	1882	
ПС11	АСИ-04.0.0	ПС600.18-1АIV-Т-б	1	1882	
ПС12	АСИ-04.0.0	ПС600.18-1АIV-Т-в	1	1882	
ПС13	АСИ-04.0.0	ПС600.18-1АIV-Т-г	1	1882	
ПС14	АСИ-04.0.0	ПС600.18-1АIV-Т-д	1	1878	
ПС15	АСИ-04.0.0	ПС600.18-1АIV-Т-е	1	1878	
		Изделия металлические			
Т-2	1.439-2	Элемент крепления Т-2	8	0.3	
Т-5	1.439-2	Т-5	84	0.6	
Т-8	1.439-2	Т-8	24	0.5	
Т-9	1.439-2	Т-9	110	0.7	
Т-28	1.439-2	Т-28	194	0.7	
Т-29	1.439-2	Т-29	194	0.2	
1		Уголок Б-8×100×100 ГОСТ 8509-86 / Вст3кп2 ГОСТ 535-88	12 п.м.	146.4	
		Материалы			
		Цементный раств. М50			

1. В спецификации элементов в наименовании стеновых панелей индекс „С" обуславливает замену закладной детали М1 на МС1 серии 1.432-15 вып.2
2. Узлы замаркированы по серии 2.432-2 в.1
3. Заполнение вертикальных и горизонтальных швов между панелями см. соответствующие узлы в сейсмических условиях серии 2.432-2в.1

Привязан:

Инв.№

ГИП	Дескубес	
Нач.отд.	Соловьев	
Н.контр.	Дескубес	
Гл.кон.пр.	Бадиров	
Гл.кон.пр.	Мастанзаде	
Конс.Ік.	Сорокина	

709-3-3сп.92 АС

Оперативный механизированный склад хлопка-сырца вместимостью 1500т.

Стадия	Лист	Листов
Р.П.	20	

Схема расположения стеновых панелей

Южгипродгропром

Инв.№ подл. | Подпись и дата | Взам.инв.№

25290-01 31

Формат А2

Альбом 1

Типовой проект.

Ведомость рабочих чертежей основного комплекта.

Лист	Наименование	Примечание
1.	Общие данные	
2	План на отм. 0.00	
3	Схема системы В2.	

Ведомость ссылочных и прилагаемых документов.

Обозначение.	Наименование.	Примеч.
	Ссылочные документы.	
Серия 4.904-69.	Детали крепления сани-	
	тарно-технических при-	
	боров и трубопроводов.	
ГОСТ 10704-76*	Трубы стальные электро-	
	сварные.	
ГОСТ 12.4.009-83	Пожарная техника для	
	защиты об'ектов.	
ГОСТ 21.601-79	СПДС Водопровод и канали-	
	зация	
	Рабочие чертежи.	
	Прилагаемые документы.	
ВК.СО.	Спецификация обору-	
	дования	
ВК.ВМ.	ВМ по рабочим чертежам	
	основного комплекта	
	марки ВК.	

Проект разработан в соответствии с действующими нормами и правилами и предусматривает взрывную и пожарную безопасность эксплуатации здания при соблюдении предусмотренных проектом мероприятий
Главный инж. проекта [подпись] /Дескубес/

Инв. № подл. | Подпись дата | Взам. инв.

Общие указания.

Основные показатели по чертежам водопровода и канализации.

Наименование системы	Потребный напор на вводе м. вод. ст.	Расчетный расход.				Установленная мощность электродвигателей квт	Примечан.
		м³/сут	м³/час	л/с	при пожаре		
Противопо-							
жарный водо							две струи
провод В2.	26,0	—	—	—	10,4	—	по 5,2 л/с.

Относительной отметке 0.00 соответствует абсолютная отметка [ ]

Расчетный расход воды на внутреннее пожаротушение принят по табл. 2 СНиП 2.04.01-85 при строительном об'еме здания более 5000 м³, степени огнестойкости II кот. пожарной опасности „В" - составляет 10,4 л/с (2 струи по 5,2 л/с суточнением по табл. 3. СНиП 2.04.01-85)

Проектом педусматривается сухотрубная система противопожарного водопровода. После пожара систему необходимо опорожнить. В зависимости от местных условий схему внутреннего противопожарного водоснабжения возможно осуществить по двум вариантам:

- подача воды от противопожарной насосной станции (при отсутствии наружной водопроводной сети с необходимым напором и бесперебойной подачей воды)
- подача воды от горводопровода или сети промплощадки.

При подаче воды от насосной станции необходимо предусмотреть дистанционное включение насосов от кнопок, установленных у пожарных кранов. При подаче воды от горводопровода воды или сети промплощадок необходимо предусмотреть на вводе в склад электрофицированную задвижку с дистанционным включением ее от кнопок у пожарных кранов.

Задвижка и аппаратура по управлению должны располагатся в помещении с температурой до +5°С

При привязке проекта к конкретной площадке в соответствии с принимаемой схемой водоснабжения следует уточнить место установки электрофицированной задвижки для обеспечения подачи воды во внутреннюю противопожарную сеть склада хлопка.

Расчетный расход воды на наружное пожаротушение принят по табл. 7. СНиП 2.04.02-84 и составляет 15 л/с.

Наружное пожаротушение осуществляется из гидрантов или резервуаров с установкой световых указателей пожарных водоисточников по ГОСТ 12.4.026-76

Монтаж системы противопожарного водопровода производить в соответствии с требованиями СНиП 3.05.01-85 по ГОСТ 12.4.009-83 при этом применение ручной газовой сварки не допускается. После монтажа, трубы окрасить масляной краской за 2 раза. Приставные пожарные шкафы для размещения комплектов оборудования пожарных кранов предусматриваются размерами 958×1838(h) для возможности установки в них двух ручных огнетушителей

Условные обозначения приняты согласно ГОСТ 21.106-78

Рабочие чертежи выполнены согласно ГОСТ 21.601-79

				Привязан.			
Инв №							
				709-3-3сп.92			ВК.
ГИП	Дескубес	[подпись]		Оперативный механизированный склад хлопка-сырца вместимостью 1500 т	Стад.	Лист	Листов
Нач.отд	Велиев	[подпись]			Р.П	1	3
Гл.сп/Нк	Мамедова	[подпись]					
Вед.инж	Юсифова	[подпись]		Общие данные.	Южгипроагропром г. Баку		

25290-01 32

Копир. [подпись] Унгвицкая

формат А2

Альбом 1

Типовой проект

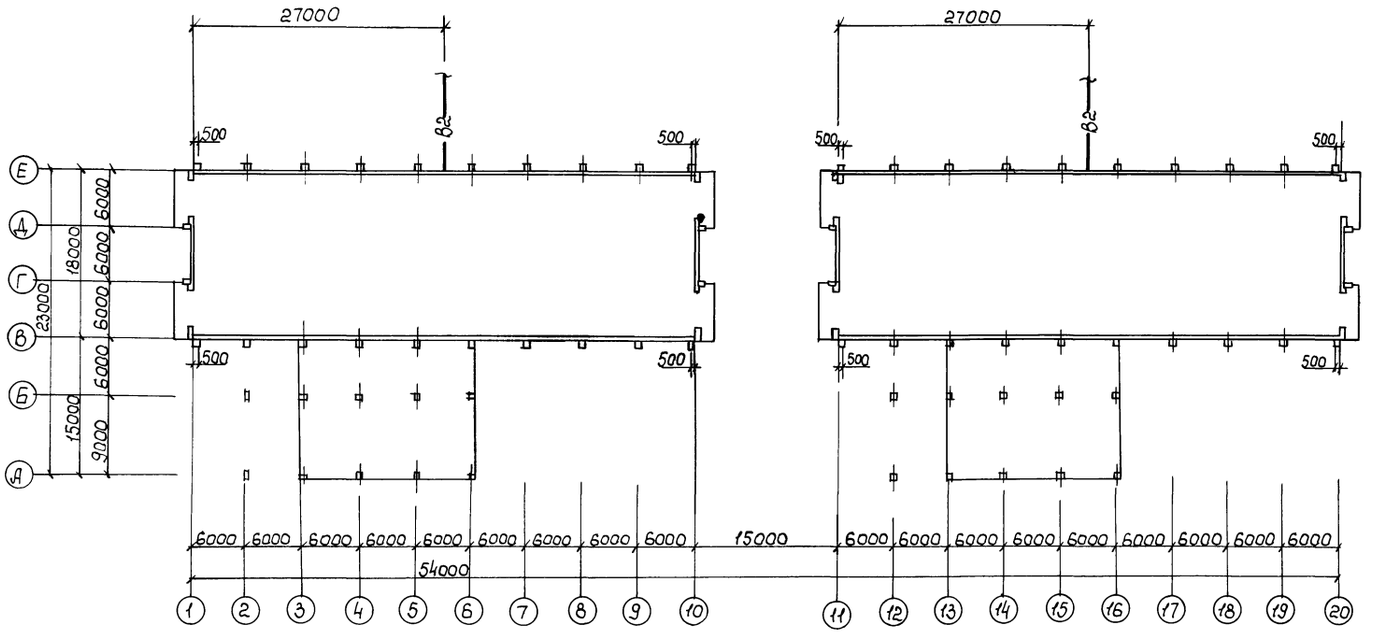

Инв.№ подл. | Подпись и дата | Взам. инв.№

				709-3-3сп.92	ВК
Привязан.					
	ГИП	Дескубес		Оперативный механизированный склад хлопка-сырца вместимостью 1500т	Стад. Р.П; Лист 2; Листов
	Нач.отд	Велиев			
	Гл.спец.	Мамедова		План на отм. 0.00	Южгипроагропром г. Баку
Инв.№	Вед.инж.	Иосифова			

25290-01 33

Копир Унгвицкая

формат А2

Альбом 1

Типовой проект

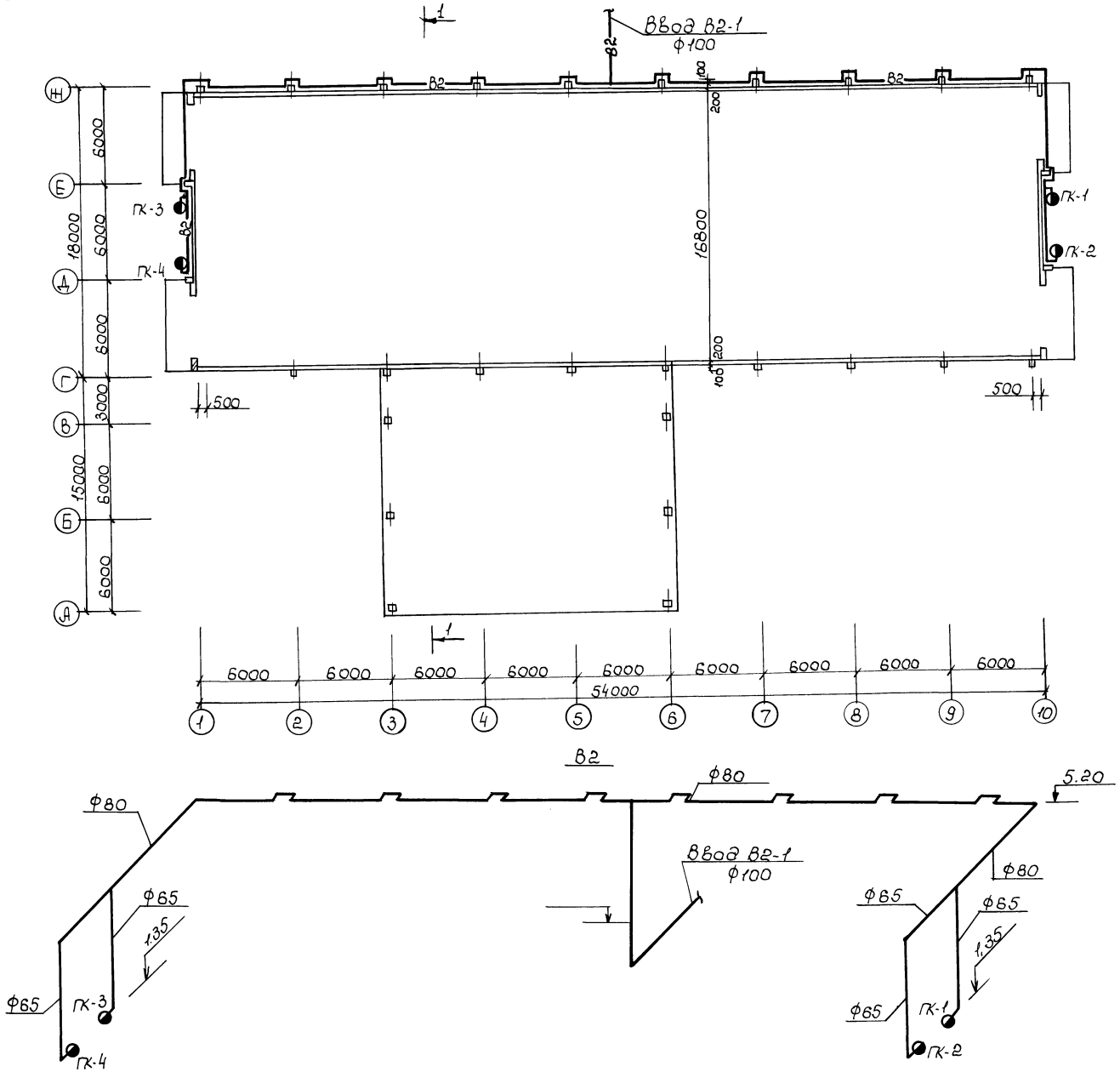

Примечание.

Данный лист разработан для одного склада, кол-во складов два.

				709-3-3сп.92		ВК	
Привязан.				Оперативный механизированный склад хлопка-сырца вместимостью 1500 т	Стад.	Лист	Листов
					РП	3	
				План на отм. 0.00 Схема системы В2.	Южгипроагропром г Баку		
Инв №							

ГИП	Дескубес	
Нач.отд	Велиев	
Глсп/Нк.	Мамедова	
Вед.инж	Юсифова	

25290-01 34

Копир. Унгвицкая.

формат А2.

Инв № подл	Подпись дата	Взам. инв.

Ведомость рабочих чертежей основного комплекта.

Лист	Наименование	Примечан.
1.	Общие данные	
2.	Схема принципиальная 1ШР	
3.	План расположения силового электрооборудования и прокладки электросетей.	
4.	План расположения электроосвещения и прокладка электросетей.	

Ведомость ссылочных и прилагаемых документов.

Обозначение	Наименование	Примечан.
	Ссылочные документы:	
5.407-43	Установка распределительных шкафов серии ПР11	
5.407-116	Установка одиночных магнитных пускателей серии ПМЛ.	
5.407-91	Установка светильников с ртутными лампами высокого давления и лампами накаливания в производственных помещениях.	
5.407-11	Заземление и зануление электроустановок.	
	Прилагаемые документы:	
ЭО.СО	Спецификация оборудования	
ЭО.ВМ	Ведомость потребности в материалах.	
ЭМ.СО	Спецификация оборудования	

Показатели проекта

NN п/п	Наименование	Ед. изм.	Кол-во	Примечание
1.	Установленная мощность токоприемников, в т.ч.:	квт	54.13	
	а) силовое электрооборудование	квт	47,2	
	б) электроосвещение	квт.	6,99	
2.	Расчетная мощность токоприемников, в т.ч.:	квт.	38,6	
	а) силовое элетрооборудование	квт.	33	
	б) электроосвещение	квт	5,6	
3.	Коэффициент мощности cosφ	—	0,8	
4	Годовое потребление электроэнергии	тыс. квт.час	66	$T_{макс}$=2000ч.
5	Количество светильников	шт.	62	
6	Полезная площадь освещаемых помещений	м²	1782	

Общее освещение выполнено светильниками с газоразрядными лампами.

Групповая сеть электроосвещения выполняется кабелем марки АВВГ, прокладываемым по стене на скобах и по конструкциям.

Для обеспечения безопасности персонала от поражения электрическим током в случае прикосновения к металлическим конструкциям и корпусам электрооборудования, оказавшимся под напряжением вследствие нарушения изоляции, предусматривается зануление всех металлических нормально нетоковедущих частей электрооборудования. В качестве заземляющих проводников используются нулевые жилы кабелей, имеющих связь с заземленной нейтралью силового трансформатора через нулевые шины щитов низкого напряжения, нулевые шины силовых щитов и металлоконструкции строительного и технологического оборудования.

Все пожароопасные помещения категории П-IIа в соответствии с РД 34.21.122-87 подлежат молниезащите. Молниезащита склада решается при привязке проекта в зависимости от интенсивности грозовой деятельности.

Монтажные работы необходима выполнять в соответствии со СНИП 3.05.06-85 „Электротехнические устройства."

Условные обозначения приняты по ГОСТ 21.614-88.

Общие указания

Электротехническая часть типового проекта разработана в соответствии с техническими характеристиками установленного технологического оборудования и отвечает требованиям „Правил устройства электроустановок" (ПУЭ-85), „Инструкции по проектированию силового и осветительного электрооборудования промышленных предприятий" (СН 357-77).

В объем типового проекта входит силовое электрооборудование и электроосвещение. Внешнее электроснабжение и учет электроэнергии не рассматриваются и решаются при привязке проекта.

В соответствии с ПУЭ по надежности электроснабжения электроприемники склада относятся к потребителям III категории.

Источник электроэнергии определяется при привязке проекта.

В качестве распределительного шкафа силового электрооборудования и электроосвещения предусмотрен шкаф типа ПР11 навесного исполнения.

Пусковая аппаратура поставляется комплектно с технологическим оборудованием и должна быть подключена по схемам подключения, разработанным заводом-изготовителем. Документация входит в комплект поставки оборудования.

Питающие и распределительные сети выполняются кабелями марки АВВГ и АКВВГ, прокладываемыми открыто по стене на скобах и по конструкциям. Подводы к электроаппаратам и электродвигателям выполнить с использованием монтажных профилей с защитой кабеля в местах возможных повреждений.

Проектом предусмотрено рабочее освещение.

Напряжение на лампах - 220 в.

Освещенность помещений принята согласно СНиП II-4-79.

Типы светильников выбраны с учетом характеристик помещений и указаны на планах.

Проект разработан в соответствии с действующими нормами и правилами и обеспечивает взрывную и пожарную безопасность эксплуатации зданий или сооружений при соблюдении предусмотренных проектом мероприятий.

Главный инженер проекта Дескубес

Инв. № подл. | Подпись и дата | Взам. инв. №

Привязан

709-3-3сп.92 ЭОМ

ГИП	Дескубес		Оперативный механизированный склад хлопка-сырца вместимостью 1500т.
Нач.отд	Яшатов		
Н.контр.	Яшатов		
Зав.гр.	Каланцева		Общие данные.

Стадия	Лист	Листов
РП	1	4

Южгипроагропром г. Баку

25290-01 35 Формат А2

Копировал: Кулиева

Альбом 1

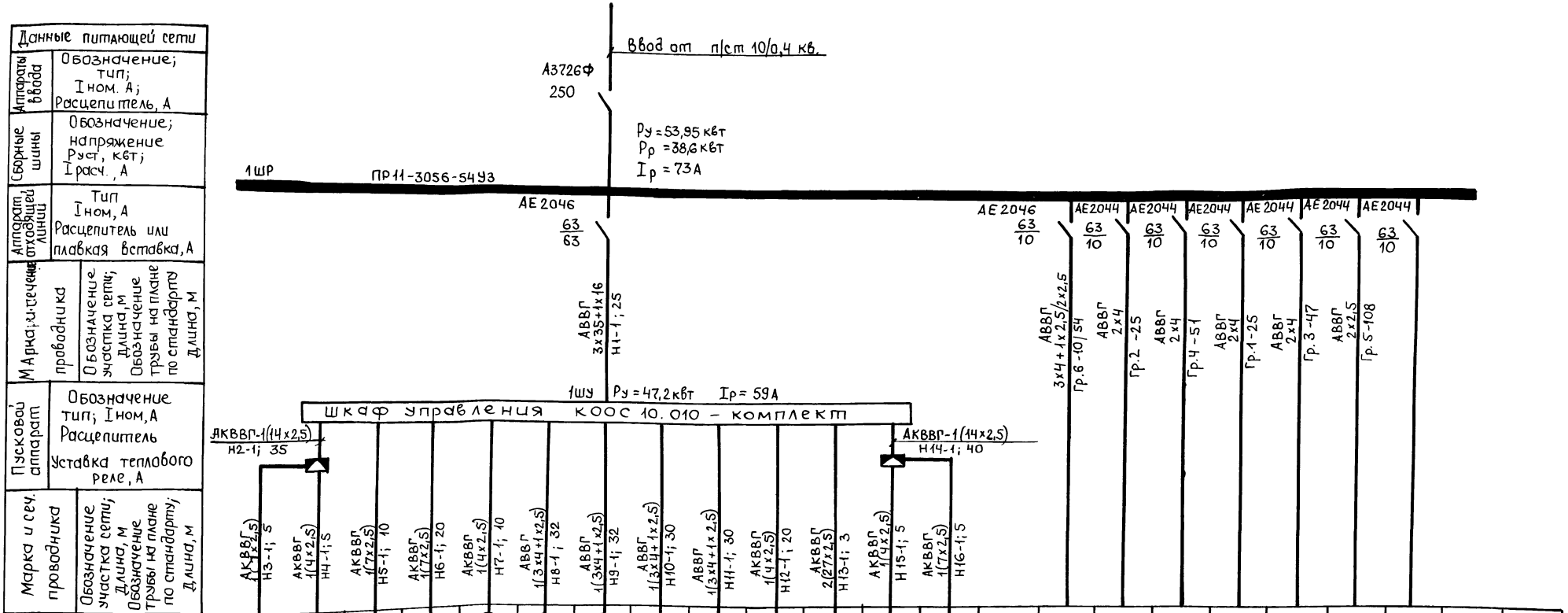

1. Схема принципиальная дана для склада №1, для склада №2 схема аналогична.

				709-3-3сп.92	ЭОМ
ГИП	Дескубес		Оперативный механизированный склад хлопка-сырца вместимостью 1500т	Стадия	Лист	Листов
Нач.отд.	Яшатов			РП	2	
Н.Контр.	Яшатов					
Зав.гр.	Галанцева		Схема принципиальная 1ШР.	Южгипроагропром г. Баку		

25290-01 36

Копировал: Кулиева

Инв. № подл. | Подпись и дата | Взам. инв. №

План на отм. 0.000

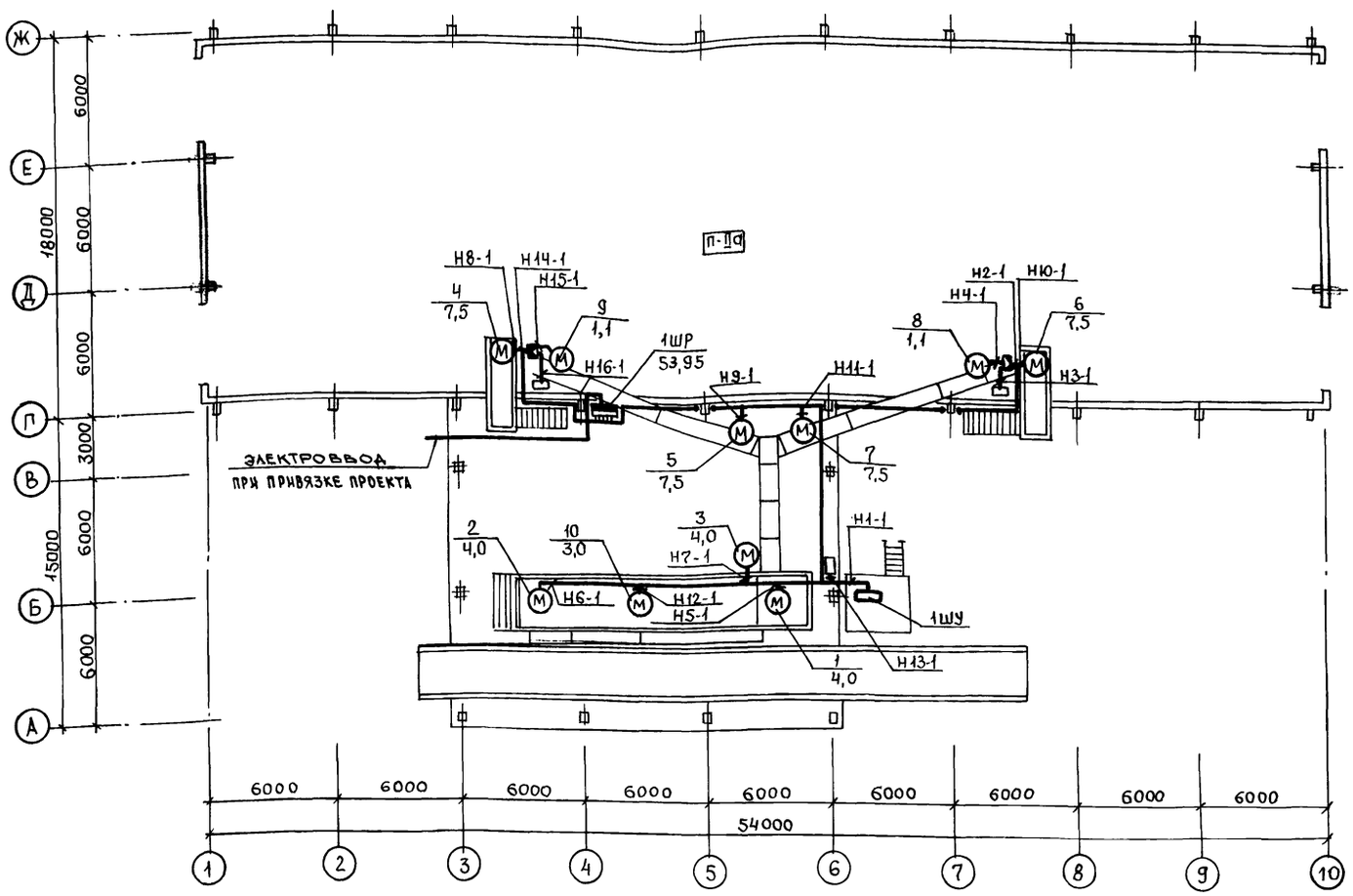

Спецификация

NN п.п.	Обозначение	Наименование	Кол.	Масса ед. кг	Примечание
		Аппараты напряжением до 1000В			
1	ПР11-3056-54У3	Пункт распределительный с	2		
	ТУ16-536.610-82	вводным выключателем			
		А3726Ф на 250А, с выключа-			
		телями на отходящих линиях			
		АЕ2046 с тепловыми и электро-			
		магнитными расцепителями			
		на токи: 1х63А+1х16А, и			
		АЕ2044 с тепловыми и электро-			
		магнитными расцепителями			
		на токи: 6х10А			
		Комплектно наставить саль-			
		ники СК-32-2шт; СК-24-5шт.			
		Кабельные изделия			
	АВВГ-0,66	Кабель силовой с алюминиевы-			
	ГОСТ 16442-80	ми жилами сечением			
2		2х2,5 мм^2	324		„м"
3		2х4 мм^2	296		„м"
4		3х4+1х2,5 мм^2	268		„м"
5		3х35+1х16 мм^2	50		„м"
	АКВВГ-0,66	Кабель контрольный с алюми-			
	ГОСТ 1508-78Е	ниевыми жилами сечением:			
6		4х2,5 мм^2	80		„м"
7		7х2,5 мм^2	80		„м"
8		14х2,5 мм^2	150		„м"
9		27х2,5 мм^2	6		„м"
		Изделия заводов ГЭМ			
10	К101/2У2	Профиль монтажный	30		

1. План расположения электрооборудования и прокладки кабелей показан для склада №1, для склада №2- аналогично.
2. Спецификация дана для 2^х складов.

Согласовано:

Инв.№ подл. | Подпись и дата | Взам. инв.№

Привязан

ГИП	Дескубес	
Нач.отд.	Яшатов	
Н.контр.	Яшатов	
Зав.гр.	Галанцева	

709-3-3сп.92 ЭОМ

Оперативный механизированный склад хлопка-сырца вместимостью 1500т.

Стадия	Лист	Листов
РП	3	

План расположения силового электрооборудования и прокладки электросетей.

Южгипроагропром г. Баку

25290-01 37

Копировал: Кулиева

Формат А2

План М 1:200

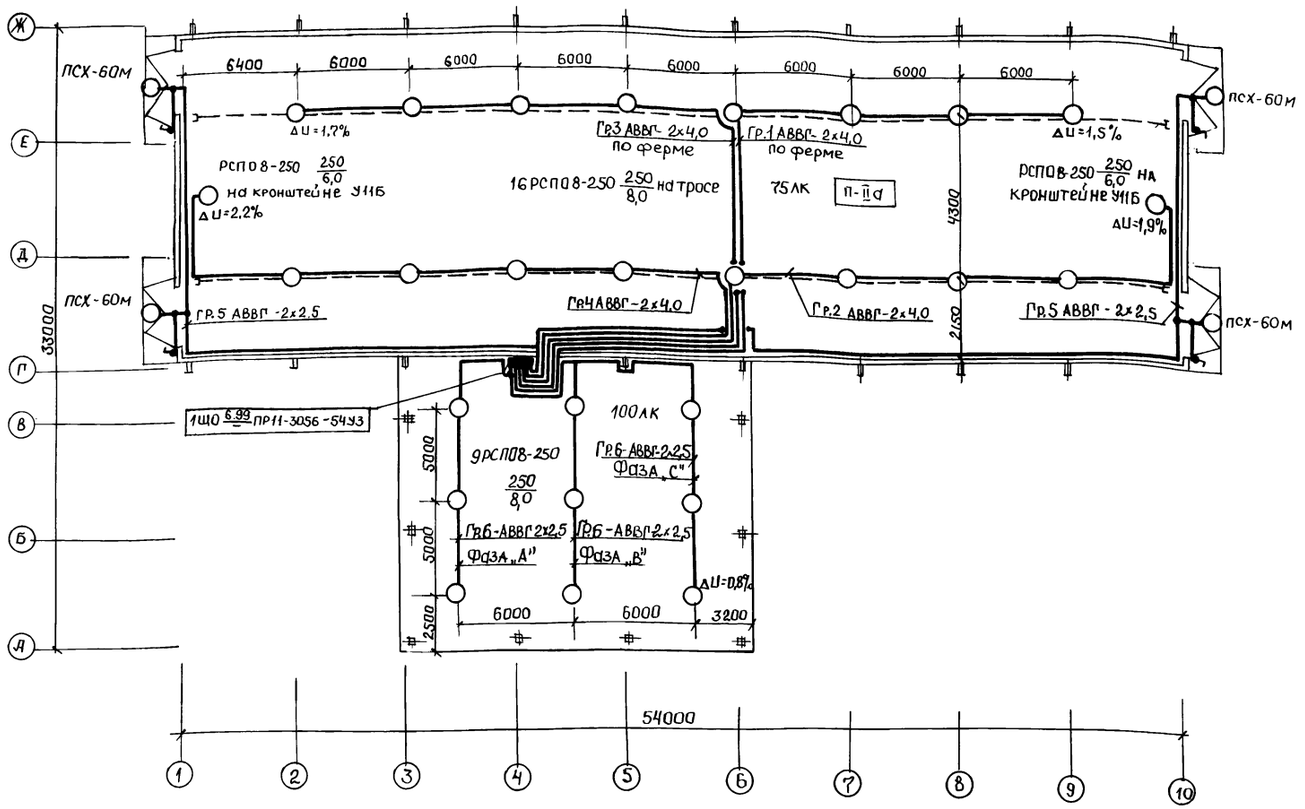

Данные о групповых щитках с автоматическими выключателями.

Номер щитка	Тип	Установленная мощность кВт	Номер автоматических выключателей				Ток расцепителя, А	
			Однополюсн.		Трехполюс.		На вводе	На линиях
			Занятые	Резервные	Занятые	Резервные		
1ЩО	ПР11-3056-54У3	6,99	5	1	1	1	250	10

1. План расположения электроосвещения и прокладки кабелей показан для склада №1, для склада №2 - аналогично.
2. Спецификация дана для 2^х складов.

Спецификация (продолжение)

NN п.п.	Обозначение	Наименование	Кол.	Масса ед. кг.	Примечание
		Трубы стальные			
		Труба водогазопроводная, легкая			
		неоцинкованная, диаметром, мм			
23	Гост 3262-75	15х2,5	2,5	1,1	„м"
24	ГОСТ 3262-75	20х2,8	1,3	1,5	„м"

Спецификация (начало)

NN п.п.	Обозначение	Наименование	Кол.	Масса ед, кг.	Примечание
		Оборудование светотехническое			
1	РСП ОВ-250/Д53-	Светильник с ртутной лампой,			
	-01У3	степень защиты IP53, ОСТ-16.0535.046-79	54		
2	ПСХ-60 МУ3	Светильник с лампой накаливания, Ур 54; ТУ 16-535.360-74	8		
		Кабельные изделия			
	ГОСТ 16442-80	Кабель с алюминиевыми жилами			
3	АВВГ-0,66	с ПВХ изоляцией, сеч. 3х4+1х2,5 мм²	20		„м"
4	АВВГ-0,66	2х4 мм²	296		„м"
5	АВВГ-0,66	2х2,5 мм²	108		„м"
	ГОСТ 6323-79	Провод с алюминиевой жилой с			
6	АПВ-380	ПВХ изоляцией сеч. 2,5 мм²	24		„м"
	ПВ2-380	Провод с медной жилой, гибкий,			
7	ГОСТ 6323-78	сеч. 2,5 мм²	22		„м"
		Материалы			
8	ДРЛ 250(14)-4	Лампа разрядная высокого давления, ТУ 16-675.079.84	54		
9	Б 220-230-60	Лампа накаливания, ГОСТ 2239-79	8		
		Электроустановочные изделия			
10	01-Ур44-17-6/220	Выключатель однополюсный для открытой установки, 220В, 6А	4		
		Изделия заводов ГЭМ			
11	К 798 У3	Муфта натяжная, ТУ36-1445-82	50		
12	К 804 У3	Муфта натяжная, ТУ36-1445-82	8		
13	К 809 У3	Проходной анкер, ТУ36-1445-82	8		
14	К 296 У3	Зажим , ТУ36-1445-82	50		
15	У 245 У3	Коробка тросовая, ТУ36-1445-82	40		
16	У731 МУ3	Ответвительный сжим ОСТ36.66-82	72		
17	К 106 У2	Полоса, ТУ36-1434-82	18		
18	У 116 У3	Кронштейн, ТУ36-2240-80	4		
		Прокат черных металлов			
		Уголок равнополочный,			
19	ГОСТ 8509-86	40х40х4 мм	14	2,42	„м"
20	ГОСТ 103-76	Полоса, 4х30 мм	1,5	0,94	„м"
21	ГОСТ 103-76	4х50 мм	1,8	2,0	„м"
22	ГОСТ 2590-88	Круг, 12 мм	6,8	0,89	„м"

Взам. инв. № | Подпись и дата | Инв. № подл.

Привязан

Инв. №

ГИП	Дескубес		
Нач. отд.	Яшатов		
Н. контр.	Яшатов		
Зав. гр.	Галанцева		
Инж.	Шрамко		

709-3-3 сп. 92 ЭОМ

Оперативный механизированный склад хлопка-сырца вместимостью 1500т.

Стадия	Лист	Листов
РП	4	

План расположения электроосвещения и прокладка электросетей.

Южгипроагропром г. Баку

25290-01 38

Копировал: Кулиева

Формат А2

Ведомость рабочих чертежей основного комплекта.

Лист	Наименование	Примечание
1	Общие данные	
2	Схема внешних подключений (начало)	
3	Схема внешних подключений (окончание)	
4	План трасс и расположения оборудования	

Ведомость ссылочных и прилагаемых документов

Обозначение	Наименование	Примечание
	Ссылочные документы	
РМЧ-77-79	Инструкция по монтажу кабелей систем автоматизации	
	Прилагаемые документы	
АТХ.СО	Спецификация оборудования	

Общие указания

Раздел автоматизации выполнен на основании задания, выданного технологическим отделом.

Комплекс оборудования оперативного склада предназначен для механизированной приемки и загрузки хлопка-сырца в оперативный склад на хлопка-очистительных заводах.

Автоматизация комплекса выполнена в объеме, предусмотренном инструкцией по монтажу и эксплуатации К00с.00.000ИЭ 1990 г, разработанной Ташкентским ГСКБ по хлопкоочистке. Комплектно с комплексом поставляется электрооборудование, состоящее из шкафа и пульта управления, а также электрооборудования, размещенного на составных частях комплекса.

Электрическая схема управления предусматривает местное, дистанционное и сблокированное управление электроприводами. В сблокированном режиме пуск двигателей возможен только в определенной последовательности, обратной ходу технологического процесса. Выбор режима производится переключателем S1 на пульте управления. На пульт управления вынесена сигнализация состояния двигателей (включено, отключено), а также предельные положения поворотного устройства обоих метателей.

В данном проекте учтены монтажные материалы, необходимые для монтажа электрооборудования.

Проект разработан в соответствии с действующими нормами и правилами и предусматривает взрывную и пожарную безопасность эксплуатации зданий или сооружений при соблюдении предусмотренных проектам мероприятий.

Гл.инженер проекта Дескубес

ГИП	Дескубес		
Нач.отд.	Яшатаев		
Н.Контр.	Алиева		
Гл.спец.	Алиева		
Инж.	Кузнецова		

Привязан

709-3-3сп.92 АТХ

Оперативный механизированный склад хлопка-сырца вместимостью 1500т

Стадия	Лист	Листов
РП	1	4

Общие данные

Южгипроагропром

25290-01 39

Копировал: Куш Кулиева

Инв.№ подл. | Подпись и дата | Взам.инв.№

Помещение	Оперативный механизированный склад №1							
Параметр	Управление							
Место установки	Метатель №1				Метатель №2			
Обозначение	S44	S43	S42	S41	S45	S46	S47	S48

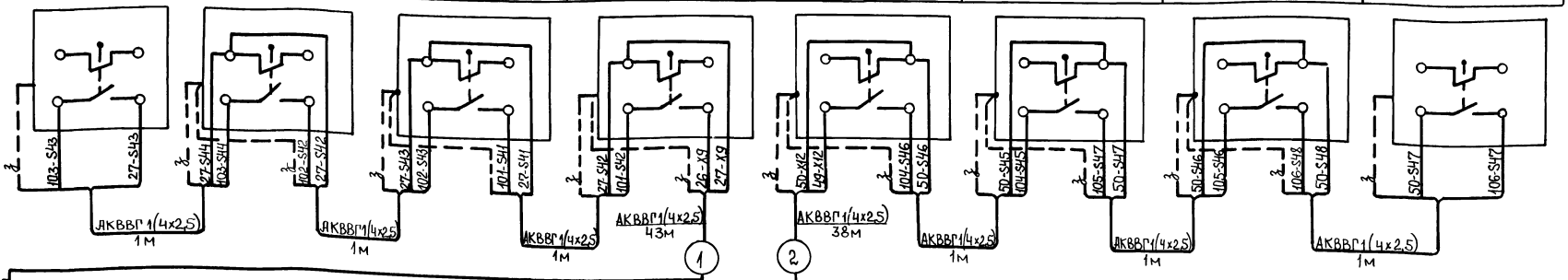

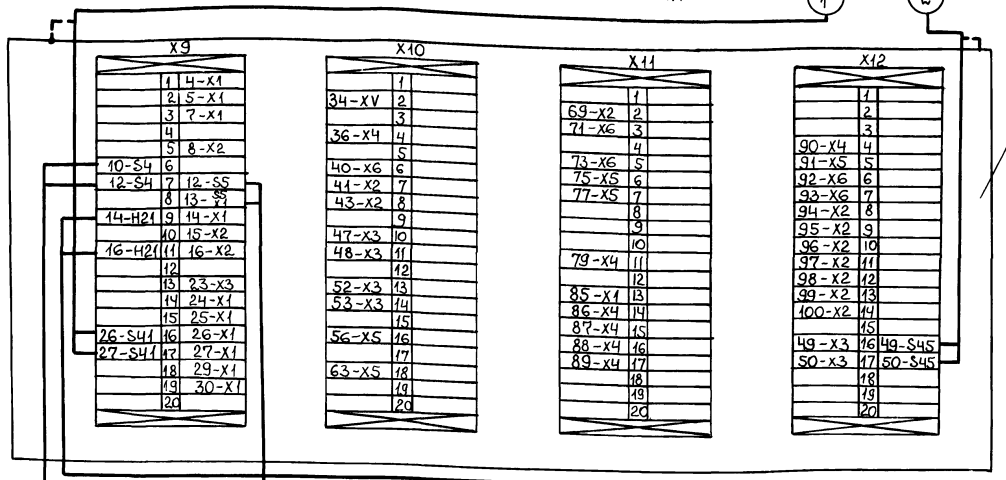

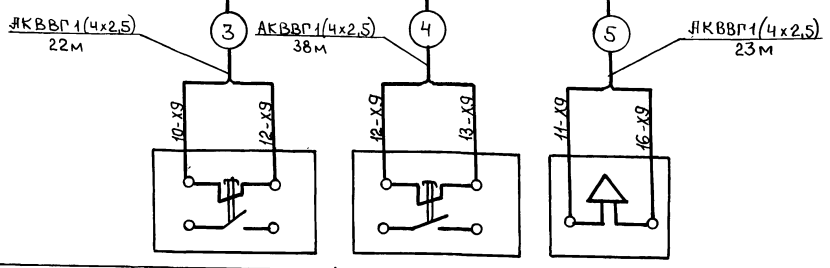

Спецификация монтажных материалов

Позиция	Наименование	Кол.	Примечание
1	Кабель ГОСТ 1508-78 Е		
	АКВВГ 4х2,5	170	м

1. Схема внешних подключений дана для склада №1, для склада №2 схема аналогична.
2. Спецификация монтажных материалов дана на один склад.

Обозначение	S4	S5	Н21
Место установки	на стене		
Параметр	Аварийный останов линии		Сигнализация
Помещение	Оперативный механизированный склад №1		

Инв.№ подл. | Подпись и дата | Взам. инв.№

Привязан	ГИП	Дескубес		709-3-3сп.92	АТХ
	Нач.отд.	Яшатов			
	Н.контр.	Алиева		Оперативный механизированный склад хлопка-сырца вместимостью 1500т	Стадия: РП; Лист: 2; Листов:
	Гл.спец.	Алиева		Схема внешних подключений (начало)	Южгипроагропром
Инв.N	Инж.	Кузнецова			

25290-01 40

Копировал: Кулиева

Альбом 1

Помещение	Оперативный механизированный склад N1			
Параметр	Управление			
Место установки	Устройство поворота N1		Устройство поворота N2	
Обозначение	S27	S28	S31	S32

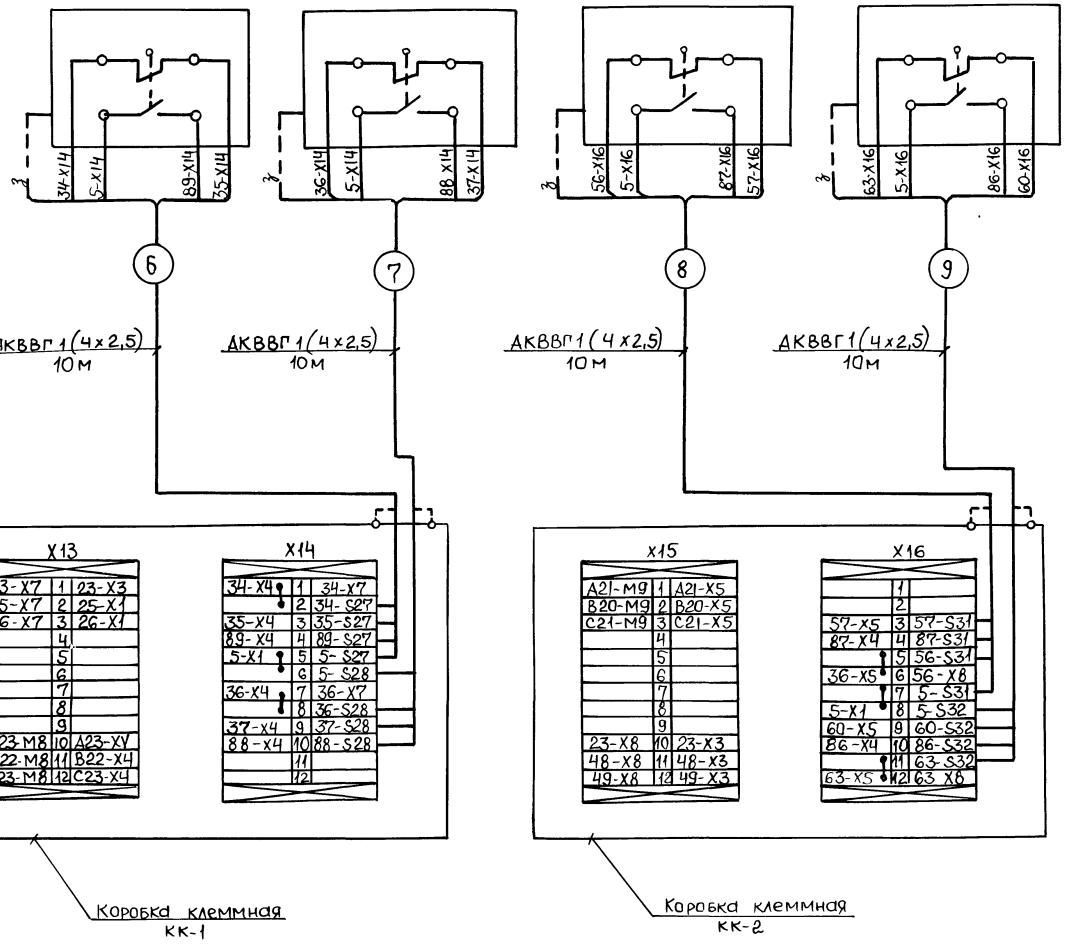

Спецификация монтажных материалов.

Позиция	Наименование	Кол.	Примечан.
1	Кабель ГОСТ 1508-78Е		
	АКВВГ 4x2,5	40	м

					709-3-3сп.92		АТХ
Привязан			ГИП	Дескубес	Оперативный механизированный склад хлопка сырца вместимостью 1500т	Стадия	Лист	Листов
			Нач.отд.	Яшатов		РП	3	
			Н.контр.	Алиева				
			Гл.спец.	Алиева	Схема внешних подключений (окончание)	Южгипроагропром		
Инв.N			Инж.	Кузнецова				

25290-01 41

Инв.N подл. | Подпись и дата | Взам.инв.N

Копировал: Кулиева

Альбом 1

План на отм. 0.000

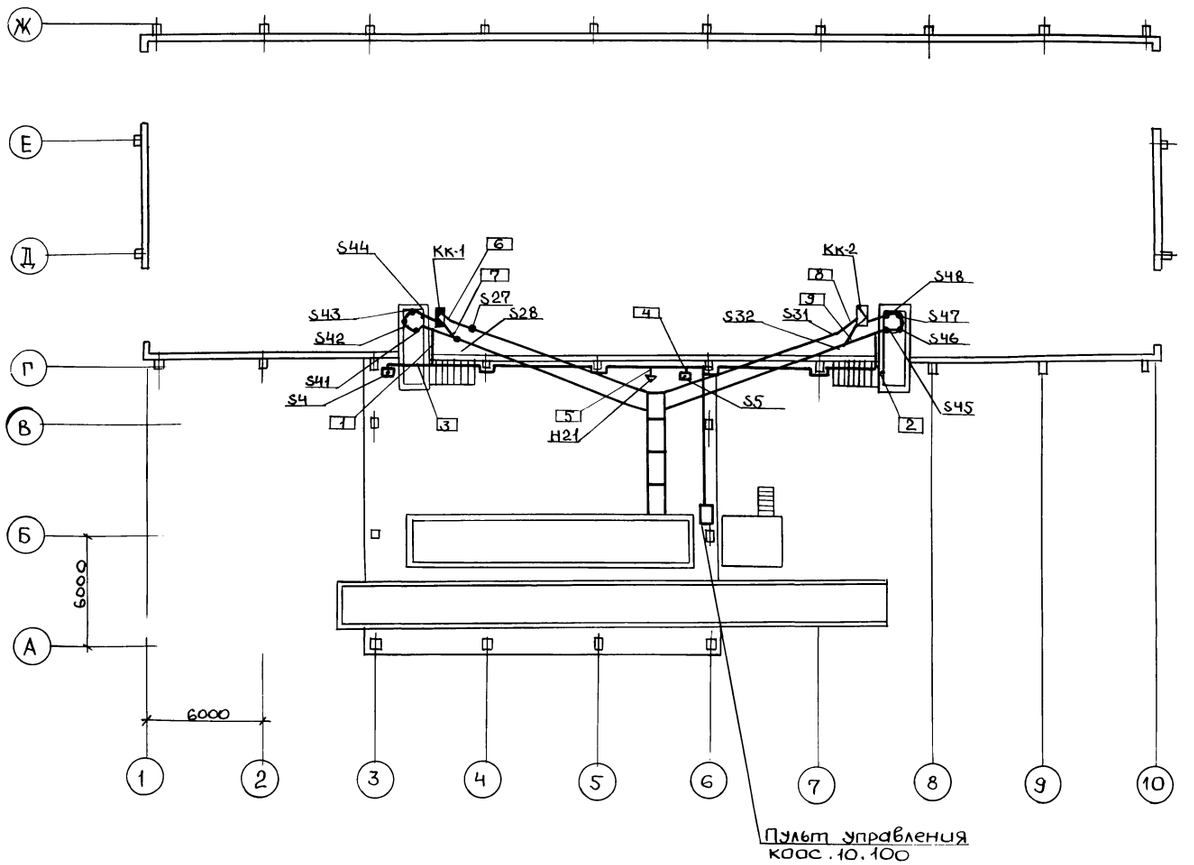

1. План трасс и расположения оборудования дан для склада N1, для склада N2 план аналогичен.
2. Кабельные трассы проложить по металлоконструкциям, учтенным в электротехнической части проекта

Согласовано

Гл.спец.ТХ / Зейналов

Взам. инв.N

Подпись и дата

Инв.

				709-3-3сп.92			АТХ
Привязан	ГИП	Дескубес		Оперативный механизированный склад хлопка-сырца в местимостью 1500т	Стадия	Лист	Листов
	Нач.отд.	Яшатов			РП	4	
	Н.контр.	Алиева					
	Гл.спец.	Алиева		План трасс и расположения оборудования	Южгипроагропром		
	Инж.	Кузнецова					
Инв.N							

25290-01 (42)

Копировал: Кулиева

gost.e-ecolog.ru