ТИПОВОЙ ПРОЕКТ
708-64.91

ХРАНИЛИЩЕ ЗАПОЛНИТЕЛЕЙ БЕТОНА ВМЕСТИМОСТЬЮ 6 ТЫС. КУБ. М С ОДНИМ ТРАКТОМ ЗАГРУЗКИ И АВТОМАТИЗИРОВАННОЙ СИСТЕМОЙ ВЫДАЧИ

АЛЬБОМ 9

ЧАСТЬ 2. ЗАДАНИЕ ЗАВОДУ-ИЗГОТОВИТЕЛЮ ЩИТОВ И ПУЛЬТОВ

gost.e-ecolog.ru

ТИПОВОЙ ПРОЕКТ

708-64 91

ХРАНИЛИЩЕ ЗАПОЛНИТЕЛЕЙ БЕТОНА ВМЕСТИМОСТЬЮ 6 ТЫС. КУБ. М С ОДНИМ ТРАКТОМ ЗАГРУЗКИ И АВТОМАТИЗИРОВАНОЙ СИСТЕМОЙ ВЫДАЧИ

АЛЬБОМ 9

Перечень альбомов

АЛЬБОМ 1	ПЗ	Пояснительная записка
	ТХ	Технология производства
	ТХ.Н	Общие виды нетиповых технологических конструкций
АЛЬБОМ 2	АР	Архитектурные решения
	КМ	Конструкции металлические
АЛЬБОМ 3	КЖ	Конструкции железобетонные
АЛЬБОМ 4	КЖИ	Строительные изделия
АЛЬБОМ 5	ОВ	Отопление и вентиляция
	ОВ.Н	Общие виды нетиповых конструкций
	ОЗ	Обогрев заполнителей
	ОЗ.Н	Общие виды нетиповых конструкций
	ВК	Водопровод и канализация
АЛЬБОМ 6	ЭМ	Силовое электрооборудование
	ЭО	Электрическое освещение
	СС	Связь и сигнализация
АЛЬБОМ 7		Устройства комплектные низковольтные. Техническая документация, передаваемая предприятию-изготовителю
АЛЬБОМ 8	АТХ	Автоматизация технологических процессов
АЛЬБОМ 9	часть 1.	Документация для заказа комплекса средств автоматизации
	часть 2.	Задание заводу-изготовителю щитов и пультов
АЛЬБОМ 10	СО	Спецификации оборудования
АЛЬБОМ 11	ВМ	Ведомости потребности в материалах
АЛЬБОМ 12	С	Сметы

Разработан институтами:

ПРОМТРАНСНИИПРОЕКТ (ведущий)
Главный инженер института — В. И. Поляков
Главный инженер проекта — Н. Н. Кузнецов

ХАРЬКОВСКИЙ ПРОМСТРОЙНИИПРОЕКТ
Главный инженер института — Н. Ф. Довгий
Главный инженер проекта — А. В. Школьный

УКРНИИПРОЕКТСТАЛЬКОНСТРУКЦИЯ
Главный инженер института — В. И. Гордеев
Главный инженер проекта — А. Я. Мельниченко

ЧЕЛЯБИНСКОЕ ОТДЕЛЕНИЕ ВНИПИ „ТЯЖПРОМЭЛЕКТРОПРОЕКТ"
Главный инженер института — В. В. Голиков
Главный инженер проекта — Э. Ц. Филишкевич

МАГНИТОГОРСКИЙ ГПКИ „ПРОЕКТАВТОМАТИКА"
Главный инженер института — В. Н. Степашкин
Главный инженер проекта — В. Я. Кобяков

Введен в действие Промтрансниипроектом
Приказ от 17.01.92 г. № 3

СОДЕРЖАНИЕ ЧАСТИ 2

№№ листов	Наименование и обозначение документов Наименование листа	Стр.
	Часть 2. Задание заводу-изготовителю щитов	
	и пультов	
1...2	Общие данные	3, 4
1...9	Спецификация щитов и пультов	5...13
1...6	Щит управления. Общий вид	14...18
1...12	Щит управления. Таблица соединений	18...24
1...8	Щит управления. Таблица подключения	24...28
1...5	Щит контроля 1. Общий вид	29...32
1...10	Щит контроля 1. Таблица соединений	32..37
1...7	Щит контроля 1. Таблица подключения	37...40
1...5	Щит контроля 2. Общий вид	41...44
1...4	Щит контроля 2. Таблица соединений	44...45
1...3	Щит контроля 2. Таблица подключения	46...47
1...5	Шкаф сигнализации. Общий вид	48...51
1...3	Шкаф сигнализации. Таблица соединений	51, 52
1.2	Шкаф сигнализации. Таблица подключения	53
1...5	Пульт управления. Общий вид	54...57
1...9	Пульт управления. Таблица соединений	57..61
1...8	Пульт управления. Таблица подключения	62..65
1...5	Мнемощит. Общий вид	66..69
1...7	Мнемощит. Таблица соединений	69..72
1...6	Мнемощит. Таблица подключения	73...75

Инв. №подл. | Подп. и дата | Взам. инв. №

Альбом 9 Часть 2

ВЕДОМОСТЬ РАБОЧИХ ЧЕРТЕЖЕЙ

ЧАСТЬ 2

Лист	Наименование	Примечание
1...9	Спецификация щитов и пультов	
1...6	Щит управления. Общий вид.	
1...12	Щит управления. Таблица соединений	
1...8	Щит управления. Таблица подключения	
1...5	Щит контроля 1. Общий вид	
1...10	Щит контроля 1. Таблица соединений	
1...7	Щит контроля 1 Таблица подключения	
1...5	Щит контроля 2. Общий вид	
1...4	Щит контроля 2. Таблица соединений	
1...3	Щит контроля 2. Таблица подключения	
1...5	Шкаф сигнализации. Общий вид	
1...3	Шкаф сигнализации. Таблица соединений	
1, 2	Шкаф сигнализации. Таблица подключения	
1...5	Пульт управления. Общий вид	
1...9	Пульт управления. Таблица соединений	
1...8	Пульт управления. Таблица подключения	
1...5	Мнемощит. Общий вид.	
1...7	Мнемощит. Таблица соединений	
1...6	Мнемощит. Таблица подключения	

Инв. № подл. | Подп. и дата | Взам. инв. №

				Привязан	
Инв. N				708-64.91-АТХ2-001	
Зав. отд.	Английский				
Зав. сект.	Самохин				
Вед. инж.	Боляева			Хранилище заполнителей бетона вместимостью 6 тыс. куб. м с одним трактом загрузки и автоматизированной системой выдачи	Стадия: РП; Лист: 1; Листов: 2
Инж.	Рыбалка				
Инж.	Гарная				
Н. контр.	Боляева			Общие данные Начало.	ГПКИ „Проектавтоматика" г. Магнитогорск

25208-10 4 Копировал Денисюк Формат А3

Альбом 9 Часть 2

ВЕДОМОСТЬ ССЫЛОЧНЫХ ДОКУМЕНТОВ

Обозначение	Наименование	Примечание
ОСТ 36.13-76	Щиты и пульты систем	
	автоматизации технологических	
	процессов	
РМ4-107-82	Руководящий материал.	
	Системы автоматизации	
	технологических процессов.	
	Требования к выполнению проектной	
	документации на щиты и пульты.	
РМ4-183-81	Порядок согласования технической	
	документации на изготовление	
	щитов и пультов заводами -	
	изготовителями Минмонтажспецстрой	
РМ4-65-74	Руководящий материал	
	Чертежи мнемонических схем	
	на щитах и пультах управления	
	Указания по оформлению	
РМ3-82-83	Щиты и пульты систем	
	автоматизации технологических	
	процессов. Конструкция	
	Особенности применения	
РТМ 2591-82	Рекомендуемые расстояния	
	между приборами на фасадах	
	щитов и пультов	

Обозначение	Наименование	Примечание
Том 8. Сборник 39.	Типовые чертежи. Приборы и	
	вспомогательные устройства	
	Способы установки на фасадах	
	щитов и пультов	
Сборник 40	Монтажные чертежи. Установка	
	аппаратуры внутри щитов по	
	ОСТ 36.13-76 и ОСТ 36.ЭДТ 13-79	
Сборник 44	Монтажные чертежи. Детали	
	для внутрищитового монтажа	
Альбом	Символы элементов мнемосхем	
4.855.600-4.855.723	щитов и пультов управления	

Привязан

Инв. №

Зав. отд.	Английский		
Зав. сект.	Самохин		
Вед. инж.	Боляева		
Инж.	Рыбалка		
Инж.	Гарная		
Н. контр.	Боляева		

708-64.91-АТХ2-001

Хранилище заполнителей бетона вместимостью 6 тыс. куб. м с одним трактом загрузки и автоматизированной системой выдачи

Стадия	Лист	Листов
РП	2	

Общие данные
Окончание

ГПКИ „Проектавтоматика"
г. Магнитогорск

Инв. № подл. | Подп. и дата | Взам. инв. №

Копировал Денисюк 25208-10 5 Формат А3

Альбом 9 Часть 2

Позиция	Наименование и техническая характеристика оборудования и материалов Завод-изготовитель (для импортного оборудования - страна, фирма)	Тип, марка оборудования Обозначение документа и номер опросного листа	Единица измерения: Наименование	Единица измерения: Код	Код завода-изготовителя	Код оборудования, материала	Цена единицы оборудования тыс.руб.	Количество	Масса единицы оборудования, кг
1	2	3	4	5	6	7	8	9	10
	Щиты и пульты								
1	Щит управления, состоящий из:	черт. 708-	шт. физ.ед.			423621006903	0,081	1/1	
	щита шкафного ЩШ-3Д-I-600×600 УХЛ4 IP30	-64.91-АТХ2-							
	ОСТ 36.13-76	-002							
2	Щит контроля 1, состоящий из:	черт. 708-	шт. физ.ед.			423621006903	0,094	1/1	
	щита шкафного ЩШ-3Д-I-800×600 УХЛ4 IP30	-64.91-АТХ2-							
	ОСТ 36.13-76	-005							
3	Щит контроля 2, состоящий из:	черт. 708-	шт. физ.ед.			423621010802	0,022	1/1	
	щита шкафного малогабаритного	-64.91-АТХ2-							
	ЩЩМ-600×400×250 УХЛ4 IP30	-008							
	ОСТ36.13-76								

Инв.№ подл. | Подп. и дата | Взам.инв.№

Инв.№

Зав.отд.	Английский	
Зав.сект.	Самохин	
Вед.инж.	Боляева	
Инж.	Рыбалка	
Н.контр.	Боляева	

Привязан

708-64.91-АТХ.СО2

Хранилище заполнителей бетона вместимостью 6 тыс. куб. м с одним трактом загрузки и автоматизированной системой выдачи

Спецификация щитов и пультов

Стадия	Лист	Листов
РП	1	9

ГПКИ „Проектавтоматика" г. Магнитогорск

Копировал Денисюк 25208-10 6 Формат А3

Альбом 9 Часть 2

Позиция	Наименование и техническая характеристика оборудования и материалов Завод-изготовитель (для импортного оборудования - страна, фирма)	Тип, марка оборудования Обозначение документа и номер опросного листа	Единица измерения: Наименование	Единица измерения: Код	Код завода-изготовителя	Код оборудования, материала	Цена единицы оборудования тыс.руб.	Количество	Масса единицы оборудования, кг
1	2	3	4	5	6	7	8	9	10
4.	Шкаф сигнализации, состоящий из:	черт. 708-	шт. физ.ед.			4236210108 02	0,032	1/1	
	щита шкафного малогабаритного	-64.91-АТХ2-							
	ЩШМ - 1000 х 600 х 500 УХЛ4 IP30	-011							
	ОСТ 36.13-76								
5.	Пульт управления, состоящий из:	черт. 708-	шт. физ.ед.			4236410028 00	0,115	1/1	
	пульта ПНП-800 х 650 УХЛ4 IP30	-64.91-АТХ2-							
	ОСТ 36.13-76	-014							
6.	Мнемощит, состоящий из:	черт. 708-	шт. физ.ед.			4238290264 03	0,0092	1/1	
	панели декоративной типа ПНД-ЩПК-800 УХЛ4	-64.91-АТХ2-							
	ОСТ 36.13-76	-017							
	Коммутация щитов и пультов электрическая НПО "Монтажавтоматика"								

Взам.инв.№ | Подп. и дата | Инв.№ подл.

Привязан

Инв.№

Альбом 9 часть 2

Позиция	Наименование и техническая характеристика оборудования и материалов Завод-изготовитель (для импортного оборудования - страна, фирма)	Тип, марка оборудования. Обозначение документа и номер опросного листа	Единица измерения: Наименование	Единица измерения: Код	Код завода-изготовителя	Код оборудования, материала	Цена единицы оборудования тыс.руб.	Количество	Масса единицы оборудования, кг
1	2	3	4	5	6	7	8	9	10
	Аппаратура и приборы, поставляемые комплектно со щитами и пультами								
SA107	Переключатель выбора точек измерения	ПТИ-М УЗ ТУ25-08.116-77	шт.			4211930060	0,0042	1	
SB1	Выключатель кнопочный с цилиндрическим толкателем с самовозвратом, с одним размыкающим контактом Цвет толкателя "красный"	КЕ 011 УЗ "С" исп. 5 красный ТУ16-642.015-84	шт.			3428421010	0,00080	1	
SB2	Тоже, с одним замыкающим контактом Цвет толкателя "черный"	КЕ011 УЗ "С" исп. 4 "черный" ТУ 16-642.015-84	шт.			3428421010	0,00080	1	
SA5... SA14	Тумблер	ТВ1-1 УС0.360.075 ТУ	шт.			631511310	0,00095	10	

Взам.инв.№ | Подп. и дата | Инв.№ подл.

Привязан

Инв.№

Альбом 9 Часть 2

Позиция	Наименование и техническая характеристика оборудования и материалов. Завод-изготовитель (для импортного оборудования - страна, фирма)	Тип, марка оборудования. Обозначение документа и номер опросного листа	Единица измерения: Наименование	Единица измерения: Код	Код завода-изготовителя	Код оборудования, материала	Цена единицы оборудования, тыс. руб.	Количество	Масса единицы оборудования, кг
1	2	3	4	5	6	7	8	9	10
SF3... SF6	Выключатель автоматический двухполюсный с электромагнитными и тепловыми максимальными расцепителями тока на номинальный ток 1,6А, с уставкой электромагнитных расцепителей тока 3,5Iн в пластмассовом корпусе	АП50Б 2МТ УЗ.1 ТУ16-522.139-78	шт			342148	0,00335	4	
SF7	Выключатель автоматический двухполюсный с электромагнитными и тепловыми максимальными расцепителями тока на номинальный ток 4А, с уставкой электромагнитных расцепителей тока 3,5Iн, в пластмассовом корпусе	АП50Б 2МТ УЗ.1 ТУ16-522.139-78	шт			342148	0,00335	1	
SF2	То же, на номинальный ток 6,3А	АП50Б 2МТ УЗ.2 ТУ16-522.139-78	шт			342148	0,00335	1	
SF1	То же, на номинальный ток 16А	АП50Б 2МТ УЗ.2 ТУ16-522.139-78	шт			342148	0,00335	1	

Взам. инв. №

Подп. и дата

Инв. № подл.

Привязан

Инв. №

Позиция	Наименование и техническая характеристика оборудования и материалов Завод-изготовитель (для импортного оборудования - страна, фирма)	Тип, марка оборудования Обозначение документа и номер опросного листа	Единица измерения: Наименование	Единица измерения: Код	Код завода-изготовителя	Код оборудования, материала	Цена единицы оборудования тыс.руб.	Количество	Масса единицы оборудования, кг
1	2	3	4	5	6	7	8	9	10
FU1...	Вставка плавкая, номинальный ток 2,5А	ВП 2Б-1	шт			6315709001	0.000083	3	
FU3		АГО.481.							
		304ТУ							
–	Держатель вставки плавкой	ДВП4-2В	шт			6315707061	0.00055	3	
		АГО.481.							
		301ТУ							
HL1...	Арматура светосигнальная с линзой	АСКМ-04З	шт			3461830551	0.00027	56	
HL39,	зеленого цвета на напряжение 24В	ТУ16-535.							
HL46,	постоянного тока	232-73							
HL52									
HL53,									
HL501-2,									
HL512-2,									
HL801,									
HL802									
HL40...	То же, с линзой белого цвета	АСКМ-04З	шт			3461830551	0.00027	7	
HL45,		ТУ16-535.							
HL51		232-73							

Взам.инв.№ | Подп. и дата | Инв.№подл.

Привязан

Инв.№

Копировал Денисюк 25208-10 10 Формат А3

Альбом 9 Часть 2

Позиция	Наименование и техническая характеристика оборудования и материалов. Завод-изготовитель (для импортного оборудования - страна, фирма)	Тип, марка оборудования. Обозначение документа и номер опросного листа	Единица измерения: Наименование	Единица измерения: Код	Код завода-изготовителя	Код оборудования, материала	Цена единицы оборудования, тыс. руб.	Количество	Масса единицы оборудования, кг
1	2	3	4	5	6	7	8	9	10
HL47...	Арматура светосигнальная с линзой	АСКМ-093	шт			3461830551	0,00027	17	
HL50,	красного цвета, на напряжение 24В	ТУ16-535.							
HL54,	постоянного тока	232-73							
HL501-1									
HL512-1									
–	Лампа коммутаторная	КМ24-90	шт			3466462104		80	
		УХЛ4							
		ТУ16-88							
		ИКАВ							
		675.250.001ТУ							
HL55	Арматура светосигнальная с патроном для	АС1201ЗУ2	шт			3461813028	0,00033	1	
	коммутаторной лампы на напряжение 24В	ТУ16-535.930-							
	01 габарита с зеленым светофильтром,	-76							
	на напряжение сети 220В, 50Гц								
TV2	Трансформатор однофазный мощностью	ОСМ1-0,25	шт			341311	0,0109	1	
	0,25 кВА, напряжением первичной	УЗ							
	обмотки 220В, вторичной 42В и	220/5-42							
	отводом 5В	ТУ16.717.							
		137-83							

Взам. инв. №

Подп. и дата

Инв. № подл.

Привязан

Инв. №

Копировал Денисюк

Альбом 9 Часть 2

Позиция	Наименование и техническая характеристика оборудования и материалов Завод-изготовитель (для импортного оборудования - страна, фирма)	Тип, марка оборудования Обозначение документа и номер опросного листа	Единица измерения: Наименование	Единица измерения: Код	Код завода-изготовителя	Код оборудования, материала	Цена единицы оборудования тыс. руб.	Количество	Масса единицы оборудования, кг
1	2	3	4	5	6	7	8	9	10
KV1, KV8, KV9..KV13, KV501-1.., KV512-1, KV501-2.., KV512-2, KV801, KV802	Реле промежуточное с розеткой типа 3, с двумя замыкающими контактами, с катушкой на номинальное напряжение 24В постоянного тока	РП21-200, УХЛ4Б, 24В с розеткой типа 3 ТУ16-523. 593-80	шт.			342511	0,0021	32	
KV2..., KV7	То же с двумя замыкающими и двумя размыкающими контактами	РП21-220 УХЛ4Б, 24В с розеткой типа 3 ТУ16-523. 593-80	шт			342511	0,0021	6	
KV14	То же с четырьмя замыкающими контактами	РП21-400 УХЛ4Б, 24В с розеткой типа 3 ТУ16-523. 593-80	шт			342511	0,0021	1	

Взам. инв. №

Подп. и дата

Инв. № подл.

Привязан

Инв. №

Альбом 9

Позиция	Наименование и техническая характеристика оборудования и материалов. Завод-изготовитель (для импортного оборудования - страна, фирма)	Тип, марка оборудования. Обозначение документа и номер опросного листа	Единица измерения: Наименование	Единица измерения: Код	Код завода-изготовителя	Код оборудования, материала	Цена единицы оборудования тыс. руб.	Количество	Масса единицы оборудования, кг
1	2	3	4	5	6	7	8	9	10
R1	Резистор постоянный непроволочный	МЛТ-1,0- -18 кОм ±5% ОЖО.467. 180 ТУ	шт			6010551673	0,000018	1	
R2	То же	МЛТ-1,0- 680 кОм ±5% ОЖО.467. 180 ТУ	шт			6010551673	0,000018	1	
R3...R7	"	МЛТ-2,0- -150 кОм ±5% ОЖО.467. 180 ТУ	шт			6010551673	0,000032	5	
R8... R30	"	МЛТ-0,5- -1,1 кОм ±5% ОЖО.467. 180 ТУ	шт			6010551673	0,000013	23	
C1...C5	Конденсатор металлобумажный малогабаритный	МБМ-160 0,5 мкФ ±10% ОЖО.462. 147 ТУ	шт			6281020281	0,000090	5	

Взам. инв. №

Подп. и дата

Инв. № подл.

Привязан

Инв. №

Альбом 9 Часть 2

Позиция	Наименование и техническая характеристика оборудования и материалов Завод-изготовитель (для импортного оборудования - страна, фирма)	Тип, марка оборудования Обозначение документа и номер опросного листа	Единица измерения: Наименование	Единица измерения: Код	Код завода-изготовителя	Код оборудования, материала	Цена единицы оборудования тыс. руб.	Количество	Масса единицы оборудования, кг
1	2	3	4	5	6	7	8	9	10
VD1...	Диод выпрямительный	Д 237 Б	шт			6341021289	0,00035	13	
VD13		ТРЗ.362.021 ТУ с доп. 1							
XS1	Розетка штепсельная двухполюсная открытой установки	РШ-2-0-18-6/220 ТУ208 УССР 205-87	шт			3464421116	0,00022	1	
XT	Блок зажимов	БЗ24-4П16-В/ВУЗ-10 ТУ 16.526. 462-79	шт			3424953132 08	0,00125	53	

Инв. № подл. | Подп. и дата | Взам. инв. №

Привязан

Инв. №

Альбом 9 Часть 2

Поз.	Обозначение	Наименование	Кол.	Примечание
		Документация		
	708-64.91-АТХ2-003	Таблица соединений		
	708-64.91-АТХ2-004	Таблица подключения		
		Стандартные изделия		
1		Шкаф щита ЩШ-3Д-I	1	
		600×600 УХЛ4 IP30		
		ОСТ 36.13-76		
2		Скоба СЗ 600 ТКЗ-125-83	9	
3		Угольник УЗ 600 ТКЗ-128-83	12	
4		Угольник УР 15 ТКЗ-246-83	3	
5		Втулка ВУ5 ТКЗ-248-83	6	
6		Уголок 42×25 ℓ=430	3	
		ТК4-2222-74		

Привязан

Инв.№

Взам.инв.№ | Подп. и дата | Инв.№ подл.

Зав.отд.	Английский	
Зав.сект.	Самохин	
Вед.инж.	Боляева	
Инж	Рыбалка	
Инж	Богданова	
Н.контр.	Боляева	

708-64.91-АТХ2-002

Хранилище заполнителей бетона вместимостью 6 тыс. куб. м с одним проектом загрузки и автоматизированной системой выдачи

Стадия	Лист	Листов
РП	1	6

Щит управления. Общий вид

ГПКИ "Проектавтоматика" г. Магнитогорск

Копировал Формат А4

Альбом 9

Поз.	Обозначение	Наименование	Кол.	Примечание
		Прочие изделия		
7	SF2	Выключатель АП50Б	1	У375
		2МТ У3.2 Iр6,3А 3,5Iн		ТМ3-13-83
8	SF1	Выключатель АП50Б	1	У375
		2МТ У3.2 Iр 16А 3,5Iн		ТМ3-13-83
9	SF7	Выключатель АП50Б	1	У375
		2МТ У3.1 Iр4А 3,5Iн		ТМ3-13-83
10	SF5, SF6	Выключатель АП50Б	2	То же
		2МТ У3.1 Iр1,6А 3,5Iн		
11	FU1 ... FU3	Плавкая вставка	3	
		ВП 2Б-1 2,5А		
12		Держатель ДВП4-2	3	ТМ3-
				-151-83
13	GB1 ... GB3	Источник питания	3	
		ГН-0,8 Н-02		
14	TV2	Трансформатор	1	У106
		ОСМ1-0,25 220/5-42		ТМ3-16-83
15	KV1, KV8...KV13	Реле РП21-200 УХЛ4Б	33	У572
	KV801, KV802,	И-24В с розеткой типа 3		ТМ3-
	KV501-1...KV512-1,			-13-83
	KV501-2...KV512-2			
16	KV 14	Реле РП21-400 УХЛ4Б	1	То же
		И-24В с розеткой типа 3		

Привязан

Инв.№

Взам.инв.№ | Подп. и дата | Инв.№ подл.

708-64.91-АТХ2-002

Лист 2

Копировал 25208-10 15 Формат А4

Поз.	Обозначение	Наименование	Кол.	Приме-чание
17	VD12, VD13	Диод 237Б	1	У2
				ТМ3-18-83
18	XS1	Розетка штепсельная	1	У509
		РЩ-2-0-18-6/220		ТМ3-13-83
19	XT1...XT13	Блок зажимов	13	У3
		БЗ 24-4П16-В/ВУЗ-10		ТМ3-165-85
20		Колодка торцевая КТ5У	8	Тоже
21		Рамка РПМ 55×15	9	
		Материалы		
22		Провод 380В ГОСТ6323-79		
		ПВ1 1.0	160	м

Привязан

Инв.№

Инв.№подл. | Подп. и дата | Взам.инв.№

708-64.91-АТХ2-002

Лист 3

Копировал Формат А4

Поз.	Обозначение	Наименование	Кол.	Приме-чание

Привязан

Инв.№

Инв.№подл. | Подпись и дата | Взам.инв.№

Лист

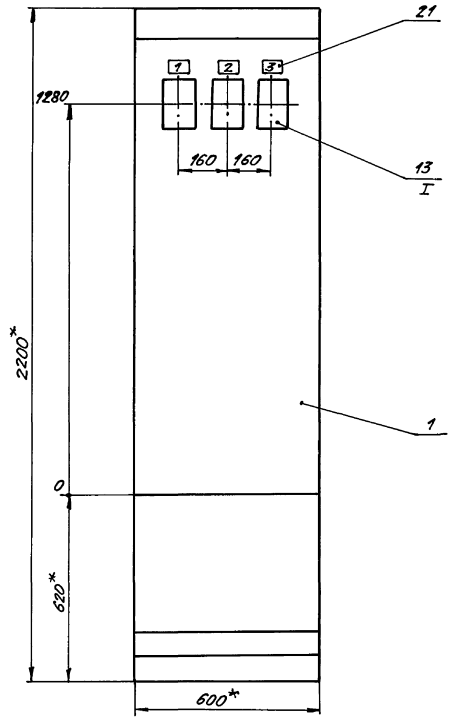

I
М 1:2

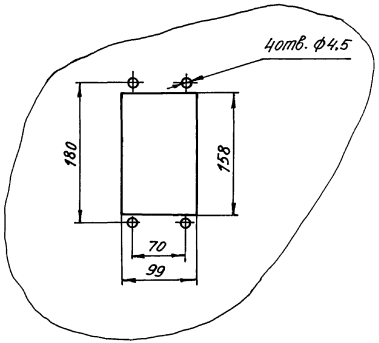

1. * Размеры для справок
2. Покрытие - вариант 2 ОСТ 36.13-76
3. Приборы поз.13 закрепить на каркасе щита по черт. ТМ3-141-83.

Привязан

Инв. N

Инв.№подл. | Подп. и дата | Взам.инв.№

Копировал Денисюк 25208-10 17 Формат А3

Вид на внутренние плоскости (развернуто)

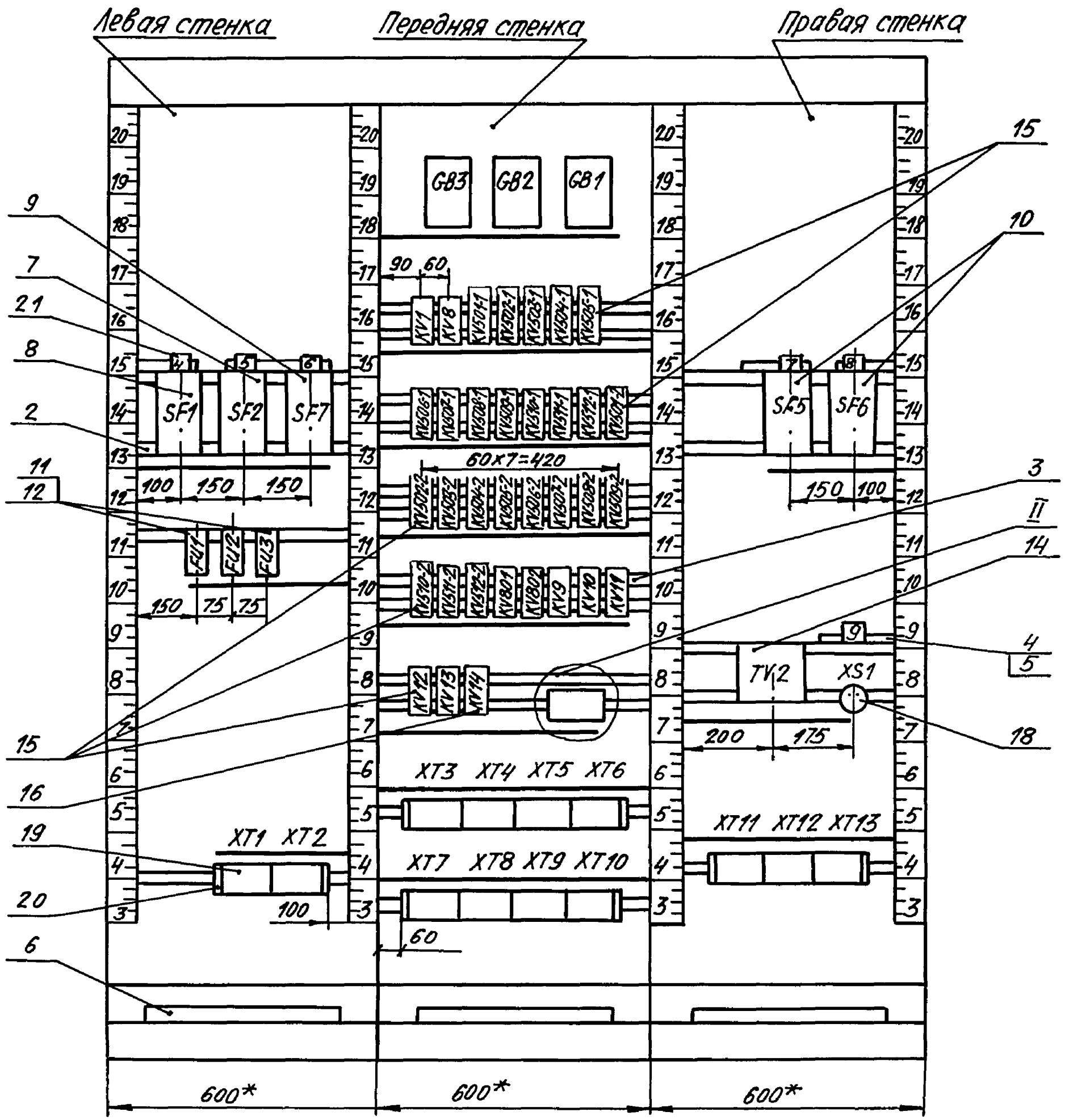

II
M1:2

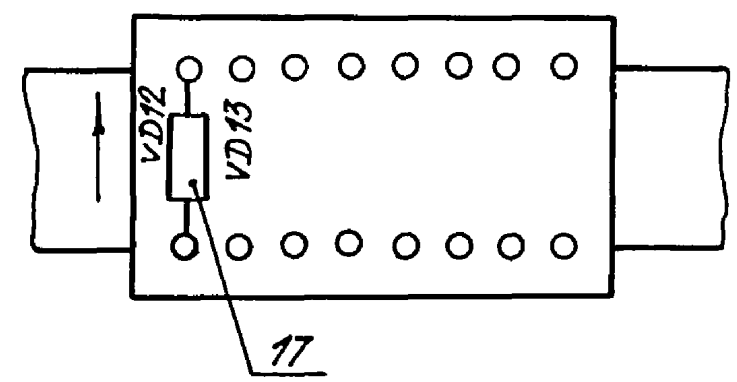

Взам. инв.№
Подп. и дата
Инв.№ подл.

Привязан			
Инв.№			

708-64.91-АТХ2-002	Лист 5

Альбом 9 Часть 2

Надписи на табло и в рамках

Продолжение

N надписи	Текст надписи	Кол.	N надписи	Текст надписи	Кол.
	Рамка 55×15				
1	Блок питания GB1	1			
2	Блок питания GB2	1			
3	Блок питания GB3	1			
4	Питание Ломиконта	1			
5	Питание GB1... GB3	1			
6	Питание TV2	1			
7	Питание TV1	1			
8	~220В	1			
9	~36 В	1			

Привязан

Инв. N

Взам. инв. N | Подп. и дата | Инв. N подл.

708-64.91-АТХ2-002

Лист 6

Копировал Формат А4

Альбом 9

Проводник	Откуда идет	Куда поступает	Данные провода	Примечание
	Технические	требования		
	Таблица соед	инений выполнена		
	на основании	схем 708-64.91-	АТХ	
	л. 7...10, 11, 14...16,	23, 24		
A1	XT1:6	SF1:1	ПВ1 1,0	
L11	SF1:2	SF2:1		
L11	SF2:1	SF7:1		
L11	SF7:1	SF5:1		
L11	SF5:1	SF6:1		
L11	SF6:1	XT13:4		
L12	XT1:4	SF2:2		
L12	SF2:2	KV14:24		
L12	KV14:24	KV14:34		
L15	XT13:6	SF5:2		
L16	SF6:2	TV2:1		
L16	TV2:1	KV1:31		

Привязан

Инв. N

Взам. инв. N | Подп. и дата | Инв. N подл.

708-64.91-АТХ2-003

Зав.отд.	Английский	
Зав.сект.	Самохин	
Вед.инж.	Боляева	
Инж	Рыбалка	
Инж	Богданова	
Н.контр.	Боляева	

Хранилище заполнителей бетона вместимостью 6 тыс. куб. м с одним трактом загрузки и автоматизированной системой выдачи

Стадия	Лист	Листов
РП	1	12

Щит управления. Таблица соединений.

ГПКИ "Проектавтоматика" г. Магнитогорск

Копировал 25208-10 19 Формат А4

Проводник	Откуда идет	Куда поступает	Данные провода	Примечание
L17	SF7:2	GB3:33		
L17	GB3:33	GB2:33		
L17	GB2:33	GB1:33		
L18	XT1:1	KV14:21		
L19	XT1:3	KV14:31		
N	XT1:7	SF1:3		
N11	SF1:4	SF2:3		
N11	SF2:3	SF7:3		
N11	SF7:3	SF5:3		
N11	SF5:3	SF6:3		
N11	SF6:3	XT13:6		
N12	XT1:2	XT1:5	ПВ1 1,0	
N12	XT1:5	SF2:4		
N15	XT13:7	SF5:4		
N16	XT13:8	TV2:2		
N16	TV2:2	SF6:4		
N17	SF7:4	GB3:35		
N17	GB3:35	GB2:35		
N17	GB2:35	GB1:35		
H3	XT12:3	TV2:6		
H3	TV2:6	XS1:1		
H4	XT12:4	TV2:9		

Взам.инв.№ | Подп. и дата | Инв.№подл.

Привязан

Инв.№

Проводник	Откуда идет	Куда поступает	Данные провода	Примечание
H4	TV2:9	XS1:2		
H5	GB1:1	FU1:1		
H6	XT8:5	XT5:9		
H6	XT5:9	XT5:2		
H6	XT5:2	VD13:2		
H6	VD13:2	VD12:2		
H6	VD12:2	KV14:8		
H6	KV14:8	KV13:8		
H6	KV13:8	KV12:8		
H6	KV12:8	KV510-2:A		
H6	KV510-2:A	KV511-2:A	ПВ1 1,0	
H6	KV511-2:A	KV512-2:A		
H6	KV512-2:A	KV801:8		
H6	KV801:8	KV802:8		
H6	KV802:8	KV9:8		
H6	KV9:8	KV10:8		
H6	KV10:8	KV11:8		
H6	KV11:8	KV509-2:A		
H6	KV509-2:A	KV508-2:A		
H6	KV508-2:A	KV507-2:A		
H6	KV507-2:A	KV506-2:A		
H6	KV506-2:A	KV505-2:A		
H6	KV505-2:A	KV504-2:A		

Взам.инв.№ | Подп. и дата | Инв.№подл.

Привязан

Инв.№

Проводник	Откуда идет	Куда поступает	Данные провода	Примечание
H6	KV504-2:A	KV503-2:A		
H6	KV503-2:A	KV502-2:A		
H6	KV502-2:A	KV506-1:A		
H6	KV506-1:A	KV507-1:A		
H6	KV507-1:A	KV508-1:A		
H6	KV508-1:A	KV509-1:A		
H6	KV509-1:A	KV510-1:A		
H6	KV510-1:A	KV511-1:A		
H6	KV511-1:A	KV512-1:A		
H6	KV512-1:A	KV501-2:A		
H6	KV501-2:A	KV505-1:A	ПВ1 1.0	
H6	KV505-1:A	KV504-1:A		
H6	KV504-1:A	KV503-1:A		
H6	KV503-1:A	KV502-1:A		
H6	KV502-1:A	KV501-1:A		
H6	KV501-1:A	KV1:14		
H6	KV1:14	GB3:17		
H6	GB3:17	GB2:17		
H6	GB2:17	GB1:17		
H7	XT8:3	XT8:7		
H7	XT8:7	KV512-2:31		
H7	KV512-2:31	KV511-2:31		
H7	KV511-2:31	KV510-2:31		

Взам.инв.№ | Подп. и дата | Инв.№ подл.

Привязан

Инв.№

708-64.91-АТХ2-003 Лист 4

Копировал Формат А4

Проводник	Откуда идет	Куда поступает	Данные провода	Примечание
H7	KV510-2:31	KV502-2:31		
H7	KV502-2:31	KV503-2:31		
H7	KV503-2:31	KV504-2:31		
H7	KV504-2:31	KV505-2:31		
H7	KV505-2:31	KV506-2:31		
H7	KV506-2:31	KV507-2:31		
H7	KV507-2:31	KV508-2:31		
H7	KV508-2:31	KV509-2:31		
H7	KV509-2:31	KV501-2:31		
H7	KV501-2:31	KV512-1:31		
H7	KV512-1:31	KV511-1:31		
H7	KV511-1:31	KV510-1:31	ПВ1 1.0	
H7	KV510-1:31	KV509-1:31		
H7	KV509-1:31	KV508-1:31		
H7	KV508-1:31	KV507-1:31		
H7	KV507-1:31	KV506-1:31		
H7	KV506-1:31	KV501-1:31		
H7	KV501-1:31	KV502-1:31		
H7	KV502-1:31	KV503-1:31		
H7	KV503-1:31	KV504-1:31		
H7	KV504-1:31	KV505-1:31		
H7	KV505-1:31	XT5:10		
H7	XT5:10	FU1:2		

Взам.инв.№ | Подп. и дата | Инв.№ подл.

Привязан

Инв.№

708-64.91-АТХ2-003 Лист 6

Копировал 25208-10 21 Формат А4

Проводник	Откуда идет	Куда поступает	Данные провода	Примечание
H9	GB2:1	FU2:1		
H11	XT5:3	KV12:31		
H11	KV12:31	KV13:11		
H11	KV13:11	KV14:11		
H11	KV14:11	KV11:31		
H11	KV11:31	KV10:31		
H11	KV10:31	KV9:31		
H11	KV9:31	KV802:11		
H11	KV802:11	KV801:11		
H11	KV801:11	KV512-2:11		
H11	KV512-2:11	KV511-2:11		
H11	KV511-2:11	KV510-2:11	ПВ1 1,0	
H11	KV510-2:11	KV502-2:11		
H11	KV502-2:11	KV503-2:11		
H11	KV503-2:11	KV504-2:11		
H11	KV504-2:11	KV505-2:11		
H11	KV505-2:11	KV506-2:11		
H11	KV506-2:11	KV507-2:11		
H11	KV507-2:11	KV508-2:11		
H11	KV508-2:11	KV509-2:11		
H11	KV509-2:11	KV501-2:11		
H11	KV501-2:11	KV8:8		
H11	KV8:8	FU2:2		

Взам. инв.№ | Подп. и дата | Инв. № подл.

Привязан

Инв. №

708-64.91-АТХ2-003

Лист 6

Копировал Формат А4

Проводник	Откуда идет	Куда поступает	Данные провода	Примечание
H13	GB3:1	FU3:1		
H15	XT2:10	XT8:9		
H15	XT8:9	XT5:8		
H15	XT5:8	KV801:31		
H15	KV801:31	KV802:31		
H15	KV802:31	KV9:11		
H15	KV9:11	KV10:11		
H15	KV10:11	KV11:11		
H15	KV11:11	KV12:11		
H15	KV12:11	KV8:11		
			ПВ1 1,0	
87	XT1:8	KV507-1:11		
87	KV507-1:1	KV501-1:11		
88	XT1:9	KV506-1:14		
88	KV506-1:14	KV507-1:14		
88	KV507-1:14	KV508-1:14		
88	KV508-1:14	KV509-1:14		
88	KV509-1:14	KV510-1:14		
88	KV510-1:14	KV511-1:14		
88	KV511-1:14	KV512-1:14		
88	KV512-1:14	KV505-1:14		
88	KV505-1:14	KV504-1:14		
88	KV504-1:14	KV503-1:14		

Взам. инв.№ | Подп. и дата | Инв. № подл.

Привязан

Инв. №

708-64.91-АТХ2-003

Лист 7

Копировал 25208-10 22 Формат А4

Проводник	Откуда идет	Куда поступает	Данные провода	Примечание
88	KV503-1:14	KV502-1:14		
88	KV502-1:14	KV501-1:14		
89	XT1:10	KV508-1:11		
89	KV508-1:11	KV502-1:11		
90	XT2:1	KV509-1:11		
90	KV509-1:11	KV503-1:11		
91	XT2:2	KV510-1:11		
91	KV510-1:11	KV504-1:11		
92	XT2:3	KV511-1:11		
92	KV511-1:11	KV505-1:11		
93	XT2:4	KV506-1:11	ПВ1 1.0	
93	KV506-1:11	KV512-1:11		
123	XT3:1	KV 14:14		
128	XT3:2	KV501-2:14		
129	XT3:3	KV507-2:14		
130	XT3:4	KV502-2:14		
131	XT3:5	KV508-2:14		
132	XT3:6	KV503-2:14		
133	XT3:7	KV509-2:14		
134	XT3:8	KV504-2:14		
135	XT3:9	KV510-2:14		
136	XT3:10	KV505-2:14		

Взам.инв.№ | Подп. и дата | Инв.№подл.

Привязан

Инв.№

Проводник	Откуда идет	Куда поступает	Данные провода	Примечание
137	XT4:1	KV511-2:14		
138	XT4:2	KV506-2:14		
139	XT4:3	KV512-2:14		
140	XT4:4	KV13:14		
141	XT4:5	KV801:14		
142	XT4:6	KV802:14		
143	XT4:7	KV8:A		
192	XT6:1	KV801:34		
193	XT6:2	KV802:34		
194	XT4:8	KV9:34		
195	XT4:9	KV10:34		
196	XT4:10	KV11:34		
197	XT5:1	KV12:34	ПВ1 1.0	
226	XT6:3	KV501-1:34		
227	XT6:4	KV507-1:34		
228	XT6:5	KV502-1:34		
229	XT6:6	KV508-1:34		
230	XT6:7	KV503-1:34		
231	XT6:8	KV509-1:34		
232	XT6:9	KV504-1:34		
233	XT6:10	KV510-1:34		
234	XT10:8	KV505-1:34		
235	XT10:9	KV511-1:34		

Взам.инв.№ | Подп. и дата | Инв.№подл.

Привязан

Инв.№

Проводник	Откуда идет	Куда поступает	Данные провода	Примечание
236	XT10:10	KV506-1:34		
237	XT9:1	KV512-1:34		
238	XT9:2	KV501-2:34		
239	XT9:3	KV507-2:34		
240	XT9:4	KV 502-2:34		
241	XT9:5	KV508-2:34		
242	XT9:6	KV503-2:34		
243	XT9:7	KV509-2:34		
244	XT9:8	KV504-2:34		
245	XT9:9	KV510-2:34		
246	XT9:10	KV505-2:34		
247	XT10:1	KV511-2:34	ПВ1 1.0	
248	XT10:2	KV506-2:34		
249	XT10:3	KV512-2:34		
257	XT5:4	KV1:A		
258	XT5:5	KV1:B		
258	KV1:B	KV1:11		
263	XT5:6	KV8:14		
272	XT13:9	KV1:34		
286	XT10:4	KV9:14		
287	XT10:5	KV10:14		
288	XT10:6	KV11:14		
289	XT10:7	KV12:14		

Взам. инв. № | Подп. и дата | Инв. № подл.

Привязан

Инв. №

Проводник	Откуда идет	Куда поступает	Данные провода	Примечание
290	XT8:8	KV9:A		
291	XT8:10	KV10:A		
292	XT2:7	KV11:A		
293	XT2:8	KV12:A		
294	XT2:9	KV13:A		
295	XT5:7	KV14:A		
501-10	XT11:1	KV501-2:B		
501-11	XT11:2	KV501-1:B		
502-10	XT11:3	KV502-2:B		
502-11	XT11:4	KV502-1:B		
503-10	XT11:5	KV503-2:B		
503-11	XT11:6	KV503-1:B	ПВ1 1.0	
504-10	XT11:7	KV504-2:B		
504-11	XT11:8	KV504-1:B		
505-10	XT11:9	KV505-2:B		
505-11	XT11:10	KV505-1:B		
506-10	XT12:1	KV506-2:B		
506-11	XT12:2	KV506-1:B		
507-10	XT7:1	KV507-2:B		
507-11	XT7:2	KV507-1:B		
508-10	XT7:3	KV508-2:B		
508-11	XT7:4	KV508-1:B		
509-10	XT7:5	KV509-2:B		

Взам. инв. № | Подп. и дата | Инв. № подл.

Привязан

Инв. №

Альбом 9 Часть 2

Проводник	Откуда идет	Куда поступает	Данные провода	Примечание
509-11	XT7:6	KV509-1:B		
510-10	XT7:7	KV510-2:B		
510-11	XT7:8	KV510-1:B		
511-10	XT7:9	KV511-2:B		
511-11	XT7:10	KV511-1:B		
512-10	XT8:1	KV512-2:B		
512-11	XT8:2	KV511-1:B		
801-1	XT8:4	KV801:A	ПВ1 1,0	
802-1	XT8:6	KV802:A		
Земля	GB1:30	рейка: ⏚		
Земля	GB2:30	рейка: ⏚		
Земля	GB3:30	рейка: ⏚		
Земля	рейка для	стойка: ⏚		
	установки			
	аппаратов: ⏚			

Инв.№подл. | Подп.и дата | Взам.инв.№

Привязан

Инв.№

708-64.91-ATX2-003			Лист 12

Копировал Формат А4

Альбом 9

Проводник	Вывод	Вид контакта	Вывод	Проводник
	Технические требования			
	Таблица подключения выполнена			
	на основании схем 708-64.91-ATX л. 7,... 11,			
	л. 14 ,... 16, 23, 24 (Альбом 8) таблицы соединений			
	708-64.91-ATX 2-003			
	Левая стенка		FU1	
		SF1		
A1	1		2	L11
N	3		4	N11
		SF2		
L11*	1		2	L12*
N11*	3		4	N12*
		SF7		
L11*	1		2	N17
N11*	3		4	L17

Проводник	Вывод	Вид контакта	Вывод	Проводник
			FU1	
H5	1		2	H7
			FU2	
H9	1		2	H11
			FU3	
H13	1		2	H15*
			XT1	
L18	1		П2	N12
L19	3		4	L12
N12	5П		6	A1

Инв.№подл. | Подп.и дата | Взам.инв.№

Привязан

Инв.№

Завотд.	Английский		708-64.91-ATX2-004		
Зав.сект.	Семохин				
Ведущ.	Болдева		Хранилище заполнителей с механизированным краном 10,5 т с одним трактом загрузки и автоматизированной системой управления	Стадия	Лист	Листов
Инж.	Рыбалка			РП	1	8
Инж.	Богданова					
Н.контр.	Болдева		Щит управления. Таблица подключения.	ГПКИ Проектавтоматика г. Магнитогорск		

Копировал 25208-10 25 Формат А4

Проводник	Вывод	Вид контакта	Вывод	Проводник
		XT1		
N	7		8	87
88	9		10	89
		XT2		
90	1		2	91
92	3		4	93
292	7		8	293
294	9		10	H15

Проводник	Вывод	Вид контакта	Вывод	Проводник
Передняя стенка				
		GB3		
H13	1		17	H6*
Земля	30		33	L17*
N17*	35			
		GB2		
H9	1		17	H6*
Земля	30		33	L17*
N17*	35			
		GB1		
H5	1		17	H6
Земля	30		33	L17
N17	35			
		KV1		
258	11	3	14	H6*
L16	31	3	34	272
257	A	K	B	258*
		KV8		
H15	11	3	14	263
143	A	K	B	H11*

Привязан

Инв. № подл. | Подп. и дата | Взам. инв. №

708-64.91-АТХ2-004 Лист 2

Копировал Формат А4

Проводник	Вывод	Вид контакта	Вывод	Проводник
		KV	501-1	
87*	11	3	14	88
H7*	31	3	34	226
H6*	A	K	B	501-11
		KV	502-1	
89	11	3	14	88*
H7*	31	3	34	228
H6*	A	K	B	502-11
		KV	503-1	
90	11	3	14	88*
H7*	31	3	34	230
H6*	A	K	B	503-11
		KV	504-1	
91	11	3	14	88*
H7*	31	3	34	232
H6*	A	K	B	504-11
		KV	505-1	
92	11	3	14	88*
H7*	31	3	34	234
H6*	A	K	B	505-11

Проводник	Вывод	Вид контакта	Вывод	Проводник
		KV	506-1	
93	11	3	14	88*
H7*	31	3	34	236
H6*	A	K	B	506-11
		KV	507-1	
87*	11	3	14	88*
H7*	31	3	34	227
H6*	A	K	B	507-11
		KV	508-1	
89*	11	3	14	88*
H7*	31	3	34	229
H6*	A	K	B	508-11
		KV	509-1	
90*	11	3	14	88*
H7*	31	3	34	231
H6*	A	K	B	509-11
		KV	510-1	
91*	11	3	14	88*
H7*	31	3	34	233
H6*	A	K	B	510-11

Привязан

Инв. №

Инв. № подл. | Подп. и дата | Взам. инв. №

708-64.91-АТХ2-004 Лист 3

Копировал 25208-10 26 Формат А4

Проводник	Вывод	Вид контакта	Вывод	Проводник
		KV	511-1	
92*	11	З	14	88*
H7*	31	З	34	235
H6*	A	К	В	511-11
		KV	512-1	
93*	11	З	14	88*
H7*	31	З	34	237
H6*	A	К	В	512-11
		KV	501-2	
H11*	11	З	14	128
H7*	31	З	34	238
H6*	A	К	В	501-10
		KV	502-2	
H6*	11	З	14	130
H7*	31	З	33	240
H6*	A	К	В	502-10
		KV	503-	2
H11*	11	З	14	132
H7*	31	З	34	242
H6*	A	К	В	503-10

Проводник	Вывод	Вид контакта	Вывод	Проводник
		KV	504-	2
H11*	11	З	14	134
H7*	31	З	34	244
H6*	A	К	В	504-10
		KV	505-	2
H11*	11	З	14	136
H7*	31	З	34	246
H6*	A	К	В	505-10
		KV	506-	2
H11*	11	З	14	138
H7*	31	З	34	248
H6*	A	К	В	506-10
		KV	507-	2
H11*	11	З	14	129
H7*	31	З	34	239
H6*	A	К	В	507-10
		KV	508-	2
H11*	11	З	14	131
H7*	31	З	34	241
H6*	A	К	В	508-10

Инв. № подл. | Подп. и дата | Взам. инв. №

Привязан

Инв. №

708-64.91-АТХ2-004

Лист 4

Копировал

Формат А4

Проводник	Вывод	Вид контакта	Вывод	Проводник
		KV	509-2	
H11*	11	З	14	133
H7*	31	З	34	243
H6*	A	К	В	509-10
		KV	510-2	
H11*	11	З	14	135
H7*	31	З	34	245
H6*	A	К	В	510-10
		KV	511-2	
H11*	11	З	14	137
H7*	31	З	34	247
H6*	A	К	В	511-10
		KV	512-	2
H11*	11	З	14	139
H7*	31	З	34	249
H6*	A	К	В	512-10
		KV	801	
H11*	11	З	14	141
H15*	31	З	34	192
801-1*	A	К	В	H6*

Проводник	Вывод	Вид контакта	Вывод	Проводник
		KV	802	
H11*	11	З	14	142
H15*	31	З	34	193
802-1*	A	К	В	H6*
		KV	9	
H11*	11	З	14	286
H15*	31	З	34	194
290	A	К	В	H6*
		KV	10	
H11*	11	З	14	287
H15*	31	З	34	195
291	A	К	В	H6*
		KV	11	
H11*	11	З	14	288
H15*	31	З	34	196
292	A	К	В	H6*
		KV	12	
H11*	11	З	14	289
H15*	31	З	34	197
293	A	К	В	H6*

Инв. № подл. | Подп. и дата | Взам. инв. №

Привязан

Инв. №

708-64.91-АТХ2-004

Лист 5

Копировал

25208-10 27

Формат А4

Проводник	Вывод	Вид контакта	Вывод	Проводник
		KV	13	
Н11*	11	3	14	140
294	А	К	В	Н6*
		KV	14	
Н11*	11		14	123
L18	21		П24	L12*
L19	31		П34	L12
295	А		В	Н6*
		VD	12	
801-1	1		2	Н6*
		VD	13	
802-1	1		2	Н6*
		XT3		
123	1		2	128
129	3		4	130
131	5		6	132
133	7		8	134
135	9		10	136

Проводник	Вывод	Вид контакта	Вывод	Проводник
		XT4		
137	1		2	138
139	3		4	140
141	5		6	142
143	7		8	194
195	9		10	196
		XT5		
197	1		П2	Н6
Н11	3		4	257
258	5		6	263
295	7		8	Н15
Н6*	9П		10	Н7
		XT6		
192	1		2	193
226	3		4	227
228	5		6	229
230	7		8	231
232	9		10	233

Взам. инв. №

Подп. и дата

Инв. № подл.

Привязан

Инв. №

708-64.91-АТХ2-004

Лист 6

Копировал

Формат А4

Проводник	Вывод	Вид контакта	Вывод	Проводник
		XT7		
507-10	1		2	507-11
508-10	3		4	508-11
509-10	5		6	509-11
510-10	7		8	510-11
511-10	9		10	511-11
		XT8		
512-10	1		2	512-11
Н7	3П		4	801-1
Н6	5		6	802-1
Н7*	7П		8	290
Н15*	9		10	291
		XT9		
237	1		2	238
239	3		4	240
241	5		6	242
243	7		8	244
245	9		10	246

Проводник	Вывод	Вид контакта	Вывод	Проводник
		XT	10	
247	1		2	248
249	3		4	286
287	5		6	288
289	7		8	234
235	9		10	236

Взам. инв. №

Подп. и дата

Инв. № подл.

Привязан

Инв. №

708-64.91-АТХ2-004

Лист 7

Копировал

Формат А4

Проводник	Вывод	Вид контакта	Вывод	Проводник
	Правая стенка			
		SF5		
L11 *	1		2	L15
N11 *	3		4	N15
		SF6		
L11 *	1		2	L16
N11 *	3		4	N16
		TV2		
L16 *	1		2	N16 *
H3 *	6		9	H4 *
		XS1		
H3	1		2	H4
		XT11		
501-10	1		2	501-11
502-10	3		4	502-11
503-10	5		6	503-11
504-10	7		8	504-11
505-10	9		10	505-11

Проводник	Вывод	Вид контакта	Вывод	Проводник
		XT	12	
506-10	1		2	506-11
H3	3		4	H4
		XT	13	
L11	4		5	N11
L15	6		7	N15
N16	8		9	272

Привязан

Инв. №

Инв. № подл. | Подп. и дата | Взам. инв. №

708-64.91-АТХ2-004

Лист 8

Копировал Формат А4

Проводник	Вывод	Вид контакта	Вывод	Проводник

Проводник	Вывод	Вид контакта	Вывод	Проводник

Привязан

Инв. №

Инв. № подл. | Подп. и дата | Взам. инв. №

Лист

Копировал 25208-10 29 Формат А4

Поз.	Обозначение	Наименование	Кол.	Примечание
		Документация		
	708-64.91-АТХ2-006	Таблица соединений		
	708-64.91-АТХ2-007	Таблица подключения		
		Стандартные изделия		
1		Шкаф щита ЩШ-3Д-I-800х600 УХЛ4 IP30 ОСТ 36.13-76	1	
2		Угольник У3 800 ТК3-128-83	4	
3		Скоба С3 600 ТК3-125-83	2	
4		Угольник УР15 ТК3-246-83	2	
5		Втулка ВУ5 ТК3-248-83	4	
6		Уголок УП 42х25 ℓ=630 ТК4-2222-74	1	
7		Уголок УП 42х25 ℓ=430 ТК4-2222-74	1	

Взам. инв.№ | Подп. и дата | Инв.№ подл.

Привязан

Инв.№

Зав.отд.	Английский		
Зав.сект.	Самохин		
Вед.инж.	Боляева		
Инж.	Рыбалка		
Инж.	Богданова		
Н.контр.	Боляева		

708-64.91-АТХ2-005

Хранилище заполнителей бетона для стеновых панелей емк. 6 куб.м с одним тарогазом, 3 отделениями и автоматизированной системой выдачи

Стадия	Лист	Листов
РП	1	5

Щит контроля 1. Общий вид

ГПКИ "Проектавтоматика" г. Магнитогорск

Копировал Денисюк Формат А4

Поз.	Обозначение	Наименование	Кол.	Примечание
		Прочие изделия		
8	501В ... 512В	Преобразователь передающий измерительный ЛПИ-5С	12	
9	301Е	Прибор аналоговый показывающий и регистрирующий А5 42-049	1	
10	301Д	Блок извлечения корня БИК-1.1-УХЛ4-1.4-20,0-5	1	
11	SF3, SF4	Выключатель АП 50Б 2МТ У3.1 Iр 1.6А 3.5 Iн	2	У3Т4 ТМ3-13-83
12	XT1 ... XT16	Блок зажимов БЗ 24-4П16-В/ВУ3-10	16	У3 ТМ3-165-85
13		Колодка торцевая КТ5У	8	То же
14		Рамка РПМ 55х15	9	
		Материалы		
15		Провод 380В ГОСТ6323-79 ПВ1 1.0	350	м

Взам. инв.№ | Подп. и дата | Инв.№ подл.

Привязан

Инв.№

708-64.91-АТХ2-005

Лист 2

 Копировал Денисюк Формат А4

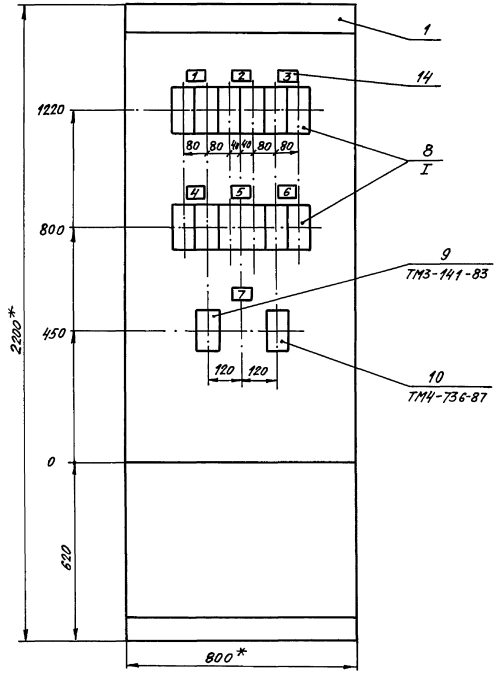

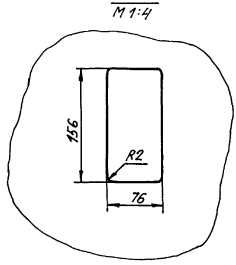

1. * Размеры для справок
2. Покрытие – вариант 2 ОСТ 36.13-76
3. Приборы поз. 8...10 закрепить на каркасе щита по черт. ТМ3-141-83.

Привязан

Инв. №

708-64.91-АТХ2-005

Лист 3

Инв. № подл. | Подп. и дата | Взам. инв. №

Вид на внутренние плоскости (развернуто)

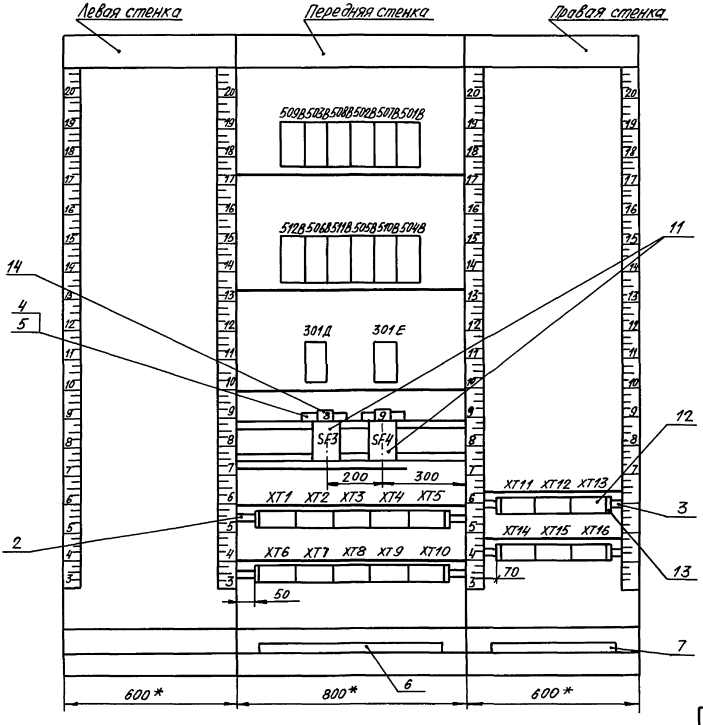

Привязан

Инв.№

Инв.№подл. | Подп. и дата | Взам.инв.№

Альбом 9 Часть 2

Надписи на табло и в рамках

Продолжение

№ надписи	Текст надписи	Кол.	№ надписи	Текст надписи	Кол.
	Рамка 55×15				
1	Уровень заполнителя в блок-секции 1	1			
2	Уровень заполнителя в блок-секции 2	1			
3	Уровень заполнителя в блок-секции 3	1			
4	Уровень заполнителя в блок-секции 4	1			
5	Уровень заполнителя в блок-секции 5	1			
6	Уровень заполнителя в блок-секции 6	1			
7	Расход пара	1			
8	Питание преобразователей 501В...512В	1			
9	Питание приборов 301Е, 301Д, 107 С	1			

Привязан

Инв. N

Взам. инв. N | Подп. и дата | Инв. N подл.

708-64.91-АТХ2-005

Лист 5

Копировал Денисюк Формат А4

Альбом 9

Проводник	Откуда идет	Куда поступает	Данные провода	Примечание
	Технические	требования		
	Таблица соединений выполнена на основании схем 708-64.91-АТХ л. 6...8, 23, 24 (Альбом 8)			
L11	SF1:2	SF3:1	ПВ1 1.0	
L11	SF3:1	SF4:1		
L11	SF4:1	XT6:1		
N11	SF1:4	SF3:3		
N11	SF3:3	SF4:3		
N11	SF4:3	XT6:2		
L13	SF3:2	504В-XT1:1		
L13	504В-XT1:1	510В-XT1:1		
L13	510В-XT1:1	505В-XT1:1		

Привязан

Инв. N

Взам. инв. N | Подп. и дата | Инв. N подл.

708-64.91-АТХ2-006

Зав. отд.	Английский	
Зав. сект.	Самохин	
Вед. инж.	Боляева	
Инж.	Рыбалка	
Н. контр.	Боляева	

Хранилище заполнителей, бетона вместимостью 6 тыс. куб. м с одним трактом загрузки и автоматизированной системой выдачи

Стадия	Лист	Листов
РП	1	10

Щит контроля 1. Таблица соединений

ГПКИ "Проектавтоматика" г. Магнитогорск

Копировал Денисюк 25208-10 33 Формат А4

Проводник	Откуда идет	Куда поступает	Данные провода	Примечание
L13	505B-XT1:1	511B-XT1:1		
L13	511B-XT1:1	506B-XT1:1		
L13	506B-XT1:1	512B-XT1:1		
L13	512B-XT1:1	509B-XT1:1		
L13	509B-XT1:1	503B-XT1:1		
L13	503B-XT1:1	508B-XT1:1		
L13	508B-XT1:1	502B-XT1:1		
L13	502B-XT1:1	507B-XT1:1		
L13	507B-XT1:1	501B-XT1:1		
N13	SF3:4	504B-XT1:2		
N13	504B-XT1:2	510B-XT1:2		
N13	510B-XT1:2	505B-XT1:2	ПВ1 1.0	
N13	505B-XT1:2	511B-XT1:2		
N13	511B-XT1:2	506B-XT1:2		
N13	506B-XT1:2	512B-XT1:2		
N13	512B-XT1:2	509B-XT1:2		
N13	509B-XT1:2	503B-XT1:2		
N13	503B-XT1:2	508B-XT1:2		
N13	508B-XT1:2	502B-XT1:2		
N13	502B-XT1:2	507B-XT1:2		
N13	507B-XT1:2	501B-XT1:2		
L14	XT6:4	SF4:2		
L14	SF4:2	301E-X3:7		

Инв.№подл. | Подп. и дата | Взам.инв.№

Привязан

Инв.№

708-64.91-АТХ2-006

Лист 2

Копировал Формат А4

Проводник	Откуда идет	Куда поступает	Данные провода	Примечание
L14	301E-X3:7	301D-XT3:1		
N14	XT6:5	SF4:4		
N14	SF4:4	301E-X3:8		
N14	301E-X3:8	301D-XT3:2		
H7	XT13:5	504B-XT2:4		
H7	504B-XT2:4	510B-XT2:4		
H7	510B-XT2:4	505B-XT2:4		
H7	505B-XT2:4	511B-XT2:4		
H7	511B-XT2:4	506B-XT2:4		
H7	506B-XT2:4	512B-XT2:4		
H7	512B-XT2:4	509B-XT2:4	ПВ1 1.0	
H7	509B-XT2:4	503B-XT2:4		
H7	503B-XT2:4	508B-XT2:4		
H7	508B-XT2:4	502B-XT2:4		
H7	502B-XT2:4	507B-XT2:4		
H7	507B-XT2:4	501B-XT2:4		
301-1	XT13:9	301D-XT3:19		
301-2	XT13:10	301D-XT3:27		
301-3	301D-XT3:23	301E-X1:2		
301-4	301D-XT3:30	301E-X1:1		
501-1	XT1:1	501B-XT3:1		

Инв.№подл. | Подп. и дата | Взам.инв.№

Привязан

Инв.№

708-64.91-АТХ2-006

Лист 3

Копировал 25208-10 34 Формат А4

Проводник	Откуда идет	Куда поступает	Данные провода	Примечание
501-2	XT1:2	501В-XT3:2		
501-3	XT1:3	501В-XT3:3		
501-4	XT1:4	501В-XT3:4		
501-5	XT1:5	501В-XT3:5		
501-6	XT1:6	501В-XT3:6		
501-7	XT1:7	501В-XT3:7		
501-10	XT11:1	501В-XT2:3		
501-11	XT11:2	501В-XT2:5		
502-1	XT11:8	502В-XT3:1		
502-2	XT11:9	502В-XT3:2		
502-3	XT2:10	502В-XT3:3	ПВ1 1.0	
502-4	XT2:1	502В-XT3:4		
502-5	XT2:2	502В-XT3:5		
502-6	XT2:3	502В-XT3:6		
502-7	XT2:4	502В-XT3:7		
502-10	XT11:3	502В-XT2:3		
502-11	XT11:4	502В-XT2:5		
503-1	XT2:5	503В-XT3:1		
503-2	XT2:6	503В-XT3:2		
503-3	XT2:7	503В-XT3:3		
503-4	XT2:8	503В-XT3:4		
503-5	XT2:9	503В-XT3:5		
503-6	XT2:10	503В-XT3:6		

Взам. инв.№ | Подп. и дата | Инв.№ подл.

Привязан

Инв.№

708-64.91-АТХ2-006

Лист 4

Копировал Формат А4

Проводник	Откуда идет	Куда поступает	Данные провода	Примечание
503-7	XT3:7	503В-XT3:7		
503-10	XT11:5	503В-XT2:3		
503-11	XT11:6	503В-XT2:5		
504-1	XT3:2	504В-XT3:1		
504-2	XT3:3	504В-XT3:2		
504-3	XT3:4	504В-XT3:3		
504-4	XT3:5	504В-XT3:4		
504-5	XT3:6	504В-XT3:5		
504-6	XT3:7	504В-XT3:6		
504-7	XT3:8	504В-XT3:7		
504-10	XT11:7	504В-XT2:3		
504-11	XT11:8	504В-XT2:5	ПВ1 1.0	
505-1	XT3:9	505В-XT3:1		
505-2	XT3:10	505В-XT3:2		
505-3	XT4:1	505В-XT3:3		
505-4	XT4:2	505В-XT3:4		
505-5	XT4:3	505В-XT3:5		
505-6	XT4:4	505В-XT3:6		
505-7	XT4:5	505В-XT3:7		
505-10	XT11:9	505В-XT2:3		
505-11	XT11:10	505В-XT2:5		
506-1	XT4:6	506В-XT3:1		
506-2	XT4:7	506В-XT3:2		

Взам. инв.№ | Подп. и дата | Инв.№ подл.

Привязан

Инв.№

708-64.91-АТХ2-006

Лист 5

Копировал 25208-10 35 Формат А4

Проводник	Откуда идет	Куда поступает	Данные провода	Примечание
506-3	XT4:8	506В-XT3:3		
506-4	XT4:9	506В-XT3:4		
506-5	XT4:10	506В-XT3:5		
506-6	XT5:1	506В-XT3:6		
506-7	XT5:2	506В-XT3:7		
506-10	XT12:1	506В-XT2:3		
506-11	XT12:2	506В-XT2:5		
507-1	XT5:3	507В-XT3:1		
507-2	XT5:4	507В-XT3:2		
507-3	XT5:5	507В-XT3:3		
507-4	XT5:6	507В-XT3:4	ПВ1 1,0	
507-5	XT5:7	507В-XT3:5		
507-6	XT5:8	507В-XT3:6		
507-7	XT5:9	507В-XT3:7		
507-10	XT12:3	507В-XT2:3		
507-11	XT12:4	507В-XT2:5		
508-1	XT7:6	508В-XT3:1		
508-2	XT7:7	508В-XT3:2		
508-3	XT7:8	508В-XT3:3		
508-4	XT7:9	508В-XT3:4		
508-5	XT7:10	508В-XT3:5		
508-6	XT8:1	508В-XT3:6		
508-7	XT8:2	508В-XT3:7		

Инв.№подл. | Подп. и дата | Взам.инв.№

Привязан

Инв.№

Проводник	Откуда идет	Куда поступает	Данные провода	Примечание
508-10	XT12:5	508В-XT2:3		
508-11	XT12:6	508В-XT2:5		
509-1	XT8:3	509В-XT3:1		
509-2	XT8:4	509В-XT3:2		
509-3	XT8:5	509В-XT3:3		
509-4	XT8:6	509В-XT3:4		
509-5	XT8:7	509В-XT3:5		
509-6	XT8:8	509В-XT3:6		
509-7	XT8:9	509В-XT3:7		
509-10	XT12:7	509В-XT2:3		
509-11	XT12:8	509В-XT2:5	ПВ1 1,0	
510-1	XT8:10	510В-XT3:1		
510-2	XT9:1	510В-XT3:2		
510-3	XT9:2	510В-XT3:3		
510-4	XT9:3	510В-XT3:4		
510-5	XT9:4	510В-XT3:5		
510-6	XT9:5	510В-XT3:6		
510-7	XT9:6	510В-XT3:7		
510-10	XT12:9	510В-XT2:3		
510-11	XT12:10	510В-XT2:5		
511-1	XT9:7	511В-XT3:1		
511-2	XT9:8	511В-XT3:2		
511-3	XT9:9	511В-XT3:3		

Инв.№подл. | Подп. и дата | Взам.инв.№

Привязан

Инв.№

Проводник	Откуда идет	Куда поступает	Данные провода	Примечание
511-4	XT9:10	511В-XT3:4		
511-5	XT10:1	511В-XT3:5		
511-6	XT10:2	511В-XT3:6		
511-7	XT10:3	511В-XT3:7		
511-10	XT13:1	511В-XT2:3		
511-11	XT13:2	511В-XT2:5		
512-1	XT10:4	512В-XT3:1		
512-2	XT10:5	512В-XT3:2		
512-3	XT10:6	512В-XT3:3	ПВ1 1,0	
512-4	XT10:7	512В-XT3:4		
512-5	XT10:8	512В-XT3:5		
512-6	XT10:9	512В-XT3:6		
512-7	XT10:10	512В-XT3:7		
512-10	XT13:3	512В-XT2:3		
512-11	XT13:4	512В-XT2:5		
Земля	301Д-XT3:3:⏚	рейка :⏚		
Земля	рейка для установки аппаратов:⏚	стойка :⏚		

Взам.инв.№ | Подп. и дата | Инв.№ подл.

Привязан

Инв.№

Копировал Формат А4

Проводник	Откуда идет	Куда поступает	Данные провода	Примечание
	Измерительные цепи			
501-8	XT14:1	501В-XT2:1		
501-9	XT14:2	501В-XT2:2		
502-8	XT14:3	502В-XT2:1		
502-9	XT14:4	502В-XT2:2		
503-8	XT14:5	503В-XT2:1		
503-9	XT14:6	503В-XT2:2		
504-8	XT14:7	504В-XT2:1		
504-9	XT14:8	504В-XT2:2		
505-8	XT14:9	505В-XT2:1		
505-9	XT14:10	505В-XT2:2	ПВ1 1,0	
506-8	XT15:1	506В-XT2:1		
506-9	XT15:2	506В-XT2:2		
507-8	XT15:3	507В-XT2:1		
507-9	XT15:4	507В-XT2:2		
508-8	XT15:5	508В-XT2:1		
508-9	XT15:6	508В-XT2:2		
509-8	XT15:7	509В-XT2:1		
509-9	XT15:8	509В-XT2:2		
510-8	XT15:9	510В-XT2:1		
510-9	XT15:10	510В-XT2:2		
511-8	XT16:1	511В-XT2:1		

Взам.инв.№ | Подп. и дата | Инв.№ подл.

Привязан

Инв.№

Копировал

 Формат А4

Альбом 9 Часть 2

Проводник	Откуда идет	Куда поступает	Данные провода	Примечание
511-9	XT16:2	511В-XT2:2	ПВ1 1,0	
512-8	XT16:3	512В-XT2:1		
512-9	XT16:4	512В-XT2:2		

Привязан

Инв. N

Инв. N подл. | Подпись и дата | Взам. инв. N

708-64.91-АТХ2-006

Лист 10

Копировал Денисюк Формат А4

Альбом 9

Проводник	Вывод	Вид контакта	Вывод	Проводник
			Технические	
Таблица подключения				
на основании схем				
л.23, 24 и таблицы				
		509	В	
		XT1		
L13*	1		2	N13*
		XT3		
509-1	1		2	509-2
509-3	3		4	509-4
509-5	5		6	509-6
509-7	7			
		XT2		
509-8	1		2	509-9
509-10	3		4	H7*
509-11	5			

Проводник	Вывод	Вид контакта	Вывод	Проводник
требования				
выполнена				
708-64.91-АТХ л. 6...8, (Альбом 8)				
соединений 708-64.91-АТХ2-006				
		503	В	
		XT1		
L13*	1		2	N13*
		XT3		
503-1	1		2	503-2
503-3	3		4	503-4
503-5	5		6	503-6
503-7	7			
		XT2		
503-8	1		2	503-9
503-10	3		4	H7*
503-11	5			

Привязан

Инв. N

Инв. N подл. | Подпись и дата | Взам. инв. N

Зав. отд	Английский		
Зав. сект	Самохин		
Вед. инж.	Боляева		
Инж	Боляева		
Н. контр.	Боляева		

708-64.91-АТХ2-007

Хранилище заполнителей бетона вместимостью 6 тыс. куб. м с одним трактом загрузки и автоматизированной системой выдачи

Стадия: РП | Лист: 1 | Листов: 7

Щит контроля 1. Таблица подключения

ГПКИ "Проектавтоматика" г. Магнитогорск

Копировал Денисюк Формат А4

Проводник	Вывод	Вид контакта	Вывод	Проводник
		508	В	
		XT1		
L13*	1		2	N13*
		XT3		
508-1	1		2	508-2
508-3	3		4	508-4
508-5	5		6	508-6
508-7	7			
		XT2		
508-8	1		2	508-9
508-10	3		4	H7*
508-11	5			
		502	В	
		XT1		
L13*	1		2	N13*
		XT3		
502-1	1		2	502-2
502-3	3		4	502-4
502-5	5		6	502-6
502-7	7			
		XT2		
502-8	1		2	502-9
502-10	3		4	H7*
502-11	5			

Проводник	Вывод	Вид контакта	Вывод	Проводник
		507	В	
		XT1		
L13*	1		2	N13*
		XT3		
507-1	1		2	507-2
507-3	3		4	507-4
507-5	5		6	507-6
507-7	7			
		XT2		
507-8	1		2	507-9
507-10	3		4	H7*
507-11	5			
		501	В	
		XT1		
L13	1		2	N13
		XT3		
501-1	1		2	501-2
501-3	3		4	501-4
501-5	5		6	501-6
501-7	7			
		XT2		
501-8	1		2	501-9
501-10	3		4	H7
501-11	5			

Взам.инв.№ | Подп. и дата | Инв.№ подл.

Привязан

Инв.№

708-64.91-АТХ2-007 Лист 2

Копировал Денисюк Формат А4

Проводник	Вывод	Вид контакта	Вывод	Проводник
		512	В	
		XT1		
L13*	1		2	N13*
		XT3		
512-1	1		2	512-2
512-3	3		4	512-4
512-5	5		6	512-6
512-7	7			
		XT2		
512-8	1		2	512-9
512-10	3		4	H7*
512-11	5			
		506	В	
		XT1		
L13*	1		2	N13*
		XT3		
506-1	1		2	506-2
506-3	3		4	506-4
506-5	5		6	506-6
506-7	7			
		XT2		
506-8	1		2	506-9
506-10	3		4	H7*
506-11	5			

Проводник	Вывод	Вид контакта	Вывод	Проводник
		511	В	
		XT1		
L13*	1		2	N13*
		XT3		
511-1	1		2	511-2
511-3	3		4	511-4
511-5	5		6	511-6
511-7	7			
		XT2		
511-8	1		2	511-9
511-10	3		4	H7*
511-11	5			
		505	В	
		XT1		
L13*	1		2	N13*
		XT3		
505-1	1		2	505-2
505-3	3		4	505-4
505-5	5		6	505-6
505-7	7			
		XT2		
505-8	1		2	505-9
505-10	3		4	H7
505-11	5			

Взам.инв.№ | Подп. и дата | Инв.№ подл.

Привязан

Инв.№

708-64.91-АТХ2-007 Лист 3

Копировал Денисюк Формат А4

Проводник	Вывод	Вид контакта	Вывод	Проводник
		510	В	
		XT1		
L13*	1		2	N13*
		XT3		
510-1	1		2	510-2
510-3	3		4	510-4
510-5	5		6	510-6
510-7	7			
		XT2		
510-8	1		2	510-9
510-10	3		4	H7
510-11	5			
		504	В	
		XT1		
L13*	1		2	N13*
		XT3		
504-1	1		2	504-2
504-3	3		4	504-4
504-5	5		6	504-6
504-7	7			
		XT2		
504-8	1		2	504-9
504-10	3		4	H7
504-11	5			

Проводник	Вывод	Вид контакта	Вывод	Проводник
		301	Ф	
		XT3		
L14	1		2	N14
Земля	3		79	301-1
301-2	27			
	5	п	26	
	25	п	28	
301-3	23		30	301-4
		301	Е	
		X3		
L14*	7		8	N14*
		X1		
301-3	1		2	301-4
		SF1		
A1	1		2	L11*
N	3		4	N11*
		SF3		
L11*	1		2	L13
N11*	3		4	N13

Взам. инв. №
Подп. и дата
Инв. № подл.

Привязан

Инв. №

708-64.91-АТХ2-007

Лист 4

Копировал Фенисюк Формат А4

Проводник	Вывод	Вид контакта	Вывод	Проводник
		SF4		
L11	1		2	L14*
N11	3		4	N14*
		XT1		
501-1	1		2	501-2
501-3	3		4	501-4
501-5	5		6	501-6
501-7	7		8	502-1
502-2	9		10	502-3
		XT2		
502-4	1		2	502-5
502-6	3		4	502-7
503-1	5		6	503-2
503-3	7		8	503-4
503-5	9		10	503-6
		XT3		
503-7	1		2	504-1
504-2	3		4	504-3
504-4	5		6	504-5
504-6	7		8	504-7
505-1	9		10	505-2

Проводник	Вывод	Вид контакта	Вывод	Проводник
		XT4		
505-3	1		2	505-4
505-5	3		4	505-6
505-7	5		6	506-1
506-2	7		8	506-3
506-4	9		10	506-5
		XT5		
506-6	1		2	506-7
507-1	3		4	507-2
507-3	5		6	507-4
507-5	7		8	507-6
507-7	9		10	
		XT6		
L11	1		2	N11
L14	4		5	N14
		XT7		
508-1	6		7	508-2
508-3	8		9	508-4
508-5	10			

Взам. инв. №
Подп. и дата
Инв. № подл.

Привязан

Инв. №

708-64.91-АТХ2-007

Лист 5

Копировал Фенисюк Формат А4

Проводник	Вывод	Вид контакта	Вывод	Проводник
		XT8		
508-6	1		2	508-7
509-1	3		4	509-2
509-3	5		6	509-4
509-5	7		8	509-6
509-7	9		10	510-1
		XT9		
510-2	1		2	510-3
510-4	3		4	510-5
510-6	5		6	510-7
511-1	7		8	511-2
511-3	9		10	511-4
		XT10		
511-5	1		2	511-6
511-7	3		4	512-1
512-2	5		6	512-3
512-4	7		8	512-5
512-6	9		10	512-7
		XT	11	
501-10	1		2	501-11
502-10	3		4	502-11
503-10	5		6	503-11

Проводник	Вывод	Вид контакта	Вывод	Проводник
		XT	11	
504-10	7		8	504-11
505-10	9		10	505-11
		XT	12	
506-10	1		2	506-11
507-10	3		4	507-11
508-10	5		6	508-11
509-10	7		8	509-11
510-10	9		10	510-11
		XT	13	
511-10	1		2	511-11
512-10	3		4	512-11
H7	5		9	301-1
301-2	10			
		XT	14	
501-8	1		2	501-9
502-8	3		4	502-9
503-8	5		6	503-9
504-8	7		8	504-9
505-8	9		10	505-9

Взам. инв. №
Подп. и дата
Инв. № подл.

Привязан

Инв. №

708-64.91-АТХ2-007 Лист 6

Копировал Денисюк Формат А4

Проводник	Вывод	Вид контакта	Вывод	Проводник
		XT	15	
506-8	1		2	506-9
507-8	3		4	507-9
508-8	5		6	508-9
509-8	7		8	509-9
510-8	9		10	510-9
		XT	16	
511-8	1		2	511-9
512-8	3		4	512-9

Проводник	Вывод	Вид контакта	Вывод	Проводник

Взам. инв. №
Подп. и дата
Инв. № подл.

Привязан

Инв. №

708-64.91-АТХ2-007 Лист 7

Копировал Денисюк Формат А4

Альбом 9 Часть 2

Поз.	Обозначение	Наименование	Кол.	Примечание
		Документация		
	708-64.91-АТХ2-009	Таблица соединений		
	708-64.91-АТХ2-010	Таблица подключения		
		Стандартные изделия		
1		Шкаф щита малогабаритного	1	
		ЩШМ 600×400×250 УХЛ4 IP30		
		ОСТ 36.13-76		
2		Угольник УЗМ400 ТКЗ 128-83	5	
3		Угольник УЗМ600 ТКЗ-128-83	1	
4		Кронштейн К100 ТКЗ-263-86	4	
		Прочие изделия		
5	107С	Логометр ЭР-9000	1	
6	SA 107	Переключатель ПТИ-М УЗ	1	
7	KV2...KV7	Реле РП21-220 УХЛ4Б И-24В	6	У576
		с розеткой типа 3		ТМЗ-13-83

Привязан

Инв. N

Взам. инв. N

Подп. и дата

Инв. N подл.

Зав. отд.	Английский	
Зав. сект.	Самохин	
Вед. инж.	Боляева	
Инж.	Богданова	
Н. контр.	Боляева	

708-64.91-АТХ2-008

Хранилище заполнителей бетона вместимостью 6 тыс. куб. м с одним трактом загрузки и автоматизированной системой выдачи

Стадия	Лист	Листов
РП	1	5

Щит контроля 2. Общий вид

ГПКИ "Проектавтоматика" г. Магнитогорск

Копировал Денисюк Формат А4

Альбом 9

Поз.	Обозначение	Наименование	Кол.	Примечание
8	ХТ1...ХТ5	Блок зажимов БЗ-24-4П16-	5	УЗ
		В/В УЗ-10		ТМЗ-165-85
9		Колодка торцевая КТ 5У	4	Тоже
10		Рамка РПМ 55×12	2	
		Материалы		
		Провод 380В. ГОСТ 6323-79		
11		ПВ1 1.0	40	м

Привязан

Инв. N

Взам. инв. N

Подп. и дата

Инв. N подл.

708-64.91-АТХ2-008

Лист 2

25208-10 42 Копировал Денисюк Формат А4

М 1:5

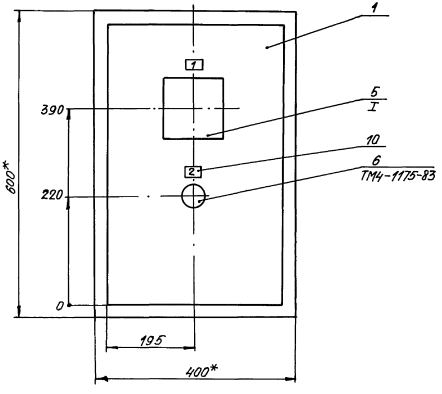

I
М 1:5

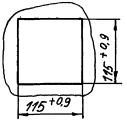

1.* Размеры для справок
2. Покрытие – вариант 2 ОСТ 36.13-76

Привязан

Инв. N

708-64.91-АТХ2-008

Лист 3

25208-10 43 Копировал Денисюк Формат А3

Инв. № подл. | Подп. и дата | Взам. инв. №

Вид на внутренние плоскости
М1:5

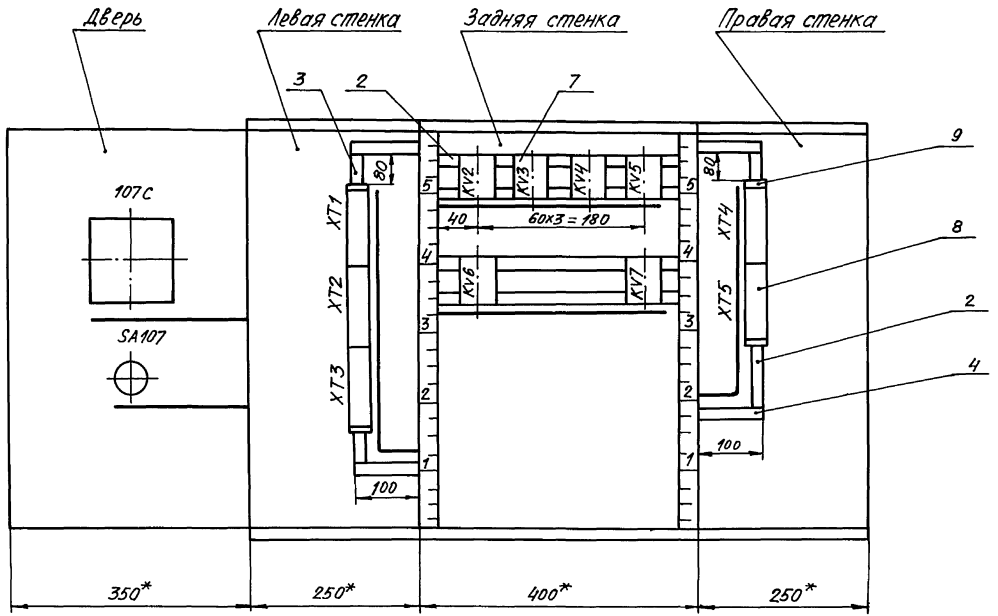

Привязан

Копировал Денисюк 25208-10 44 Формат А3

Инв.№подл. | Подп. и дата | Взам.инв.№

Надписи на табло и в рамках

Продолжение

N надписи	Текст надписи	Кол.	N надписи	Текст надписи	Кол.
	Рамка 55×12				
1	Температура заполнителя	1			
	в блок-секциях 1... 6				
2	Выбор датчика	1			
	поз. 101А ... 106А				

Привязан

Инв.N

708-64.91-АТХ2-008			Лист 5

Копировал Денисюк Формат А4

Инв.N подл. | Подп. и дата | Взам.инв.N

Проводник	Откуда идет	Куда поступает	Данные провода	Примечание
	Технические	требования		
	Таблица соединений выполнена			
	на основании схем 708-64.91-		АТХ	
	л. 12, 23, 25 (Альбом 8)			
	Дверь			
L14	XT5:9	107С-Х:Б2		
N14	XT5:10	107С-Х:Б3		
107-1	XT1:1	SA107:B1		
107-2	XT1:2	SA107:A1		
107-3	XT1:3	XT1:8		
107-3	XT1:8	XT2:3	ПВ1 1,0	
107-3	XT2:3	107С-Х:В3		
107-4	107С-Х:А3	SA107:A21		
107-5	107С-Х:Б3	SA107:B21		
108-1	XT1:4	SA107:B2		

Привязан

Инв.N

Зав.отд.	Ангелийский		708-64.91-АТХ2-009			
Зав.сект.	Самохин					
Вед.инж.	Болдырева		Хранилище заполнителей бетона вместимостью 6 тыс.куб.м с одним трактом загрузки и автоматизированной системой взвешивания	Стадия	Лист	Листов
Инж.	Богданова			РП	1	4
Н.контр.	Болдырева		Щит контроля 2. Таблица соединений	ГПКИ "Проектавтоматика" г. Магнитогорск		

Копировал Денисюк 25208-10 45 Формат А4

Инв.N подл. | Подп. и дата | Взам.инв.N

Проводник	Откуда идет	Куда поступает	Данные провода	Примечание
108-2	XT1:5	SA107:A2	ПВ1 1,0	
109-1	XT1:6	SA107:B3		
109-2	XT1:7	SA107:A3		
110-1	XT1:9	SA107:B4		
110-2	XT1:10	SA107:A4		
111-1	XT2:1	SA107:B5		
111-2	XT2:2	SA107:A5		
112-1	XT2:4	SA107:B6		
112-2	XT2:5	SA107:A6		

Взам. инв. N | Подп. и дата | Инв. N подл.

Привязан

Инв. N

708-64.91-АТХ2-009 Лист 2

Копировал Денисюк Формат А4

Проводник	Откуда идет	Куда поступает	Данные провода	Примечание
	Задняя	стенка		
H6	XT3:6	KV6:B	ПВ1 1,0	
H6	KV6:B	KV7:B		
H6	KV7:B	KV5:B		
H6	KV5:B	KV4:B		
H6	KV4:B	KV3:B		
H6	KV3:B	KV2:B		
H7	XT2:7	XT2:10		
H7	XT2:10	XT3:3		
H7	XT3:3	XT3:5		
273	XT2:6	KV2:A		
274	XT2:8	KV3:A		
275	XT2:9	KV4:A		
276	XT3:1	KV5:A		
277	XT3:2	KV6:A		
278	XT3:4	KV7:A		
511	XT4:1	KV2:14		
512	XT4:2	KV2:11		
512	KV2:11	KV2:21		
513	XT4:3	KV2:22		
517	XT4:4	KV3:14		

Взам. инв. N | Подп. и дата | Инв. N подл.

Привязан

Инв. N

708-64.91-АТХ2-009 Лист 3

Копировал Денисюк 25208-10 46 Формат А4

Проводник	Откуда идет	Куда поступает	Данные провода	Примечание
518	XT4:5	KV3:21		
518	KV3:21	KV3:11		
519	XT4:6	KV3:22		
523	XT4:7	KV4:14		
524	XT4:8	KV4:21		
524	KV4:21	KV4:11		
525	XT4:9	KV4:22		
529	XT4:10	KV5:14		
530	XT5:1	KV5:21		
530	KV5:21	KV5:11		
531	XT5:2	KV5:22		
535	XT5:3	KV6:14		
536	XT5:4	KV6:21	ПВ1 1.0	
536	KV6:21	KV6:11		
537	XT5:5	KV6:22		
541	XT5:6	KV7:14		
542	XT5:7	KV7:21		
542	KV7:21	KV7:11		
543	XT5:8	KV7:22		
Земля	107С-XT-Г1:⏚	рейка для установки аппаратов:⏚		
Земля	рейки для установки аппаратов:⏚	стойки:⏚		

Взам. инв. №

Подп. и дата

Инв. № подл.

Привязан

Инв. N

708-64.91-АТХ2-009			Лист 4

Копировал Денисюк Формат А4

Проводник	Вывод	Вид контакта	Вывод	Проводник
			Технические	
			требования	
	Таблица		подключения	
	основании схем			
	л. 12,	23,	25(Альбом 8)и	
	708-	64.	91-АТ	Х2-009
	Дверь			
		107	С	
		XT		
107-4 *	А3		Б3	107-5
107-3 *	В3		Г1	Земля
		X		
L14	Б2		Б3	N14
		SA	107	
107-4	А21		В21	107-5
107-2	А1		В1	107-1

Проводник	Вывод	Вид контакта	Вывод	Проводник
		SA	107	
108-2	А2		В2	108-1
109-2	А3		В3	109-1
110-2	А4		В4	110-1
111-2	А5		В5	111-1
112-2	А6		В6	112-1

Взам. инв. №

Подп. и дата

Инв. № подл.

Привязан

Инв. N

708-64.91-АТХ2-010			
Хранилище золошлакового бетона вместимостью 6 тыс. куб. м с общим трактом загрузки и автоматизированной системой выдачи		Стадия	Лист	Листов
		РП	1	3
Щит контроля 2 Таблица подключения		ГПКИ "Проектавтоматика" г. Магнитогорск	

Зав.отд.	Английский	
Зав.сект.	Самохин	
Вед.инж.	Болдырева	
Инж.	Богданова	
Н.контр.	Болдырева	

25208-10 47 Копировал Денисюк Формат А4

Проводник	Вывод	Вид контакта	Вывод	Проводник
	Левая		стенка	
		XT1		
107-1	1		2	107-2
107-3	3 П		4	108-1
108-2	5		6	109-1
109-2	7		8 П	107-3
110-1	9		10	110-2
		XT2		
111-1	1		2	111-2
107-3	3		4	112-1
112-2	5		6	273
H7	7 П		8	274
275	9		10 П	H7 *
		XT3		
276	1		2	277
H7 *	3 П		4	278
H7	5 П		6	H6

Проводник	Вывод	Вид контакта	Вывод	Проводник
	Задняя		стенка	
		KV2		
512*	11	Ж	14	511
512	21	Р	22	513
273	A	К	B	H6
		KV3		
518	11	Ж	14	517
518*	21	Р	22	519
274	A	К	B	H6*
		KV4		
524	11	Ж	14	523
524*	21	Р	22	525
275	A	К	B	H6*
		KV5		
530	11	Ж	14	529
530*	21	Р	22	531
276	A	К	B	H6*

Инв.№подл. | Подп. и дата | Взам.инв.№

Привязан

Инв.№

708-64.91-АТХ2-010 Лист 2

Копировал Денисюк Формат А4

Проводник	Вывод	Вид контакта	Вывод	Проводник
		KV	6	
536	11	Ж	14	535
536*	21	Р	22	537
277	A	К	B	H6*
		KV	7	
542	11	Ж	14	535
542*	21	Р	22	537
278	A	К	B	H6*

Проводник	Вывод	Вид контакта	Вывод	Проводник
	Правая		стенка	
		XT4		
511	1		2	512
513	3		4	517
518	5		6	519
523	7		8	524
525	9		10	529
		XT5		
530	1		2	531
535	3		4	536
537	5		6	541
542	7		8	543
L14	9		10	N14

Инв.№подл. | Подп. и дата | Взам.инв.№

Привязан

Инв.№

708-64.91-АТХ2-010 Лист 3

Копировал Денисюк Формат А4

Поз.	Обозначение	Наименование	Кол.	Примечание
		Документация		
	708-64.91-АТХ2-012	Таблица соединений		
	708-64.91-АТХ2-013	Таблица подключения		
		Стандартные изделия		
1		Шкаф щита малогабаритного	1	
		ЩШМ-1000х600х500 УХЛ4 IP30		
		ОСТ 35.13-76		
2		Угольник УЗМ-600 ТК3-128-83	3	
		Прочие изделия		
3	501С	Миллиамперметр М1742-М1	1	
4	SA 14	Тумблер ТВ1-1	1	
5	HL 55	Арматура АС 12013 У2	1	
		И 220В, 50Гц		

Привязан

Инв. N

Взам. инв. N | Подп. и дата | Инв. N подл.

Зав. отд.	Английский		
Зав. сект.	Самокин		
Вед. инж.	Болдева		
Инж.	Рыбалка		
Инж.	Богданова		
Н. контр.	Болдева		

708-64.91-АТХ2-011

Хранилище заполнителей бетона вместимостью 6 тыс. куб. м с общим трактом загрузки и автоматизированной системой выдачи

Стадия	Лист	Листов
РП	1	5

Шкаф сигнализации. Общий вид

ГПКИ, Проектавтоматика г. Магнитогорск

Копировал Денисюк Формат А4

Поз.	Обозначение	Наименование	Кол.	Примечание
6	TV1	Трансформатор П 1710	1	У77
		И 220В 50Гц		ТМЗ 16-83
7	R31	Резистор ПЭВ 25 R 2,4 ком	1	комплектно с АС 12013
8	XT1...XT3	Блок зажимов	3	У3
		БЗ 24-4П16 В/В У3-10		ТМЗ 165-85
9		Колодка торцевая КТ5У	2	То же
10		Рамка РПМ 55х15	3	
		Материалы		
11		Провод 380В ГОСТ 6323-79	25	м
		ПВ1 1,0		

Привязан

Инв. N

Взам. инв. N | Подп. и дата | Инв. N подл.

708-64.91-АТХ2-011

Лист 2

 Копировал Денисюк Формат А4

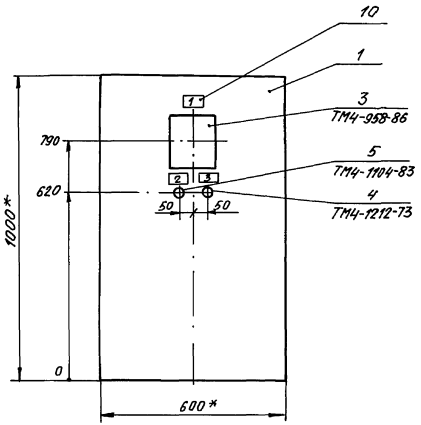

1. * Размеры для справок
2. Покрытие - вариант 2 ОСТ 36.13-76
3. Прибор поз. 3 закрепить на каркасе щита по черт. ТМ3-141-83
4. Шкаф щита установить на полу по черт. ТК3-136-79

Привязан

Инв. №

708-64.91-АТХ2-011

Лист 3

Копировал Денисюк 25208-10 50 Формат А3

Инв. № подл. | Подп. и дата | Взам. инв. №

Вид на внутренние плоскости (развернуто)

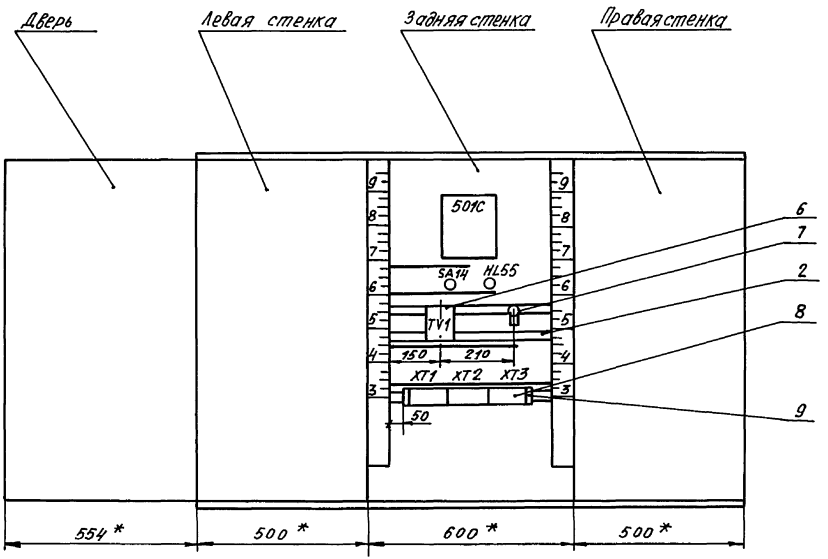

Привязан

Инв. N

708-64.91-АТХ2-011

Лист 4

Копировал Денисюк 25208-10 51 Формат А3

Инв. N подл. | Подп. и дата | Взам. инв. N

Альбом 9 Часть 2

Надписи на табло и в рамках

Продолжение

N надписи	Текст надписи	Кол.	N надписи	Текст надписи	Кол.
	Рамка 55×15				
1	Текущий уровень	1			
	в блок-секциях				
2	Наличие напряжения	1			
3	Включение прибора	1			

Привязан

Инв. N

Взам. инв. N | Подп. и дата | Инв. N подл.

708-64.91-АТХ2-011

Лист 5

Копировал Формат А4

Альбом 9

Проводник	Откуда идет	Куда поступает	Данные провода	Примечание
	Технические	требования		
	Таблица соединений выполнена			
	на основании	схем 708-64.91-	АТХ	
	л. 8, 23, 24 (Альбом 8)			
L15	XT3:9	SA14:3		
N15	XT3:10	TV1:2		
N15	TV1:2	HL55:2		
H1	TV1:5	501C-XT1:6A		
H1	501C-XT1:6A	501C-XT2:6A	ПВ1 1.0	
H1	501C-XT2:6A	501C-XT3:6A		
H2	TV1:6	501C-XT1:5A		
H2	501C-XT1:5A	501C-XT2:5A		
H2	501C-XT2:5A	501C-XT3:5A		

Привязан

Инв. N

Взам. инв. N | Подп. и дата | Инв. N подл.

708-64.91-АТХ2-012

Зав. отд.	Английский	
Зав. сект.	Самохин	
Вед. инж.	Боляева	
Инж.	Рыбалка	
Н. контр.	Боляева	

Хранилище заполнителей бетона вместимостью 6 тыс. куб. м с одним трактом загрузки и автоматизированной системой выдачи

Стадия	Лист	Листов
РП	1	3

Шкаф сигнализации. Таблица соединений

ГПКИ "Проектавтоматика" г. Магнитогорск

Копировал 25208-10 52 Формат А4

Проводник	Откуда идет	Куда поступает	Данные провода	Примечание
279	SA14:4	R31:1		
280	R31:2	HL55		
501-8	XT1:1	501С-XT1:1А		
501-9	XT1:2	501С-XT1:1Б		
502-8	XT1:3	501С-XT1:3Б		
502-9	XT1:4	501С-XT1:2Б		
503-8	XT1:5	501С-XT2:1А		
503-9	XT1:6	501С-XT2:1Б		
504-8	XT1:7	501С-XT2:3Б		
504-9	XT1:8	501С-XT2:2Б	ПВ1 1.0	
505-8	XT1:9	501С-XT3:1А		
505-9	XT1:10	501С-XT3:1Б		
506-8	XT2:1	501С-XT3:3Б		
506-9	XT2:2	501С-XT3:2Б		
507-8	XT2:3	501С-XT1:3А		
507-9	XT2:4	501С-XT1:2А		
508-8	XT2:5	501С-XT1:5Б		
508-9	XT2:6	501С-XT1:4Б		
509-8	XT2:7	501С-XT2:3А		
509-9	XT2:8	501С-XT2:2А		
510-8	XT2:9	501С-XT2:5Б		
510-9	XT2:10	501С-XT2:4Б		

Взам. инв.№ | Подп. и дата | Инв.№подл.

Привязан

Инв.№

708-64.91-АТХ2-012

Лист 2

Копировал Денисюк Формат А4

Проводник	Откуда идет	Куда поступает	Данные провода	Примечание
511-8	XT3:1	501С-XT3:3А		
511-9	XT3:2	501С-XT3:2А		
512-8	XT3:3	501С-XT3:5Б	ПВ1 1.0	
512-9	XT3:4	501С-XT3:4Б		
Земля	501С-XT1:4А ⏚	рейка :⏚		
Земля	501С-XT2-4А ⏚	рейка :⏚		
Земля	501С-XT2-4А ⏚	рейка :⏚		
Земля	рейка для установки аппаратов :⏚	стойки :⏚		

Взам. инв.№ | Подп. и дата | Инв.№подл.

Привязан

Инв.№

708-64.91-АТХ2-012

Лист 3

 Копировал Денисюк Формат А4

Проводник	Вывод	Вид контакта	Вывод	Проводник
		Технические требования		
Таблица подключения выполнена на основании				
схем		708-64.91-АТХ		
и таблицы		соединений		
		Задняя стенка		
		501 С		
		ХТ1		
Н2*	5А		6А	Н1*
501-8	1А		1Б	501-9
507-8	3А		2А	507-9
502-8	3Б		2Б	502-9
508-8	5Б		4Б	508-9
Земля	4А			
		ХТ2		
Н2*	5А		6А	Н1*
503-8	1А		1Б	503-9

Проводник	Вывод	Вид контакта	Вывод	Проводник
л. 8, 23, 24 (Альбом 8)				
708-64.91-АТХ2-012				
		ХТ2		
509-8	3А		2А	509-9
504-8	3Б		2Б	504-9
510-8	5Б		4Б	510-9
Земля	4А			
		ХТ3		
Н2	5А		6А	Н1
505-8	1А		1Б	505-9
511-8	3А		2А	511-9
506-8	3Б		2Б	506-9
512-8	5Б		4Б	512-9
Земля	4А			

Привязан

Инв. N

Взам. инв. N | Подп. и дата | Инв. N подл.

Зав. отд.	Английский		
Зав. сект.	Самохин		
Вед. инж.	Боляева		
Инж.	Рыбалка		
Н. контр.	Боляева		

708-64.91-АТХ2-013

Хранилище заполнителей бетона вместимостью 8 тыс. куб. м с автоматизированной системой управления

Стадия	Лист	Листов
РП	1	2

Шкаф сигнализации
Таблица подключения

ГПКИ. Проектавтоматика г. Магнитогорск

Копировал Денисюк Формат А4

Проводник	Вывод	Вид контакта	Вывод	Проводник
		SA	14	
L15	3		4	279
		HL	55	
280	1		2	N15
		TV1		
279	1		2	N15*
Н1*	5		6	Н2*
		ХТ1		
501-8	1		2	501-9
502-8	3		4	502-9
503-8	5		6	503-9
504-8	7		8	504-9
505-8	9		10	505-9
		ХТ	2	
506-8	1		2	506-9
507-8	3		4	507-9
508-8	5		6	508-9
509-8	7		8	509-9
510-8	9		10	510-9

Проводник	Вывод	Вид контакта	Вывод	Проводник
		ХТ	3	
511-8	1		2	511-9
512-8	3		4	512-9
L15	9		10	N15

Привязан

Инв. N

Взам. инв. N | Подп. и дата | Инв. N подл.

708-64.91-АТХ2-013

Лист 2

Поз.	Обозначение	Наименование	Кол.	Примечание
		Документация		
	708-64.91-АТХ2-015	Таблица соединений		
	708-64.91-АТХ2-016	Таблица подключения		
		Стандартные изделия		
1		Корпус пульта ПНП-800×650	1	
		УХЛ4 IP30 ОСТ 36.13-76		
2		Уголь ник У3 800 ТК3-12В-83	3	
3		Уголок УП 42×25 ℓ=630	1	
		ТК4-2222-74		
		Прочие изделия		
4	SB3, SB4	Кнопка малогабаритная КМ1-1	2	
5	SB2	Выключатель КЕ011 У3-С	1	
		исполн. 4 черн. И 24В		

Привязан

Инв. N

Зав. отд.	Английский		
Зав. сект.	Самокин		
Вед. инж.	Боляева		
Инж.	Рыдалка		
Инж.	Гарная		
Н. контр.	Боляева		

708-64.91-АТХ2-014

Хранилище заполнителей бетона вместимостью 6 тыс. куб. м с одним трактом загрузки и автоматизированной системой выдачи

Стадия	Лист	Листов
РП	1	5

Пульт управления. Общий вид

ГПКИ "Проектавтоматика" г. Магнитогорск

Копировал Формат А4

Поз.	Обозначение	Наименование	Кол.	Примечание
6	SB1	Выключатель КЕ011 У3-С	1	
		исполн. 5 красн. И 24В		
7	SA1 ... SA4	Переключатель ПП10-4 Ме ПВ	1	
8	SA5 ... SA13	Тумблер ТВ1-1 И-24В	9	
9	HG1 ... HG3	Индикатор цифровой АЛС 359Б	3	
		Арматура АСКМ-0У3		
10	HL40...HL45, HL51	линза белая	7	
11	HL46, HL52, HL53	линза зеленая	3	
12	HL47...HL50, HL54	линза красная	5	
13	–	лампа КМ 24-90 УХЛ4		
14	R8 ... R30	Резистор МЛТ-0,5 R 1,1 кОм ± 5%	2	ТУ ТМ3-78-83
15	R1	Резистор МЛТ-1,0 R 18 кОм ± 5%	1	То же
16	R2	Резистор МЛТ-1,0 R 6800 Ом ± 5%	1	–"–
17	R3 ... R7	Резистор МЛТ-2,0 R 150 кОм ± 5%	5	–"–
18	C1 ... C5	Конденсатор МБМ И 160 В 0,5 мкФ ± 10%	5	–"–
19	VD1 ... VD11	Диод Д 237Б	11	–"–
20	VS	Тиристор 2У 206А	1	
21	XT1 ... XT7	Блок зажимов БЗ 24-4П 16-8/8 У3-10	7	ТУ ТМ3-165-85
22		Колодка торцевая КТ 5У	4	То же
23		Рамка РПМ 55×15	30	
		Материалы		
		Провод 380В ГОСТ 6323-79		
24		ПВ1 1,0	100	м

Привязан

Инв. N

708-64.91-АТХ2-014

Лист 2

Копировал 25208-10 55 Формат А4

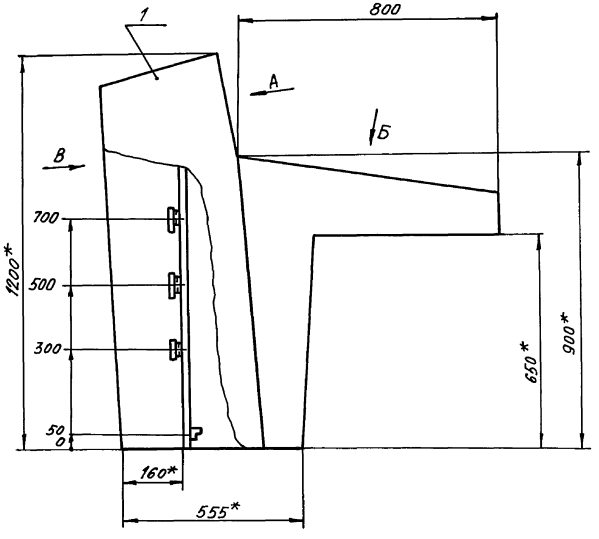

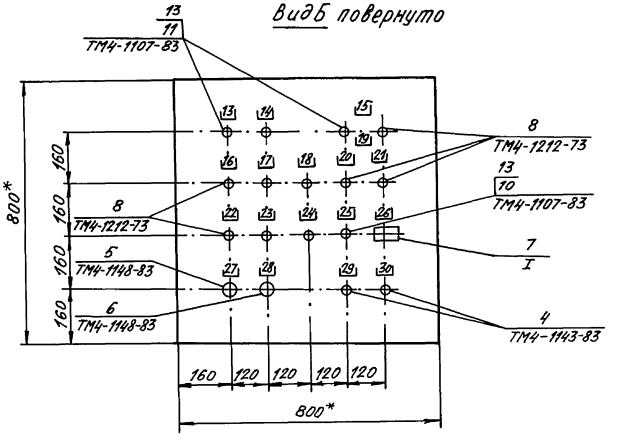

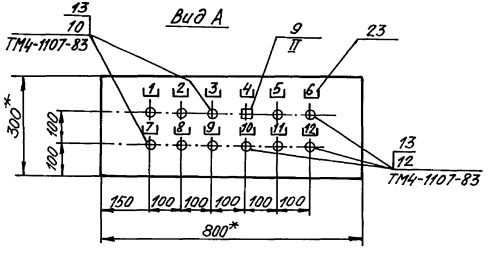

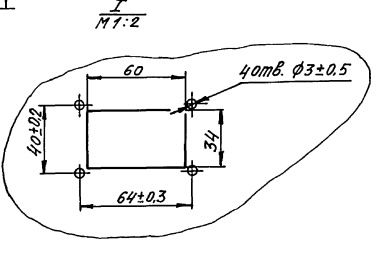

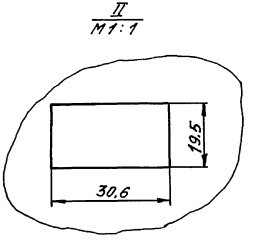

1. Размеры для справок
2. Покрытие – вариант 2 ОСТ 36.13-76

Привязан

Инв. N

Копировал Денисюк

708-64.91-АТХ2-014

Лист 3

25208-10 56

Формат А4

Инв. N подл. | Подп. и дата | Взам. инв. N

Вид на внутреннюю плоскость столешницы

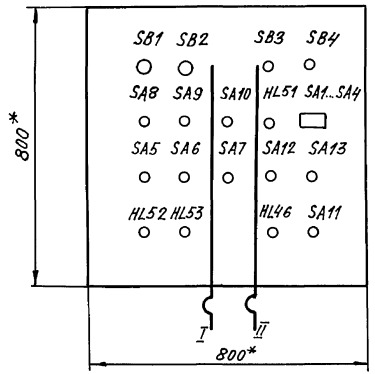

Вид В

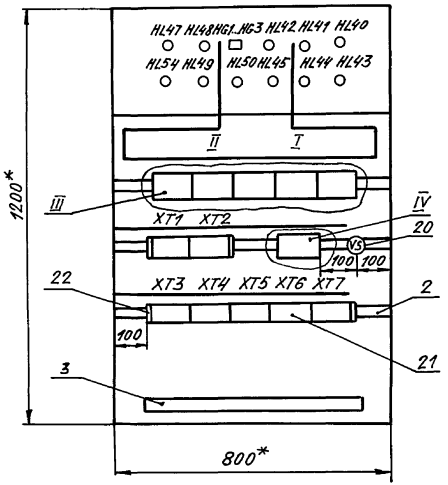

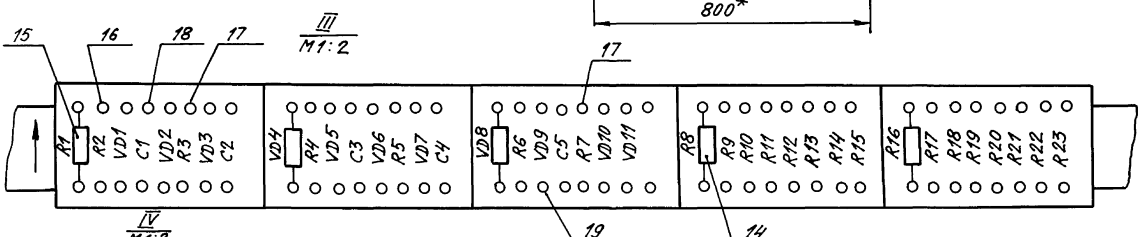

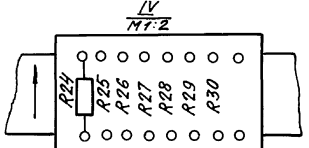

Привязан

Инв.№

708-64.91-АТХ2-014

Лист 4

Инв.№подл. | Подп. и дата | Взам.инв.№

Альбом 9 Часть 2

Надписи на табло и в рамках

Продолжение

N надписи	Текст надписи	Кол.	N надписи	Текст надписи	Кол.
	Рамка 55×15		15	Режим "Автоматика"	1
			16	Блок-секция 1	1
1	Блок-секция 1	1	17	Блок-секция 2	1
2	Блок-секция 2	1	18	Блок-секция 3	1
3	Блок-секция 3	1	19	Корректировка	1
4	Объем заполнителя /	1		объема заполнителя	
	время заполнения		20	„ + "	1
	блок-секции		21	„ − "	1
5	Нарушение режима	1	22	Блок-секция 4	1
6	Аварийный уровень	1	23	Блок-секция 5	1
	воды в приямке 1		24	Блок-секция 6	1
7	Блок-секция 4	1	25	Готовность тракта	1
8	Блок-секция 5	1		отгрузки	
9	Блок-секция 6	1	26	Задание объема	1
10	Неисправность конвейера КЛ2а	1		заполнителя	
11	Неисправность конвейера КЛ2	1	27	Опробование схемы	1
12	Аварийный уровень	1	28	Снятие звукового	1
	воды в приямке 2			сигнала	
13	Внимание! „Отгрузка"	1	29	Отгрузка	1
14	Внимание! „Загрузка"	1	30	Конец отгрузки	1

Привязан

Инв. N

Взам. инв. N | Подп. и дата | Инв. N подл.

708-64.91-АТХ2-014

Лист 5

Копировал Формат А4

Альбом 9

Проводник	Откуда идет	Куда поступает	Данные провода	Примечание
	Технические требования			
	Таблица соединений выполнена			
	на основании схем 708-64.91-АТХ			
	л. 11, 13, 14, 16, 17, 23, 25 (Альбом 8)			
	Столешница			
H6	HL 40:2	HL 46:2	ПВ1 1.0	
H11	XT7:4	HL53:2		
H11	HL53:2	SA5:3		
H11	SA5:3	SA6:3		
H11	SA6:3	SA7:3		
H11	SA7:3	SA12:3		
H11	SA12:3	SA13:3		
H11	SA13:3	SA1:0		
H11	SA1:0	SA2:0		
H11	SA2:0	SA3:0		
H11	SA3:0	SA4:0		

Привязан

Инв. N

Взам. инв. N | Подп. и дата | Инв. N подл.

708-64.91-АТХ2-015

Зав. отд.	Английский	
Зав. сект.	Самохин	
Вед. инж.	Боляева	
Инж.	Рыбалка	
Инж.	Гарная	
Н. контр.	Боляева	

Хранилище заполнителей бетона вместимостью 6 тыс. куб. м с одним трактом загрузки и автоматизированной системой выдачи

Стадия	Лист	Листов
РП	1	9

Пульт управления. Таблица соединений

ГПКИ "Проектавтоматика" г. Магнитогорск

Копировал 25208-10 58 Формат А4

Проводник	Откуда идет	Куда поступает	Данные провода	Примечание
H11	SA4:0	HL51:2		
H11	HL51:2	SA10:3		
H11	SA10:3	SA9:3		
H11	SA9:3	SA8:3		
H11	SA8:3	SB3:1		
H11	SB3:1	SB4:1		
H15	XT7:5	XT1:7		
H15	XT1:7	XT1:4		
H15	XT1:4	SB2:1		
H15	SB2:1	SB1:1		
			ПВ1 1,0	
101	XT3:1	SA1:1		
102	XT3:2	SA1:2		
103	XT3:3	SA1:3		
104	XT3:4	SA1:4		
105	XT3:5	SA2:1		
106	XT3:6	SA2:2		
107	XT3:7	SA2:3		
108	XT3:8	SA2:4		
109	XT3:9	SA3:1		
110	XT3:10	SA3:2		
111	XT4:1	SA3:3		
112	XT4:2	SA3:4		

Взам. инв. №

Подп. и дата

Инв. № подл.

Привязан

Инв. №

708-64.91-АТХ2-015

Лист 2

Копировал

Формат А4

Проводник	Откуда идет	Куда поступает	Данные провода	Примечание
113	XT4:3	SA4:1		
114	XT4:4	SA4:2		
115	XT4:5	SA4:3		
116	XT4:6	SA4:4		
117	SA5:4	HL40:1		
118	SA6:4	HL41:1		
119	SA7:4	HL42:1		
120	SA8:4	HL43:1		
121	SA9:4	HL44:1		
122	SA10:4	HL45:1	ПВ1 1,0	
124	XT2:7	SB3:2		
125	XT2:8	SB4:2		
126	XT2:9	SA12:4		
127	XT2:10	SA13:4		
144	XT4:7	HL51:1		
145	XT4:8	HL52:1		
146	XT4:9	HL53:1		
295	XT7:9	SA11:4		
295	SA11:4	HL46:1		

Взам. инв. №

Подп. и дата

Инв. № подл.

Привязан

Инв. №

708-64.91-АТХ2-015

Лист 3

Копировал

Формат А4

Проводник	Откуда идет	Куда поступает	Данные провода	Примечание
	Вид В			
H6	XT7:3	VS:2		
H6	VS:2	R1:2		
H6	R1:2	HL43:2		
H6	HL43:2	HL44:2		
H6	HL44:2	HL45:2		
H6	HL45:2	HL50:2		
H6	HL50:2	HL49:2		
H6	HL49:2	HL54:2		
H6	HL54:2	HL47:2		
H6	HL47:2	HL48:2	ПВ1 1,0	
H6	HL48:2	HL42:2		
H6	HL42:2	HL41:2		
H6	HL41:2	HL40:2		
H11	HL51:2	HG1:4		
H11	HG1:4	HG1:12		
H11	HG1:12	HG2:4		
H11	HG2:4	HG2:12		
H11	HG2:12	HG3:4		
H11	HG3:4	HG3:12		
117	XT1:10	HL40:1		

Взам. инв. N | Подп. и дата | Инв. N подл.

Привязан

Инв. N

708-64.91-АТХ2-015

Лист 4

Копировал Формат А4

Проводник	Откуда идет	Куда поступает	Данные провода	Примечание
118	XT2:1	HL41:1		
119	XT2:2	HL42:1		
120	XT2:3	HL43:1		
121	XT2:4	HL44:1		
122	XT2:5	HL45:1		
147	XT4:10	R8:1		
148	R8:2	HG1:1		
149	XT5:1	R9:1		
150	R9:2	HG1:2		
151	XT5:2	R10:1		
152	R10:2	HG1:7		
153	XT5:3	R11:1	ПВ1 1,0	
154	R11:2	HG1:8		
155	XT5:4	R12:1		
156	R12:2	HG1:9		
157	XT5:5	R13:1		
158	R13:2	HG1:13		
159	XT5:6	R14:1		
160	R14:2	HG1:14		
161	XT5:7	R15:1		
162	R15:2	HG2:1		
163	XT5:8	R16:1		
164	R16:2	HG2:2		

Взам. инв. N | Подп. и дата | Инв. N подл.

Привязан

Инв. N

708-64.91-АТХ2-015

Лист 5

Копировал 25208-10 60 Формат А4

Проводник	Откуда идет	Куда поступает	Данные провода	Примечание
165	XT5:9	R17:1		
166	R17:2	HG2:7		
167	XT5:10	R18:1		
168	R18:2	HG2:8		
169	XT6:1	R19:1		
170	R19:2	HG2:9		
171	XT6:2	R20:1		
172	R20:2	HG2:13		
173	XT6:3	R21:1		
174	R21:2	HG2:14		
175	XT6:4	R22:1		
176	R22:2	HG2:6	ПВ1 1,0	
177	XT6:5	R23:1		
178	R23:2	HG3:1		
179	XT6:6	R24:1		
180	R24:2	HG3:2		
181	XT6:7	R25:1		
182	R25:2	HG3:7		
183	XT6:8	R26:1		
184	R26:2	HG3:8		
185	XT6:9	R27:1		
186	R27:2	HG3:9		
187	XT6:10	R28:1		

Инв.№подл. | Подп. и дата | Взам.инв.№

Привязан

Инв.№

708-64.91-АТХ2-015

Лист 6

Копировал Формат А4

Проводник	Откуда идет	Куда поступает	Данные провода	Примечание
188	R28:2	HG3:13		
189	XT7:1	R29:1		
190	R29:2	HG3:14		
191	XT7:2	R30:1		
281	R30:2	HG3:6		
257	XT7:6	SB1:2		
257	SB1:2	VD1:1		
258	XT7:7	VS:1		
258	VS:1	VD1:2		
259	VS:3	R1:1		
259	R1:1	R2:1		
260	SB2:2	VD3:1		
260	VD3:1	VD5:1	ПВ1 1,0	
260	VD5:1	VD7:1		
260	VD7:1	VD9:1		
260	VD9:1	VD11:1		
261	XT1:5	C1:1		
261	C1:1	VD3:2		
261	VD3:2	R3:2		
261	R3:2	HL47:1		
262	C1:2	VD2:1		
262	VD2:1	R3:1		
263	XT7:8	C2:1		

Инв.№подл. | Подп. и дата | Взам.инв.№

Привязан

Инв.№

708-64.91-АТХ2-015

Лист 7

Копировал 25208-10 61 Формат А4

Проводник	Откуда идет	Куда поступает	Данные провода	Примечание
263	C2:1	VD5:2		
263	VD5:2	R4:2		
263	R4:2	HL48:1		
264	C2:2	VD4:1		
264	VD4:1	R4:1		
265	XT1:8	C3:1		
265	C3:1	VD7:2		
265	VD7:2	R5:2		
265	R5:2	HL49:1		
266	C3:2	VD6:1	ПВ1 1,0	
266	VD6:1	R5:1		
267	XT1:9	C4:1		
267	C4:1	VD9:2		
267	VD9:2	R6:2		
267	R6:2	HL50:1		
268	C4:2	VD8:1		
268	VD8:1	R6:1		
269	XT1:6	C5:1		
269	C5:1	VD11:2		
269	VD11:2	R7:2		
269	R7:2	HL54:1		
270	C5:2	VD10:1		
270	VD10:1	R7:1		

Взам.инв.№ | Подп. и дата | Инв.№подл.

Привязан

Инв. №

708-64.91-АТХ2-015

Лист 8

Копировал Формат А4

Проводник	Откуда идет	Куда поступает	Данные провода	Примечание
271	R2:2	VD2:2		
271	VD2:2	VD4:2		
271	VD4:2	VD6:2	ПВ1 1,0	
271	VD6:2	VD8:2		
271	VD8:2	VD10:2		

Взам.инв.№ | Подп. и дата | Инв.№подл.

Привязан

Инв. №

708-64.91-АТХ2-015

Лист 9

Копировал 25208-10 62 Формат А4

Альбом 9 Часть 2

Проводник	Вывод	Вид контакта	Вывод	Проводник	Проводник	Вывод	Вид контакта	Вывод	Проводник
			Технические требования						
Таблица подключения выполнена на основании схем 708-64.91-АТХ л. 11, 13, л. 14, 16, 17, 23, 25 и таблицы соединений 708-64.91-АТХ2-015									
			Столешница						
		SB1					SA8		
H15 *	1	P	2	257	H11 *	3	З	4	120
		SB2					SA 9		
H15 *	1	З	2	260	H11 *	3	З	4	121
		SB3					SA 10		
H11 *	1	З	2	124	H11 *	3	З	4	122
		SB 4					HL 51		
H11	1	З	2	125	144	1		2	H11 *

Привязан

Инв. N

Взам. инв. N

Подп. и дата

Инв. N подл.

Зав. отд.	Английский	
Зав. сект.	Самохин	
Вед. инж.	Боляева	
Инж.	Гарная	
Н. контр.	Боляева	

708-64.91-АТХ2-016

Хранилище заполнителей бетона вместимостью 6 тыс. куб. м с одним трактом загрузки и автоматизированной системой выдачи

Стадия	Лист	Листов
РП	1	8

Пульт управления. Таблица подключения

ГПКИ „Проектавтоматика" г. Магнитогорск

Копировал

Формат А4

Альбом 9

Проводник	Вывод	Вид контакта	Вывод	Проводник	Проводник	Вывод	Вид контакта	Вывод	Проводник
		SA1					SA 7		
H11 *	0		1	101	H11 *	3	З	4	119
102	2		3	103					
104	4						SA 12		
					H11 *	3	З	4	126
		SA 2							
H11 *	0		1	105			SA 13		
106	2		3	107	H11 *	3	З	4	127
108	4								
							HL 52		
		SA 3			145	1		2	H11 *
H11 *	0		1	109					
110	2		3	111			HL 53		
112	4				146	1		2	H11 *
		SA 4					HL 46		
H11 *	0		1	113	295	1		2	H6
114	2		3	115					
116	4						SA 11		
					H11 *	3	З	4	123
		SA 5							
H11 *	3	З	4	117					
		SA 6							
H11 *	3	З	4	118					

Привязан

Инв. N

Взам. инв. N

Подп. и дата

Инв. N подл.

708-64.91-АТХ2-016

Лист 2

25208-10 63

Копировал

Формат А4

Проводник	Вывод	Вид контакта	Вывод	Проводник
		VD 8		
		HL 47		
261	1	2		Н6*
		HL 48		
263	1	2		Н6*
		HG 1		
148	1	2		150
Н11*	4	7		152
154	8	9		156
Н11*	12	13		158
160	14			
		HG 2		
162	1	2		164
Н11*	4	7		166
168	8	9		170
Н11*	12	13		172
174	14	6		176
		HG 3		
178	1	2		180
Н11*	4	7		182

Проводник	Вывод	Вид контакта	Вывод	Проводник
		HG 3		
184	8	9		186
Н11	12	13		188
190	14	5		281
		HL 42		
119*	1	2		Н6*
		HL 41		
118*	1	2		Н6*
		HL 40		
117*	1	2		Н6*
		HL 54		
269	1	2		Н6*
		HL 49		
265	1	2		Н6*
		HL 50		
267	1	2		Н6*
		HL 45		
122*	1	2		Н6*

Привязан

Инв.№

Инв.№ подл. | Подп. и дата | Взам. инв.№

708-64.91-АТХ2-016

Лист 3

Копировал

Формат А4

Проводник	Вывод	Вид контакта	Вывод	Проводник
		HL 44		
121*	1	2		Н6*
		HL 43		
120*	1	2		Н6*
		R1		
259*	1	2		Н6*
		R2		
259	1	2		271
		VD 1		
257	1	2		258
		C1		
261*	1	2		262
		VD 2		
262*	1	2		271*
		R3		
262	1	2		261*

Проводник	Вывод	Вид контакта	Вывод	Проводник
		VD 3		
260	1	2		267
		C2		
263	1	2		264
		VD 4		
264*	1	2		271
		R4		
264	1	2		263*
		VD 5		
260*	1	2		263*
		C3		
265*	1	2		266
		VD 6		
266*	1	2		271*
		R5		
266	1	2		265*

Привязан

Инв.№

Инв.№ подл. | Подп. и дата | Взам. инв.№

708-64.91-АТХ2-016

Лист 4

Копировал

Формат А4

Проводник	Вывод	Вид контакта	Вывод	Проводник
		VD	7	
260*	1		2	265*
		C4		
267*	1		2	268*
		VD	8	
268*	1		2	271*
		R6		
268	1		2	267*
		VD	9	
260*	1		2	267*
		C5		
269*	1		2	270
		R7		
270	1		2	269*
		VD	10	
270*	1		2	271

Проводник	Вывод	Вид контакта	Вывод	Проводник
		VD	11	
260	1		2	269*
		R8		
147	1		2	148
		R9		
149	1		2	150
		R	10	
151	1		2	152
		R11		
153	1		2	154
		R12		
155	1		2	156
		R13		
157	1		2	158
		R	14	
159	1		2	160

Инв.№подл. | Подп. и дата | Взам.инв.№

Привязан

708-64.91-АТХ2-016 Лист 5

Копировал: Формат А4

Проводник	Вывод	Вид контакта	Вывод	Проводник
		R1	5	
161	1		2	162
		R1	6	
163	1		2	164
		R1	7	
165	1		2	166
		R1	8	
167	1		2	168
		R1	9	
169	1		2	170
		R2	0	
171	1		2	172
		R2	1	
173	1		2	174
		R2	2	
175	1		2	176

Проводник	Вывод	Вид контакта	Вывод	Проводник
		R	23	
177	1		2	178
		R2	4	
179	1		2	180
		R2	5	
181	1		2	182
		R2	6	
183	1		2	184
		R2	7	
185	1		2	186
		R2	8	
187	1		2	188
		R2	9	
189	1		2	190
		R	30	
191	1		2	281

Инв.№подл. | Подп. и дата | Взам.инв.№

Привязан

Инв.№

708-64.91-АТХ2-016 Лист 6

Копировал: Формат А4

Проводник	Вывод	Вид контакта	Вывод	Проводник
		VS		
258*	1		2	Н6*
259	3			
		XT1		
	1		2	
	3		4 п	Н15
261	5		6	269
Н15	7 п		8	265
267	9		10	117
		XT2		
118	1		2	119
120	3		4	121
122	5		6	
124	7		8	125
126	9		10	127
		XT3		
101	1		2	102
103	3		4	104
105	5		6	106
107	7		8	108
109	9		10	110

Проводник	Вывод	Вид контакта	Вывод	Проводник
		XT 4		
111	1		2	112
113	3		4	114
115	5		6	116
144	7		8	145
146	9		10	147
		XT5		
149	1		2	151
153	3		4	155
157	5		6	159
161	7		8	163
165	9		10	167
		XT 6		
169	1		2	171
173	3		4	175
177	5		6	179
181	7		8	183
185	9		10	187

Взам. инв. № | Подп. и дата | Инв. № подл.

Привязан

Инв. №

708-64.91-АТХ2-016

Лист 7

Копировал Формат А4

Проводник	Вывод	Вид контакта	Вывод	Проводник
		XT7		
189	1		2	191
Н6	3		4	Н11
Н15	5 п		6	257
258	7		8	263
295	9		10	

Проводник	Вывод	Вид контакта	Вывод	Проводник

Взам. инв. № | Подп. и дата | Инв. № подл.

Привязан

Инв. №

708-64.91-АТХ2-016

Лист 8

Копировал 25208-10 66 Формат А4

Альбом 9 Часть 2

Поз.	Обозначение	Наименование	Кол.	Примечание
		Документация		
	708-64.91-АТХ2-018	Таблица соединений		
	708-64.91-АТХ2-019	Таблица подключения		
		Детали		
1	4.855.615	Символ ленточного конвейера	1.5м	белый
2	4.855.619	Символ стрелки	28	белый
3	4.855.619.03	Символ стрелки	3	белый
4	4.855.632.06	Символ бункера сдвоенного	12	белый
5		Символ бункера сдвоенного	1	белый
6		Символ бункера сдвоенного	1	белый
7	4.855.688.01	Символ питателя	28	белый
8	4.855.719.01	Символ тележки	1	белый
9	4.855.639.04	Символ вентилятора	1	белый

Привязан

Инв. №

Взам. инв. №

Подп. и дата

Инв. № подл.

Зав. отд.	Английский	
Зав. сект	Самохин	
Вед. инж.	Боляева	
Инж	Рыбалка	
Инж	Богданова	
Н. контр.	Боляева	

708-64.91-АТХ2-017

Хранилище заполнителей бетона вместимостью 6 тыс. куб. м с одним трактом загрузки и автоматизированной системой выдачи

Стадия	Лист	Листов
РП	1	5

Мнемощит. Общий вид.

ГПКИ "Проектавтоматика" г. Магнитогорск

Копировал Денисюк Формат А4

Альбом 9

Поз.	Обозначение	Наименование	Кол.	Примечание
		Стандартные изделия		
10		Панель ПнД-ЩПК-800 УХЛ4 ОСТ-36.13-76	1	
11		Угольник УЗ-800 ТКЗ-128-83	2	
		Прочие изделия		
		Арматура АСКМ-0УЗ И-24В		
12	HL501-1...HL512-1	с линзой красного цвета	12	
13	HL501-2...HL512-2	с линзой зеленого цвета	53	
	HL801, HL802			
	HL1...HL39			
14	–	Лампа КМ24-90 УХЛ4	65	
15	ХТ1...ХТ9	Блок зажимов	8	УЗ
		Б324-4П16-В/В УЗ-10		ТМЗ-165-85
16		Колодка торцевая КТ5У	4	Тоже
		Материалы		
17		Провод 380В ГОСТ 6323-79	135	м
		ПВ1 1.0		

Привязан

Инв. №

Взам. инв. №

Подп. и дата

Инв. № подл.

708-64.91-АТХ2-017

Лист 2

25208-10 67 Копировал Денисюк Формат А4

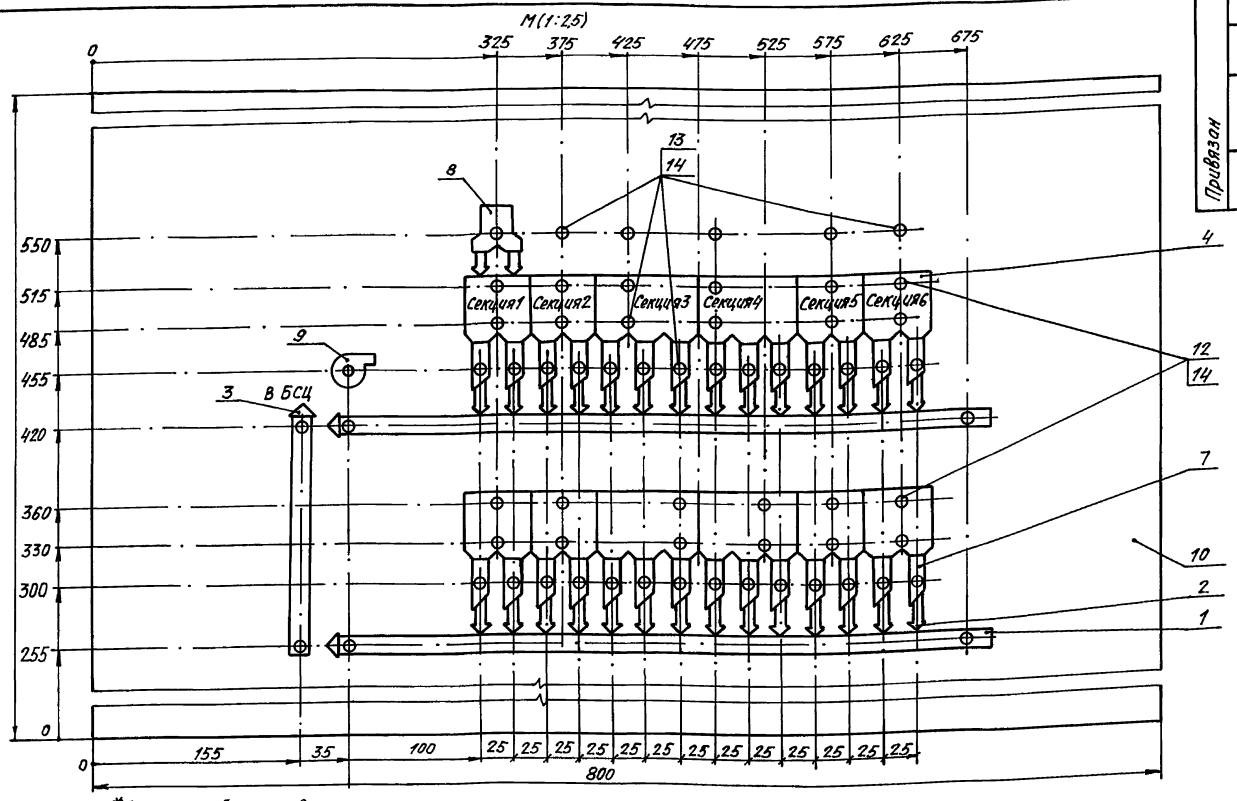

1.* Размеры для справок.
2. Покрытие - вариант 2 ОСТ 36.13-76.
3. Крепление элементов мнемосхемы выполнить по нормалям завода-изготовителя. Раскраску элементов по указаниям в таблице и перечне. Краски по СТУ30-12186-61.
4. Буквы выполнить шрифтом Н=10мм по ГОСТ 2930-62

Привязан

Инв. №

Инв. № подл. | Подп. и дата | Взам. инв. №

Вид на внутреннюю плоскость
М1:4

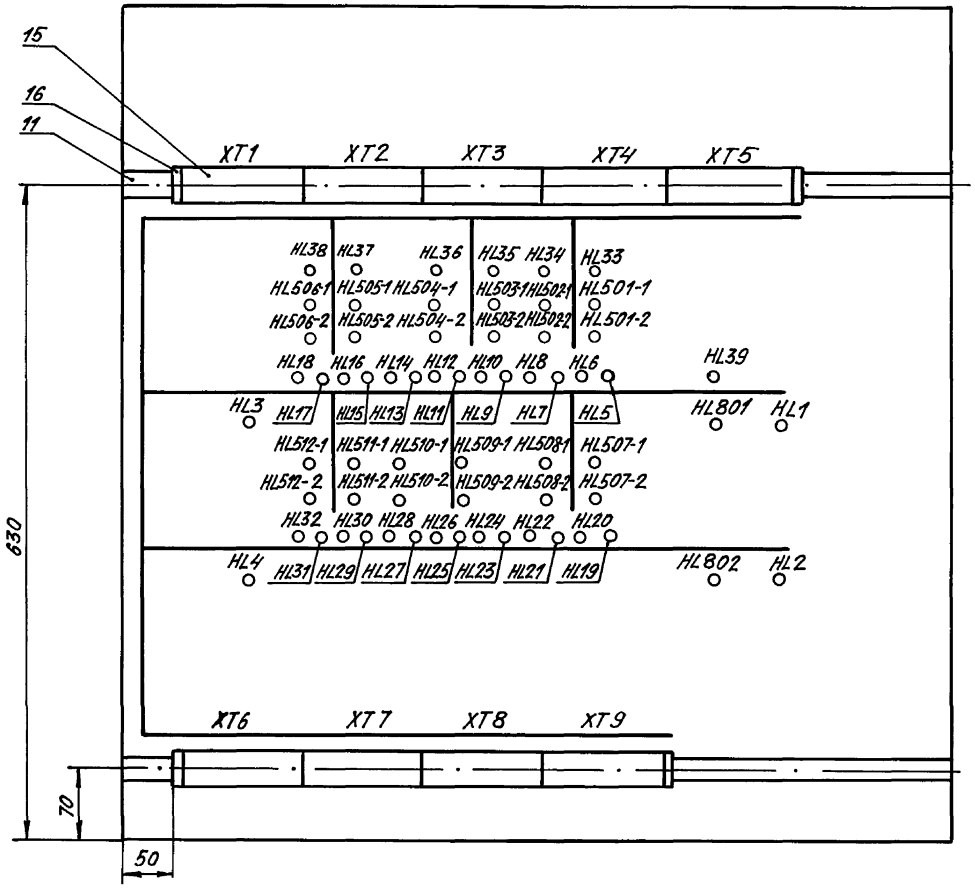

Привязан

Инв. №

708-64.91-АТХ2-017

Лист 4

Копировал Денисюк 25208-10 69 Формат А3

Взам. инв. № | Подп. и дата | Инв. № подл.

Поз.	Мнемосимвол	Наименование
5	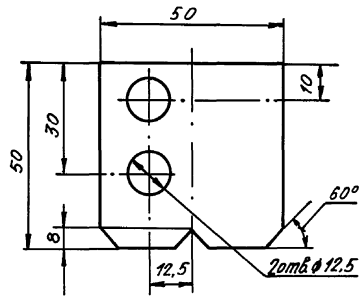	Бункер сдвоенный, цветбелый 1шт.
6	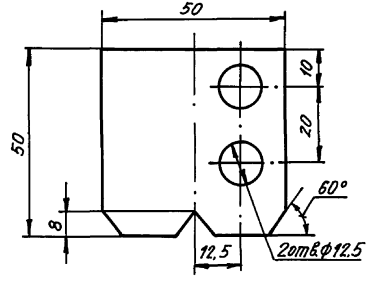	Бункер сдвоенный, цвет белый, 1шт.

Инв.№подл.	Подп. и дата	Взам.инв.№

708-64.91-АТХ2-017 Лист 5

Копировал Денисюк Формат А4

Альбом 9

Проводник	Откуда идет	Куда поступает	Данные провода	Примечание
	Технические требования			
	Таблица соединений выполнена на основании схем	708-64.91-АТХ л.	9, 10, 23, 2	5(Альбом 8)
Н6	XT6 : 1	HL4 : 2		
Н6	HL4 : 2	HL32 : 2		
Н6	HL32 : 2	HL31 : 2		
Н6	HL31 : 2	HL30 : 2	ПВ1 1,0	
Н6	HL30 : 2	HL29 : 2		
Н6	HL29 : 2	HL28 : 2		
Н6	HL28 : 2	HL27 : 2		
Н6	HL27 : 2	HL26 : 2		
Н6	HL26 : 2	HL25 : 2		
Н6	HL25 : 2	HL24 : 2		
Н6	HL24 : 2	HL23 : 2		
Н6	HL23 : 2	HL22 : 2		
Н6	HL22 : 2	HL21 : 2		

Привязан

Инв.№

Инв.№подл.	Подп. и дата	Взам.инв.№

708-64.91-АТХ2-018

Зав.отд.	Английский		Хранилище заполнителей бетона вместимостью 6тыс.куб.м с двумя трактом загрузки и автоматизированной системой выдачи	Стадия	Лист	Листов
Зав.сект	Самохин			РП	1	7
Вед.инж	Боляева					
Инж	Рыбалка					
Инж	Богданова					
Н.контр.	Боляева		Мнемосим.т. Таблица соединений	ГПКИ. Проектавтоматика г. Магнитогорск		

Копировал Денисюк 25208-10 70 Формат А4

Проводник	Откуда идет	Куда поступает	Данные провода	Примечание
Н6	HL21:2	HL20:2		
Н6	HL20:2	HL19:2		
Н6	HL19:2	HL802:2		
Н6	HL802:2	HL2:2		
Н6	HL2:2	HL507-2:2		
Н6	HL507-2:2	HL508-2:2		
Н6	HL508-2:2	HL509-2:2		
Н6	HL509-2:2	HL510-2:2		
Н6	HL510-2:2	HL511-2:2		
Н6	HL511-2:2	HL512-2:2		
Н6	HL512-2:2	HL512-1:2	ПВ1 1.0	
Н6	HL512-1:2	HL511-1:2		
Н6	HL511-1:2	HL510-1:2		
Н6	HL510-1:2	HL509-1:2		
Н6	HL509-1:2	HL508-1:2		
Н6	HL508-1:2	HL507-1:2		
Н6	HL507-1:2	HL801:2		
Н6	HL801:2	HL1:2		
Н6	HL1:2	HL39:2		
Н6	HL39:2	HL5:2		
Н6	HL5:2	HL6:2		
Н6	HL6:2	HL7:2		
Н6	HL7:2	HL8:2		

Взам.инв.№ | Подп.и дата | Инв.№подл.

Привязан

Инв.№

708-64.91-АТХ2-018

Лист 2

Копировал Денисюк Формат А4

Проводник	Откуда идет	Куда поступает	Данные провода	Примечание
Н6	HL8:2	HL9:2		
Н6	HL9:2	HL10:2		
Н6	HL10:2	HL11:2		
Н6	HL11:2	HL12:2		
Н6	HL12:2	HL13:2		
Н6	HL13:2	HL14:2		
Н6	HL14:2	HL15:2		
Н6	HL15:2	HL16:2		
Н6	HL16:2	HL17:2		
Н6	HL17:2	HL18:2		
Н6	HL18:2	HL3:2	ПВ1 1.0	
Н6	HL3:2	HL506-2:2		
Н6	HL506-2:2	HL505-2:2		
Н6	HL505-2:2	HL504-2:2		
Н6	HL504-2:2	HL503-2:2		
Н6	HL503-2:2	HL502-2:2		
Н6	HL502-2:2	HL501-2:2		
Н6	HL501-2:2	HL501-1:2		
Н6	HL501-1:2	HL502-1:2		
Н6	HL502-1:2	HL503-1:2		
Н6	HL503-1:2	HL504-1:2		
Н6	HL504-1:2	HL505-1:2		
Н6	HL505-1:2	HL506-1:2		

Взам.инв.№ | Подп.и дата | Инв.№подл.

Привязан

Инв.№

708-64.91-АТХ2-018

Лист 3

Копировал Денисюк 25208-10 71 Формат А4

Проводник	Откуда идет	Куда поступает	Данные провода	Примечание
H6	HL506-1:2	HL38:2		
H6	HL38:2	HL37:2		
H6	HL37:2	HL36:2		
H6	HL36:2	HL35:2		
H6	HL35:2	HL34:2		
H6	HL4:2	HL33:2		
H15	XT1:9	XT3:5		
H15	XT3:5	XT5:10		
H15	XT5:10	XT6:3		
192	XT6:4	HL801:1		
193	XT6:5	HL802:1	ПВ1 1,0	
198	XT2:6	HL5:1		
199	XT2:7	HL6:1		
200	XT2:8	HL7:1		
201	XT2:9	HL8:1		
202	XT2:10	HL9:1		
203	XT3:1	HL10:1		
204	XT3:2	HL11:1		
205	XT3:3	HL12:1		
206	XT3:4	HL13:1		
207	XT3:6	HL14:1		
208	XT3:7	HL15:1		
209	XT3:8	HL16:1		

Взам. инв. №
Подп. и дата
Инв. № подл.

Привязан

Инв. №

708-64.91-АТХ2-018

Лист 4

Копировал Денисюк Формат А4

Проводник	Откуда идет	Куда поступает	Данные провода	Примечание
210	XT3:9	HL17:1		
211	XT3:10	HL18:1		
212	XT5:1	HL19:1		
213	XT5:2	HL20:1		
214	XT5:3	HL21:1		
215	XT5:4	HL22:1		
216	XT5:5	HL23:1		
217	XT5:6	HL24:1		
218	XT5:7	HL25:1		
219	XT5:8	HL26:1		
220	XT5:9	HL27:1	ПВ1 1,0	
221	XT4:1	HL28:1		
222	XT4:2	HL29:1		
223	XT4:3	HL30:1		
224	XT4:4	HL31:1		
225	XT4:5	HL32:1		
226	XT6:6	HL501-1:1		
227	XT6:7	HL507-1:1		
228	XT6:8	HL502-1:1		
229	XT6:9	HL508-1:1		
230	XT6:10	HL503-1:1		
231	XT7:1	HL509-1:1		
232	XT7:2	HL504-1:1		

Взам. инв. №
Подп. и дата
Инв. № подл.

Привязан

Инв. №

708-64.91-АТХ2-018

Лист 5

Копировал Денисюк 25208-10 72 Формат А4

Проводник	Откуда идет	Куда поступает	Данные провода	Примечание
233	XT7:3	HL510-1:1		
234	XT7:4	HL505-1:1		
235	XT7:5	HL511-1:1		
236	XT7:6	HL506-1:1		
237	XT7:7	HL512-1:1		
238	XT7:8	HL501-2:1		
239	XT7:9	HL507-2:1		
240	XT7:10	HL502-2:1		
241	XT8:1	HL508-2:1		
242	XT8:2	HL503-2:1		
243	XT8:3	HL509-2:1	ПВ1 1,0	
244	XT8:4	HL504-2:1		
245	XT8:5	HL510-2:1		
246	XT8:6	HL505-2:1		
247	XT8:7	HL511-2:1		
248	XT8:8	HL506-2:1		
249	XT8:9	HL512-2:1		
250	XT1:10	HL33:1		
251	XT2:1	HL34:1		
252	XT2:2	HL35:1		
253	XT2:3	HL36:1		
254	XT2:4	HL37:1		
255	XT2:5	HL38:1		

Взам. инв.№ | Подп. и дата | Инв. № подл.

Привязан

Инв. №

Проводник	Откуда идет	Куда поступает	Данные провода	Примечание
256	XT1:8	HL39:1		
286	XT8:10	HL1:1		
287	XT9:1	HL2:1	ПВ1 1,0	
288	XT9:2	HL3:1		
289	XT9:3	HL4:1		

Взам. инв.№ | Подп. и дата | Инв. № подл.

Привязан

Инв. №

Альбом 9 Часть 2

Проводник	Вывод	Вид контакта	Вывод	Проводник
	Технические			
	Таблица подключения			
	выполнена на основании			
	л.	9,	10, 23,	25 (Альбом 8)
	708-	64.	91-АТ	Х2-018
		XT1		
256	8		9 п	Н15
250	10			
		XT2		
251	1		2	252
253	3		4	254
255	5		6	198
199	7		8	200
201	9		10	202

Проводник	Вывод	Вид контакта	Вывод	Проводник
	требования			
	схем		708-6	4.91-АТХ
	таблицы соединений			
		XT3		
203	1		2	204
205	3		4	206
Н15*	5 П		6	207
208	7		8	209
210	9		10	211
		XT4		
221	1		2	222
223	3		4	224
225	5		6	

Привязан

Инв. N

Взам. инв. N

Подп. и дата

Инв. N подл.

Зав. отд.	Английский	
Зав. сект.	Самохин	
Вед. инж.	Боляева	
Инж.	Богданова	
Н. контр.	Боляева	

708-64.91-АТХ2-019

Хранилище заполнителей бетона вместимостью 6 тыс. куб. м с одним трактом загрузки и автоматизированной системой выдачи

Стадия	Лист	Листов
РП	1	6

Мнемощит. Таблица подключения

ГПКИ „Проектавтоматика" г. Магнитогорск

Копировал Денисюк Формат А4

Альбом 9

Проводник	Вывод	Вид контакта	Вывод	Проводник
		XT5		
212	1		2	213
214	3		4	215
216	5		6	217
218	7		8	219
220	9		10 П	Н15*
		HL	38	
255	1		2	Н6*
		HL	37	
254	1		2	Н6*
		HL	36	
253	1		3	Н6*
		HL	35	
252	1		2	Н6*
		HL	34	
251	1		2	Н6*
		HL	33	
250	1		2	Н6

Проводник	Вывод	Вид контакта	Вывод	Проводник
		HL	506-	1
236	1		2	Н6*
		HL	505-1	
234	1		2	Н6*
		HL	504-1	
232	1		2	Н6*
		HL	503-	1
230	1		2	Н6*
		HL	502-1	
228	1		2	Н6*
		HL	501-1	
226	1		2	Н6*
		HL	506-	2
248	1		2	Н6*
		HL	505-	2
246	1		2	Н6*
		HL	504	-2
244	1		2	Н6*

Привязан

Инв. N

Взам. инв. N

Подп. и дата

Инв. N подл.

708-64.91-АТХ2-019

Лист 2

25208-10 74

Копировал Денисюк Формат А4

Проводник	Вывод	Вид контакта	Вывод	Проводник
		HL	503-2	
242	1		2	Н6*
		HL	502-	2
240	1		2	Н6*
		HL	501-2	
238	1		2	Н6*
		HL	18	
211	1		2	Н6*
		HL	17	
210	1		2	Н6*
		HL	16	
209	1		2	Н6*
		HL	15	
208	1		2	Н6*
		HL	14	
207	1		2	Н6*

Проводник	Вывод	Вид контакта	Вывод	Проводник
		HL	13	
206	1		2	Н6*
		HL	12	
205	1		2	Н6*
		HL	11	
204	1		2	Н6*
		HL	10	
203	1		2	Н6*
		HL	9	
202	1		2	Н6*
		HL	8	
201	1		2	Н6*
		HL	7	
200	1		2	Н6*
		HL	6	
199	1		2	Н6*

Инв.№ подл. | Подп. и дата | Взам. инв.№

Привязан

Инв.№

708-64.91-АТХ2-019 Лист 3

Копировал Денисюк Формат А4

Проводник	Вывод	Вид контакта	Вывод	Проводник
		HL	5	
198	1		2	Н6*
		HL	39	
256	1		2	Н6*
		HL	1	
286	1		2	Н6*
		HL	512-1	
237	1		2	Н6*
		HL	511-1	
235	1		2	Н6*
		HL	510-	1
233	1		2	Н6*
		HL	509-	1
231	1		2	Н6*
		HL	508-	1
229	1		2	Н6*

Проводник	Вывод	Вид контакта	Вывод	Проводник
		HL	507-1	
227	1		2	Н6*
		HL	512-	2
249	1		2	Н6*
		HL	511-	2
247	1		2	Н6*
		HL	510-	2
245	1		2	Н6*
		HL	509-	2
243	1		2	Н6*
		HL	508-	2
241	1		2	Н6*
		HL	507-	2
239	1		2	Н6*
		HL	4	
289	1		2	Н6*

Инв.№ подл. | Подп. и дата | Взам. инв.№

Привязан

Инв.№

708-64.91-АТХ2-019 Лист 4

Копировал Денисюк Формат А4

Проводник	Вывод	Вид контакта	Вывод	Проводник
		HL	32	
225	1		2	Н6*
		HL	31	
224	1		2	Н6*
		HL	30	
223	1		2	Н6*
		HL	29	
222	1		2	Н6*
		HL	28	
221	1		2	Н6*
		HL	27	
220	1		2	Н6*
		HL	26	
219	1		2	Н6*
		HL	25	
218	1		2	Н6*

Проводник	Вывод	Вид контакта	Вывод	Проводник
		HL	24	
217	1		2	Н6*
		HL	23	
216	1		2	Н6*
		HL	22	
215	1		2	Н6*
		HL	21	
214	1		2	Н6*
		HL	20	
213	1		2	Н6*
		HL	19	
212	1		2	Н6*
		HL	802	
193	1		2	Н6*
		HL	2	
287	1		2	Н6*

Инв.№подл. | Подп. и дата | Взам.инв.№

Привязан

Инв.№

708-64.91-АТХ2-019

Лист 5

Копировал Денисюк Формат А4

gost.e-ecolog.ru

Проводник	Вывод	Вид контакта	Вывод	Проводник
		XT	6	
			2	Н6
Н15	3		4	192
193	5		6	226
227	7		8	228
229	9		10	230
		XT	7	
231	1		2	232
233	3		4	234
235	5		6	236
237	7		8	238
239	9		10	240
		XT8		
241	1		2	242
243	3		4	244
245	5		6	246
247	7		8	248
249	9		10	286
		XT9		
287	1		2	288
289	3			

Проводник	Вывод	Вид контакта	Вывод	Проводник
		HL	3	
288	1		2	Н6*
		HL	801	
192	1		2	Н6*

Инв.№подл. | Подп. и дата | Взам.инв.№

Привязан

Инв.№

708-64.91-АТХ2-019

Лист 6

Копировал Денисюк 25208-10 (76) Формат А4