ТИПОВОЙ ПРОЕКТ
708-64.91

ХРАНИЛИЩЕ ЗАПОЛНИТЕЛЕЙ БЕТОНА ВМЕСТИМОСТЬЮ 6 ТЫС. КУБ. М С ОДНИМ ТРАКТОМ ЗАГРУЗКИ И АВТОМАТИЗИРОВАННОЙ СИСТЕМОЙ ВЫДАЧИ

АЛЬБОМ 4

КЖИ СТРОИТЕЛЬНЫЕ ИЗДЕЛИЯ СТР. 2...76

gost.e-ecolog.ru

				ПРИВЯЗАН:	
Инв. №					

ТИПОВОЙ ПРОЕКТ
708-64.91

ХРАНИЛИЩЕ ЗАПОЛНИТЕЛЕЙ БЕТОНА ВМЕСТИМОСТЬЮ 6 ТЫС. КУБ. М С ОДНИМ ТРАКТОМ ЗАГРУЗКИ И АВТОМАТИЗИРОВАННОЙ СИСТЕМОЙ ВЫДАЧИ

АЛЬБОМ 4

Разработан:
Харьковским промстройниипроектом
Главный инженер института Н.Ф. Довгий
Главный инженер проекта А.П. Школьный

Утвержден
и
Введен в действие промтрансниипроектом
Приказ от 17.01.92 г. №3

Привязан:

Инв.№

Альбом 4

№ п/п	Наименование	Стр.
	Ведомость чертежей	2...4
	Технические условия	5;6
	Панель стеновая ПС1	7
	Панель стеновая ПС2	8
	Панель стеновая ПС3	9;10
	Панель стеновая ПС4	11
	Панель стеновая ПС5	12;13
	Блок повторной стены БПС1; БПС2	14;15
	Колонна К1; К1-1	16...18
	Колонна К2; К2-1; К2-2	19...21
	Колонна К3	22
	Колонна К4	23
	Колонна К5	24
	Перемычка ПР1	25
	Опорная подушка ОП1	26
	Каркас пространственный КП1...КП3; КП8	27
	Каркас пространственный КП1...КП3; КП8	27
	Сборочный чертеж	
	Каркас пространственный КП4; КП5	28
	Каркас пространственный КП4; КП5	28
	Сборочный чертеж	
	Каркас пространственный КП6	29
	Каркас пространственный КП7	29
	Каркас плоский КР1... КР4	30
	Каркас плоский КР1... КР4	30
	Сборочный чертеж	

№ п/п	Наименование	Стр.
	Каркас плоский КР5; КР6	31
	Каркас плоский КР7; КР8	31
	Каркас плоский КР9	32
	Каркас плоский КР10	32
	Каркас плоский КР11	33
	Каркас плоский КР16	33
	Каркас плоский КР12	34
	Каркас плоский КР13	34
	Каркас плоский КР14	35
	Каркас плоский КР15	35
	Каркас плоский КР17...КР20	36
	Каркас плоский КР17...КР20	36
	Сборочный чертеж	
	Каркас плоский КР21	37
	Каркас плоский КР22	37
	Каркас плоский КР23	38
	Каркас плоский КР24	38
	Каркас плоский КР25; КР27	39
	Каркас плоский КР26	39
	Каркас плоский КР28	40

Инв. № подл. | Подпись и дата | Взам. инв. №

Привязан:

Инв. №

Н. контр.	Зорин		
Гл. спец.	Зорин		
Зав. гр.	Фрицлова		
Вед. инж.	Ломазова		
Провер.	Ломазова		
Разраб.	Соколова		

708-64.91 К.Ж.И

Ведомость чертежей

Стадия	Масса	Масштаб
Р		
Лист 1	Листов 3	

Харьковский Промстройниипроект

№ п/п	Наименование	Стр.
	Каркас плоский Кр 29; Кр 30	40
	Каркас плоский Кр 32	41
	Каркас плоский Кр 33; Кр 35	41
	Каркас плоский Кр 34	42
	Каркас плоский Кр 31; Кр 36	42
	Каркас плоский Кр 37	43
	Каркас плоский Кр 38	43
	Каркас плоский Кр 39	44
	Каркас плоский Кр 40	44
	Каркас плоский Кр 41	45
	Каркас плоский Кр 42	45
	Каркас плоский Кр 43	46
	Каркас плоский Кр 44	46
	Каркас плоский Кр 45	47
	Каркас плоский Кр 46	47
	Сетка арматурная С1... С4	48
	Сетка арматурная С 53	48
	Сетка арматурная С 5	49
	Сетка арматурная С 13	49
	Сетка арматурная С6; С7	50
	Сетка арматурная С8	50
	Сетка арматурная С9; С11; С14	51

№ п/п	Наименование	Стр.
	Сетка арматурная С10	51
	Сетка арматурная С12	52
	Сетка арматурная С37	52
	Сетка арматурная С15	53
	Сетка арматурная С56	53
	Сетка арматурная С16	54
	Сетка арматурная С17	54
	Сетка арматурная С18	55
	Сетка арматурная С19	56
	Сетка арматурная С20... С22	56
	Сетка арматурная С20... С22.	56
	Сборочный чертеж	
	Сетка арматурная С23... С26; С29; С30; С53	57
	Сетка арматурная С27; С28	57
	Сетка арматурная С31	58
	Сетка арматурная С32	58
	Сетка арматурная С33; С34	59
	Сетка арматурная С35; С36	59
	Сетка арматурная С38; С39	59
	Сетка арматурная С42	60
	Сетка арматурная С40; С41	60
		61

Инв. № подл. | Подпись и дата | Взам. инв. №

Привязан:

Инв. №

Альбом 4

№ п/п	Наименование	Стр.
	Сетка арматурная С43; С44	62
	Сетка арматурная С45; С49	63
	Сетка арматурная С46; С50	63
	Сетка арматурная С47; С51	64
	Сетка арматурная С48; С52	64
	Сетка арматурная С55	65
	Сетка арматурная С54	65
	Сетка арматурная С57	66
	Сетка арматурная С58	66
	Сетка арматурная С59	67
	Сетка арматурная С60	67
	Сетка арматурная С62	68
	Сетка арматурная С61	68
	Изделие закладное МН1	69
	Изделие закладное МН2	69
	Изделие закладное МН3	70
	Изделие закладное МН9	70
	Изделие закладное МН4	71
	Изделие закладное МН5	71
	Изделие закладное МН7	72
	Изделие закладное МН8	72

№ п/п	Наименование	Стр.
	Изделие соединительное МС1	73
	Изделие соединительное МС2	73
	Изделие соединительное МС3	74
	Изделие закладное МН6	74
	Стержень арматурный Ст1; Ст2; Ст6	75
	Стержень арматурный Ст3... Ст5	75
	Петля монтажная П1... П3	76
	Петля монтажная П4	76

Инв. № подл. | Подпись и дата | Взам. инв. №

Привязан:

Инв. №

Технические условия

I Железобетонные конструкции

1. Сборные железобетонные конструкции должны удовлетворять требованиям ГОСТ 13015.0-83*:
- по показателям фактической прочности бетона (в проектном возрасте и отпускной);
- к маркам сталей для закладных изделий, в том числе для монтажных петель;
- по отклонениям толщины защитного слоя бетона до арматуры;
- по значениям действительных отклонений геометрических параметров.

2. Бетоны должны удовлетворять требованиям, установленным стандартами на бетоны конкретных видов по ГОСТ 26633-85 „Бетон тяжелый. Технические условия".

3. Поставка изделий потребителю производится по достижению бетоном отпускной прочности, величина которой устанавливается в соответствии с требованиями ГОСТ 13015.0-83*, и должна быть не менее 70% проектного класса по прочности на сжатие в теплый период года и 90% - в холодный период. Продолжительность теплого и холодного периодов года указывается проектной организацией при привязке проекта в соответствии с ГОСТ 13015.0-83* (изменение № 1).

4. Выпуски арматуры из сборных железобетонных колонн необходимо производить с помощью кондуктора (по одному на каждый тип колонны К1...К4), который впоследствии должен быть использован для фиксации положения соответствующих выпусков арматуры из подштабельного тоннеля.

II Изделия арматурные, закладные и соединительные

1. Для изготовления арматурных, закладных и соединительных изделий следует применять сталь марок, указанных в таблице:

Вид арматуры и прокатов; документы, регламентирующие качество	Класс армат.	Марка стали при расчетной наружной температуре до минус 30° включительно и в отапливаемых зданиях
Стержневая горячекатаная гладкая по ГОСТ 5781-82*	AI	Ст3кп
Стержневая горячекатаная периодического профиля по ГОСТ 5781-82*	AIII	25Г2С
Стержневая горячекатаная гладкая по ГОСТ 5781-82* для монтажных петель	AI	Ст3сп
Сортовой и фасонный прокат для закладных изделий по ГОСТ 535-88*	-	Ст3кп3-1
Фасонный и листовой прокат по ГОСТ 27772-88*	-	С235
Прокат стальной, горячекатаный круглый по ГОСТ 2590-88 для фундаментных болтов	-	Ст3кп Ст3пс

Привязан:

Инв.№

Н.контр.	Зорин		
Гл.спец.	Зорин		
Нач.гр.	Фридланд		
Вед.инж.	Лотазова		
Провер.	Фридланд		
Разраб.	Бшаан		

708-64.91 КЖ.И-ТУ

Технические условия

Стадия	Масса	Масштаб
Р	-	-
Лист 1	Листов 2	

Харьковский Промстройниипроект

Инв.№ подл. | Подпись и дата | Взам.инв.№

Альбом 4

2. Для крестообразных сварных соединений сеток и каркасов типы швов, кроме оговоренных чертежами, при контактной точечной сварке двух стержней К1 - КТ.

3. Сварные арматурные и закладные изделия должны удовлетворять требованиям ГОСТ 10922-75. Сварку соединений арматуры и закладных деталей производить в соответствии с ГОСТ 14098-85 и СНиП 3.03.01-87.

4. Качество сварных соединений арматуры проверяют ультрозвуковым методом согласно ГОСТ 23858-79

5. Размеры сеток и каркасов даны по осям и торцам стержней.

6. Анкеры закладных изделий приварить к пластинам в тавр дуговой механизированной сваркой под флюсом Тип шва Ф1 - Мф. Другие типы сварных соединений указаны на чертежах.

7. Закладное изделие МН9 должно иметь антикоррозионное покрытие в виде горячего цинкования с толщиной слоя не менее 60 мкм в соответствии с рис. 1.

8. Закладные изделия тн 107-2, тн 117-2, МН 514, МН 112-2, МН 101-3 серии 1.400-15 вып. 1, а также соединительное изделие МС 3 настоящего проекта должны иметь антикоррозионное покрытие из двух слоев эмали ПФ 1189 по ТУ-6-10-1710-99 общей толщиной 55 мкм, выполненное в соответствии с рис. 2.

9. Транспортирование и хранение сборных железобетонных конструкций должны производиться в соответствии с ГОСТ 13015.4-84.

Рис.1

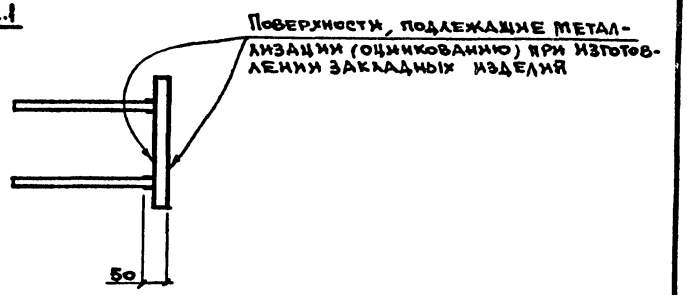

Рис.2

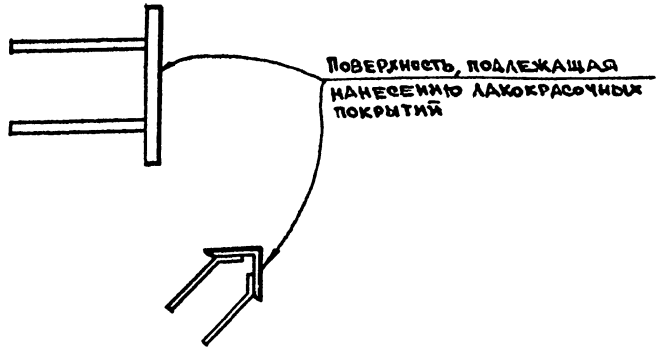

Инв.№ подл. | Подпись и дата | Взам.инв.№

Привязан:

Инв.№

708-64.91 КЖ.И-ТУ

Лист 2

Альбом 4

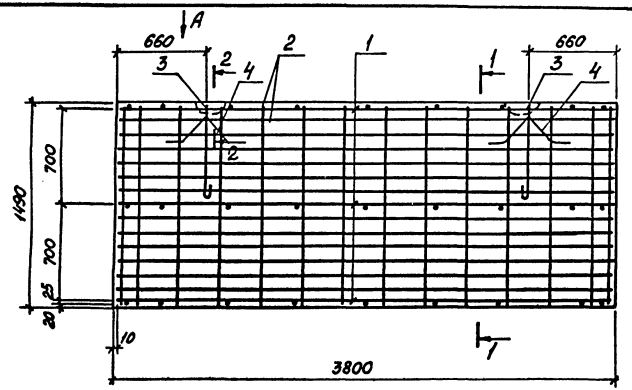

1-1

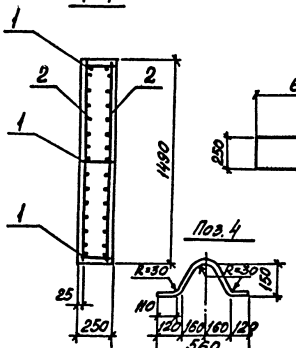

Вид А

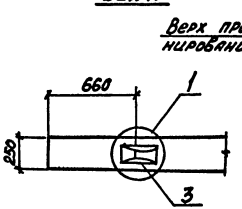

2-2

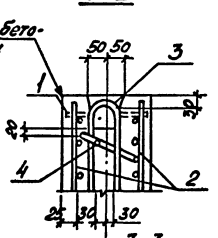

3-3

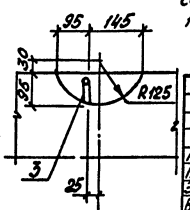

Поз. 4

Расчетная схема панели

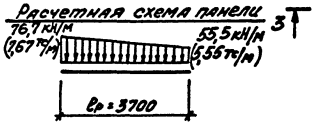

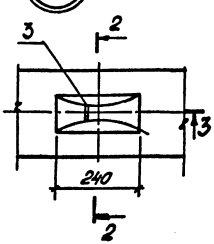

Формат	Зона	Поз.	Обозначение	Наименование	Кол.	Примеч.
				Документация		
			708-64.91-ТЭ	Технические условия		
				Сборочные единицы		
		1	708-64.91 КЖ.И-Кр25-Кр27	Каркас Кр25	3	7.2
		2	708-64.91 КЖ.И-С38.39	Сетка арматурная С38	2	44,8
		3	708-64.91 КЖ.И-П1...П3	Петля монтажная П1	2	3,14
				Детали		
		4*		ф10 AIII ГОСТ 5781-82* l=700	2	0.43
				Материалы		
				Бетон класса В20	1,42	м³

*) Поз. 4 смотрите эскиз на данном листе.

Ведомость расхода стали на элемент, кг

Марка элемента	Изделия арматурные					Всего	Изделия закладные			Общий расход
	Арматура класса						Арматура класса		Всего	
	A-I		A-III				A-I			
	ГОСТ 5781-82*						ГОСТ 5781-82*			
	ф6	Итого	ф10	ф12	Итого		ф18	Итого		
ПС1	10,3	10,3	0,9	100,7	101,6	111,9	6,3	6,3	6,3	118,2

Сварное соединение стержней каркасов Кр25 и сеток С38 выполнять швом типа К1-Кт по ГОСТ 14098-85 при помощи сварочных клещей.

Привязан:

Инв. №

Н.контр.	Зорин	
Гл.спец.	Зорин	
Зав.гр.	Фрилана	
Вед.инж.	Ломазова	
Провер.	Фрилана	
Разраб.	Литвиненко	

708-64.91 КЖ.И-ПС1

Панель стеновая ПС1

Стадия	Масса	Масштаб
Р	3600 кг	
Лист	Листов 1	

ХАРЬКОВСКИЙ ПРОМСТРОЙНИИПРОЕКТ

Инв.№ подл. | Подпись и дата | Взам. инв.№

Альбом 4

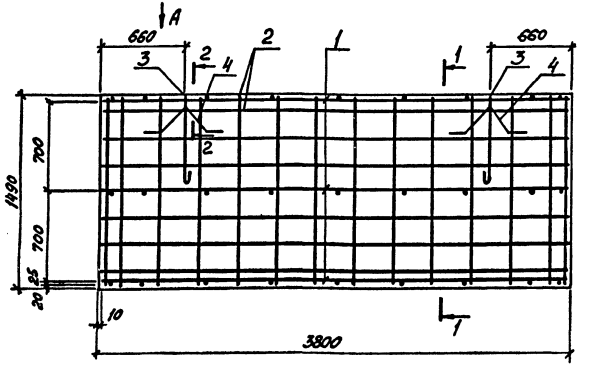

Формат	Зона	Поз.	Обозначение	Наименование	Кол.	Примеч.
				Документация		
			708-64. 91-ТУ	Технические условия		
				Сборочные единицы		
		1	708-64.91 КЖ.И-Кр25; Кр27	Каркас Кр 25	3	7.2
		2	708-64.91 КЖ.И-С38; С39	Сетка арматурная С39	2	28.0
		3	708-64.91 КЖ.И-П1... П3	Петля монтажная П1	2	3.14
				Детали		
		4*		ф10 АIII, ГОСТ 5781-82*, l=700	2	0,43
				Материалы		
				Бетон класса В20	1,42	m^3

*) Поз. 4 смотрите эскиз на данном листе.

1-1

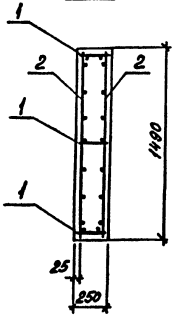

Вид А

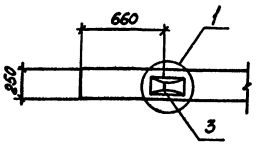

2-2

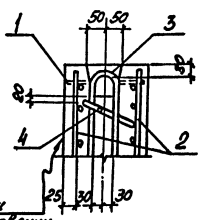

Верх при бетонировании

Поз. 4

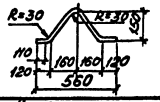

Расчетная схема панели

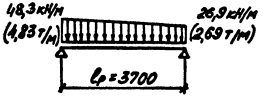

Ведомость расхода стали на элемент, кг

Марка элемента	Изделия арматурные						Изделия закладные			Общий расход
	Арматура класса					Всего	Арматура класса		Всего	
	А-I		А-III				А-I			
	ГОСТ 5781-82*						ГОСТ 5781-82*			
	ф6	Итого	ф10	ф12	Итого		ф18	Итого		
ПС2	10,3	10,3	0,9	67,2	68,1	78,4	6,3	6,3	6,3	84,7

1. Узел „1" смотрите на докум. 409-29-84.91 КЖ.И-ПС1.
2. Сварное соединение стержней каркасов Кр25 и сеток С39 выполнять швом типа К1-Кт по ГОСТ 14098-85 при помощи сварочных клещей.

Н. контр.	Зорин		
Гл. спец.	Зорин		
Зав. гр.	Фридланд		
Вед. инж.	Ломазова		
Провер.	Фридланд		
Разраб.	Литвиненко		

Привязан:

Инв. №

708-64.91 КЖ.И-ПС2

Панель стеновая ПС2

Стадия	Масса	Масштаб
Р	3.800 кг	

Лист | Листов 1

ХАРЬКОВСКИЙ ПРОМСТРОЙНИИПРОЕКТ

Инв. № подл. | Подпись и дата | Взам. инв. №

25208-04 9

Альбом 4

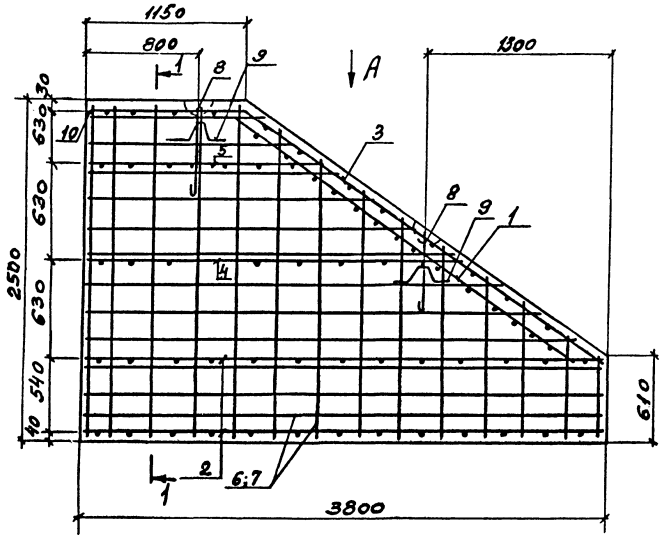

Вид А

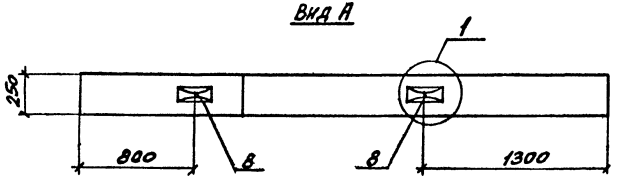

Формат	Зона	Поз	Обозначение	Наименование	Кол.	Примечание
				Документация		
			708-64.91КЖ.И-ТУ	Технические условия:		
				Сборочные единицы		
		1	708-64.91КЖИ-Кр26	Каркас плоский Кр26	1	4,1
		2	-Кр25;Кр27	Кр27	2	5,1
		3	-Кр28	Кр28	1	15,3
		4	-Кр29;Кр30	Кр29	1	3,9
		5	-Кр29;Кр30	Кр30	1	2,7
		6	708-64.91КЖ.И-С40;С41	Сетка арматурная С40	1	25,2
		7	-С40;С41	С41	1	25,2
				Изделие закладное		
		8	708-64.91КЖ.И-П1...П3	Петля монтажная П1	2	3,14
				Детали		
		9*		ФОАII ГОСТ 5781-82, l=700	2	0,43
		10		ФбАI, ГОСТ 5781-82, l=230	1	0,05
				Материалы		
				Бетон класса В20	1,73	м³

*) поз. 9 см. КЖ.И-ПС3 лист 2.

Сварочное соединение стержней каркасов Кр26...Кр30 и сеток С40, С41 выполнять швом типа К1-Кт по ГОСТ 14098-85 при помощи сварочных клещей.

Инв.№ подл. | Подпись и дата | Взам. инв.№

Привязан:

Инв.№

Н. контр.	Зорин	
Гл. спец.	Зорин	
Зав. гр.	Фридланд	
Вед. инж.	Ломазова	
Провер.	Фридланд	
Разраб.	Литвиненко	

708-64.91 КЖ.И-ПС3

Панель стеновая ПС3

Стадия	Масса	Масштаб
Р	4300 кг	
Лист 1	Листов 2	

Харьковский Промстройниипроект

Альбом 4

1-1

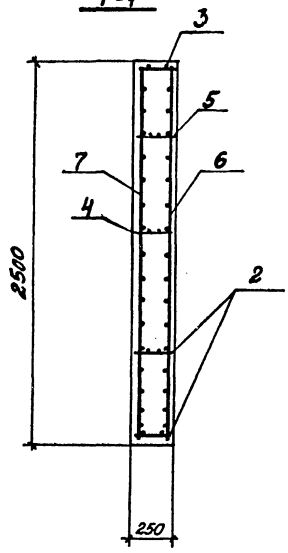

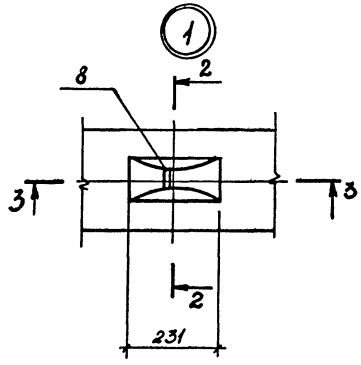

2-2

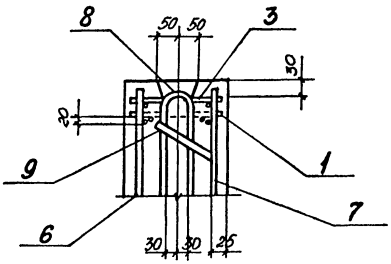

3-3

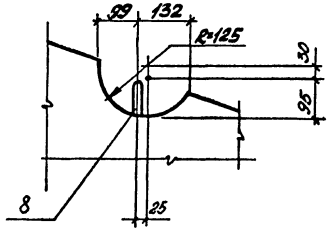

Расчетная схема панели

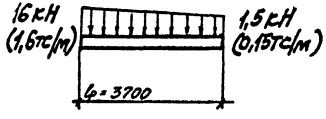

Поз. 9

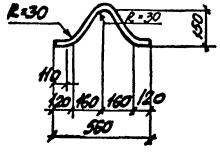

Ведомость расхода стали на элемент, кг

Марка элемента	Изделия арматурные									Изделия закладные				Общий расход
	Арматура класса						Прокат		Всего	Арматура класса			Всего	
	A-I			A-III			С235			A-I				
	ГОСТ 5781-82*						ГОСТ 19903-74*			ГОСТ 5781-82*				
	ф6	ф10	Итого	ф10	ф16	Итого	δ=12	Итого		ф18		Итого		
ПС3	13,0	59,0	72,0	0,9	13,4	14,3	1,5	1,5	87,8	6,3		6,3	6,3	94,1

Привязан:

Инв. №

708-64.91 КЖ.И-ПС3

Лист 2

25208-04 11

Инв. № подл. | Подпись и дата | Взам. инв. №

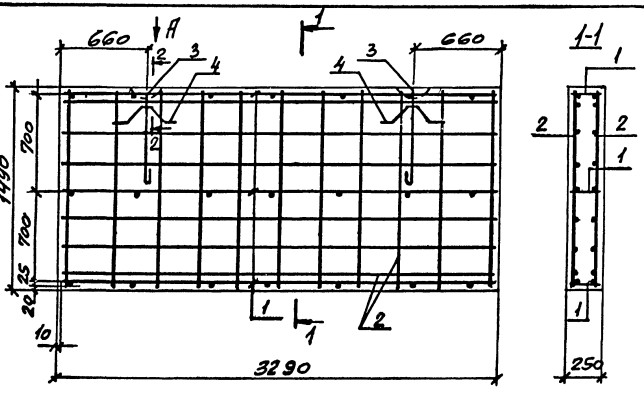

Формат	Зона	Поз	Обозначение	Наименование	Кол.	Примечание
				Документация		
			708-64.91 -ТУ	Технические условия		
				Сборочные единицы		
		1	708-64.91 КЖ.Н-Кр31,Кр32	Каркас плоский Кр31	3	6.2
		2	708-64.91 КЖ.Н-С42	Сетка арматурная С42	2	23.8
				Изделие закладное		
		3	708-64.91 КЖ.Н-П4	Петля монтажная П4	2	1.9
				Детали		
		4*		Фл 8 ГОСТ 5781-82* δ=700	2	0.43
				Материалы		
				Бетон класса В20	1,2	м³

*) Поз. 4 смотрите эскиз на данном листе.

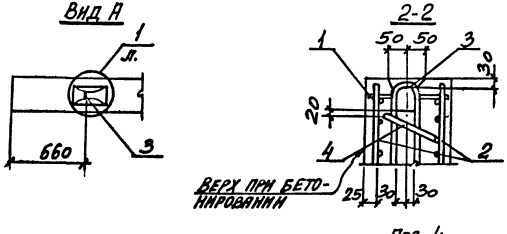

Поз. 4

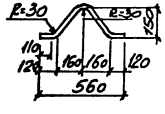

Ведомость расхода стали на элемент, кг

Марка элемента	Изделия арматурные					Всего	Изделия закладные		Всего	Общий расход
	Арматура класса						Арматура класса			
	А-I		А-III				А-I			
	ГОСТ 5781-82*						ГОСТ 5781-82*			
	ф6	Итого	ф10	ф12	Итого		ф14	Итого		
ПС4	8,1	8,1	0,9	60,0	60,9	69,0	3,8	3,8	3,8	72,8

Сварочное соединение стержней каркасов Кр31 и сеток С42 выполнять швом типа К1-К7 по ГОСТ 14098-85 при помощи сварочных клещей.

Привязан:			
Инв.№			
Н. контр.	Зорин		
Гл. спец.	Зорин		
Зав. гр.	Фрейланд		
Вед. инж.	Ломазова		
Провер.	Фрейланд		
Разраб.	Литвиненко		

708-64.91 КЖ.Н-ПС4

Панель стеновая ПС4

Стадия	Масса	Масштаб
Р	3000 кг	
Лист	Листов 1	

Харьковский Промстройниипроект

Инв.№ подл. | Подпись и дата | Взам. инв.№

Альбом 4

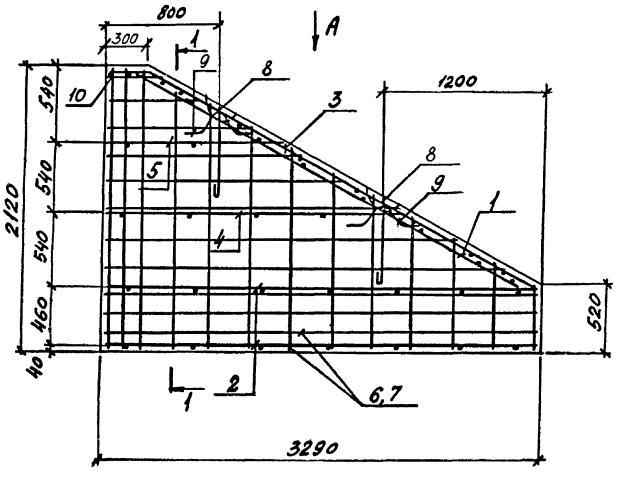

Вид А

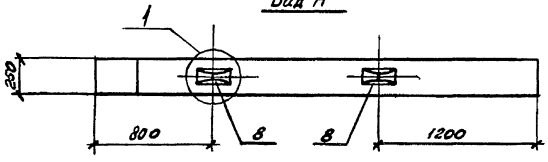

Формат	Зона	Поз	Обозначение	Наименование	Кол.	Примечание
				Документация		
			708-64.91 КЖ.И-ТУ	Технические условия		
				Сборочные единицы		
		1	708-64.91 КЖ.И-Кр32	Каркас плоский Кр32	1	4,4
		2	708-64.91 КЖ.И-Кр33; Кр35	Кр33	2	4.4
		3	708-64.91 КЖ.И-Кр34	Кр34	1	12,9
		4	708-64.91 КЖ.И-Кр33; Кр35	Кр35	1	3,1
		5	708-64.91 КЖ.И-Кр31; Кр36	Кр36	1	1,8
		6	708-64.91 КЖ.И-С43; С44	Сетка арматурная С43	1	18,7
		7	То же	С44	1	18,7
				Изделие закладное		
		8	708-64.91 КЖ.И-П4	Петля монтажная П4	2	1,9
				Детали		
		9*		Ф10 AIII ГОСТ 5781-82*, ℓ=700	2	0,43
		10		Ф6 AI, ГОСТ 5781-82*, ℓ=230	1	0,05
				Материалы		
				Бетон класса В20	1,2	м³

*) поз. 9 см. КЖ.И-ПС3 лист 2.

Сварочное соединение стержней каркасов Кр32... Кр36 и сеток С43, С44 выполнять швом типа К1-Кт по ГОСТ 14098-85 при помощи сварочных клещей.

Н. контр.	Зорин		
Гл. спец.	Зорин		
Зав. гр.	Фридланд		
Вед. инж.	Ломазова		
Провер.	Фридланд		
Разраб.	Литвиненко		

Привязан:

Инв. №

708-64.91 КЖ.И ПС5

Панель стеновая ПС5

Стадия	Масса	Масштаб
Р	3000 кг	

Лист 1 Листов 2

Харьковский промстройниипроект

Инв. № подл. | Подпись и дата | Взам. инв. №

25208-04 13

Альбом 4

1-1

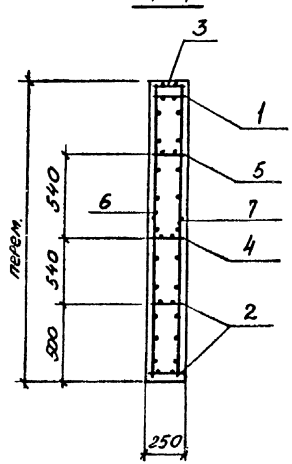

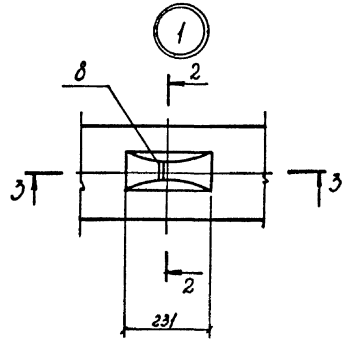

2-2

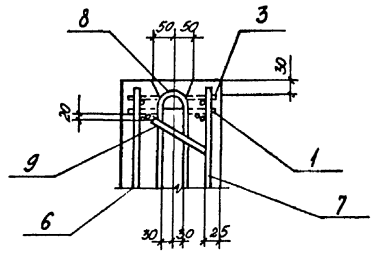

3-3

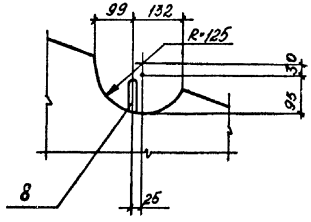

Ведомость расхода стали на элемент, кг

Марка элемента	Изделия арматурные								Изделия закладные				Общий расход
	Арматура класса						Прокат	Всего	Арматура класса			Всего	
	A-I			A-III			С235 ГОСТ 19903-74*		A-I				
	ГОСТ 5781-82*								ГОСТ 5781-82*				
	ф6	ф10	Итого	ф10	ф16	Итого	5-12	Итого	ф18		Итого		
ПС5	10,5	45,2	53,9	0,9	11,2	12,1	1,5	1,5	67,5	3,8		3,8	3,8	71,3

Привязан:

Инв. № подл.

708-64.91 КЖ.И-ПС5

Лист 2

25208-04 14

Инв. № подл. | Подпись и дата | Взам. инв. №

Альбом 4

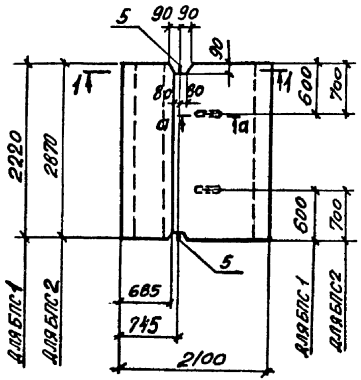

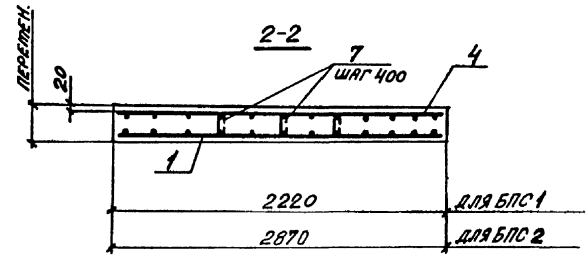

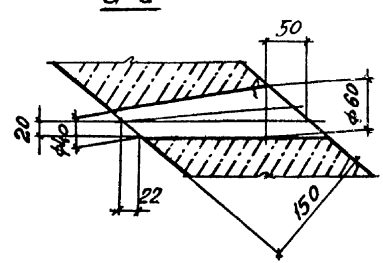

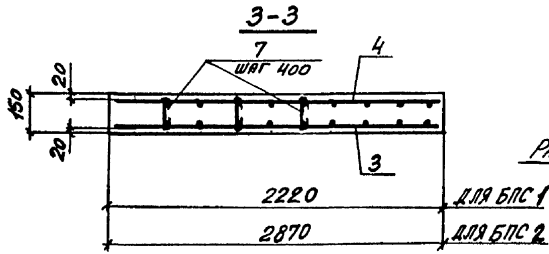

Расчетная схема БПС1; БПС2

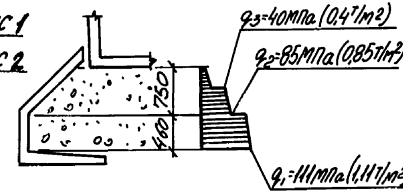

Марка элемента	Масса ед., кг
БПС 1	2,750
БПС 2	3,450

1-1

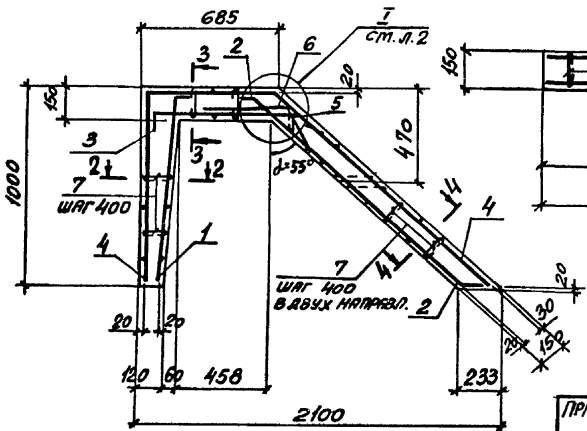

4-4

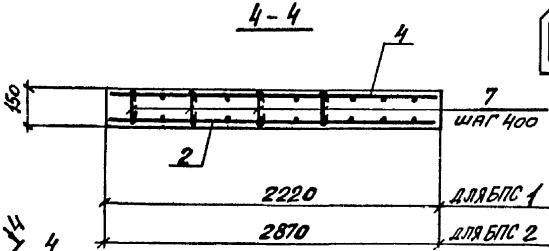

Складирование блоков БПС1; БПС2 выполнять "на торец" не более двух штук по высоте на четырех деревянных прокладках (толщину прокладок принять 15-20мм)

Взам. инв. №

Подпись и дата

Инв. № подл.

Привязан:

Инв. №

Н. контр.	Зорин	
Гл. спец.	Зорин	
Зав. гр.	Фрид ланд	
Вед. инж.	Лопазова	
Проверил	Фрид ланд	
Разработ.	Литвиненко	

708-64.91 КЖ.И-БПС1; БПС2

Блок подпорной стены БПС1; БПС2

Стадия	Масса	Масштаб
Р	см. табл.	
Лист 1	Листов 2	

Харьковский промстройниипроект

Альбом 4

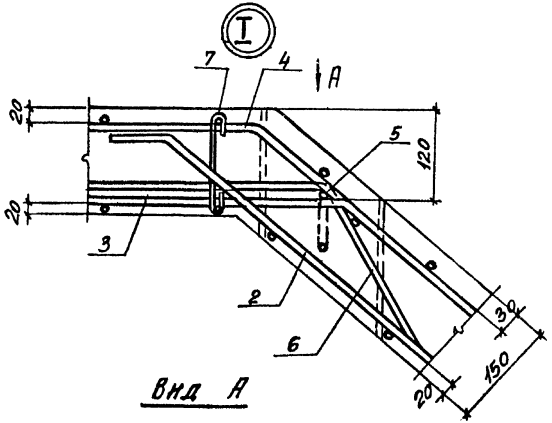

Вид А

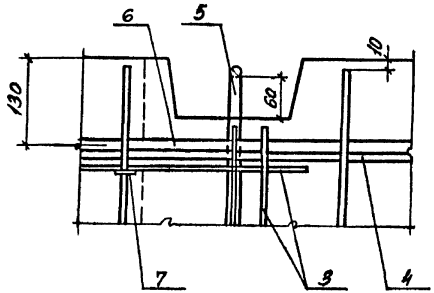

поз. 6

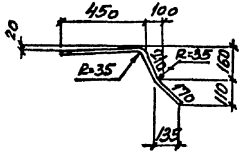

поз. 7

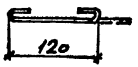

Формат	Зона	Поз	Обозначение	Наименование	Кол-во БПС1	Кол-во БПС2	Примечание
				Сборочные единицы			
		1	708-64.91 КЖ.Н-С45;С49	Сетка арматурная С45	1		5,1
			То же	С49		1	6,8
		2	708-64.91 КЖ.Н-С46;С50	С46	1		8,9
			То же	С50		1	11,5
		3	708-64.91 КЖ.Н-С47;С51	С47	1		4,4
			То же	С51		1	5,9
		4	708-64.91 КЖ.Н-С48;С52	С48	1		30,8
			То же	С52		1	38,9
		5	708-64.91 КЖ.Н-П1...П3	Петля монтажная П2	2		1,52
			То же	П3		2	2,15
				Детали			
		6*		ф12АII ГОСТ 5781-82* С=830	2	2	0,73
		7*		ф6АI, То же, С=200	60	82	0,04
				Материалы			
				Бетон класса В20	1,10	1,38	м³

*) поз. 6,7 смотрите эскизы на данном листе.

Ведомость расхода стали на элемент, кг

Марка элемента	Изделия арматурные								Изделия закладные			Общий расход
	Арматура класса							Всего	Арматура класса		Всего	
	A-I		A-III						A-I			
	ГОСТ 5781-82*								ГОСТ 5781-82*			
	ф6	Итого	ф6	ф10	ф12		Итого		ф14	ф16		
БПС1	20,0	20,0	9,2	22,4	1,5		33,1	53,1	3,0	–	3,0	56,1
БПС2	25,4	25,4	12,1	28,9	1,5		42,5	67,9	–	4,3	4,3	72,2

Привязан:

Инв. №

Инв. № подл. | Подпись и дата | Взам. инв. №

Альбом 4

К1; К1-1

ОПАЛУБКА

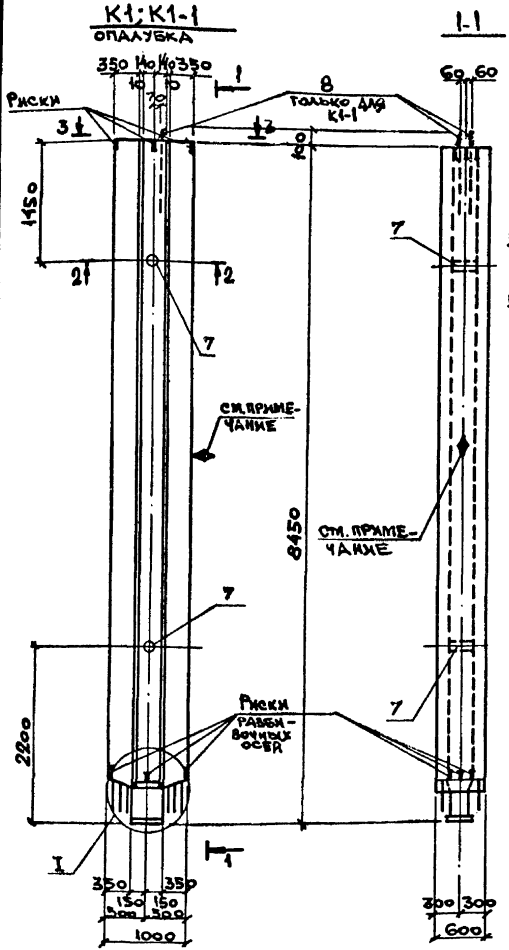

Формат	Зона	Поз.	Обозначение	Наименование	Колич. К1	Колич. К1-1	Примеч.
				Документация			
			708-64.91 КЖ.И-ТУ	Технические условия			
				Сборочные единицы			
				Каркас плоский			
		1	708-64.91 КЖ.И-КР37	КР37	1	1	75,4
		2	КЖ.И-КР38	КР38	2	2	117,6
		3	КЖ.И-КР39	КР39	2	2	82,9
		4	КЖ.И-КР40	КР40	2	2	82,9
				Изделие закладное			
		5	708-64.91 КЖ.И-МН7	МН7	1	1	8,7
		6	КЖ.И-МН8	МН8	2	2	7,0
		7		Труба 15х2 ГОСТ 10704-76* / Ст3кп3-ГОСТ 535-88 l=300	2	2	0,65
		8	ГОСТ 24379.1-80	Болт 1.1 М20х710 Ст3кп	-	2	2,09
				Детали			
		9		Ф10 AIII, ГОСТ 5781-82, l=580	14	14	0,36
		10		Ф10 AI, то же, l=580	26	26	0,36
		11	708-64.91 КЖ.И Ст3...Ст5	Стержень арматурный Ст3	56	56	0,63
		12	КЖ.И Ст3...Ст5	Ст4	14	14	0,43
		13	КЖ.И Ст3...Ст5	Ст5	48	48	0,52
				Материалы			
				Бетон класса В25	4,1	4,1	м³

На грани колонны, указанной на чертеже, несмываемой краской нанести знак ◄►, обозначающий сторону монтажа.

Привязан:

Инв. №

Н. контр.	Зорин	
Гл. спец.	Зорин	
Зав. гр.	Фридланд	
Ведущ.	Ломазова	
Провер.	Ломазова	
Разраб.	Белан	

708-64.91 КЖ.И-К1; К1-1

Колонна К1; К1-1

Стадия	Масса	Масштаб
Р	10250 кг	
Лист 1	Листов 3	

Харьковский Промстройниипроект

Инв. № подл. | Подпись и дата | Взам. инв. №

Альбом 4

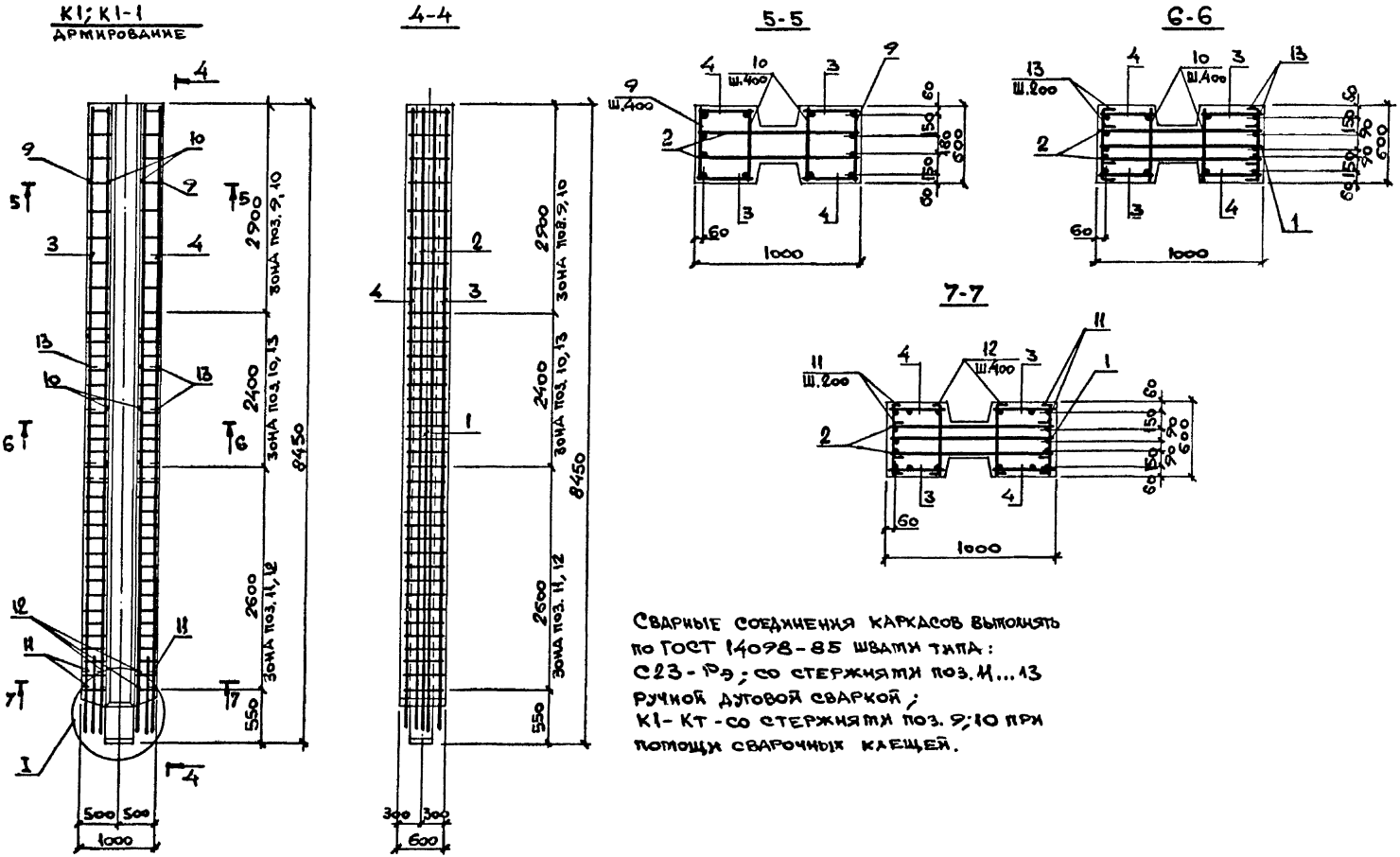

Сварные соединения каркасов выполнять по ГОСТ 14098-85 швами типа: С23-Рэ; со стержнями поз. 11...13 ручной дуговой сваркой; К1-Кт - со стержнями поз. 9; 10 при помощи сварочных клещей.

Инв. № подл.	Подпись и дата	Взам. инв. №

Привязан:

Инв. №

708-64.91 КЖ.И-К 1; К1-1

Лист 2

25208-04 18

Альбом 4

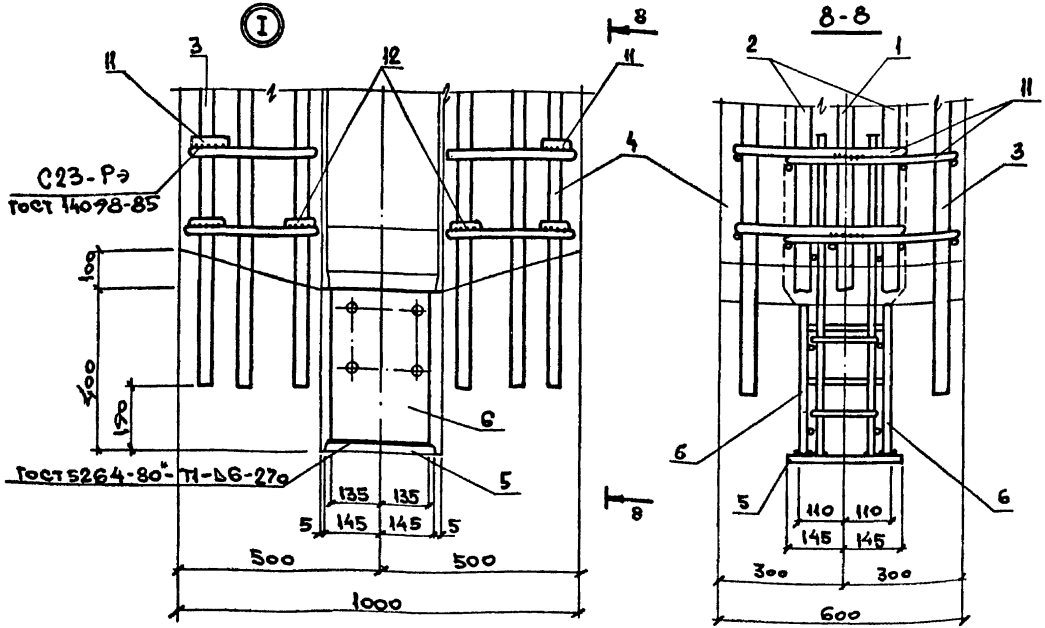

Ведомость расхода стали на элемент, кг

Марка элемента	Изделия арматурные									Изделия закладные												Общий расход
	Арматура класса								Всего	Арматура класса							Прокат марки		Болты				Всего	
	А-I			А-III						А-I			А-III				С235	Ст3кп3-1	Ст3кп					
	ГОСТ 5781-82*									ГОСТ 5781-82*							ГОСТ 19903-74	ГОСТ 10704-76*	ГОСТ 24379.1-80		ГОСТ 5915-70*			
	Ф10	Ф12		Итого	Ф10	Ф18	Ф20	Ф36	Итого		Ф6		Итого	Ф10	Ф12		Итого	δ=8	Труба 45х2	Итого	Шпилька М20	Шайба М20	Гайка М20	Итого		
К1	15,4	54,6		70,0	82,4	104,4	24,4	436,0	647,2	717,2	0,6		0,6	0,7	2,8		3,5	18,5	1,3	19,8	-	-	-	-	23,9	741,1
К1-1	15,4	54,6		70,0	82,4	104,4	24,4	436,0	647,2	717,2	0,6		0,6	0,7	2,8		3,5	18,5	1,3	19,8	3,8	0,2	0,2	4,2	28,1	745,3

Привязан:

Инв. №

708-64.91 КЖИ-К1;К1-1

Лист 3

Инв. № подл. | Подпись и дата | Взам. инв. №

Альбом 4

К2; К2-1; К2-2
ОПАЛУБКА

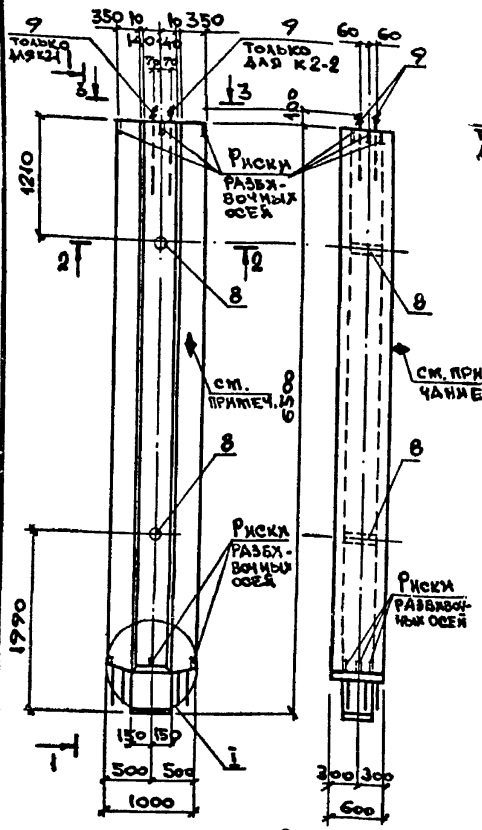

На грани колонны, указанной на чертеже, несущей краской нанести знак ◄, обозначающий сторону монтажа.

Формат	Зона	Поз.	Обозначение	Наименование	Колич. К2	Колич. К2-1, К2-2	Примеч.
				Документация			
			708-64.91 КЖ.И-ТУ	Технические условия			
				Сборочные единицы			
				Каркас плоский			
		1	708-64.91 КЖ.И-КР41	КР41	1	1	110,0
		2	КЖ.И-КР42	КР42	1	1	98,4
		3	КЖ.И-КР43	КР43	1	1	39,0
		4	КЖ.И-КР44	КР44	2	2	33,1
		5	КЖ.И-КР14	КР14	2	2	26,4
				Изделие закладное			
		6	708-64.91 КЖ.И-МН7	МН7	1	1	8,7
		7	КЖ.И-МН8	МН8	2	2	7,0
		8		Труба 15х2 ГОСТ 10704-76* / Ст3кп3-1 ГОСТ 535-88 ℓ=300	2	2	0,65
		9	ГОСТ 24379.1-80	Болт 1.1М20х210 Ст3 кп	-	2	2,07
				Детали			
		11		Ф10 AIII, ГОСТ 5781-82, ℓ=580	34	34	0,36
		12		Ф10 AI, тоже, ℓ=580	62	62	0,36
		13	708-64.91 КЖ.И-СЗ...С5	Стержень арматурный Ст5	104	104	0,52
				Материалы			
				Бетон класса В25	3,1	3,1	м³

Привязан:

Инв. №

Н. контр.	Зорин	
Гл. спец.	Зорин	
Зав. гр.	Фридлина	
Вед. инж.	Ломазова	
Провер.	Ломазова	
Разраб.	Белан	

708-64.91 КЖ.И-К2; К2-1; К2-2

Колонна К2; К2-1; К2-2

Стадия	Масса	Масштаб
Р	7750 кг	

Лист 1 Листов 3

Харьковский Промстройниипроект

Инв. № подл. | Подпись и дата | Взам. инв. №

Альбом 4

К2; К2-1; К2-2
АРМИРОВАНИЕ

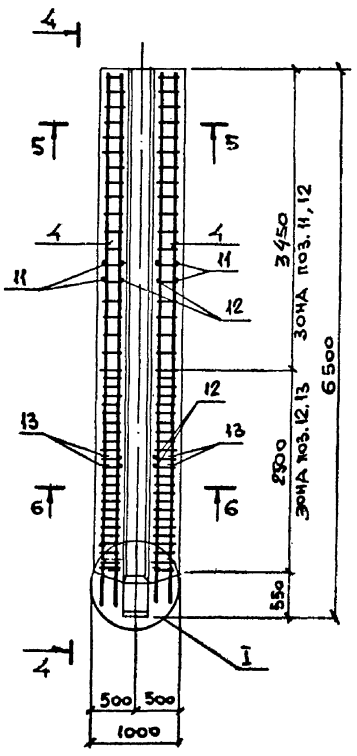

4-4

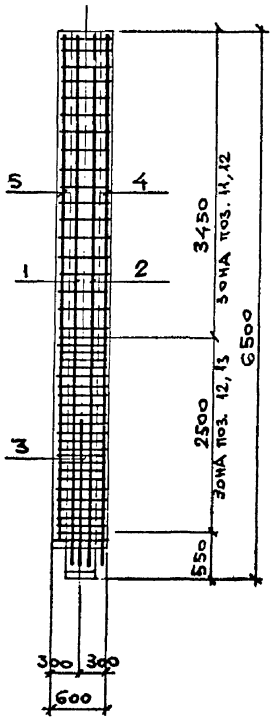

5-5

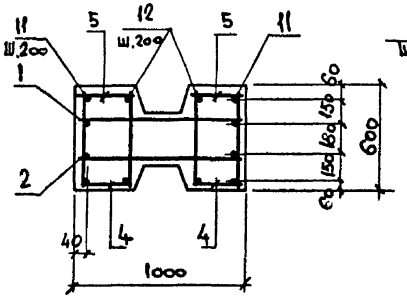

6-6

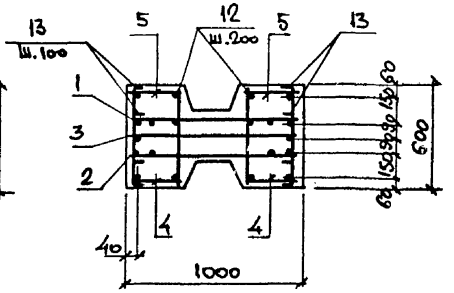

Сварные соединения каркасов выполнять по ГОСТ 14098-85 швами типа: С-23-Рэ со стержнями позиции 13 ручной дуговой сваркой; К1-К7 со стержнями поз. 11, 12 при помощи сварочных клещей.

Инв. № подл.	Подпись и дата	Взам. инв. №

Привязан:			
Инв. №			

708-64.91 КЖ.И-К2; К2-1; К2-2 | Лист 2

25208-04 21

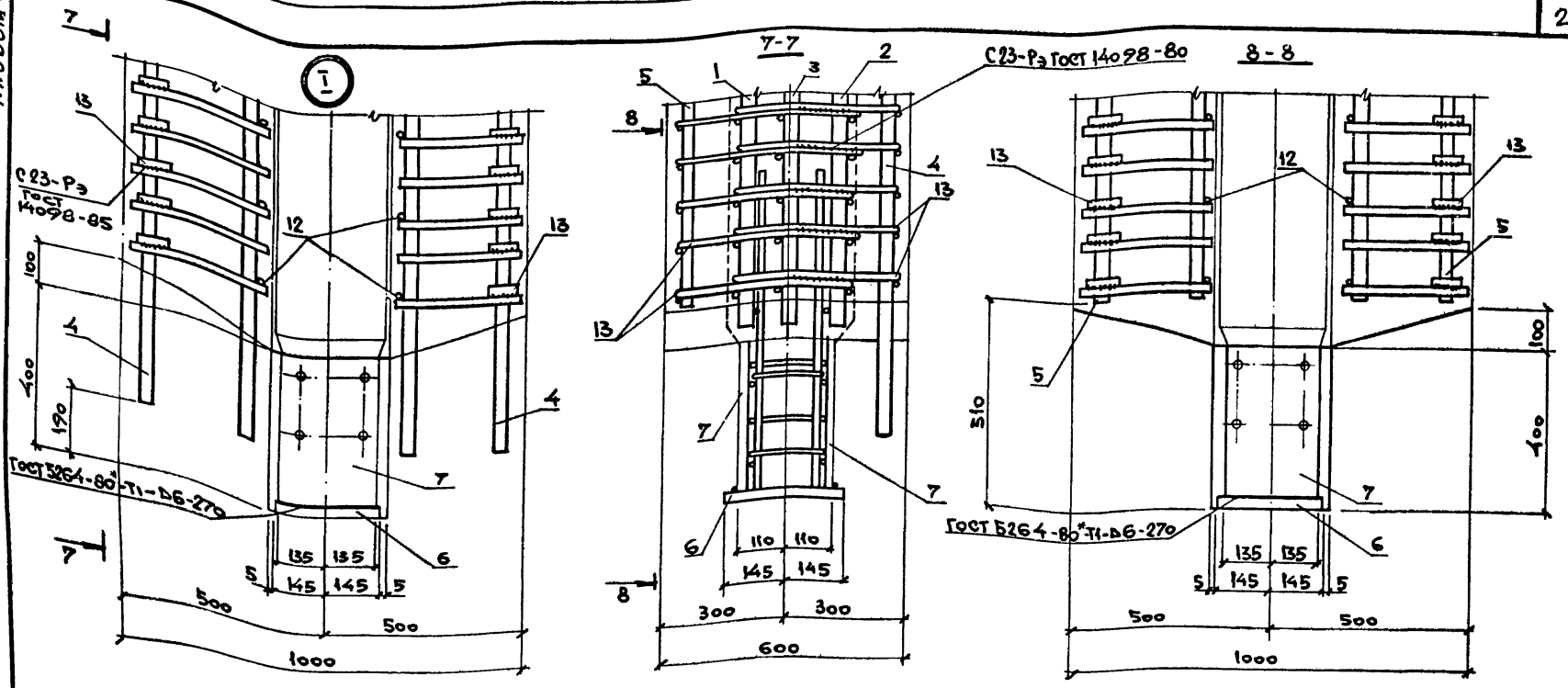

Ведомость расхода стали на элемент, кг

Марка элемента	Изделия арматурные											Изделия закладные											Общий расход
	Арматура класса										Всего	Арматура класса				Прокат марки			Болты				Всего	
	AI				AIII							AI		AIII										
	ГОСТ 5781-82*											ГОСТ 5781-82*				С235	Ст3кп3-1		Ст3кп					
																ГОСТ 17903-74	ГОСТ 10704-76*		ГОСТ 24379.1-80		ГОСТ 5915-70*			
	Ф10	Ф12		Итого	Ф10	Ф16	Ф18	Ф22	Ф32	Итого		Ф6	Итого	Ф10	Ф12	Итого	8÷8	Трубы 45×2	Итого	Шпилька М20	Шайба М20	Гайка М20	Итого		
К2	22,3	54,1		76,4	104,9	65,2	26,4	34,8	147,4	378,7	455,1	0,6	0,6	0,7	2,8	3,5	18,5	1,3	19,8	-	-	-	-	23,3	478,4
К2-1; К2-2	22,3	54,1		76,4	104,9	65,2	26,4	34,8	147,4	378,7	455,1	0,6	0,6	0,7	2,8	3,5	18,5	1,3	19,8	3,8	0,2	0,2	4,2	27,5	482,6

Привязан:

Инв. № подл. | Подпись и дата | Взам. инв. №

Инв. №

708-64.91 КЖ.И-К2; К2-1; К2-2

Лист 3

Альбом 4

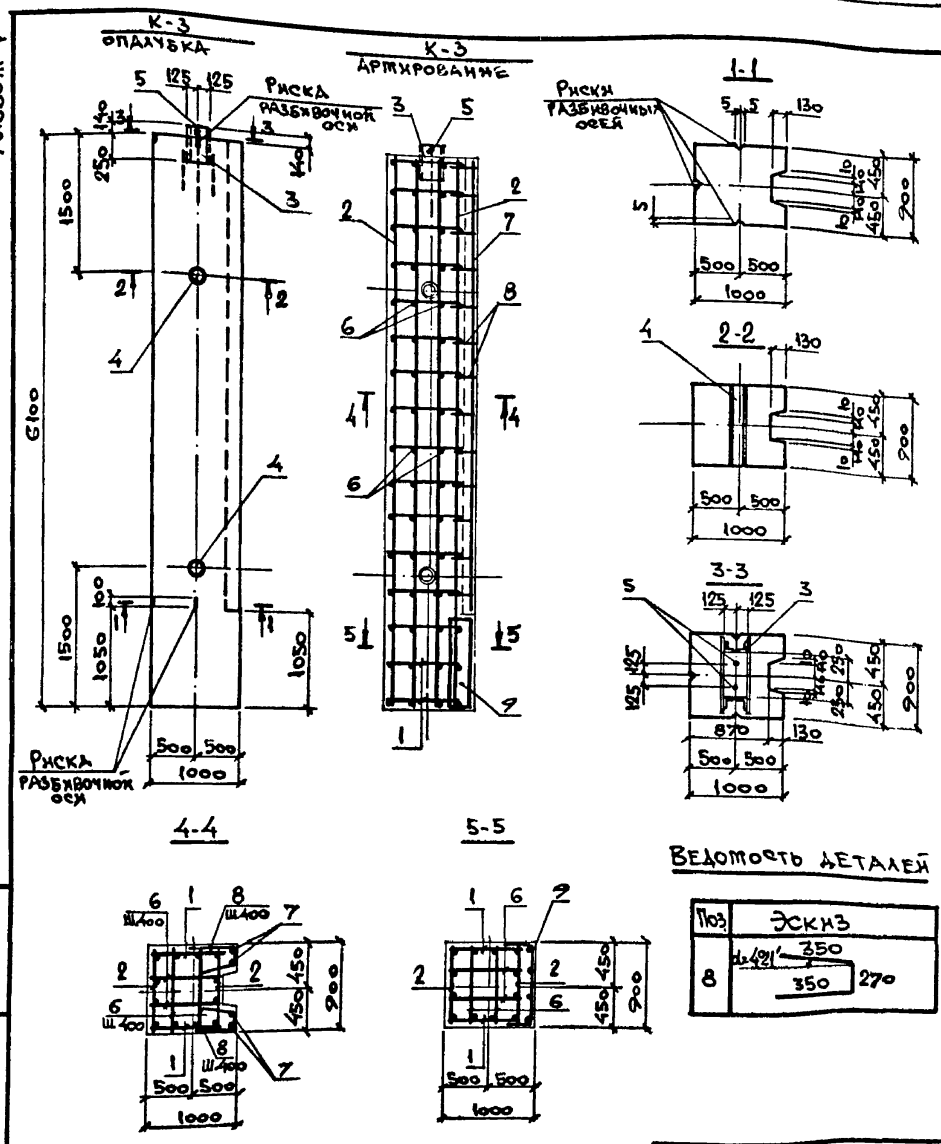

Формат	Зона	Поз.	Обозначение	Наименование	Кол.	Примечан.
				Документация		
			708-64.91 КЖ.И-ТУ	Технические условия		
				Сборочные единицы		
				Каркас плоский		
		1	708-64.91 КЖ.И-Кр 15	Кр 15	2	98,0
		2	КЖ.И-Кр 16	Кр 16	2	52,0
		9	708-64.91 КШ.И-С55	Сетка арматурная С55	1	7,2
		3	708-64.91 КЖ.И-МН3	Изделие закладное МН3	1	26,1
		4		Труба 45х2 ГОСТ 10704-76* / Ст3кп3-1 ГОСТ 535-88 ℓ=900	2	1,9
		5	ГОСТ 24379.1-80	Болт 1.1 М30х1000 Ст3кп	2	6,77
				Детали		
		6		ф 8АI, ГОСТ 5781-82*, ℓ=850	64	0,34
		7		ф 16АIII, то же, ℓ=5000	4	7,9
		8*		ф 8АI, -"-, ℓ=970	26	0,38
				Материалы		
				Бетон класса В25	5,31	м³

Марка элемента	Изделия арматурные							Изделия закладные							Общий расход
	Арматура класса						Всего	Арматура класса		Прокат марки				Всего	
	АI		АIII					АIII		Ст3кп3-1		Ст3кп			
	ГОСТ 5781-82*							ГОСТ 5781-82*		ГОСТ 8509-86	ГОСТ 10704-76	ГОСТ 24379.1-80			
	ф8	Итого	ф12	ф16	ф25	Итого		ф10	Итого	∠125х8	ф45х2	М30	Итого		
К3	55,6	55,6	3,6	31,6	279,6	314,8	370,4	2,1	2,1	24,0	3,8	13,5	41,3	43,4	413,8

Ведомость деталей

Поз.	Эскиз
8	d=4,91' 350 / 350 / 270

Н. контр.	Зорин		
Гл. спец.	Зорин		
Зав. гр.	Фридланд		
Вед. инж.	Ломазова		
Провер.	Ломазова		
Разраб.	Белан		

Привязан:

Инв. №

708-64 91 КЖ.И-К3

Колонна К3

Стадия	Масса	Масштаб
Р	13,300 кг	

Лист | Листов 1

Харьковский Промстройниипроект

Инв. № подл. | Подпись и дата | Взам. инв. №

25208-04 23

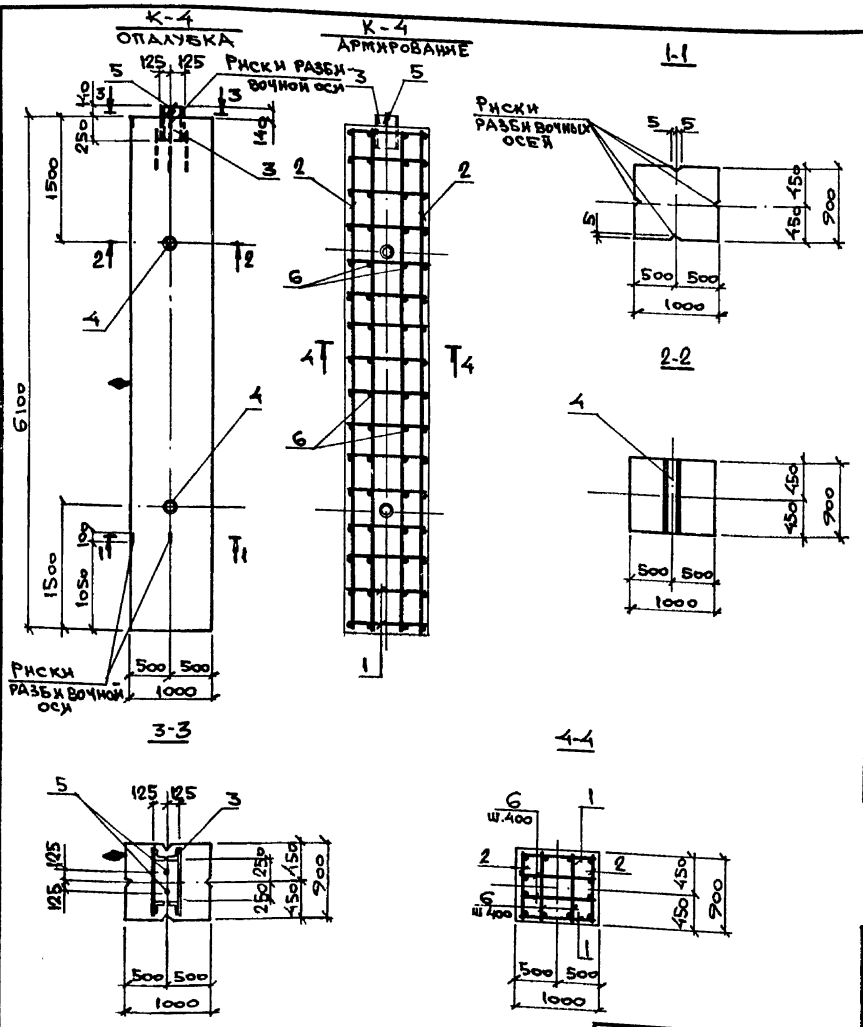

Формат	Зона	Поз.	Обозначение	Наименование	Кол.	Примеч.
				Документация		
			708-64.91 КЖ.И-ТУ	Технические условия		
				Сборочные единицы		
				Каркас плоский		
		1	708-64.91 КЖ.И-КР 15	КР 15	2	98,0
		2	КЖ.И-КР 16	КР 16	2	52,0
				Изделие закладное		
		3	708-64.91 КЖ.И-МН3	МН3	1	26,1
		4		Труба 45х2 ГОСТ 10704-76* / Ст3кп3-1 ГОСТ 535-88 ℓ=900	2	1,7
		5	ГОСТ 24379.1-80	Болт 1.1 М30х1000 Ст3 кп	2	6,77
				Детали		
		6		Ф8 АI, ГОСТ 5781-82* ℓ=850	64	0,34
				Материалы		
				Бетон класса В25	5,49	м3

Марка элемента	Изделия арматурные					Изделия закладные						Обычный расход
	Арматура класса				Всего	Арматура класса	Прокат марки				Всего	
	АI		АIII			АIII	Ст3кп3-1		Ст3кп			
	ГОСТ 5781-82*					ГОСТ 5781-82*	ГОСТ 8509-86	ГОСТ 10704-76*	ГОСТ 24379.1-80			
	Ф8	Итого	Ф25	Итого		Ф10	Итого	125х8	Ф45х2	М30	Итого	
К4	42,2	42,2	279,6	279,6	321,8	2,1	2,1	24,0	3,8	13,5	41,3	43,4	365,2

На грани колонны, указанной на чертеже, несмываемой краской нанести знак ◆, обозначающий сторону монтажа.

Н.контр.	Зорин		
Гл.спец.	Зорин		
Зав.гр.	Фридланд		
Вед.инж.	Ломазова		
Провер.	Ломазова		
Разраб.	Бехан		

Привязан:

Инв.№

708-64.91 КЖ.И-К4

Колонна К4

Стадия	Масса	Масштаб
Р	13 700 кг	
Лист	Листов 1	

ХАРЬКОВСКИЙ ПРОМСТРОЙНИИПРОЕКТ

Инв.№подл. | Подпись и дата | Взам.инв.№

Альбом 4

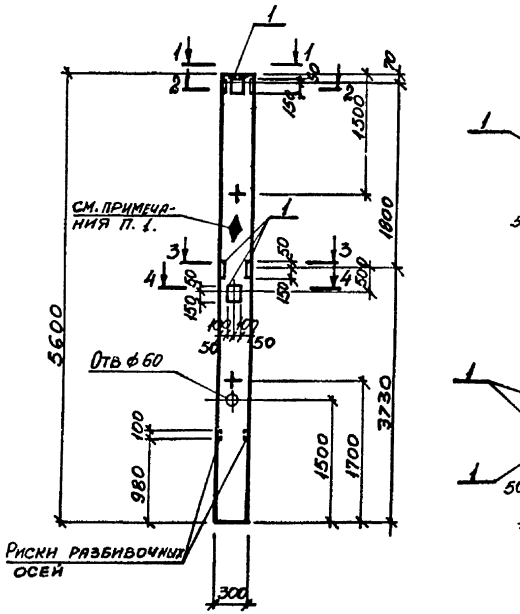

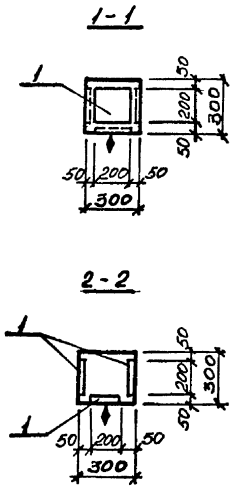

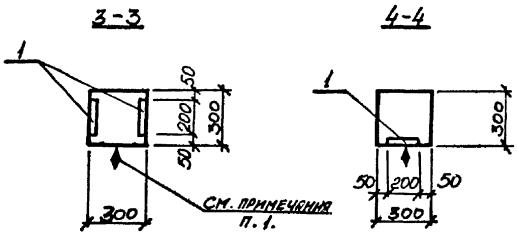

Формат	Зона	Поз.	Обозначение	Наименование	Кол	Примечание
				Документация		
			1.423.1-3/88 в.1	Технические условия		
				к изготовлению сборных		
				железобетонных конструкций		
				Сборочные единицы		
			1.423.1-3/88 в.1	Колонна 1К48-1М2	1	
				Изделие закладное		
		1	1.400-15 в.1	МН 118-3	7	3,5кг

Ведомость расхода стали на дополнительные закладные изделия, кг

Марка элемента	Изделия закладные						Всего
	Арматура класса			Прокат марки			
	А-III			С235			
	ГОСТ 5781-82		Итого	ГОСТ 19903-74		Итого	
	ф12			δ=8			
К5	7,0		7,0	17,5		17,5	24,5

1. На грани колонны, указанной на чертеже, нанести несмываемой краской знак ♦, обозначающий сторону монтажа.
2. Армирование колонны К4 выполнить по серийной колонне 1К48-1М2 (серия 1.423.1-3/88 вып.1).

Н.контр.	Зорин		708 - 64.91	КЖ.И - К5		
Гл.спец.	Зорин		Колонна К5	Стадия	Масса	Масштаб
Зав.гр.	Фридланд			Р	1300 кг	
Вед.инж.	Журавлева			Лист	Листов 1	
Провер.	Журавлева			ХАРЬКОВСКИЙ ПРОМСТРОЙНИИПРОЕКТ		
Разраб.	Гнатенко					

Привязан:

Инв. №

Инв. № подл. | Подпись и дата | Взам. инв. №

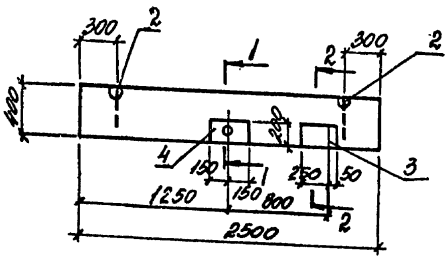

1-1

ОПАЛУБКА

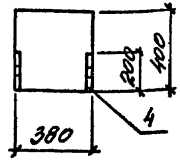

Формат	Зона	Поз	Обозначение	Наименование	Кол	Примеч.
				Документация		
			708-64.91. КЖ.Н-ТЧ	Технические условия		
				Сборочные единицы		
		1	708-64.01 КЖ.Н-Кр46	Каркас плоский Кр46	3	5.1
				Изделие закладное		
		2	1.400-9. Вып. 1	Петля строповочная УП1-6	2	0.98
		3	1.400-15 Вып. 1	МИЗОТ-4	1	9.6
		4	708-64.91 КЖ.К-МН4	МН4	1	10.6
				Детали		
		5		ф6 АII, ГОСТ 5781-82, С350	10	0.07
				Материалы		
				Бетон класса В15	0,38	м³

1-1

АРМИРОВАНИЕ

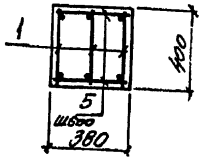

2-2

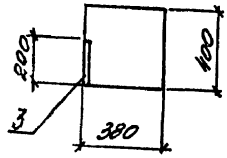

РАСЧЕТНАЯ СХЕМА ПР1

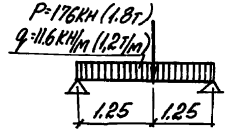

ВЕДОМОСТЬ РАСХОДА СТАЛИ НА ЭЛЕМЕНТ, КГ

Марка элемента	Изделия арматурные						Всего	Изделия закладные										Всего	Общий расход
	Арматура класса							Арматура класса						Прокат					
	A-III				A-I			A-III					A-I	С235					
	ГОСТ 5781-82*							ГОСТ 5781-82*						ГОСТ 19903-74*		ГОСТ 3262-75*			
	ф10	ф12		Итого	ф6			ф10	ф12	ф14	ф16	Итого	ф12	Итого	δ=8	δ=10		Итого		
Пр1	4,5	6,6			4,8		15,9	1,0	1,3	2,0	2,3	6,6	2,0	2,0	7,6	5,3		0,62	22,1	38,0

I

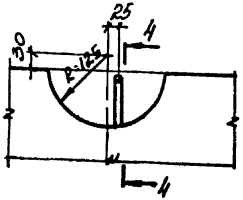

4-4

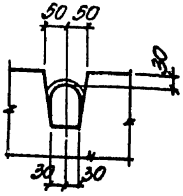

Н.контр	Зорин		
Гл.спец	Зорин		
Зав.гр	Фриланд		
Вед.инж.	Журавлева		
Провер	Фриланд		
Разраб.	Лучкая		

Привязан:

Инв. №

708-64.91 КЖ.Н-ПР1

Перемычка ПР1

Стадия	Масса	Масштаб
Р	950 кг	
Лист	Листов 1	

ХАРЬКОВСКИЙ ПРОМСТРОЙНИИПРОЕКТ

Инв. № подл. | Подп. и дата | Взам. инв. №

Альбом 4

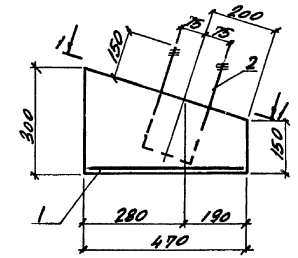

1-1

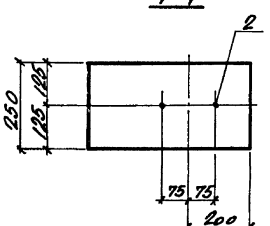

Формат	Зона	Поз	Обозначение	Наименование	Кол.	Примеч.
				Документация		
			708-64.91 КЖ.И-ТУ	Технические условия		
				Сборочные единицы		
		1	708-64.91 КЖ.И-С56	Сетка арматурная С56	1	0.4
				Изделие закладное		
		2	708-64.91 КЖ.И-МН5	МН5	1	2.2
				Материалы		
				Бетон класса В15	003	м³

Ведомость расхода стали на элемент, кг

Марка элемента	Изделия арматурные			Всего	Изделия закладные			Всего	Общий расход
	Арматура класса AI ГОСТ 5781-82*				Арматура класса A-III ГОСТ 5781-82*				
	ф6		Итого		ф20		Итого		
ОП1	0,31		0,31	0,31	2,2		2,2	2,2	2,51

Привязан:

Инв. №

Н. контр.	Зорин		
Гл. спец.	Зорин		
Зав. гр.	Рудакова		
Вед. инж.	Журавлева		
Проверил	Журавлева		
Разраб.	Соколова		

708-64.91 КЖ.И-ОП1

Опорная подушка ОП1

Стадия	Масса	Масштаб
Р	80кг	
Лист	Листов 1	

Харьковский Промстройниипроект

Альбом 4

Формат	Зона	Поз	Обозначение	Наименование	Кол	Примеч.
				Документация		
			708-64.91 КЖ.И-ТУ	Технические условия		
			708-64.91 КЖ.И-КП1...КП3; КПВ6	Сборочный чертеж		
				КП1		
				Сборочные единицы		
		1	708-64.91 КЖ.И-КР5; КР6	Каркас плоский КР5	5	18.4
		2	То же	КР6	2	32.4
				Детали		
		3*		Ф12АД, ГОСТ5781-82*, ℓ=1775	52	1.6
				КП2		
				Сборочные единицы		
		1	708-64.91 КЖ.И-КР5; КР6	Каркас плоский КР5	4	18.4
		2	То же	КР6	2	32.4
				Детали		
		4*		Ф12АД, ГОСТ5781-82*, ℓ=1525	52	1.4
				КП3		
				Сборочные единицы		
		1	708-64.91 КЖ.И-КР5; КР6	Каркас плоский КР5	2	18.4
		2	То же	КР6	2	32.4
				Детали		
		5*		Ф12АД, ГОСТ5781-82*, ℓ=925	52	0.82
				КП8		
				Сборочные единицы		
		1	708-64.91 КЖ.И-КР5; КР6	Каркас плоский КР5	3	18.4
		2	То же	КР6	2	32.4
				Детали		
		6*		Ф12АД, ГОСТ5781-82*, ℓ=1275	52	1.1

*) Позиции 3...6 см. ведомость деталей

Привязан:

Инв №

Н. контр.	Зорин	
Гл. спец.	Зорин	
Зав. гр.	Фридлянд	
Вед. инж.	Ломазова	
Провер.	Ломазова	
Разраб.	Соколова	

708-64.91 КЖ.И-КП1...КП3; КПВ

Каркас пространственный КП1...КП3; КПВ

Стадия	Лист	Листов
Р		1

Харьковский Промстройниипроект

Инв. № подл. | Подпись и дата | Взам. инв. №

Альбом 4

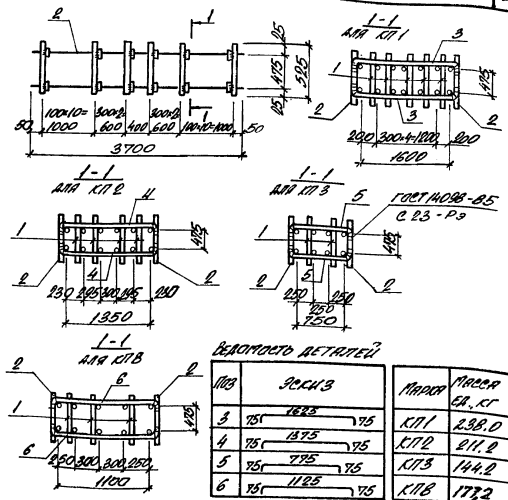

Ведомость деталей

Поз	Эскиз
3	75 1625 75
4	75 1375 75
5	75 775 75
6	75 1125 75

Марка	Масса ед., кг
КП1	238.0
КП2	211.2
КП3	144.2
КП8	177.2

Привязан:

Инв. №

Н. контр.	Зорин	
Гл. спец.	Зорин	
Зав. гр.	Фридлянд	
Вед. инж.	Ломазова	
Провер.	Ломазова	
Разраб.	Соколова	

708-64.91 КЖ.И-КП1...КП3; КПВ6

Каркас пространственный КП1...КП3; КПВ. Сборочный чертеж

Стадия	Масса	Масштаб
Р	см табл.	

Лист | Листов 1

Харьковский Промстройниипроект

Инв. № подл. | Подпись и дата | Взам. инв. №

25208-04 28

Формат	Зона	Поз.	Обозначение	Наименование	Кол.	Примечание
				Документация		
			708-64.91 КЖ.И-ТУ	Технические условия		
			708-64.91 КЖИ-КП4*; КП5СБ	Сборочный чертеж КПЧ		
				Сборочные единицы		
		1	708-64.91 КЖ.И-КР7*; КР8*	Каркас плоский Кр 7	3	48,0
				Детали		
		2*		ф8 AI, ГОСТ 5781-82*, ℓ=630	30	0,25
		3*		ф10 AI, То же, ℓ=630	6	0,39
				КП5		
				Сборочные единицы		
		1	708-64.91 КЖ.И-КР7; КР8*	Каркас плоский Кр 8	3	43,8
				Детали		
		2*		ф8 AI, ГОСТ 5781-82*, ℓ=630	26	0,25
		3*		ф10 AI, То же, ℓ=630	7	0,39

*) Позиции 2; 3 см. ведомость деталей.

Привязан:

Инв. №

Инв. № подл. | Подпись и дата | Взам. инв. №

Н. контр.	Зорин		
Гл. спец.	Зорин		
Зав. гр.	Фридланд		
Вед. инж.	Ломазова		
Провер.	Ломазова		
Разраб.	Артеменко		

708-64.91 КЖ.И-КП4; КП5

Каркас пространственный КП4; КП5

Стадия	Лист	Листов
Р		1

Харьковский Промстройниипроект

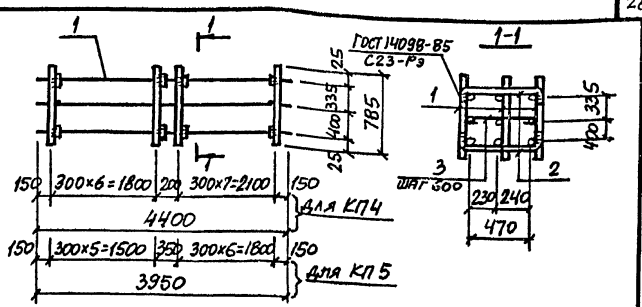

Ведомость деталей

Поз.	Эскиз
2	65, 500, 65
3	500

Марка	Масса ед., кг
КП4	156,8
КП5	149,6

Привязан:

Инв. №

Инв. № подл. | Подпись и дата | Взам. инв. №

Н. контр.	Зорин		
Гл. спец.	Зорин		
Зав. гр.	Фридланд		
Вед. инж.	Ломазова		
Провер.	Ломазова		
Разраб.	Артеменко		

708-64.91 КЖ.И-КП4; КП5СБ

Каркас пространственный КП4; КП5. Сборочный чертеж

Стадия	Масса	Масштаб
Р	см. табл.	
Лист	Листов 1	

Харьковский Промстройниипроект

Альбом 4

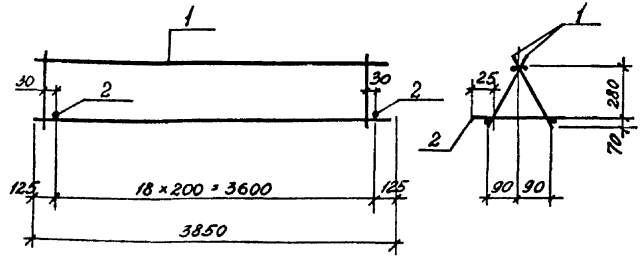

Формат	Зона	Поз.	Обозначение	Наименование	Кол.	Примечание
				Документация		
			708-64.91 КЖ.И-ТУ	Технические условия		
				Сборочные единицы		
		1	708-64.91 КЖ.И-Кр12	Каркас плоский Кр 12	2	9,6
				Детали		
БУ		2		ф 6АI, ГОСТ 5781-82,* l=240	19	0,05

Привязан:

Инв. №

Н. контр.	Зорин	Зорин	
Гл. спец.	Зорин	Зорин	
Зав. гр.	Фридланд	[signature]	
Вед. инж.	Журавлева	[signature]	
Провер.	Журавлева	[signature]	
Разраб.	Пилина	[signature]	

708-64.91 КЖ.И-КП6

Каркас пространственный КП6

Стадия	Масса	Масштаб
Р	20,2кг	

Лист | Листов 1

Харьковский ПРОМСТРОЙНИИПРОЕКТ

Взам. инв. № | Подпись и дата | Инв. № подл.

Альбом 4

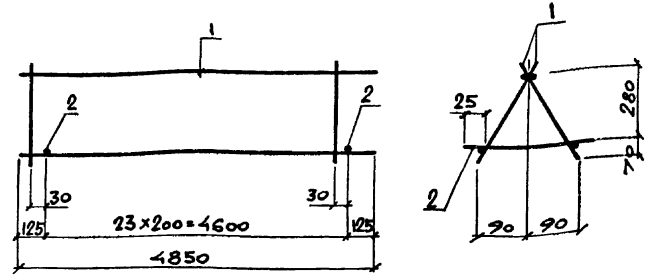

Формат	Зона	Поз.	Обозначение	Наименование	Кол.	Примеч.
				Документация		
			708-64.91 КЖ.И-ТУ	Технические условия		
				Сборочные единицы		
		1	708-64.91 КЖ.И-Кр13	Каркас плоский Кр13	2	12,0
				Детали		
		2		ФбАI, ГОСТ 5781-82,* l=240	24	0,05

Привязан:

Инв. №

Н. контр.	Зорин	Зорин	
Гл. спец.	Зорин	Зорин	
Зав. гр.	Фридланд	[signature]	
Вед. инж.	Журавлева	[signature]	
Провер.	Журавлева	[signature]	
Разраб.	Белан	[signature]	

708-64.91 КЖ.И-КП7

Каркас пространственный КП7

Стадия	Масса	Масштаб
Р	25,2кг	

Лист | Листов 1

Харьковский Промстройнинпроект

Взам. инв. № | Подпись и дата | Инв. № подл.

Формат	Зона	Поз.	Обозначение	Наименование	Кол.	Примечание
				Документация		
			708-64.91 КЖ.Ч-ТУ	Технические условия		
			708-64.91 КЖ.Ч-Кр1...Кр4СБ	Сборочный чертеж		
				Кр1		
				Детали		
		1		ф20 AIII ГОСТ 5781-82* ℓ=6500	1	16,1
		2		ф12 AIII ГОСТ 5781-82* ℓ=6500	1	5,8
		3		ф8 AI ГОСТ 5781-82* ℓ=350	33	0,14
				Кр2		
				Детали		
		1		ф20 AIII ГОСТ 5781-82* ℓ=3950	1	9,8
		2		ф12 AIII ГОСТ 5781-82* ℓ=3950	1	3,5
		3		ф8 AI ГОСТ 5781-82* ℓ=350	20	0,14
				Кр3		
				Детали		
		1		ф20 AIII ГОСТ 5781-82* ℓ=5500	1	13,6
		2		ф12 AIII ГОСТ 5781-82* ℓ=5500	1	4,9
		3		ф8 AI ГОСТ 5781-82* ℓ=350	28	0,14
				Кр4		
				Детали		
		1		ф20 AIII ГОСТ 5781-82* ℓ=4550	1	11,2
		2		ф12 AIII ГОСТ 5781-82* ℓ=4550	1	4,0
		3		ф8 AI ГОСТ 5781-82* ℓ=350	23	0,14

Привязан:

Инв. №

Взам. инв. № | Подпись и дата | Инв. № подл.

Н. контр.	Зорин	
Гл. спец.	Зорин	
Зав. гр.	Фрицлана	
Вед. инж.	Ломазова	
Провер.	Ломазова	
Разраб.	Пилина	

708-64.91 КЖ.Ч-Кр1... Кр4

Каркас плоский Кр1... Кр4

Стадия	Лист	Листов
Р		1

Харьковский Промстройниипроект

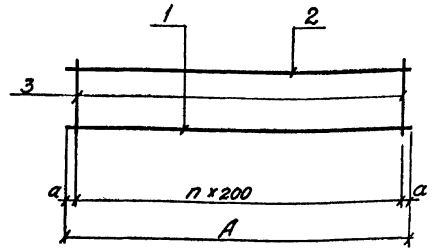

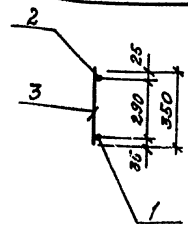

Марка	Размеры, мм			Масса ед., кг
	A	n	a	
Кр1	6500	32	50	26,5
Кр2	3950	19	75	16,0
Кр3	5500	27	50	22,4
Кр4	4550	22	75	18,4

Привязан:

Инв. №

Взам. инв. № | Подпись и дата | Инв. № подл.

Н. контр.	Зорин	
Гл. спец.	Зорин	
Зав. гр.	Фрицлана	
Вед. инж.	Ломазова	
Провер.	Ломазова	
Разраб.	Пилина	

708-64.91 КЖ.Ч-Кр1... Кр4СБ

Каркас плоский Кр1... Кр4. Сборочный чертеж

Стадия	Масса	Масштаб
Р	см. табл.	
Лист	Листов 1	

Харьковский Промстройниипроект

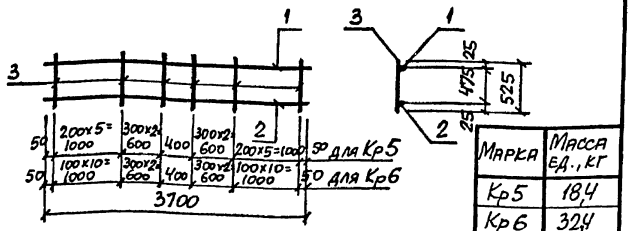

Марка	Масса ед., кг
Кр5	18,4
Кр6	32,4

Формат	Зона	Поз.	Обозначение	Наименование	Кол.	Примечание
				Документация		
			708-64.91 КЖ.И-ТУ	Технические условия		
				Кр5		
				Детали		
		1		ф16AIII, ГОСТ 5781-82*, ℓ=3700	1	5,9
		2		ф20AIII, То же, ℓ=3700	1	9,1
		3		ф8AI, " , ℓ=525	16	0,21
				Кр6		
				Детали		
		1		ф16AIII, ГОСТ 5781-82*, ℓ=3700	1	5,9
		2		ф25AIII, То же, ℓ=3700	1	14,3
		3		ф12AI, " , ℓ=525	26	0,47

Привязан:

Инв. №

Инв. № подл. | Подпись и дата | Взам. инв. №

Н. контр.	Зорин		
Гл. спец.	Зорин		
Зав. гр.	Фридланд		
Вед. инж.	Ломазова		
Провер.	Ломазова		
Разраб.	Артеменко		

708-64.91 КЖ.И-Кр5; Кр6

Каркас плоский Кр5; Кр6

Стадия	Масса	Масштаб
Р	см. табл.	
Лист	Листов 1	

Харьковский Промстройниипроект

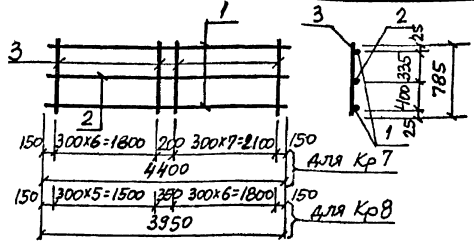

Марка	Масса ед., кг
Кр7	49,0
Кр8	43,8

Формат	Зона	Поз.	Обозначение	Наименование	Кол.	Примечание
				Документация		
			708-64.91 КЖ.И-ТУ	Технические условия		
				Кр7		
				Детали		
		1		ф28AIII, ГОСТ 5781-82*, ℓ=4400	2	21,3
		2		ф8AI, То же, ℓ=4400	1	1,7
		3		ф8AI, " , ℓ=785	15	0,31
				Кр8		
				Детали		
		1		ф28AIII, ГОСТ 5781-82*, ℓ=3950	2	19,1
		2		ф8AI, То же, ℓ=3950	1	1,6
		3		ф8AI, " , ℓ=785	13	0,31

Привязан:

Инв. №

Инв. № подл. | Подпись и дата | Взам. инв. №

Н. контр.	Зорин		
Гл. спец.	Зорин		
Зав. гр.	Фридланд		
Вед. инж.	Ломазова		
Провер.	Ломазова		
Разраб.	Артеменко		

708-64.91 КЖ.И-Кр7; Кр8

Каркас плоский Кр7; Кр8

Стадия	Масса	Масштаб
Р	см. табл.	
Лист	Листов 1	

Харьковский Промстройниипроект

Альбом 4

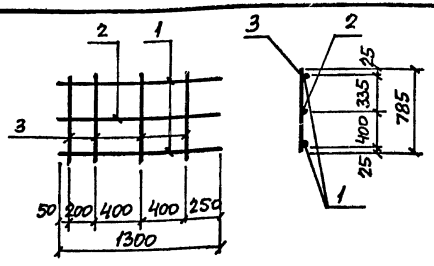

Формат	Зона	Поз.	Обозначение	Наименование	Кол.	Примечание
				Документация		
			708-64.91 КЖ.И-ТУ	Технические условия		
				Детали		
		1		ф28AIII, ГОСТ 5781-82*, ℓ=1300	2	6,3
		2		ф8AI, То же, ℓ=1300	1	0,51
		3		ф8AI, " , ℓ=785	4	0,31

Привязан:

Инв. №

Н. контр.	Зорин		
Гл. спец.	Зорин		
Зав. гр.	Фрицланд		
Вед. инж.	Ломазова		
Провер.	Ломазова		
Разраб.	Артеменко		

708-64.91 КЖИ-Кр 9

Каркас плоский Кр 9

Стадия	Масса	Масштаб
Р	14,4кг	

Лист | Листов 1

Харьковский промстройниипроект

Альбом 4

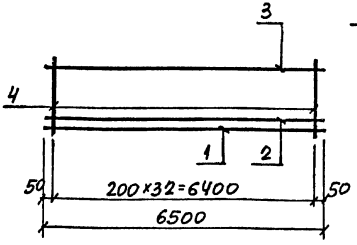

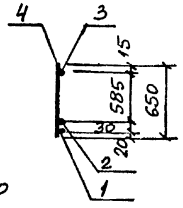

Формат	Зона	Поз.	Обозначение	Наименование	Кол.	Примечание
				Документация		
			708-64.91 КЖ.И-ТУ	Технические условия		
				Детали		
		1		ф20AIII, ГОСТ 5781-82*, ℓ=6500	1	16,1
		2		ф16AIII, То же, ℓ=6500	1	10,3
		3		ф10AI, " , ℓ=6500	1	4,0
		4		ф8AI, " , ℓ=650	33	0,26

Привязан:

Инв. №

Н. контр.	Зорин		
Гл. спец.	Зорин		
Зав. гр.	Фрицланд		
Вед. инж.	Ломазова		
Провер.	Ломазова		
Разраб.	Артеменко		

708-64.91 КЖ.И-Кр10

Каркас плоский Кр10

Стадия	Масса	Масштаб
Р	39,0кг	

Лист | Листов 1

Харьковский промстройниипроект

Альбом 4

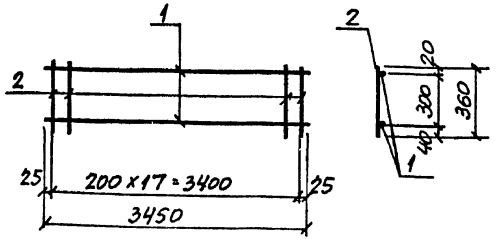

Формат	Зона	Поз.	Обозначение	Наименование	Кол.	Примечание
				Документация		
			708-64.91 КЖ.И-ТУ	Технические условия		
				Детали		
		1		ф12AI, ГОСТ 5781-82*, ℓ=3450	2	3,1
		2		ф12AI, То же, ℓ=360	18	0,32

Привязан:

Инв. №

Инв. № подл. | Подпись и дата | Взам. инв. №

			708-64.91 КЖ.И-Кр11			
Н. контр.	Зорин		Каркас плоский Кр11	Стадия	Масса	Масштаб
Гл. спец.	Зорин			Р	12,0кг	
Зав. гр.	Фридланд			Лист	Листов 1	
Вед. инж.	Ломазова			Харьковский промстройниипроект		
Провер.	Ломазова					
Разраб.	Артеменко					

Альбом 4

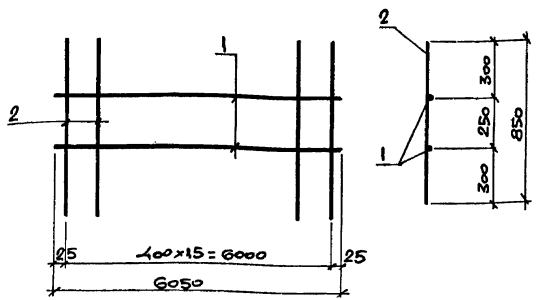

Формат	Зона	Поз.	Обозначение	Наименование	Кол.	Примеч.
				Документация		
			708-64.91 КЖ.И-ТУ	Технические условия		
				Детали		
		1		ф25AIII, ГОСТ 5781-82*, ℓ=6050	2	23,3
		2		ф8AI, То же, ℓ=850	16	0,34

Привязан:

Инв. №

Инв. № подл. | Подпись и дата | Взам. инв. №

			708-64.91 КЖ.И-Кр16			
Н. контр.	Зорин		Каркас плоский Кр 16	Стадия	Масса	Масштаб
Гл. спец.	Зорин			Р	52,0кг	
Зав. гр.	Фридланд			Лист	Листов	
Вед. инж.	Ломазова			Харьковский промстройниипроект		
Провер.	Ломазова					
Разраб.	Белан					

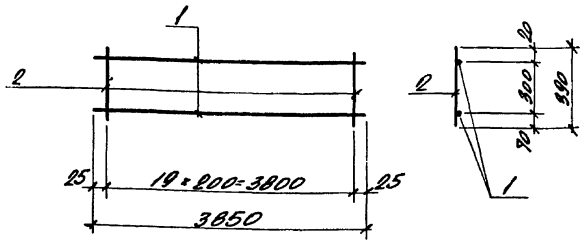

Дубл.	Взам. инв. №	Поз.	Обозначение	Наименование	Кол.	Примеч.
				Документация		
			708-64.91 КЖ.К-ТУ	Технические условия		
				Детали		
		1		Ф10 АТ, ГОСТ 5781-82*, ℓ=3850	2	2,4
		2		Ф10 АТ, То же, ℓ=390	20	0,24

Привязан:

Инв. №

Н. контр.	Зорин		
Гл. спец.	Зорин		
Зав. гр.	Фрилинна		
Вед. инж.	Журавлева		
Провер.	Журавлева		
Разраб.	Соколова		

708-64.91 КЖ.К-Кр12

Каркас плоский Кр12

Стадия	Масса	Масштаб
Р	9,6кг	
Лист	Листов 1	

Харьковский Промстройниипроект

Инв. № подл. | Подпись и дата | Взам. инв. №

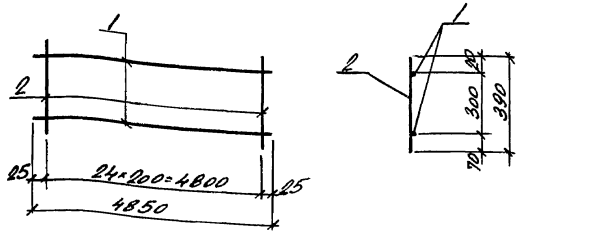

Дубл.	Взам. инв. №	Поз.	Обозначение	Наименование	Кол.	Примеч.
				Документация		
			708-64.91 КЖ.К-ТУ	Технические условия		
				Детали		
		1		Ф10 АТ, ГОСТ 5781-82*, ℓ=4850	2	3,0
		2		Ф10 АТ, то же, ℓ=390	25	0,24

Привязан:

Инв. №

Н. контр.	Зорин		
Гл. спец.	Зорин		
Зав. гр.	Фрилинна		
Вед. инж.	Журавлева		
Провер.	Журавлева		
Разраб.	Соколова		

708-64.91 КЖ.К-Кр13

Каркас плоский Кр13

Стадия	Масса	Масштаб
Р	12,0кг	
Лист	Листов 1	

Харьковский Промстройниипроект

Инв. № подл. | Подпись и дата | Взам. инв. №

Альбом 4

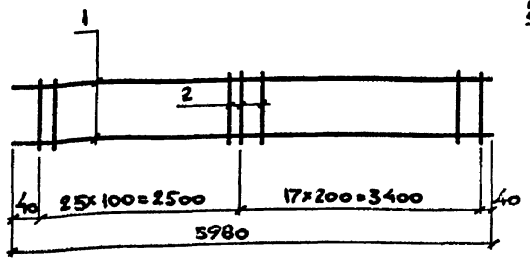

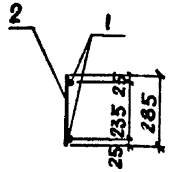

Формат	Зона	Поз.	Обозначение	Наименование	Кол.	Примечан.
				Документация		
			708-64.91 КЖ.И-ТУ	Технические условия		
				Детали		
		1		ф16AIII, ГОСТ 5781-82, ℓ=5980	2	9,4
		2		ф10AIII, то же, ℓ=285	43	0,18

Привязан:

Инв. №

Н. Контр.	Зорин		
Гл. спец.	Зорин		
Зав. гр.	Фридланд		
Вед. инж.	Ломазова		
Провер.	Ломазова		
Разраб.	Белан		

708-64.91 КЖ.И-КР1-4

Каркас плоский КР1-4

Стадия	Масса	Масштаб
Р	26,4кг	
Лист	Листов 1	

Харьковский Промстройниипроект

Альбом 4

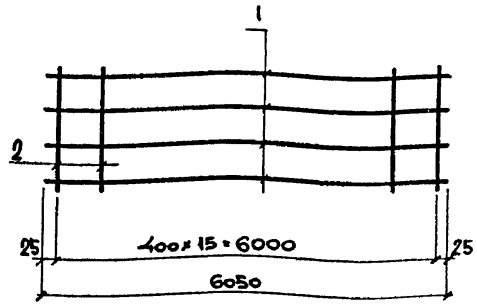

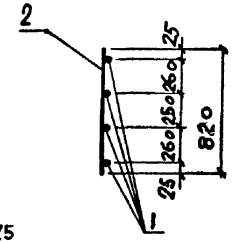

Формат	Зона	Поз.	Обозначение	Наименование	Кол.	Примечан.
				Документация		
			708-64.91 КЖ.И-ТУ	Технические условия		
				Детали		
		1		ф25AIII, ГОСТ 5781-82, ℓ=6050	4	23,3
		2		ф8AI, то же, ℓ=820	16	0,3

Привязан:

Инв. №

Н. Контр.	Зорин		
Гл. спец.	Зорин		
Зав. гр.	Фридланд		
Вед. инж.	Ломазова		
Провер.	Ломазова		
Разраб.	Белан		

708-64.91 КЖ.И-КР 15

Каркас плоский КР 15

Стадия	Масса	Масштаб
Р	98,0кг	
Лист	Листов 1	

Харьковский Промстройниипроект

Формат	Зона	Поз	Обозначение	Наименование	Кол.	Примеч.
			70В-64.91 КЖ.И-ТУ	Документация		
				Технические условия		
				Сборочный чертеж		
				КР17		
				Детали		
		1		ф20 AIII, ГОСТ 5781-82*, ℓ=3850	1	9.5
		2		ф10 AIII, то же, ℓ=3850	1	3.4
		3		ф8 AI, " , ℓ=550	20	0.22
				КР18		
				Детали		
		1		ф16 AIII, ГОСТ 5781-82*, ℓ=3850	1	6.1
		2		ф10 AIII, то же, ℓ=3850	1	2.4
		3		ф8 AI, " , ℓ=450	20	0.18
				КР19		
				Детали		
		1		ф10 AIII, ГОСТ 5781-82*, ℓ=1700	1	1.5
		2		ф10 AIII, то же, ℓ=1700	1	1.1
		3		ф8 AI, " , ℓ=350	9	0.14
				КР20		
				Детали		
		1		ф10 AIII, ГОСТ 5781-82*, ℓ=3120	1	2.8
		2		ф10 AIII, тоже, ℓ=3120	1	1.9
		3		ф8 AI, " , ℓ=350	16	0.14

Привязан:

Инв.№

Инв.№ подл. | Подпись и дата | Взам.инв.№

			70В-64.91 КЖ.И-КР17...КР20СБ			
Н.контр.	Зорин					
Гл.спец.	Зорин		Каркас плоский КР17... КР20	Стадия	Лист	Листов
Зав.гр.	Фиалкина			Р		1
Вед.инж.	Логвинова			Харьковский Промстройниипроект		
Провер.	Журавлева					
Разраб.	Соколова					

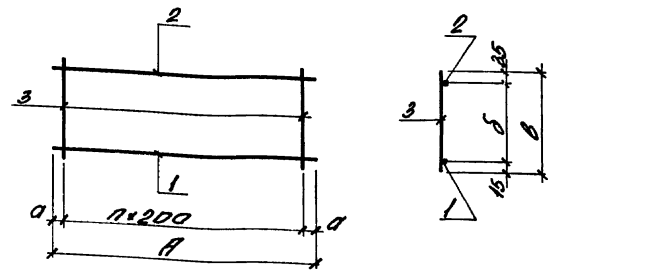

Марка	Размеры, мм					Масса, кг
	А	n	а	б	в	
КР17	3850	19	25	500	550	17.3
КР18	3850	19	25	400	450	12.1
КР19	1700	8	50	300	350	3.9
КР20	3120	15	60	300	350	6.9

Привязан:

Инв.№

Инв.№ подл. | Подпись и дата | Взам.инв.№

			70В-64.91 КЖ.И-КР17...КР20СБ			
Н.контр.	Зорин					
Гл.спец.	Зорин		Каркас плоский КР17... КР20 Сборочный чертеж	Стадия	Масса	Масштаб
Зав.гр.	Фиалкина			Р	См. табл.	
Вед.инж.	Логвинова			Лист	Листов 1	
Провер.	Журавлева			Харьковский Промстройниипроект		
Разраб.	Соколова					

Альбом 4

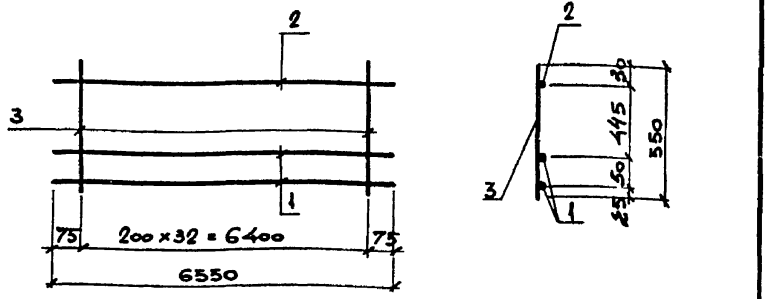

Формат	Зона	Поз.	Обозначение	Наименование	Кол.	Примеч.
				Документация		
			708-64.91 КЖ.И-ТУ	Технические условия		
				Детали		
		1		ф22 AIII, ГОСТ 5781-82*, l=6550	2	19,5
		2		ф12 AIII, то же, l=6550	1	5,8
		3		ф8 AI, " , l=550	33	0,2

Привязан:

Инв. №

Н. контр.	Зорин	
Гл. спец.	Зорин	
Зав. гр.	Фриланд	
Вед. инж.	Журавлева	
Провер.	Журавлева	
Разраб.	Белан	

708-64.91 КЖ.И-КР21

Каркас плоский КР21

Стадия	Масса	Масштаб
Р	51,4 кг	
Лист	Листов 1	

Харьковский Промстройниипроект

Альбом 4

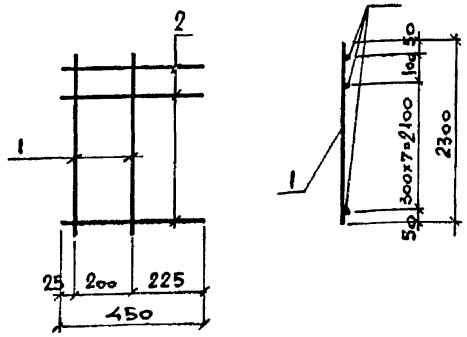

Формат	Зона	Поз.	Обозначение	Наименование	Кол.	Примеч.
				Документация		
			708-64.91 КЖ.И-ТУ	Технические условия		
				Детали		
		1		ф16 AIII, ГОСТ 5781-82*, l=2300	2	3,6
		2		ф6 AI, то же, l=450	9	0,1

Привязан:

Инв. №

Н. контр.	Зорин	
Гл. спец.	Зорин	
Зав. гр.	Фриланд	
Вед. инж.	Журавлева	
Провер.	Фриланд	
Разраб.	Белан	

708-64.91 КЖ.И-КР22

Каркас плоский КР22

Стадия	Масса	Масштаб
Р	8,1 кг	
Лист	Листов 1	

Харьковский Промстройниипроект

Альбом 4

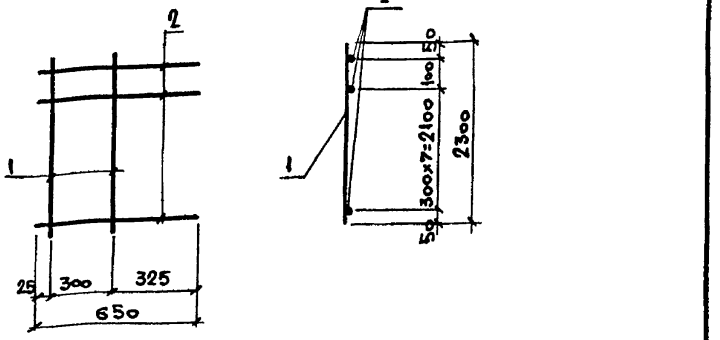

Формат	Зона	Поз.	Обозначение	Наименование	Кол.	Примеч.
				Документация		
			708-64.91 КЖ.И-ТУ	Технические условия		
				Детали		
		1		Ф16 AIII, ГОСТ 5781-82* ℓ=2300	2	3,6
		2		Ф6 AI, То же, ℓ=650	9	0,14

Привязан:

Инв. №

Н. контр.	Зорин		
Гл. спец.	Зорин		
Зав. гр.	Фридланд		
Вед. инж.	Журавлева		
Провер.	Фридланд		
Разраб.	Белан		

708-64.91 КЖ.И-КР23

Каркас плоский КР23

Стадия	Масса	Масштаб
Р	8,5кг	
Лист	Листов 1	

Харьковский Промстройниипроект

Альбом 4

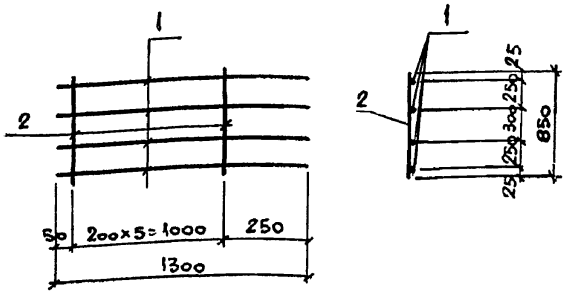

Формат	Зона	Поз.	Обозначение	Наименование	Кол.	Примеч.
				Документация		
			708-64.91 КЖ.И-ТУ	Технические условия		
				Детали		
		1		Ф12 AI, ГОСТ 5781-82* ℓ=1300	4	1,2
		2		Ф8 AI, То же, ℓ=850	6	0,3

Привязан:

Инв. №

Н. контр.	Зорин		
Гл. спец.	Зорин		
Зав. гр.	Фридланд		
Вед. инж.	Журавлева		
Провер.	Фридланд		
Разраб.	Белан		

708-64.91 КЖ.И-КР24

Каркас плоский КР24

Стадия	Масса	Масштаб
Р	6,6кг	
Лист	Листов 1	

Харьковский Промстройниипроект

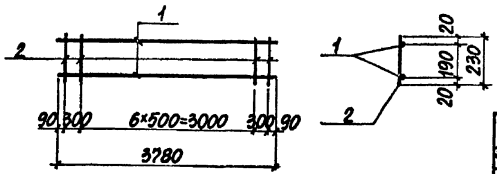

Марка элемента	Масса ед., кг
КР25	7,2
КР27	5,1

Формат	Зона	Поз.	Обозначение	Наименование	Кол.	Примечание
				Документация		
			708-64.91 КЖ.И-ТУ	Технические условия		
				КР25		
				Детали		
		1		Ф12АIII, ГОСТ5781-82*, ℓ=3780	2	3,4
		2		Ф6АI, то же, ℓ=230	9	0,05
				КР27		
				Детали		
		1		Ф10АI, ГОСТ5781-82*, ℓ=3780	2	2,3
		2		Ф6АI, то же, ℓ=230	9	0,05

Привязан:

Инв.№

Н.контр.	Зорин		
Гл.спец.	Зорин		
Зав.гр.	Фридланд		
Вед.инж.	Ломазова		
Провер.	Фридланд		
Разраб.	Гайдаржи		

708-64.91 КЖ.И-КР25; КР27

Каркас плоский КР25; КР27

Стадия	Масса	Масштаб
Р	см. табл.	

Лист | Листов 1

ХАРЬКОВСКИЙ ПРОМСТРОЙНИИПРОЕКТ

Инв.№ | Подпись и дата | Взам.инв.№

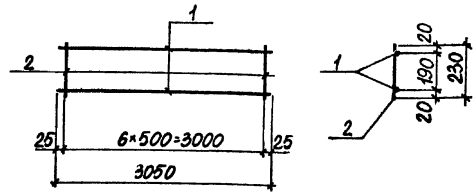

Формат	Зона	Поз.	Обозначение	Наименование	Кол.	Примечание
				Документация		
			708-64.91 КЖ.И-ТУ	Технические условия		
				Детали		
		1		Ф10АI, ГОСТ5781-82*, ℓ=3050	2	1,9
		2		Ф6АI, то же, ℓ=230	?	0,05

Привязан:

Инв.№

Н.контр.	Зорин		
Гл.спец.	Зорин		
Зав.гр.	Фридланд		
Вед.инж.	Ломазова		
Провер.	Фридланд		
Разраб.	Гайдаржи		

708-64.91 КЖ.И-КР26

Каркас плоский КР26

Стадия	Масса	Масштаб
Р	4,1кг	

Лист | Листов 1

ХАРЬКОВСКИЙ ПРОМСТРОЙНИИПРОЕКТ

Инв.№ | Подпись и дата | Взам.инв.№

Альбом 4

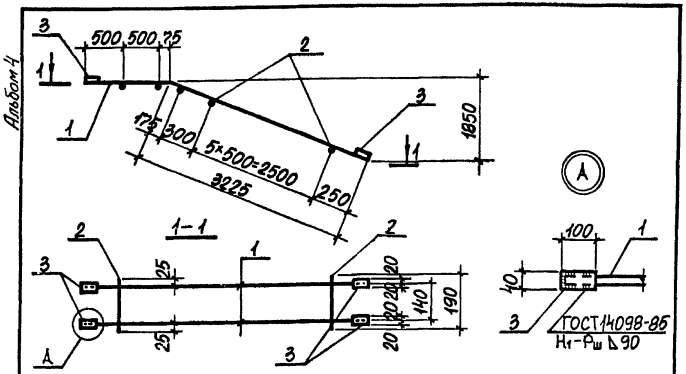

Формат	Зона	Поз.	Обозначение	Наименование	Кол.	Примечание
				Документация		
			708-64.91 КЖ.И-ТУ	Технические условия		
				Детали		
		1		ф16 AIII, ГОСТ5781-82*, ℓ=4300	2	6,7
		2		ф6 AI, то же, ℓ=190	9	0,04
		3		-40×12, ГОСТ19903-74*, ℓ=100	4	0,38

Привязан:

Инв. №

Инв. № подл. | Подпись и дата | Взам. инв. №

708-64.91 КЖ.И-КР28			
Каркас плоский КР28		Стадия	Масса	Масштаб
		Р	15,3 кг	
		Лист	Листов 1
		ХАРЬКОВСКИЙ ПРОМСТРОЙНИИПРОЕКТ	

Н.контр.	Зорин	
Гл.спец.	Зорин	
Зав.гр.	Фридланд	
Вед.инж.	Ломазова	
Провер.	Фридланд	
Разраб.	Гайдаржи	

Альбом 4

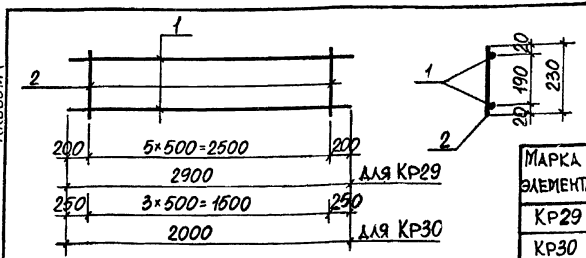

Марка элемента	Масса. ед., кг
КР29	3,9
КР30	2,6

Формат	Зона	Поз.	Обозначение	Наименование	Кол.	Примечание
				Документация		
			708-64.91 КЖ.И-ТУ	Технические условия		
				КР29		
				Детали		
		1		ф10 AI, ГОСТ5781-82*, ℓ=2900	2	1,8
		2		ф6 AI, то же, ℓ=230	6	0,05
				КР30		
				Детали		
		1		ф10 AI, ГОСТ5781-82*, ℓ=2000	2	1,2
		2		ф6 AI, то же, ℓ=230	4	0,05

Привязан:

Инв. №

Инв. № подл. | Подпись и дата | Взам. инв. №

708-64.91 КЖ.И-КР29; КР30			
Каркас плоский КР29; КР30		Стадия	Масса	Масштаб
		Р	см. табл.	
		Лист	Листов 1
		ХАРЬКОВСКИЙ ПРОМСТРОЙНИИПРОЕКТ	

Н.контр.	Зорин	
Гл.спец.	Зорин	
Зав.гр.	Фридланд	
Вед.инж.	Ломазова	
Провер.	Фридланд	
Разраб.	Гайдаржи	

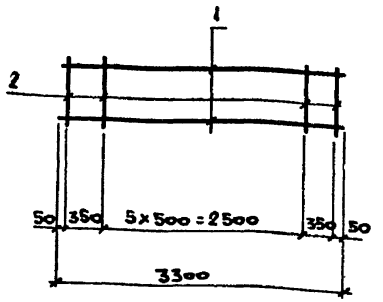

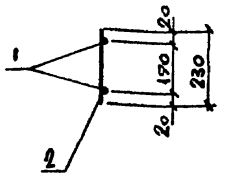

Формат	Зона	Поз.	Обозначение	Наименование	Кол.	Примеч.
				Документация		
			708-64.91. КЖ.И-ТУ	Технические условия		
				Детали		
		1		ф10АI, ГОСТ 5781-82*, ℓ=3300	2	2,0
		2		ФбАI, то же, ℓ=230	8	0,05

Привязан:

Инв. № подл. | Подпись и дата | Взам. инв. №

Н. контр.	Зорин	
Гл. спец.	Зорин	
Зав. тр.	Фридланд	
Вед. инж.	Ломазова	
Провер.	Фридланд	
Разраб.	Пилина	

708-64.91 КЖ.И-КР32

Каркас плоский КР32

Стадия	Масса	Масштаб
Р	4,4 кг	
Лист	Листов 1	

Харьковский Промстройниипроект

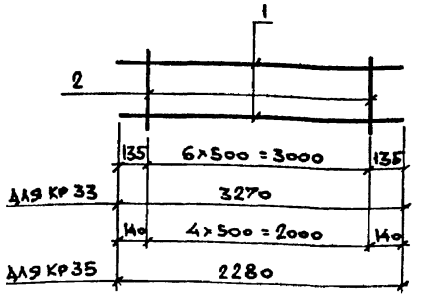

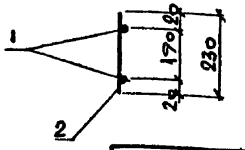

Марка элемента	Масса ед., кг
КР33	4,4
КР35	3,1

Формат	Зона	Поз.	Обозначение	Наименование	Кол.	Примеч.
				Документация		
			708-64.91 КЖ.И-ТУ	Технические условия		
				КР33		
				Детали		
		1		ф10АI, ГОСТ 5781-82*, ℓ=3270	2	2,0
		2		ФбАI, то же, ℓ=230	7	0,05
				КР35		
				Детали		
		1		ф10АI, ГОСТ 5781-82*, ℓ=2280	2	1,4
		2		ФбАI, то же, ℓ=230	5	0,05

Привязан:

Инв. № подл. | Подпись и дата | Взам. инв. №

Н. контр.	Зорин	
Гл. спец.	Зорин	
Зав. тр.	Фридланд	
Вед. инж.	Ломазова	
Провер.	Фридланд	
Разраб.	Пилина	

708-64.91 КЖ.И-КР33; КР35

Каркас плоский КР33; КР35

Стадия	Масса	Масштаб
Р	см. табл.	
Лист	Листов 1	

Харьковский Промстройниипроект

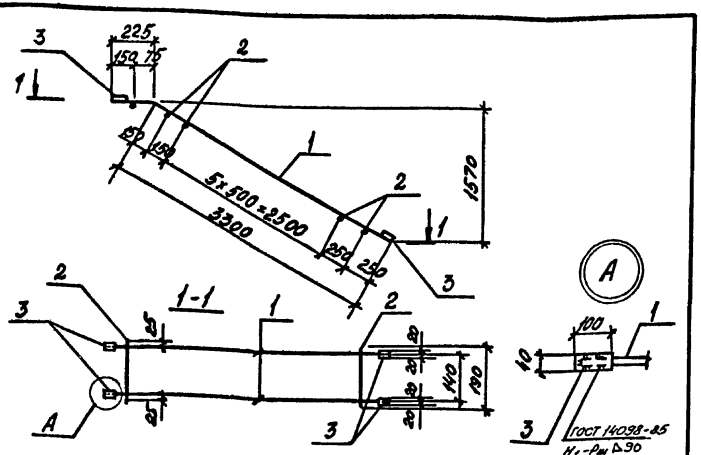

Формат	Зона	Поз.	Обозначение	Наименование	Кол.	Примечание
				Документация		
			708-64.91КЖ.Н-ТУ	Технические условия		
				Детали		
		1		ф16АIII, ГОСТ 5781-82*, ℓ=3525	2	5.6
		2		ф6АI, ГОСТ 5781-82*, ℓ=190	8	0,04
		3		-40×12, ГОСТ 19903-74*, ℓ=100	4	0,38

Привязан:

Инв.№

Н.контр.	Зорин		
Гл.спец.	Зорин		
Зав.гр.	Фридланд		
Вед.инж.	Лотязова		
Провер.	Фридланд		
Разраб.	Литвиненко		

708-64.91 КЖ.И-Кр34

Каркас плоский Кр34

Стадия	Масса	Масштаб
Р	12,9кг	

Лист | Листов 1

ХАРЬКОВСКИЙ ПРОМСТРОЙНИИПРОЕКТ

Инв.№ подл. | Подпись и дата | Взам.инв.№

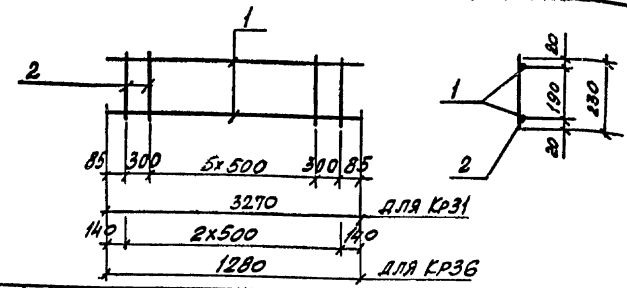

Формат	Зона	Поз.	Обозначение	Наименование	Кол.	Примечание
				Документация		
			708-64.91КЖ.Н-ТУ	Технические условия		
				Кр31		
				Детали		
		1		ф12АIII, ГОСТ 5781-82* ℓ=3270	2	2,9
		2		ф6АI, ГОСТ 5781-82* ℓ=230	8	0,05
				Кр36		
				Детали		
		1		ф10АI, ГОСТ 5781-82* ℓ=1280	2	0,8
		2		ф6АI, ГОСТ 5781-82* ℓ=230	3	0,05

Марка	Масса ед., кг
Кр31	6,2
Кр36	1,8

Привязан:

Инв.№

Н.контр.	Зорин		
Гл.спец.	Зорин		
Зав.гр.	Фридланд		
Вед.инж.	Лотязова		
Провер.	Фридланд		
Разраб.	Литвиненко		

708-64.91 КЖ.И-Кр31; Кр36

Каркас плоский Кр31; Кр36

Стадия	Масса	Масштаб
Р	см. табл.	

Лист | Листов 1

ХАРЬКОВСКИЙ ПРОМСТРОЙНИИПРОЕКТ

Инв.№ подл. | Подпись и дата | Взам.инв.№

Альбом 4

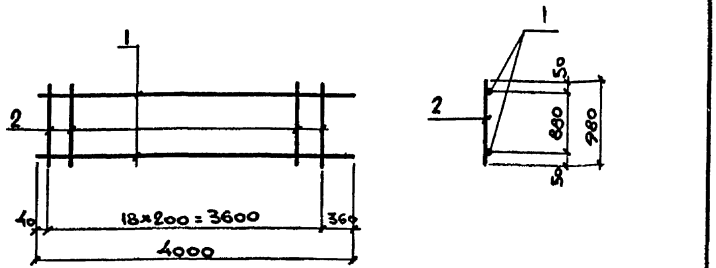

Формат	Зона	Поз.	Обозначение	Наименование	Кол.	Примечан.
				Документация		
			708-64.91 КЖ.И-ТУ	Технические условия		
				Детали		
		1		Ф36 А III ГОСТ 5781-82 ℓ=4000	2	32,0
		2		Ф10 А III, то же, ℓ=980	19	0,60

Привязан:

Инв. №

Взам. инв. №

Подпись и дата

Инв. № подл.

Н. контр.	Зорин		
Гл. спец.	Зорин		
Зав. гр.	Фридланд		
Вед. инж.	Ломазова		
Провер.	Ломазова		
Разраб.	Белан		

708-64.91 КЖ.И-КР 37

Каркас плоский КР 37

Стадия	Масса	Масштаб
Р	75,4 кг	
Лист	Листов 1	

Харьковский Промстройниипроект

Альбом 4

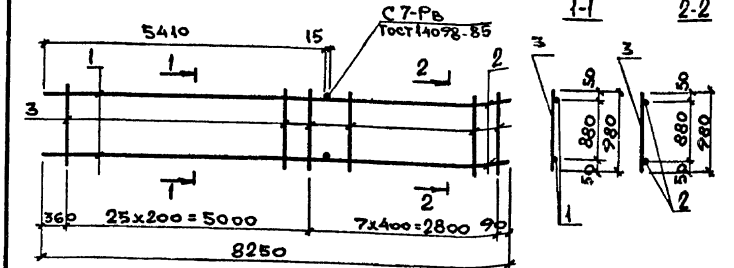

Формат	Зона	Поз.	Обозначение	Наименование	Кол.	Примечан.
				Документация		
			708-64.91 КЖ.И-ТУ	Технические условия		
				Детали		
		1		Ф36 А III, ГОСТ 5781-82 ℓ=5410	2	43,2
		2		Ф18 А III, то же, ℓ=2830	2	5,7
		3		Ф10 А III, " , ℓ=980	33	0,60

Привязан:

Инв. №

Взам. инв. №

Подпись и дата

Инв. № подл.

Н. контр.	Зорин		
Гл. спец.	Зорин		
Зав. гр.	Фридланд		
Вед. инж.	Ломазова		
Провер.	Ломазова		
Разраб.	Белан		

708-64.91 КЖ.И-КР 38

Каркас плоский КР 38

Стадия	Масса	Масштаб
Р	117,6 кг	
Лист	Листов 1	

Харьковский Промстройниипроект

Альбом 4

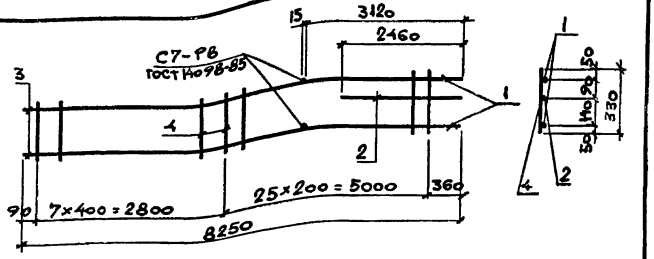

Формат	Зона	Поз.	Обозначение	Наименование	Кол.	Примечан.
				Документация		
			708-64.91 КЖ.И-ТУ	Технические условия		
				Детали		
		1		Ф36 А III, ГОСТ 5781-82, l=3120	2	24,9
		2		Ф 20 А III, то же, l = 2460	1	6,1
		3		Ф 18 А III, " , l = 5120	2	10,2
		4		Ф 10 А III, " , l = 330	33	0,2

Привязан:

Инв. №

Н. контр.	Зорин		
Гл. спец.	Зорин		
Зав. гр.	Фридланд		
Вед. инж.	Ломазова		
Провер.	Ломазова		
Разраб.	Белан		

708-64.91 КЖ.И-Кр39

Каркас плоский Кр39

Стадия	Масса	Масштаб
Р	82,9 кг	
Лист	Листов 1	

Харьковский Промстройниипроект

Альбом 4

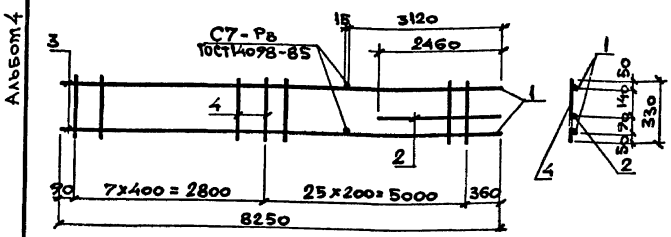

Формат	Зона	Поз.	Обозначение	Наименование	Кол.	Примеч.
				Документация		
			708-64.91 КЖ.И-ТУ	Технические условия		
				Детали		
		1		Ф36 А III, ГОСТ 5781-82, l=3120	2	24,9
		2		Ф 20 А III, то же, l=2460	1	6,1
		3		Ф 18 А III, " , l=5120	2	10,2
		4		Ф 10 А III, " , l=330	33	0,2

Привязан:

Инв. №

Н. контр.	Зорин		
Гл. спец.	Зорин		
Зав. гр.	Фридланд		
Вед. инж.	Ломазова		
Провер.	Ломазова		
Разраб.	Белан		

708-64.91 КЖ.И-Кр40

Каркас плоский Кр40

Стадия	Масса	Масштаб
Р	82,9 кг	
Лист	Листов 1	

Харьковский Промстройниипроект

Альбом 4

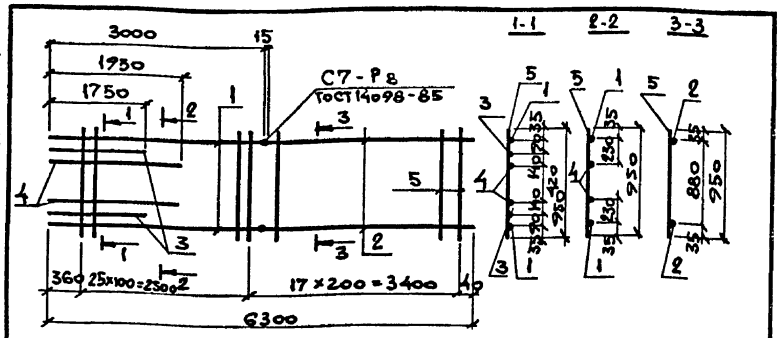

Формат	Зона	Поз.	Обозначение	Наименование	Кол.	Примечан.
				Документация		
			708-64.91 КЖ.И-ТУ	Технические условия		
				Детали		
		1		Ф32 AIII, ГОСТ 5781-82, ℓ=3000	2	18,9
		2		Ф 18 AIII, то же, ℓ=3290	2	6,6
		3		Ф 32 AIII, " , ℓ=1750	2	11,0
		4		Ф 22 AIII, " , ℓ=1950	2	5,8
		5		Ф 10 AIII, " , ℓ=950	43	0,59

Привязан:

Инв. № подл. | Подпись и дата | Взам. инв. №

Н. контр.	Зорин	
Гл. спец.	Зорин	
Зав. гр.	Фридланд	
Вед. инж.	Лотазова	
Провер.	Лотазова	
Разраб.	Белан	

708-64.91 КЖ.И-Кр41

Каркас плоский Кр41

Стадия	Масса	Масштаб
Р	110,0кг	
Лист	Листов 1	

Харьковский Промстройниипроект

Альбом 4

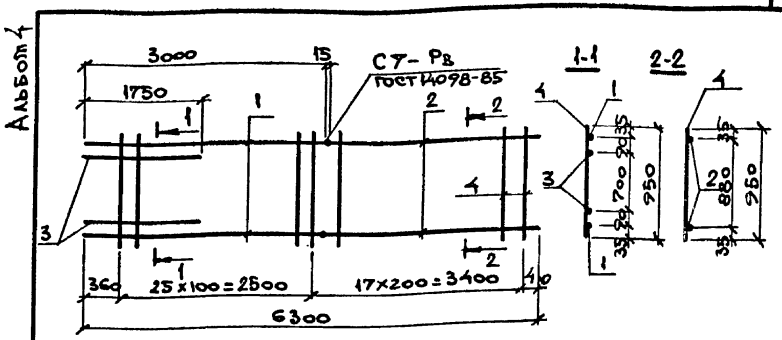

Формат	Зона	Поз.	Обозначение	Наименование	Кол.	Примечан.
				Документация		
			708-64.91 КЖ.И-ТУ	Технические условия		
				Детали		
		1		Ф32 AIII, ГОСТ 5781-82, ℓ=3000	2	18,9
		2		Ф 18 AIII, то же, ℓ=3290	2	6,6
		3		Ф 32 AIII, " , ℓ=1750	2	11,0
		4		Ф 10 AIII, " , ℓ=950	43	0,59

Привязан:

Инв. № подл. | Подпись и дата | Взам. инв. №

Н. контр.	Зорин	
Гл. спец.	Зорин	
Зав. гр.	Фридланд	
Вед. инж.	Лотазова	
Провер.	Лотазова	
Разраб.	Белан	

708-64.91 КЖ.И-Кр42

Каркас плоский Кр42

Стадия	Масса	Масштаб
Р	98,4кг	
Лист	Листов 1	

Харьковский Промстройниипроект

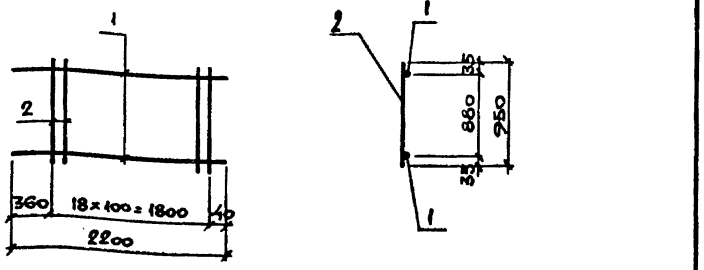

Формат	Зона	Поз.	Обозначение	Наименование	Кол.	Примечан.
				Документация		
			708-64.91 КЖ.И-ТУ	Технические условия		
				Детали		
		1		Ф32 AIII, ГОСТ 5781-82, ℓ=2200	2	13,9
		2		Ф10 AIII, то же, ℓ=950	19	0,59

Привязан:

Инв. №

Взам. инв. №

Подпись и дата

Инв. № подл.

Н. контр.	Зорин	
Гл. спец.	Зорин	
Зав. гр.	Фридланд	
Вед. инж.	Ломазова	
Провер.	Ломазова	
Разраб.	Белан	

708-64.91 КЖ.И-Кр43

Каркас плоский Кр43

Стадия	Масса	Масштаб
Р	39,0кг	
Лист	Листов 1	

Харьковский Промстройниипроект

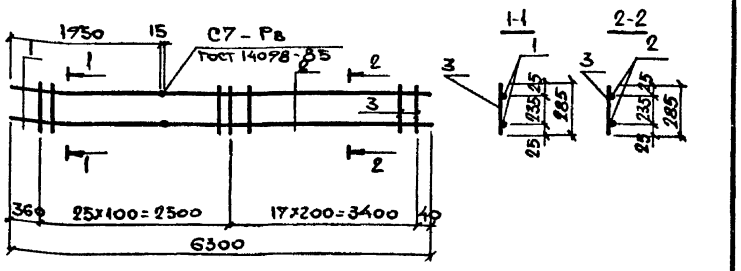

Формат	Зона	Поз.	Обозначение	Наименование	Кол.	Примечан.
				Документация		
			708-64.91 КЖ.И-ТУ	Технические условия		
				Детали		
		1		Ф22 AIII, ГОСТ 5781-82, ℓ=1750	2	5,8
		2		Ф16 AIII, тоже, ℓ=4340	2	6,9
		3		Ф10 AIII, " , ℓ=285	43	0,18

Привязан:

Инв. №

Взам. инв. №

Подпись и дата

Инв. № подл.

Н. контр.	Зорин	
Гл. спец.	Зорин	
Зав. гр.	Фридланд	
Вед. инж.	Ломазова	
Провер.	Ломазова	
Разраб.	Белан	

708-64.91 КЖ.И-Кр44

Каркас плоский Кр44

Стадия	Масса	Масштаб
Р	33,1кг	
Лист	Листов 1	

Харьковский Промстройниипроект

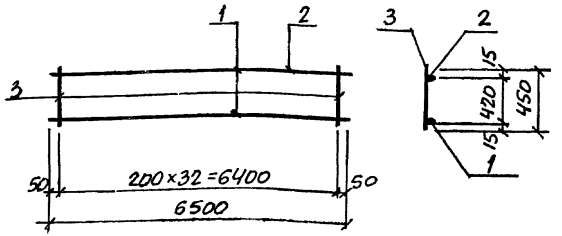

Формат	Зона	Поз.	Обозначение	Наименование	Кол.	Примечание
				Документация		
			708-64.91 КЖ.И-ТУ	Технические условия		
				Детали		
		1		ф16 AIII, ГОСТ 5781-82*, ℓ=6500	1	10,3
		2		ф10 AI, То же, ℓ=6500	1	4,0
		3		ф6 AI, " , ℓ=450	33	0,10

Привязан:

Инв. №

Инв. № подл. | Подпись и дата | Взам. инв. №

	708-64.91 КЖ.И-Кр45		
Н. контр. Зорин	Каркас плоский Кр45	Стадия	Масса	Масштаб
Гл. спец. Зорин		Р	17,6кг	
Зав. гр. Фридланд		Лист	Листов 1	
Вед. инж. Ломазова		Харьковский промстройниипроект		
Провер. Ломазова				
Разраб. Артеменко				

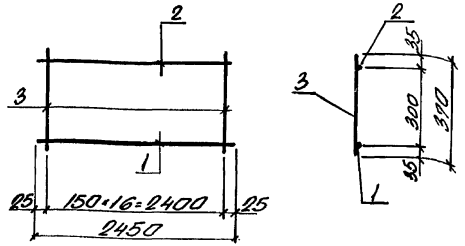

Формат	Зона	Поз.	Обозначение	Наименование	Кол.	Примеч.
				Документация		
			708-64.91 КЖ.И-ТУ	Технические условия		
				Детали		
		1		ф12 AIII ГОСТ 5781-82* ℓ=2450	1	2,2
		2		ф10 AIII, то же, ℓ=2450	1	1,5
		3		ф6 AI, " , ℓ=370	17	0,08

Привязан:

Инв. №

Инв. № подл. | Подпись и дата | Взам. инв. №

	708-64.91 КЖ.И-Кр46		
Н. контр. Зорин	Каркас плоский Кр46	Стадия	Масса	Масштаб
Гл. спец. Зорин		Р	5,1 кг	
Зав. гр. Фридланд		Лист	Листов 1	
Вед. инж. Журавлева		Харьковский промстройниипроект		
Провер. Журавлева				
Разраб. Сасалова				

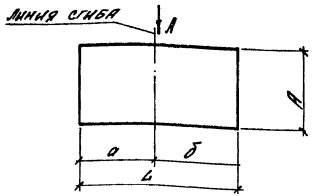

Вид А
в согнутом виде

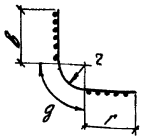

Марка по плану	Марка по ГОСТ 23279-85	Размеры, мм								Масса ед., кг
		L	А	а	б	в	г	д	z	
С1	1С 20 АIII/10 АIII 805×395 115/85	3850	2850	1525	2425	1400	2300	250	160	116.2
С2	1С 10 АIII/10 АIII 305×305	3050	3050	1505	1545	1380	1480	250	160	131.8
С3	1С 20 АIII/10 АIII 165×305	3050	1450	1505	1545	1380	1480	250	160	73.9
С4	1С 20 АIII/10 АIII 865×305	3050	2850	1505	1545	1380	1480	250	160	115.3

Привязан:

Инв. №

Н. контр.	Зорин		
Гл. спец.	Зорин		
Зав. гр.	Фрицлянд		
Вед. инж.	Логвинова		
Инженер	Логвинова		
Рисовал	Соколова		

708-64.91 КЖИ-С1...С4

Сетка арматурная С1...С4

Стадия	Листов	Листов
Р	СП ТБЛ.	
Лист	Листов 1	

Харьковский Промстройпроект

Инв. № подл. | Подпись и дата | Взам. инв. №

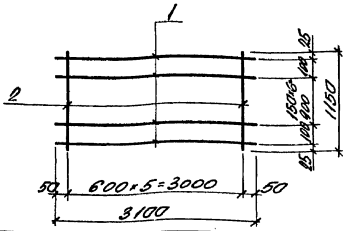

Поз.	Зона	Кол.	Обозначение	Наименование	Кол.	Примечание
				Документация		
			708-64.91 КЖИ-ТЗ	Техническое условие		
				Детали		
		1		⌀25 AIII ГОСТ 5781-82, L=3100	9	11.9
		2		⌀8 AI, ГОСТ 5781-82, L=1150	6	0.45

Привязан:

Инв. №

Н. контр.	Зорин		
Гл. спец.	Зорин		
Зав. гр.	Фрицлянд		
Вед. инж.	Логвинова		
Инженер	Логвинова		
Рисовал	Соколова		

708.-64.91 КЖИ-С53

Сетка арматурная С53

Стадия	Масса	Масштаб
Р	109,8 кг	
Лист	Листов 1	

Харьковский Промстройпроект

Инв. № подл. | Подпись и дата | Взам. инв. №

Альбом 4

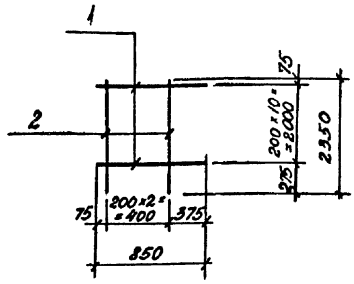

Формат	Зона	Поз	Обозначение	Наименование	Кол.	Примечание
				Документация		
			708-64.91 КЖ.И-ТУ	Технические условия		
				Детали		
		1		ф12 AIII, ГОСТ 5781-82*, ℓ=850	11	0,75
		2		ф10 AIII, ГОСТ 5781-82*, ℓ=2350	3	1,4

Привязан:

Инв. №

Подпись и дата | Взам. инв. №

Н. контр.	Зорин	
Гл. спец.	Зорин	
Зав. гр.	Фриланд	
Вед. инж.	Журавлева	
Провер.	Ломазова	
Разраб.	Пилипко	

708-64.91 КЖ.И-С5

Сетка арматурная С5

Стадия	Масса	Масштаб
Р	12,5кг	
Лист	Листов 1	

Харьковский Промстройниипроект

Альбом 4

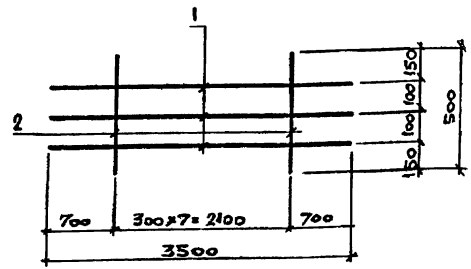

Формат	Зона	Поз.	Обозначение	Наименование	Кол.	Примеч.
				Документация		
			708-64.91 КЖ.И-ТУ	Технические условия		
				Детали		
		1		ф20 AIII, ГОСТ 5781-82*, ℓ=3500	3	8,6
		2		ф8 AI, то же, ℓ=500	8	0,20

Привязан:

Инв. №

Подпись и дата | Взам. инв. №

Н. контр.	Зорин	
Гл. спец.	Зорин	
Зав. гр.	Фриланд	
Вед. инж.	Ломазова	
Провер.	Ломазова	
Разраб.	Беляк	

708-64.91 КЖ.И-С13

Сетка арматурная С13

Стадия	Масса	Масштаб
Р	27,4кг	
Лист	Листов 1	

Харьковский Промстройниипроект

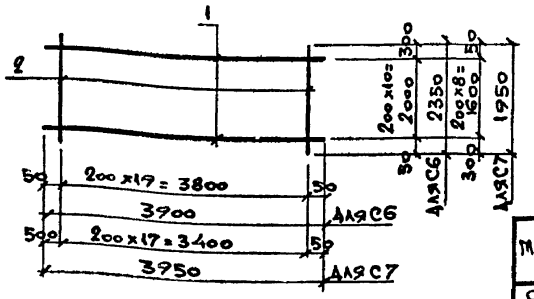

Марка	Масса ед., кг
С6	68,5
С7	45,4

Формат	Зона	Поз.	Обозначение	Наименование	Кол.	Примеч.
				Документация		
			708-64.91 КЖ.Н-77	Технические условия		
				С6		
				Детали		
		1		ф 12 AIII, ГОСТ 5781-82* l=3900	11	3,5
		2		ф 10 AIII, то же, l = 2350	20	1,5
				С7		
				Детали		
		1		ф 12 AIII, ГОСТ 5781-82* l=3950	9	3,5
		2		ф 8 AIII, то же, l = 1950	18	0,77

Привязан:

Инв. №

Н. контр.	Зорин	
Та. спец.	Зорин	
Зав. гр.	Фридланд	
Вед. инж.	Ломазова	
Провер.	Ломазова	
Разраб.	Белан	

708-64.91 КЖ.Н-С6;С7

Сетка арматурная С6; С7

Стадия	Масса	Масштаб
Р	см. табл.	

Лист | Листов 1

Харьковский Промстройниипроект

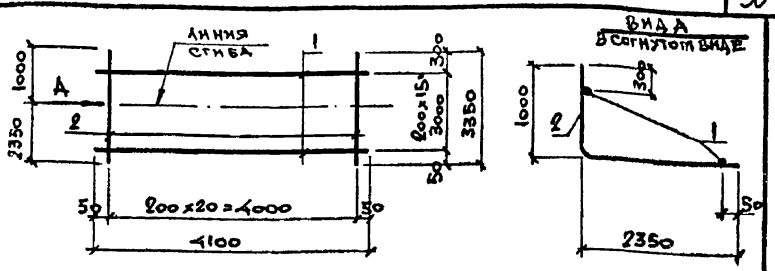

Формат	Зона	Поз.	Обозначение	Наименование	Кол.	Примеч.
				Документация		
			708-64.91 КЖ.Н-77	Технические условия		
				Детали		
		1		ф 12 AIII, ГОСТ 5781-82* l=4100	16	3,6
		2		ф 8 AIII, то же, l = 3350	21	1,3

Привязан:

Инв. №

Н. контр.	Зорин	
Та. спец.	Зорин	
Зав. гр.	Фридланд	
Вед. инж.	Ломазова	
Провер.	Ломазова	
Разраб.	Белан	

708-64.91 КЖ.Н-С8

Сетка арматурная С8

Стадия	Масса	Масштаб
Р	84,9кг	

Лист | Листов 1

Харьковский Промстройниипроект

Альбом 4

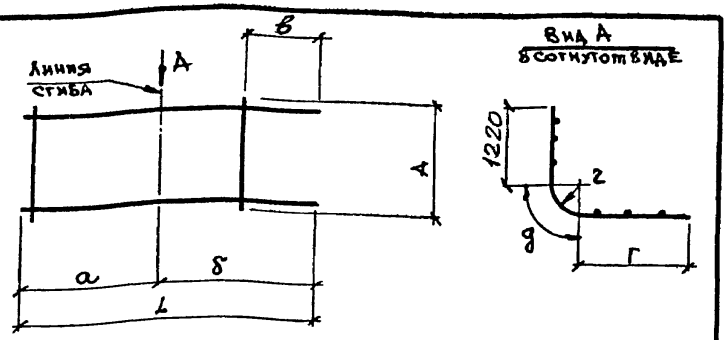

Марка по проекту	Марка по ГОСТ 23279-85	Размеры, мм								Масса ед., кг
		L	А	а	б	в	г	д	г	
С9	1С $\frac{25AIII}{10AIII}$ 165×405 $\frac{25+425}{25}$	4050	1650	1380	2670	425	2510	320	200	147,4
С11	1С $\frac{25AIII}{10AIII}$ 125×405 $\frac{25+425}{25}$	4050	1250	1380	2670	425	2510	320	200	114,6
С14	1С $\frac{25AIII}{10AIII}$ 165×305	3050	1650	1380	1670	25	1510	320	200	100,1

Привязан:

Инв. №

Н. контр.	Зорин		
Гл. спец.	Зорин		
Зав. гр.	Фридланд		
Вед. инж.	Ломазова		
Провер.	Ломазова		
Разраб.	Белан		

708-64.91 КЖ.И-С9; С11; С14

Сетка арматурная С9; С11; С14

Стадия	Масса	Масштаб
Р	Ст. табл.	
Лист	Листов 1	

Харьковский Промстройниипроект

Альбом 4

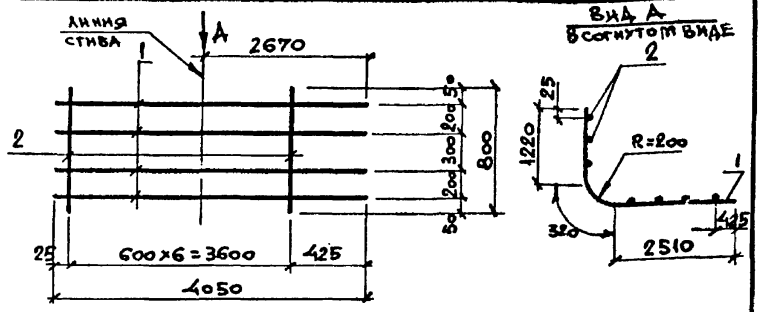

Формат	Зона	Поз.	Обозначение	Наименование	Кол.	Примеч.
				Документация		
			708-64.91 КЖ.И-ТУ	Технические условия		
				Детали		
		1		ф25AIII, ГОСТ 5781-82*, l=4050	4	15,6
		2		ф10AIII, то же, l=800	7	0,49

Привязан:

Инв. №

Н. контр.	Зорин		
Гл. спец.	Зорин		
Зав. гр.	Фридланд		
Вед. инж.	Ломазова		
Провер.	Ломазова		
Разраб.	Белан		

708-64.91 КЖ.И-С10

Сетка арматурная С10

Стадия	Масса	Масштаб
Р	65,8кг	
Лист	Листов 1	

Харьковский Промстройниипроект

Альбом 4

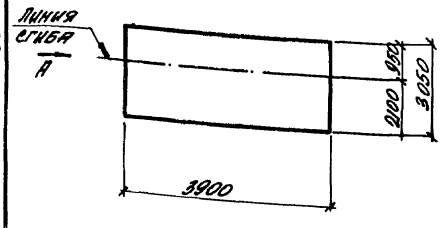

Вид А
В согнутом виде

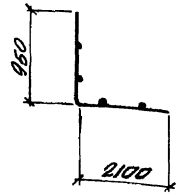

Марка по проекту	Марка по ГОСТ 23279-85	Масса ед., кг
С12	2С $\frac{12АIII}{10АII}$ 305×390 $\frac{50}{225}$	86,1

Привязан

Инв. №

Н. контр.	Зорин		
Гл. спец.	Зорин		
Зав. гр.	Фрицланд		
Вед. инж.	Логазова		
Провер	Логазова		
Разраб.	Белая		

708-64.91 КЖ.И-С12

Сетка арматурная С12

Стадия	Масса	Масштаб
Р	86,1кг	

Лист | Листов 1

Харьковский Промстройниипроект

Альбом 4

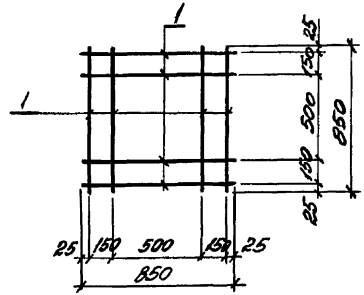

Формат	Зона	Поз.	Обозначение	Наименование	Кол.	Примечание
				Документация		
				Технические условия		
				Детали		
		1		ф 8АI, ГОСТ 5781-82*, l=850	8	0,35

Привязан:

Инв. №

Н. контр.	Зорин		
Гл. спец.	Зорин		
Зав. гр.	Фрицланд		
Вед. ин.	Журавлева		
Провер	Фрицланд		
Разраб.	Личатая		

708-64.91 КЖ.И-С37

Сетка арматурная С37

Стадия	Масса	Масштаб
Р	2,8	

Лист | Листов 1

Харьковский Промстройниипроект

Альбом 4

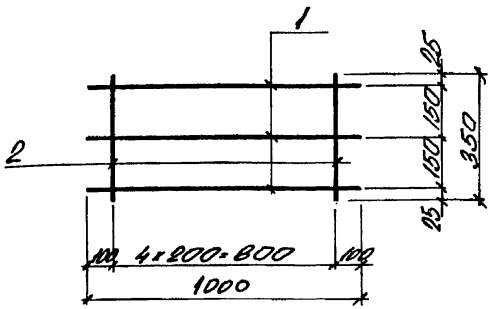

Формат	Зона	Поз.	Обозначение	Наименование	Кол.	Примеч.
				Документация		
			708-64.91 КЖ.И-ТУ	Технические условия		
				Детали		
		1		ФВАIII, ГОСТ 5781-82*, ℓ=1000	3	0.22
		2		ФВАIII, ГОСТ 5781-82*, ℓ=350	5	0.14

Привязан:

Инв. № подл. | Подпись и дата | Взам. инв. №

Н.контр.	Зорин		
Гл.спец.	Зорин		
Зав. гр.	Фридланд		
Вед.инж.	Журавлева		
Провер.	Журавлева		
Разраб.	Ямкатая		

708-64.91 КЖ.И-С15

Сетка арматурная С15

Стадия	Масса	Масштаб
Р	1,4кг	

Лист | Листов 1

Харьковский Промстройниипроект

Альбом 4

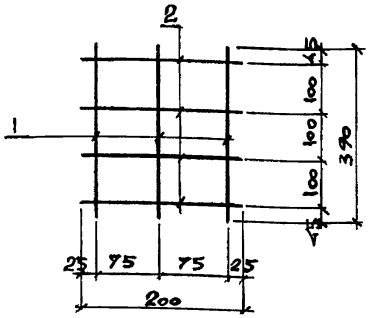

Формат	Зона	Поз.	Обозначение	Наименование	Кол.	Примеч.
				Документация		
			708-64.91 КЖ.И-ТУ	Технические условия		
				Детали		
		1		ФБАI, ГОСТ 5781-82*, ℓ=390	3	0,08
		2		ФБАI, то же, ℓ=200	4	0,04

Привязан:

Инв. №

Инв. № подл. | Подпись и дата | Взам. инв. №

Н.контр.	Зорин		
Гл.спец.	Зорин		
Зав. гр.	Фридланд		
Вед.инж.	Журавлева		
Провер.	Журавлева		
Разраб.	Белан		

708-64.91 КЖ.И-С56

Сетка арматурная С56

Стадия	Масса	Масштаб
Р	0,4кг	

Лист | Листов 1

Харьковский Промстройниипроект

Альбом 4

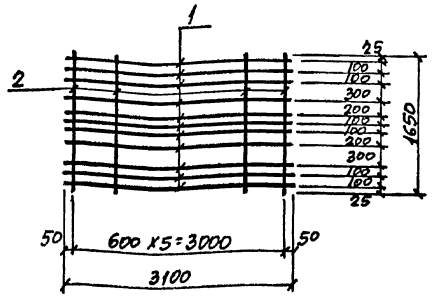

Формат	Зона	Поз.	Обозначение	Наименование	Кол.	Примечание
				Документация		
			708-64.91 КЖ.И-ТУ	Технические условия		
				Детали		
		1		ф25AIII, ГОСТ 5781-82*, ℓ=3100	11	11,9
		2		ф8AI, То же, ℓ=1650	6	0,65

Привязан:

Инв. №

Инв. № подл. | Подпись и дата | Взам. инв. №

Н. контр.	Зорин		708-64.91 КЖ.И-С16
Гл. спец.	Зорин		Сетка арматурная С16
Зав. гр.	Фридланд		Стадия: Р; Масса: 134,8кг; Масштаб:
Вед. инж.	Ломазова		Лист; Листов 1
Провер.	Ломазова		Харьковский Промстройниипроект
Разраб.	Артеменко		

Альбом 4

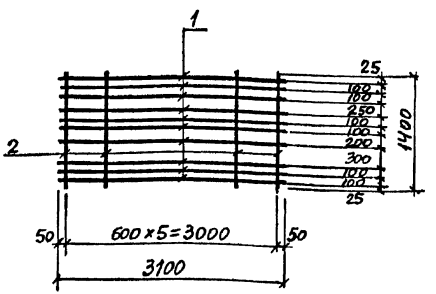

Формат	Зона	Поз.	Обозначение	Наименование	Кол.	Примечание
				Документация		
			708-64.91 КЖ.И-ТУ	Технические условия		
				Детали		
		1		ф25AIII, ГОСТ 5781-82*, ℓ=3100	10	11,9
		2		ф8AI, То же, ℓ=1400	6	0,55

Привязан:

Инв. №

Инв. № подл. | Подпись и дата | Взам. инв. №

Н. контр.	Зорин		708-64.91 КЖ.И-С17
Гл. спец.	Зорин		Сетка арматурная С17
Зав. гр.	Фридланд		Стадия: Р; Масса: 122,3кг; Масштаб:
Вед. инж.	Ломазова		Лист; Листов 1
Провер.	Ломазова		Харьковский Промстройниипроект
Разраб.	Артеменко		

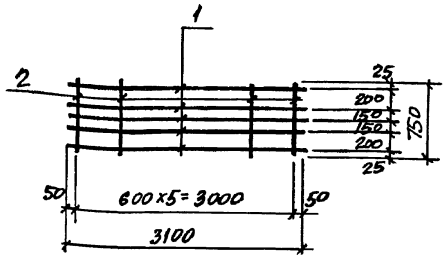

Формат	Зона	Поз.	Обозначение	Наименование	Кол.	Примечание
				Документация		
			708-64.91 КЖ.И-ТУ	Технические условия		
				Детали		
		1		ф25AIII, ГОСТ 5781-82, ℓ=3100	5	11,9
		2		ф8AI, То же, ℓ=750	6	0,30

Привязан:

Инв. №

708-64.91 КЖС.И-С18			
Сетка арматурная С18	Стадия	Масса	Масштаб
	Р	61,5кг	
	Лист	Листов 1	
	Харьковский Промстройниипроект		

Н.контр.	Зорин	
Гл.спец.	Зорин	
Зав.гр.	Фридланд	
Вед.инж.	Ломазова	
Провер.	Ломазова	
Разраб.	Артеменко	

Инв.№ подл. | Подпись и дата | Взам.инв.№

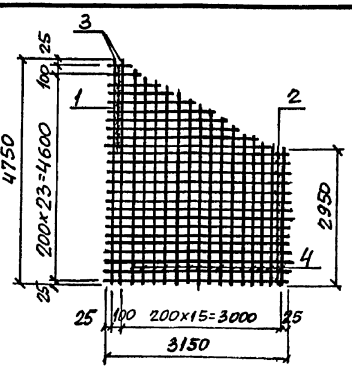

Ведомость деталей

Поз.	Эскиз
1	от 150 до 2950 с интервалом 200
4	от 2950 до 4650 с интервалом 200

Формат	Зона	Поз.	Обозначение	Наименование	Кол.	Примечание
				Документация		
			708-64.91 КЖ.И-ТУ	Технические условия		
				Детали		
		1*		ф16AIII, ГОСТ 5781-82, ℓср=1550	10	2,5
		2		ф16AIII, То же, ℓ=3150	15	5,0
		3		ф12AIII, " , ℓ=4750	2	4,2
		4*		ф12AIII, " , ℓср=3800	15	3,4

*) Позиции 1; 4 см. ведомость деталей.

Привязан:

Инв. №

708-64.91 КЖС.И-С19			
Сетка арматурная С19	Стадия	Масса	Масштаб
	Р	159кг	
	Лист	Листов 1	
	Харьковский Промстройниипроект		

Н.контр.	Зорин	
Гл.спец.	Зорин	
Зав.гр.	Фридланд	
Вед.инж.	Ломазова	
Провер.	Ломазова	
Разраб.	Артеменко	

Инв.№ подл. | Подпись и дата | Взам.инв.№

Формат	Зона	Поз.	Обозначение	Наименование	Кол.	Примечание
				Документация		
			708-64.91 КЖ.И-ТУ	Технические условия		
			708-64.91 КЖ.И-С20...С22СБ	Сборочный чертеж		
				С20		
				Детали		
		1*		ф16AIII, ГОСТ 5781-82*, $\ell_{ср}$=3950	14	6,2
		2		ф10AIII, То же, ℓ=2650	16	1,6
		3*		ф10AIII, " , $\ell_{ср}$=1500	7	0,93
				С21		
				Детали		
		2		ф10AIII, ГОСТ 5781-82*, ℓ=2650	10	1,6
		4*		ф16AIII, То же, $\ell_{ср}$=2675	14	4,2
		5*		ф10AIII, " , $\ell_{ср}$=1400	7	0,86
				С22		
				Детали		
		2		ф10AIII, ГОСТ 5781-82*, ℓ=2650	3	1,6
		3*		ф10AIII, То же, $\ell_{ср}$=1500	7	0,93
		6*		ф12AIII, " , $\ell_{ср}$=1350	14	1,2

*) Позиции 1; 3...6 см. ведомость деталей.

Привязан:

Инв. №

Инв. № подл. | Подпись и дата | Взам. инв. №

Н. контр.	Зорин		
Гл. спец.	Зорин		
Зав. гр.	Фридланд		
Вед. инж.	Ломазова		
Провер.	Ломазова		
Разраб.	Артеменко		

708-64.91 КЖ.И-С20...С22

Сетка арматурная С20...С22

Стадия	Лист	Листов
Р		1

Харьковский Промстройниипроект

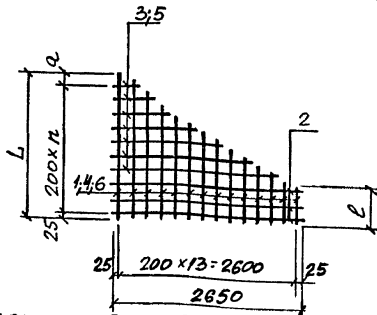

Ведомость деталей

Поз.	Эскиз
1	от 3200 до 4700 с интервалом 200
3	от 450 до 2550 с интервалом 200
4	от 1900 до 3450 с интервалом 200
5	от 350 до 2450 с интервалом 200
6	от 600 до 2100 с интервалом 200

Марка	Размеры, мм				Масса ед., кг
	L	ℓ	n	a	
С20	4700	3200	22	275	118,9
С21	3450	1900	16	225	89,8
С22	2100	600	9	275	28,1

Привязан:

Инв. №

Инв. № подл. | Подпись и дата | Взам. инв. №

Н. контр.	Зорин		
Гл. спец.	Зорин		
Зав. гр.	Фридланд		
Вед. инж.	Ломазова		
Провер.	Ломазова В.В.		
Разраб.	Артеменко		

708-64.91 КЖ.И-С20...С22СБ

Сетка арматурная С20...С22. Сборочный чертеж

Стадия	Масса	Масштаб
Р	см. табл.	
Лист	Листов 1	

Харьковский Промстройниипроект

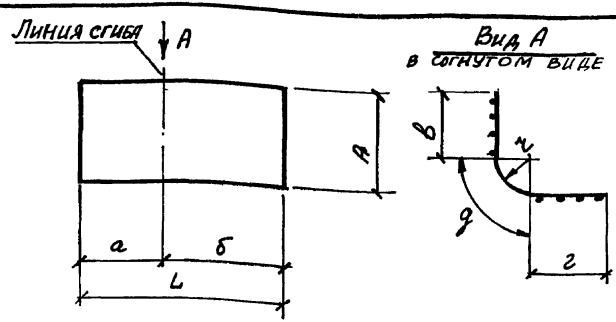

Марка по проекту	Марка по ГОСТ 23279-85	Размеры, мм L	A	a	б	в	г	g	z	Масса ед., кг
С23	2С 16АIII 10АIII-105×430 50/25	4300	1050	1875	2425	1800	2350	150	96	55,1
С24	2С 16АIII 10АIII-205×430 50/25	4300	2050	1875	2425	1800	2350	150	96	102,5
С25	2С 16АIII 10АIII-175×430 50/75	4300	1750	1875	2425	1800	2350	150	96	85,0
С26	2С 16АIII 10АIII-75×430 50/75	4300	750	1875	2425	1800	2350	150	96	37,4
С29	2С 22АIII 10АIII-250×445 75/50	4450	2500	1920	2530	1780	2390	280	176	207,9
С30	2С 12АII 10АIII-215×375 75/75	3750	2050	1400	2450	–	–	–	–	65,5
С63	2С 16АIII 10АIII-235×430 50/75	4300	2350	1875	2485	1800	2350	150	96	113,4

Привязан:

Инв. №

Взам. инв. №

Подпись и дата

Инв. № подл.

Н. контр.	Зорин		
Гл. спец.	Зорин		
Зав. гр.	Фридланд		
Вед. инж.	Помазова		
Провер.	Журавлева		
Разраб.	Артеменко		

708-64.91 КЖ.Н-С23...С26; С29; С30; С63

Сетка арматурная С23...С26; С29; С30; С63

Стадия	Масса	Масштаб
Р	см. табл.	

Лист | Листов 1

Харьковский Промстройниипроект

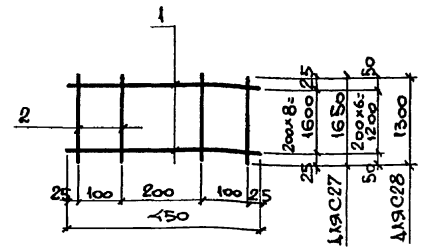

Марка	Масса ед., кг
С27	4,2
С28	3,3

Формат	Зона	Поз.	Обозначение	Наименование	Кол.	Примеч.
				Документация		
			708-64.91 КЖ.Н-ТУ	Технические условия		
				С27		
				Детали		
		1		Ф8АI, ГОСТ 5781-82*, ℓ=450	9	0,18
		2		Ф8АI, то же, ℓ=1650	4	0,65
				С28		
				Детали		
		1		Ф8АI, ГОСТ 5781-82*, ℓ=450	7	0,18
		2		Ф8АI, то же, ℓ=1300	4	0,51

Привязан:

Инв. №

Взам. инв. №

Подпись и дата

Инв. № подл.

Н. контр.	Зорин		
Гл. спец.	Зорин		
Зав. гр.	Фридланд		
Вед. инж.	Ломазова		
Провер.	Фридланд		
Разраб.	Белан		

708-64.91 КЖ.Н-С27; С28

Сетка арматурная С27; С28

Стадия	Масса	Масштаб
Р	см. табл.	

Лист | Листов

Харьковский Промстройниипроект

Альбом 4

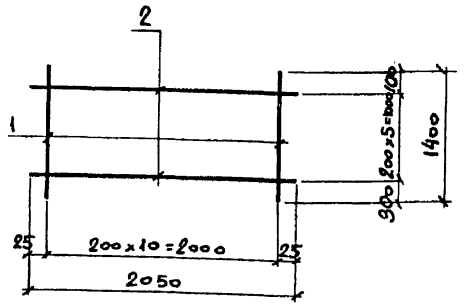

Формат	Зона	Поз.	Обозначение	Наименование	Кол.	Примеч.
				Документация		
			708-64.91 КЖ.И-ТУ	Технические условия		
				Детали		
		1		ф12 AIII, ГОСТ 5781-82, ℓ=1400	11	1,2
		2		ф10 AIII, то же, ℓ=2050	6	1,3

Привязан:

Инв. № подл. | Подпись и дата | Взам. инв. №

Н. контр.	Зорин		
Гл. спец.	Зорин		
Зав. гр.	Фридланд		
Вед. инж.	Журавлева		
Провер.	Журавлева		
Разраб.	Белан		

708-64.91 КЖ.И-С31

Сетка арматурная С31

Стадия	Масса	Масштаб
Р	21,5кг	
Лист	Листов 1	

Харьковский Промстройниипроект

Альбом 4

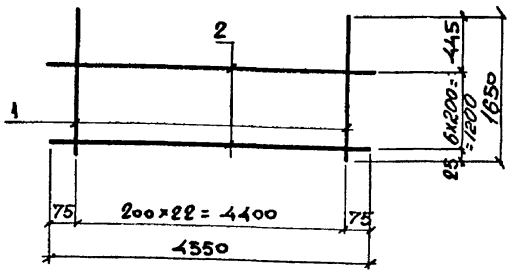

Формат	Зона	Поз.	Обозначение	Наименование	Кол.	Примеч.
				Документация		
			708-64.91 КЖ.И-ТУ	Технические условия		
				Детали		
		1		ф12 AIII, ГОСТ 5781-82, ℓ=1650	23	1,5
		2		ф10 AIII, то же, ℓ=4550	7	2,8

Привязан:

Инв. № подл. | Подпись и дата | Взам. инв. №

Н. контр.	Зорин		
Гл. спец.	Зорин		
Зав. гр.	Фридланд		
Вед. инж.	Журавлева		
Провер.	Журавлева		
Разраб.	Белан		

708-64.91 КЖ.И-С32

Сетка арматурная С32

Стадия	Масса	Масштаб
Р	53,3кг	
Лист	Листов 1	

Харьковский Промстройниипроект

Альбом V

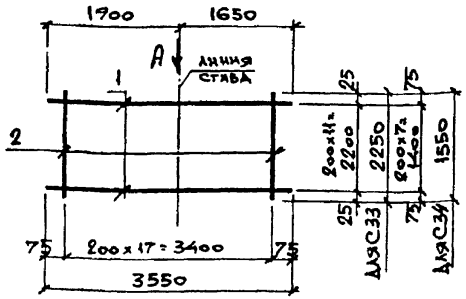

Вид А
в согнутом виде

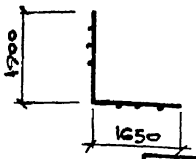

Марка	Масса Ед.,кг
С33	54,6
С34	36,4

Формат	Зона	Поз.	Обозначение	Наименование	Кол.	Примеч.
				Документация		
			708-64.91 КЖ.И-ТУ	Технические условия		
				С 33		
				Детали		
		1		Ф 12 А III, ГОСТ 5781-82*, l=3550	12	3,2
		2		Ф 8 А III, тоже, l=2250	18	0,9
				С 34		
				Детали		
		1		Ф 12 А III, ГОСТ 5781-82*, l=3550	8	3,2
		2		Ф 8 А III, то же, l=1550	18	0,6

Привязан:

Инв. №

Взам. инв. №

Подпись и дата

Инв. № подл.

Н. контр.	Зорин	
Гл. спец.	Зорин	
Зав. гр.	Фридланд	
Вед. инж.	Журавлева	
Провер.	Фридланд	
Разраб.	Белан	

708-64.91 КЖ.И-С33; С34

Сетка арматурная С33; С34

Стадия	Масса	Масштаб
Р	Ст. таба.	
Лист	Листов 1	

Харьковский Промстройниипроект

Альбом V

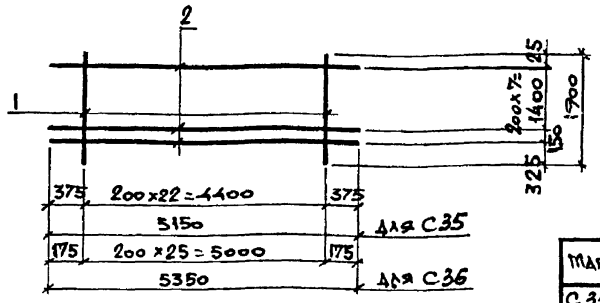

Марка	Масса Ед.,кг
С35	57,1
С36	63,1

Формат	Зона	Поз.	Обозначение	Наименование	Кол.	Примеч.
				Документация		
			708-64.91 КЖ.И-ТУ	Технические условия		
				С 35		
				Детали		
		1		Ф 12 А III, ГОСТ 5781-82*, l=1900	23	1,7
		2		Ф 8 А III, то же, l=5150	9	2,0
				С 36		
				Детали		
		1		Ф 12 А III, ГОСТ 5781-82*, l=1900	26	1,7
		2		Ф 8 А III, то же, l=5350	9	2,1

Привязан:

Инв. №

Взам. инв. №

Подпись и дата

Инв. № подл.

Н. контр.	Зорин	
Гл. спец.	Зорин	
Зав. гр.	Фридланд	
Вед. инж.	Журавлева	
Провер.	Фридланд	
Разраб.	Белан	

708-64.91 КЖ.И-С35; С36

Сетка арматурная С35; С36

Стадия	Масса	Масштаб
Р	Ст. таба.	
Лист	Листов 1	

Харьковский Промстройниипроект

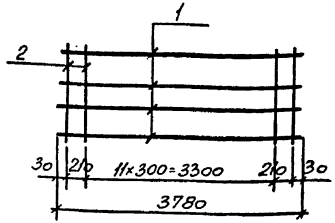

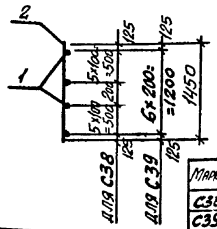

Марка	Масса ед., кг
С38	44,8
С39	28,0

Формат	Зона	Поз.	Обозначение	Наименование	Кол.	Примечание
				Документация		
			708-64.91КЖ.И -ТУ	Технические условия		
				С38		
				Детали		
		1		ф12АIII ГОСТ 5781-82, * l=3780	12	3,36
		2		ф6АI ГОСТ 5781-82, * l=1450	14	0,32
				С39		
				Детали		
		1		ф12АIII ГОСТ 5781-82, * l=3780	7	3,36
		2		ф6АI ГОСТ 5781-82, * l=1450	14	0,32

Привязан:

Инв.№

Взам.инв.№ | Подпись и дата | Инв.№ подл.

Н.контр.	Зорин	
Гл.спец.	Зорин	
Зав.гр.	Фридланд	
Вед.инж.	Ломазова	
Провер.	Фридланд	
Разраб.	Литвиненко	

708-64.91 КЖ.И-С38; С39

Сетка арматурная С38; С39

Стадия	Масса	Масштаб
Р	см. табл.	
Лист	Листов 1	

Харьковский Промстройниипроект

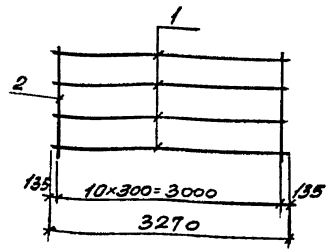

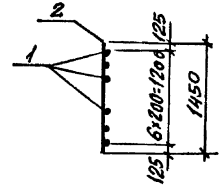

Формат	Зона	Поз.	Обозначение	Наименование	Кол.	Примечание
				Документация		
			708-64.91КЖ.И -ТУ	Технические условия		
				Детали		
		1		ф12АIII ГОСТ 5781-82, * l=3270	7	2,9
		2		ф6АI ГОСТ 5781-82, * l=1450	11	0,32

Привязан:

Инв.№

Взам.инв.№ | Подпись и дата | Инв.№ подл.

Н.контр.	Зорин	
Гл.спец.	Зорин	
Зав.гр.	Фридланд	
Вед.инж.	Ломазова	
Провер.	Фридланд	
Разраб.	Литвиненко	

708-64.91 КЖ.И-С42

Сетка арматурная С42

Стадия	Масса	Масштаб
Р	23,8кг	
Лист	Листов 1	

Харьковский Промстройниипроект

Альбом 4

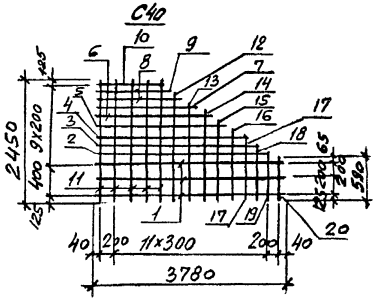

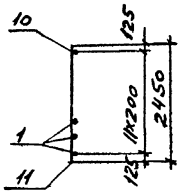

С41

ЗЕРКАЛЬНОЕ ОТРАЖЕНИЕ С40



Привязан:

Инв.№

Н. контр.	Зорин		
Гл. спец.	Зорин		
Зав. гр.	Фридланд		
Вед. инж.	Ломазова		
Провер.	Фридланд		
Разраб.	Литвиненко		

708-64.91 КЖ.Н-С40; С41

Сетка арматурная С40; С41

Стадия	Масса	Масштаб
Р	25,2кг	

Лист 1 | Листов 2

ХАРЬКОВСКИЙ ПРОМСТРОЙНИИПРОЕКТ

Альбом 4

Архив	Зона	Поз.	Обозначение	Наименование	Кол.	Примечание
				Документация		
			708-64.91 КЖ.Н -ТУ	Технические условия		
				С40, С41		
				Деталн		
				ф10 AI, ГОСТ 5781-82*		
		1		l=3780	3	2,33
		2		l=3480	1	2,15
		3		l=3150	1	1,94
		4		l=2850	1	1,76
		5		l=2550	1	1,57
		6		l=2350	1	1,45
		7		l=2050	1	1,26
		8		l=1750	1	1,08
		9		l=1450	1	0,89
		10		l=1130	1	0,70
				ф6 AI, ГОСТ 5781-82*		
		11		l=2450	5	0,54
		12		l=2150	1	0,48
		13		l=1950	1	0,43
		14		l=1750	1	0,39
		15		l=1550	1	0,34
		16		l=1350	1	0,30
		17		l=1150	1	0,26
		18		l=950	1	0,21
		19		l=750	1	0,17
		20		l=590	1	0,13

Привязан:

Инв.№

708-64.91 КЖ.Н-С40,С41 Лист 2

Альбом 4

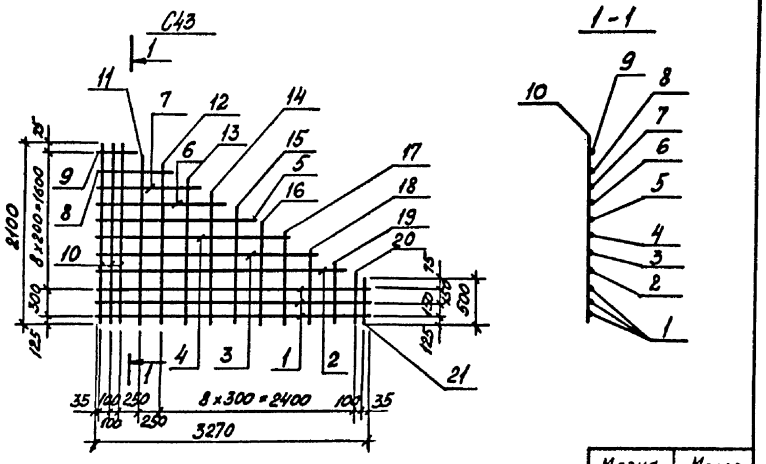

С44

зеркальное отражение С43

Марка элемента	Масса ед., кг
С43	18,7
С44	18,7



Привязан:

Инв. №

Н. контр.	Зорин		
Гл. спец.	Зорин		
Зав. гр.	Фридлянд		
Вед. инж.	Ломазова		
Провер.	Фридлянд		
Разраб.	Пилина		

708-64.91 КЖ.И-С43;44

Сетка арматурная С43; С44

Стадия	Масса	Масштаб
Р	18.7 кг	
Лист 1	Листов 2	

Харьковский Промстройниипроект

Альбом 4

Формат	Зона	Поз	Обозначение	Наименование	Кол.	Примечание
				Документация		
			708-64.91 КЖ.М-ТУ	Технические условия		
				С43, С44		
				Детали		
				ф10 AI, ГОСТ 5781-82*		
		1		ℓ = 3270	3	2,0
		2		ℓ = 3000	1	1,9
		3		ℓ = 2600	1	1,6
		4		ℓ = 2250	1	1,4
		5		ℓ = 1875	1	1,2
		6		ℓ = 1500	1	0,9
		7		ℓ = 1130	1	0,7
		8		ℓ = 750	1	0,46
		9		ℓ = 380	1	0,23
				ф6 AI, ГОСТ 5781-82*		
		10		ℓ = 2100	3	0,47
		11		ℓ = 1970	1	0,44
		12		ℓ = 1800	1	0,4
		13		ℓ = 1650	1	0,37
		14		ℓ = 1490	1	0,33
		15		ℓ = 1330	1	0,3
		16		ℓ = 1165	1	0,26
		17		ℓ = 1000	1	0,22
		18		ℓ = 840	1	0,19
		19		ℓ = 680	1	0,15
		20		ℓ = 560	1	0,12
		21		ℓ = 500	1	0,11

Привязан:

Инв. №

708-64.91 КЖ.И-С43;44 Лист 2

Альбом 4

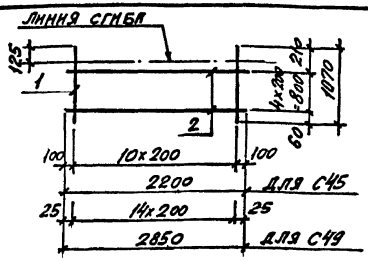

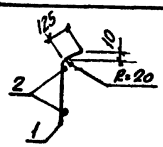

Марка	Масса Ед., кг
С45	5,1
С49	6,8

Формат	Зона	Поз.	Обозначение	Наименование	Кол.	Примечание
				Документация		
			708-64.91 КЖИ-ТУ	Технические условия		
				С45		
				Детали		
		1		ф6АIII, ГОСТ 5781-82,* ℓ=1070	11	0,24
		2		ф6АI, ГОСТ 5781-82,* ℓ=2200	5	0,49
				С49		
				Детали		
		1		ф6АIII, ГОСТ 5781-82,* ℓ=1070	15	0,24
		2		ф6АI, ГОСТ 5781-82,* ℓ=2850	5	0,64

Привязан:

Инв. №

Инв. № подл. | Подпись и дата | Взам. инв. №

Н. контр.	Зорин	
Гл. спец.	Зорин	
Зав. гр.	Фридланд	
Вед. инж.	Ломазова	
Провер.	Фридланд	
Разраб.	Литвиненко	

708-64.91 КЖ.И-С45; С49

Сетка арматурная С45; С49

Стадия	Масса	Масштаб
Р	см. табл.	

Лист | Листов 1

Харьковский Промстройниипроект

Альбом 4

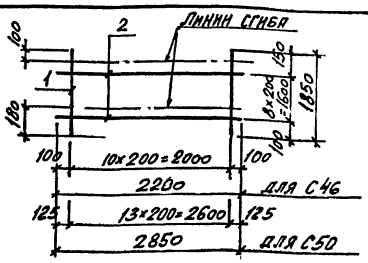

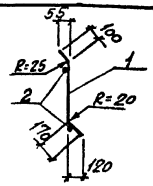

Марка	Масса Ед., кг
С46	8,9
С50	11,5

Формат	Зона	Поз.	Обозначение	Наименование	Кол.	Примечание
				Документация		
			708-64.91 КЖИ-ТУ	Технические условия		
				С46		
				Детали		
		1		ф6АIII, ГОСТ 5781-82,* ℓ=1850	11	0,41
		2		ф6АI, ГОСТ 5781-82,* ℓ=2200	9	0,49
				С50		
				Детали		
		1		ф6АIII, ГОСТ 5781-82,* ℓ=1850	14	0,41
		2		ф6АI, ГОСТ 5781-82,* ℓ=2850	9	0,64

Привязан:

Инв. №

Инв. № подл. | Подпись и дата | Взам. инв. №

Н. контр.	Зорин	
Гл. спец.	Зорин	
Зав. гр.	Фридланд	
Вед. инж.	Ломазова	
Провер.	Фридланд	
Разраб.	Литвиненко	

708-64.91 КЖ.И-С46; С50

Сетка арматурная С46; С50

Стадия	Масса	Масштаб
Р	см. табл.	

Лист | Листов 1

Харьковский Промстройниипроект

Альбом 4

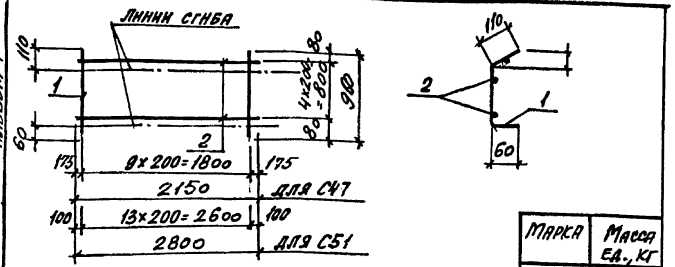

Марка	Масса ед., кг
С47	4,4
С51	5,9

Формат	Зона	Поз.	Обозначение	Наименование	Кол.	Примечание
				Документация		
			708-64.91 КЖ.И-ТУ	Технические условия		
				С47		
				Детали		
		1		ф6АIII ГОСТ 5781-82,* ℓ=960	10	0,20
		2		ф6АI ГОСТ 5781-82,* ℓ=2150	5	0,48
				С51		
				Детали		
		1		ф6АIII ГОСТ 5781-82,* ℓ=960	14	0,20
		2		ф6АI ГОСТ 5781-82,* ℓ=2800	5	0,62

Привязан:

Инв. №

Инв. № подл. | Подпись и дата | Взам. инв. №

Н. контр.	Зорин		708-64.91 КЖ.И-С47; С51
Гл. спец.	Зорин		Сетка арматурная С47; С51
Зав. гр.	Фриланд		Стадия: Р; Масса: см. табл.; Масштаб:
Вед. инж.	Лотазова		Лист; Листов 1
Провер.	Фриланд		Харьковский Промстройниипроект
Разраб.	Литвинец		

Альбом 4

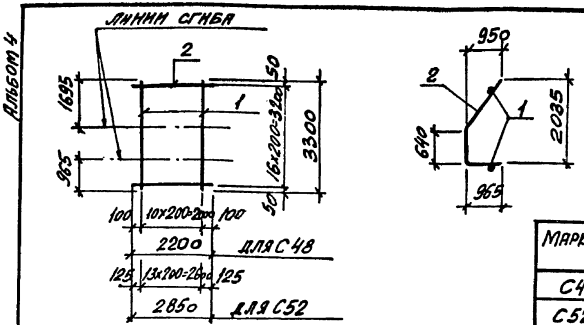

Марка	Масса ед., кг
С48	30,8
С52	38,9

Формат	Зона	Поз.	Обозначение	Наименование	Кол.	Примечание
				Документация		
			708-64.91 КЖ.И-ТУ	Технические условия		
				С48		
				Детали		
		1		ф10АIII ГОСТ 5781-82,* ℓ=3300	11	2,0
		2		ф6АI ГОСТ 5781-82,* ℓ=2200	17	0,49
				С52		
				Детали		
		1		ф10АIII ГОСТ 5781-82,* ℓ=3300	14	2,1
		2		ф6АI ГОСТ 5781-82,* ℓ=2850	16	0,63

Привязан:

Инв. №

Инв. № подл. | Подпись и дата | Взам. инв. №

Н. контр.	Зорин		708-64.91 КЖ.И-С48; С52
Гл. спец.	Зорин		Сетка арматурная С48; С52
Зав. гр.	Фриланд		Стадия: Р; Масса: см. табл.; Масштаб:
Вед. инж.	Лотазова		Лист; Листов 1
Провер.	Фриланд		Харьковский Промстройниипроект
Разраб.	Литвинец		

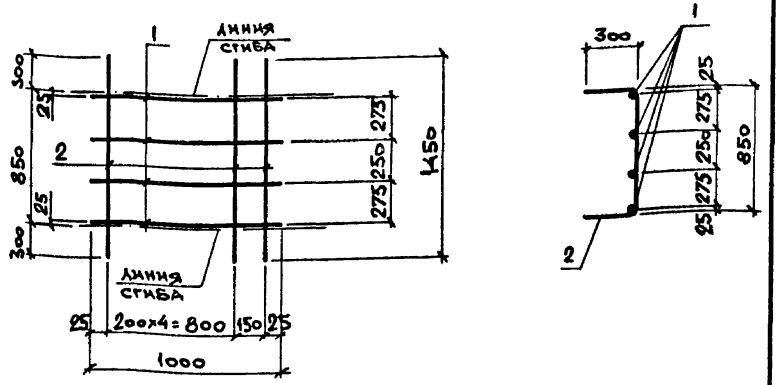

Формат	Зона	Поз.	Обозначение	Наименование	Кол.	Примечан.
				Документация		
			708-64.91 КЖ.И-ТУ	Технические условия		
				Детали		
		1		Ф12AIII, ГОСТ 5781-82, ℓ=1000	4	0,9
		2		Ф8AI, то же, ℓ=1450	6	0,6

Привязан:

Инв. №

Н.контр.	Зорин		
Гл.спец.	Зорин		
Зав.гр.	Фридланд		
Вед.инж.	Ломазова		
Провер.	Ломазова		
Разраб.	Белан		

708-64.91 КЖ.И-С55

Сетка арматурная С55

Стадия	Масса	Масштаб
Р	7,2 кг	
Лист	Листов	

Харьковский Промстройниипроект

Инв. № подл. | Подпись и дата | Взам. инв. №

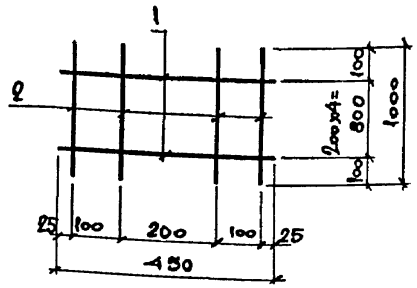

Формат	Зона	Поз.	Обозначение	Наименование	Кол.	Примеч.
				Документация		
			708-64.91 КЖ.И-ТУ	Технические условия		
				Детали		
		1		Ф6AI, ГОСТ 5781-82*, ℓ=450	5	0,09
		2		Ф6AI, то же, ℓ=1000	4	0,22

Привязан:

Инв. №

Н.контр.	Зорин		
Гл.спец.	Зорин		
Зав.гр.	Фридланд		
Вед.инж.	Ломазова		
Провер.	Фридланд		
Разраб.	Белан		

708-64.91 КЖ.И-С54

Сетка арматурная С54

Стадия	Масса	Масштаб
Р	1,3 кг	
Лист	Листов 1	

Харьковский Промстройниипроект

Инв. № подл. | Подпись и дата | Взам. инв. №

Альбом 4

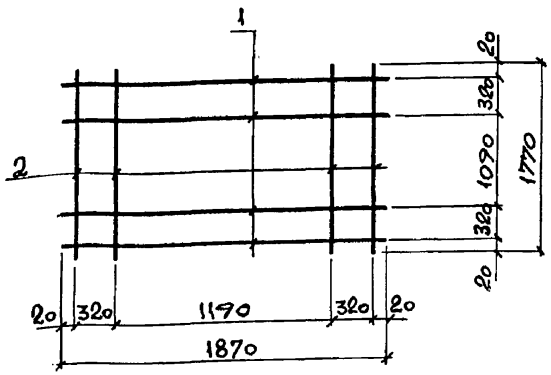

Формат	Зона	Поз.	Обозначение	Наименование	Кол.	Примеч.
				Документация		
			708-64.91 КЖ.Н-ТУ	Технические условия		
				Детали		
		1		Ф12AIII, ГОСТ 5781-82*, ℓ=1870	4	1,7
		2		Ф12AIII, то же, ℓ=1770	4	1,6

Привязан:

Инв. №

Н.контр.	Зорин		
Гл.спец.	Зорин		
Зав.гр.	Фридланд		
Вед.инж.	Ломазова		
Провер.	Ломазова		
Разраб.	Белан		

708-64.91 КЖ.Н-С58

Сетка арматурная С57

Стадия	Масса	Масштаб
Р	13,2 кг	
Лист	Листов 1	

Харьковский Промстройниипроект

Инв. № подл. | Подпись и дата | Взам. инв. №

Альбом 4

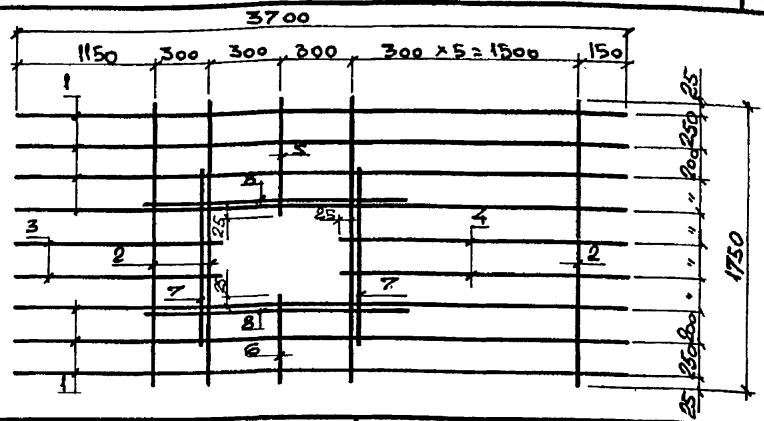

Формат	Зона	Поз.	Обозначение	Наименование	Кол.	Примеч.
				Документация		
			708-64.91 КЖ.Н-ТУ	Технические условия		
				Детали		
		1		Ф16AIII, ГОСТ 5781-82*, ℓ=3700	7	5,9
		2		Ф8AI, то же, ℓ=1750	8	0,69
		3		Ф16AIII, " , ℓ=1475	2	2,3
		4		Ф16AIII, " , ℓ=1675	2	2,7
		5		Ф8AI, " , ℓ=700	1	0,28
		6		Ф8AI, " , ℓ=500	1	0,20
		7		Ф8AI, " , ℓ=1050	2	0,41
		8		Ф16AIII, " , ℓ=1250	2	2,0

Привязан:

Инв. №

Н.контр.	Зорин		
Гл.спец.	Зорин		
Зав.гр.	Фридланд		
Вед.инж.	Ломазова		
Провер.	Ломазова		
Разраб.	Белан		

708-64.91 КЖ.Н-С58

Сетка арматурная С58

Стадия	Масса	Масштаб
Р	62,1 кг	
Лист	Листов 1	

Харьковский Промстройниипроект

Инв. № подл. | Подпись и дата | Взам. инв. №

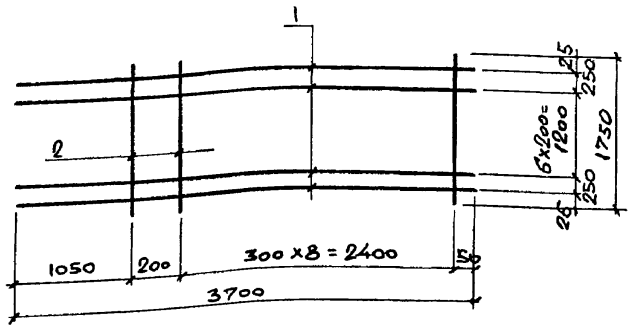

Формат	Зона	Поз.	Обозначение	Наименование	Кол.	Примеч.
				Документация		
			708-64.91 КЖ.И-ТУ	Технические условия		
				Детали		
		1		Ф16AIII, ГОСТ 5781-82*, l=3700	9	5,9
		2		Ф8AI, то же, l = 1750	10	0,69

Привязан:

Инв. №

Н. контр.	Зорин		
Гл. спец.	Зорин		
Зав. гр.	Фридланд		
Вед. инж.	Лотазова		
Провер.	Лотазова		
Разраб.	Белан		

708-64.91 КЖ.И-С59

Сетка арматурная С59

Стадия	Масса	Масштаб
Р	60,0 кг	
Лист	Листов	

Харьковский Промстройниипроект

Взам. инв. № | Подпись и дата | Инв. № подл.

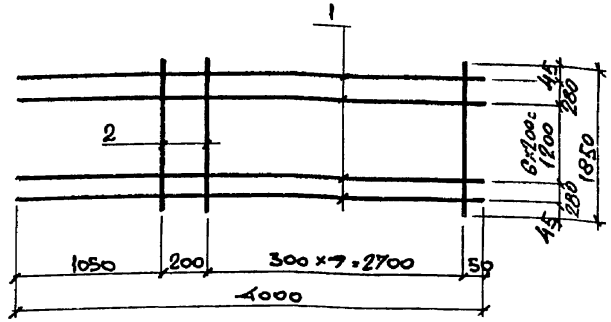

Формат	Зона	Поз.	Обозначение	Наименование	Кол.	Примеч.
				Документация		
			708-64.91 КЖ.И-ТУ	Технические условия		
				Детали		
		1		Ф16AIII, ГОСТ 5781-82*, l=4000	9	6,3
		2		Ф8AI, тоже, l = 1850	11	0,73

Привязан:

Инв. №

Н. контр.	Зорин		
Гл. спец.	Зорин		
Зав. гр.	Фридланд		
Вед. инж.	Лотазова		
Провер.	Лотазова		
Разраб.	Белан		

708-64.91 КЖ.И-С60

Сетка арматурная С60

Стадия	Масса	Масштаб
Р	64,7 кг	
Лист	Листов 1	

Харьковский Промстройниипроект

Взам. инв. № | Подпись и дата | Инв. № подл.

Альбом 4

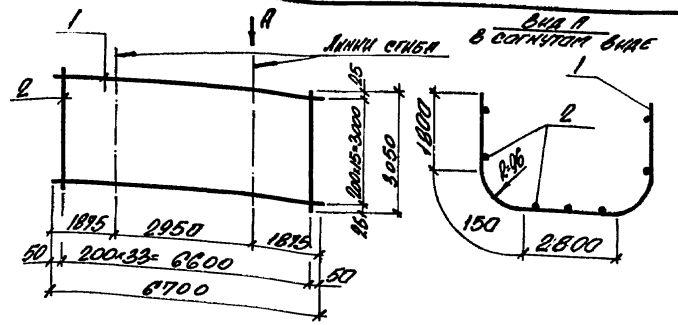

Формат	Зона	Поз.	Обозначение	Наименование	Кол.	Примеч.
			708-64.91 КЖ.И-ТУ	Документация		
				Технические условия		
		1		Детали		
		2		ф16АIII ГОСТ 5781-82* l=6700	16	10.6
				ф10АIII, то же, l=3050	34	1.9

Привязан:

Инв. №

708-64.91 КЖ.И-С62

Сетка арматурная С62

Н. контр.	Зорин	
Гл. спец.	Зорин	
Зав. гр.	Фридланд	
Вед. инж.	Ломазова	
Провер.	Ломазова	
Разраб.	Соколова	

Стадия	Масса	Масштаб
Р	233,4 кг	

Лист | Листов 1

Харьковский промстройниипроект

Инв. № подл. | Подпись и дата | Взам. инв. №

Альбом 4

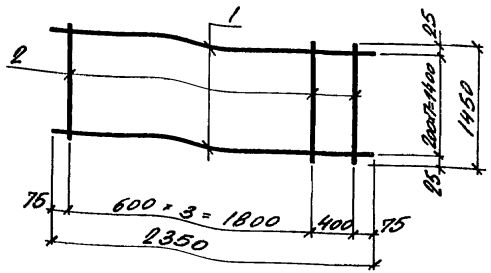

Формат	Зона	Поз.	Обозначение	Наименование	Кол.	Примеч.
			708-64.91 КЖ.И-ТУ	Документация		
				Технические условия		
		1		Детали		
		2		ф12АIII, ГОСТ 5781-82* l=2350	8	2,1
				ф6АIII, то же, l=1450	5	0,3

Привязан:

Инв. №

708-64.91 КЖ.И-С61

Сетка арматурная С 61

Н. контр.	Зорин	
Гл. спец.	Зорин	
Зав. гр.	Фридланд	
Вед. инж.	Журавлева	
Провер.	Журавлева	
Разраб.	Соколова	

Стадия	Масса	Масштаб
Р	18,3 кг	

Лист | Листов 1

Харьковский промстройниипроект

Инв. № подл. | Подпись и дата | Взам. инв. №

Альбом 4

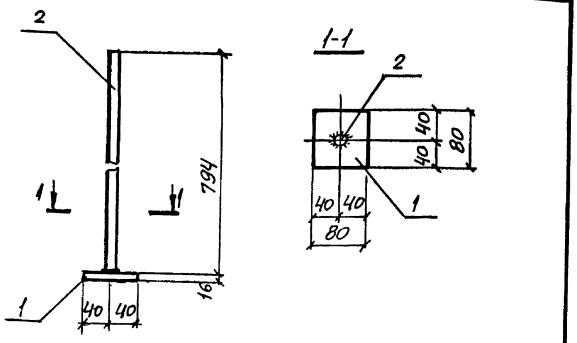

Формат	Зона	Поз.	Обозначение	Наименование	Кол.	Примечание
				Документация		
			708-64.91 КЖ.И-ТУ	Технические условия		
				Детали		
		1		-80×16, ГОСТ 19903-74*, ℓ=80	1	0,80
		2		ф22 AIII, ГОСТ 5781-82*, ℓ=794	1	2,4

Привязан:

Инв. №

Инв. № подл. | Подпись и дата | Взам. инв. №

Н. контр.	Зорин		
Гл. спец.	Зорин		
Зав. гр.	Фридланд		
Вед. инж.	Ломазова		
Провер.	Ломазова		
Разраб.	Артеменко		

708-64.91 КЖ.И-МН1

Изделие закладное МН1

Стадия	Масса	Масштаб
Р	3,2 кг	
Лист	Листов 1	

Харьковский Промстройниипроект

Альбом 4

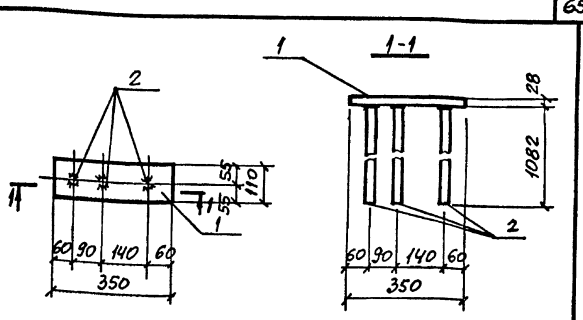

Формат	Зона	Поз.	Обозначение	Наименование	Кол.	Примечание
				Документация		
			708-64.91 КЖ.И-ТУ	Технические условия		
				Детали		
		1		-110×28, ГОСТ 19903-74*, ℓ=350	1	8,5
		2		ф36 AIII, ГОСТ 5781-82*, ℓ=1082	3	8,7

Привязан:

Инв. №

Инв. № подл. | Подпись и дата | Взам. инв. №

Н. контр.	Зорин		
Гл. спец.	Зорин		
Зав. гр.	Фридланд		
Вед. инж.	Ломазова		
Провер.	Ломазова		
Разраб.	Артеменко		

708-64.91 КЖ.И-МН2

Изделие закладное МН2

Стадия	Масса	Масштаб
Р	34,4 кг	
Лист	Листов 1	

Харьковский Промстройниипроект

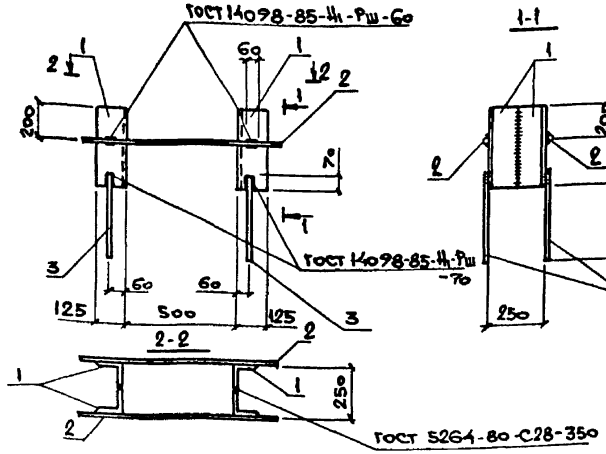

Формат	Зона	Поз.	Обозначение	Наименование	Кол.	Примеч.
				Документация		
			708-64.91 КЖ.Н-ТУ	Технические условия		
				Детали		
		1		Уголок 125×125×8-В ГОСТ 8509-86 / С 245 ГОСТ 27772-88, ℓ=350	4	6,0
		2		ф10 AIII, ГОСТ 5781-82, ℓ=870	2	0,54
		3		ф10 AIII, то же, ℓ=400	4	0,25

Привязан:

Инв. №

Н. контр.	Зорин		
Гл. спец.	Зорин		
Зав. гр.	Фриланд		
Вед. инж.	Ломазова		
Провер.	Ломазова		
Разраб.	Белан		

708-64.91 КЖ.Н-МН3

Изделие закладное МН3

Стадия	Масса	Масштаб
Р	26,1 кг	
Лист	Листов 1	

Удьковский Промстройниипроект

Инв. № подл. | Подпись и дата | Взам. инв. №

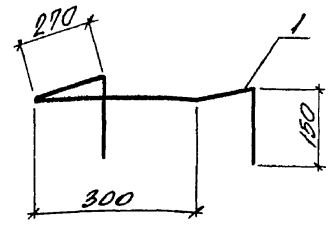

Формат	Зона	Поз.	Обозначение	Наименование	Кол.	Примеч.
				Документация		
			708-64.91 КЖ.Н-ТУ	Технические условия		
				Детали		
		1		ф16 AI, ГОСТ 5781-82, ℓ=1140	1	1,8

Привязан:

Инв. №

Н. контр.	Зорин		
Гл. спец.	Зорин		
Зав. гр.	Фриланд		
Нач. отд.	Журавлева		
Провер.	Журавлева		
Разраб.	Самсонова		

708-64.91 КЖ.Н-МН9

Изделие закладное МН9

Стадия	Масса	Масштаб
Р	1,8 кг	
Лист	Листов 1	

Удьковский Промстройниипроект

Инв. № подл. | Подпись и дата | Взам. инв. №

Альбом 4

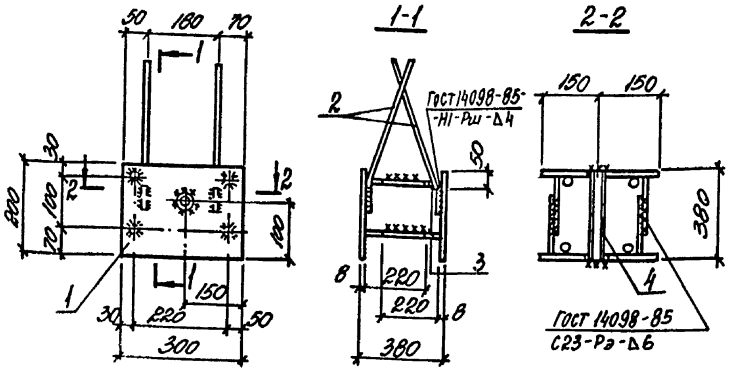

Форм.	Зона	Поз.	Обозначение	Наименование	Кол.	Примечание
				Документация		
			708-64.91 КЖ.Н-ТУ	Технические условия		
				Детали		
		1		-200×8, Гост 19903-74*, ℓ=300	2	3.8
		2		ФІ2АІІ, ГОСТ 5781-82*, ℓ=360	4	0.32
		3		Ф10АІІ, ГОСТ 5781-82*, ℓ=220	8	0.14
		4		Труба 25, ГОСТ 3262-75*, ℓ=370	1	0.62

Привязан:

Инв. №

Н. контр.	Зорин		
Гл. спец.	Зорин		
Зав. гр.	Фридланд		
Вед. инж.	Журавлева		
Провер.	Фридланд		
Разраб.	Личагая		
Россия.	Журавлева		

708-64.91 КЖ.Н-МН4

Изделие закладное МН4

Стадия	Масса	Масштаб
Р	10.6 кг	
Лист	Листов 1	

Харьковский Промстройниипроект

Альбом 4

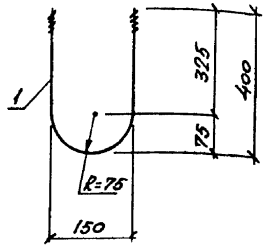

Форм.	Зона	Поз.	Обозначение	Наименование	Кол.	Примеч.
				Документация		
			708-64.91 КЖ.Н-ТУ	Технические условия		
				Детали		
		1		Ф20АІ, ГОСТ 5781-82, ℓ=890	1	2,2 кг

Привязан:

Инв. №

Н. контр.	Зорин		
Гл. спец.	Зорин		
Зав. гр.	Фридланд		
Вед. инж.	Журавлева		
Провер.	Журавлева		
Разраб.	Белан		

708-64.91 КЖ.И-МН5

Изделие закладное МН5

Стадия	Масса	Масштаб
Р	2,2кг	
Лист	Листов 1	

Харьковский Промстройниипроект

Альбом 4

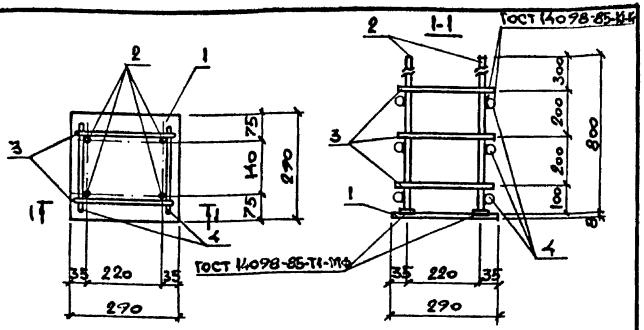

Формат	Зона	Поз.	Обозначение	Наименование	Кол.	Примечан.
				Документация		
			708-64.91 КЖ.И-ТУ	Технические условия		
				Детали		
		1		Лист 8×290×290 ГОСТ 19903-74 / С235 ГОСТ 27772-88	1	5,3
		2		Ф12AIII, ГОСТ 5781-82, ℓ=800	4	0,71
		3		ФбAI, то же, ℓ=260	6	0,06
		4		ФбAI, -"-, ℓ=180	6	0,04

Привязан:

Инв. №

Взам. инв. №

Подпись и дата

Инв. № подл.

Н. контр.	Зорин		
Гл. спец.	Зорин		
Зав. гр.	Фридланд		
Вед. инж.	Ломазова		
Провер.	Ломазова		
Разраб.	Белан		

708-64.91 КЖ.И-МН7

Изделие закладное МН7

Стадия	Масса	Масштаб
Р	8,7кг	
Лист	Листов	

Харьковский Промстройниипроект

Альбом 4

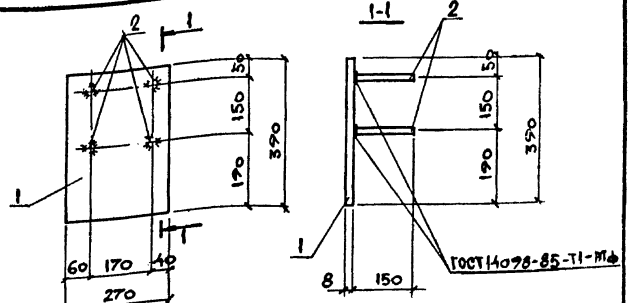

Формат	Зона	Поз.	Обозначение	Наименование	Кол.	Примечан.
				Документация		
			708-64.91 КЖ.И-ТУ	Технические условия		
				Детали		
		1		Лист 8×270×390 ГОСТ 19903-74* / С235 ГОСТ 27772-88	1	6,6
		2		Ф10AIII, ГОСТ 5781-82, ℓ=150	4	0,09

Привязан:

Инв. №

Взам. инв. №

Подпись и дата

Инв. № подл.

Н. контр.	Зорин		
Гл. спец.	Зорин		
Зав. гр.	Фридланд		
Вед. инж.	Ломазова		
Провер.	Ломазова		
Разраб.	Белан		

708-64.91 КЖ.И-МН8

Изделие закладное МН8

Стадия	Масса	Масштаб
Р	7,0кг	
Лист	Листов 1	

Харьковский Промстройниипроект

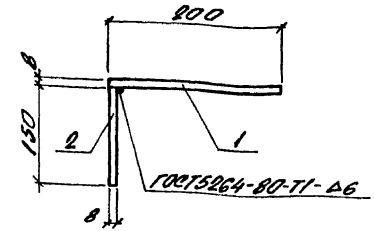

Контрол.	Зона	Поз.	Обозначение	Наименование	Кол.	Примеч.
				Документация		
			708-64.91 КЖ.И-ТУ	Технические условия		
				Детали		
		1		-200×8, ГОСТ19903-74, Б-200	1	2.5
		2		-150×8, ГОСТ19903-74, Б-200	1	1.9

Привязан:

Инв. №

Инв. № подл. | Подпись и дата | Взам. инв. №

		708-64.91 КЖ.И-МС1	
Н. контр.	Зорин	Изделие соединительное МС1	Стадия: Р; Масса: 4.4кг; Масштаб:
Гл. спец.	Зорин		Лист; Листов 1
Зав. гр.	Фрицлянд		Харьковский Промстройниипроект
Вед. инж.	Журавлева		
Провер.	Журавлева		
Разраб.	Соколова		

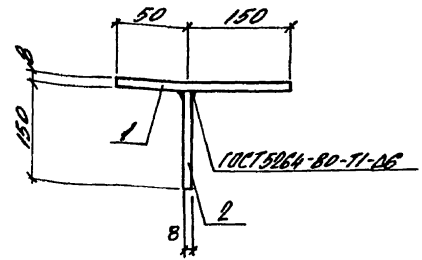

Контрол.	Зона	Поз.	Обозначение	Наименование	Кол.	Примеч.
				Документация		
			708-64.91 КЖ.И-ТУ	Технические условия		
				Детали		
		1		-200×8, ГОСТ19903-74, Б-200	1	2.5
		2		-150×8, то же, Б-200	1	1.9

Привязан:

Инв. №

Инв. № подл. | Подпись и дата | Взам. инв. №

		708-64.91 КЖ.И-МС2	
Н. контр.	Зорин	Изделие соединительное МС2	Стадия: Р; Масса: 4.4кг; Масштаб:
Гл. спец.	Зорин		Лист; Листов 1
Зав. гр.	Фрицлянд		Харьковский Промстройниипроект
Вед. инж.	Журавлева		
Провер.	Журавлева		
Разраб.	Соколова		

Альбом 4

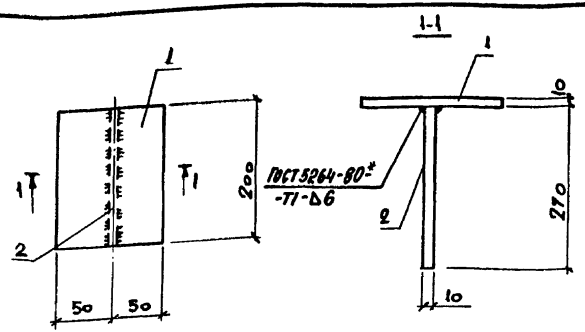

Формат	Зона	Поз.	Обозначение	Наименование	Кол.	Прим.
				Документация		
			708-64.91 КЖ.И-ТУ	Технические условия		
				Детали		
		1		-100×10, ГОСТ 19903-74* ℓ=200	1	1,6
		2		-200×10, то же, ℓ=270	1	4,2

Привязан:

Инв. №

Н. контр.	Зорин		
Гл. спец.	Зорин		
Зав. гр.	Фридланд		
Вед. инж.	Журавлева		
Пробер.	Журавлева		
Разраб.	Белан		

708-64.91 КЖ.И-МС3

Изделие соединительное МС3

Стадия	Масса	Масштаб
Р	5,8кг	
Лист	Листов 1	

Харьковский Промстройниипроект

Инв. № подл. | Подпись и дата | Взам. инв. №

Альбом 4

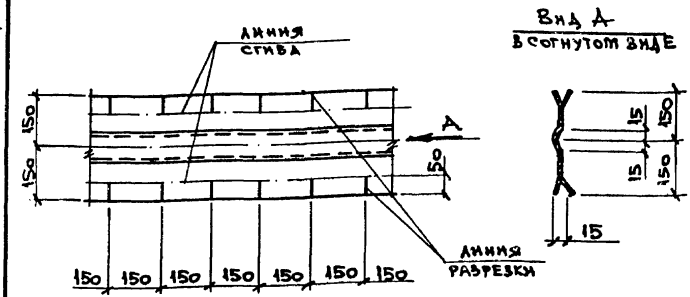

Привязан:

Инв. №

Н. контр.	Зорин		
Гл. спец.	Зорин		
Зав. гр.	Фридланд		
Вед. инж.	Ломазова		
Пробер.	Фридланд		
Разраб.	Белан		

708-64.91 КЖ.И-МН6

Изделие закладное МН6

ОД Б-ЯЧ-1,5×300 ГОСТ 19904-90 Р ГОСТ 14918-80* ℓ=1000

Стадия	Масса	Масштаб
Р	3,5кг	
Лист	Листов 1	

Харьковский Промстройниипроект

Инв. № подл. | Подпись и дата | Взам. инв. №

Ст 1

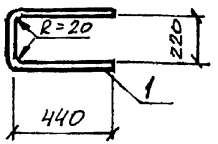

Ст 2; Ст 6

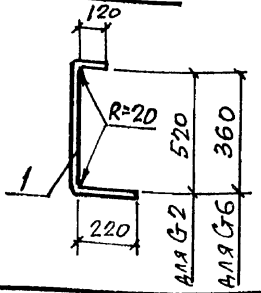

Марка	Масса ед., кг
Ст 1	1,7
Ст 2	0,53
Ст 6	0,43

Формат	Зона	Поз.	Обозначение	Наименование	Кол.	Примечан.
				Документация		
			708-64.91 КЖ.И-ТУ	Технические условия		
				Ст 1		
				Детали		
		1		Ф16 AI, ГОСТ 5781-82*, l=1100	1	1,7
				Ст 2		
				Детали		
		1		Ф10 AI, ГОСТ 5781-82*, l=860	1	0,53
				Ст 6		
				Детали		
		1		Ф10 AI, ГОСТ 5781-82*, l=700	1	0,43

Привязан:

Инв. №

Н. контр.	Зорин	
Гл. спец.	Зорин	
Зав. гр.	Фридланд	
Вед. инж.	Ломазова	
Провер.	Ломазова	
Разраб.	Белан	

708-64.91 КЖ.И-Ст1; Ст2; Ст6

Стержень арматурный Ст1; Ст2; Ст6

Стадия	Масса	Масштаб
Р	см. табл.	

Лист | Листов 1

Харьковский Промстройниипроект

Инв. № подл. | Подпись и дата | Взам. инв. №

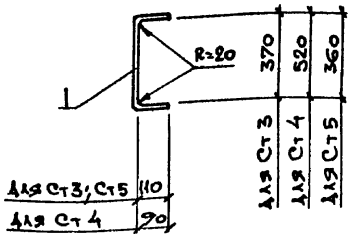

Марка	Масса ед., кг
Ст 3	0,53
Ст 4	0,43
Ст 5	0,52

Формат	Зона	Поз.	Обозначение	Наименование	Кол.	Примечан.
				Документация		
			708-64.91 КЖ.И-ТУ	Технические условия		
				Ст 3		
				Детали		
		1		Ф12 AI, ГОСТ 5781-82*, l=595	1	0,53
				Ст 4		
				Детали		
		1		Ф10 AI, ГОСТ 5781-82*, l=705	1	0,43
				Ст 5		
				Детали		
		1		Ф12 AI, ГОСТ 5781-82*, l=585	1	0,52

Привязан:

Инв. №

Н. контр.	Зорин	
Гл. спец.	Зорин	
Зав. гр.	Фридланд	
Вед. инж.	Ломазова	
Провер.	Ломазова	
Разраб.	Белан	

708-64.91 КЖ.И-Ст3... Ст5

Стержень арматурный Ст3... Ст5

Стадия	Масса	Масштаб
Р	см. табл.	

Лист | Листов 1

Харьковский Промстройниипроект

Инв. № подл. | Подпись и дата | Взам. инв. №

Альбом 4

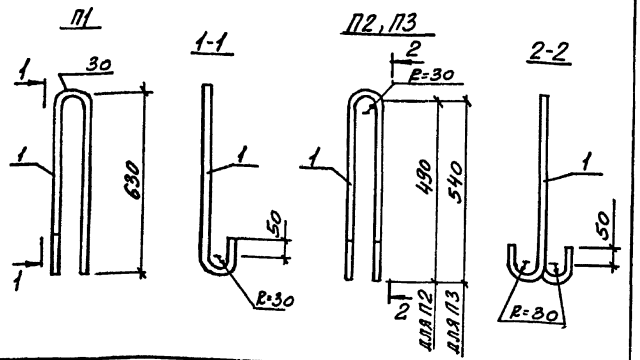

Формат	Зона	Поз.	Обозначение	Наименование	Кол.	Примечан.
				Документация		
			708-64.91 КЖ.И -ТУ	Технические условия		
				П1		
		1		ф18 AI ГОСТ 5781-82, *С=1570	1	3,14
				П2		
		1		ф14 AI ГОСТ 5781-82, *С=1260	1	1,52
				П3		
		1		ф16 AI ГОСТ 5781-82, *С=1360	1	2,15

Привязан:

Инв.№

Взам. инв.№ | Подпись и дата | Инв.№ подл.

Н.контр.	Зорин	
Вед.инж.	Ломазова	
Провер.	Фридланд	
Разраб.	Литвиненко	

708-64.91 КЖ.И-П1... П3

Петля монтажная П1... П3

Стадия	Масса	Масштаб
Р		
Лист	Листов 1	

Харьковский Промстройниипроект

gost.e-ecolog.ru

Альбом 4

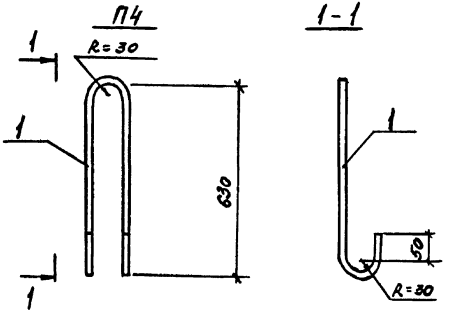

Формат	Зона	Поз.	Обозначение	Наименование	Кол.	Примечание
				Документация		
			708-64.91 КЖ.И-ТУ	Технические условия		
				П4		
		1		ф14 AI, ГОСТ 5781-82, * l=1570	1	1,9 кг

Привязан:

Инв.№

Взам. инв.№ | Подпись и дата | Инв.№ подл.

Н.контр.	Зорин	
Гл.спец.	Зорин	
Зав.гр.	Фридланд	
Вед.инж.	Ломазова	
Провер.	Фридланд	
Разраб.	Пилина	

708-64.91 КЖ.И-П4

Петля монтажная П4

Стадия	Масса	Масштаб
Р	1,9кг	
Лист	Листов 1	

Харьковский Промстройниипроект