ТИПОВОЙ ПРОЕКТ

708-64.91

ХРАНИЛИЩЕ ЗАПОЛНИТЕЛЕЙ БЕТОНА ВМЕСТИМОСТЬЮ 6 ТЫС. КУБ. М С ОДНИМ ТРАКТОМ ЗАГРУЗКИ И АВТОМАТИЗИРОВАННОЙ СИСТЕМОЙ ВЫДАЧИ

АЛЬБОМ 3

КЖ. КОНСТРУКЦИИ ЖЕЛЕЗОБЕТОННЫЕ стр. 2-65

gost.e-ecolog.ru

ТИПОВОЙ ПРОЕКТ
708-64.91

ХРАНИЛИЩЕ ЗАПОЛНИТЕЛЕЙ БЕТОНА ВМЕСТИМОСТЬЮ 6 ТЫС. КУБ. М С ОДНИМ ТРАКТОМ ЗАГРУЗКИ И АВТОМАТИЗИРОВАННОЙ СИСТЕМОЙ ВЫДАЧИ

АЛЬБОМ 3

Перечень альбомов

АЛЬБОМ 1	ПЗ	Пояснительная записка
	ТХ	Технология производства
	ТХ.Н	Общие виды нетиповых технологических конструкций
АЛЬБОМ 2	АР	Архитектурные решения
	КМ	Конструкции металлические
АЛЬБОМ 3	КЖ	Конструкции железобетонные
АЛЬБОМ 4	КЖИ	Строительные изделия
АЛЬБОМ 5	ОВ	Отопление и вентиляция
	ОВ.Н	Общие виды нетиповых конструкций
	ОЗ	Обогрев заполнителей
	ОЗ.Н	Общие виды нетиповых конструкций
	ВК	Водопровод и канализация
	ВК.Н	Общие виды нетиповых конструкций
АЛЬБОМ 6	ЭМ	Силовое электрооборудование
	ЭО	Электрическое освещение
	СС	Связь и сигнализация
АЛЬБОМ 7		Устройства комплектные низковольтные Техническая документация, передаваемая предприятию - изготовителю
АЛЬБОМ 8	АТХ	Автоматизация технологических процессов
АЛЬБОМ 9	часть 1.	Документация для заказа комплекса средств автоматизации
	часть 2.	Задание заводу-изготовителю щитов и пультов
АЛЬБОМ 10	СО	Спецификации оборудования
АЛЬБОМ 11	ВМ	Ведомости потребности в материалах
АЛЬБОМ 12	С	Сметы

Разработан институтами:

ПРОМТРАНСНИИПРОЕКТ (ведущий)
Главный инженер института — В. И. Поляков
Главный инженер проекта — Н. Н. Кузнецов

ХАРЬКОВСКИЙ ПРОМСТРОЙНИИПРОЕКТ
Главный инженер института — Н. Ф. Довгий
Главный инженер проекта — А. П. Школьный

УКРНИИПРОЕКТСТАЛЬКОНСТРУКЦИЯ
Главный инженер института — В. И. Гордеев
Главный инженер проекта — А. Я. Мельниченко

ЧЕЛЯБИНСКОЕ ОТДЕЛЕНИЕ ВНИПИ „ТЯЖПРОМЭЛЕКТРОПРОЕКТ"
Главный инженер института — В. В. Голиков
Главный инженер проекта — Э. Ц. Филишкевич

МАГНИТОГОРСКИЙ ГПКИ „ПРОЕКТАВТОМАТИКА"
Главный инженер института — В. Н. Степашкин
Главный инженер проекта — В. Я. Ковяков

Утвержден и введен в действие Промтрансниипроектом
Приказ от 17.01.92 г. № 3

Альбом 3

Ведомость чертежей основного комплекта КЖ

Лист	Наименование	Примечан.
1	Общие данные (начало).	
2	Общие данные (продолжение).	
3	Общие данные (окончание).	
4	Схема расположения монолитных железобетонных конструкций.	
5	Тоннель монолитный Тм1. Схема расположения конструктивных элементов.	
6	Тоннель монолитный Тм2. Схема расположения конструктивных элементов.	
7	Тоннель монолитный Тм3. Схема расположения конструктивных элементов.	
8	Тоннель монолитный Тм4. Схема расположения конструктивных элементов.	
9	Тоннель монолитный Тм4. Схема расположения плит покрытия и элементов лестницы	
10	Днище Дм1. Схема расположения сеток и каркасов.	
11	Днище Дм1. Сечение 1-1 ... 5-5.	
12	Днище Дм2. Схема расположения сеток и каркасов.	
13	Днище Дм2. Сечение 1-1...3-3. Ведомость расхода стали.	
14	Днище Дм3. Схема расположения сеток и каркасов.	
15	Днище Дм3. Сечение 1-1...3-3. Ведомость расхода стали.	
16	Днище Дм4. Схема расположения сеток и каркасов.	
17	Стена Стм1; Стм1-1. Армирование.	
18	Стена Стм1; Стм1-1. Армирование. Разрез 1-1 ... 4-4.	
19	Стена Стм2. Армирование.	
20	Стена Стм3. Армирование. Разрез 1-1; 5-5.	
21	Стена Стм3. Армирование. Разрез 3-3; 6-6... ... 8-8.	
22	Стена Стм4; Стм4-1. Армирование.	
23	Стена Стм4; Стм4-1. Армирование. Разрез 1-1... 4-4.	
24	Стена Стм5... Стм7. Армирование. Ведомость расхода стали.	
25	Стена Стм8 ... Стм10. Армирование.	
26	Стена Стм11, Стм12. Армирование. Ведомость расхода стали.	
27	Балка монолитная Бм1.	
28	Балка монолитная Бм2.	
29	Балка монолитная Бм3.	
30	Балка монолитная Бм4.	
31	Балка монолитная Бм5, Бм6. Ведомость расхода стали.	
32	Балка монолитная Бм7... Бм9. Ведомость расхода стали.	
33	Узел I ... IV.	
34	Узел V - IX.	
35	Участок монолитный Ум1.	
36	Плита Пм1.	
37	Плита Пм2, колонна Км1. Спецификация, ведомость расхода стали.	
38	Схема расположения сборных железобетонных конструкций. План. Разрезы.	
39	Схема расположения сборных железобетонных конструкций. Узел 1, 2.	
40	Схема расположения сборных железобетонных конструкций. Узел 3... 8.	
41	Галерея. Схема расположения конструктивных элементов. Сечение 1-1...4-4.	
42	Галерея. Схема расположения плит покрытия. Узел I ... III.	
43	Галерея. Плита покрытия Пм3. Армирование. Спецификация арматуры.	
44	Галерея. Армирование. Сечение 1-1... 7-7. Балка Бм10.	
45	Перегрузка. Схема расположения конструктивных элементов подвала и покрытия.	
46	Перегрузка. Подвал. Плита Пм4. Армирование. Спецификация.	
47	Площадки под циклоны. Схема расположения конструктивных элементов.	
48	Фундамент Фм1; Фм2.	
49	Фундамент Фм3; Фм4.	
50	Фундамент Фм5...Фм9.	
51	Вентпомещение. Схема расположения конструктивных элементов нулевого цикла. Разрез 1-1...3-3.	
52	Вентпомещение. Разрез 4-4 ... 6-6. Узел I ... V.	
53	Вентпомещение. Фундамент Фм10 ... Фм13.	
54	Вентпомещение. Схема расположения конструктивных элементов на отм. 4.200 и 8.100. Плита Пм5.	
55	Вентпомещение. Плита монолитная Пм5. Армирование.	
56	Схема расположения каналов. Разрез 1-1; 2-2.	
57	Схема расположения каналов. Разрез 3-3...11-11.	
58	Участок монолитный Ум1... Ум3.	
59	Участок монолитный Ум1...Ум3. Спецификация.	
60	Подпорная стена Псм1; Псм1-1.	
61	Схема гидроизоляции подземных конструкций.	
62	Схема гидроизоляции подземных конструкций. Узел 1...7.	
63	Схема гидроизоляции подземных конструкций. Сечение 1-1... 10-10. Узел 8.	
64	Расчетные схемы тоннелей.	

Типовой проект разработан в соответствии с действующими нормами, правилами, инструкциями и государственными стандартами, а также предусматривает мероприятия по безопасной эксплуатации зданий и сооружений с пожароопасным и взрывоопасным характером производства.

Главный инженер проекта А.П. Школьный

Гл. инж. пр.	Школьный	
Нач. отд.	Атранович	
Н. контр.	Зорин	
Гл. спец.	Зорин	
Зав. гр.	Фридланд	
Вед. инж.	Ломазова	
Провер.	Фридланд	
Разраб.	Белан	

Привязан:

708-64.91 КЖ

Хранилище заполнителей бетона вместимостью 6 тыс. куб. м с одним трактом загрузки и автоматизированной системой выдачи...

Стадия	Лист	Листов
Р	1	

Общие данные (начало)

Харьковский Промстройниипроект

Инв. № подл. | Подпись и дата | Взам. инв. №

Согласовано: Группа АР Тихонов; Группа ОВ Кивгила; Группа ВК Давыдова

Гл. отдел: ПТ НИИП; ОМК; Сидорова; Межибовская

Ведомость спецификаций

Лист	Наименование	Примечание
4	Спецификация к схеме расположения	
	монолитных железобетонных конструкций	
5	Спецификация к схеме расположения	
	конструктивных элементов	
6	то же	
7	"	
8	"	
10	Спецификация к схеме расположения сеток	
	и каркасов	
12	то же	
14	"	
16	"	
17	Спецификация Сп1; Сп1-1	
21	Спецификация Сп3	
22	Спецификация Сп4; Сп4-1	
24	Спецификация Сп2; Сп5... Сп7	
26	Спецификация Сп8... Сп12	
27	Спецификация Бп1	
28	Спецификация Бп2	
29	Спецификация Бп3	
30	Спецификация Бп4	
31	Спецификация Бп5; Бп6	
32	Спецификация Бп7... Бп9	
35	Спецификация арматуры У1п1	
37	Спецификация арматуры Пп1; Пп2; Кп1	
38	Спецификация к схеме расположения	
	сборных железобетонных конструкций	
41	Спецификация к схеме расположения	
	конструктивных элементов	
43	Спецификация к схеме расположения	
	сеток и каркасов	
45	Спецификация к схеме расположения	
	конструктивных элементов	
46	Спецификация арматуры Пп4	
47	Спецификация к схеме расположения	
	конструктивных элементов	
48	Спецификация фундаментов Ф1; Ф2	
49	Спецификация фундаментов Ф3; Ф4	
50	Спецификация фундаментов Ф5... Ф9	
51	Спецификация к схеме расположения	
	конструктивных элементов	

Лист	Наименование	Примечание
53	Спецификация Фп10... Фп13	
54	Спецификация к схеме расположения	
	конструктивных элементов	
55	Спецификация арматуры Пп5	
56	Спецификация к схеме расположения	
	каналов	
59	Спецификация Уп1... Уп3	
60	Спецификация ПСп1; ПСп1-1	
63	Спецификация к схеме гидроизо-	
	ляции	

Ведомость объемов сборных бетонных и железобетонных конструкций по рабочим чертежам основного комплекта марки КЖ

№ п/п	Наименование группы элементов конструкций	Код	Кол., м³	Примечание
1	Подпорные стены	5800000000	175.0	
2	Колонны	5821000000	238.5	
3	Стеновые панели	5831000000	170.6	
4	Плиты покрытий	5841000000	30.0	
5	Элементы лестниц	5891000000	1.8	
6	Опорные подушки	5800000000	0.2	
7	Перемычки	5828000000	2,8*	
8	Конструкции каналов	5858000000	9.6	

*) Объем бетона перемычек приведен по чертежам марок КЖ и АР.

Ведомость привязанных и ссылочных документов

Обозначение	Наименование	Примечание
1.141-1, Вып. 60-Вып. 63	Панели перекрытий железобетонные многопустотные	
5.900. - 2	Скобники набивные Ду 50... 1400 для пропуска труб через стены рабочие чертежи	
3.006.1-2.87 Вып. 1;2;3	Сборные железобетонные каналы и тоннели из лотковых элементов	
1.400-15, Вып.1	Унифицированные закладные изделия железобетонных конструкций для крепления технологических коммуникаций и устройств	
1.410-3. Вып.1.	Сетки сварные для армирования железобетонных конструкций	
1.423.1-3/88 Вып.1	Колонны железобетонные прямоугольного сечения для одноэтажных производственных зданий высотой до 9,6 м без мостовых опорных кронштейнов	
ГОСТ 24379.1-80	Болты фундаментные. Общие технические условия. Конструкция и размеры.	
ГОСТ 23279-85	Сетки арматурные сварные для железобетонных конструкций и изделий.	
1.400-9, Вып. 1	Унифицированные строповочные петли для подъема сборных железобетонных конструкций зданий и сооружений промышленных предприятий.	
3.400-6/76	Унифицированные закладные детали сборных железобетонных конструкций и инженерных сооружений промышленных предприятий	
1.050.1-2 Вып.1; Вып.2	Сборные железобетонные марши, площадки и пролеты для многоэтажных общественных зданий, производственных и вспомогательных зданий промышленных предприятий	
1.494-24. Вып.1	Стаканы для крепления колонн вентиляторов, дефлекторов и зонтов	
1.415.1-2 Вып.1	Балки фундаментные железобетонные для наружных и внутренних стен производственных зданий промышленных предприятий. Балки для стен зданий с шагом колонн 6 м.	

Привязан:

Инв. №

Нач. отд.	Атрощенко		
Н. контр.	Зорин		
Гл. спец.	Зорин		
Зав. гр.	Фрилянд		
Вед. инж.	Логинова		
Провер.	Фрилянд		
Разраб.	Соколова		

ТОВ-64.91

Хранилище заполнителей бетона на вместимость 6 тыс. куб. м с одним заездом, загрузкой и разгрузкой пневматической системой Вяземск.

Стадия	Лист	Листов
Р	2	

Общие данные (продолжение)

ХАРЬКОВСКИЙ ПРОМСТРОЙНИИПРОЕКТ

Инв. № подл. | Подпись и дата | Взам. инв. №

Альбом 3

Общие указания

1. Проект склада разработан для строительства в следующих природных условиях:
а) сейсмичность района не выше 6 баллов,
б) территория без подработок горными выработками,
в) нормативное значение ветрового давления 0,23 кПа (23 кгс/м²),
г) нормативное значение веса снегового покрова 1,0 кПа (100 кгс/м²),
д) расчетная зимняя температура наружного воздуха минус 30°С,
е) рельеф территории спокойный,
ж) расчетный уровень грунтовых вод принят на отметке минус 1,0 м.
По химическому составу грунтовые воды не агрессивны по отношению к бетону нормальной плотности на портландцементе.

2. Грунты в основании непучинистые, непросадочные со следующими нормативными характеристиками:
а) нормативный угол внутреннего трения $\varphi^н = 28°$,
б) нормативное удельное сцепление $C^н = 2$ кПа (0,02 кгс/см²),
в) модуль деформации $E = 14{,}7$ мПа (150 кгс/см²),
г) плотность грунта $\gamma = 1{,}8$ т/м³.

3. Основанием фундаментов металлических трехшарнирных рам навеса приняты насыпные грунты с расчетным сопротивлением $R_0 = 150$ кПа (1,5 кгс/см²).
Коэффициент стандартного уплотнения насыпных грунтов должен быть не менее 0,98.
Уплотнение грунтов в основании фундаментов выполнять по специальному проекту, разрабатываемому в составе проекта производства работ.

4. Конструкции емкостной части рассчитаны на давление от заполнителей (песок, щебень) с объемной массой $\gamma = 1{,}5$ т/м³ и нормативным углом внутреннего трения $\varphi^н = 40°$.

5. Класс ответственности сооружения в соответствии с „Правилами учета степени ответственности зданий и сооружений при проектировании конструкций" установлен III, в связи с чем при расчете конструкций принят коэффициент надежности по назначению $\gamma_n = 0{,}9$

6. Если действительные условия строительства и эксплуатации склада отличаются от принятых в проекте, при привязке проекта должны быть выполнены необходимые расчеты, подтверждающие возможность применения конструкций типового проекта без изменений, либо внесены необходимые изменения и дополнения.

7. Емкостная часть склада заполнителей запроектирована в виде штабеля, огражденного с двух сторон земляными обвалованиями, откосы которых облицованы сборными железобетонными элементами уголкового типа.
Под штабелем расположен двухпролетный монолитный железобетонный тоннель с металлическими бункерами в перекрытии, через которые заполнитель подается из штабеля на ленточные конвейеры.
В поперечном направлении штабель разделен на отсеки с помощью разделительных стен, контрфорсы которых установлены на подштабельный тоннель.
Покрытие емкостной части запроектировано в виде навеса из металлических рам, покрытых асбестоцементными волнистыми листами по стальным прогонам, и опирающихся на железобетонные фундаменты.
Подземные части натяжного и перегрузочного пунктов выполнены из монолитного железобетона
Надземные части вспомогательных сооружений склада выполнены с кирпичными стенами.

8. Под всеми монолитными железобетонными фундаментами и другими монолитными железобетонными конструкциями выполнить подготовку толщиной 100 мм из бетона класса В 3,5.

9. Размеры подготовок в плане принимать в каждом направлении на 100 мм больше, чем размеры подошвы конструкций.

10. Указания по устройству гидроизоляции сооружений склада даны на листе 61 настоящего выпуска.

11. Указания по антикоррозионной защите закладных и соединительных изделий при их изготовлении даны в альбоме 4 настоящего проекта.
Восстановление антикоррозионного покрытия, разрушенного при выполнении строительно-монтажных работ, должно выполняться в соответствии с требованиями конкретного проекта.

12. Обратную засыпку пазух котлована производить песком с послойным уплотнением и доведением коэффициента стандартного уплотнения до К=0,98.

13. Выпуски арматуры из сборных железобетонных колонн типов К1 ... К4 при их изготовлении и фиксацию положения соответствующих выпусков арматуры из монолитного подштабельного тоннеля необходимо производить с помощью кондуктора

14. Строительно-монтажные работы должны выполняться в соответствии с требованиями действующих глав СНиП по производству и приемке работ, а также главы СНиП „Техника безопасности в строительстве".

15. Порядок выполнения строительно-монтажных работ приведен в комплекте „ОС" настоящего альбома.

16. Приемку склада в эксплуатацию производить в соответствии с требованиями главы СНиП 3.01.04-87 „Приемка в эксплуатацию законченных строительством объектов. Основные положения."

Инв. № подл. | Подпись и дата | Взам. инв. №

Привязан:

Инв. №

Нач. отд.	Агранович	
Н. контр.	Зорин	
Гл. спец.	Зорин	
Зав. гр.	Фриланд	
Вед. инж.	Кожазова	
Провер.	Фриланд	
Разраб.	Белан	

708-64.91 КЖ

Хранилище заполнителей бетона вместимостью 6 тыс. куб. м с одним трактом загрузки и автоматизированной системой выдачи	Стадия	Лист	Листов
	Р	3	
Общие данные (окончание)	Харьковский Промстройниипроект		

Альбом 3

Схема расположения монолитных железобетонных конструкций

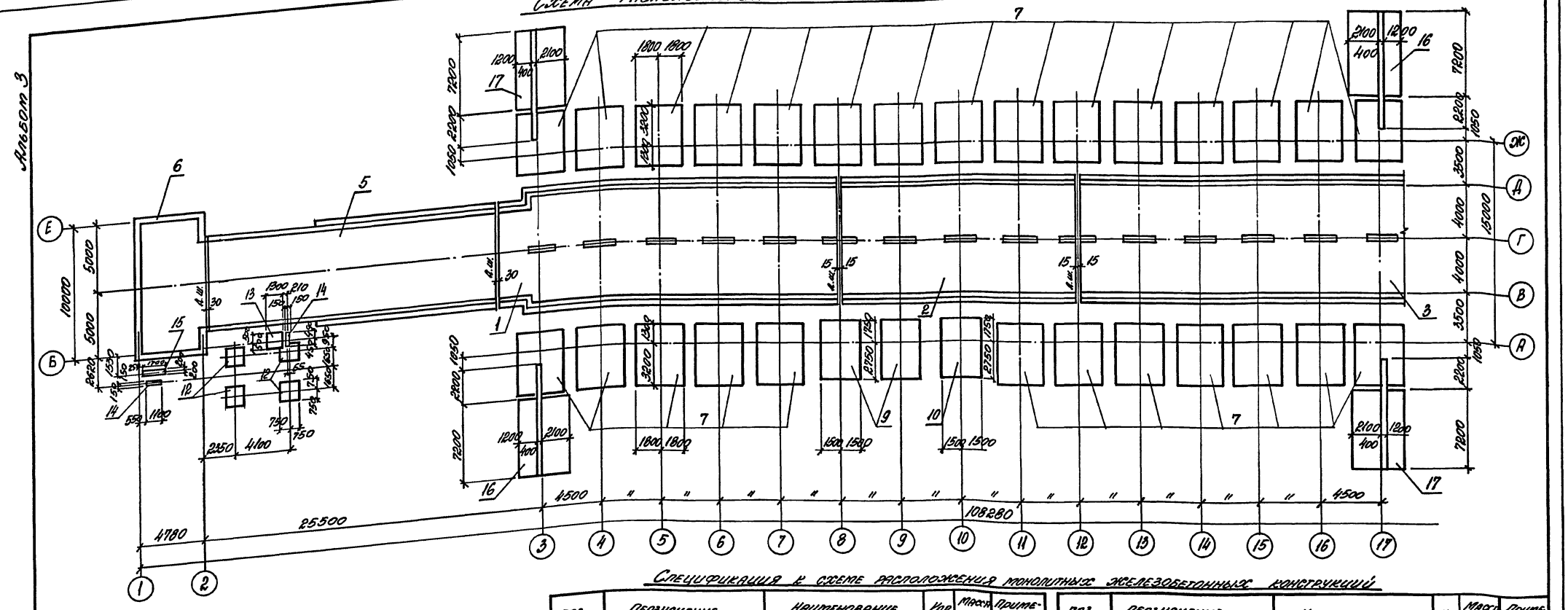

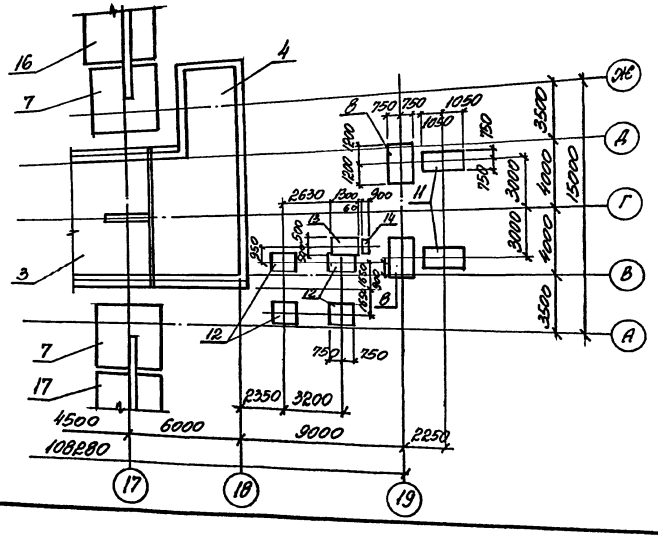

Спецификация к схеме расположения монолитных железобетонных конструкций

Поз.	Обозначение	Наименование	Кол.	Масса ед., кг	Примечание
		Тоннель монолитный			
1	708-64.91 КЖ л.5	Тм1	1		
2	708-64.91 КЖ л.6	Тм2	1		
3	708-64.91 КЖ л.7	Тм3	1		
4	708-64.91 КЖ л.8;9	Тм4	1		
5	708-64.91 КЖ л.41;42	Галерея	1		
6	708-64.91 КЖ л.45	Подвал перегрузочного пункта			
		Фундамент монолитный			
7	708-64.91 КЖ л.48	Фм1	27		
8	То же	Фм2	2		
9	708-64.91 КЖ л.49	Фм3	2		
10	То же	Фм4	1		
11	708-64.91 КЖ л.50	Фм5	2		
12	708-64.91 КЖ л.50	Фм6	8		
13	То же	Фм7	2		
14	"	Фм8	3		
15	"	Фм9	1		
		Подпорная стена			
16	708-64.91 КЖ л.60	ПСм1	2		
17	То же	ПСм1-1	2		

Привязан:

Инв. №

Нач. отд.	Агранович	
Н. контр.	Зорин	
Гл. спец.	Зорин	
Зав. гр.	Фридланд	
Вед. инж.	Ломазова	
Провер.	Фридланд	
Разраб.	Лукатая	

708 - 64.91 КЖ

Хранилище заполнителей бетона вместимостью 6 тыс. куб. м с одним трактом загрузки и автоматизированной системой выдачи

Стадия	Лист	Листов
Р	4	

Схема расположения монолитных железобетонных конструкций

Харьковский Промстройниипроект

25208-03 6

Альбом 3

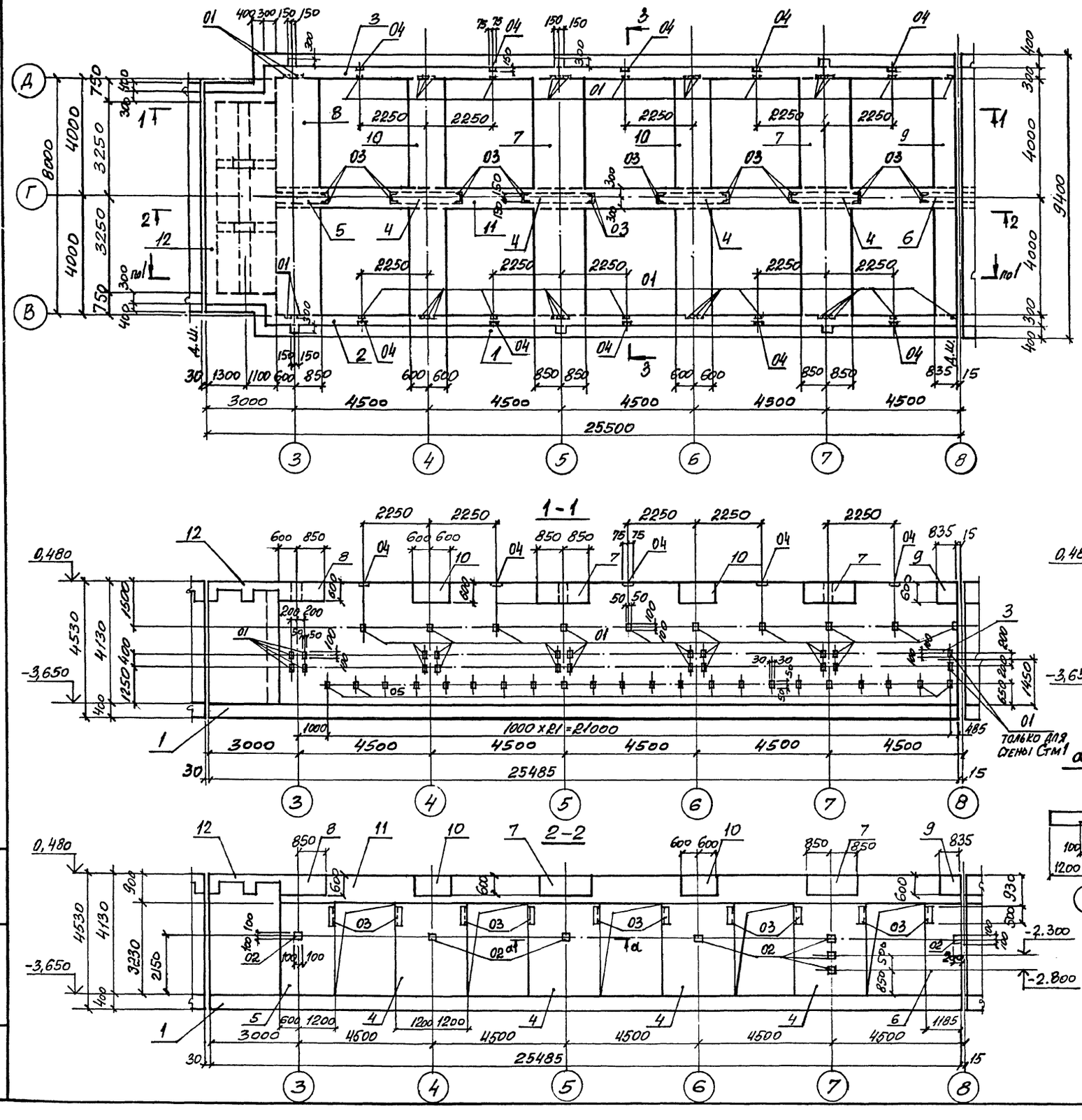

Спецификация к схеме расположения конструктивных элементов

Поз.	Обозначение	Наименование	Кол.	Масса ед., кг	Примечание
1	708-64.91 КЖ л.10	Днище Дм1	1		
		Стена монолитная			
2	708-64.91 КЖ л.17	Стм1	1		
3	то же	Стм1-1	1		
4	708-64.91 КЖ л.24	Стм5	4		
5	то же	Стм6	1		
6	"	Стм7	1		
		Балка монолитная			
7	708-64.91 КЖ л.27	Бм1	2		
8	708-64.91 КЖ л.28	Бм2	1		
9	708-64.91 КЖ л.29	Бм3	1		
10	708-64.91 КЖ л.30	Бм4	2		
11	708-64.91 КЖ л.31	Бм5	1		
12	708-64.91 КЖ л.35	Участок монолитный Ум1	1		
		Изделие закладное			
01	1.400-15.В1.120-13	МН107-2	62	1,3	
02	1.400-15.В1.130-01	МН117-2	8	2,3	
03	1.400-15.В1.510-13	МН514	20	5,9	
04	1.400-15.В1.120-43	МН112-2	10	2,7	
05	1.400-15.В1.110-01	МН101-3	44	0.5	

1. Расчетную схему тоннеля см. л. 64
2. Гидроизоляцию тоннеля см л. 61, 62

Привязан:

Инв. №

Нач. отд.	Агранович		
Н. контр.	Зорин		
Гл. спец.	Зорин		
Зав. гр.	Фридланд		
Вед. инж.	Ломазова		
Провер.	Ломазова		
Разраб.	Артеменко		

708-64.91 КЖ

Хранилище заполнителей бетона вместимостью 6 тыс. куб. м. с одним трактом загрузки и автоматизированной системой выдачи

Тоннель монолитный Тм1. Схема расположения конструктивных элементов

Стадия	Лист	Листов
Р	5	

Харьковский промстройниипроект

Инв. № подл. | Подпись и дата | Взам. инв. №

25208-03 7

Альбом 3

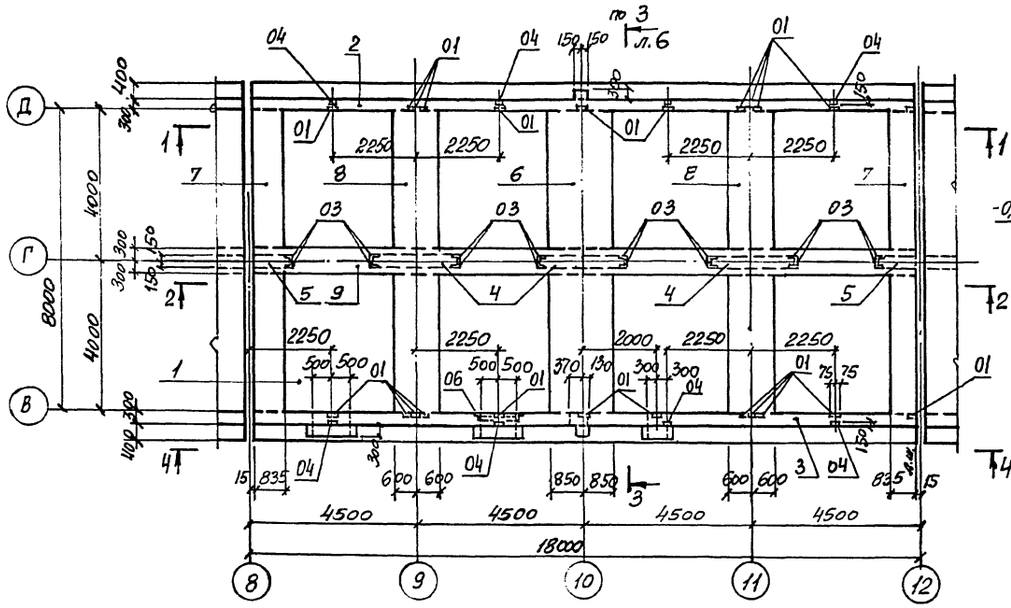

5-5; 6-6; 7-7

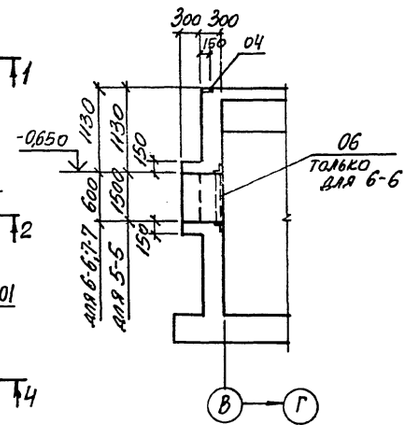

Спецификация к схеме расположения конструктивных элементов

Поз.	Обозначение	Наименование	Кол.	Масса ед., кг	Примечание
1	708-64.91 КЖ л.12	Днище Дм 2	1		
		Стена монолитная			
2	708-64.91 КЖ л.19	Стм2	1		
3	708-64.91 КЖ л.20	Стм3	1		
4	708-64.91 КЖ л.24	Стм 5	3		
5	то же	Стм7	2		
		Балка монолитная			
6	708-64.91 КЖ л.27	Бм 1	1		
7	708-64.91 КЖ л.29	Бм 3	2		
8	708-64.91 КЖ л.30	Бм 4	2		
9	708-64.91 КЖ л.31	Бм 6	1		
		Изделие закладное			
01	1.400-15.В1.120-13	МН 107-2	32	1,3	
02	1.400-15.В1.130-01	МН 117-2	9	2,3	
03	1.400-15.В1.510-13	МН 514	16	5,9	
04	1.400-15.В1.120-43	МН 112-2	8	2,7	
05	1.400-15.В1.110-01	МН 101-3	36	0,5	
06	1.400-15.В1.710	МН 701-1	1	4,9	

1-1

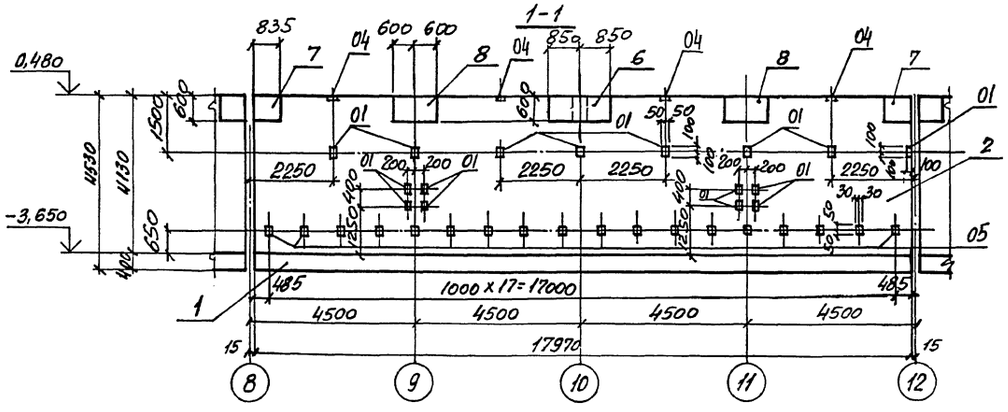

4-4

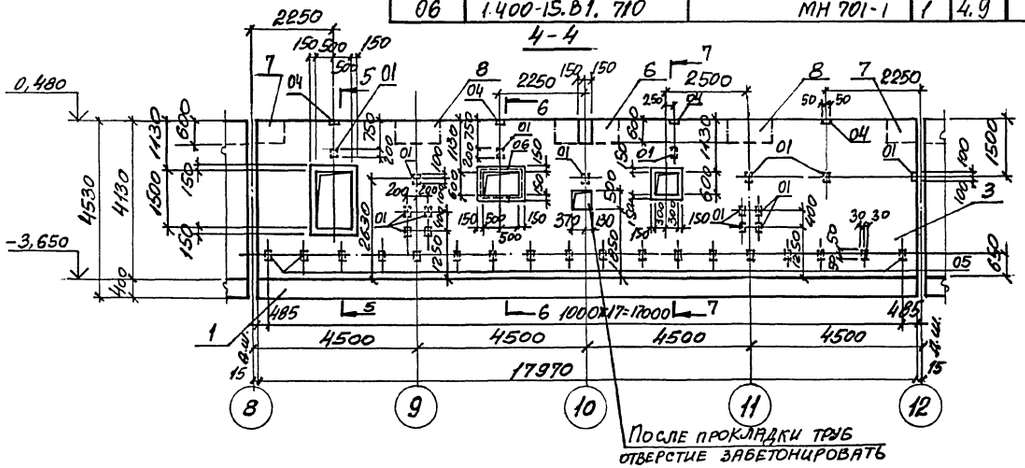

2-2

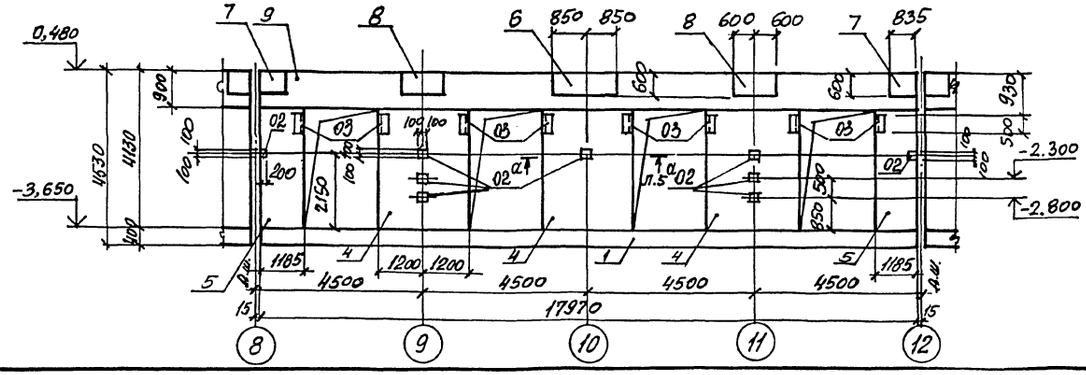

Нач. отд.	Агранович		
Н. контр.	Зорин		
Гл. спец.	Зорин		
Зав. гр.	Фридланд		
Вед. инж.	Ломазова		
Провер.	Ломазова		
Разраб.	Артеменко		

708-64.91 КЖ

Хранилище заполнителей бетона вместимостью 6 тыс. куб. м с одним трактом загрузки и автоматизированной системой выдачи

Тоннель монолитный Тм 2. Схема расположения конструктивных элементов

Стадия	Лист	Листов
Р	6	

Харьковский промстройниипроект

Привязан:

Инв. №

Инв. № подл. | Подпись и дата | Взам. инв. №

25208-03 8

Альбом 3

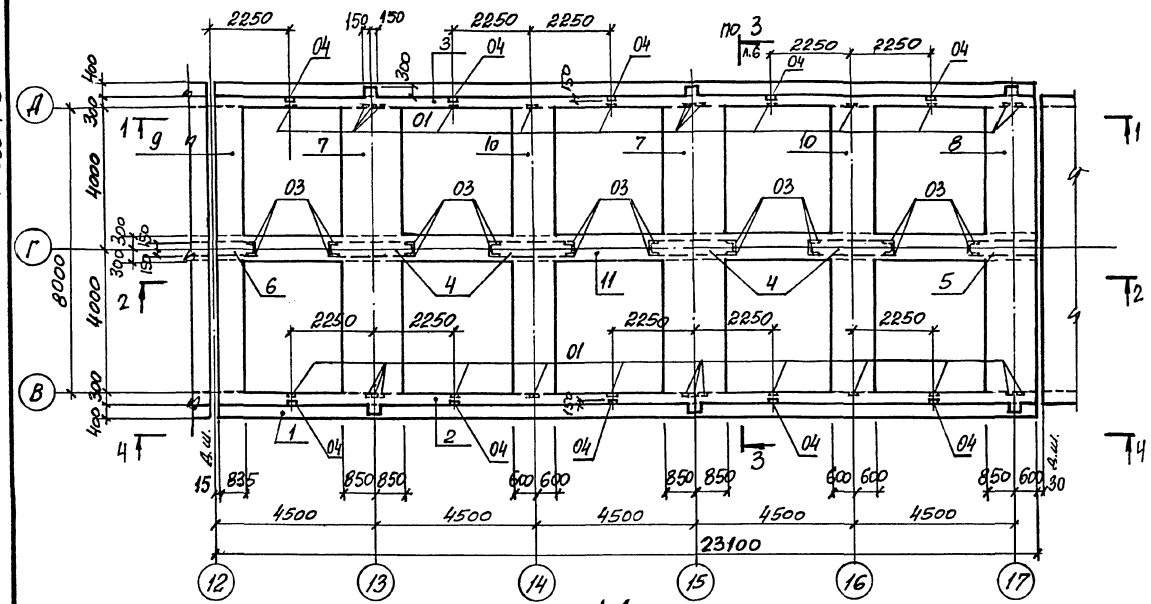

1-1

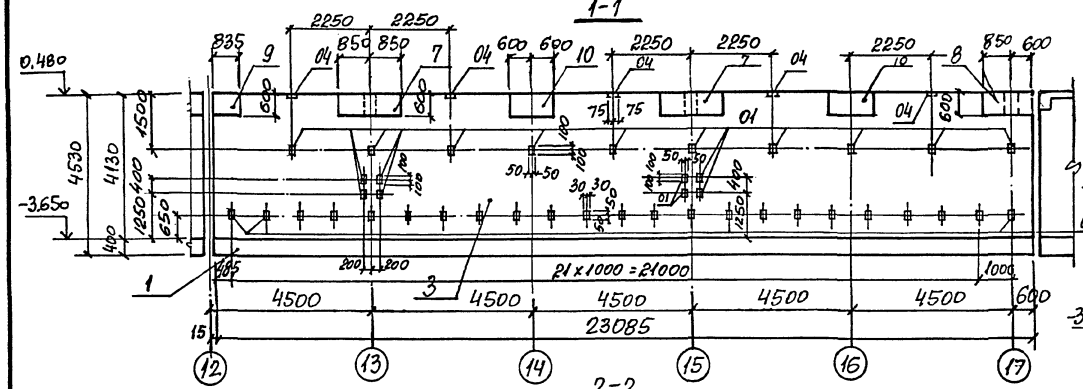

2-2

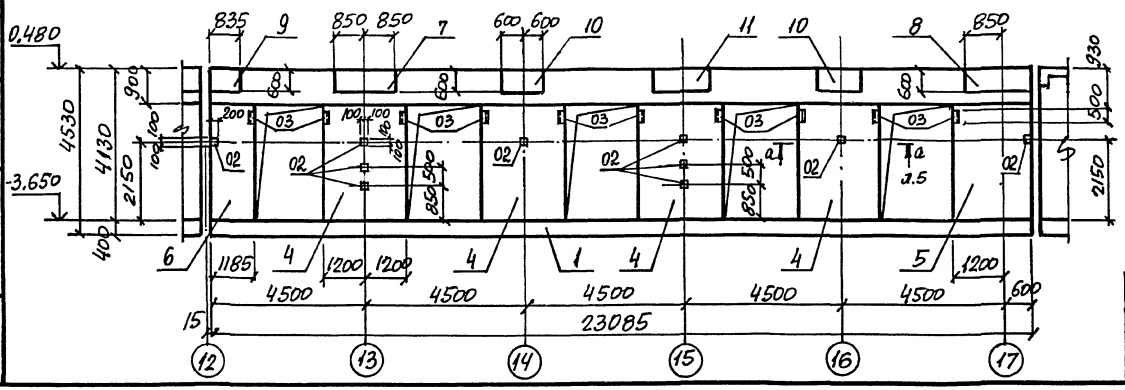

4-4

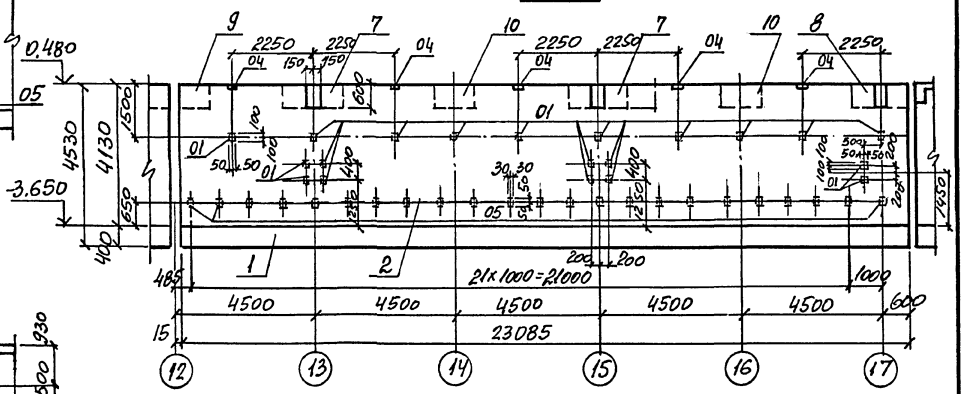

Спецификация к схеме расположения конструктивных элементов

Поз.	Обозначение	Наименование	Кол.	Масса ед., кг	Примечание
1	708-64.91КЖ л. 14	Днище Дм3	1		
		Стена монолитная			
2	708-64.91 КЖ л. 22	Стм4	1		
3	то же	Стм4-1	1		
4	708-64.91 КЖ л. 24	Стм5	4		
5	то же	Стм6	1		
6	"	Стм7	1		
		Балка монолитная			
7	708-64.91 КЖ л. 27	Бм1	2		
8	708-64.91 КЖ л. 28	Бм2	1		
9	708-64.91 КЖ л. 29	Бм3	1		
10	708-64.91 КЖ л. 30	Бм4	2		
11	708-64.91 КЖ л. 31	Бм5	1		
		Изделие закладное			
01	1.400-15.В.1.120-13	МН 107-2	38	1,3	
02	1.400-15.В.1.130-01	МН 117-2	10	2,3	
03	1.400-15.В.1.510-13	МН 514	20	5,9	
04	1.400-15.В.1.120-43	МН 112-2	10	2,7	
05	1.400-15 В.1.110-01	МН 101-3	46	0,5	

Инв. № подл. | Подпись и дата | Взам. инв. №

Привязан:

Инв. №

Нач. отд.	Агранович	
Н. контр.	Зорин	
Гл. спец.	Зорин	
Зав. гр.	Фридланд	
Вед. инж.	Ломазова	
Провер.	Ломазова	
Разраб.	Артеменко	

708 - 64.91 КЖ

Хранилище заполнителей бетона вместимостью 6 тыс. куб.м с одним трактом загрузки и автоматизированной системой выдачи

Тоннель монолитный Тм3. Схема расположения конструктивных элементов

Стадия	Лист	Листов
Р	7	

Харьковский промстройниипроект

25208-03 9

Альбом 3

Инв. № подл. | Подпись и дата | Взам. инв. №

Схема расположения конструктивных элементов на отм. -3.650

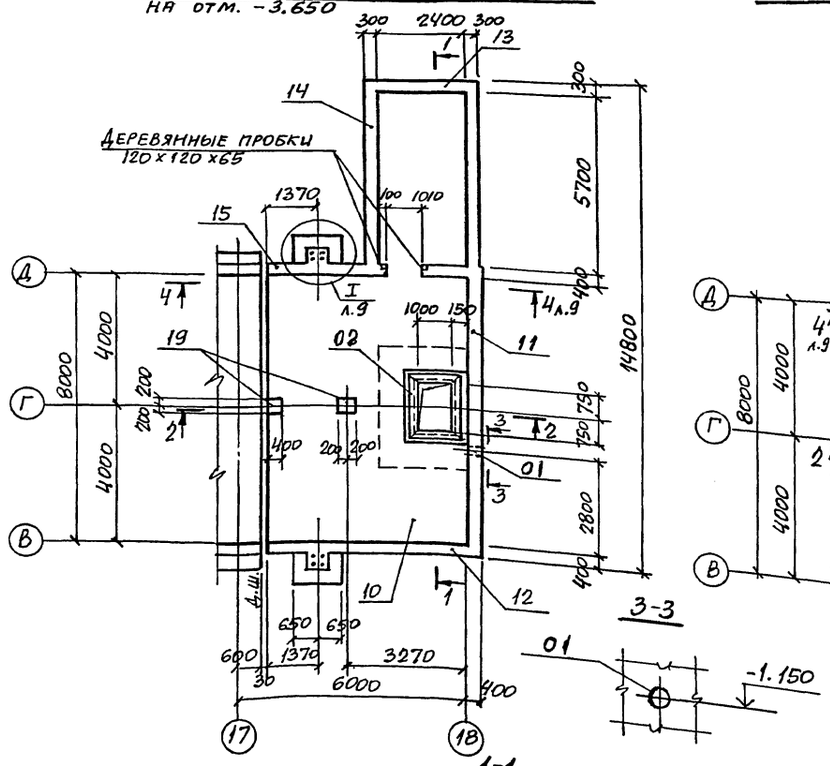

Схема расположения конструктивных элементов на отм. 0.480

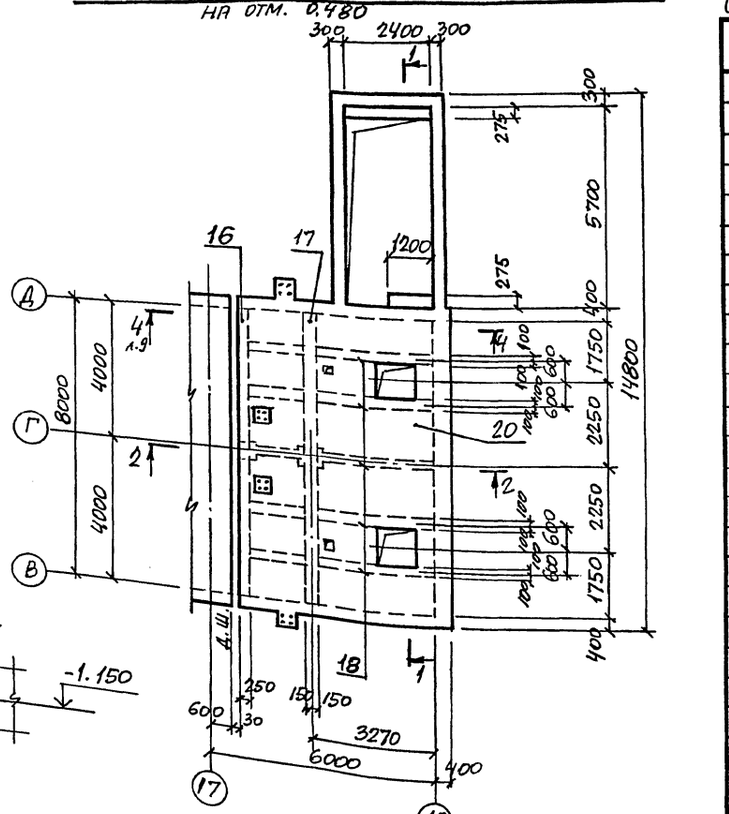

Спецификация к схеме расположения конструктивных элементов

Поз.	Обозначение	Наименование	Кол.	Масса ед. кг	Примечание
		Сборные железобетонные элементы			
		Плиты перекрытия			
1	1.141-1.60 3000-01	ПК36.12-8Т	3	1280	
2	1.141-1.60 2000-01	ПК36.15-8Т	2	1700	
3	1.141-1.60 2000-03	ПК27.15-8Т	3	1290	
4	1.141-1.60 3000-03	ПК27.12-8Т	1	970	
5	1.050.1-2.1 04.0.00.0	Лестничный марш ЛМП57.11.17-5	1	2400	
6	1.050.1-2.1 13.0.00.0	ЛМП57.11.17-5-3	1	2100	
7	1.050.1-2.2 02.0	Ограждение ОМ17-1	2	38,2	
8	1.050.1-2.2 07.0	ОМВ17-1	1	15,8	
9	1.494-24 в.1	Стакан СБ7А-1	1	290	
		Монолитные железобетонные элементы			
10	708-64.91 КЖ л.16	Днище Дм4	1		
11	708-64.91 КЖ л. 25	Стена Стм8	1		
12	То же	Стм9	1		
13	"	Стм10	1		
14	708-64.91 КЖ л. 26	Стм11	1		
15	То же	Стм12	1		
16	708-64.91 КЖ л. 32	Балка Бм7	1		
17	То же	Бм8	1		
18	"	Бм9	5		
19	708-64.91 КЖ л. 37	Колонна Км1	2		
20	708-64.91 КЖ л. 36	Плита Пм1	1		
21	708-64.91 КЖ л. 37	Пм2	1		
22	1.494-24 Вып. 1	Изделие соединительное МС1	4	0,4	
		Изделие закладное			
01	5.900-2	Сальник Ду100, L=500	1	13,9	
02	1.400-15 в.1	МН548	5,4 п.м	4,2	
06	То же	МН120-5	9	5,2	

Привязан:

Инв. №

Нач. отд.	Агранович	
Н. контр.	Зорин	
Гл. спец.	Зорин	
Зав. гр.	Фридланд	
Вед. инж.	Ломазова	
Провер.	Фридланд	
Разраб.	Артеменко	

708-64.91 КЖ

Хранилище заполнителей бетона вместимостью 6 тыс. куб.м с одним трактором загрузки и автоматизированной системой выдачи

Тоннель монолитный Тм4. Схема расположения конструктивных элементов

Стадия	Лист	Листов
Р	8	

Харьковский промстройниипроект

25208-03 10

Альбом 3

Инв. № подл. | Подпись и дата | Взам. инв. №

4-4

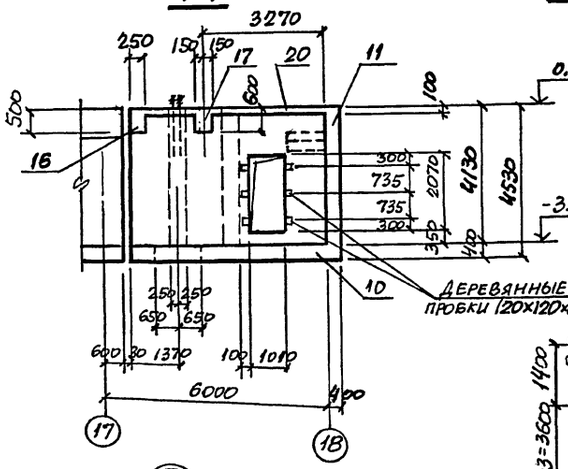

Схема расположения плит покрытия на отм. 3.600

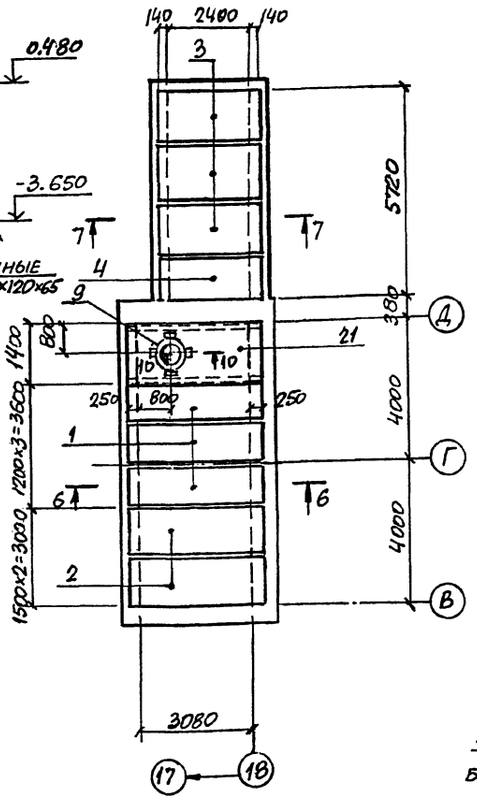

Схема расположения элементов лестницы

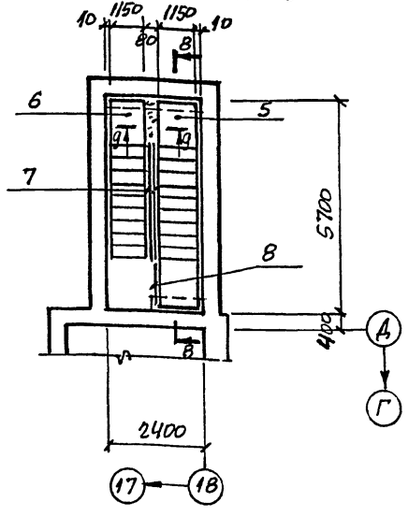

8-8

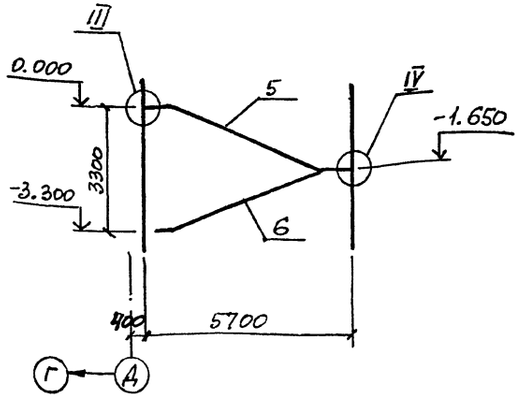

I

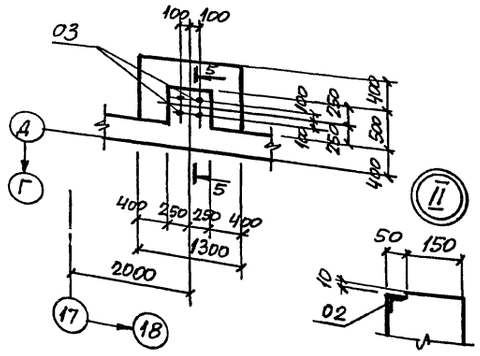

II

9-9

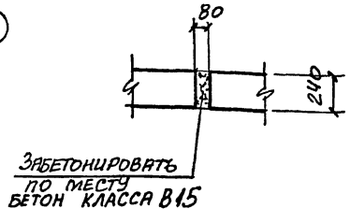

III

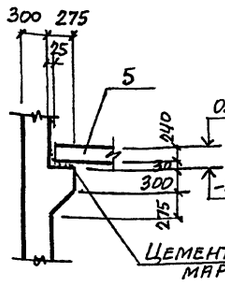

IV

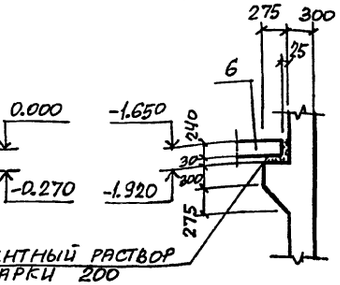

5-5

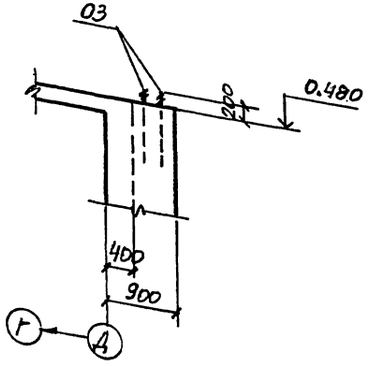

6-6

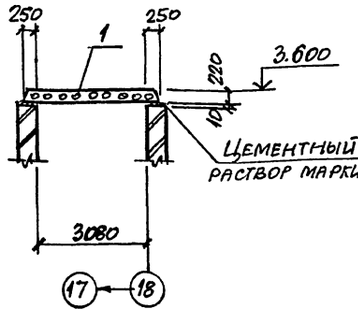

7-7

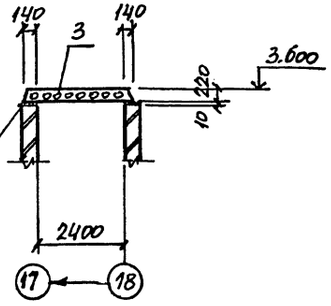

10-10

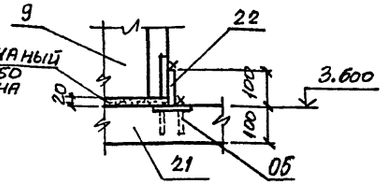

1. Позиция 03 включена в спецификацию на листе 37.
2. Спецификацию к схеме расположения конструктивных элементов смотрите на л. 8

				708-64.91 КЖ	
Нач. отд.	Агранович				
Н. контр.	Зорин				
Гл. спец.	Зорин				
Зав. гр.	Фридланд				
Вед. инж.	Ломазова				
Провер.	Фридланд				
Разраб.	Артеменко				
Привязан:				Хранилище заполнителей бетона вместимостью 6 тыс. куб.м с одним трактом загрузки и автоматизированной системой выдачи	Стадия: Р; Лист: 9; Листов:
Инв. №				Тоннель монолитный тм-4. Схема расположения плит покрытия и элементов лестницы	Харьковский промстройниипроект

Альбом 3

Схема расположения верхних и нижних сеток

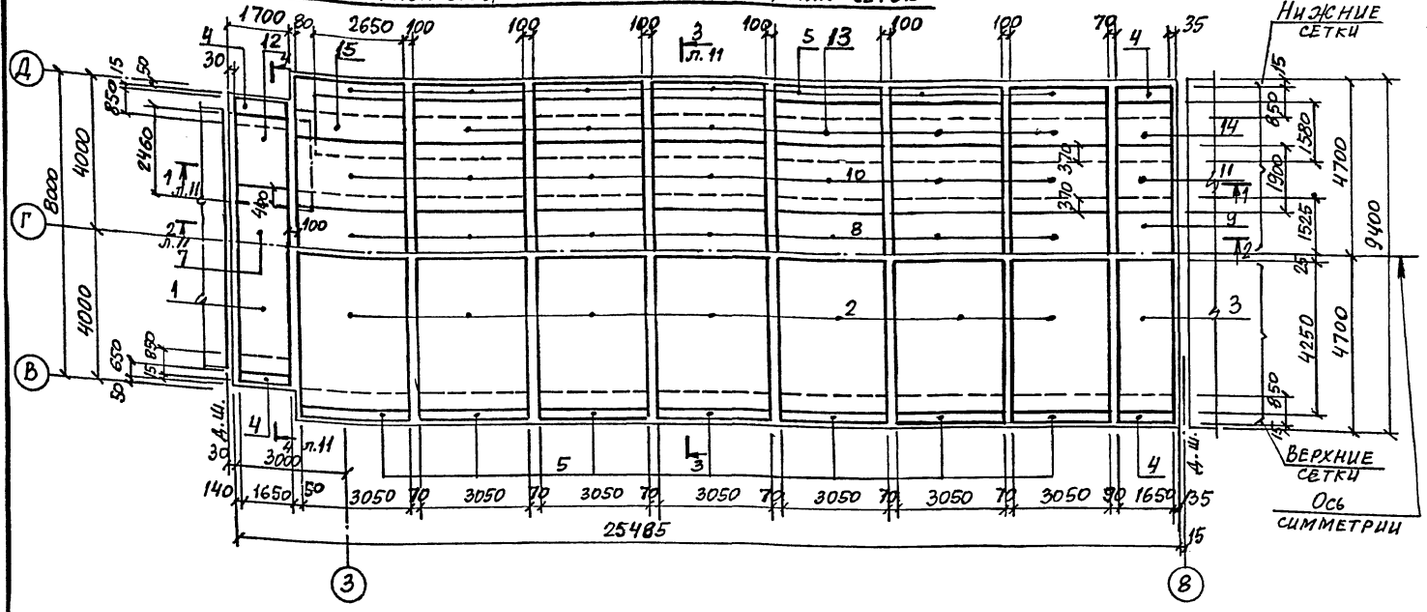

Схема расположения каркасов, сеток-выпусков для стен

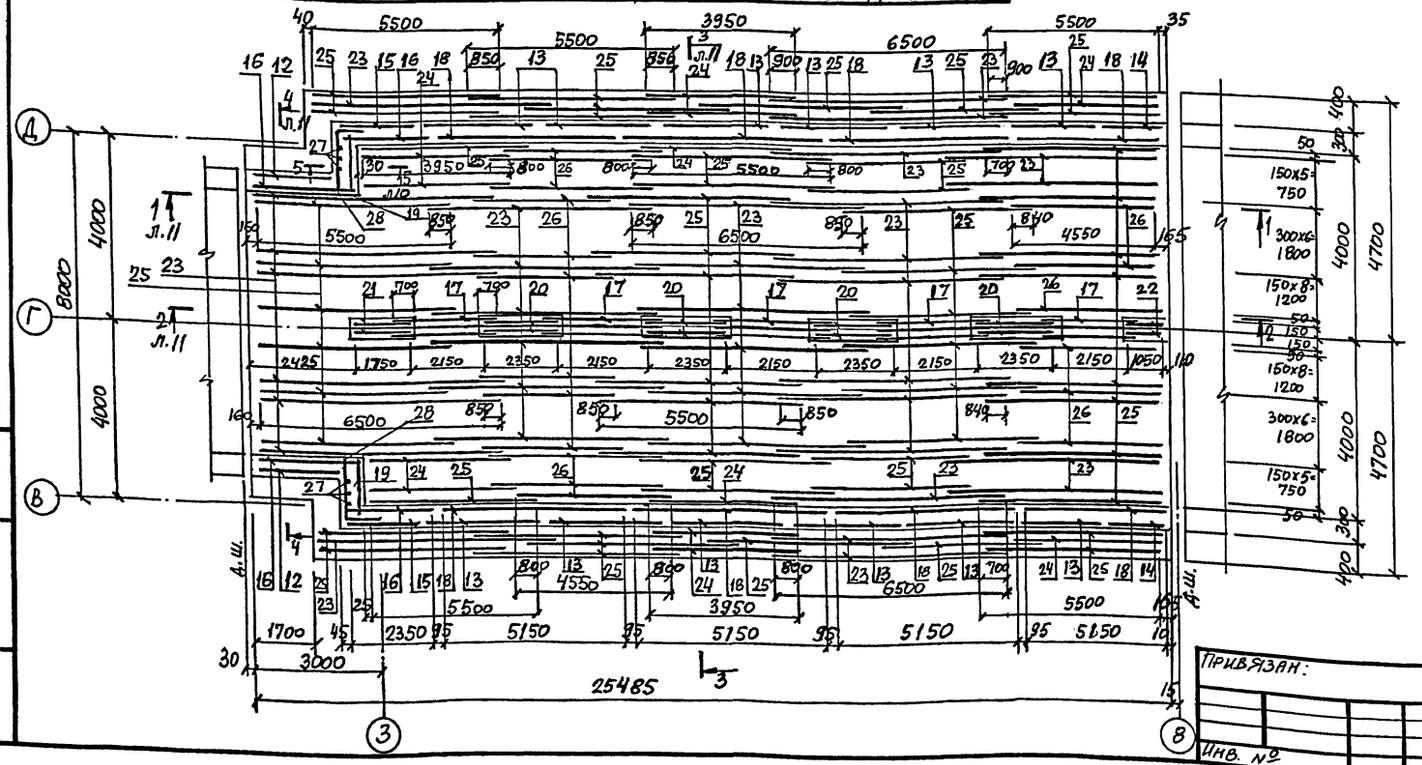

Спецификация к схеме расположения сеток и каркасов

Формат	Зона	Поз.	Обозначение	Наименование	Кол.	Примечание
				Сборочные единицы		
				Сетка арматурная		
		1	ГОСТ 23279-85	1С 20АIII/10АIII 165×670 50/25	1	161,2
		2	То же	1С 20АIII/10АIII 305×425 325/25	14	181,2
		3	"	1С 20АIII/10АIII 165×425 325/25	2	101,6
		4	"	4С 10АI-200/6АI-200 165×85 50+200/25	8	6,2
		5	"	4С 10АIII-200/6АI-200 305×85 50+200/25	28	11,1
		7		1С 14АIII/8АIII 165×280 200/25	1	33,8
		8	"	1С 28АIII/14АIII 305×305	7	257,8
		9	"	1С 28АIII/14АIII 165×305	1	144,6
		10	"	1С 14АIII/8АIII 305×190 50/25	14	41,6
		11	"	3С 8АI-400/14АIII-200 190×165 25/150	2	24,0
		12	708-64.91 КЖИ.И-С1...С4	С1	2	116,2
		13	То же	С2	12	131,8
		14	"	С3	2	73,9
		15	"	С4	2	115,3
		16	708-64.91 КЖИ.И-С5	С5	4	12,5
		17	708-64.91 КЖИ.И-С13	С13	5	27,4
		18	ГОСТ 23279-85	2С 12АIII/10АIII 515×85 75+375/75	8	29,1
		19	То же	2С 12АIII/10АIII 85×85 75+375/25	2	5,4
		20	"	2С 12АIII/10АIII 235×85 75+375/75	8	13,5
		21	"	2С 12АIII/10АIII 175×85 75+375/75	2	10,0
		22	"	2С 12АIII/10АIII 105×85 75+375/25	2	6,5
				Каркас плоский		
		23	708-64.91 КЖИ.И-Кр1...Кр4	Кр1	76	26,5
		24	То же	Кр2	16	16,0
		25	"	Кр3	116	22,4
		26	"	Кр4	40	18,4
				Детали		
		27		Ø20АIII, ГОСТ 5781-82*, ℓ=3050	8	7,5
		28		Ø10АI, То же, ℓ=1750	10	1,1
				Материалы		
				Бетон класса В20	943	м³

*) Позиции 27; 28 см. ведомость деталей на листе 11.
Ведомость расхода стали см. на листе 13.

Привязан:

Инв. №

Нач. отд.	Аграмович	
Н. контр.	Зорин	
Гл. спец.	Зорин	
Зав. гр.	Фридланд	
Отд. инж.	Ломазова	
Провер.	Ломазова	
Разраб.	Артеменко	

708-64.91 КЖС

Хранилище запомнителей бетона вместимостью 6 тыс. куб. м с одним трактом загрузки и автоматизированной системой выдачи анице Дм1. Схема расположения сеток и каркасов

Стадия	Лист	Листов
Р	10	

Харьковский промстройниипроект

25208-03 12

Инв. № подл. | Подпись и дата | Взам. инв. №

Альбом 3

1-1

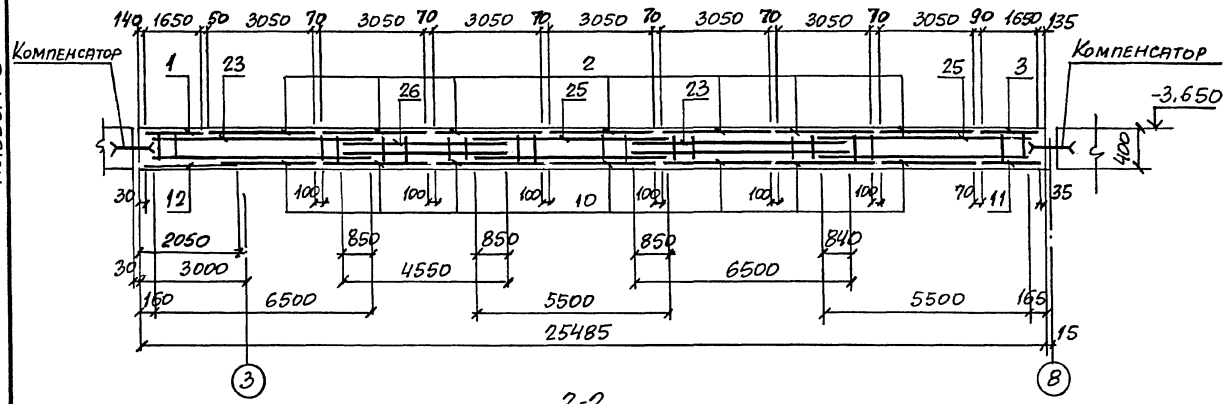

2-2

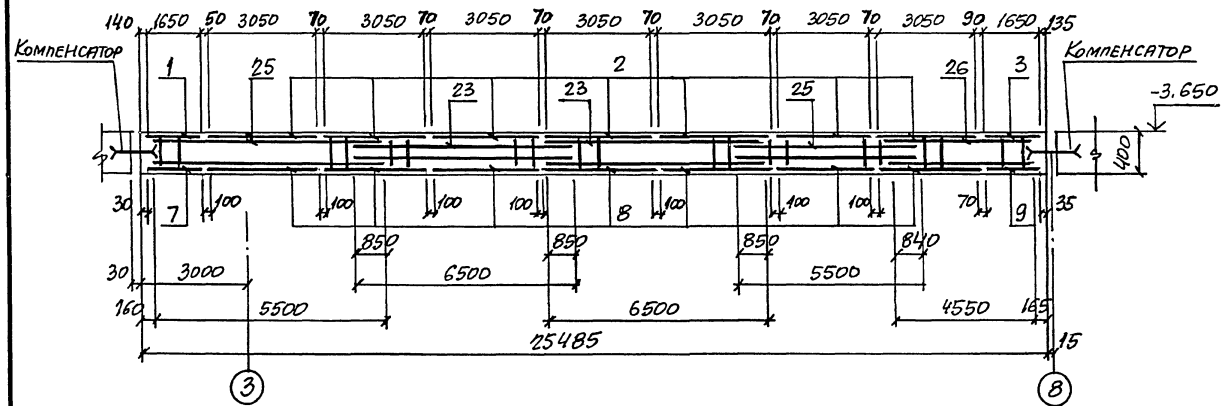

3-3

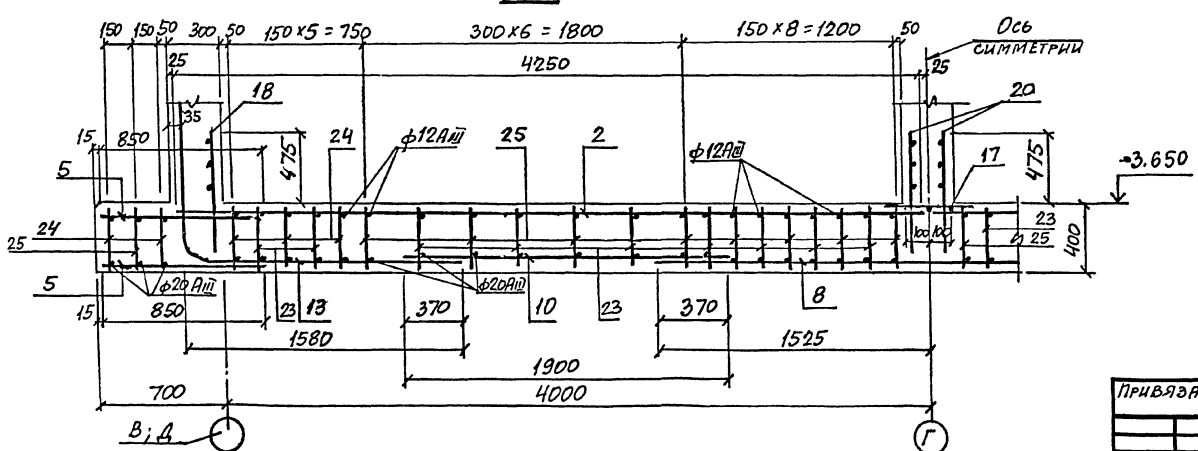

4-4

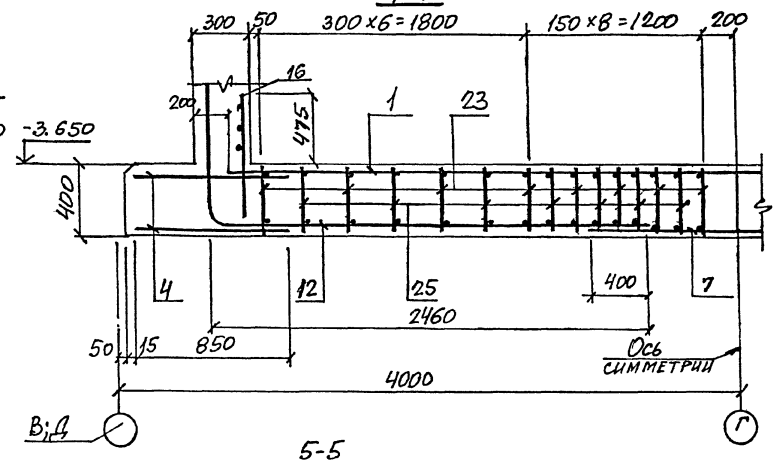

5-5

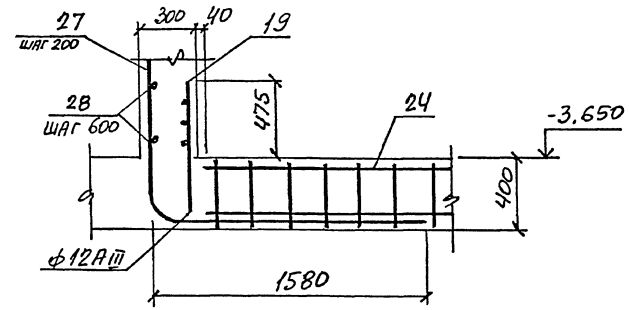

Ведомость деталей

Поз.	Эскиз
27	1380, R=160, 250, 1420
28	600, 1000

Нач.отд.	Игранович		708-64.91 КЖС		
Н.контр.	Зорин				
Гл.спец.	Зорин				
Зав.гр.	Фридланд		Хранилище заполнителей бетона вместимостью 6 тыс. куб.м с одним трактом загрузки и автоматизированной системой управления	Стадия: Р	Лист: 11	Листов:
Вед.инж.	Ломазова					
Провер.	Ломазова		Днище Дм1. Сечение 1-1...5-5	Харьковский промстройниипроект		
Разраб.	Артеменко					

Привязан:

Инв.№

Инв.№ подл. | Подпись и дата | Взам.инв.№

Альбом 3

Схема расположения верхних и нижних сеток

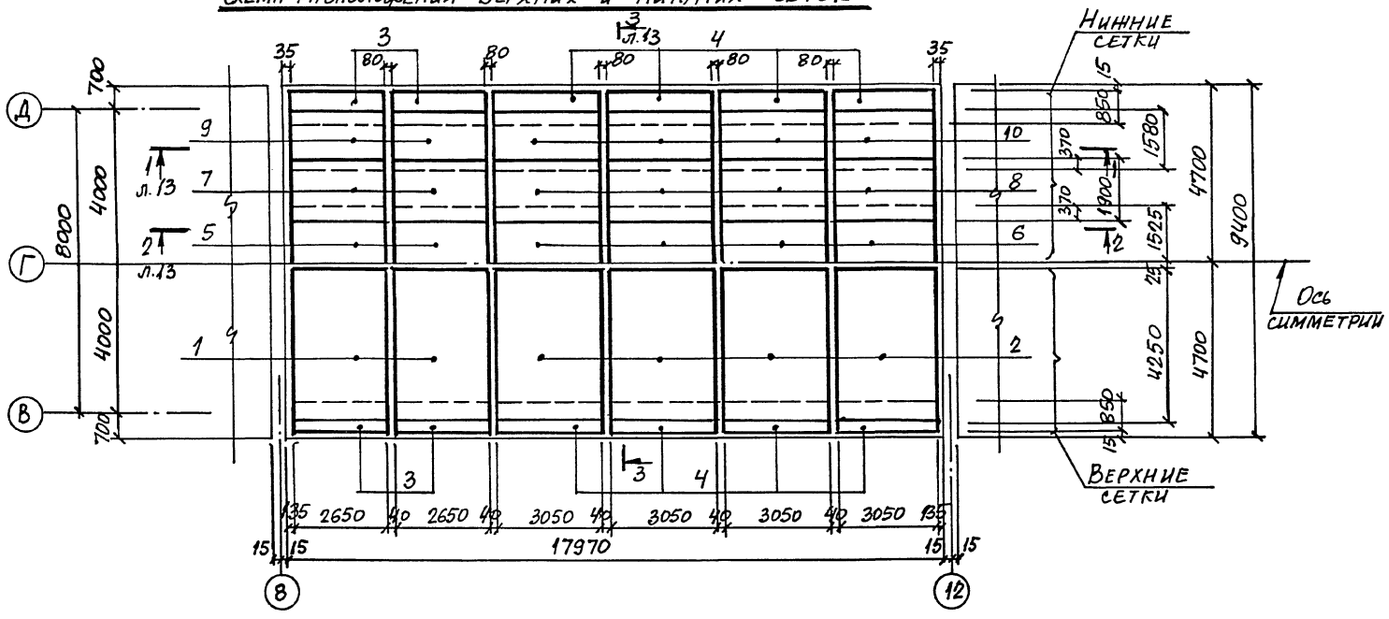

Схема расположения каркасов, сеток-выпусков

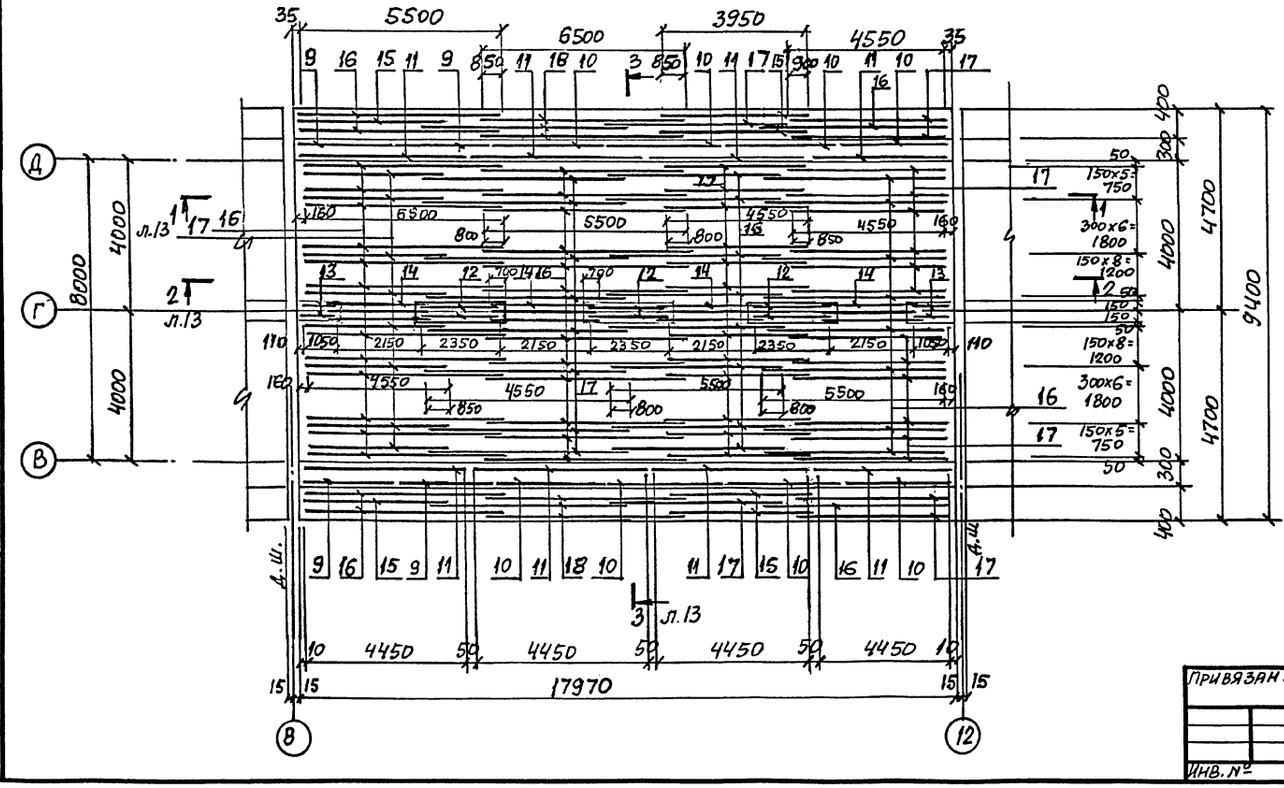

Спецификация к схеме расположения сеток и каркасов

Формат	Зона	Поз.	Обозначение	Наименование	Кол.	Примечание
				Сборочные единицы		
				Сетка арматурная		
		1	ГОСТ 23279-85	1С 20АIII/10АIII-265×425 325/25	4	158,4
		2	То же	1С 20АIII/10АIII-305×425 325/25	8	181,2
		3	"	4С 10АIII-200/6АI-200 265×85 50+200/25	8	9,7
		4	"	4С 10АIII-200/6АI-200 305×85 50+200/25	16	11,1
		5	"	1С 28АII/14АIII-265×305	2	225,4
		6	"	1С 28АII/14АIII-305×305	4	257,8
		7	"	1С 14АIII/8АIII-265×190 50/25	4	36,4
		8	"	1С 14АIII/8АIII-305×190 50/25	8	41,6
		9	708-64.91 КЖ.И-С1,,,С4	С4	4	1153
		10	То же	С2	8	131,8
		11	ГОСТ 23279-85	2С 12АIII/10АIII-445×85 75+375/25	8	256
		12	То же	2С 12АIII/10АIII-235×85 75+375/25	6	13,5
		13	"	2С 12АIII/10АIII-105×85 75+375/25	4	6,5
		14	708-64.91 КЖ.И-С13	С13	4	27,4
				Каркас плоский		
		15	708-64.91 КЖ.И-Кр1,,,Кр4	Кр2	6	160
		16	То же	Кр3	86	22,4
		17	"	Кр4	86	18,4
		18	"	Кр1	6	26,5
				Материалы		
				Бетон класса В20	67,6	м³

Ведомость расхода стали см. на листе 13.

				708-64.91 КЖС			
Нач. отд.	Арганович						
Н. контр.	Зорин						
Гл. спец.	Зорин			Хранилище заполнителей бетона вместимостью 6 тыс. куб. м с одним трактом загрузки и автоматизированной системой выдачи	Стадия	Лист	Листов
Зав. гр.	Фридланд				Р	12	
Вед. инж.	Ломазова			Днище Дм 2. Схема расположения сеток и каркасов	Харьковский Промстройниипроект		
Провер.	Ломазова						
Разраб.	Артеменко						

Привязан:

Инв. №

Инв. № подл. | Подпись и дата | Взам. инв. №

Альбом 3

1-1

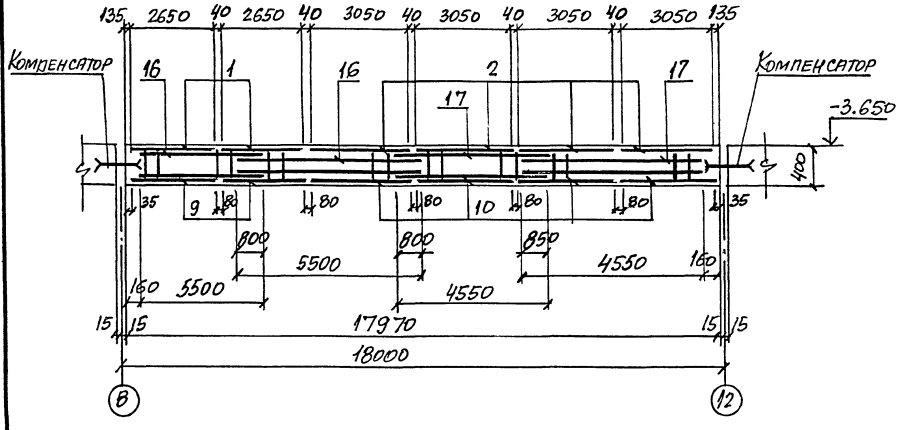

3-3

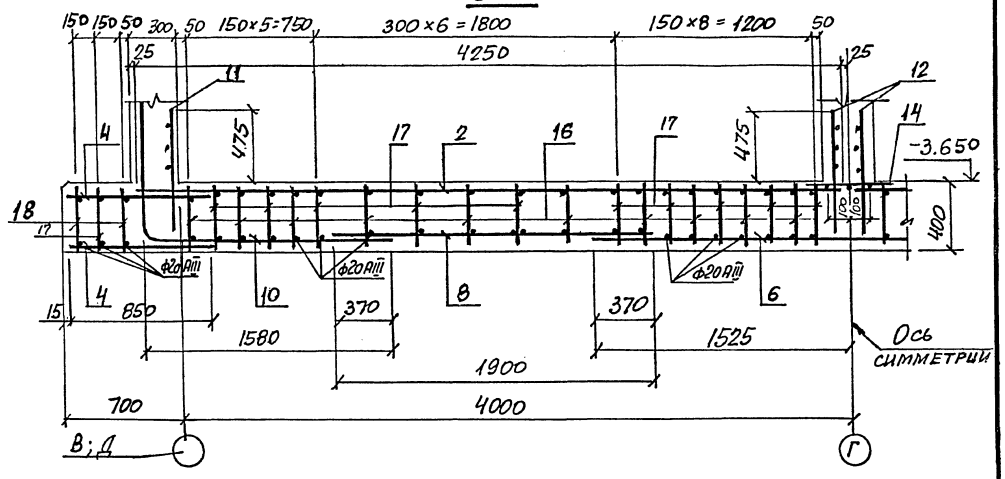

2-2

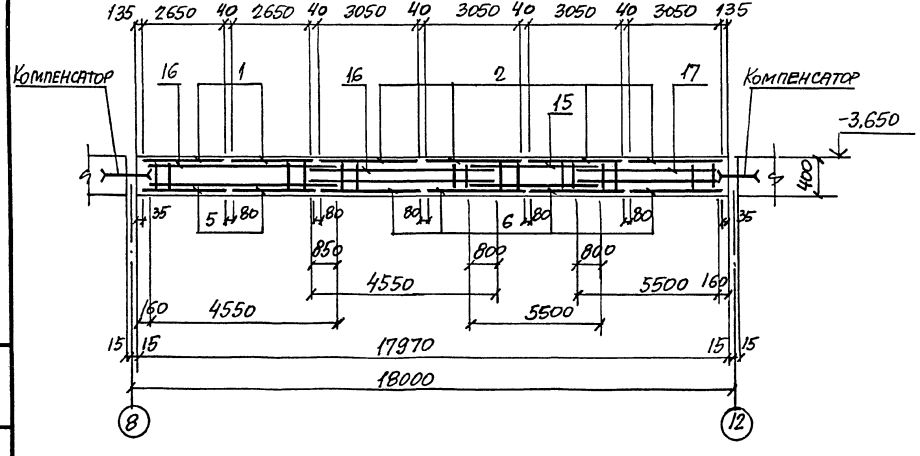

Ведомость расхода стали на элемент, кг

Марка элемента	Изделия арматурные													Общий расход
	Арматура класса													
	А-III								А-I					
	ГОСТ 5781-82*													
	ф8	ф10	ф12	ф14	ф20	ф28		Итого	ф6	ф8	ф10		Итого	
Дм1	70,5	810,8	1518,2	753,8	8292,1	1782,5		13227,9	87,6	989,4	11,0		1088,0	14315,9
Дм2	55,2	573,6	1029,4	550,0	5632,4	1355,2		9195,8	62,4	661,4	–		723,8	9919,6

Нач. отд.	Агранович		708-64.91 КЖ		
Н. контр.	Зорин				
Гл. спец.	Зорин		Хранилище заполнителей бетона вместимостью 6 тыс. куб. м с одним трактом загрузки и автоматизированной системой выдачи	Стадия	Лист	Листов
Зав. гр.	Фридланд			Р	13	
Вед. инж.	Ломазова		Днище Дм2. Сечение 1-1... 3-3. Ведомость расхода стали	Харьковский промстройниипроект		
Провер.	Ломазова					
Разраб.	Артеменко					

Привязан:

Инв. №

Инв. № подл. | Подпись и дата | Взам. инв. №

25208-03 15

Альбом 3

Схема расположения верхних и нижних сеток

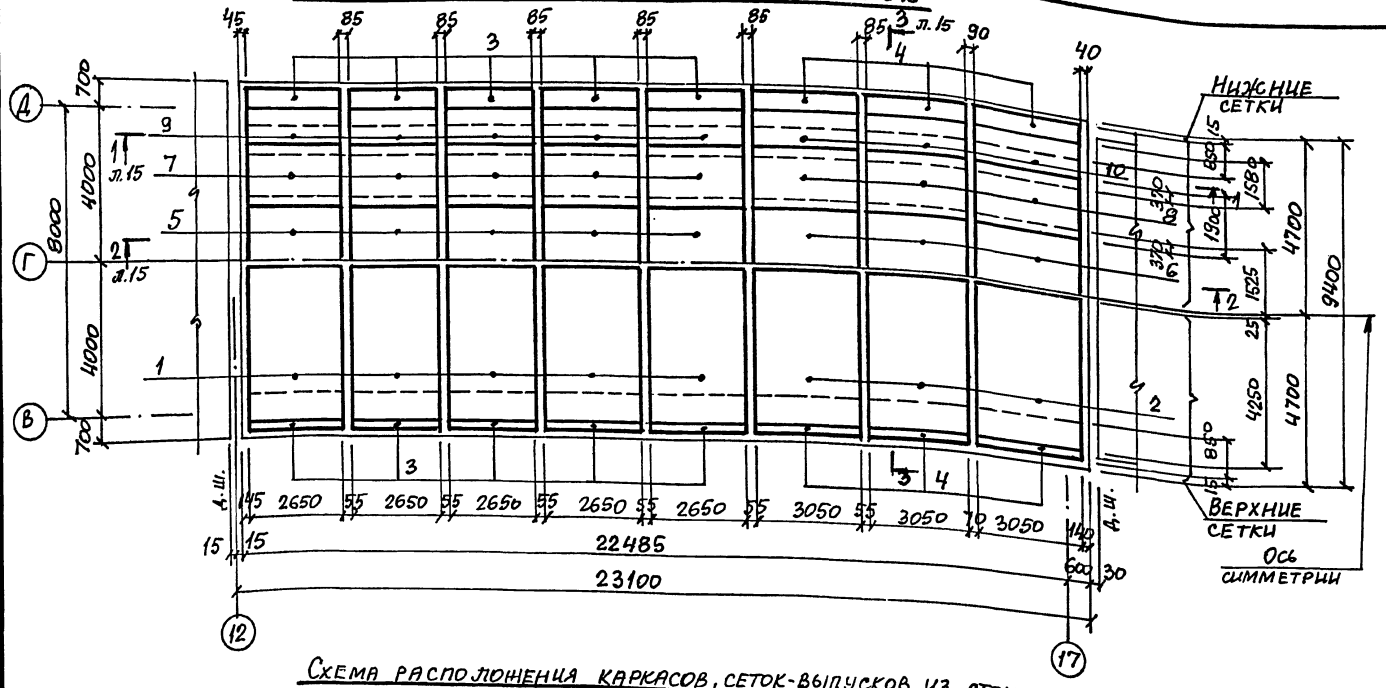

Схема расположения каркасов, сеток-выпусков из стен

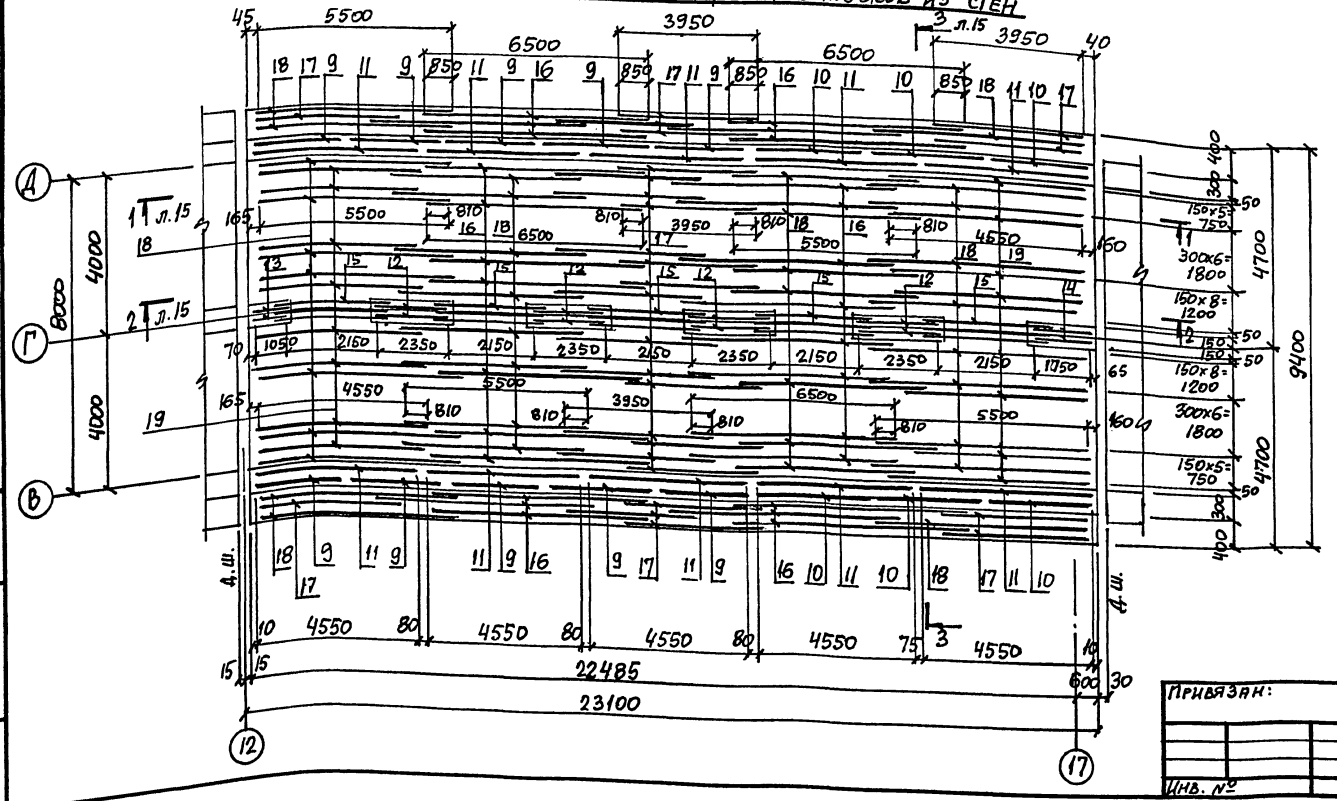

Спецификация к схеме расположения сеток и каркасов

Формат	Зона	Поз.	Обозначение	Наименование	Кол.	Примечание
				Сборочные единицы		
				Сетка арматурная		
		1	ГОСТ 23279-85	1С 20АIII/10АIII 265×425 325/25	10	158,4
		2	То же	1С 20АIII/10АIII 305×425 325/25	6	181,2
		3	"	4С 10АIII-200/CAT-200 265×85 50+200/25	20	9,7
		4	"	4С 10АIII-200/CAT-200 305×85 50+200/25	12	11,1
		5	"	1С 28АIII/14АIII 265×305	5	225,4
		6	"	1С 28АIII/14АIII 305×305	3	257,8
		7	"	1С 14АIII/8АIII 265×190 50/25	10	36,4
		8	"	1С 14АIII/8АIII 305×190 50/25	6	41,6
		9	708-64.91 КЖ.И-С1... С4	С4	10	115,3
		10	То же	С2	6	131,8
		11	ГОСТ 23279-85	2С 12АIII/10АIII 455×85 75+375/75	10	25,8
		12	То же	2С 12АIII/10АIII 235×85 75+375/75	8	13,5
		13	"	2С 12АIII/10АIII 105×85 75+375/25	2	6,5
		14	"	2С 12АIII/10АIII 175×85 75+375/75	2	10,0
		15	708-64.91 КЖ.И-С13	С13	5	27,4
				Каркас плоский		
		16	708-64.91 КЖ.И-Кр1... Кр4	Кр1	32	26,5
		17	То же	Кр2	32	16,0
		18	"	Кр3	46	22,4
		19	"	Кр4	20	18,4
				Материалы		
				Бетон класса В20	86,8	м³

Ведомость расхода стали см. на листе 15.

Привязан:

Инв. №

Инв. № подл. | Подпись и дата | Взам. инв. №

Нач. отд.	Агранович		
Н. контр.	Зорин		
Гл. спец.	Зорин		
Зав. гр.	Фиалка		
Вед. инж.	Ломазова		
Провер.	Журавлева		
Разраб.	Артеменко		

708-64.91 КЖС

Хранилище заполнителей бетона вместимостью 6 тыс. куб.м с одним трактом загрузки и автоматизированной системой выдачи

Днище Дм3. Схема расположения сеток и каркасов

Стадия	Лист	Листов
Р	14	

Харьковский промстройниипроект

Альбом 3

1-1

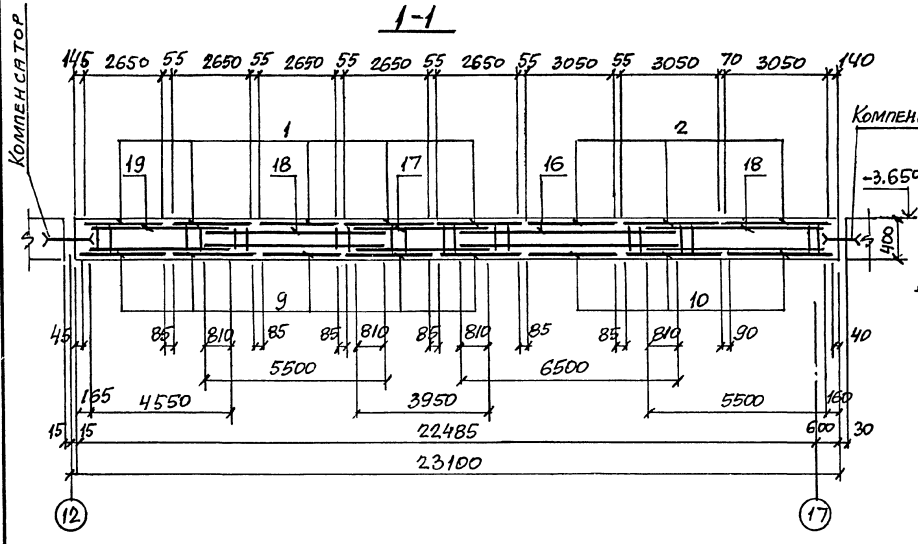

3-3

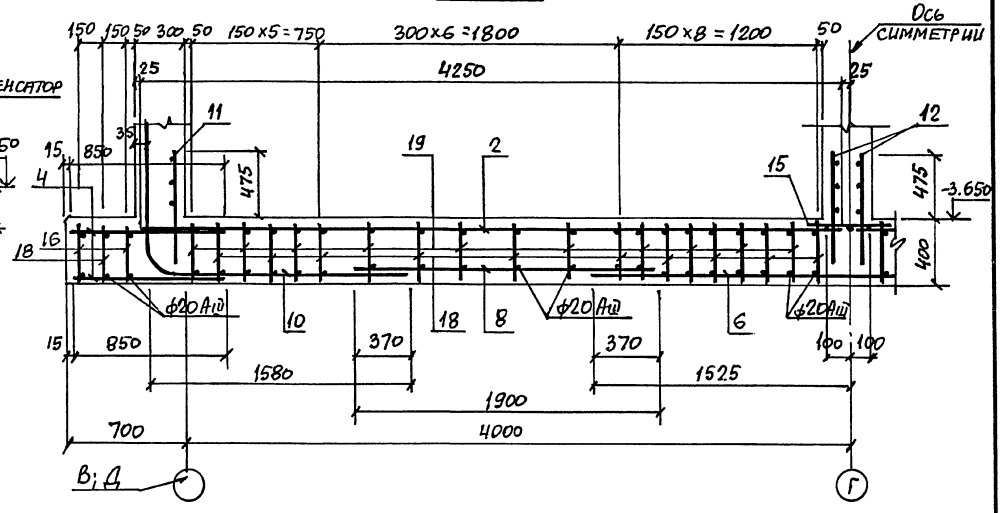

2-2

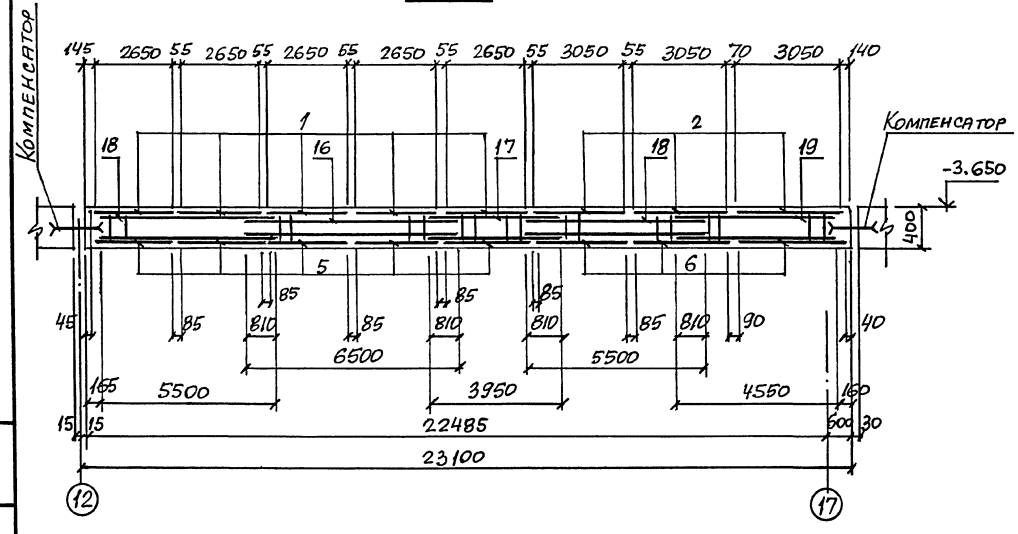

Ведомость расхода стали на элемент, кг

Марка элемента	Изделия арматурные												Общий расход
	Арматура класса												
	A-II								A-I				
	ГОСТ 5781-82*												
	ф8	ф10	ф12	ф14	ф20	ф28	Итого	ф6	ф8			Итого	
ДМ3	70,8	735,4	872,4	705,1	6063,4	1738,1	10185,2	80,4	488,2			568,6	10753,8

Нач. отд.	Антанович		708-64.91 КЖ	
Н. контр.	Зорин			
Гл. спец.	Зорин			
Зав. гр.	Фридланд		Хранилище заполнителей бетона вместимостью 6 тыс. куб. м с одним трактом загрузки и автоматизированной системой выдачи	Стадия Р; Лист 15; Листов
Вед. инж.	Ломазова			
Провер.	Журавлева		ДНИЩЕ. ДМ3. Сечение 1-1...3-3. Ведомость расхода стали	Харьковский промстройниипроект
Разраб.	Артеменко			

Привязан:

Инв. №

Инв. № подл. | Подпись и дата | Взам. инв. №

25208-03 17

Альбом 3

Схема расположения нижних сеток

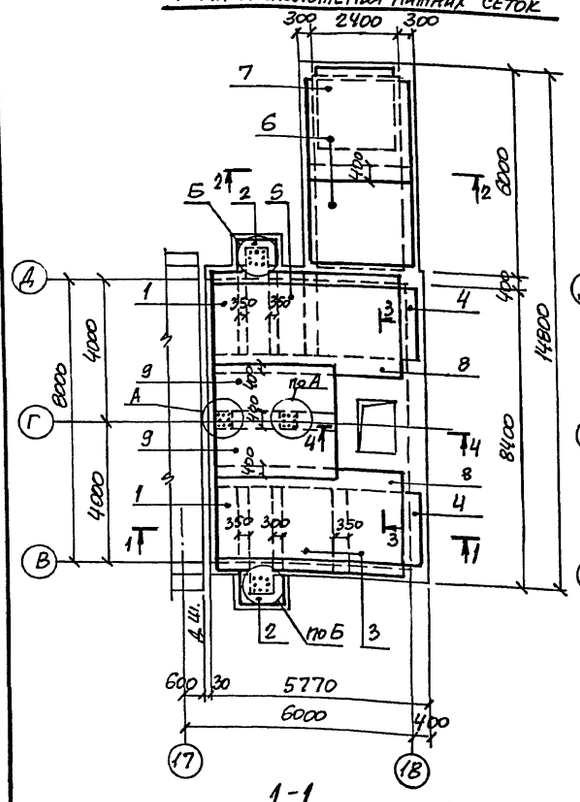

Схема расположения верхних сеток

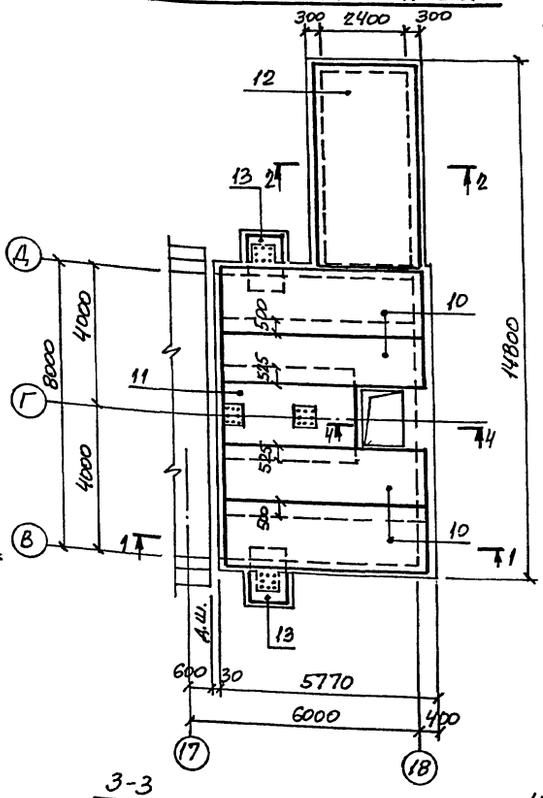

Ведомость деталей

Поз.	Эскиз
16	100, 1350
17	100, 850
18	100, 1000
19	1450, 200, 1800
22	1200, 500, 2300, 1650
23	130, 270, 270
25	

Схема расположения каркасов днища

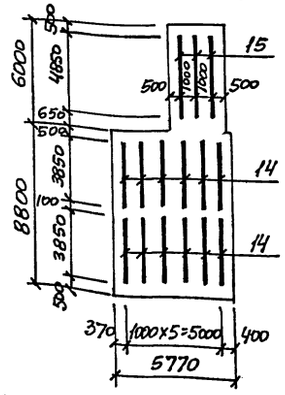

Спецификация к схеме расположения сеток и каркасов

Формат	Зона	Поз.	Обозначение	Наименование	Кол.	Примечание
				Сборочные единицы		
				Сетка арматурная		
		1	708-64.91 КШ.И С23...С26; С29; С30; С63	С23	2	55,1
		2	ГОСТ 23279-85	2С 16АIII/10АIII 125×325	2	49,1
		3	708-64.91 КШ.И С23...С26; С29; С30; С63	С24	2	102,5
		4	То же	С25	2	85,0
		5	"	С26	1	37,4
		6	708-64.91 КШ.И-С62	С62	2	233,4
		7	708-64.91 КШ.И С23...С26; С29; С30; С63	С63	1	113,4
		8	ГОСТ 23279-85	2С 12АIII/10АIII 205×535 75/75	2	86,5
		9	То же	2С 12АIII/10АIII 255×355 75/75	2	69,3
		10	"	3С 10АI-200/12АIII-200 205×565	4	91,2
		11	"	3С 10АI-200/12АIII-200 255×405 25/75	1	80,1
		12	"	2С 10АIII/12АIII 255×595 75/75	1	93,0
		13	"	2С 12АIII/10АIII 125×165	2	17,2
				Каркас пространственный		
		14	708-64.91 КШ.И-КП6	КП6	12	20,2
		15	708-64.91 КШ.И-КП7	КП7	3	25,2
		02	1.400-15 В.1	Изделие закладное МН548	54 п.м.	4,2
				Детали		
		16*		ф16АIII, ГОСТ 5781-82*, ℓ=1450	16	2,3
		17*		ф16АIII, То же, ℓ=950	16	1,5
		18*		ф12АIII, " ℓ=1100	18	0,98
		19*		ф16АIII, " ℓ=3450	20	55
		20		ф10АIII, " ℓ=1650	26	1,0
		21		ф10АIII, " ℓ=1200	8	0,74
		22*		ф16АIII, " ℓ=3500	8	5,5
		23*		ф12АIII, " ℓ=2150	8	1,9
		24		ф10АIII, " ℓ=п.м.	204,0 п.м.	0,62
		25*		ф6АI, " ℓ=770	18	0,17
				Материалы		
				Бетон класса В20	34,5	м³

*) Позиции 16...19; 22; 23, 25 см. ведомость деталей.

1-1

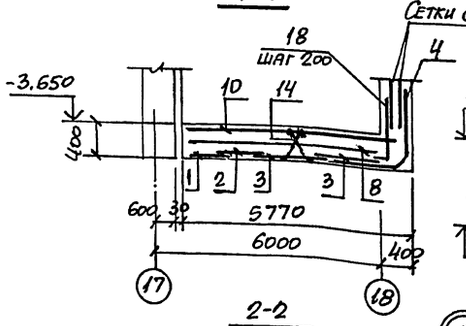

3-3

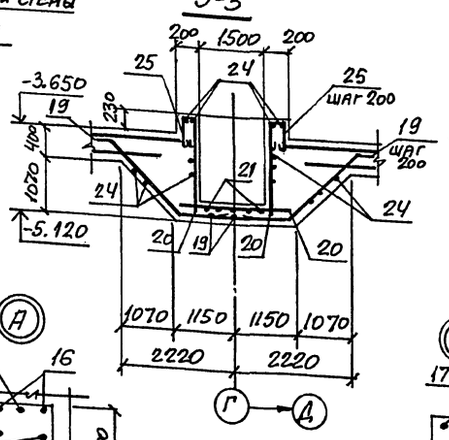

4-4

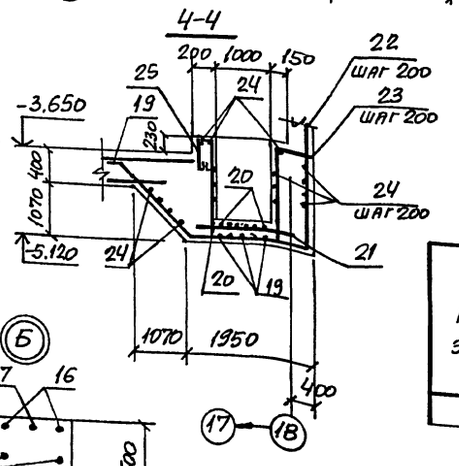

2-2

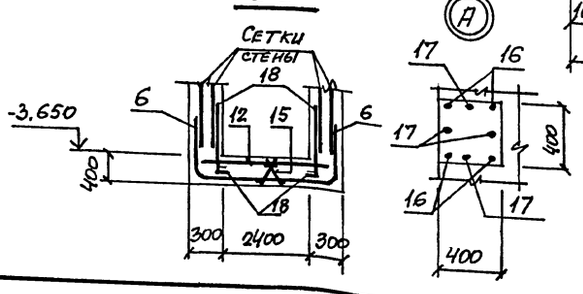

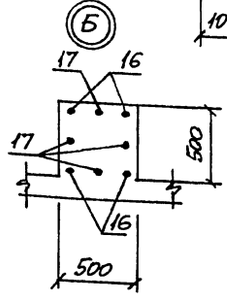

Ведомость расхода стали на элемент, кг

Марка элемента	Изделия арматурные								Изделия закладные				Общий расход
	Арматура класса							Всего	Арматура класса		Прокат марки	Всего	
	A-III				A-I				A-III		С235		
	ГОСТ 5781-82*								ГОСТ 5781-82*		ГОСТ 8509-86		
	ф10	ф12	ф16	Итого	ф6	ф10	Итого		ф8	Итого	Ь50х5	Итого	
Дм4	673,0	553,6	1056,2	2282,8	18,7	484,5	503,2	2786,0	2,2	2,2	20,5	20,5	22,7	2808,7

Привязан:

Инв. №

Нач. отд.	Игнатович		708-64.91 КЖС
Н. контр.	Зорин		
Гл. спец.	Зорин		Хранилище заполнителей бетона вместимостью 6 тыс. куб. м с одним трактом загрузки и автоматизированной системой выдачи
Зав. гр.	Фридланд		Днище Дм4. Схема расположения сеток и каркасов
Вед. инж.	Ломазова		
Провер.	Журавлева		
Разраб.	Артеменко		

Стадия	Лист	Листов
Р	16	

Харьковский Промстройниипроект

25208-03 18

Инв. № подл. | Подпись и дата | Взам. инв. №

Альбом 3

Стм 1; Стм 1-1 (зеркально)
Схема расположения наружных сеток

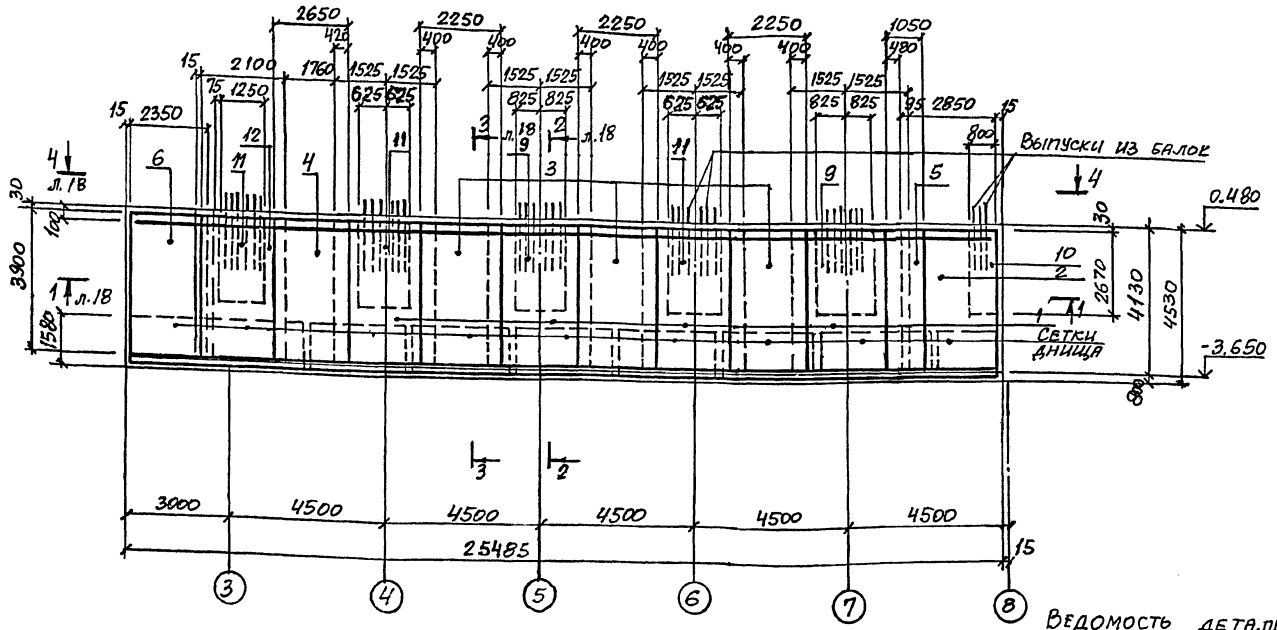

Стм 1; Стм 1-1 (зеркально)
Схема расположения внутренних сеток

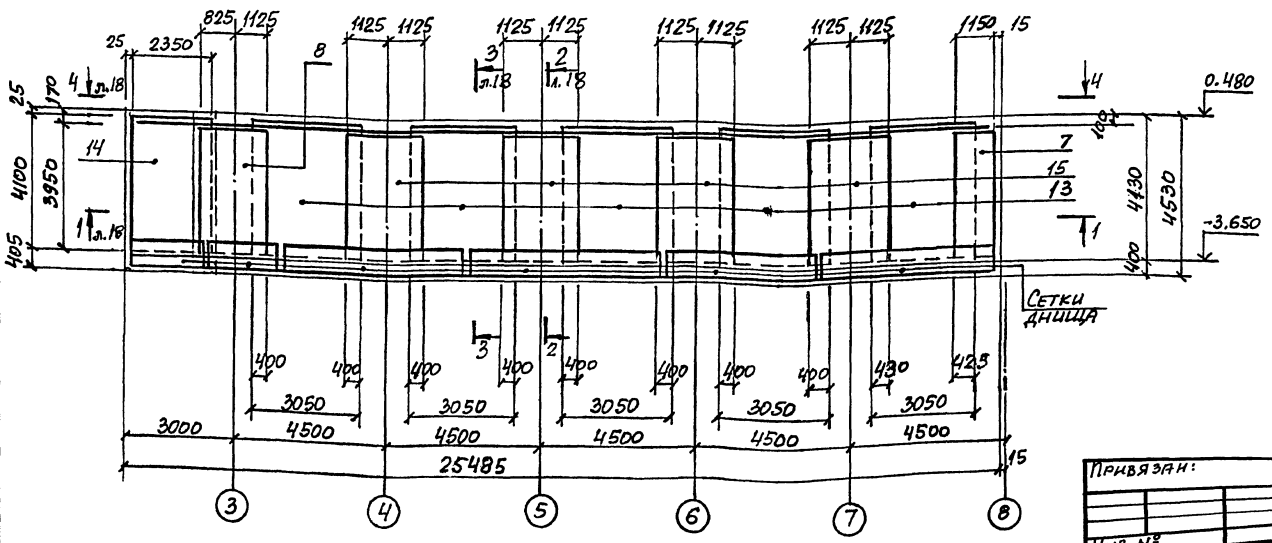

Ведомость деталей

Поз.	Эскиз
20	250

Спецификация Стм 1; Стм 1-1

Формат	Зона	Поз.	Обозначение	Наименование	Кол.	Примечание
				Сборочные единицы		
				Сетка арматурная		
		1	ГОСТ 23279-85	2С $\frac{12АIII}{10АIII}$ 305×390 $\frac{50}{525}$	4	75,7
		2	То же	2С $\frac{12АIII}{10АIII}$ 285×390 $\frac{50}{325}$	1	76,8
		3	"	2С $\frac{12АIII}{10АIII}$ 225×390 $\frac{50}{25}$	3	69,4
		4	"	2С $\frac{12АIII}{10АIII}$ 265×390 $\frac{50}{25}$	1	81,2
		5	"	2С $\frac{12АIII}{10АIII}$ 105×390 $\frac{50}{25}$	1	33,8
		6	708-64.91 КЖ.И-С6; С7	С6	1	68,5
		7	ГОСТ 23279-85	2С $\frac{12АIII}{8АIII}$ 115×395 $\frac{50+500}{75}$	1	29,3
		8	708-64.91 КЖ.И-С6; С7	С7	1	45,4
		9	708-64.91 КЖ.И-С9; С11; С14	С9	2	147,4
		10	708-64.91 КЖ.И-С10	С10	1	65,8
		11	708-64.91 КЖ.И-С9; С11; С14	С11	3	114,6
		12	708-64.91 КЖ.И-С12	С12	1	86,1
		13	ГОСТ 23279-85	2С $\frac{12АIII}{8АIII}$ 305×410 $\frac{50}{325}$	5	72,6
		14	708-64.91 КЖ.И-С8	С8	1	84,9
		15	ГОСТ 23279-85	2С $\frac{12АIII}{8АIII}$ 225×395 $\frac{50+500}{25}$	4	58,1
				Детали		
		16		ф32АIII, ГОСТ 5781-82*, ℓ=3600	6	22,7
		17		ф32АIII, То же, ℓ=6700	6	42,3
		18		ф32АIII, " , ℓ=5800	6	36,6
		19		ф12АI, " , ℓ=250	27	0,22
		20		ф8АI, " , ℓ=350	1359	0,14
				Материалы		
				Бетон класса В20	32,2	м³

*) Позицию 20 см. ведомость деталей.

Ведомость расхода стали см. на листе 24.

Нач. отд.	Агранович		
Н. контр.	Зорин		
Гл. спец.	Зорин		
Зав. гр.	Фридланд		
Вед. инж.	Ломазова		
Провер.	Ломазова		
Разраб.	Артеменко		

708-64.91 КЖ

Хранилище заполнителей бетона вместимостью 6 тыс. куб. м с одним трактом загрузки и автоматизированной системой выдачи

Стена Стм 1; Стм 1-1. Армирование

Стадия	Лист	Листов
Р	17	

Харьковский промстройниипроект

Привязан:

Инв. №

Инв. № подл. | Подпись и дата | Взам. инв. №

25208-03 19

Альбом 3

1-1

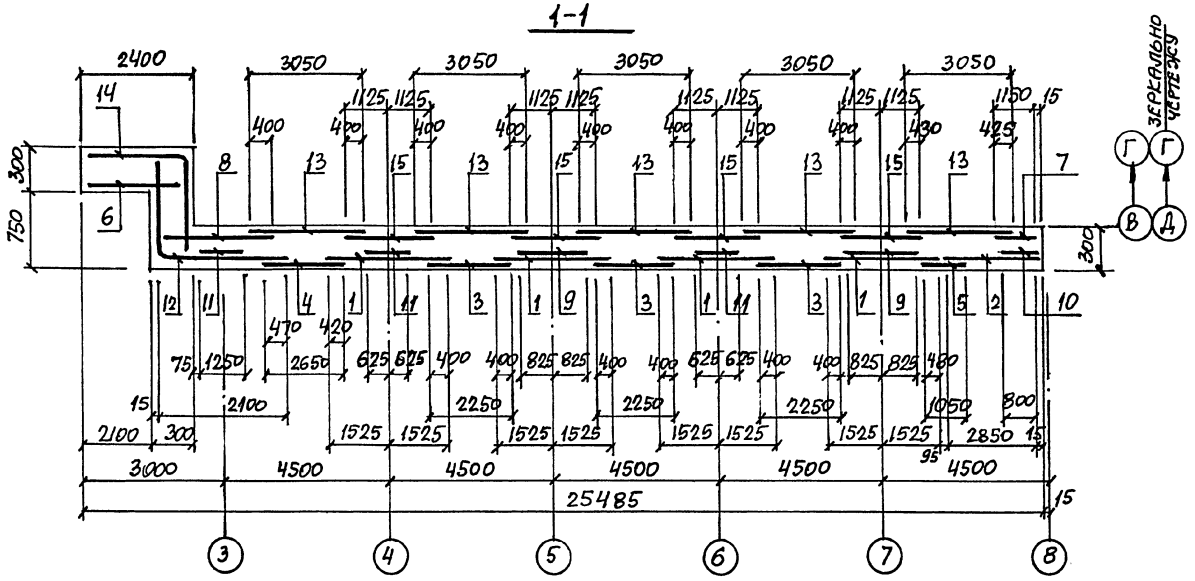

2-2

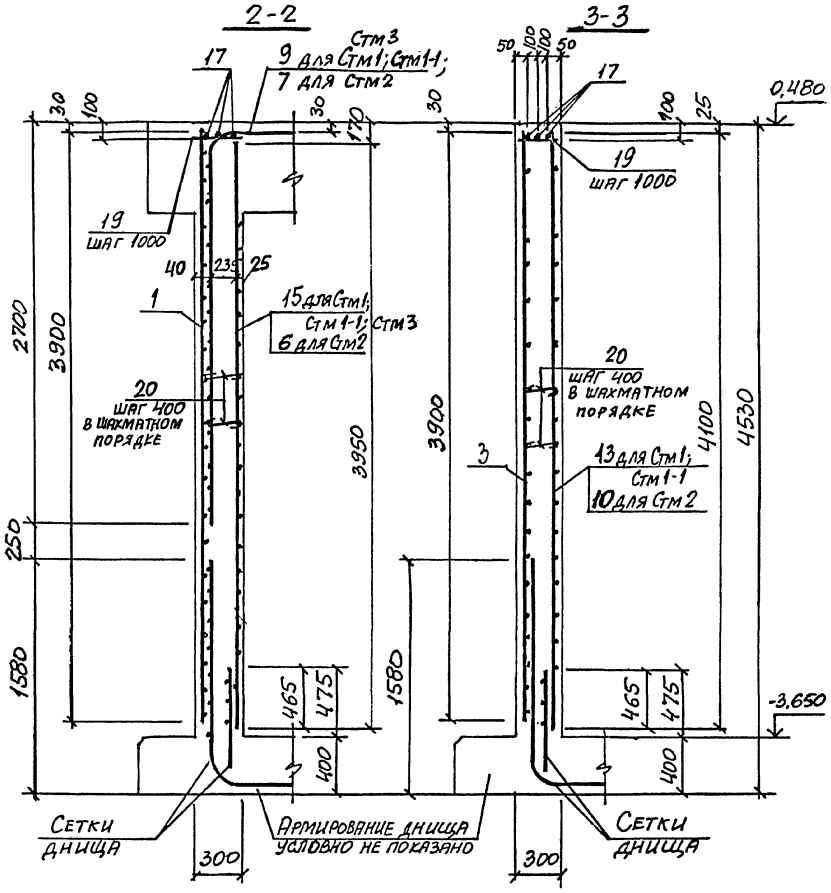

3-3

4-4

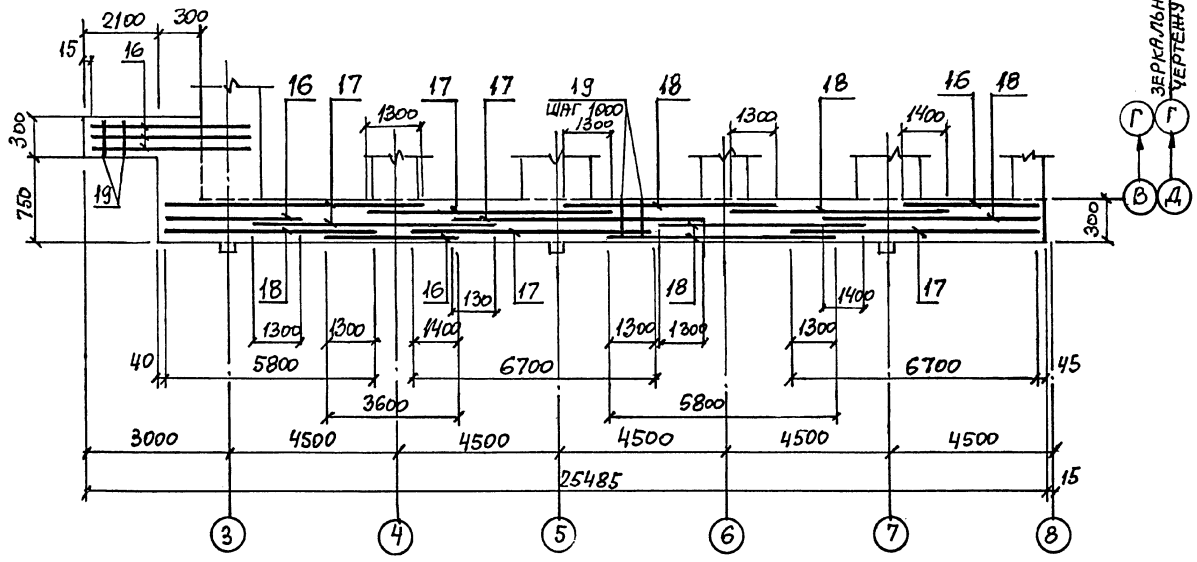

				708-64.91 КЖС	
Нач.отд.	Игранович				
Н.контр.	Зорин				
Гл.спец.	Зорин			Хранилище заполнителей бетона вместимостью 6 тыс.куб.м с одним трактом загрузки и автоматизированной системой выдачи	Стадия: Р; Лист: 18; Листов:
Зав.гр.	Фридланд				
Вед.инж.	Ломазова				
Провер.	Ломазова			Стена Стм1; Стм1-1. Армирование. Разрез 1-1... 4-4	Харьковский Промстройниипроект
Разраб.	Артемень				

Привязан:

Инв. №

Инв.№ подл. | Подпись и дата | Взам.инв.№

Альбом 3

Стм 2
Схема расположения наружных сеток

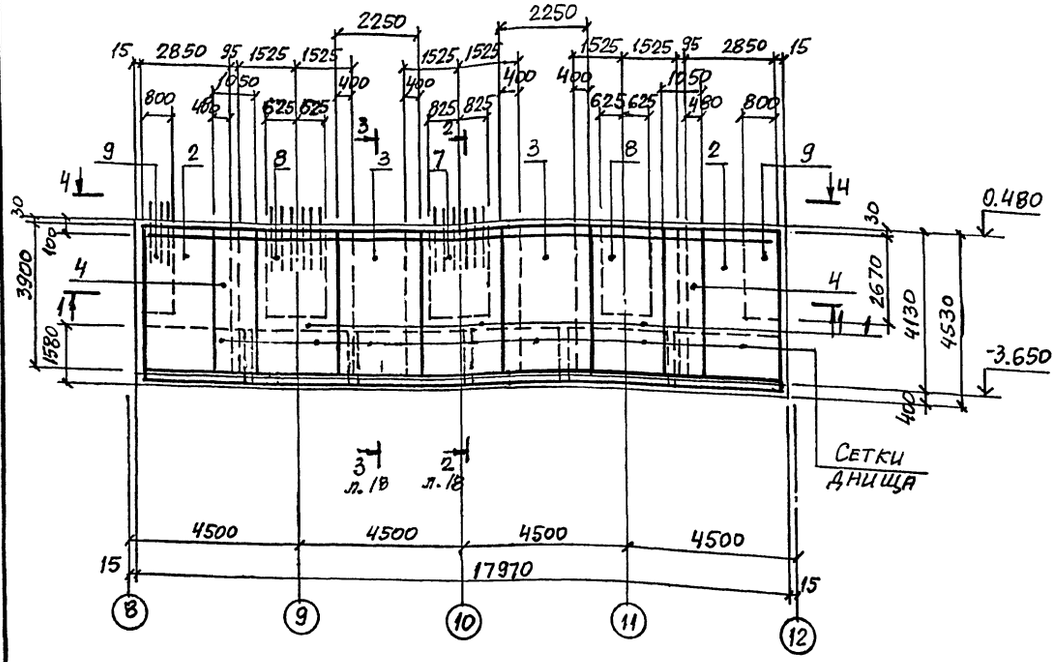

1-1

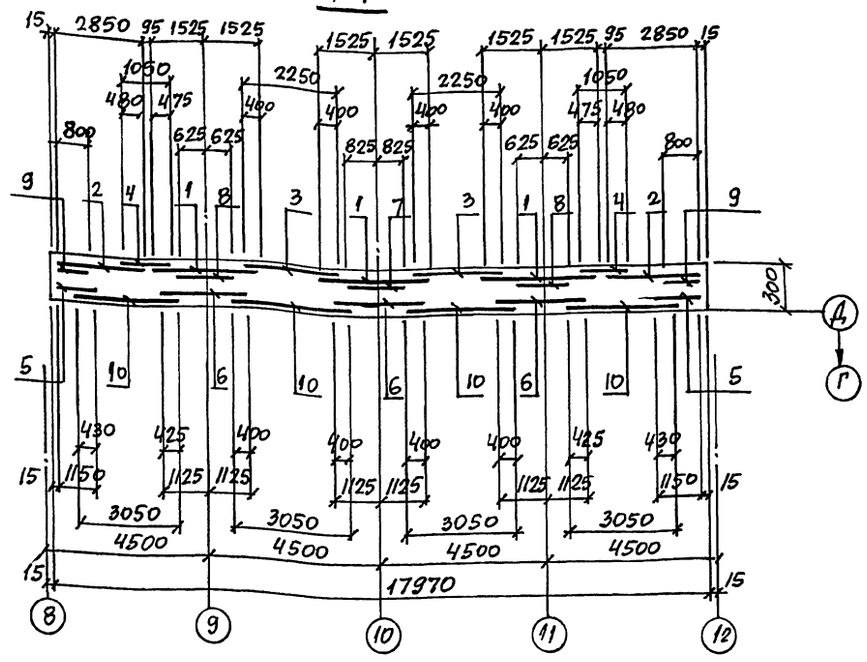

Стм 2
Схема расположения внутренних сеток

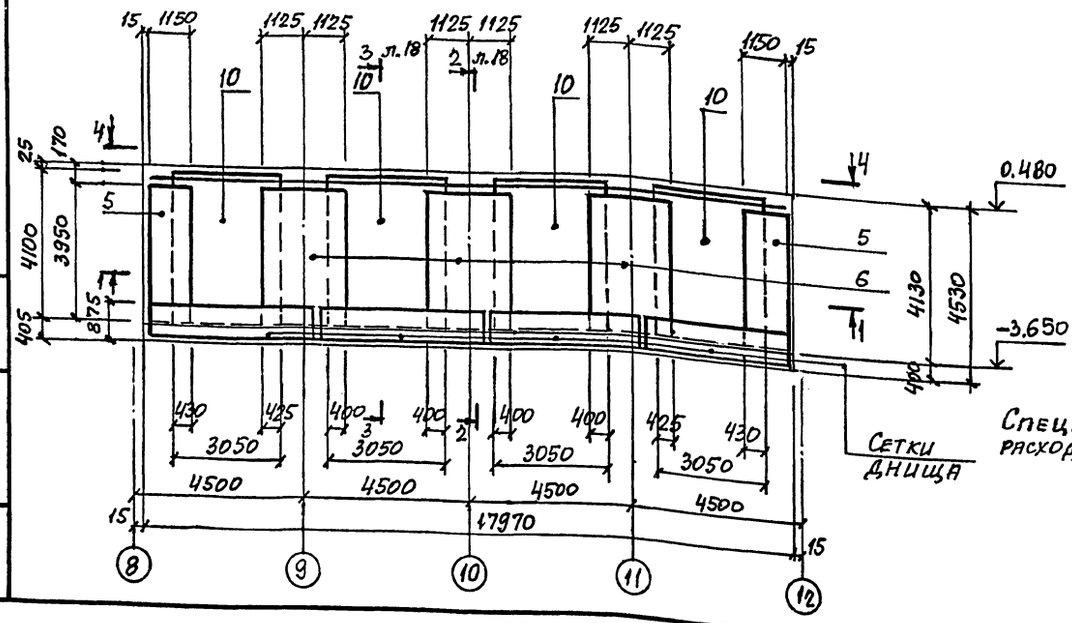

4-4

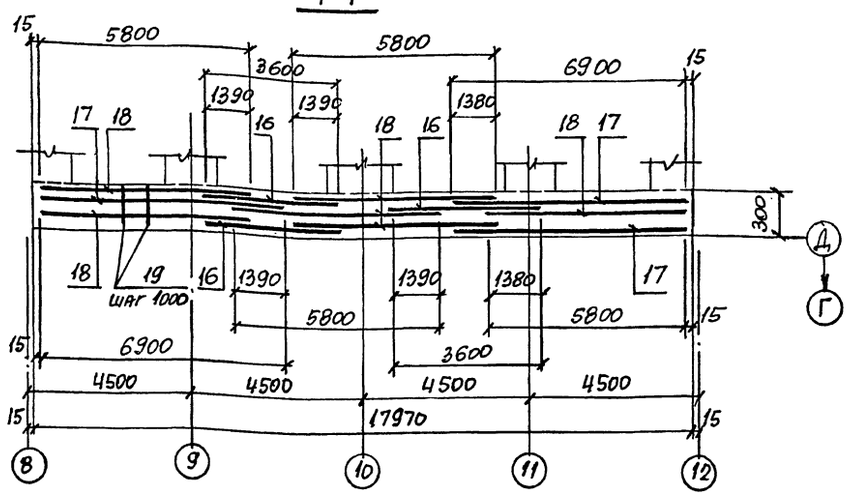

Спецификацию и ведомость расхода стали см. на листе 24.

				708-64.91 КЖ	
Нач. отд.	Агранович				
Н. контр.	Зорин				
Гл. спец.	Зорин				
Зав. гр.	Фридланд				
Вед. инж.	Ломазова				
Провер.	Ломазова				
Разраб.	Артеменко				
Привязан:				Хранилище заполнителей бетона вместимостью 6 тыс. куб. м с одним трактом загрузки и автоматизированной системой выдачи	Стадия: Р; Лист: 19; Листов:
Инв. №				Стена Стм 2. Армирование.	Харьковский промстройниипроект

Инв. № подл. | Подпись и дата | Взам. инв. №

Альбом 3

Стм 3
Схема расположения наружных сеток

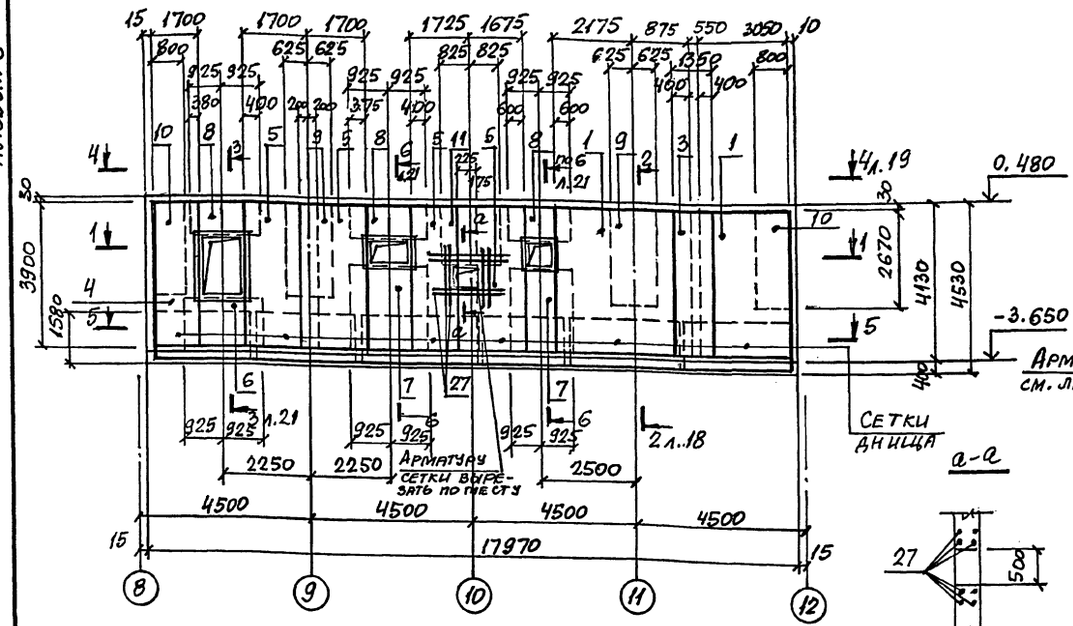

а-а

1-1

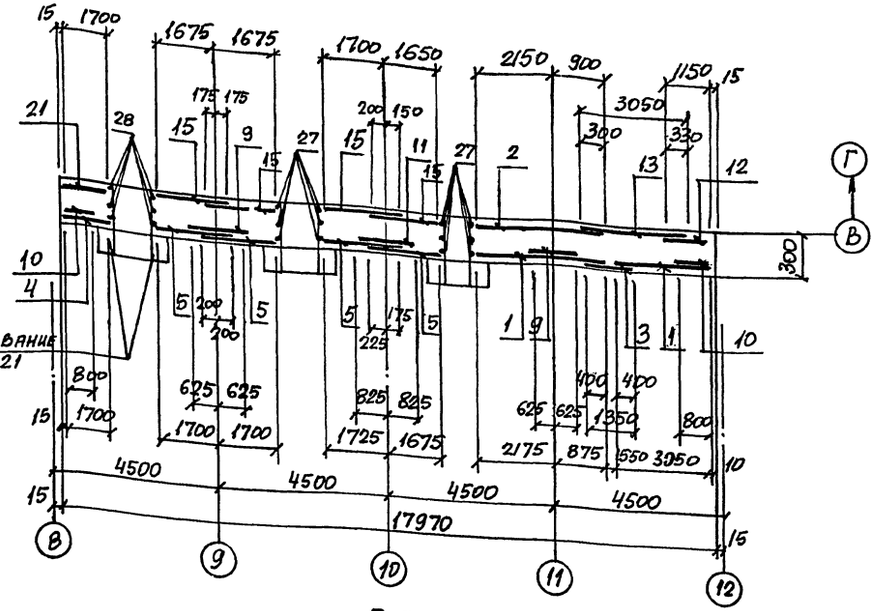

Стм 3
Схема расположения внутренних сеток

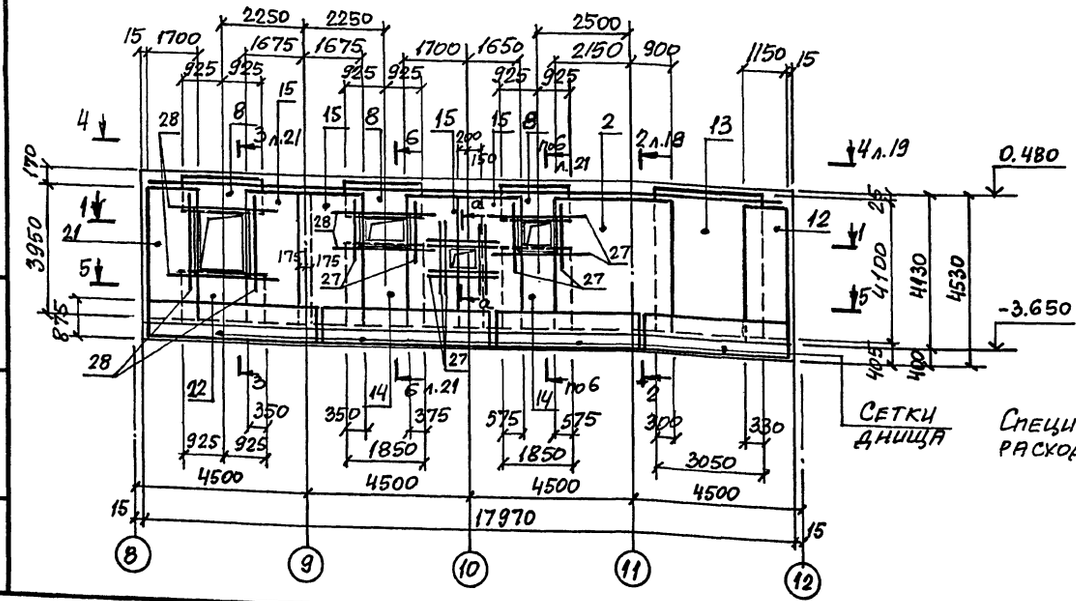

5-5

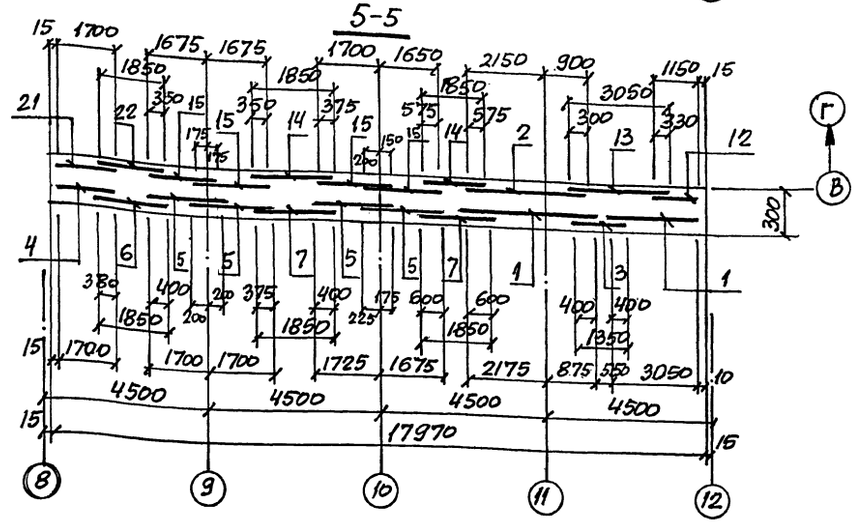

Спецификация и ведомость расхода стали см. на листе 21.

Нач. отд.	Агранович		
Н. контр.	Зорин		
Гл. спец.	Зорин		
Зав. гр.	Фицланд		
Вед. инж.	Ломазова		
Провер.	Ломазова		
Разраб.	Артеменко		

Привязан:

Инв. №

708-64.91 КЖ

Стадия	Лист	Листов
Р	20	

Хранилище заполнителей бетона вместимостью 6 тыс. куб. м с одним трактом загрузки и автоматизированной системой выдачи

Стена Стм3. Армирование. Разрез 1-1; 5-5

Харьковский промстройниипроект

Инв. № подл. | Подпись и дата | Взам. инв. №

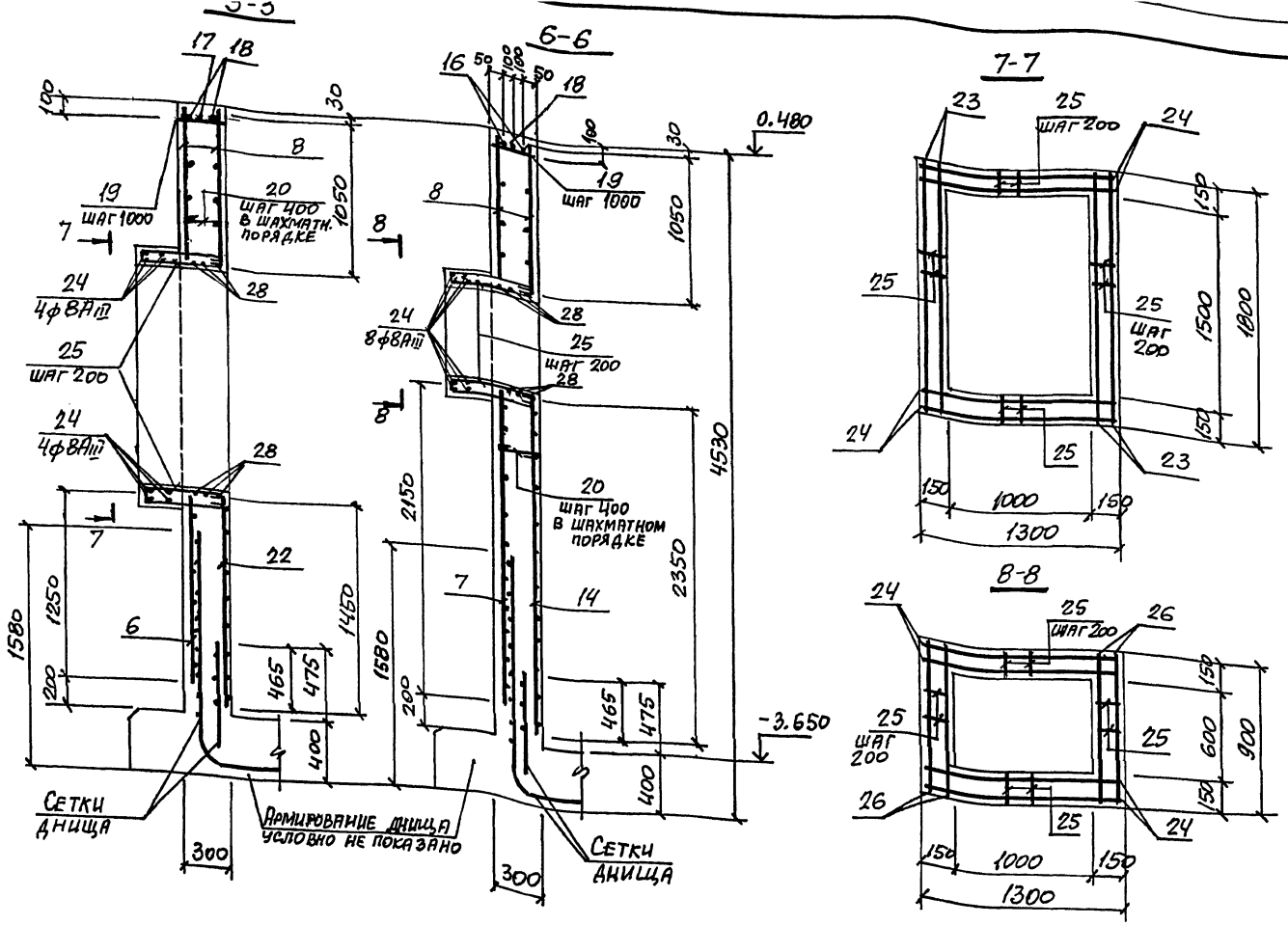

Ведомость деталей

Поз.	Эскиз
20	250
25	550, 100, 550

Спецификация Ст.3

Формат	Зона	Поз.	Обозначение	Наименование	Кол.	Примечание
				Сборочные единицы		
				Сетка арматурная		
		1	ГОСТ 23279-85	2С 12АIII/10АIII 305×390 50/25	2	93,0
		2	То же	2С 12АIII/8АIII 305×395 50+500/25	1	77,8
		3	"	2С 12АIII/10АIII 135×390 50/75	1	40,6
		4	"	2С 12АIII/10АIII 170×390 50/50	1	52,2
		5	"	2С 12АIII/10АIII 190×390 50/50	4	55,1
		6	"	3С 10АI-200/12АIII-200 125×185	1	19,1
		7	"	2С 12АIII/10АIII 185×215 75/25	2	31,7
		8	"	3С 10АI-200/12АIII-200 105×185	6	16,2
		9	708-64.91 КЖ.И-С9;С11; С14	С11	2	114,6
		10	708-64.91 КЖ.И-С10	С10	2	65,8
		11	708-64.91 КЖ.И-С9;С11; С14	С14	1	100,1
		12	ГОСТ 23279-85	2С 12АIII/8АIII 115×395 50+500/75	1	29,3
		13	То же	2С 12АIII/8АIII 305×410 50/325	1	72,6
		14	"	2С 12АIII/8АIII 185×235 75/25	2	24,7
		15	"	2С 12АIII/8АIII 185×395 50+500/26	4	48,3
		21	"	2С 12АIII/8АIII 170×395 50+500/50	1	43,7
		22	"	3С 8АI-200/12АIII-200 145×185 325/25	1	14,9
				Детали		
		16		ф32АIII, ГОСТ 5781-82*, ℓ=3600	3	22,7
		17		ф32АIII, То же, ℓ=6900	3	43,5
		18		ф32АIII, " , ℓ=5800	6	36,6
		19		ф12АI, " , ℓ=250	19	0,22
		20*		ф8АI, " , ℓ=350	930	0,14
		23		ф8АIII, " , ℓ=1750	12	0,69
		24		ф8АIII, " , ℓ=1250	24	0,49
		25*		ф8АI, " , ℓ=1300	64	0,51
		26		ф8АIII, " , ℓ=850	36	0,34
		27		ф12АIII, " , ℓ=1300	34	1,2
		28		ф12АIII, " , ℓ=2200	18	2,0
				Материалы		
				Бетон класса В20	22,1	м³

*) Позиции 20; 25 см. ведомость деталей.

Ведомость расхода стали на элемент, кг

Марка элемента	Изделия арматурные											Изделия закладные							Общий расход
	Арматура класса										Всего	Арматура класса			Прокат марки			Всего	
	А-III						А-I					А-III			С235				
	ГОСТ 5781-82*											ГОСТ 5781-82*			ГОСТ 19903-74*		ГОСТ 8509-86		
	ф8	ф10	ф12	ф25	ф32	Итого	ф8	ф10	ф12	Итого		ф8	ф12	Итого	δ=6	δ=8	L50×5	Итого	
Ст.3	170,0	244,8	843,9	443,9	418,2	2120,8	168,7	49,1	4,2	222,0	2342,8	10,4	5,2	15,6	19,8	5,6	4,5	29,9	2388,3

Привязан:		708-64.91 КЖ	
Инв. №			
Нач. отд.	Агранович		
Н. контр.	Зорин		
Гл. спец.	Зорин		
Зав. гр.	Фридланд		
Вед. инж.	Ломазова		
Провер.	Ломазова		
Разраб.	Артеменко		

Хранилище заполнителей бетона вместимостью 6 тыс. куб. м с одним трактом загрузки и автоматизированной системой выдачи

Стадия	Лист	Листов
Р	21	

Стена Ст.3. Армирование. Разрез 3-3; 6-6 ... 8-8

Харьковский Промстройниипроект

Инв. № подл. | Подпись и дата | Взам. инв. №

Альбом 3

Стм 4; Стм 4-1 (зеркально)
Схема расположения наружных сеток

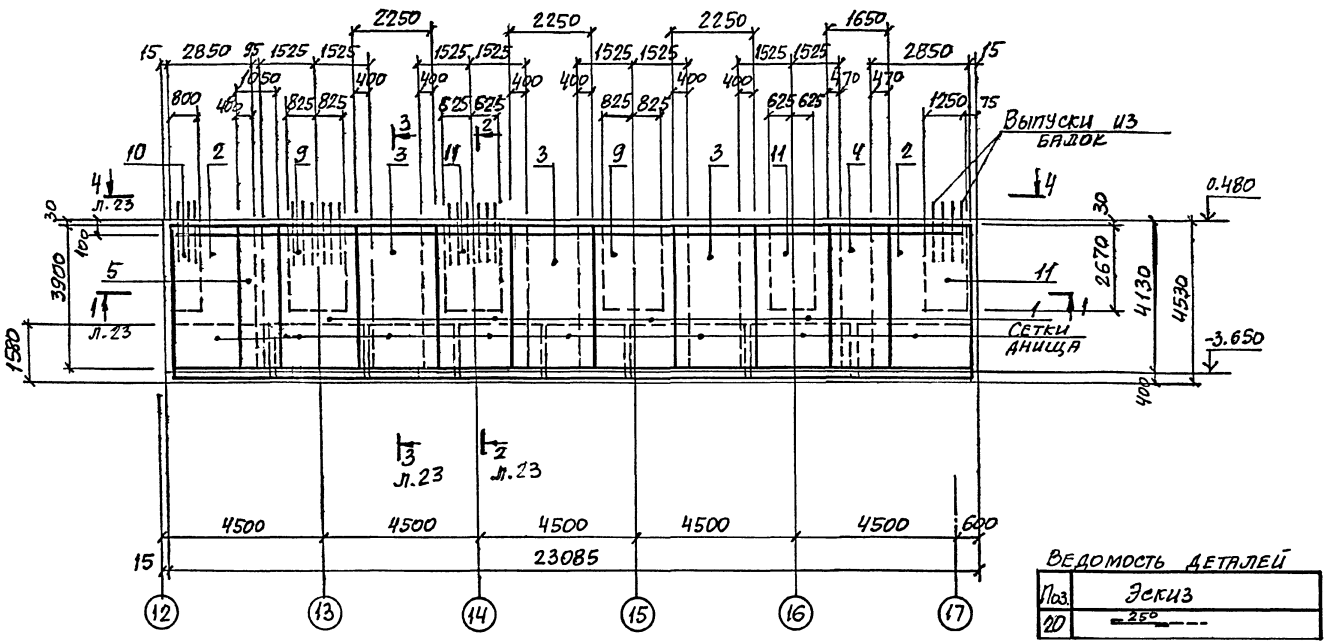

Ведомость деталей

Поз.	Эскиз
20	250

Стм 4; Стм 4-1 (зеркально)
Схема расположения внутренних сеток

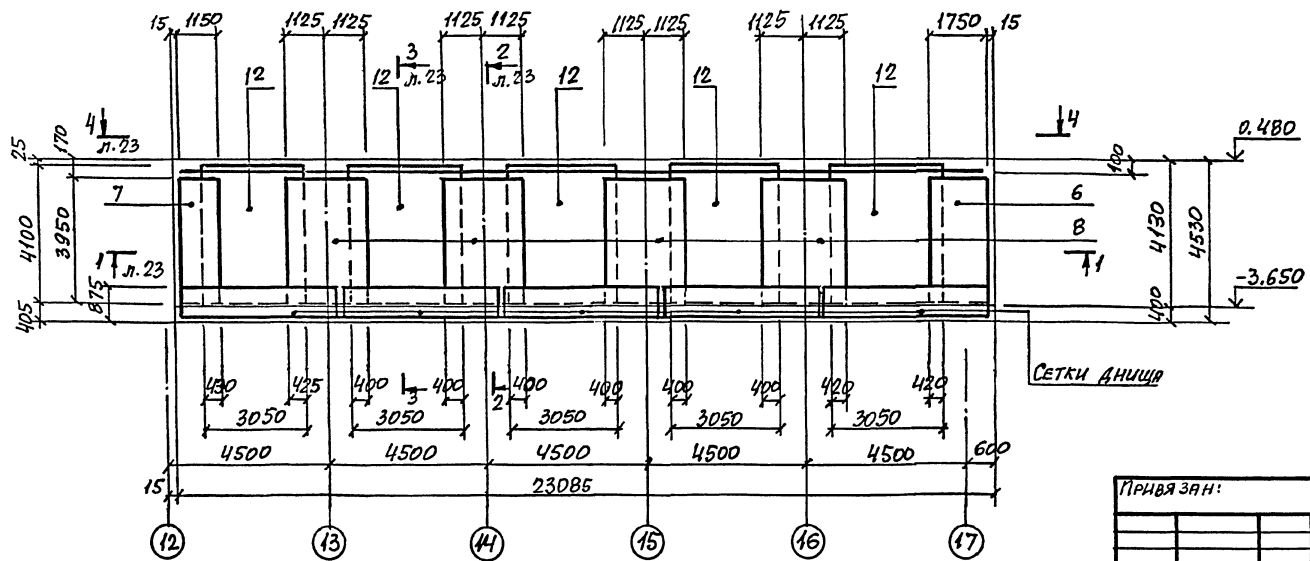

Спецификация Стм 4; Стм 4-1

Формат	Зона	Поз.	Обозначение	Наименование	Кол.	Примечание
				Сварочные единицы		
				Сетка арматурная		
		1	ГОСТ 23279-85	2С 12AIII/10AIII-305×390 50/525	4	75,7
		2	То же	2С 12AIII/10AIII-285×390 50/325	2	76,8
		3	"	2С 12AIII/10AIII-225×390 50/25	3	69,4
		4	"	2С 12AIII/10AIII-165×390 50/725	1	51,5
		5	"	2С 12AIII/10AIII-105×390 50/25	1	33,8
		6	"	2С 12AIII/8AIII-175×395 50+500/75	1	44,0
		7	"	2С 12AIII/8AIII-115×395 50+500/75	1	29,3
		8	"	2С 12AIII/8AIII-225×395 50+500/25	4	58,1
		9	708-64.91 КЖИ-С9;С11;С14	С9	2	147,4
		10	708-64.91 КЖ.И-С10	С10	1	65,8
		11	708-64.91 КЖИ-С9;С11;С14	С11	3	114,6
		12	ГОСТ 23279-85	2С 12AIII/8AIII-305×410 50/325	5	72,6
				Детали		
		16		ф32AIII, ГОСТ 5781-82*, ℓ=3600	3	22,7
		17		ф32AIII, То же, ℓ=6900	6	43,5
		18		ф32AIII, " , ℓ=5800	6	36,6
		19		ф12AI, " , ℓ=250	24	0,22
		20*		ф8AI, " , ℓ=350	1320	0,14
				Материалы		
				Бетон класса В20	28,6	м³

*) Позицию 20 см. ведомость деталей.

Ведомость расхода стали см. на листе 23.

Привязан:

Инв.№

Нач. отд.	Агранович	
Н. контр.	Зорин	
Гл. спец.	Зорин	
Рук. гр.	Фридланд	
Вед. инж.	Ломазова	
Провер.	Куравлева	
Разраб.	Артеменко	

708-64.91 КЖС

Хранилище заполнителей бетона вместимостью 6 тыс. куб. м с одним тяжтом загрузки и автоматизированной системой выдачи

Стена Стм 4; Стм 4-1. Армирование

Стадия	Лист	Листов
Р	22	

Харьковский промстройниипроект

25208-03 24

Инв.№ подл. | Подпись и дата | Взам. инв.№

Альбом 3

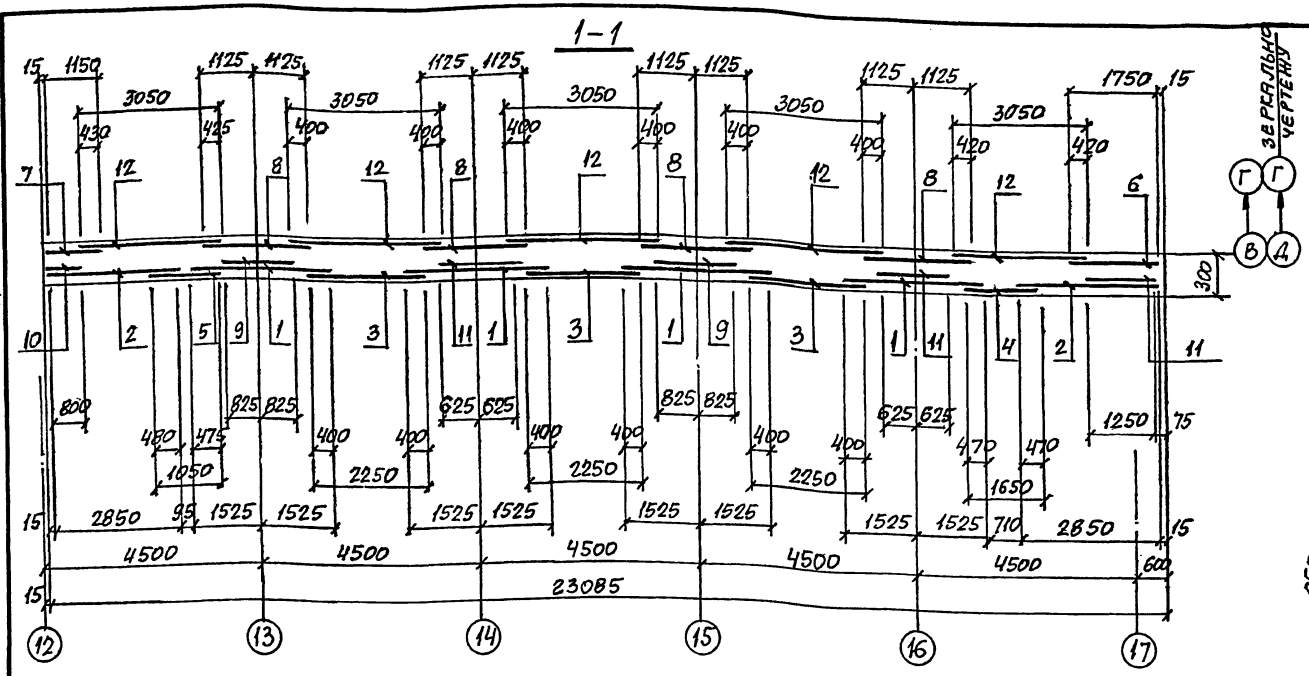

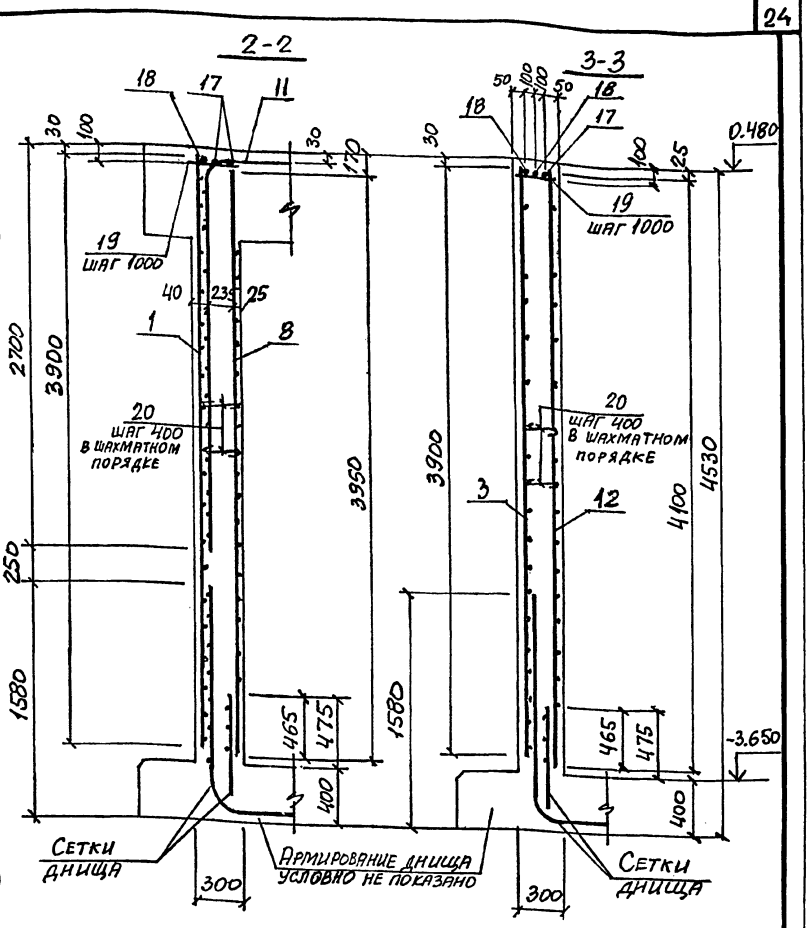

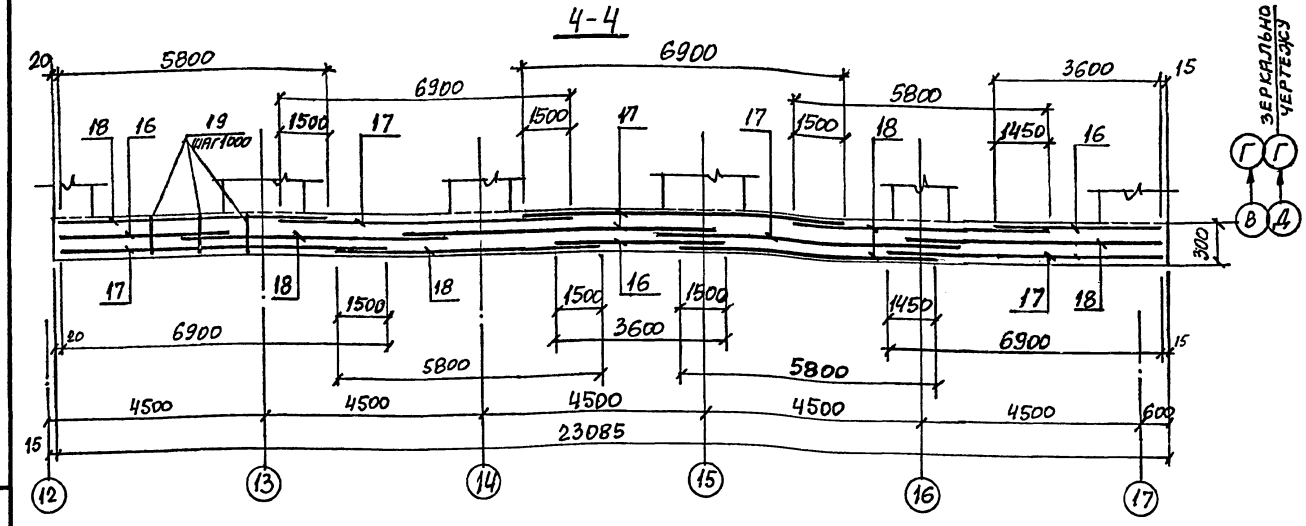

Ведомость расхода стали на элемент, кг

Марка элемента	Изделия арматурные									Изделия закладные						Общий расход
	Арматура класса A-III, ГОСТ 5781-82*					Итого	Арматура класса A-I, ГОСТ 5781-82* ф8	ф12	Итого	Всего	Арматура класса A-III, ГОСТ 5781-82* ф8	ф12	Итого	Прокат марки С 235, ГОСТ 19903-74* δ=6	δ=8	Итого	Всего	
	ф8	ф10	ф12	ф25	ф32													
Стм 4	211,1	371,4	870р	670,6	548,7	2671,8	184,8	5,3	190,1	2861,9	12,6	6,5	19,1	24,9	7,0	31,9	51,0	2912,9
Стм 4-1	211,1	371,4	870р	670,6	548,7	2671,8	184,8	5,3	190,1	2861,9	11,8	6,5	18,3	23,1	7,0	30,1	48,4	2910,3

Привязан:

Инв. №

Нач. отд.	Агранович		
Н. контр.	Зорин		
Гл. спец.	Зорин		
Зав. гр.	Фридланд		
Вед. инж.	Ломазова		
Провер.	Журавлева		
Разраб.	Артеменко		

708-64.91 КЖС

Хранилище заполнителей бетона вместимостью 6 тыс. куб. м с одним трактом загрузки и автоматизированной системой выдачи

Стадия	Лист	Листов
Р	23	

Стена Стм 4; Стм 4-1. Армирование. Разрез 1-1... 4-4

Харьковский промстройниипроект

Альбом 3

Стм 5

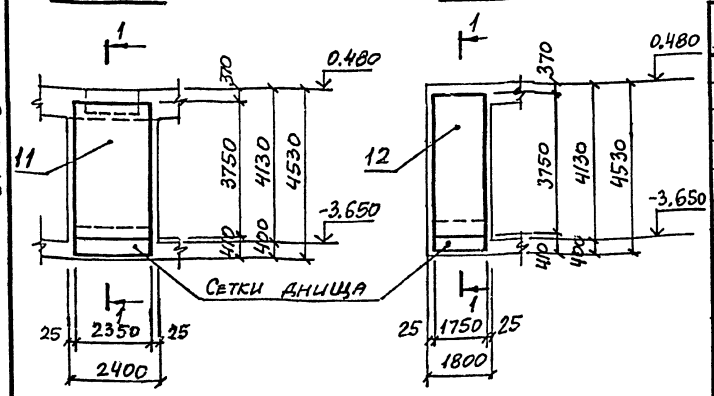

Стм 6

Стм 7

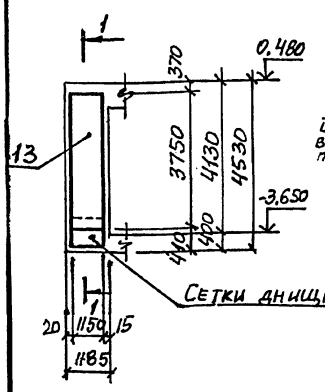

1-1

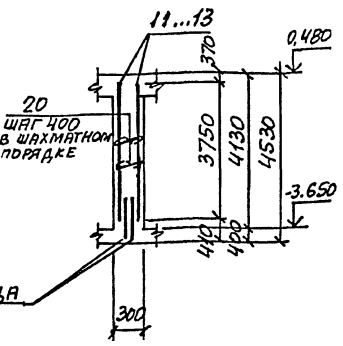

Спецификация Стм 2; Стм 5... Стм 7

Формат	Зона	Поз.	Обозначение	Наименование	Кол.	Примечание
				Стм 2		
				Сборочные единицы		
				Сетка арматурная		
		1	ГОСТ 23279-85	2С 12AIII/10AIII 305×390 50/525	3	75,7
		2	То же	2С 12AIII/10AIII 285×390 50/325	2	76,8
		3	"	2С 12AIII/10AIII 225×390 50/25	2	69,4
		4	"	2С 12AIII/10AIII 105×390 50/25	2	33,8
		5	"	2С 12AIII/8AIII 115×395 50+500/75	2	29,3
		6	"	2С 12AIII/8AIII 225×395 50+500/25	3	58,1
		7	708-64.91 КЖ.И-с9; с11; с14	С9	1	147,4
		8	То же	С11	2	114,6
		9	708-64.91 КЖ.И-С10	С10	2	65,8
		10	ГОСТ 23279-85	2С 12AIII/8AIII 305×410 50/325	4	72,6
				Детали		
		16		ф32AIII, ГОСТ 5781-82*, ℓ=3600	3	22,7
		17		ф32AIII, То же, ℓ=6900	3	43,5
		18		ф32AIII, " , ℓ=5800	6	36,6
		19		ф12AI, " , ℓ=250	19	0,22
		20*		ф8AI, " , ℓ=350	365	0,14
				Материалы		
				Бетон класса В20	22,3	м³

Формат	Зона	Поз.	Обозначение	Наименование	Кол.	Примечание
				Стм 5		
				Сборочные единицы		
				Сетка арматурная		
		11	ГОСТ 23279-85	2С 12AIII/8AIII 235×375 575/75	2	53,0
				Детали		
		20*		ф8AI, ГОСТ 5781-82*, ℓ=350	100	0,14
				Материалы		
				Бетон класса В20	2,3	м³
				Стм 6		
				Сборочные единицы		
				Сетка арматурная		
		12	ГОСТ 23279-85	2С 12AIII/8AIII 175×375 575/75	2	39,7
				Детали		
		20*		ф8AI, ГОСТ 5781-82*, ℓ=350	75	0,14
				Материалы		
				Бетон класса В20	1,7	м³
				Стм 7		
				Сборочные единицы		
				Сетка арматурная		
		13	ГОСТ 23279-85	2С 12AIII/8AIII 115×375 575/75	2	26,4
				Детали		
		20*		ф8AI, ГОСТ 5781-82*, ℓ=350	50	0,14
				Материалы		
				Бетон класса В20	1,2	м³

*) Позицию 20 см. ведомость деталей.

Ведомость расхода стали на элемент, кг

Марка элемента	Изделия арматурные: Арматура класса A-III ГОСТ 5781-82* ф8	ф10	ф12	ф14	ф25	ф32	Итого	A-I ГОСТ 5781-82* ф8	ф12	Итого	Всего	Изделия закладные: Арматура класса A-III ГОСТ 5781-82* ф8	ф10	ф12	Итого	Прокат марки С235 ГОСТ 19903-74* δ=6	δ=8	ГОСТ 8509-86 190×7	Итого	Всего	Общий расход
Стм 1	239,9	416,1	1122,5	–	670,6	596,1	3045,2	190,3	5,9	196,2	3241,4	17,2	–	6,5	23,7	35,4	7,0	–	42,4	66,1	3307,5
Стм 1-1	239,9	416,1	1122,5	–	670,6	596,1	3045,2	190,3	5,9	196,2	3241,4	16,4	–	6,5	22,9	33,6	7,0	–	40,6	63,5	3304,9
Стм 2	1656	289,5	680,0	–	483,6	4182	2031,3	135,1	4,2	139,3	2176,2	10,0	–	5,2	15,2	19,8	5,6	–	25,4	40,6	2216,8
Стм 5	26,0	–	80,0	–	–	–	106,0	14,0	–	14,0	120,0	2,4	3,2	–	5,6	5,7	–	19,2	24,9	30,5	150,5
Стм 6	19,4	–	60,0	–	–	–	79,4	10,5	–	10,5	89,9	1,0	1,6	–	2,6	1,9	–	9,6	11,5	14,1	104,0
Стм 7	12,8	–	40,0	–	–	–	52,8	7,0	–	7,0	59,8	1,0	1,6	–	2,6	1,9	–	9,6	11,5	14,1	73,9

Ведомость деталей

Поз.	Эскиз
20	250

Привязан:

Инв. №

Инв. № подл. | Подпись и дата | Взам. инв. №

Нач. отд.	Игранов		
Н. контр.	Зорин		
Гл. спец.	Зорин		
Зав. гр.	Фриланд		
Вед. инж.	Ломазова		
Провер.	Ломазова		
Разраб.	Артемень		

708-64.91 КЖС

Хранилище заполнителей бетона вместимостью 6 тыс. куб.м с одним трактом загрузки и автоматизированной системой выдачи

Стена Стм 5... Стм 7. Армирование. Ведомость расхода стали

Стадия	Лист	Листов
Р	24	

Харьковский Промстройниипроект

Альбом 3

Стм 8

Схема расположения наружных сеток

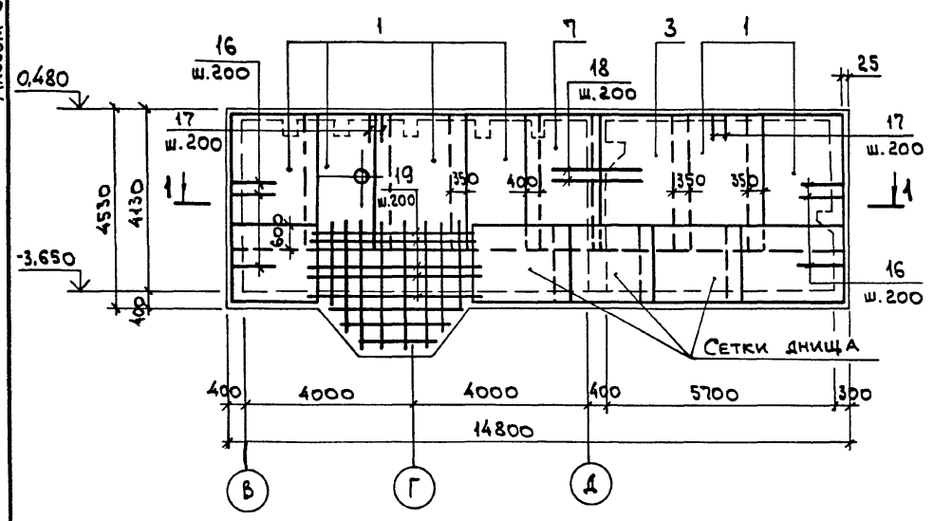

Стм 9

Схема расположения наружных сеток

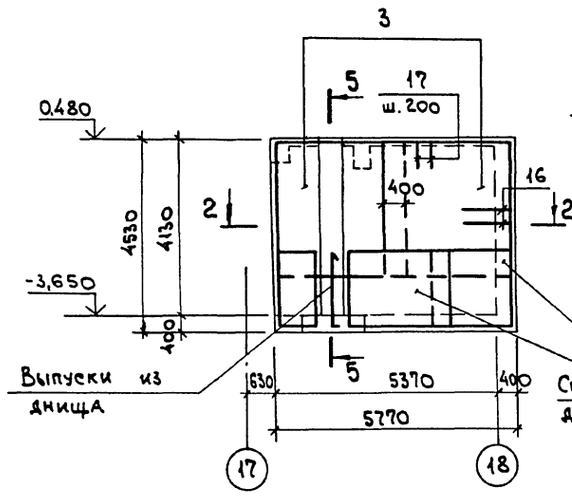

Стм 10

Схема расположения наружных сеток

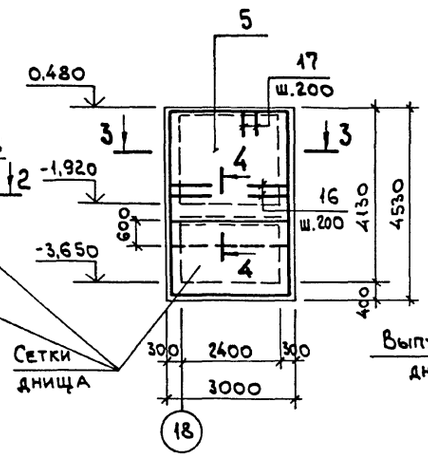

Стм 10

Схема расположения внутренних сеток

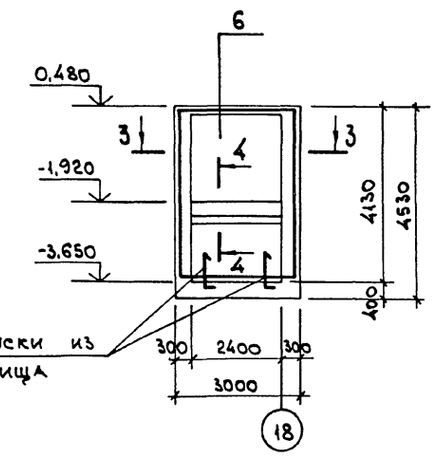

Стм 8

Схема расположения внутренних сеток

Стм 9

Схема расположения внутренних сеток

2-2

1-1

5-5

3-3

4-4

Спецификацию и ведомость расхода стали см. на листе 26.

Привязан:

Инв. №

Нач. отд.	Агранович	
Н. контр.	Зорин	
Гл. спец.	Зорин	
Зав. гр.	Фридланд	
Вед. инж.	Ломазова	
Провер.	Журавлева	
Разраб.	Пилина	

708-64.91 КЖ

Хранилище заполнителей бетона вместимостью 6 тыс. куб. м с одним трактом загрузки и автоматизированной системой выдачи

Стадия	Лист	Листов
Р	25	

Стена Стм 8... Стм 10. Армирование.

ХАРЬКОВСКИЙ ПРОМСТРОЙНИИПРОЕКТ

Инв. № подл. | Подп. и дата | Взам. инв. №

Альбом 3

Стм 11

Схема расположения наружных сеток

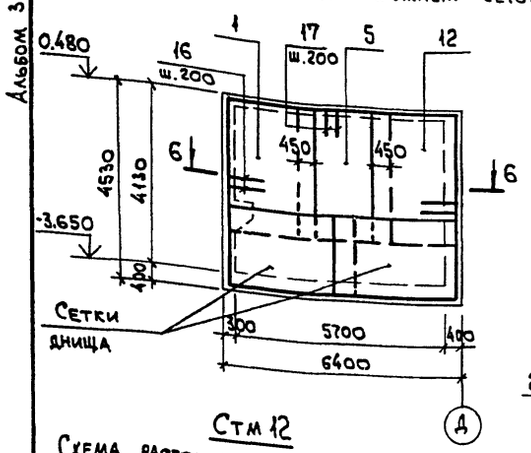

Стм 11

Схема расположения внутренних сеток

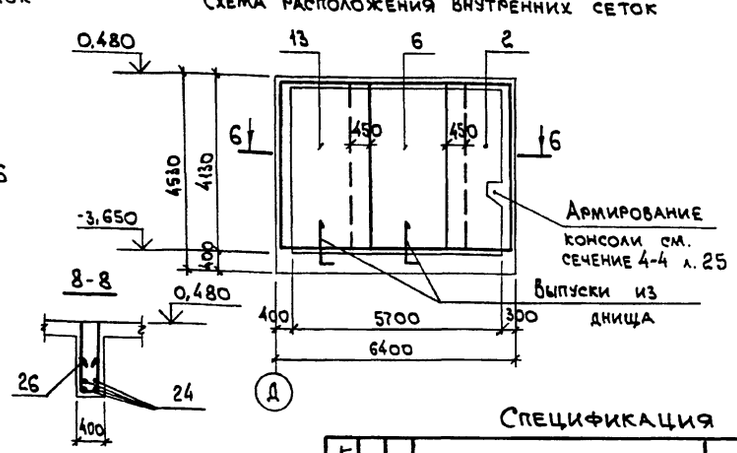

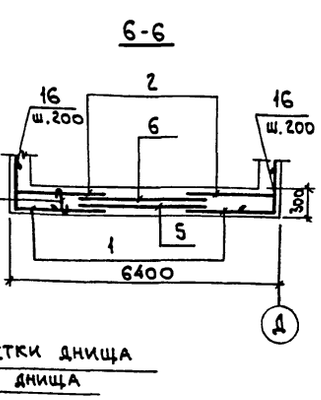

Стм 12

Схема расположения наружных сеток

Стм 12

Схема расположения внутренних сеток

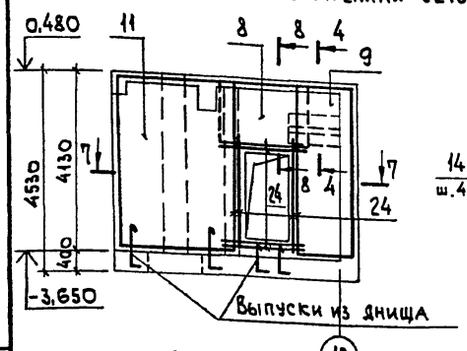

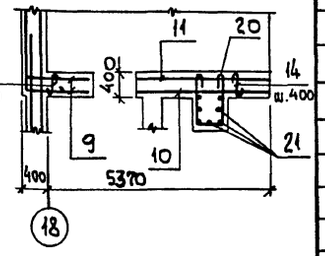

Ведомость деталей

Поз.	Эскиз
14	350
15	250
16	1000 / 1000
17	650 / 650
20	450 / 850 / 850
23	250 / 650 / 400
26	350 / 550 / 550

Спецификация Стм 8 ... Стм 12

Формат	Зона	Поз.	Обозначение	Наименование	Кол.	Примечание
				Стм 8		
				Сборочные единицы		
				Сетка арматурная		
		1	ГОСТ23279-85	2С 12АIII/10АIII 215х315 75/75	6	52,0
		2	то же	2С 12АIII/10АIII 215х405 25/75	8	67,5
		3	"	2С 12АIII/10АIII 305х315 75/25	1	74,9
		?	"	2С 12АIII/10АIII 160х315 75/100	1	41,0
				Изделие закладное		
		01	5.900-2	Сальник Ду 100, Р=500	1	13,9
				Детали		
		14*		ф6АI, ГОСТ5781-82*, Р=450	387	0,1
		15*		ф6АI, то же, Р=350	276	0,08
		16*		ф12АIII, ГОСТ5781-82*, Р=2000	52	1,8
		17*		ф8АIII, ГОСТ5781-82*, Р=1300	71	0,51
		18		ф12АIII, ГОСТ5781-82*, Р=1900	14	1,7
		19		ф12АIII, ГОСТ5781-82*, Р=5200	10	4,6
				Материалы		
				Бетон класса В20	21,3	м³
				Стм 9		
				Сборочные единицы		
				Сетка арматурная		
		3	ГОСТ23279-85	2С 12АIII/10АIII 305х315 75/25	2	74,9
		4	то же	2С 12АIII/10АIII 305х405 25/25	2	97,0
				Детали		
		14*		ф6АI, ГОСТ5781-82*, Р=450	240	0,1
		17*		ф8АIII, ГОСТ5781-82*, Р=1300	28	0,51
		20*		ф6АI, ГОСТ5781-82*, Р=2250	21	0,50
		21		ф16АIII, ГОСТ5781-82*, Р=4500	7	7,1
				Материалы		
				Бетон класса В20	8,8	м³
				Стм 10		
				Сборочные единицы		
				Сетка арматурная		
		5	ГОСТ23279-85	2С 12АIII/10АIII 295х315 75/75	1	71,1
		6	то же	2С 12АIII/10АIII 295х405 25/75	1	92,2
				Детали		
		14*		ф6АI, ГОСТ5781-82*, Р=450	117	0,1
		16*		ф12АIII, ГОСТ5781-82*, Р=2000	21	1,8
		17*		ф8АIII, ГОСТ5781-82*, Р=1300	13	0,51
		22		ф6АI, ГОСТ5781-82*, Р=3100	7	0,69
		23*		ф12АIII, то же, Р=1300	13	1,2
				Материалы		
				Бетон класса В20	3,3	м³
				Стм 11		
				Сборочные единицы		
				Сетка арматурная		
		1	ГОСТ23279-85	2С 12АIII/10АIII 215х315 75/75	1	52,0
		2	то же	2С 12АIII/10АIII 215х405 25/75	1	67,5
		5	"	2С 12АIII/10АIII 295х315 75/75	1	71,1
		6	"	2С 12АIII/10АIII 295х405 25/75	1	92,2
		12	"	2С 12АIII/10АIII 215х315 25/75+275	1	49,2
		13	"	2С 12АIII/10АIII 215х405 25/75+275	1	63,9
				Детали		
		15*		ф6АI, ГОСТ5781-82*, Р=350	276	0,08
		17*		ф8АIII, то же, Р=1300	29	0,51
				Материалы		
				Бетон класса В20	7,4	м³
				Стм 12		
				Сборочные единицы		
				Сетка арматурная		
		8	ГОСТ23279-85	2С 12АIII/12АIII 165х175 75/25	2	27,2
		9	то же	2С 12АIII/10АIII 155х405 25/75+275	2	45,3
		10	"	2С 12АIII/10АIII 285х315 75/25	1	70,1
		11	"	2С 12АIII/10АIII 285х405 25/25	1	90,9
				Детали		
		14*		ф6АI, ГОСТ5781-82*, Р=450	260	0,1
		17*		ф8АIII, то же, Р=1300	27	0,51
		20*		ф6АI, " , Р=2250	21	0,50
		24		ф16АIII, " , Р=3000	16	4,7
		21		ф16АIII, " , Р=4500	7	7,1
		25		ф6АI, " , Р=1250	7	0,28
		26*		ф6АI, " , Р=1550	6	0,34
				Материалы		
				Бетон класса В20	9,7	м³

*) поз. 14...17; 20; 23; 26 см. Ведомость деталей

Ведомость расхода стали на элемент, кг

Марка элемента	Изделия арматурные: Арматура класса A-III ГОСТ 5781-82* ф8	ф10	ф12	ф16	Итого	A-I ф6	Всего	Изделия закладные: прокат марки С235 ГОСТ 5.900.2 сальник Ду100	Всего	Общий расход
Стм 8	36,2	396,0	688,0	–	1120,2	60,8	1181,0	13,9	13,9	1194,9
Стм 9	14,3	139,2	204,6	49,7	407,8	34,5	442,3	–	–	442,3
Стм 10	6,6	67,3	149,4	–	223,3	16,5	239,8	–	–	239,8
Стм 11	14,8	165,5	230,4	–	410,7	22,0	432,7	–	–	432,7
Стм 12	13,8	131,6	174,4	124,9	444,7	40,1	484,8	–	–	484,8

Взам. инв. №

Подп. и дата

Инв. № подл.

Привязан:

Инв. №

Нач. отд.	Агранович		
Н. контр.	Зорин		
Гл. спец.	Зорин		
Зав. гр.	Фридланд		
Вед. инж.	Ломазова		
Провер.	Журавлева		
Разраб.	Пилина		

708-64.91 КЖ

Хранилище заполнителей бетона вместимостью 6 тыс. куб. м с одним трактом загрузки и автоматизированной системой выдачи

Стена Стм 11, Стм 12. Армирование. Ведомость расхода стали.

Стадия	Лист	Листов
Р	26	

ХАРЬКОВСКИЙ ПРОМСТРОЙНИИПРОЕКТ

Альбом 3

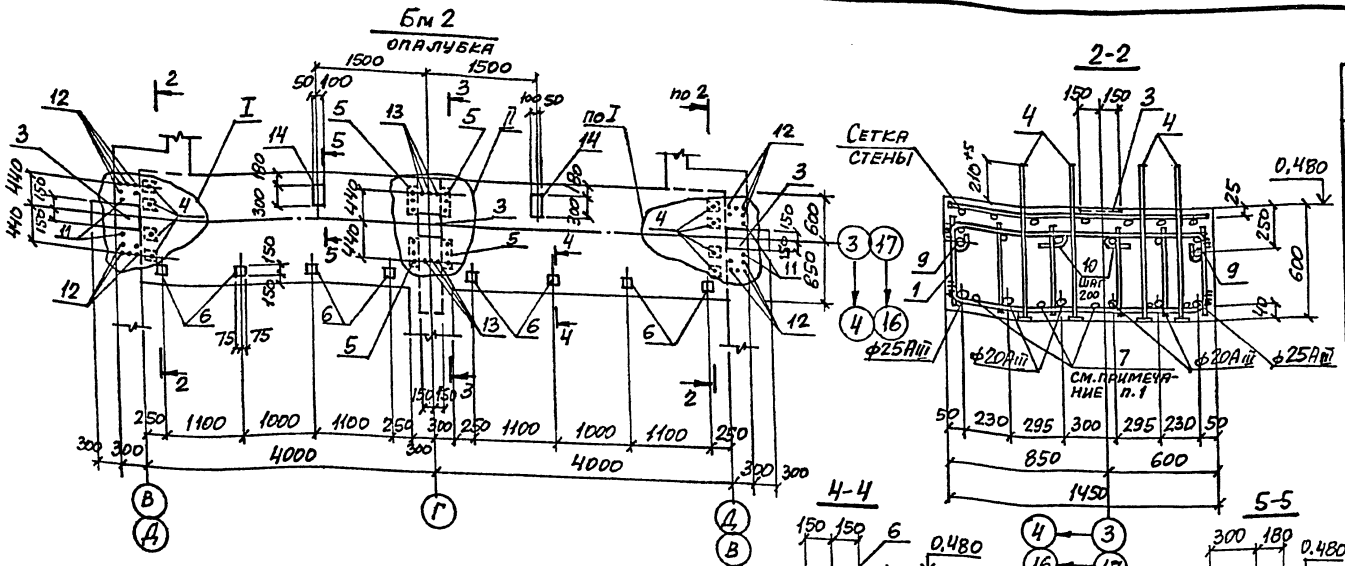

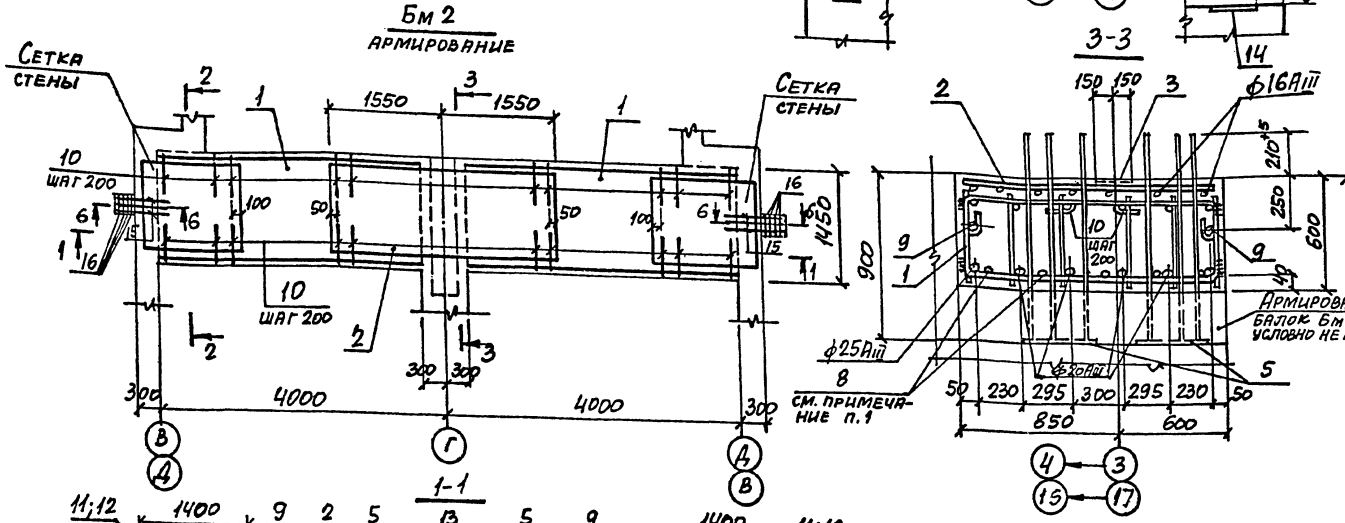

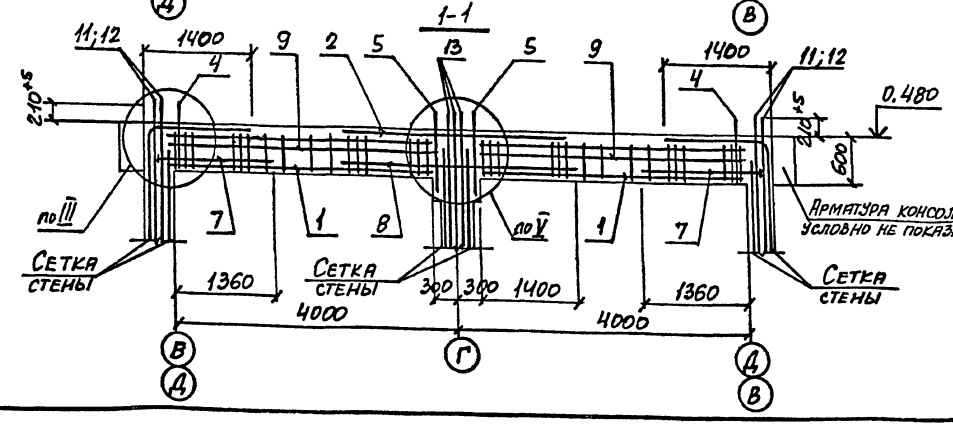

Спецификация Бм 2

Формат	Зона	Поз.	Обозначение	Наименование	Кол.	Примечание
				Сборочные единицы		
		1	708-64.91 КЖ.И-КП1...КП3, КП8	Каркас пространственный КП2	2	211,2
		2	708-64.91 КЖ.И-С17	Сетка арматурная С17	1	122,3
		3	1.400-15.В1.130-55	Изделие закладное МН126-3	3	6,7
		4	708-64.91 КЖ.И-МН1	МН1	8	3,2
		5	708-64.91 КЖ.И-МН2	МН2	4	34,4
		6	1.400-15.В1.120-43	МН112-2	8	2,7
		14	1.400-15.В1.150-13	МН135-2	2	4,8
				Детали		
		7*		ф14AIII, ГОСТ 5781-82, ℓ=1700	10	2,1
		8		ф16AIII, То же, ℓ=3400	5	5,4
		9		ф12AIII, " , ℓ=3700	4	3,3
		10*		ф8AI, " , ℓ=1000	52	0,40
		11		ф22AIII, " , ℓ=960	4	2,9
		12		ф32AIII, " , ℓ=1310	20	8,3
		13		ф36AIII, " , ℓ=1410	6	11,3
		15*		ф12AIII, " , ℓ=2550	6	2,3
		16*		ф8AI, " , ℓ=1700	8	0,67
				Материалы		
				Бетон класса В20	6,4	м³

*) Позиции 7; 10; 15; 16 см. ведомость деталей.

6-6

Армирование балок Бм5; Бм6 условно не показано

Ведомость деталей

Поз.	Эскиз
7	2,5d, 1600, 7d
10	550, 150, 250
15	550, 1000, 1000
16	550, 250

1. Арматуру поз. 7 и 8 привязать вязальной проволокой к пространственному каркасу КП2.
2. Узлы I...III смотрите на листе 33; узел V – на листе 34.
3. При устройстве высаженных головок в деталях поз. 7 длина заготовки назначается в соответствии с принятой технологией изготовления. Допускается замена высаженных головок шайбами 45×45×10.
4. Ведомость расхода стали см. на листе 31.
5. Закладные изделия поз. 14 установить только в балке по оси 17.

Привязан:

Инв.

Нач. отд.	Игранович		
Н. контр.	Зорин		
Гл. спец.	Зорин		
Зав. гр.	Фридланд		
Вед. инж.	Помазова		
Провер.	Помазова		
Разраб.	Артеменко		

708-64.91 КЖ

Хранилище заполнителей бетона вместимостью 6 тыс. куб. м одним трактом загрузки и автоматизированной системой выдачи

Стадия	Лист	Листов
Р	28	

Балка монолитная Бм 2

Харьковский Промстройниипроект

Инв. № подл. | Подпись и дата | Взам. инв. №

Альбом 3

Бм3
опалубка

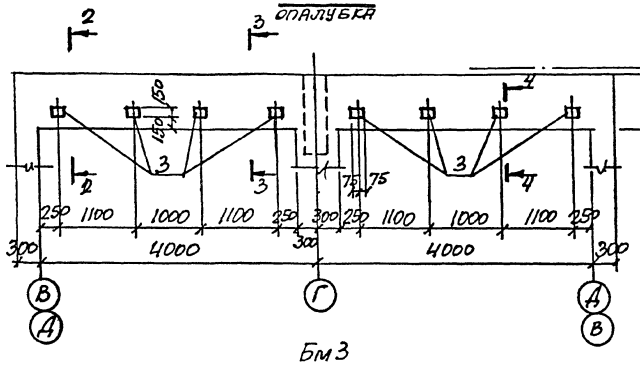

2-2

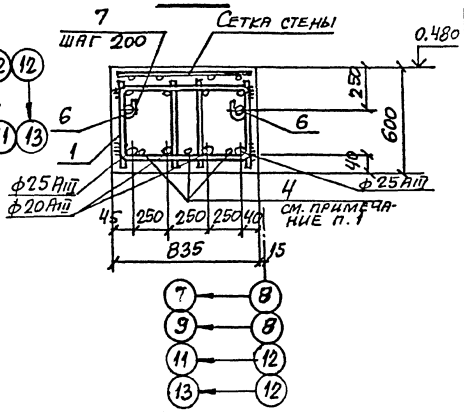

Бм3
армирование

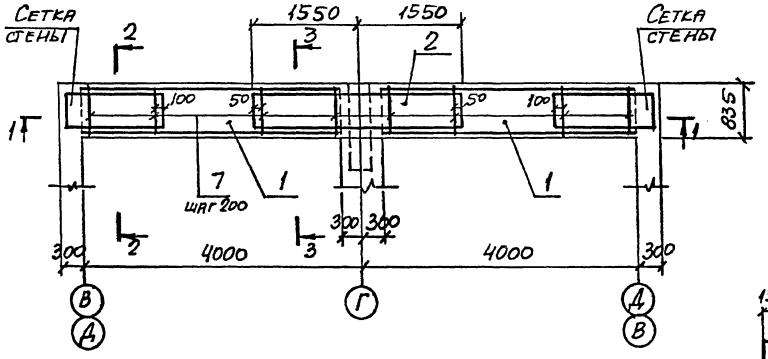

3-3

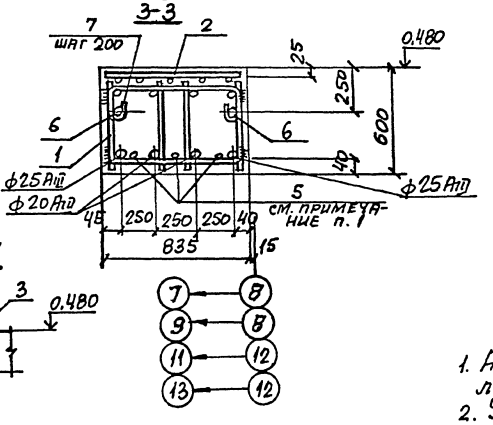

4-4

1-1

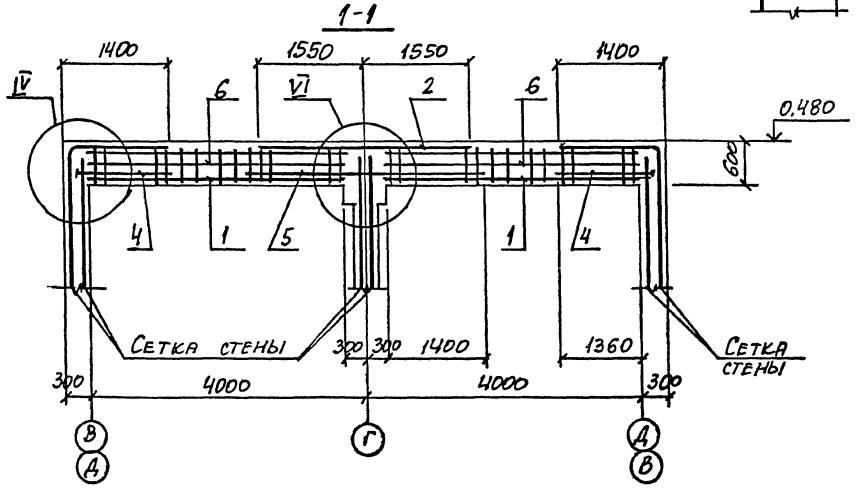

Ведомость деталей

Поз.	Эскиз
4	2,5d, 160, 7d
7	790, 250, 250

Спецификация Бм3

Формат	Зона	Поз.	Обозначение	Наименование	Кол.	Примечание
				Сборочные единицы		
		1	708-64.91 КЖ.И-КП1...КП3, КП8	Каркас пространственный КП3	2	144,2
		2	708-64.91 КЖ.И-С18	Сетка арматурная С18	1	61,5
		3	1.400-15. В1.120-43	Изделие закладное NМ112-2	8	2,7
				Детали		
		4*		ф14 AIII ГОСТ 5781-82*, ℓ=1700	6	2,1
		5		ф16 AIII То же, ℓ=3400	3	5,4
		6		ф12 AIII " ℓ=3700	4	3,3
		7*		ф8 AI " ℓ=1400	26	0,55
				Материалы		
				Бетон класса В20	3,7	м³

*) Позиции 4; 7 см. ведомость деталей.

1. Арматуру поз. 4 и 5 привязать вязальной проволокой к пространственному каркасу КП3.
2. Узел IV смотрите на листе 33; узел VI — на листе 34.
3. При устройстве высаженных головок в деталях поз. 4 длина заготовки назначается в соответствии с принятой технологией изготовления. Допускается замена высаженных головок шайбами 45×45×10.
4. Ведомость расхода стали см. на листе 31.

Инв. № подл. | Подпись и дата | Взам. инв. №

Привязан:

Инв. №

Нач. отд.	Гранович		
Н. контр.	Зорин		
Гл. спец.	Зорин		
Зав. гр.	Фридланд		
Вед. инж.	Помазова		
Пробер.	Помазова		
Разраб.	Артеменко		

708-64.91 КЖ

Хранилище заполнителей бетона вместимостью 6 тыс. куб.м с одним трактом загрузки и автоматизированной системой выдачи

Балка монолитная Бм3

Стадия	Лист	Листов
Р	29	

Харьковский промстройниипроект

Альбом 3

Бм1
опалубка

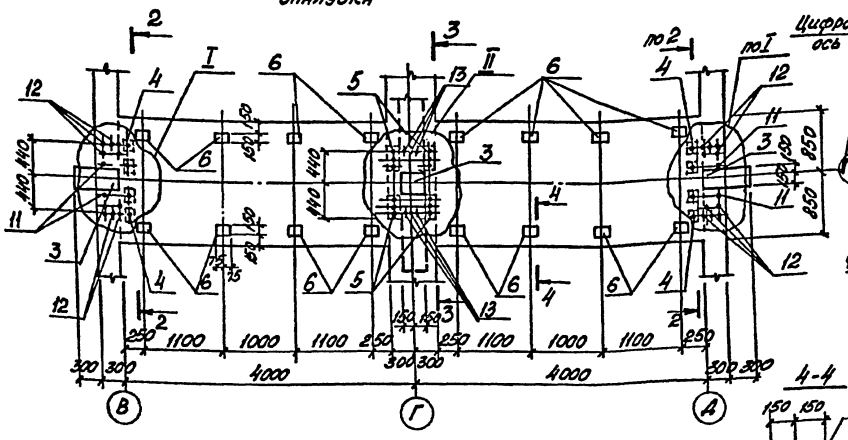

2-2

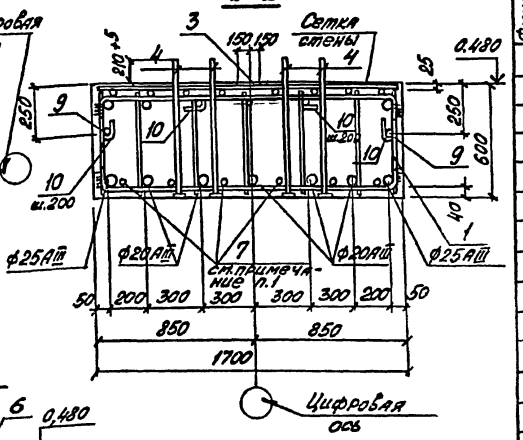

4-4

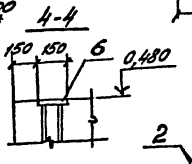

Бм1
Армирование

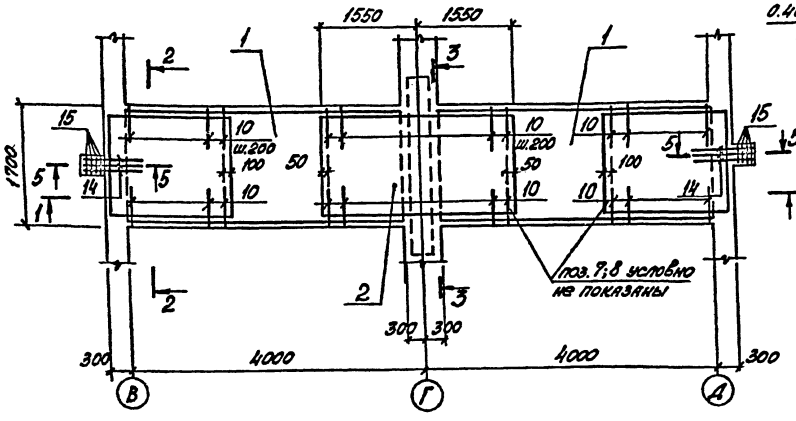

3-3

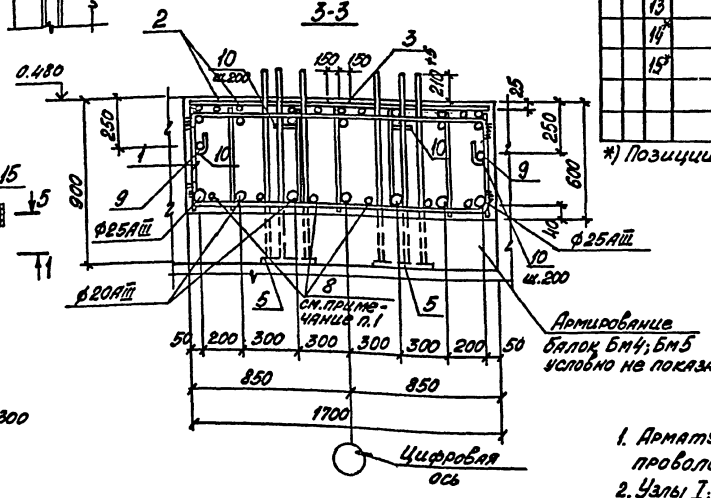

5-5

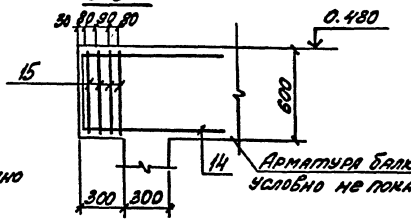

1-1

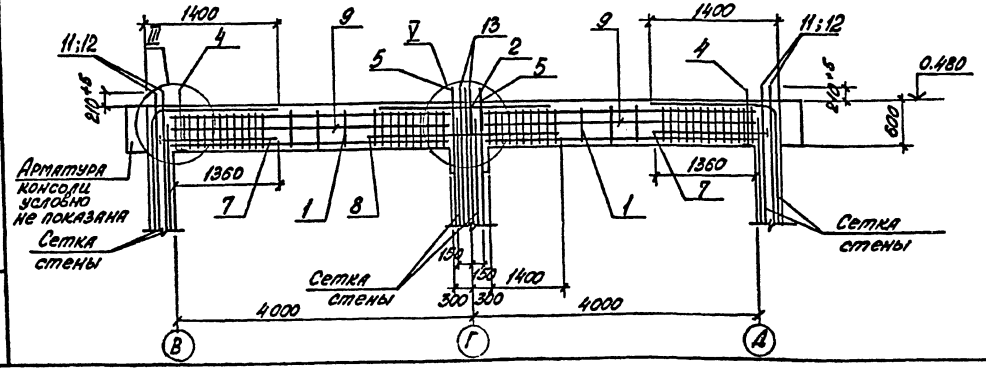

Ведомость деталей

Поз.	Эскиз
7	1600, 7d
10	550, 150, 250
14	550, 1000, 1000
15	550, 250

Спецификация Бм1

Формат	Зона	Поз.	Обозначение	Наименование	Кол.	Примечание
				Сборочные единицы		
		1	708-64.91 КЖ.И - КП1... КП3; КП8	Каркас пространственный КП	2	238,0
		2	708 - 64.91 КЖ.И-С16	Сетка арматурная С16	1	134,8
		3	1.400-15.В1. 130-55	Изделие закладное МН126-3	3	6,7
		4	708 -64.91 КЖ.И-МН1	МН1	8	3,2
		5	708 - 64.91 КЖ.И-МН2	МН2	4	34,4
		6	1.400-15.В1.120-43	МН112-2	16	2,7
				Детали		
		7*		ф14АIII, ГОСТ 5781-82*, l=1700	12	2,1
		8		ф16АIII, то же, l=3400	6	5,4
		9		ф12АIII, " , l=3700	4	3,3
		10*		ф8АI, " , l=1000	52	0,40
		11		ф22АIII, " , l=960	4	2,9
		12		ф32АIII, " , l=1310	20	8,3
		13		ф36АIII, " , l=1410	6	11,3
		14*		ф12АIII, " , l=2550	6	2,3
		15*		ф8АI, " , l=1700	8	0,67
				Материалы		
				Бетон класса В20	7,6	м³

*) Позиции 7;10;14;15 см. Ведомость деталей.

1. Арматуру поз. 7 и 8 привязать вязальной проволокой к пространственному каркасу КП1.
2. Узлы I; II; III смотрите на листе 33; узел IV – на листе 34.
3. При устройстве высаженных головок в деталях поз.7 длина заготовки назначается в соответствии с принятой технологией изготовления.
   Допускается замена высаженных головок шайбами 45×45×10.
4. Ведомость расхода стали см. на листе 31.

Привязан:

Инв. №

Нач.отд.	Агранович		
Н.контр.	Зорин		
Гл.спец.	Зорин		
Зав.гр.	Фрицпаня		
Вед.инж.	Ломазова		
Провер.	Ломазова		
Разраб.	Артеменко		

708-64.91 КЖ

Хранилище заполнителей бетона ёмкостью 6 тыс. куб.м с одним трактом загрузки и автоматизированной системой выдачи

Стадия	Лист	Листов
Р	27	

Балка монолитная Бм1

Харьковский ПРОМСТРОЙНИИПРОЕКТ

Альбом 3

Бм 4
Опалубка

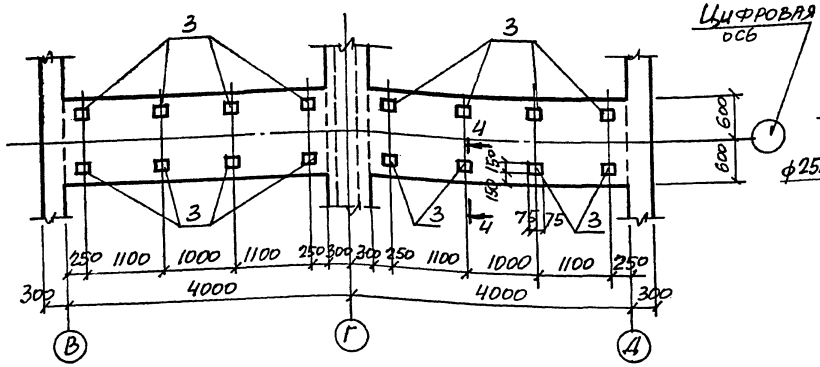

2-2

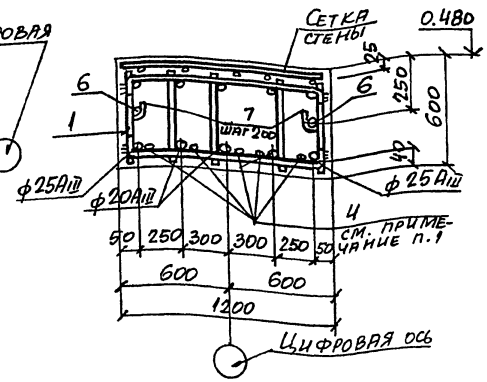

Бм 4
Армирование

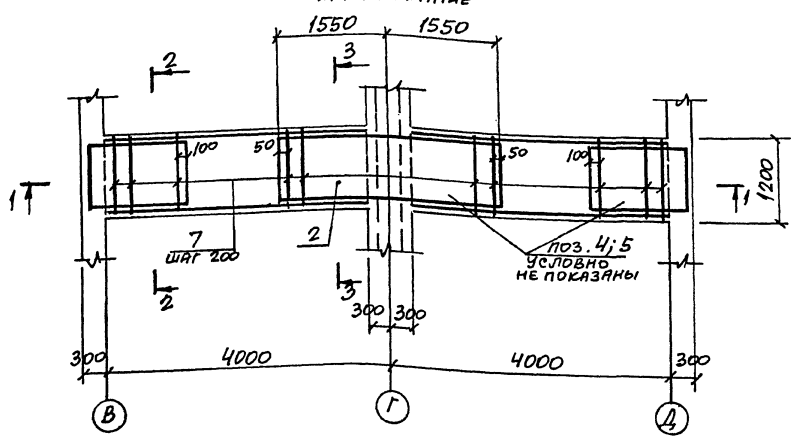

3-3

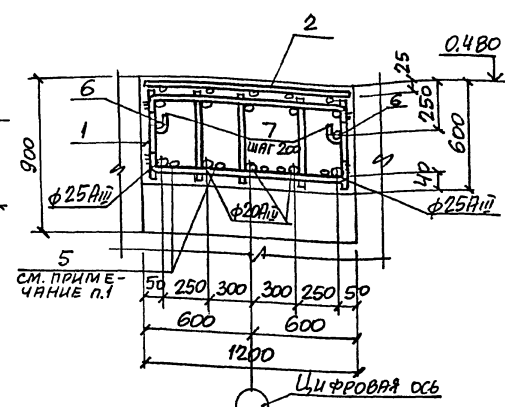

1-1

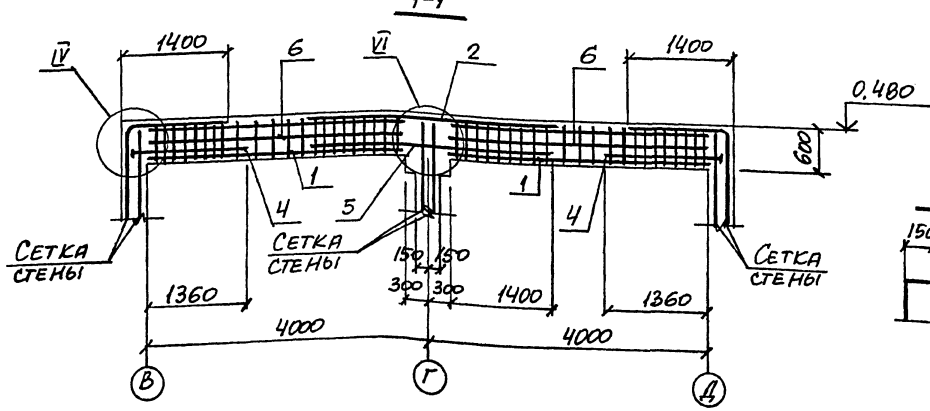

Ведомость деталей

Поз.	Эскиз
4	2,6d; 1600; 7d
7	1150; 250; 250

4-4

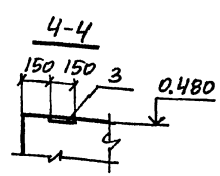

Спецификация Бм 4

Формат	Зона	Поз.	Обозначение	Наименование	Кол.	Примечание
				Сборочные единицы		
		1	708-64.91 КШ.И-КП1...КП3 КП8	Каркас пространственный КП8	2	177,2
		2	708-64.91 КШ.И-С53	Сетка арматурная С53	1	109,8
		3	1.400-15.В1.120-43	Изделие закладное МН112-2	16	2,7
				Детали		
		4*		ф14AIII, ГОСТ 5781-82, ℓ=1700	10	2,1
		5		ф16AIII, То же, ℓ=3400	5	5,4
		6		ф12AIII, " , ℓ=3700	4	3,3
		7*		ф8AI, " , ℓ=1750	26	0,69
				Материалы		
				Бетон класса В20	5,3	м³

*) Позиции 4; 7 см. ведомость деталей.

1. Арматуру поз. 4; 5 привязать вязальной проволокой к пространственному каркасу КП8.
2. Узел IV смотрите на листе 33; узел VI-на листе 34.
3. При устройстве высаженных головок в деталях поз. 4 длина заготовки назначается в соответствии с принятой технологией изготовления. Допускается замена высаженных головок шайбами 45×45×10.
4. Ведомость расхода стали смотрите на листе 31.

Нач. отд.	Игранович		708-64.91 КЖ
Н. контр.	Зорин		
Гл. спец.	Зорин		
Зав. гр.	Фридланд		Хранилище заполнителей бетона вместимостью 6 тыс. куб. м с одним трактом загрузки и автоматизированной системой выдачи
Вед. инж.	Ломазова		Стадия: Р; Лист: 30; Листов:
Провер.	Ломазова		Балка монолитная Бм 4
Разраб.	Артеменко		Харьковский промстройниипроект

Привязан:

Инв. №

Инв. № подл. | Подпись и дата | Взам. инв. №

Альбом 3

Бм 5

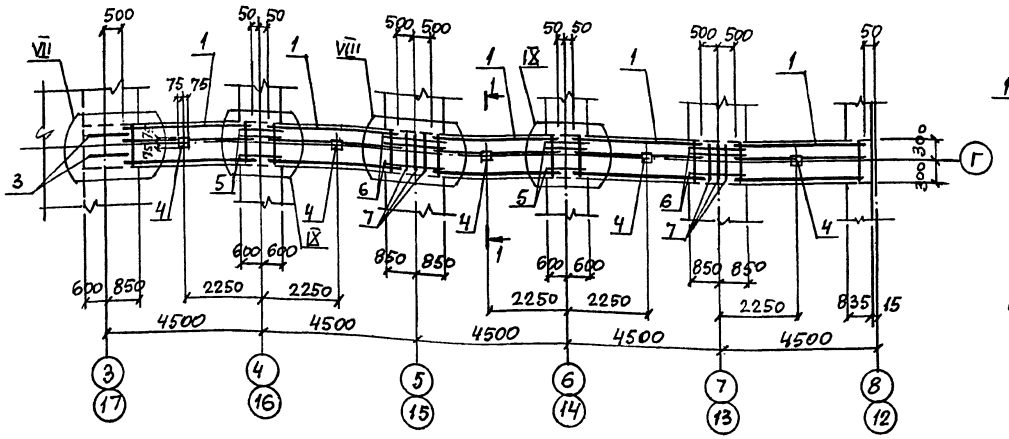

1-1

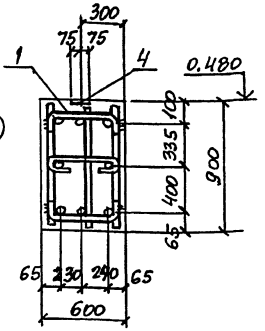

Бм 6

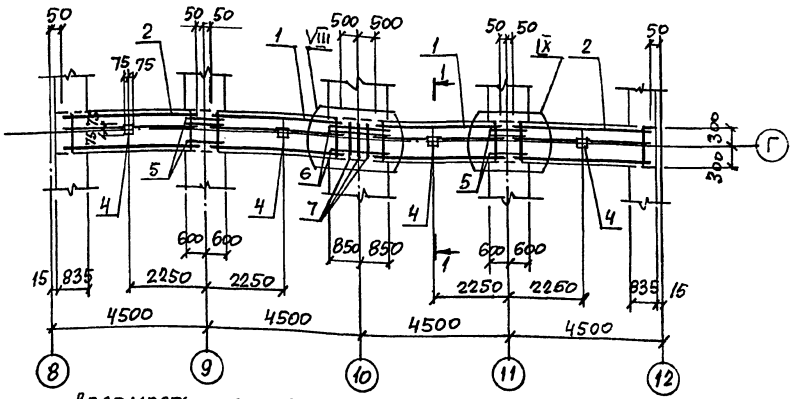

Спецификация Бм 5; Бм 6

Формат	Зона	Поз.	Обозначение	Наименование	Кол. Бм 5	Кол. Бм 6	Примечание
				Сборочные единицы			
		1	708-64.91 КЖ.И-КП4; КП5	Каркас пространственный КП5	5	2	140,6
		2	То же	КП4	–	2	156,8
		3	708-64.91 КЖ.И-КР9	Каркас плоский КР9	2	–	14,4
		4	1.400-15.81.120-43	Изделие закладное МН112-2	5	4	2,7
				Детали			
		5		ф28 AIII ГОСТ 5781-82*, ℓ=600	12	12	2,9
		6		ф28 AIII, То же, ℓ=1500	12	6	7,3
		7*		ф8 AI, ℓ=2600	6	3	1,0
		8*		ф8 AI, ℓ=1750	12	4	0,69
		9*		ф8 AI, ℓ=570	6	–	0,23
		10*		ф8 AI, ℓ=550	3	–	0,22
				Материалы			
				Бетон класса В20	122	97	м³

*) Позиции 7...10 см. ведомость деталей.

Ведомость деталей

Поз.	Эскиз
7	770, 450
8	520, 270
9	450, 60, 60
10	450

Узлы VII...IX смотрите на листе 34.

Ведомость расхода стали на элемент, кг

Марка элемента	Изделия арматурные: Арматура класса A-III ГОСТ 5781-82*: ф12	ф14	ф16	ф20	ф22	ф25	ф28	ф32	ф36	Итого	A-I: ф8	ф10	ф12	Итого	Всего	Изделия закладные: Арматура класса A-III ГОСТ 5781-82*: ф12	ф22	ф36	Итого	Прокат марки С235 ГОСТ 19903-74*: δ=8	δ=10	δ=16	δ=28	Итого	Всего	Общий расход
Бм 1	27,0	25,2	115,0	91,0	11,6	188,1	–	166,0	67,8	691,7	63,7	–	213,2	276,9	968,6	23,8	19,2	104,4	147,4	39,5	–	6,4	34,0	79,9	227,3	1195,9
Бм 2	27,0	21,0	97,8	72,8	11,6	176,2	–	166,0	67,8	640,2	56,4	–	194,5	250,9	891,1	17,4	19,2	104,4	141,0	29,1	5,6	6,4	34,0	75,1	216,1	1107,2
Бм 3	9,9	12,6	63,4	36,4	–	116,8	–	–	–	239,1	29,5		134,2	163,7	402,8	10,4	–	–	10,4	11,2	–	–	–	11,2	21,6	424,4
Бм 4	13,2	21,0	86,0	54,6	–	164,3	–	–	–	339,1	40,8	–	166,4	207,2	546,3	20,8	–	–	20,8	22,4	–	–	–	22,4	43,2	589,5
Бм 5	–	–	–	–	–	–	720,6	–	–	720,6	136,9	13,7	–	150,6	871,2	6,5	–	–	6,5	7,0	–	–	–	7,0	13,5	884,7
Бм 6	–	–	–	–	–	–	563,4	–	–	563,4	105,6	10,1	–	115,7	678,7	5,2	–	–	5,2	5,6	–	–	–	5,6	10,8	689,5

Привязан:

Инв.№

Инв.№ подл. | Подпись и дата | Взам. инв.№

Нач.отд.	Атрановин		
Н. контр.	Зорин		
Гл. спец.	Зорин		
Зав. гр.	Фоцланд		
Вед. инж.	Ломазова		
Провер.	Ломазова		
Разраб.	Артеменко		

708-64.91 КЖ

Хранилище заполнителей бетона вместимостью 6 тыс. куб. м с одним трактом загрузки и автоматизированной системой выдачи

Балка монолитная Бм 5; Бм 6. Ведомость расхода стали

Стадия	Лист	Листов
Р	31	

Харьковский Промстройниипроект

Альбом 3

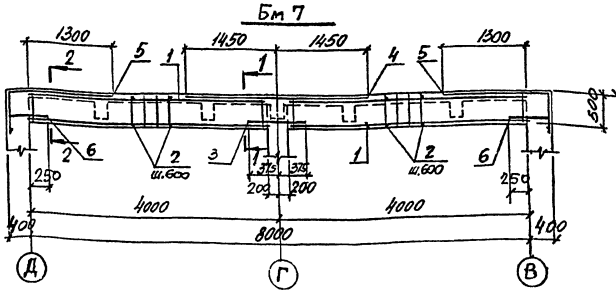

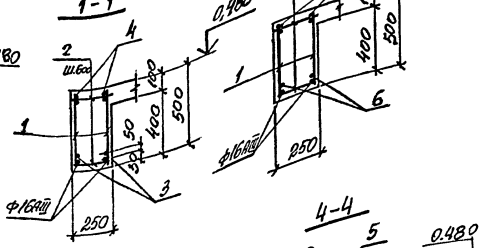

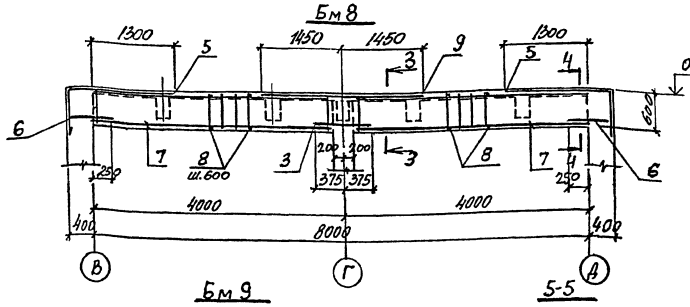

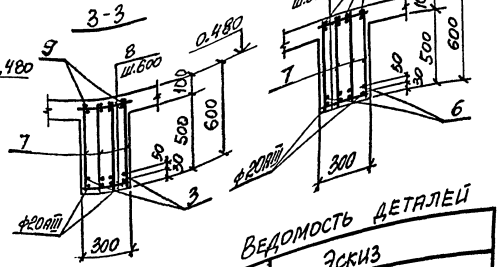

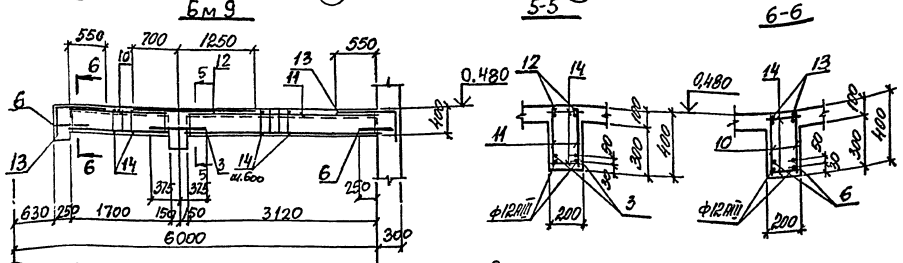

Ведомость деталей

Поз.	Эскиз
5	1650, 650
13	800, 450

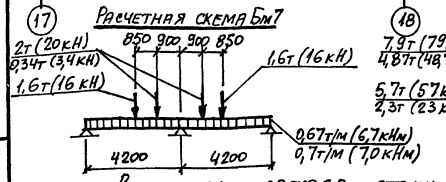

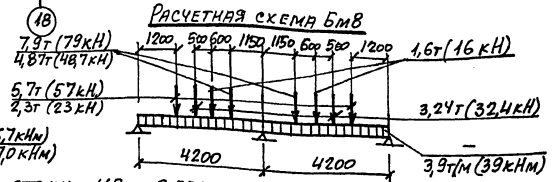

Поз.	Обозначение	Наименование	Кол.	Примечание
		Бм 7		
		Сборочные единицы		
1	708-64.91 КЖ.И-Кр17..Кр20	Каркас плоский Кр18	4	12,1
06	1.400-15.В1.130-22	Изделие закладное МН120-5	4	5,2
		Детали		
2		ф6АIII, ГОСТ 5781-82* ℓ=220	28	0,05
3		ф10АIII, То же, ℓ=750	2	0,46
4		ф20АIII, " ℓ=2900	2	7,2
5*		ф12АIII, " ℓ=2300	4	2,0
6		ф10АIII, " ℓ=600	4	0,37
		Материалы		
		Бетон класса В20	1,0	м³
		Бм 8		
		Сборочные единицы		
7	708-64.91 КЖ.И-Кр17..Кр20	Каркас плоский Кр17	8	17,3
		Детали		
3		ф10АIII, ГОСТ 5781-82* ℓ=750	4	0,46
5*		ф12АIII, То же, ℓ=2300	8	2,0
6		ф10АIII, " ℓ=600	8	0,37
8		ф6АI, " ℓ=270	28	0,06
9		ф25АIII, " ℓ=2900	4	11,2
		Материалы		
		Бетон класса В20	1,4	м³
		Бм 9		
		Сборочные единицы		
10	708-64.91 КЖ.И-Кр17..Кр20	Каркас плоский Кр19	2	3,9
11	То же	Кр20	2	6,9
06	1.400-15.В1.130-22	Изделие закладное МН120-5	1	5,2
		Детали		
3		ф10АIII, ГОСТ 5781-82* ℓ=750	2	0,46
6		ф10АIII, То же, ℓ=600	4	0,37
12		ф12АIII, " ℓ=1950	2	1,7
13*		ф10АIII, " ℓ=1250	4	0,77
14		ф6АI, " ℓ=170	16	0,04
		Материалы		
		Бетон класса В20	0,4	м³

*) Позиции 5; 13 см. ведомость деталей.

Ведомость расхода стали на элемент, кг

Марка элемента	Изделия арматурные: Арматура класса A-III ГОСТ 5781-82* ф6	ф10	ф12	ф16	ф20	ф25	Итого	A-I ГОСТ 5781-82* ф6	ф8	Итого	Всего	Изделия закладные: Арматурного класса A-III ГОСТ 5781-82* ф12	Итого	Проката марки С235 ГОСТ 19903-74* δ=8	δ=10	Итого	Всего	Общий расход
Бм 7	1,4	12,0	8,0	24,4	14,1	–	60,2	–	14,4	14,4	74,6	5,2	5,2	12,4	3,2	15,6	20,8	95,4
Бм 8	1,7	4,8	43,2	–	76,0	44,8	170,5	–	36,2	36,2	206,7	–	–	–	–	–	–	206,7
Бм 9	–	11,5	12,0	–	–	–	23,5	0,6	7,0	7,6	31,1	1,3	1,3	3,1	0,8	3,9	5,2	36,3

Привязан:

Инв. №

Нач. отд.	Агранович		
Н. контр.	Зорин		
Гл. спец.	Зорин		
Зав. гр.	Фридланд		
Вед. инж.	Ломазова		
Провер.	Журавлева		
Разраб.	Артеменко		

708-64.91 КЖ

Хранилище заполнителей бетона вместимостью 8 тыс. куб.м с одним трактом загрузки и двумя автоматизированными складами

Балка монолитная Бм 7...Бм 9. Ведомость расхода стали

Стадия	Лист	Листов
Р	32	

ХАРЬКОВСКИЙ ПРОМСТРОЙНИИПРОЕКТ

25208-03 34

Инв. № подл. | Подпись и дата | Взам. инв. №

Альбом 3

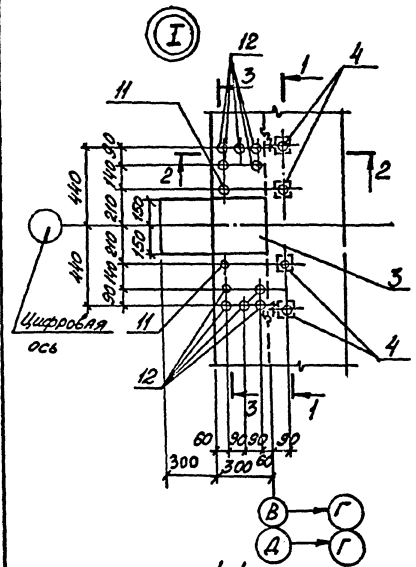

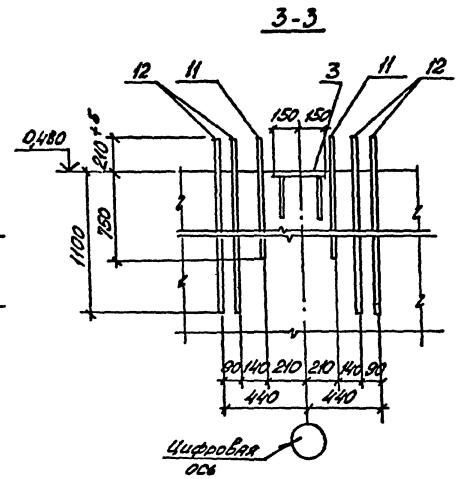

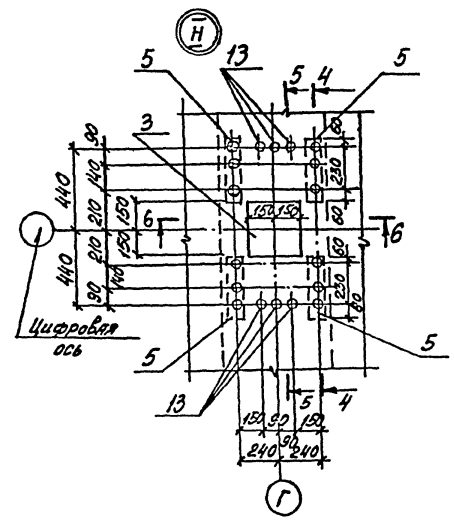

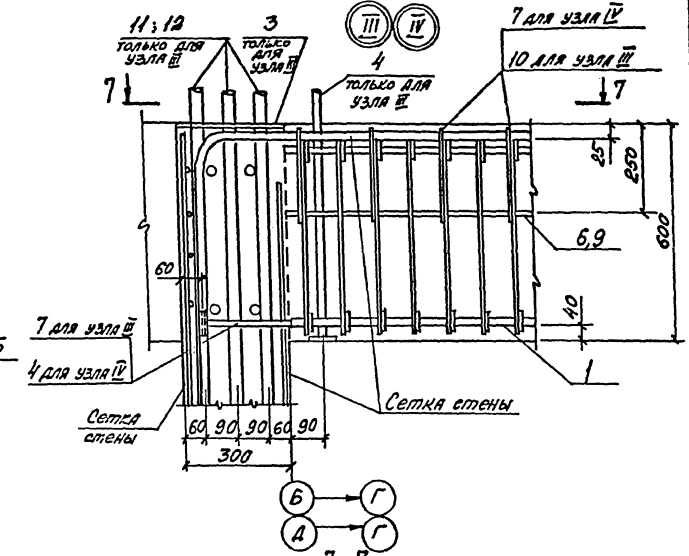

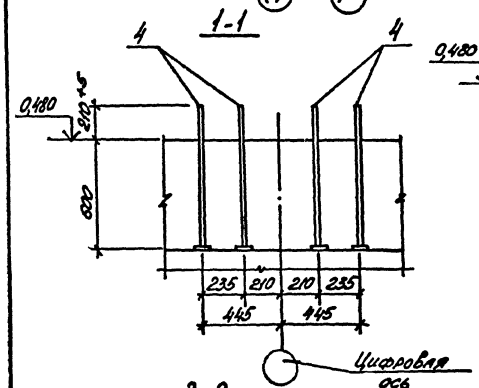

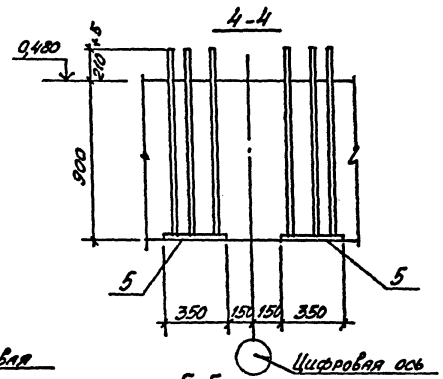

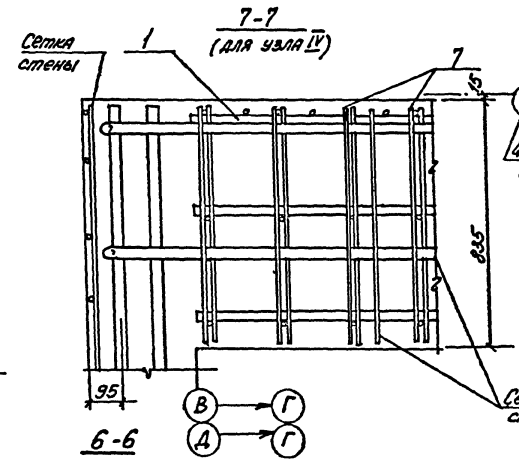

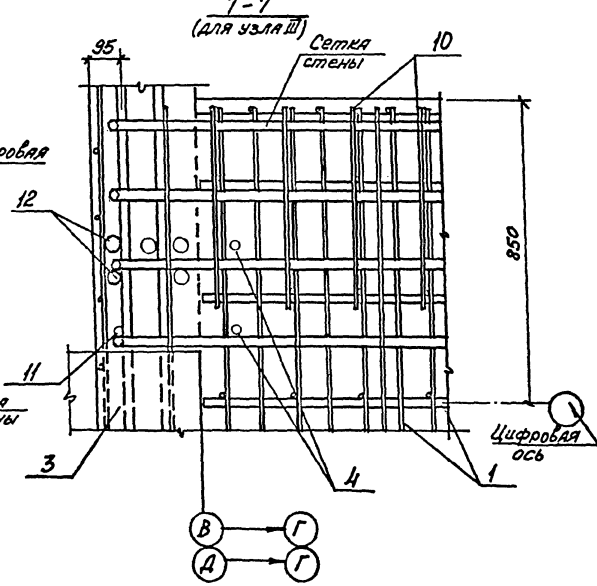

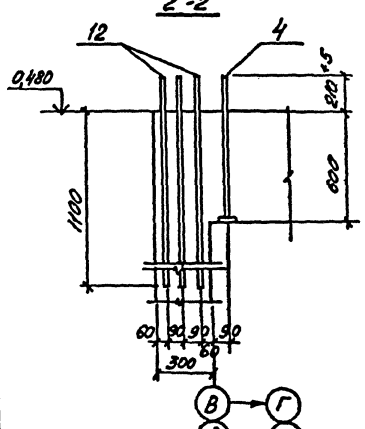

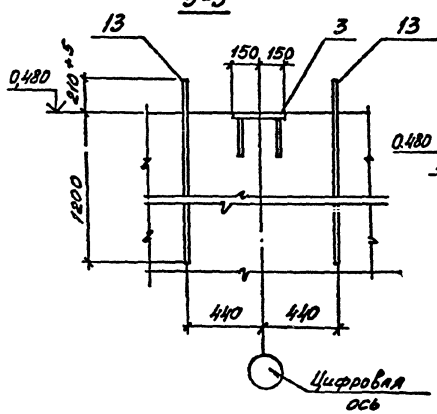

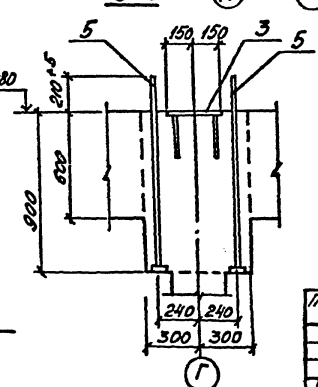

Инв. № подл. | Подпись и дата | Взам. инв. №

Нач. отд.	Агранович		
Н. контр.	Зорин		
Гл. спец.	Зорин		
Зав. гр.	Фрилянд		
Вед. инж.	Ломазова		
Провер.	Ломазова		
Разраб.	Артеменко		

Привязан:

Инв. №

708-64.91 КЖ

Хранилище заполнителей бетона вместимостью 6 тыс. куб. м с одним трактом загрузки и автоматизированной системой выдачи

Узел I..IV

Стадия	Лист	Листов
Р	33	

ХАРЬКОВСКИЙ ПРОМСТРОЙНИИПРОЕКТ

Альбом 3

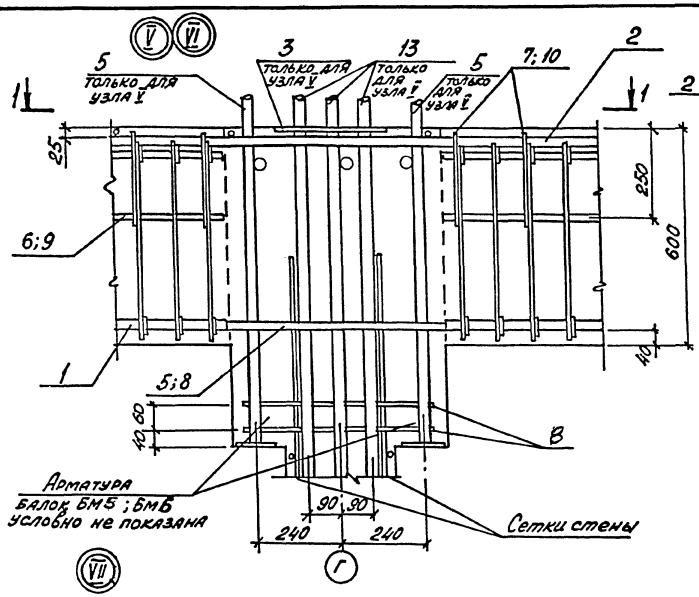

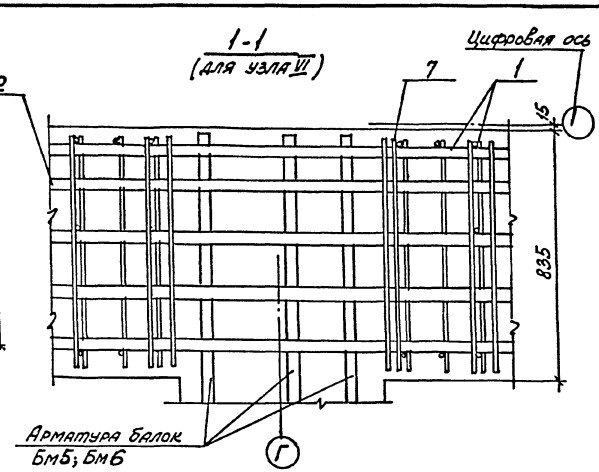

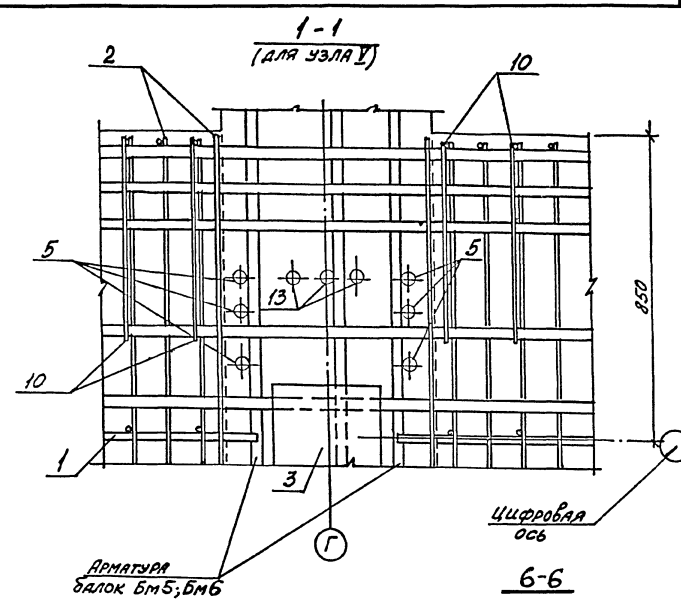

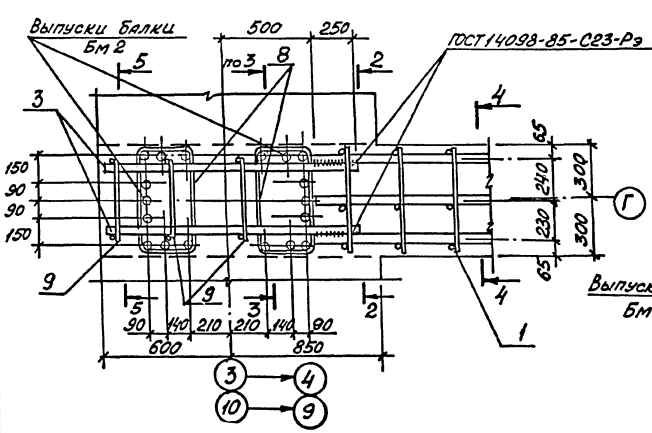

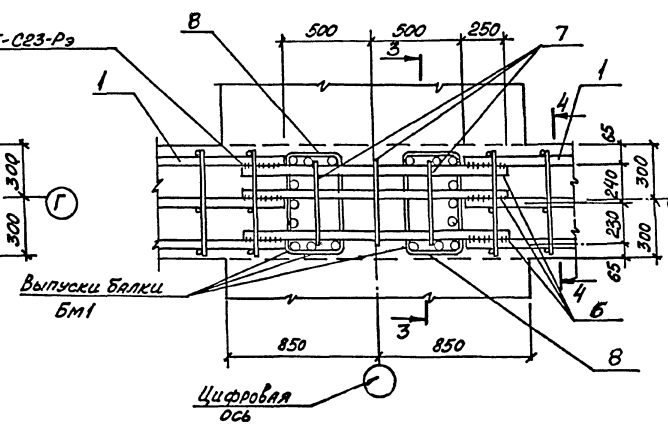

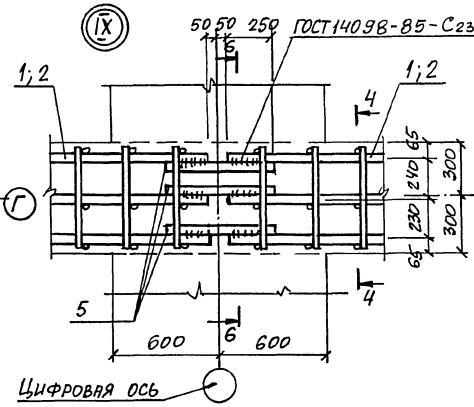

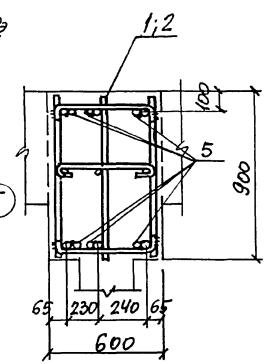

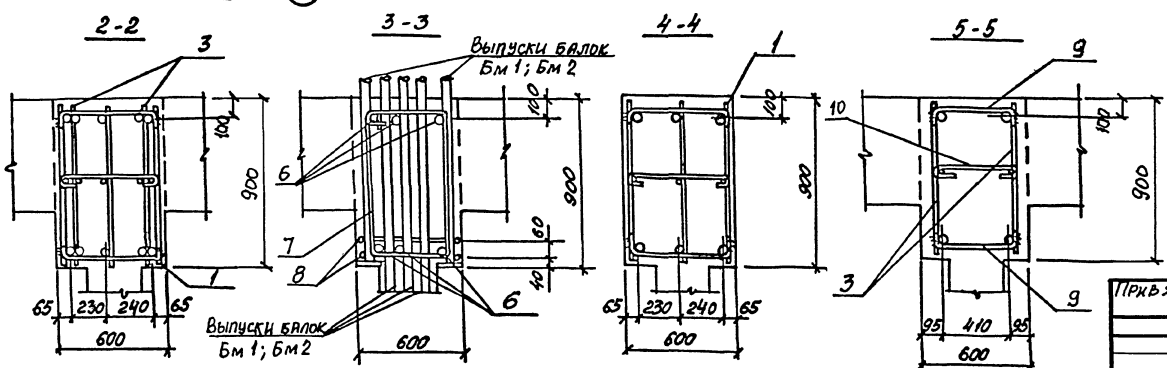

Привязан:

Инв.№

Нач.отд.	Игрунов		
Н.контр.	Зорин		
Гл.спец.	Зорин		
Зав.гр.	Фрицланд		
Вед.инж.	Ломазова		
Провер.	Ломазова		
Разраб.	Артеменко		

708-64.91 КЖС

Хранилище заполнителей бетона вместимостью 6 тыс.куб.м с одним трактом загрузки и автоматизированной системой выдачи

Узел V... IX

Стадия	Лист	Листов
Р	34	

ХАРЬКОВСКИЙ ПРОМСТРОЙНИИПРОЕКТ

Инв.№подл. | Подпись и дата | Взам.инв.№

Ум1

Схема расположения конструктивных элементов

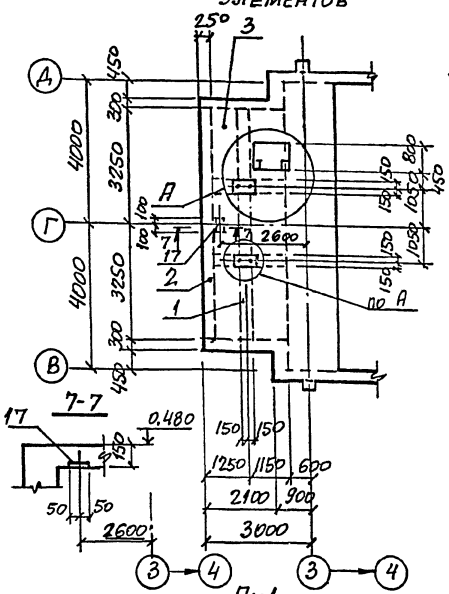

Бм1

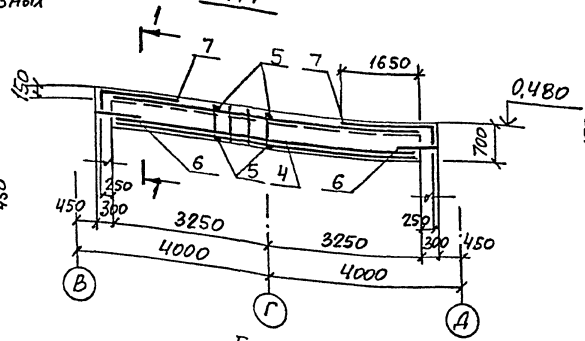

1-1

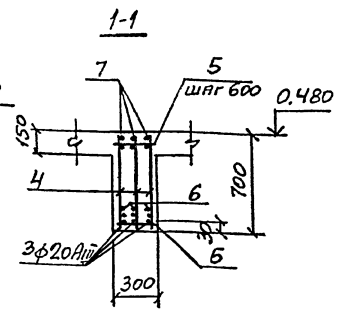

Бм2

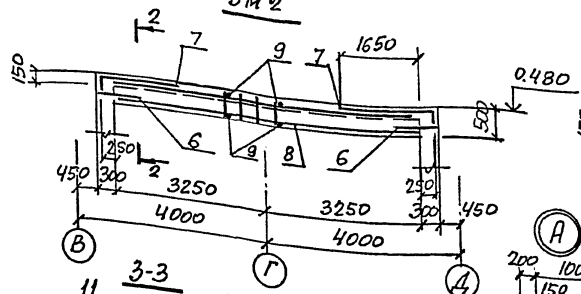

2-2

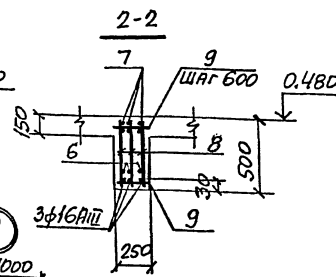

7-7

Пм1

Схема расположения сеток

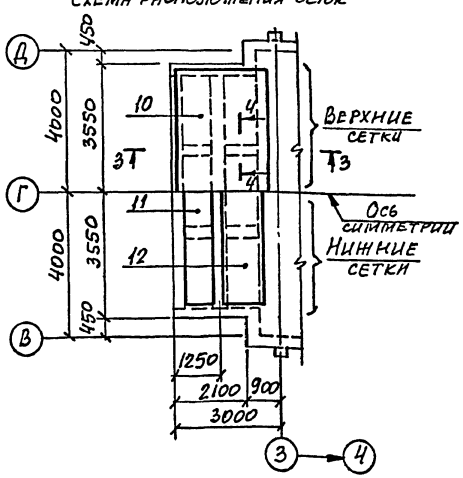

3-3

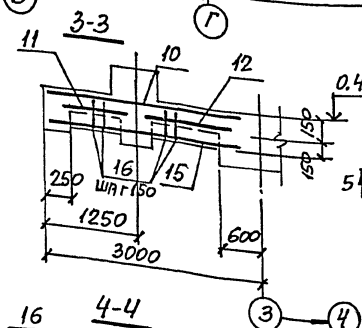

5-5

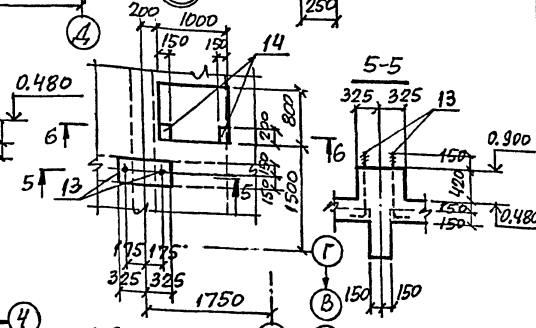

4-4

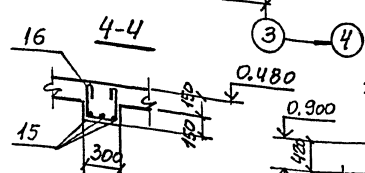

6-6

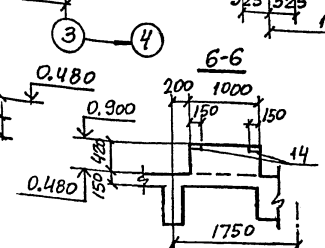

Ведомость деталей

Поз.	Эскиз
7	1900, 300
16	250, 250, 250

Спецификация к схеме расположения конструктивных элементов Ум1

Поз.	Обозначение	Наименование	Кол.	Масса ед., кг	Примечание
		Ум1			
1		Балка монолитная Бм1	1		
2		Бм2	1		
3		Плита монолитная Пм1	1		

Спецификация арматуры Ум1

Формат	Зона	Поз.	Обозначение	Наименование	Кол.	Примечание
				Балка Бм1		
				Сборочные единицы		
		4	708-64.91 КЖ.И-Кр10	Каркас плоский Кр10	3	39,0
				Детали		
		5		ф8AI, ГОСТ 5781-82*, ℓ=270	22	0,11
		6		ф10AIII, То же, ℓ=550	6	0,34
		7*		ф16AIII, " ℓ=2200	6	3,5
				Материалы		
				Бетон класса В20	1,1	м³
				Балка Бм2		
				Сборочные единицы		
		8	708-64.91 КЖ.И-Кр45	Каркас плоский Кр45	3	17,6
				Детали		
		6		ф10AIII, ГОСТ 5781-82*, ℓ=550	6	0,34
		7*		ф16AIII, То же, ℓ=2200	6	3,5
		9		ф6AI, " ℓ=220	22	0,05
				Материалы		
				Бетон класса В20	0,60	м³
				Плита Пм1		
				Сборочные единицы		
				Сетка арматурная		
		10	ГОСТ 23279-85	ВрI 200 / ВрII 200 / ВрII 200 / ВрI 200 / ВрII 200 / ВрII 200 / ВрI 200 / ВрII 200 / ВрII 200 /

Альбом 3

Пм 1

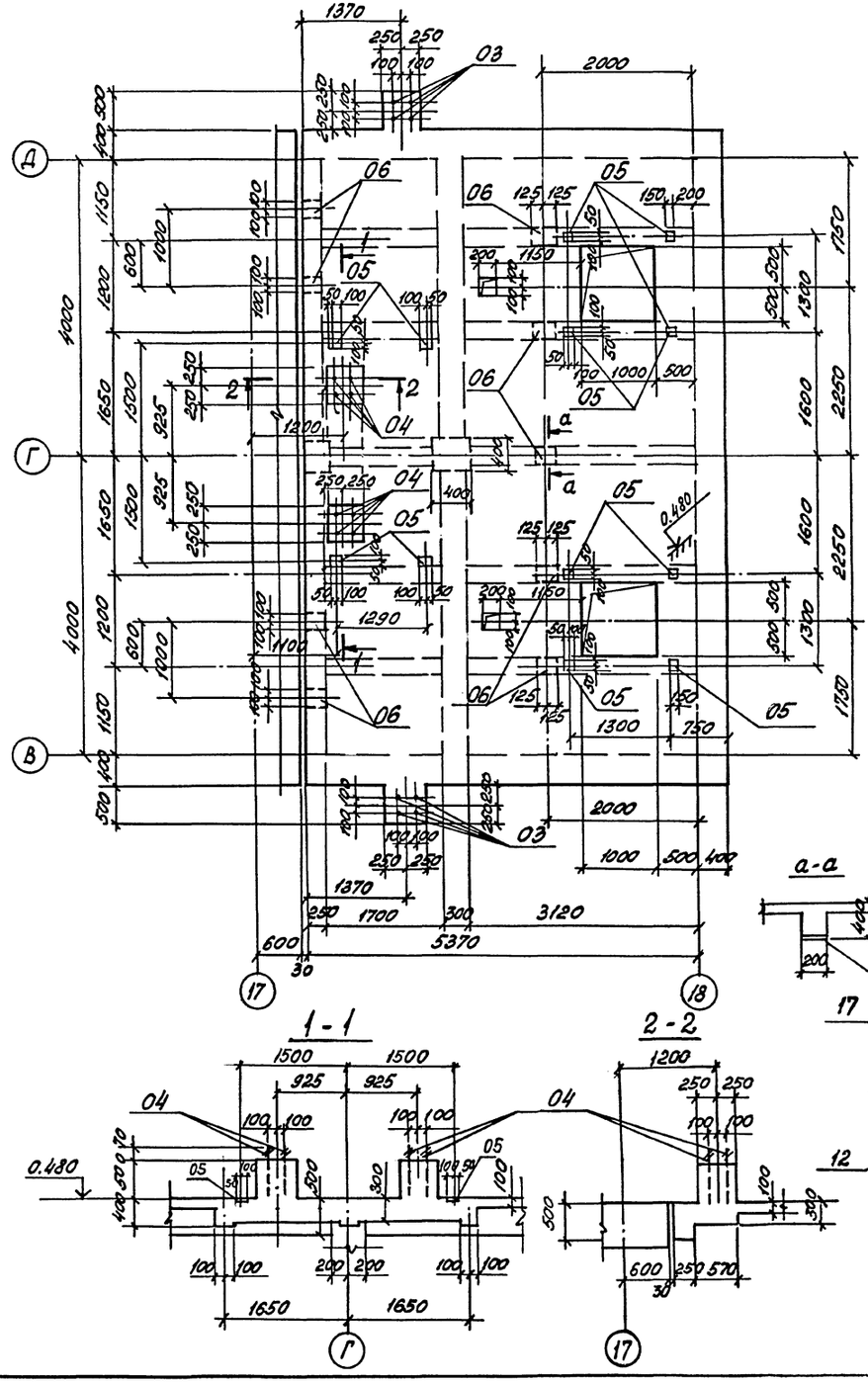

Пм1

Схема расположения верхних сеток

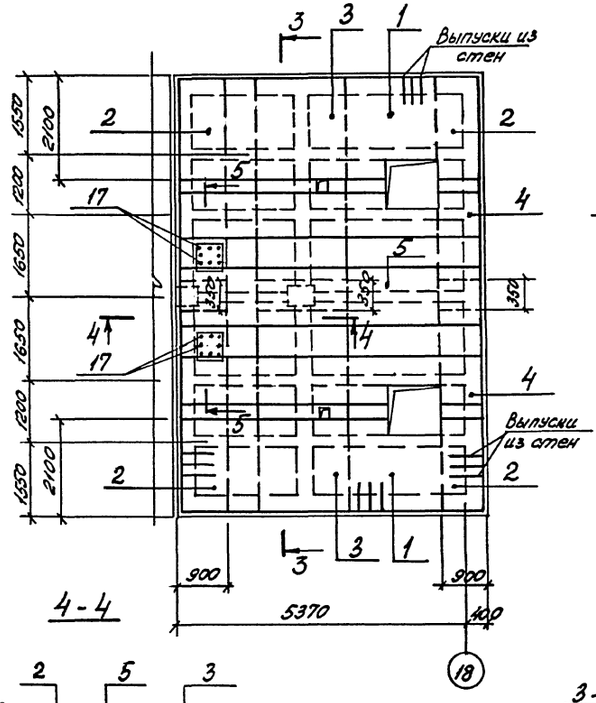

Пм1

Схема расположения нижних сеток

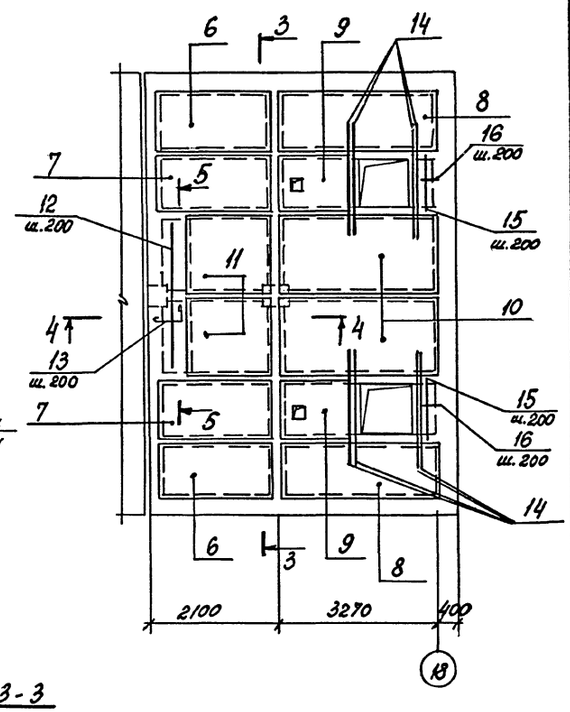

4 - 4

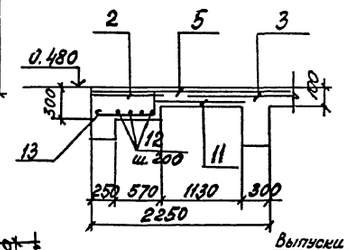

3 - 3

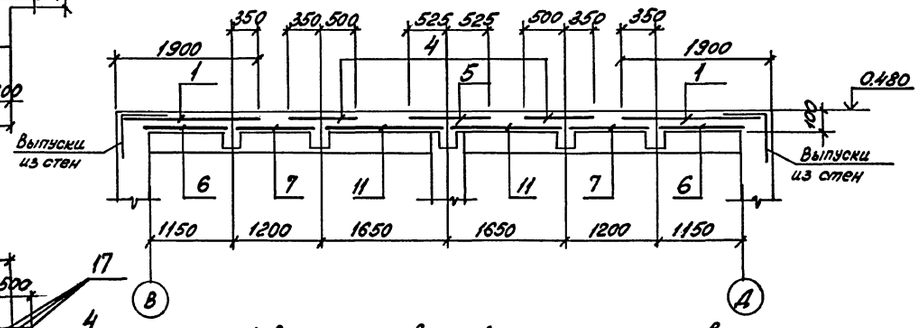

а - а

5 - 5

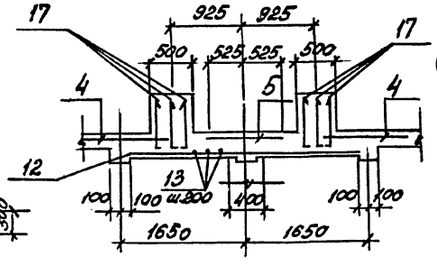

1 - 1

2 - 2

1. В местах отверстий арматуру сеток вырезать по месту.
2. Спецификацию и ведомость расхода стали см. лист 37.

				708-64.91 КЖ		
Нач.отд.	Арановіч					
Н. контр.	Зорин					
Гл.спец.	Зорин			Хранилище заполнителей бетона вместимостью 6 тыс. куб. м с одним трактом загрузки и автоматизированной системой выдачи	Стадия: Р	Лист: 36	Листов:
Зав. гр.	Фрицлана					
Вед. инж.	Ломазова					
Провер.	Фрицлана			Плита Пм1	Харьковский промстройниипроект	
Разраб.	Пилина					

Привязан:

Инв. №

Инв. № подл. | Подпись и дата | Взам. инв. №

Альбом 3

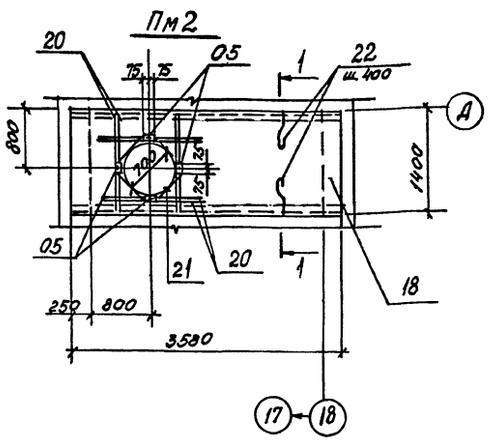

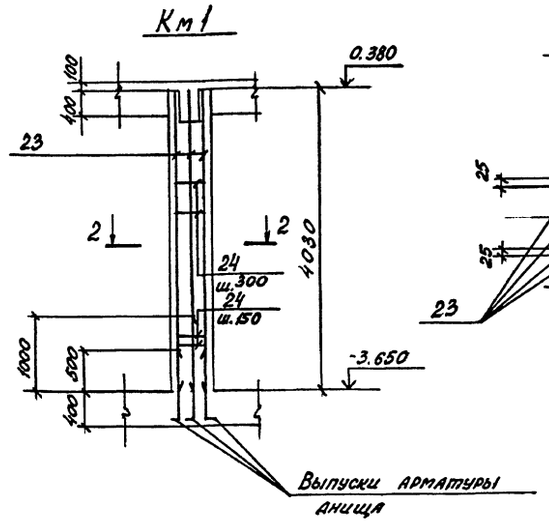

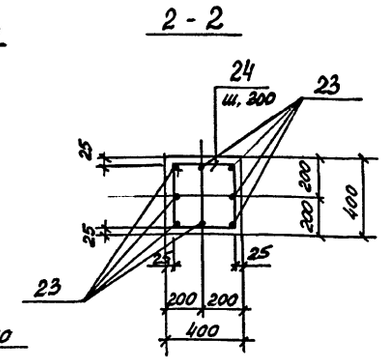

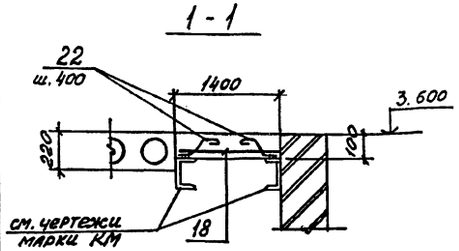

Ведомость деталей

Поз.	Эскиз
13	270, 750
22	110, 130, 60, 80
24	350, 350
17	700, 100

Спецификация арматуры ПМ1; ПМ2; КМ1

Формат	Зона	Поз.	Обозначение	Наименование	Кол.	Примечание
				ПМ1		
				Сборочные единицы		
				Сетка арматурная		
		1	ГОСТ 23279-85	4С $\frac{6AIII-200}{8AIII-200}$ 165×565	2	34,5
		2	то же	4С $\frac{6AIII-200}{8AIII-200}$ 85×455 $\frac{75}{75}$	4	12,8
		3	"	4С $\frac{6AIII-200}{8AIII-200}$ 145×455 $\frac{75}{25}$	2	21,3
		4	"	4С $\frac{6AIII-200}{8AIII-200}$ 85×565	2	16,0
		5	"	4С $\frac{6AIII-200}{8AIII-200}$ 105×565	1	19,5
		6	"	4С $\frac{6AIII-200}{8AIII-200}$ 110×175 $\frac{75}{50}$	2	6,2
		7	"	4С $\frac{6AIII-200}{8AIII-200}$ 105×175 $\frac{75}{25}$	2	6,1
		8	"	4С $\frac{6AIII-200}{8AIII-200}$ 110×315 $\frac{75}{50}$	2	11,2
		9	"	4С $\frac{6AIII-200}{8AIII-200}$ 105×165	2	5,9
		10	ГОСТ 23279-85	4С $\frac{6AIII-200}{8AIII-200}$ 150×315 $\frac{75}{50}$	2	15,1
		11	то же	4С $\frac{6AIII-200}{8AIII-200}$ 125×155 $\frac{75}{25}$	2	6,4
				Изделие закладное		
		03	ГОСТ 24379.1-80	Болт 1.1 М36×1120 Ст3пс	8	10,9
		04	то же	Болт 1.1 М20×600 Ст3пс	8	1,8
		05	1.400-15 Вып. 1	МН 111-6	12	1,6
				Детали		
		12		ф8AIII, ГОСТ 5781-82*, ℓ=3150	4	1,2
		13*		ф8AIII, то же, ℓ=1020	16	0,41
		14		ф12AIII, " , ℓ=2050	8	1,8
		15		ф8AIII, " , ℓ=1150	6	0,5
		16		ф6AIII, " , ℓ=550	12	0,12
		17*		ф12AIII, " , ℓ=800	16	0,7
				Материалы		
				Бетон класса В20	3,4	м³
				ПМ2		
				Сборочные единицы		
		18	ГОСТ 23279-85	4С $\frac{6AIII-200}{8AIII-200}$ 135×355 $\frac{75}{75}$	1	15,1
				Изделие закладное		
		05	1.400-15 Вып. 1	МН 111-6	4	1,6
				Детали		
		20		ф10AIII, ГОСТ 5781-82*, ℓ=130	8	0,8
		21		ф10AIII, то же, ℓ=350	4	0,22
		22*		ф6AI, ГОСТ 5781-82*, ℓ=350	18	0,08
				Материалы		
				Бетон класса В15	0,46	м³
				КМ1		
				Сборочные единицы		
		23		ф16AIII, ГОСТ 5781-82*, ℓ=4080	8	6,4
		24*		ф6AI, ГОСТ 5781-82*, ℓ=1150	17	0,32
				Материалы		
				Бетон класса В20	0,64	м³

*) Поз. 13; 17; 22; 24 см. Ведомость деталей.

Ведомость расхода стали на элемент, кг

Марка элемента	Изделия арматурные: Арматура класса A-I, ГОСТ 5781-82*: ф6	Итого	A-III, ГОСТ 5781-82*: ф6	ф8	ф10	ф12	ф16	Итого	Всего	Изделия закладные: Арматура класса A-III, ГОСТ 5781-82*: ф8	ф12	Итого	Прокат марки С235, ГОСТ 19903-74*: Б=6	Б=8	Б=10	Итого	Болты Ст3пс, ГОСТ 24379.1-80: М36	М20	Итого	Всего	Общий расход
ПМ1	–	–	122,1	221,0	–	25,6	–	368,7	368,7	1,2	11,7	12,9	43,2	32,7	7,2	83,1	87,2	14,4	101,6	167,6	536,3
ПМ2	1,5	1,5	5,5	9,6	7,3	–	–	22,4	23,9	0,5	–	0,5	4,4	1,6	–	6,0	–	–	–	6,5	30,4
КМ1	5,5	5,5	–	–	–	–	51,0	51,0	56,5	–	–	–	–	–	–	–	–	–	–	–	56,5

Привязан:

Инв. №

Нач. отд.	Агранович		
Н. контр.	Зорин		
Гл. спец.	Зорин		
Зав. гр.	Фрилянд		
Вед. инж.	Ломазова		
Провер.	Фрилянд		
Разраб.	Пилина		

708.-64.91 КЖ

Хранилище заполнителей бетона вместимостью 6 тыс. куб. м с ленточным транспортом загрузки и автоматизированной системой выдачи.	Стадия	Лист	Листов
	Р	37	
Плита ПМ2, колонна КМ1. Спецификация, ведомость расхода стали	ХАРЬКОВСКИЙ ПРОМСТРОЙНИИПРОЕКТ		

Инв. № подл. | Подпись и дата | Взам. инв. №

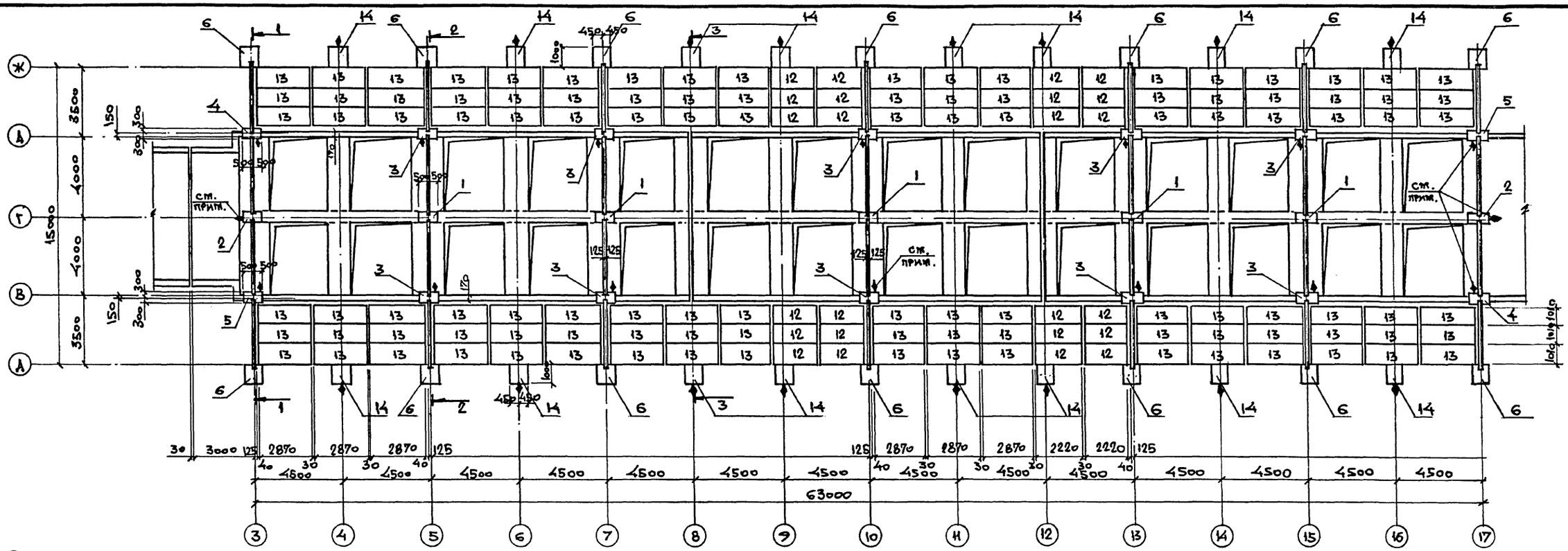

Спецификация к схеме расположения сборных железобетонных конструкций

Марка	Обозначение	Наименование	Кол.	Масса ед., кг	Примеч.
		Колонны			
1	708-64.91 КЖ.И-К1;К1-1	К1	5	10250	
2	То же	К1-1	2	10250	
3	708-64.91 КЖ.И-К2; К2-1; К2-2	К2	10	7750	
4	То же	К2-1	2	7750	
5	"	К2-2	2	7750	
6	708-64.91 КЖ.И-К3	К3	14	13300	
14	708-64.91 КЖ.И-К4	К4	16	13700	
		Панели разделительных стен			
7	708-64.91 КЖ.И-ПС1	ПС1	28	3600	
8	708-64.91 КЖ.И-ПС2	ПС2	28	3800	
9	708-64.91 КЖ.И-ПС3	ПС3	14	4300	
10	708-64.91 КЖ.И-ПС4	ПС4	42	3000	
11	708-64.91 КЖ.И-ПС5	ПС5	14	3000	
		Блоки подпорных стен			
12	708-64.91 КЖ.И-БПС1;БПС2	БПС1	24	2750	
13	То же	БПС2	108	3450	

При монтаже колонн обратить особое внимание на то, чтобы грань колонны, с нанесенным на ней знаком ◆, была обращена в сторону, указанную на чертеже.

1-1, 2-2

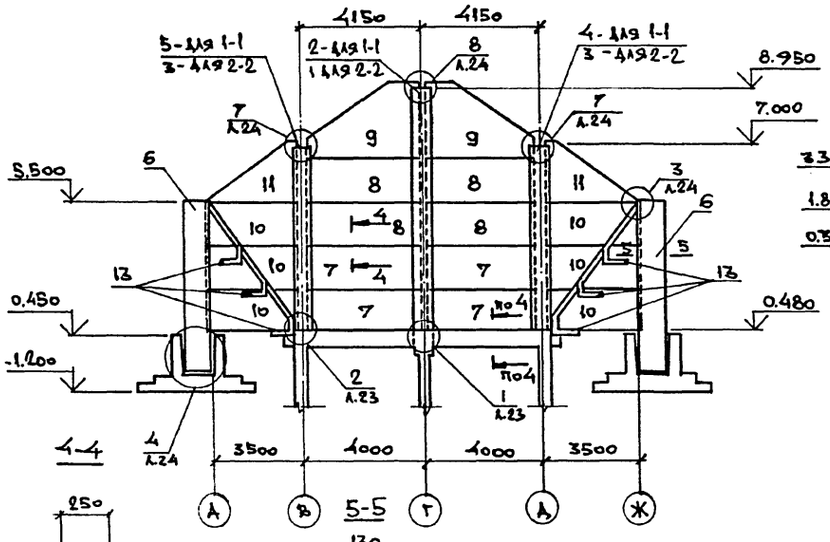

4-4

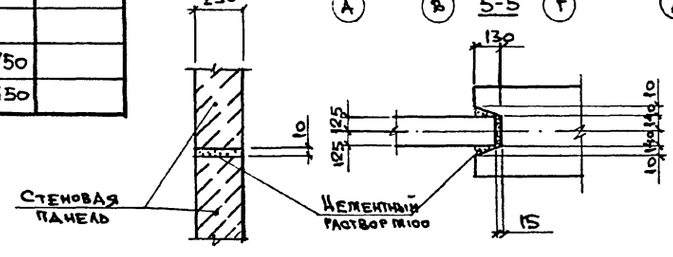

3-3

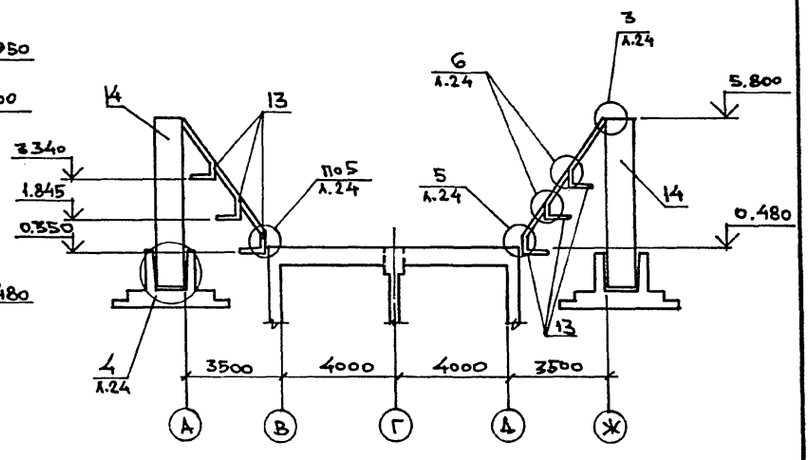

5-5

Нач.отд.	Агранович		
Н.контр.	Зорин		
Гл.спец.	Зорин		
Зав.гр.	Фриланд		
Вед.инж.	Лотазова		
Провер.	Лотазова		
Разраб.	Белан		

Привязан:

Инв.№

708-64.91 КЖ

Хранилище заполнителей бетона вместимостью 6 тыс. куб. м с одним трактом загрузки и автоматизированной системой выдачи.

Стадия: Р | Лист: 38 | Листов:

Схема расположения сборных железобетонных конструкций. План. Разрезы.

Харьковский Промстройниипроект

Инв.№ подл. | Подпись и дата | Взам.инв.№

Альбом 3

Узел 1
после обетонировки

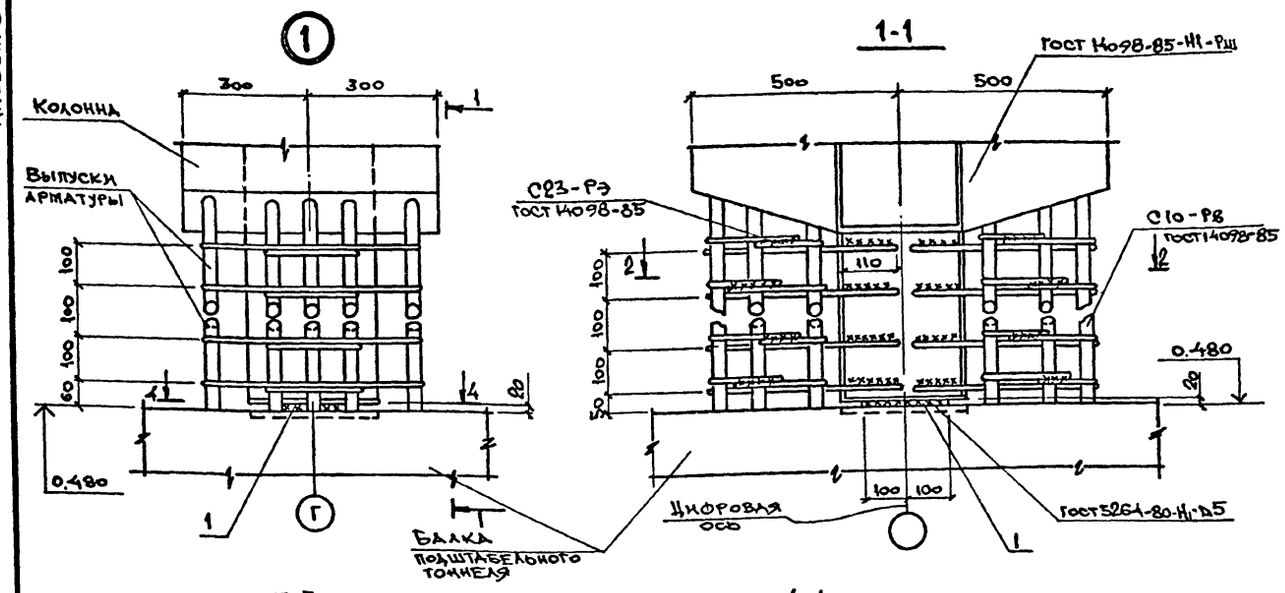

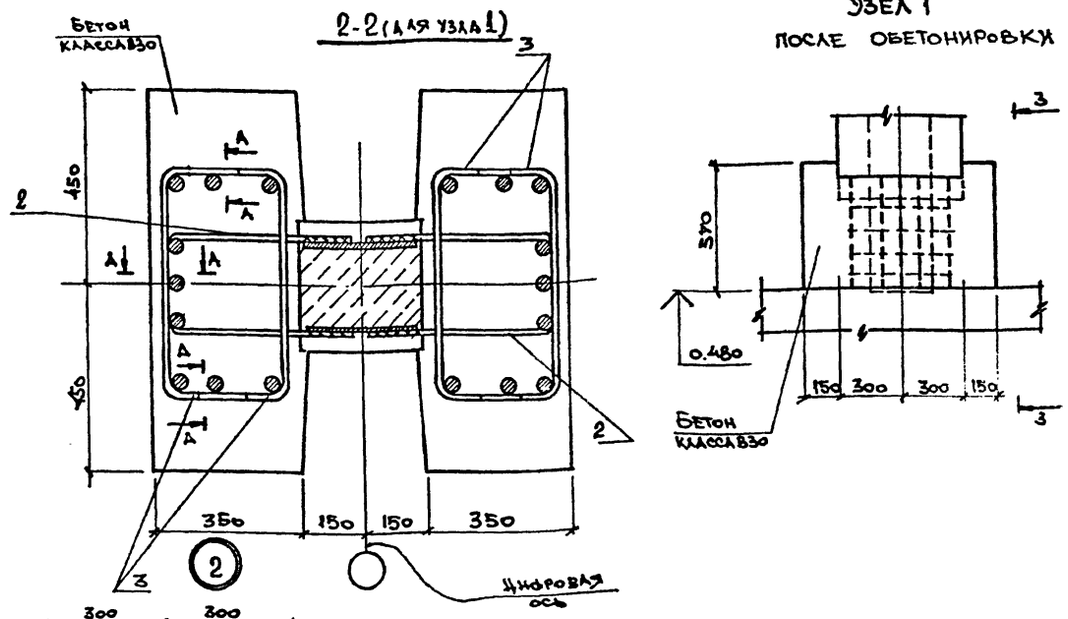

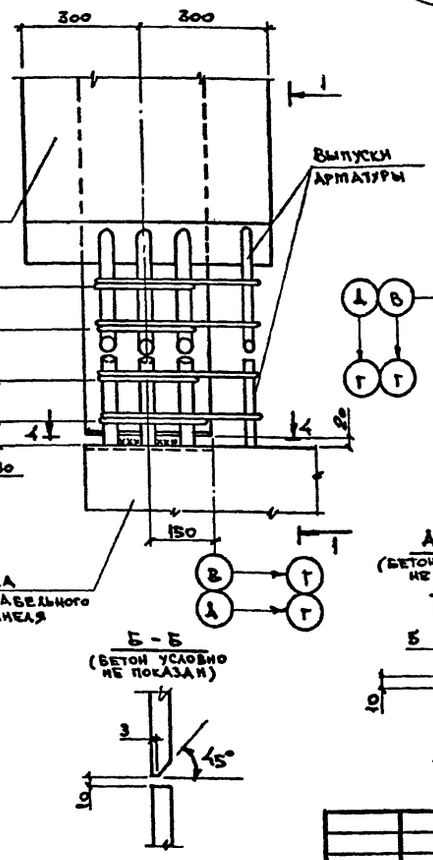

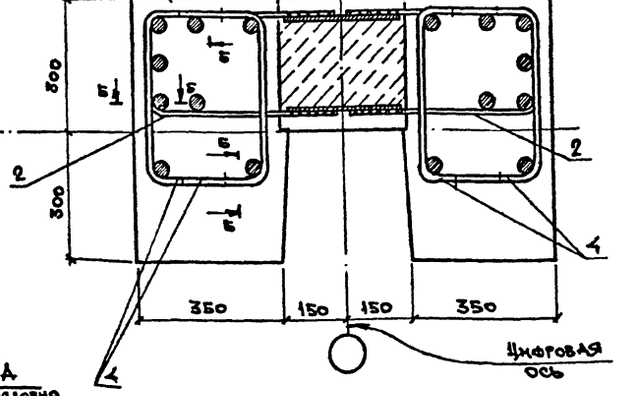

Марка	Обозначение	Наименование	Кол.	Масса ед., кг	Примеч.
		Узел 1 (шт. 7)			
1		Полоса Ст3сп5 ГОСТ 27772-88 -20×200 ГОСТ 19903-74* l=200	1	6,4	
2	708-64.91 КЖ.И-Г1;Г2; Ст6	Стержень арматурный Ст1	8	1,7	
3	То же	Ст2	16	0,53	
		Узел 2 (шт. 14)			
1		Полоса Ст3сп5 ГОСТ 27772-88 -20×200 ГОСТ 19903-74* l=200	1	6,4	
2	708-64.91 КЖ.И-Г1;Г2; Ст6	Стержень арматурный Ст6	8	1,7	
4	То же	Ст6	16	0,43	

Инв.№ подл. | Подпись и дата | Взам. инв.№

Привязан:

Инв.№

Нач.отд.	Атранович	
Н.контр.	Зорин	
Гл.спец.	Зорин	
Зав.гр.	Ярмалана	
Вед.инж.	Ломазова	
Провер.	Ломазова	
Разраб.	Белан	

708-64.91 КЖ

Хранилище заполнителей бетона вместимостью 6 тыс. куб. м с одним трактом загрузки и автоматизированной системой выдачи

Схема расположения сборных железобетонных конструкций Узел 1, 2.

Стадия	Лист	Листов
Р	39	

Харьковский Промстройниипроект

③

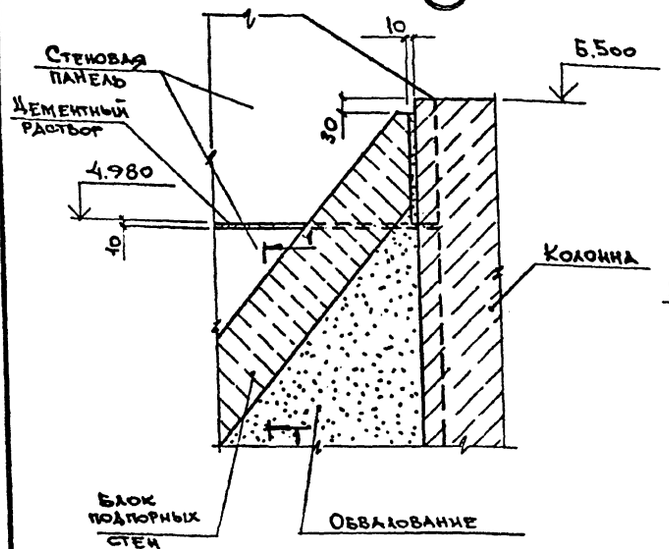

1-1

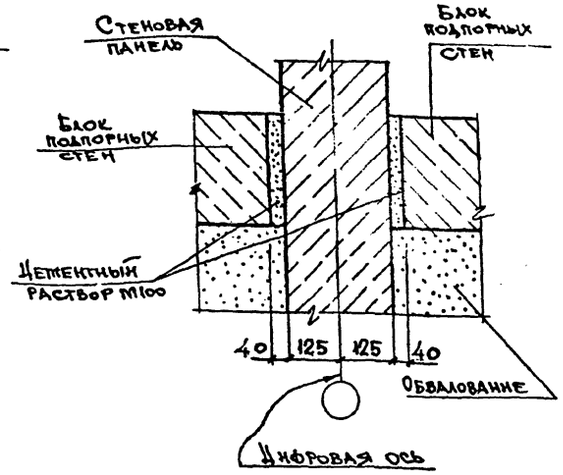

④

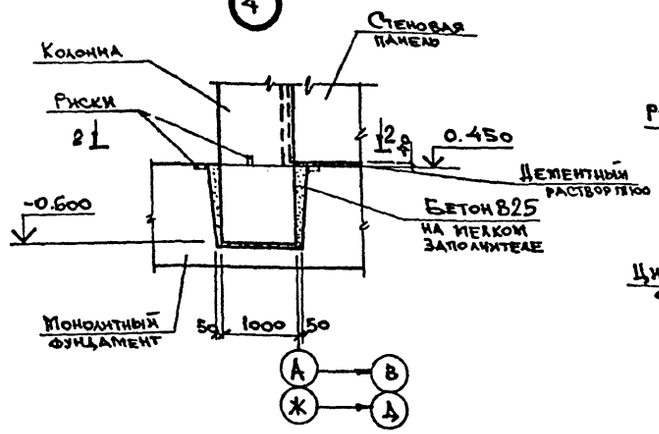

2-2

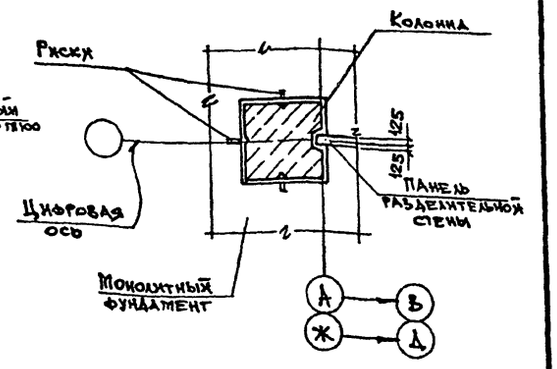

⑤

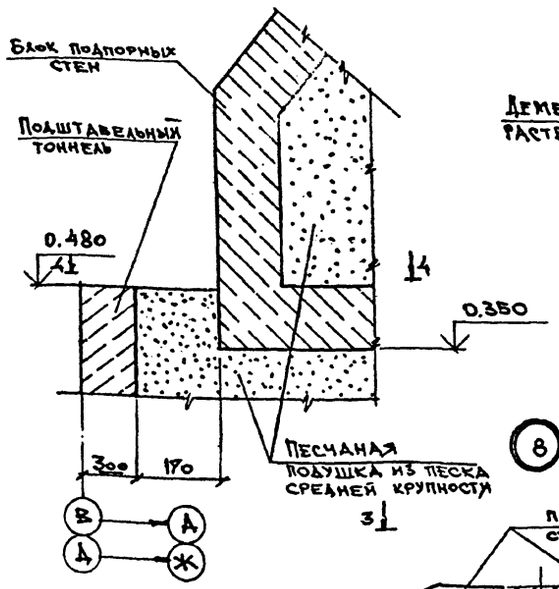

⑥

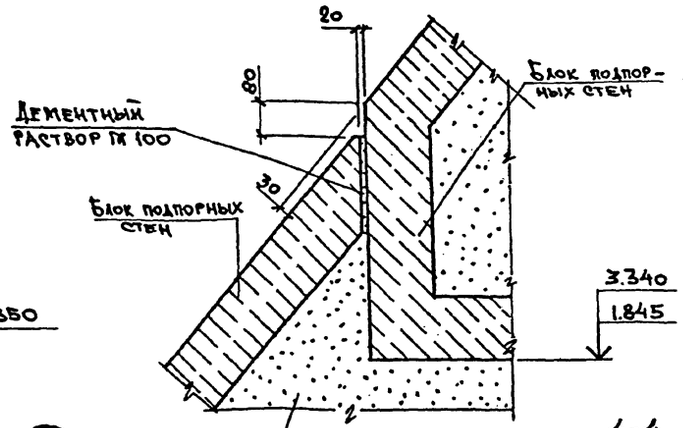

4-4

⑦

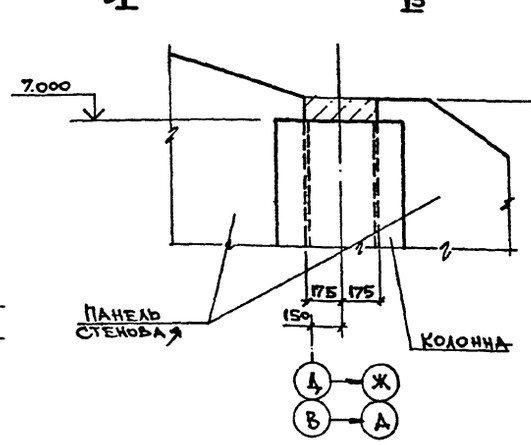

⑧

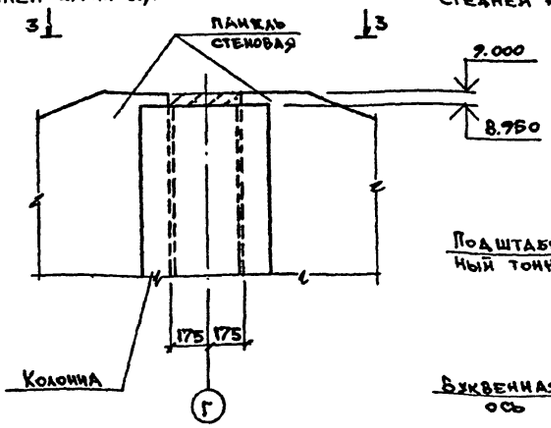

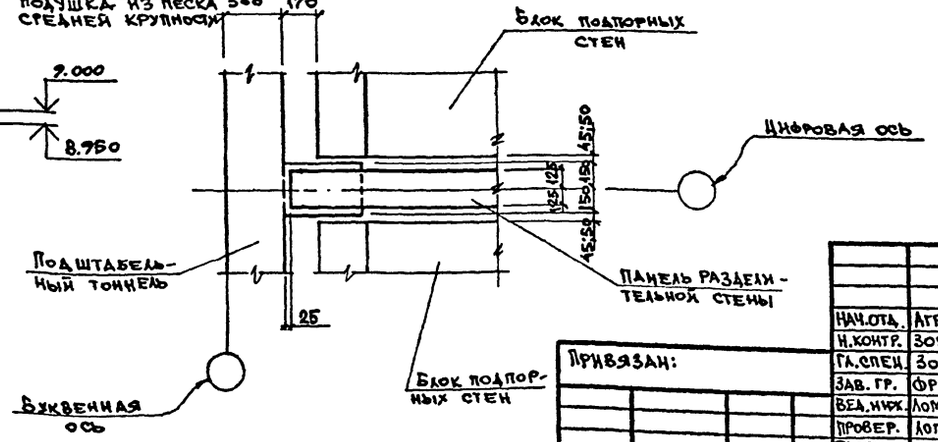

3-3

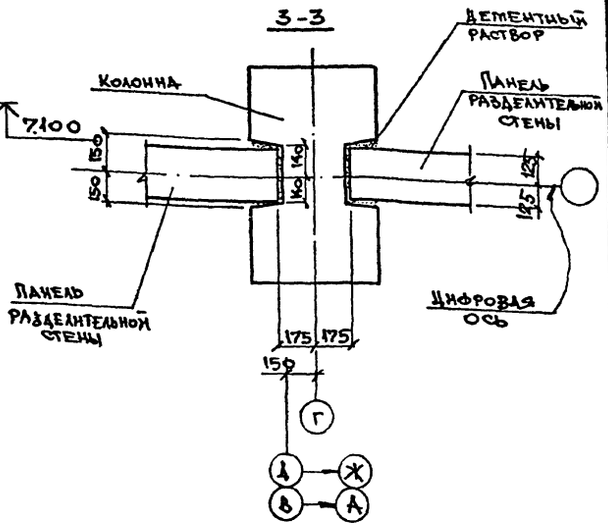

Привязан:

Инв. №

Нач.отд.	Агранович		
Н.контр.	Зорин		
Гл.спец.	Зорин		
Зав. гр.	Фридланд		
Вед.инж.	Ломазова		
Провер.	Ломазова		
Разраб.	Белан		

708-64.91 КЖ

Хранилище заполнителей бетона вместимостью 6 тыс. куб. м с одним трактом загрузки автоматизированной системой выдачи

Схема расположения сборных железобетонных конструкций. Узел 3...8.

Стадия	Лист	Листов
Р	40	

Харьковский Промстройниипроект

Инв. № подл. | Подпись и дата | Взам. инв. №

Альбом 3

Схема расположения стен и днища

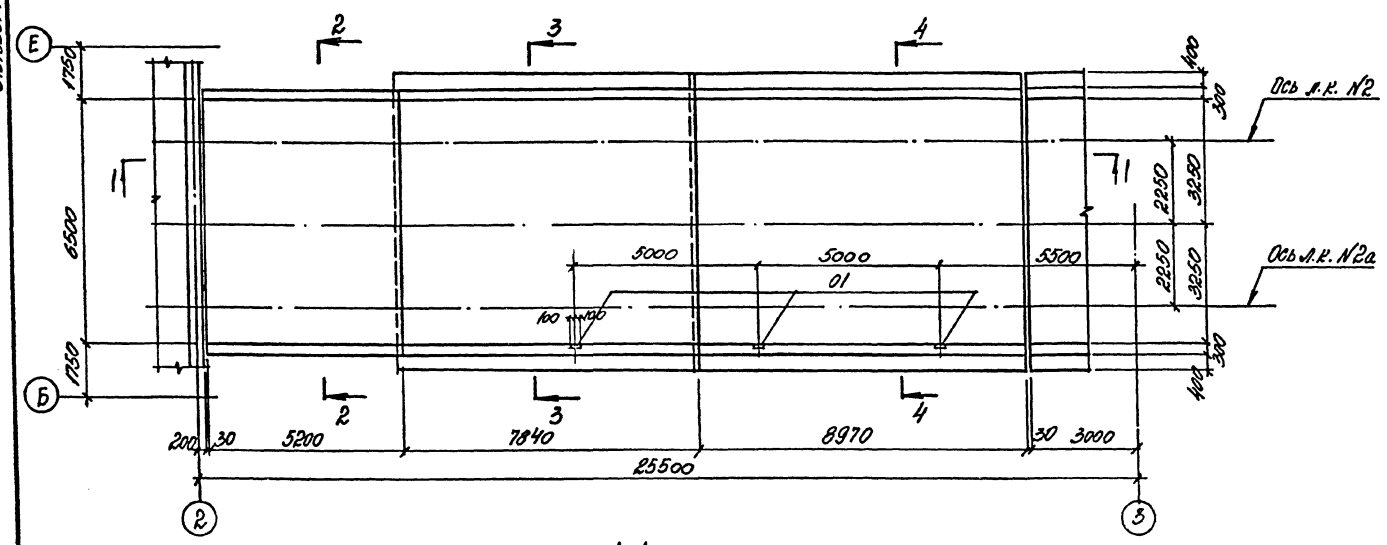

Спецификация к схеме расположения конструктивных элементов

Марка поз.	Обозначение	Наименование	Кол.	Масса ед., кг	Примечание
		Сборные ж. б.			
		конструкции			
1	1.141-1 вып. 60	Плита ПК42.10-8АтVт	7	1230	
2	1.141-1 вып. 63	ПК48.10-8АтVт	14	1400	
3	708-64.91 КЖ.Н-ОП1	Опорная подушка ОП1	6	80	
		Монолитные ж. б.			
		конструкции			
4	708-64.91 КЖ л.43	Плита ПМ3	1		
5	то же л. 44	Балка БМ10	7		
6	" л.	Стены и днище	1		

1-1

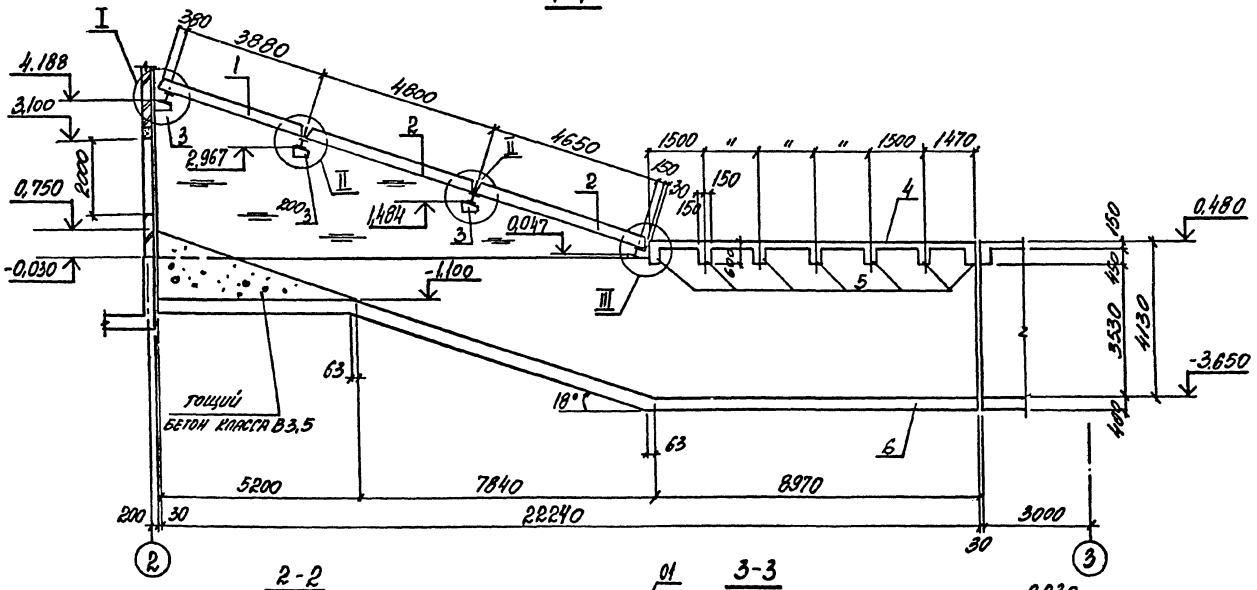

4-4

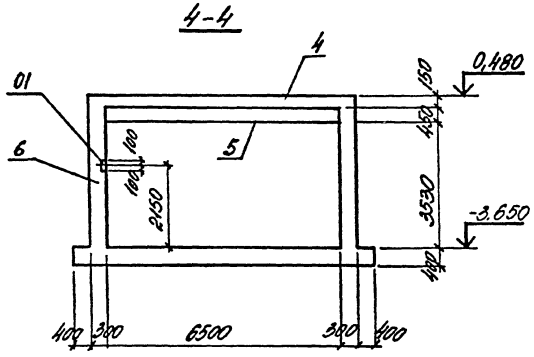

2-2

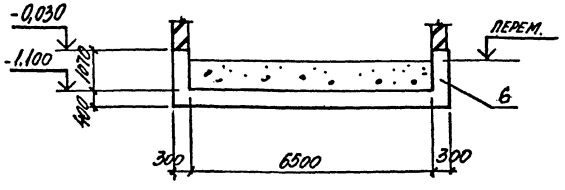

3-3

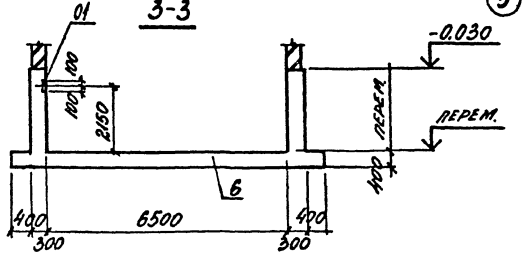

Нач. отд.	Агранович		708-64.91	КЖ
Н. контр.	Зорин			
Гл. спец.	Зорин		Хранилище заполнителей бетона вместимостью 6 тыс. куб. с одним трактом загрузки и автоматизированной системой выдачи	Стадия: Р; Лист: 41; Листов:
Зав. гр.	Фридланд			
Вед. инж.	Журавлева			
Провер.	Журавлева		Галерея. Схема расположения конструктивных элементов. Сечение 1-1... 4-4	Харьковский Промстройниипроект
Разраб.	Лукьянов			

Привязан:

Инв. №

Подпись и дата

Взам. инв. №

Альбом 3

Схема расположения плит покрытия

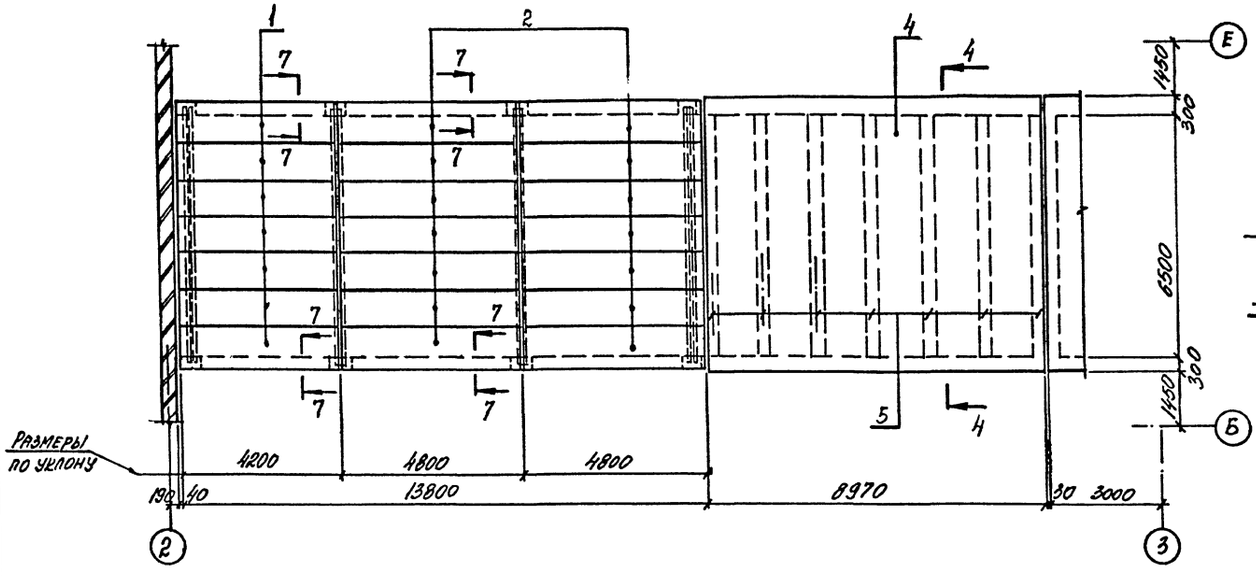

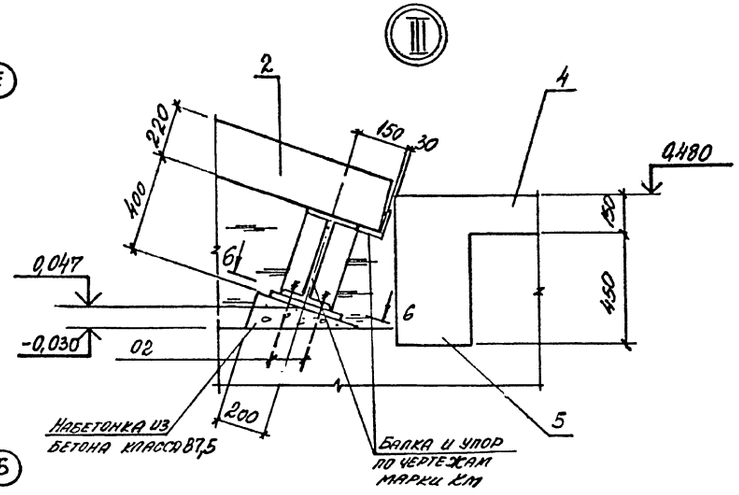

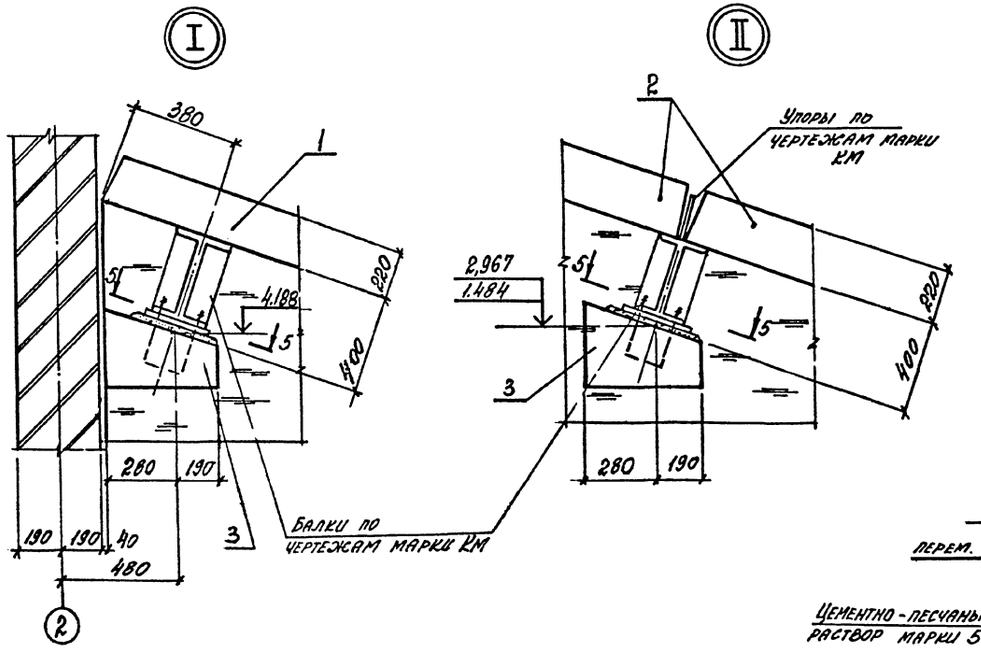

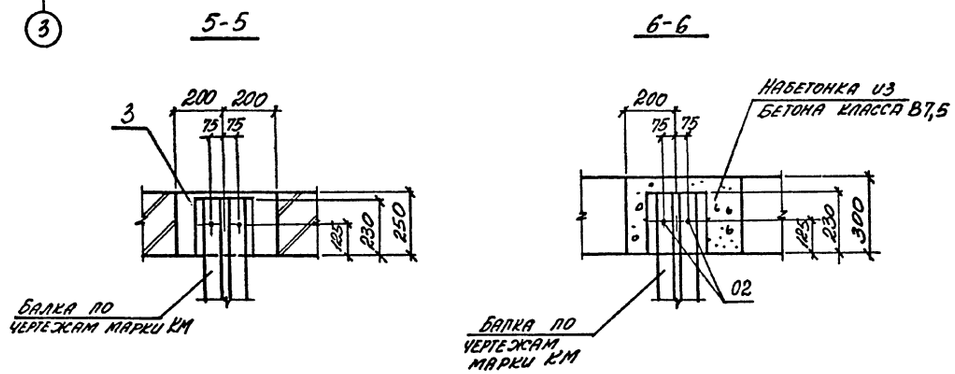

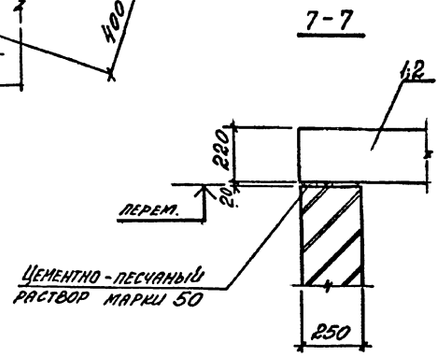

				708-64.91 КМ			
Нач. отд.	Агранович						
Н. контр.	Зорин						
Гл. спец.	Зорин			Хранилище заполнителей бетона вместимостью 6 тыс. куб. м с одним трактом загрузки и автоматизированной системой выдачи	Стадия	Лист	Листов
Зав. гр.	Фридланд				Р	42	
Вед. инж.	Журавлева						
Провер.	Журавлева			Галерея	Харьковский промстройниипроект		
Разраб.	Лучкатая			Схема расположения плит покрытия. Узел I...III.			

Инв. № подл. | Подпись и дата | Взам. инв. №

25208-03 44

Альбом 3

ПМ 3

Схема раскладки верхних сеток

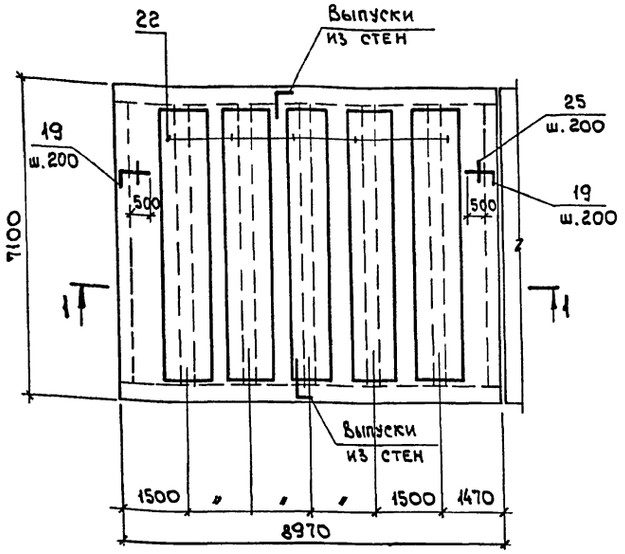

ПМ 3

Схема раскладки нижних сеток

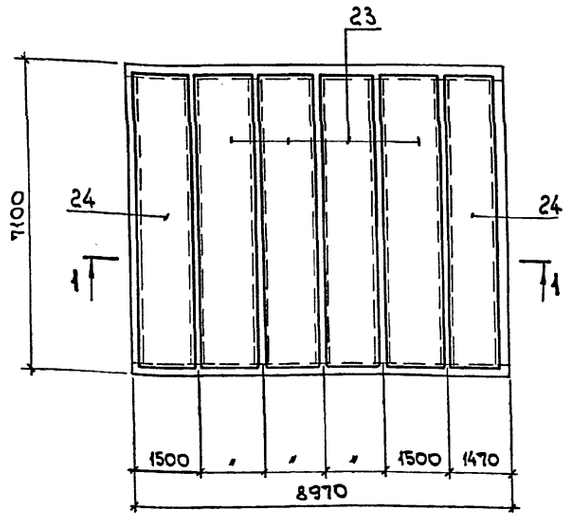

1-1

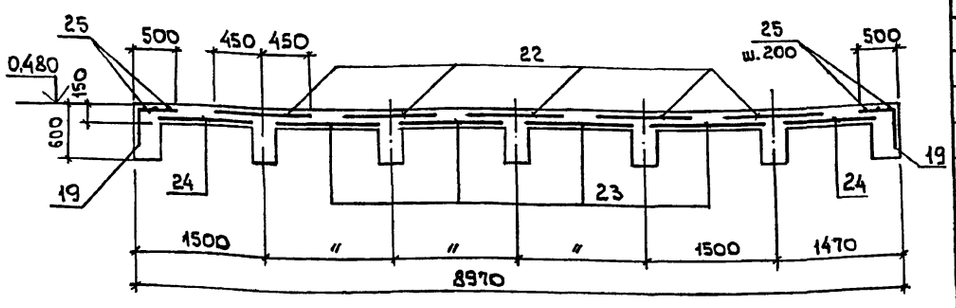

Спецификация к схеме расположения сеток и каркасов

Формат	Зона	Поз.	Обозначение	Наименование	Кол.	Примечание
				Стены и днище		
				Сборочные единицы		
		1	708-64.91.КЖ.И-С23...С26; С29; С30; С63	Сетка арматурная С29	8	207,9
		2	ГОСТ 23279-85	2С 12АIII/10АIII 250х285 75/50	8	49,5
		3	то же	3С 10АI-200/12АIII-200 285х455 75/25	4	100,3
		4	"	3С 10АI-200/12АIII-200 85х455 75/25	8	31,4
		5	"	2С 16АIII/10АIII 305х595 75/25	3	206,9
		6	"	2С 12АIII/10АIII 250х445 25/50	8	75,6
		7	708-64.91.КЖ.И-С23...С26; С29; С30; С63	С30	6	65,5
		8		3С 10АI-200/12АIII-200 285х545	1	121,3
		9		2С 16АIII/10АIII 250х595 75/50	6	168,5
		10	708-64.91.КЖ.И-С31	С31	6	21,5
		30	708-64.91.КЖ.И-С32	С32	8	53,3
		31	708-64.91.КЖ.И-КП6	Каркас пространственный КП6	27	20,2
		32	708-64.91.КЖ.И-КП7	то же КП7	16	25,2
				Изделие закладное		
		01	1.400-15 вып. 1	МН117-2	3	2,3
		02	ГОСТ 24379.1-80	Болт 1.1М20х800 Ст3кп	4	2,31
				Детали		
		11*		ф12АIII, ГОСТ 5781-82*, ℓ=900	140	0,79
		12*		ф6АI, то же, ℓ=350	825	0,02
		13		ф6АI, " , ℓ=п.м.	362,0 п.м	0,22
		14*		ф22АIII, " , ℓ=4300	32	11,8
		15*		ф16АIII, " , ℓ от 4800 до 3950	50	6,8
		16		ф12АIII, " , ℓ от 2750 до 1250	32	1,7
		17		ф12АIII, ГОСТ 5781-82*, ℓ от 1450 до 3600	80	2,3
		18		ф10АI, ГОСТ 5781-82*, ℓ=п.м.	1380 п.м.	0,62
		19*		ф10АIII, то же, ℓ=1820	70	1,1
		29		ф12АIII, " , ℓ=600	52	0,37
				Бетон класса В20	104,3	м³
				ПМ3		
				Сборочные единицы		
				Сетка арматурная		
		22	ГОСТ 23279-85	4С 8АIII-200/8АIII-200 90х645 25/50	5	47,3
		23	то же	4С 8АIII-200/8АIII-200 125х645	4	53,4
		24	"	4С 8АIII-200/8АIII-200 105х645	2	65,2
				Детали		
		25		ф6АI, ГОСТ 5781-82*, ℓ=п.м.	85,2 п.м.	0,22
				Материалы		
				Бетон класса В20	6,7	м³
				БМ10		
				Сборочные единицы		
		26	708-64.91.КЖ.И-Кр21	Каркас плоский Кр21	2	51,4
				Детали		
		27		ф6АIII, ГОСТ 5781-82*, ℓ=270	22	0,06
		28*		ф16АIII, то же, ℓ=3100	4	4,0
		29		ф12АIII, " , ℓ=600	4	0,37
				Материалы		
				Бетон класса В20	1,2	м³

*) Поз. 11, 12, 14, 15, 19, 28 см. Ведомость деталей

Ведомость расхода стали на элемент, кг

Марка элемента	Изделия арматурные: Арматура класса A-III ГОСТ 5781-82* ф6	ф8	ф10	ф12	ф16	ф22	Итого	Арматура класса A-I ГОСТ 5781-82* ф6	ф8	ф10	Всего	Изделия закладные: Арматура класса A-III ГОСТ 5781-82* ф8	Прокат марки С235 ГОСТ 19903-74* δ=6	Прокат марки Ст3кп ГОСТ 24379.1-80 М20	Всего	Общий расход
Стены и днище			1465,8	2264,6	1565,2	1756,8	7052,8	141,0		878,7	8072,1	1,2	5,7	9,2	16,1	8088,2
ПМ3		580,5					580,5	18,7			599,2					599,2
БМ10	1,32		1,5	11,6	16,0	78,0	108,4		13,2		121,6					121,6

Ведомость деталей

Поз.	Эскиз
11	800 | 100
12	250
14	1850 | 2450
15	от 2300 до 1450 | 2500
19	550 | 1300
28	650 | 2450

Привязан:

Инв. №

Взам. инв. №

Подп. и дата

Инв. № подл.

Нач. отд.	Агранович	
Н. контр.	Зорин	
Гл. спец.	Зорин	
Зав. гр.	Фридланд	
Вед. инж.	Журавлева	
Провер.	Журавлева	
Разраб.	Личкатая	
Рассчит.	Журавлева	

708-64.91.КЖ

Хранилище заполнителей бетона вместимостью 6 тыс. куб.м с одним трактом загрузки и автоматизированной системой выдачи

Стадия	Лист	Листов
Р	43	

Галерея. Плита покрытия ПМ3. Армирование. Спецификация арматуры.

ХАРЬКОВСКИЙ ПРОМСТРОЙНИИПРОЕКТ

Альбом 3

Схема расположения нижних и верхних сеток

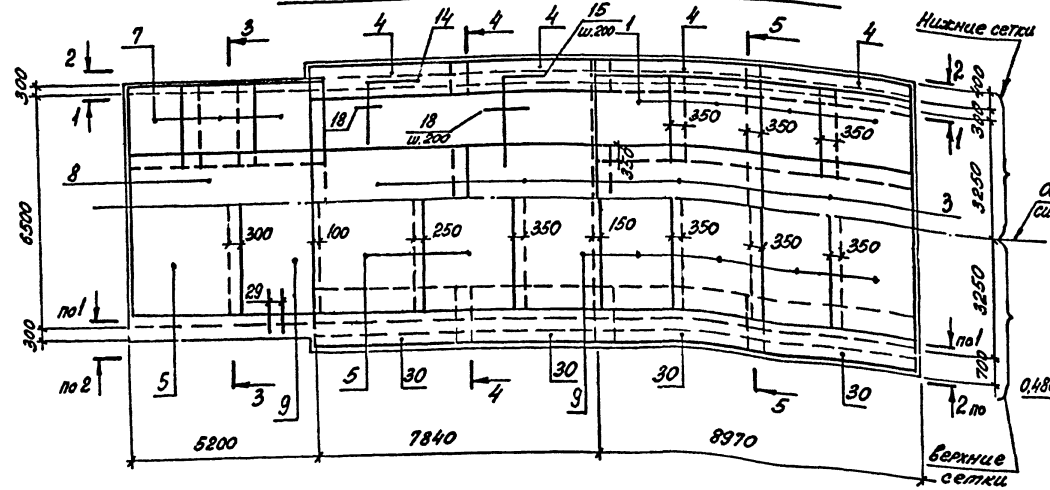

3-3

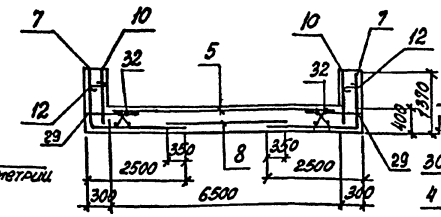

4-4

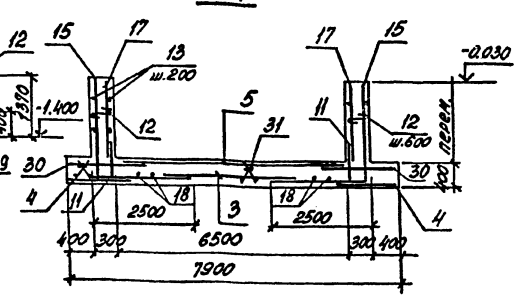

5-5

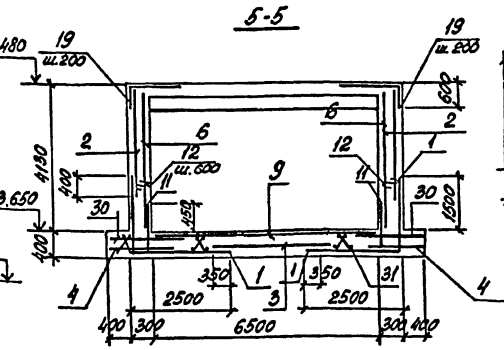

Бм 10

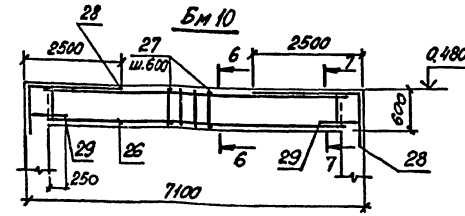

1-1

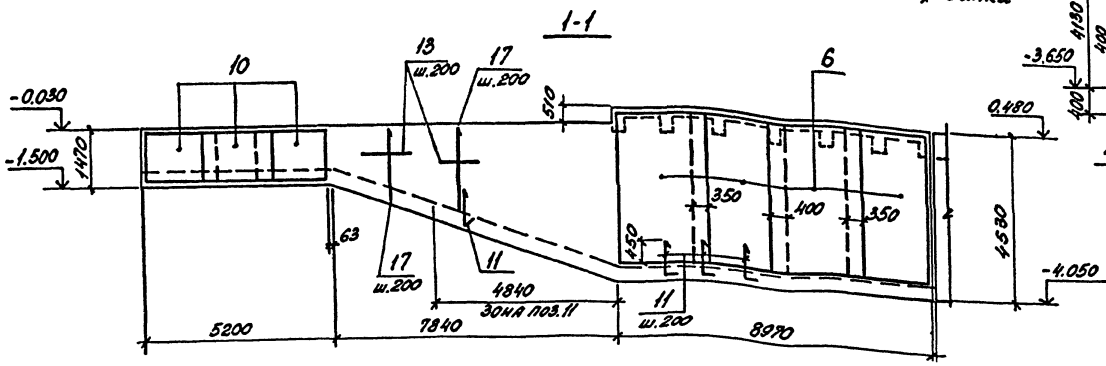

6-6

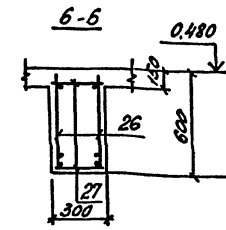

7-7

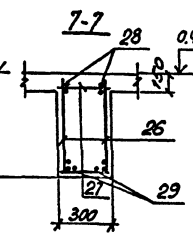

2-2

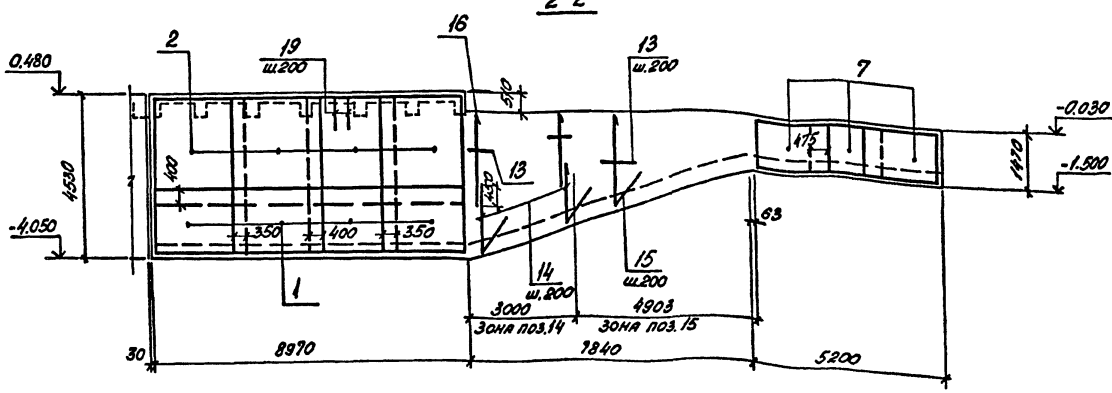

Схема раскладки поддерживающих каркасов

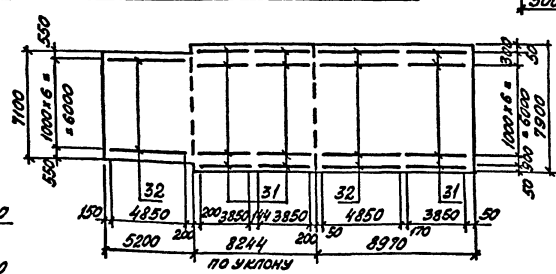

Расчетная схема Бм10

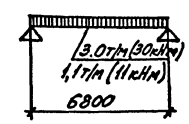

				708-64.91 КЖ			
Нач.отд.	Агранович						
Н.контр.	Зорин						
Гл.спец.	Зорин			Хранилище запасчастей бел-ня вместимостью 6 тыс.куб.м с одним трактом загрузки и двух-ветвевой системой выдачи	Стадия	Лист	Листов
Зав.гр.	Фрицланд				Р	44	
Вед.инж.	Журавлева						
Провер.	Журавлева			Галерея	ХАРЬКОВСКИЙ ПРОМСТРОЙНИИПРОЕКТ		
Разраб.	Панкатая			Армирование Сечение 1-1...7-7 Балка Бм10			
Рассчит.	Журавлева						

Привязан:

Инв.№

Инв.№ подл. | Подпись и дата | Взам.инв.№

Альбом 3

Схема расположения конструктивных элементов подвала

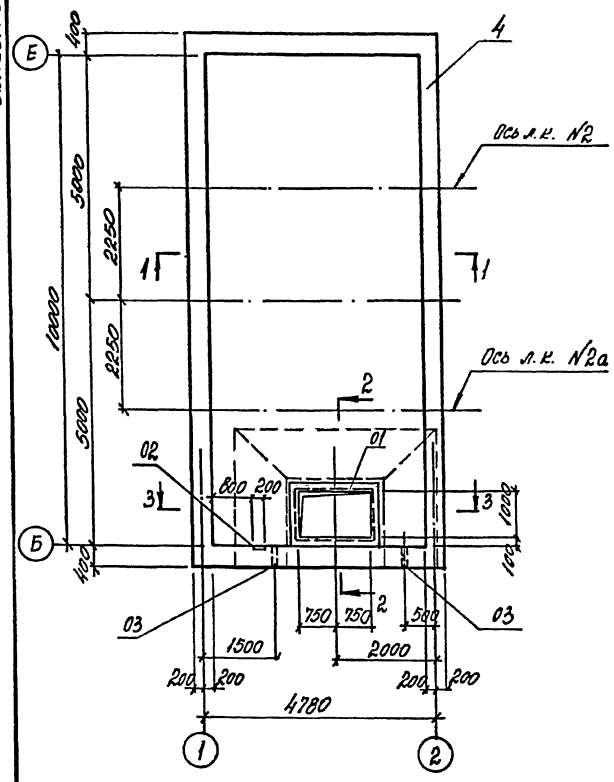

Схема расположения плит покрытия

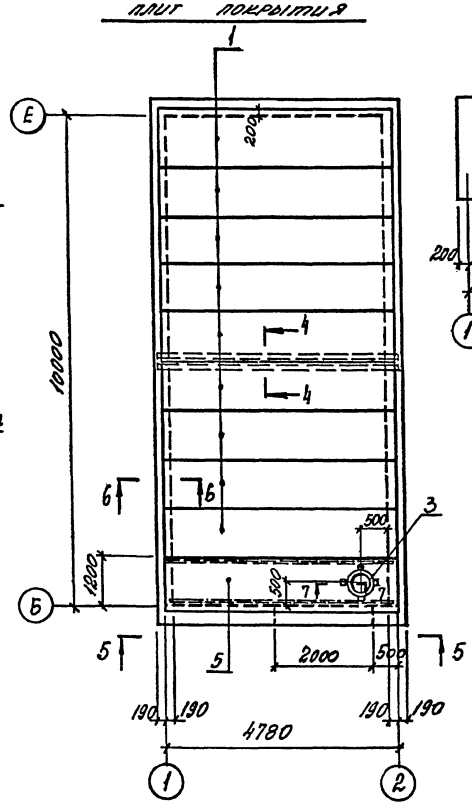

1-1

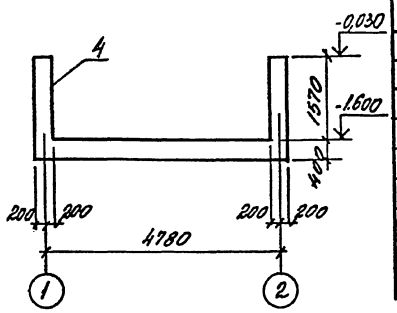

4-4

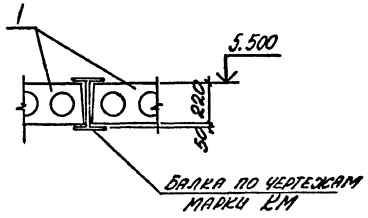

5-5

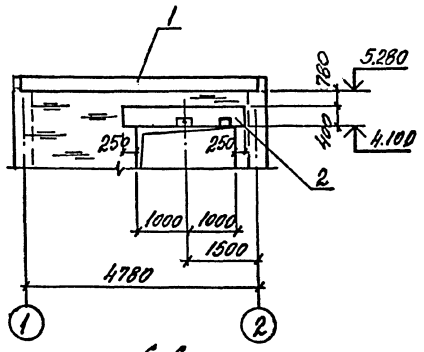

7-7

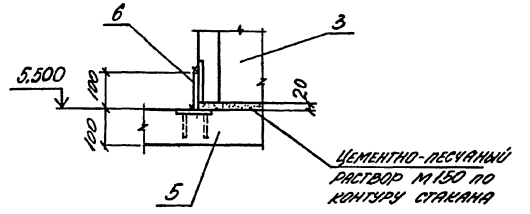

2-2

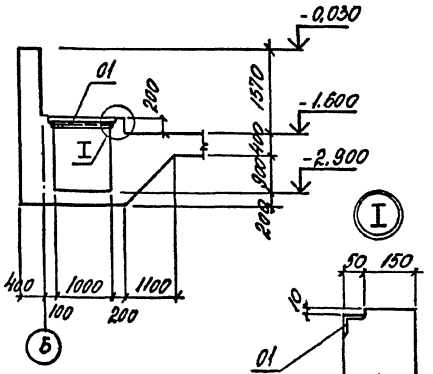

3-3

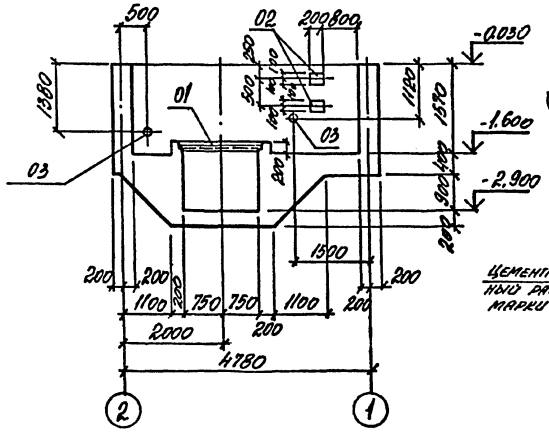

6-6

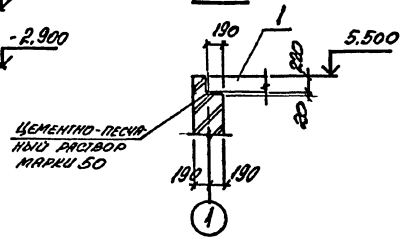

Спецификация к схеме расположения конструктивных элементов

Марка, поз.	Обозначение	Наименование	Кол.	Масса ед., кг	Примечание
		Сборные ж.б.			
		Конструкции			
1	1.141-1 вып. 63	Плита ПК48.10-8АтVт	9	1400	
2	708-64.91 КЖ.И-ПР1	Перемычка Пр1	1	950	
3	1.494-24 вып. 1	Стакан СБ7А-1	1	290	
		Монолитные ж.б. конструкции			
4	708-64.91 КЖ л.46	Подвал	1		
5	708-64.91 КЖ л.46	Плита ПМ4	1		
6	1.494-24 вып. 1	Изделие соединительное МС 1	4	0,4	

Нач. отд.	Агранович		
Н. контр.	Зорин		
Гл. спец.	Зорин		
Зав. гр.	Фридланд		
Вед. инж.	Журавлева		
Провер.	Журавлева		
Разраб.	Личкатая		

Привязан:

Инв. №

708-64.91 КЖ

Хранилище заполнителей бетона вместимостью 6 тыс. куб. м с одним трактом загрузки и автоматизированной системой выдачи

Перегрузка

Схема расположения конструктивных элементов подвала и покрытия

Стадия	Лист	Листов
Р	45	

Харьковский промстройниипроект

Инв. № под. | Подпись и дата | Взам. инв. №

Альбом 3

Подвал

Схема расположения нижних сеток

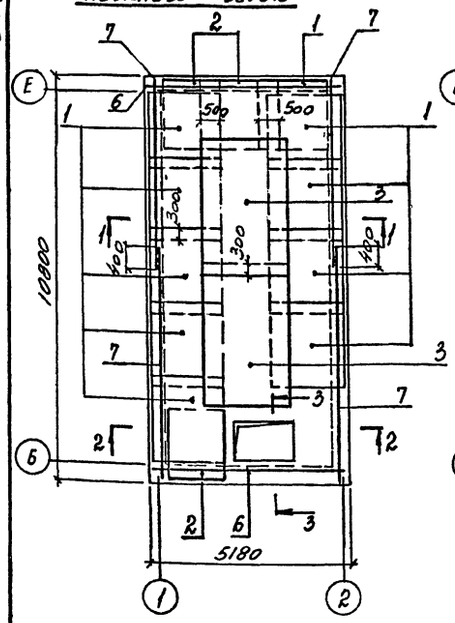

Подвал

Схема расположения верхних сеток

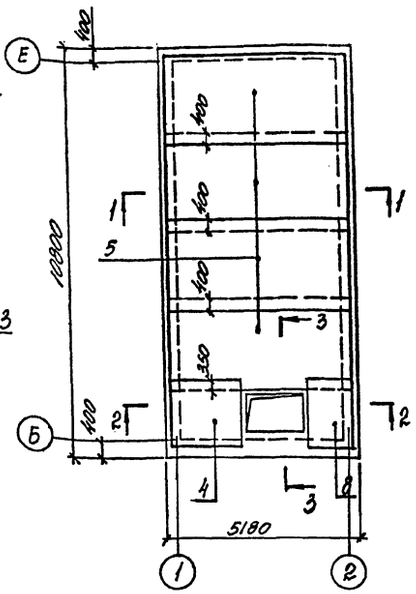

1-1

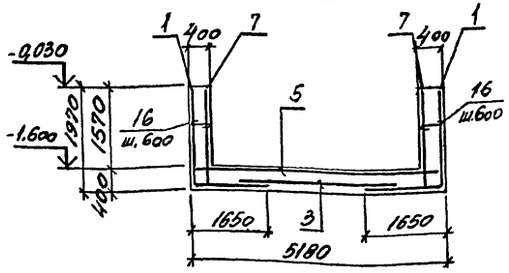

2-2

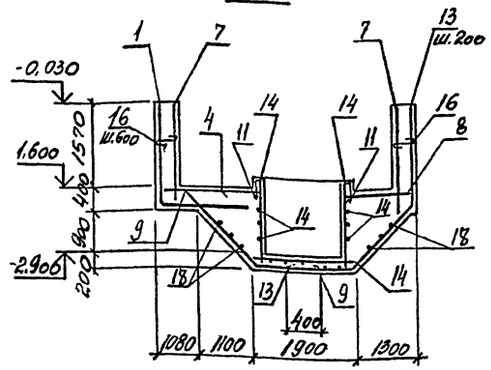

Пм 4

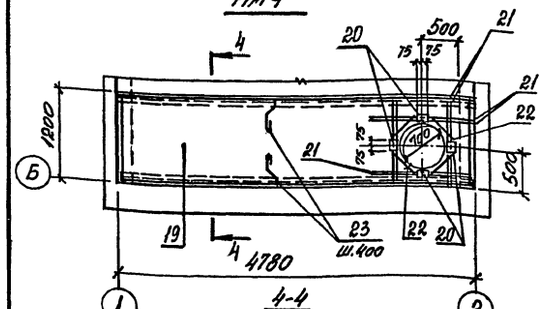

4-4

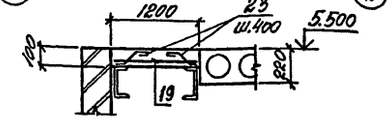

Ведомость деталей

Поз.	Эскиз
9	1100 2000
10	3000 1250
11	150 350 350
12	450 1450
13	1100 1950 1800
16	350
23	110 130 80 60 80

3-3

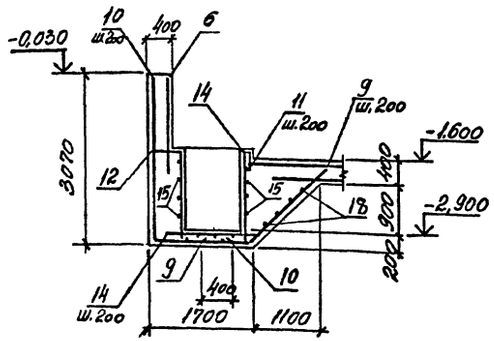

Схема расположения поддерживающих каркасов

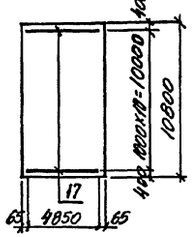

Спецификация арматуры Пм 4

Форм.	Зона	Поз.	Обозначение	Наименование	Кол.	Примечание
				Подвал		
				Сборочные единицы		
		1	708-64.91 КЖ.И-С33/С34	Сетка арматурная С33	10	54,6
		2	то же	С34	3	36,4
		3	Гост 23279-85	4С $\frac{10АIII-200}{10АIII-200}$ 285×405	2	74,4
		4	то же	2С $\frac{12АIII}{8АIII}$ 165×225 $\frac{200+50}{25}$	1	23,2
		5	"	2С $\frac{12АIII}{8АIII}$ 250×510 $\frac{150}{50}$	4	84,0
		6	708-64.91 КЖ.И-С35/С36	С35	2	57,1
		7	то же	С36	4	63,1
		8	Гост 23279-85	3С $\frac{10АI-200}{12АIII-200}$ 145×165	1	16,9
		17	708-64.91 КЖ.И-КП7	Каркас пространственный КП7	11	25,2
				Изделие закладное		
		01	1.400-15 вып.1	МН 548	5,4 п.м.	4,2
		02	то же	МН 117-1	2	2,4
		03	5.900-2	Сальник Ду100, l=500	2	11,3
				Детали		
		9*		ф10АIII, Гост 5781-82*, l=3100	14	1,9
		10*		ф10АIII, то же, l=4250	8	2,6
		11*		ф6АI, Гост 5781-82*, l=950	18	0,2
		12*		ф10АIII, Гост 5781-82*, l=1900	8	1,2
		13*		ф10АIII, то же, l=4850	6	3,0
		14		ф10АIII, " , l=1550	50	0,9
		15		ф10АIII, " , l=1850	20	1,1
		16*		ф6АI, Гост 5781-82*, l=450	358	0,1
		18		ф6АI, то же, l=п.м.	60,0 п.м.	0,22
				Материалы		
				Бетон класса В15	47,4	м³
				Пм 4		
				Сборочные единицы		
		19	Гост 23279-85	4С $\frac{6АIII-200}{8АIII-200}$ 115×475 $\frac{75}{75}$	1	17,2
		20	1.400-15 вып.1	Изделие закладное МН 111-6	4	1,6
				Детали		
		21		ф10АIII, Гост 5781-82*, l=1100	8	0,68
		22		ф10АIII, то же, l=350	4	0,22
		23*		ф8АI, Гост 5781-82*, l=350	22	0,14
				Материалы		
				Бетон класса В15	0,57	м³

*) поз. 9... 13; 16; 23 смотрите ведомость деталей.

Ведомость расхода стали на элемент, кг

Марка элемента	Изделия арматурные: Арматура класса А-III, Гост 5781-82*					Арматура класса А-I				Всего	Изделия закладные: Арматура класса А-III, Гост 5781-82*		Прокат марки С235, Гост 19903-74*: б=6	б=8	Гост 8509-86: 150×5	Ду100	Всего	Общий расход
	ф6	ф8	ф10	ф12	Итого	ф6	ф8	ф10	Итого		ф8							
Подвал	–	418,5	275,6	969,4	1663,5	61,6	–	299,2	360,8	2024,3	4,2		3,8	–	20,5	22,6	51,1	2075,4
Пм4	6,3	10,9	6,3	–	23,5	–	3,1	–	3,1	26,6	0,4		4,4	1,6	–	–	6,4	33,0

Инв. № подл. | Подпись и дата | Взам. инв. №

Привязан:

Инв. №

Нач. отд.	Агранович	
Н. контр.	Зорин	
Гл. спец.	Зорин	
Зав. гр.	Фридланд	
Вед. ин.	Журавлева	
Провер.	Журавлева	
Разраб.	Личкатая	

708-64.91 КЖ

Хранилище заполнителей бетона вместимостью 6 тыс. куб. м с одним трактом загрузки и автоматизированной системой выдачи

Перегрузка подвал. Плита Пм4 Армирование спецификация

Стадия	Лист	Листов
Р	46	

Харьковский промстройниипроект

25208-03 48

Альбом 3

Схема расположения фундаментов под циклоны

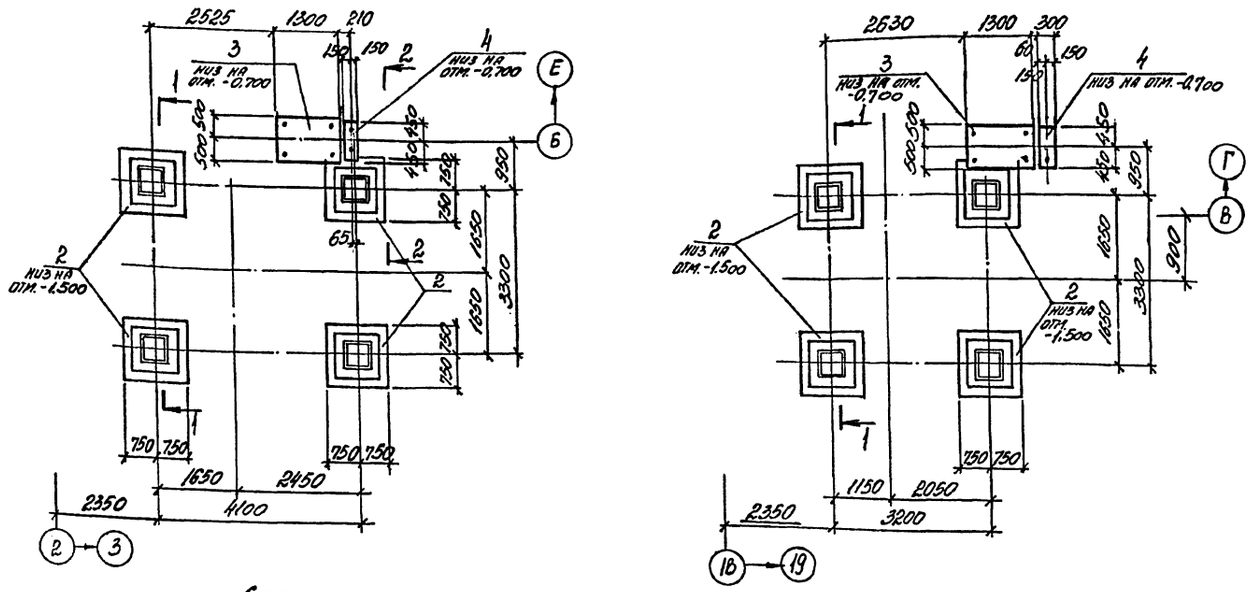

Спецификация к схеме расположения конструктивных элементов

Марка поз.	Обозначение	Наименование	Кол.	Масса ед., кг	Примечание
		Сборные ж.б. элементы			
1	708-64.91 КЖ.И-К5	Колонна К5	8	1300	
		Монолитные ж.б. элементы			
2	708-64.91 КЖ л.50	Фундамент Фм 6	8		
3	то же	то же Фм 7	2		
4.	"	" Фм 8	2		

Колонны при монтаже ориентировать по знаку ♦, согласно схеме.

Схема расположения колонн

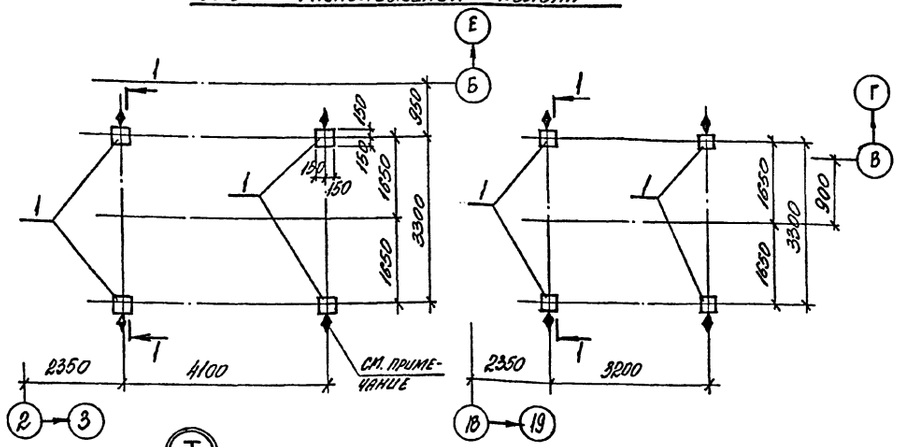

1-1

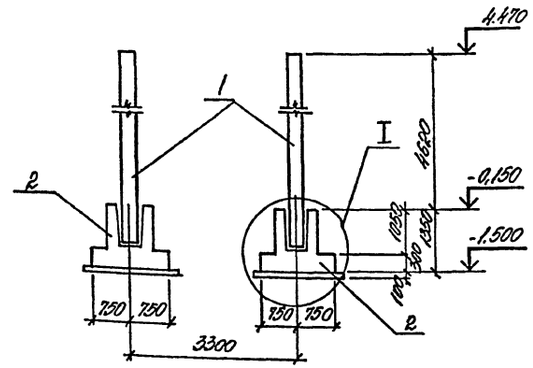

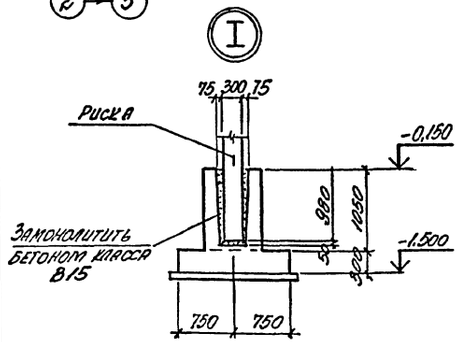

2-2

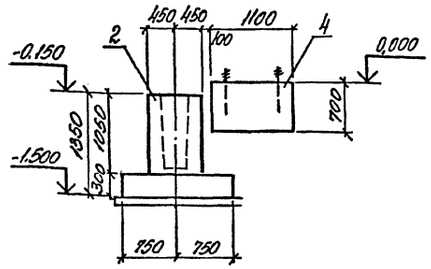

Нач. отд.	Агранович		708-64.91	КЖ
Н. контр.	Зорин			
Гл. спец.	Зорин			
Зав. гр.	Фридланд		Хранилище заполнителей бетона вместимостью 6 тыс. куб.м. с одним трактом загрузки и автоматизированной системой выдачи	Стадия: Р; Лист: 47; Листов:
Вед. инж.	Журавлева			
Провер.	Журавлева		Площадки под циклоны. Схема расположения конструктивных элементов.	Харьковский Промстройниипроект
Разраб.	Лучкатая			

Привязан

Инв. №

Инв. № под. | Подпись и дата | Взам. инв. №

25208-03 49

Альбом 3

Фм 1

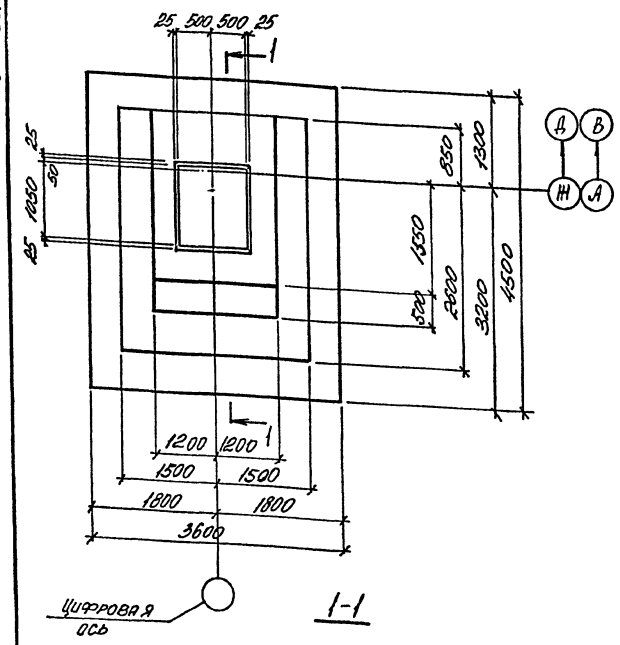

Фм 2

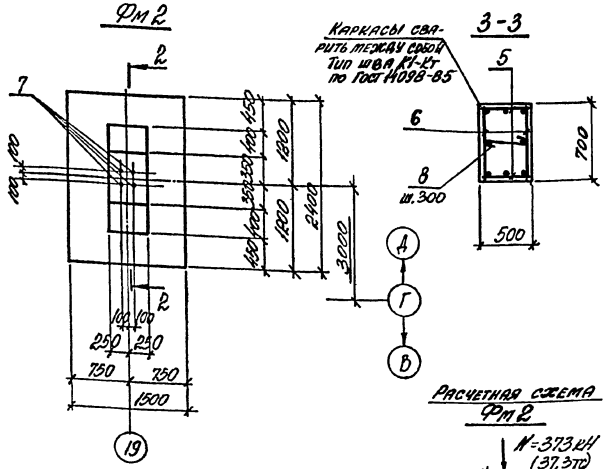

Расчетная схема Фм 2

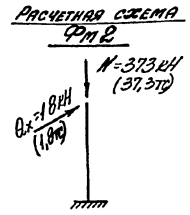

1-1

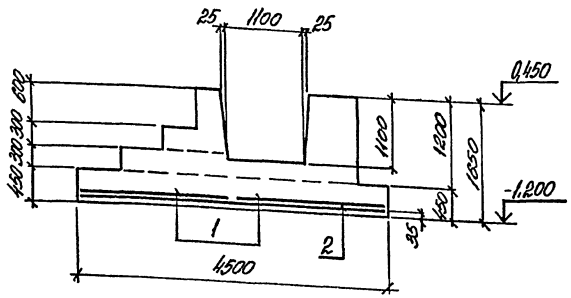

2-2

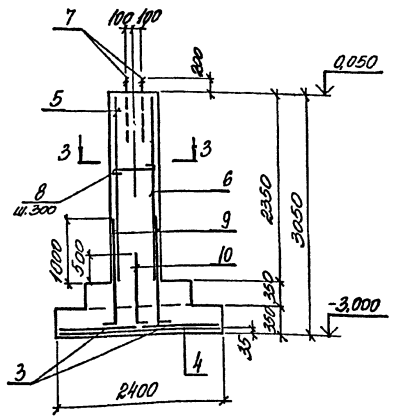

Схема раскладки сеток днища Фм 1

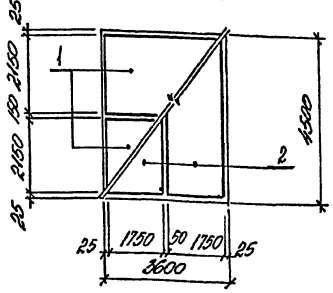

Расчетная схема Фм 1

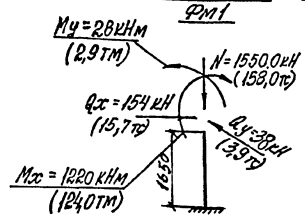

Mx и My приведены относительно центра подошвы фундамента

Схема раскладки сеток днища Фм 2

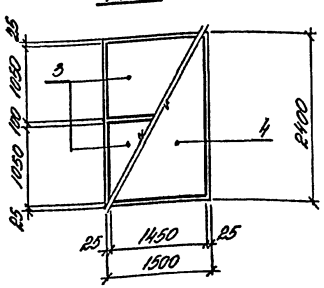

Ведомость деталей

поз.	Эскиз
8	450
9	100 1600
10	100 1100

Спецификация Фм 1 ; Фм 2

Форм.	Зона	Поз.	Обозначение	Наименование	Кол.	Примечание
				Фм 1		
				Сборочные единицы		
				Сетка арматурная		
		1	Гост 23279-85	2С $\frac{12АIII}{6АIII}$ 215х355 $\frac{75}{75}$	2	43,3
		2	то же	2С $\frac{12АIII}{6АIII}$ 175х445 $\frac{25}{75}$	2	44,5
				Материалы		
				Бетон класса В15	12,2	м3
				Фм 2		
				Сборочные единицы		
				Сетка арматурная		
		3	Гост 23279-85	1С $\frac{12АIII}{6АIII}$ 105х145 $\frac{125}{25}$	2	8,4
		4	708-64.91 КЖ.И-С61	С61	1	18,3
		5	708-64.91 КЖ.И-Кр22	Кр22	2	8,1
		6	708-64.91 КЖ.И-Кр23	Кр23	2	8,5
				Изделие закладное		
		7	Гост 24379.1-80	Болт 1.1м36х1120 Вст3пс2	4	10,9
				Детали		
		8*		ф6АI, Гост 5781-82*, l=550	10	0,12
		9*		ф16АIII, Гост 5781-82*, l=1700	4	2,7
		10*		ф16АIII, то же, l=1200	4	1,9
				Материалы		
				Бетон класса В15	2,3	м3

*) поз. 8...10 см. ведомость деталей

Ведомость расхода стали на элемент, кг

Марка элемента	Изделия арматурные									Изделия закладные			Общий расход
	Арматура класса								Всего	Прокат марки		Всего	
	А-III					А-I				Вст3пс2			
	Гост 5781-82*									Гост 24379.1-80			
	ф6	ф12	ф16		Итого	ф6		Итого		м36			
Фм 1	35,0	140,6	-		175,6	-		-	175,6	-		-	175,6
Фм 2	3,0	32,2	47,2		82,4	5,3		5,3	87,7	43,6		43,6	131,3

В расчетных схемах усилия с индексом x направлены вдоль цифровой оси.

Привязан:

Инв. №

Нач. отд.	Агранович	
Н. контр.	Зорин	
Гл. спец.	Зорин	
Зав. гр.	Фридланд	
Вед. инж.	Журавлева	
Провер.	Фридланд	
Разраб.	Лицкатая	
Рассчит.	Фридланд Демидова	

708-64.91 КЖ

Хранилище заполнителей бетона вместимостью 6 тыс. куб. м с одним трактом загрузки и автоматизированной системой выдачи

Стадия	Лист	Листов
Р	48	

Фундамент Фм 1 ; Фм 2

Харьковский промстройниипроект

25208-03 50

Альбом 3

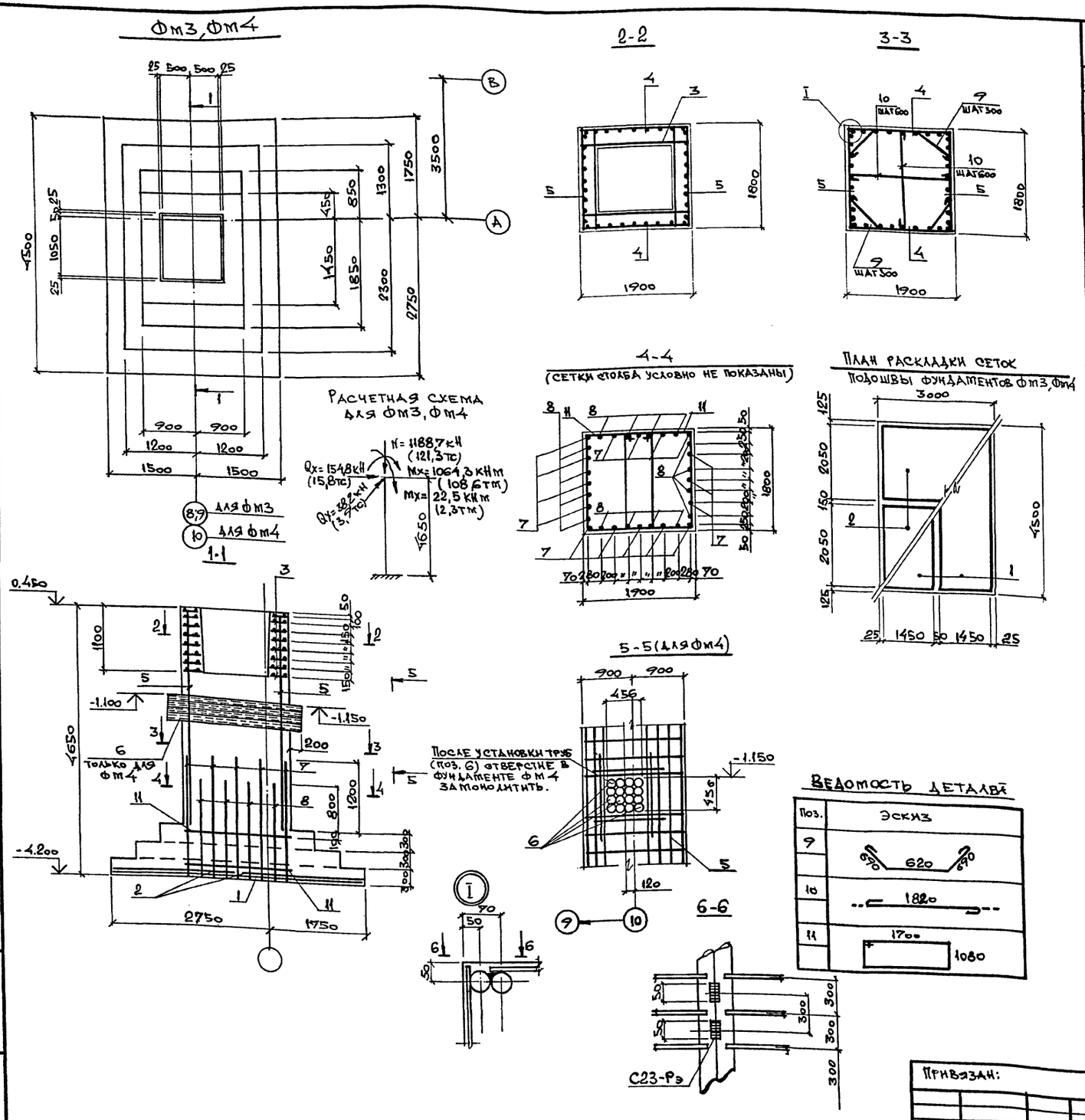

Формат	Зона	Поз.	Обозначение	Наименование	Кол. Фм3	Кол. Фм4	Примеч.
				Фм3, Фм4			
				Сборочные единицы			
				Сетки арматурные			
		1	1.410-3 вып. 1	1С 12А III/6А III 145×445	2	2	34,2
		2	то же	1С 12А III/8А III 205×295	2	2	32,9
		3	708-64.91 КЖ.И-С57	С 57	8	8	13,2
		4	КЖ.И-С60	С 60	2	2	64,7
		5	КЖ.И-С59	С 59	2	-	60,0
		5	КЖ.И-С58	С 58	-	2	62,1
				Изделия закладные			
		6	ГОСТ 3262-75*	Труба 100×4, l=2300	-	16	25,0
				Детали			
		7		Ф16А III, ГОСТ 5781-82*, l=2100	16	16	3,3
		8		Ф16А III, то же, l=1700	16	16	2,7
		9*		Ф8А I, -"-, l=2150	20	20	0,85
		10*		Ф8А I, -"-, l=2000	10	10	0,79
		11*		Ф8А I, -"-, l=5700	4	4	2,3
				Материалы			
				Бетон класса В15	19,7	19,7	м³

* Позиции 9, 10, 11 см. ведомость деталей.

Ведомость расхода стали на элемент, кг

Марка элемента	Изделия арматурные: Арматура класса А-I, ГОСТ 5781-82*: Ф8	Итого	Ф6	Ф8	Ф12	Ф16	Итого	Всего	Изделия закладные: Прокат марки, ГОСТ 3262-75*: Труба 100×4	Итого	Общий расход
Фм3	64,0	64,0	5,2	8,2	226,4	315,6	555,4	619,4	-	-	619,4
Фм4	63,8	63,8	5,2	8,2	226,4	320,0	559,8	623,6	400,0	400,0	1023,6

В расчетной схеме усилия с индексом „x" направлены вдоль цифровой оси, с индексом „y" - вдоль буквенной.

Ведомость деталей

Поз.	Эскиз
9	690 620 690
10	1820
11	1700 1080

Привязан:

Инв. №

Нач. отд.	Агранович	
Н. контр.	Зорин	
Гл. спец.	Зорин	
Зав. гр.	Фридланд	
Вед. инж.	Ломазова	
Провер.	Ломазова	
Разраб.	Белан	
Рассчит.	Ломазова	

708-64.91 КЖ

Хранилище заполнителей бетона вместимостью 6 тыс. куб. м с одним трактом загрузки и автоматизированной системой выдачи.

Стадия	Лист	Листов
Р	49	

Фундамент Фм3; Фм4

Харьковский Промстройниипроект

25208-03 51

Инв. № подл. | Подпись и дата | Взам. инв. №

Альбом 3

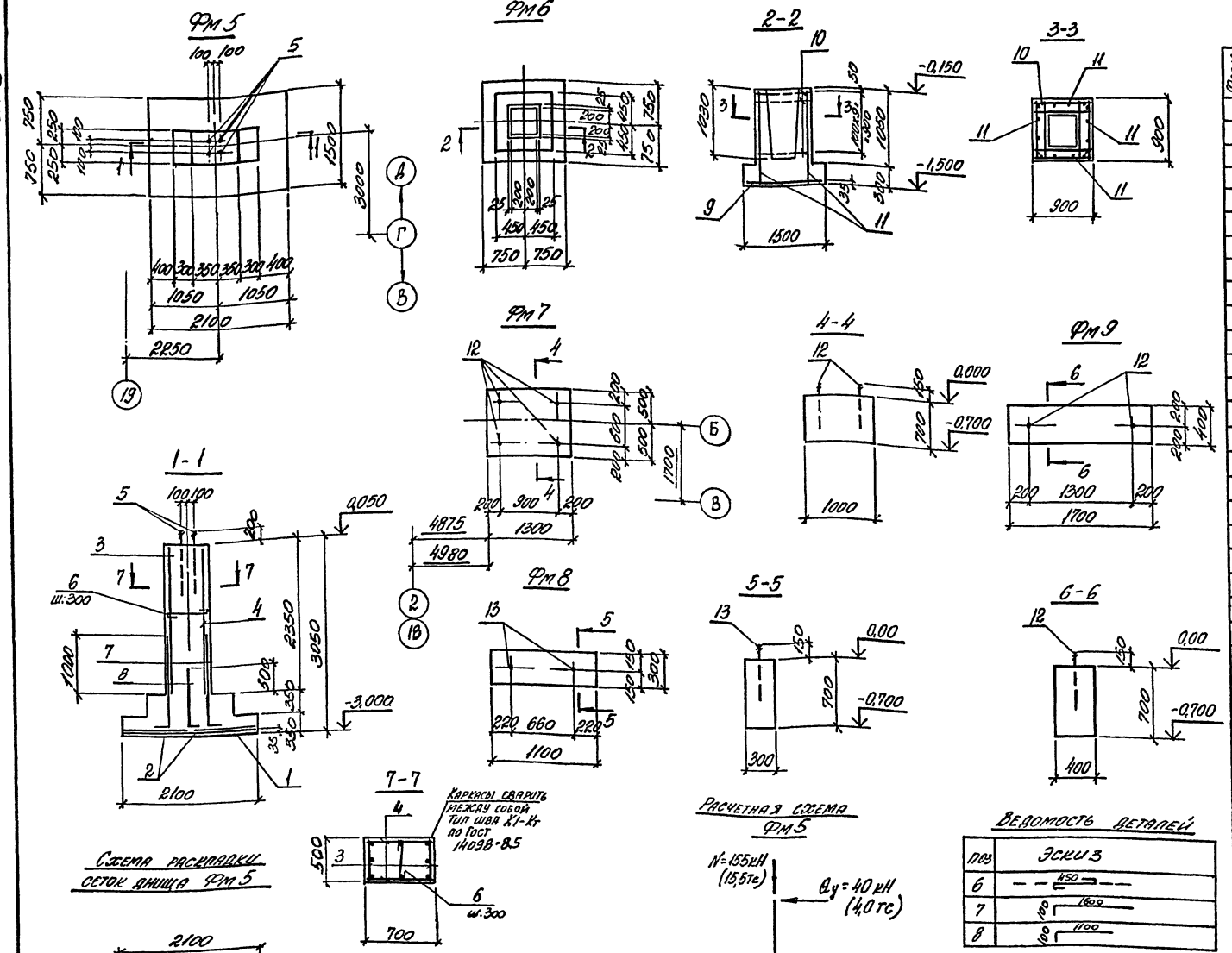

Спецификация Фм5... Фм9

Форм.	Зона	Поз.	Обозначение	Наименование	Кол.	Примечание
				Фм 5		
				Сборочные единицы		
				Сетка арматурная		
		1	Гост 23279-85	1С $\frac{12АIII}{6АIII}$ 145×205 $\frac{125}{25}$	1	14,2
		2	то же	1С $\frac{12АIII}{6АIII}$ 95×145 $\frac{125}{75}$	2	7,1
		3	708-64.91 КЖ.И-Кр22	Кр22	2	8,1
		4	708-64.91 КЖ.И-Кр23	Кр23	2	8,5
				Изделие закладное		
		5	Гост 24379.1-80	Болт 1.1м36×1120ВСт3пс2	4	10,9
				Детали		
		6*		ф6АI, Гост 5781-82*, l=550	10	0,12
		7*		ф16АIII, Гост 5781-82*, l=1700	4	2,7
		8*		ф16АIII, то же, l=1200	4	1,9
				Материалы		
				Бетон класса В15	2,2	м³
				Фм 6		
				Сборочные единицы		
				Сетка арматурная		
		9	Гост 23279-85	4С $\frac{10АIII-200}{10АIII-200}$ 145×145	1	14,3
		10	708-64.91 КЖ.И-С37	С37	10	2,8
		11	708-64.91 КЖ.И-Кр24	Каркас плоский Кр24	4	6,6
				Материалы		
				Бетон класса В15	1,2	м³
				Фм 7		
				Сборочные единицы		
		12	Гост 24379.1-80	Болт 1.1м16×600ВСт3пс2	4	1,13
				Материалы		
				Бетон класса В15	0,91	м³
				Фм 8		
				Сборочные единицы		
		13	Гост 24379.1-80	Болт 1.1м12×500ВСт3пс2	2	0,52
				Материалы		
				Бетон класса В15	0,23	м³
				Фм 9		
				Сборочные единицы		
		12	Гост 24379.1-80	Болт 1.1м16×600ВСт3пс2	2	1,13
				Материалы		
				Бетон класса В15	0,48	м³

*) поз. 6... 8 см. ведомость деталей
Привязку фундаментов Фм6, Фм8, Фм9 к осям здания смотрите на листе 4.

Ведомость расхода стали на элемент, кг

Марка элемента	Изделия арматурные: Арматура класса А-III, Гост 5781-82*: ф6	ф10	ф12	ф16	Итого	А-I: ф6	ф8	ф12	Итого	Всего	Изделия закладные: Прокат марки Вст3пс2, Гост 24379.1-80: М36		Всего	Общий расход
Фм 5	2,6		25,9	47,2	75,7	5,3			5,3	81,0	43,6		43,6	124,6
Фм 6		14,3			14,3		35,2	19,2	54,4	68,7				68,7

Привязан:

Инв. №

Нач. отд.	Агранович	
Н. контр.	Зорин	
Гл. спец.	Зорин	
Зав. гр.	Фридланд	
Вед. инж.	Журавлева	
Провер.	Фридланд	
Разраб.	Лучкатая	
Рассчит.	Журавлева	

708-64.91 КЖ

Хранилище заполнителей бетона вместимостью 6 тыс куб. м с одним трактом загрузки и автоматизированной системой выдачи

Стадия	Лист	Листов
Р	50	

Фундамент Фм5... Фм9

Харьковский промстройниипроект

25208-03 52

Альбом 3

Схема расположения конструктивных элементов

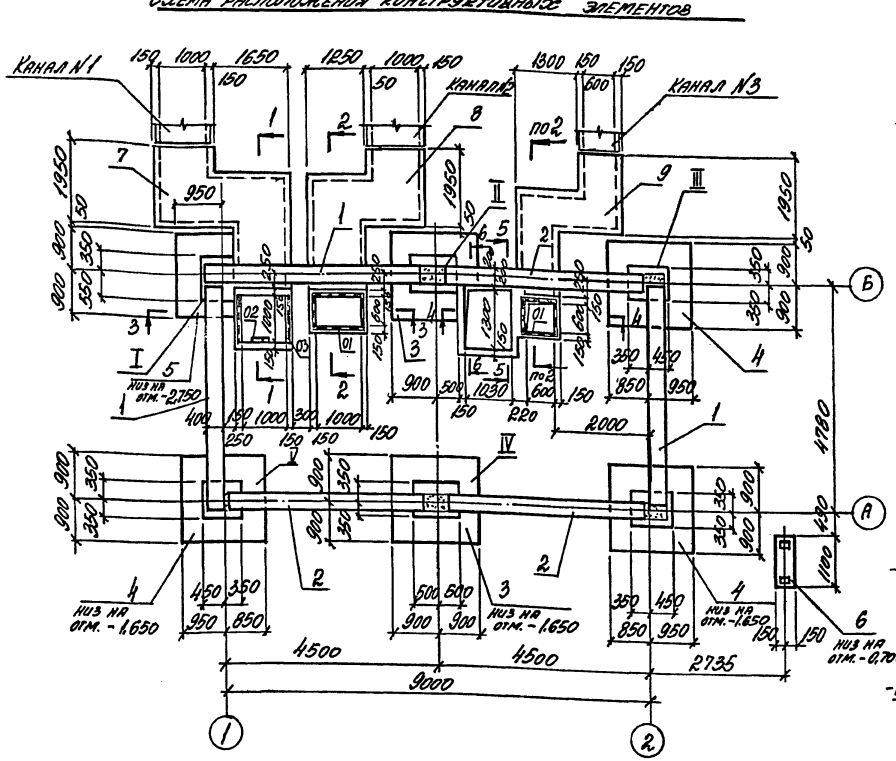

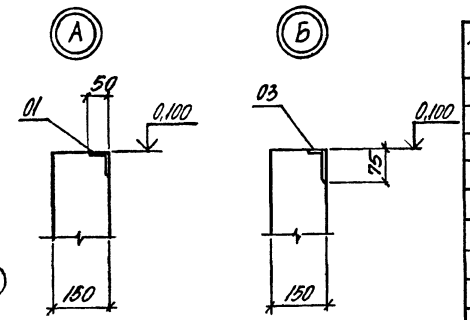

Спецификация к схеме расположения конструктивных элементов

Марка поз.	Обозначение	Наименование	Кол.	Масса ед.кг	Примечание
		Сборные ж.б. элементы			
1	1.415.1-2 Вып.1	Балка 3БР6-16АIIIВ	3	1000	
2	то же	3БР6-28АIIIВ	3	930	
		Монолитные ж.б. элементы			
3	708-64.91 ИИ л.53	Фундамент Фм 10	2		
4	то же	Фм 11	3		
5	"	Фм 12	1		
6	"	Фм 13	1		
7	708-64.91 ИИ л.58	Участок монолитный Ум 1	1		
8	то же	Ум 2	1		
9	"	Ум 3	1		

3-3

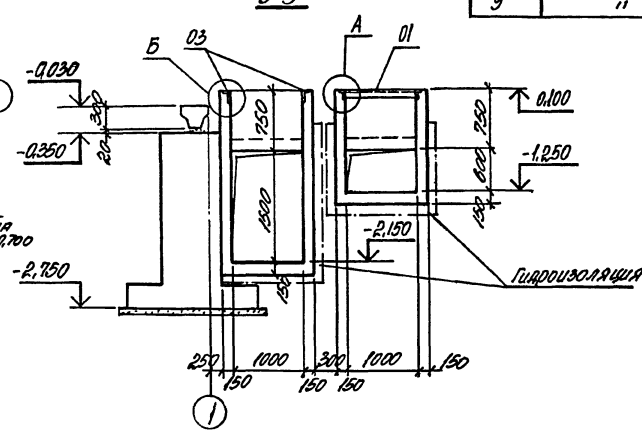

1-1

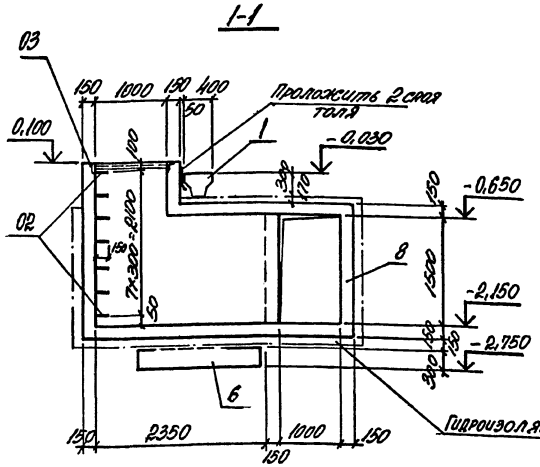

2-2

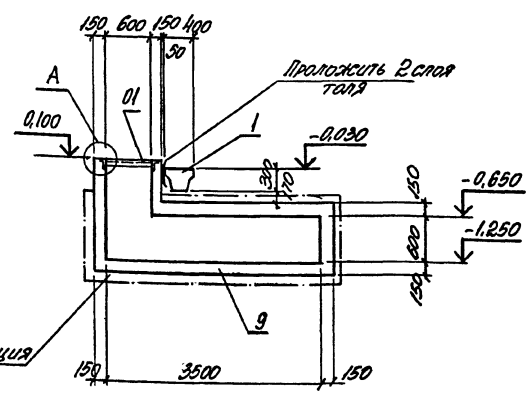

Привязан:

Инв. №

Нач.отд.	Атарянов		
Н.контр.	Зорин		
Гл.спец.	Зорин		
Зав.гр.	Фридлянд		
Рук.гр.	Журавлев		
Провер.	Журавлева		
Разраб.	Личагая		

708-64.91 ИИ

Хранилище запомпирлеро бетона вместимостью 6 тыс. куб. м с сухим трактом загрузки и автоматизированной системой выдачи

Стадия	Лист	Листов
Р	51	

Дентомещение
Схема расположений конструктивных элементов нижнего цикла
Разрез 1-1, 3-3

Харьковский промстройНИИпроект

Инв. № подл. | Подпись и дата | Взам. инв. №

Альбом 3

4-4

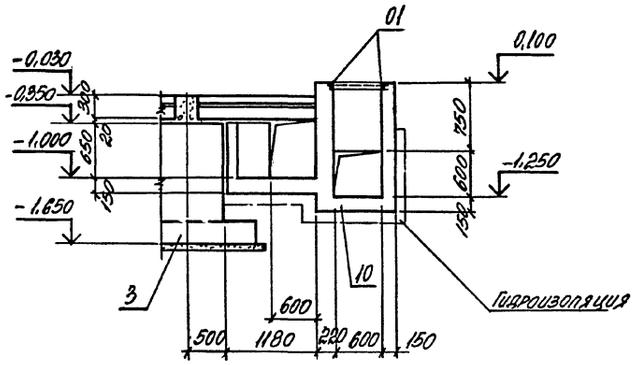

I

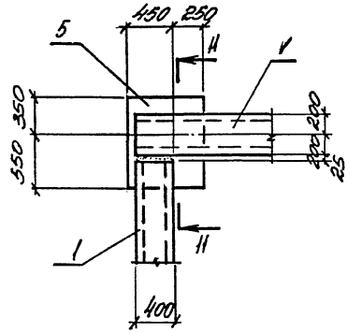

II

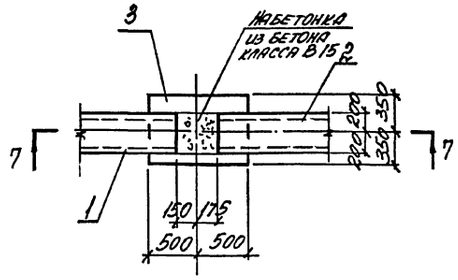

III

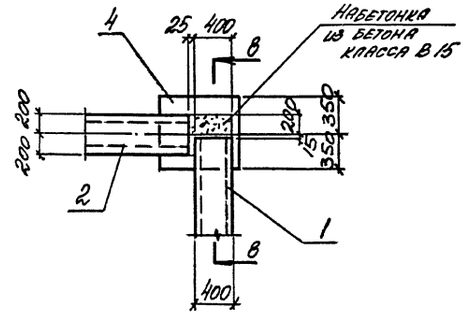

5-5

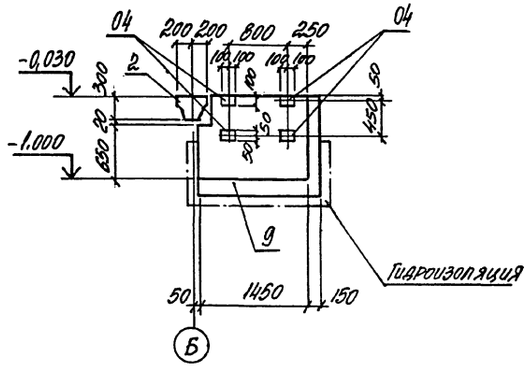

11-11

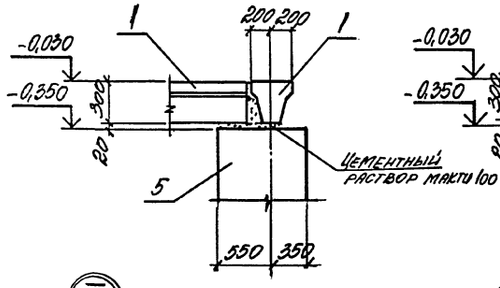

7-7

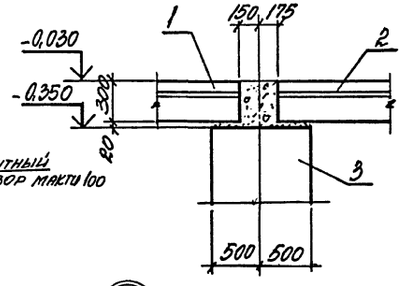

8-8

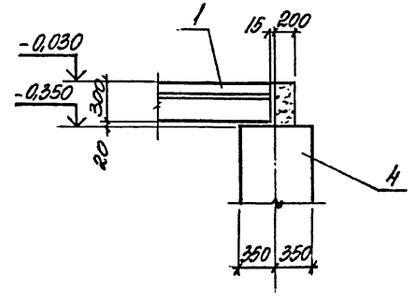

6-6

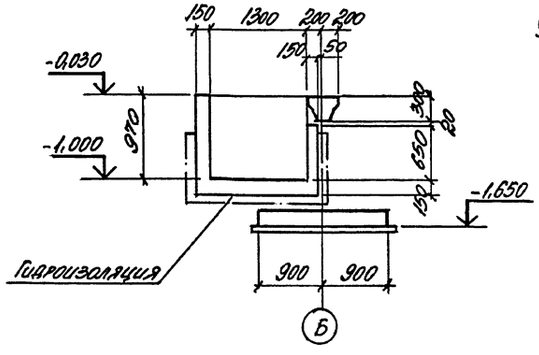

IV

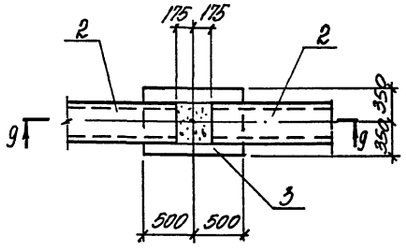

V

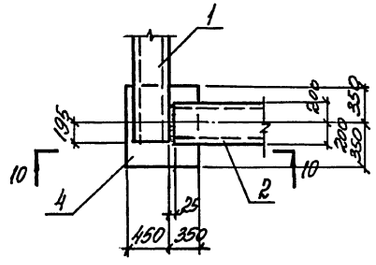

10-10

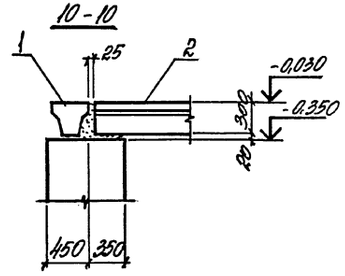

9-9

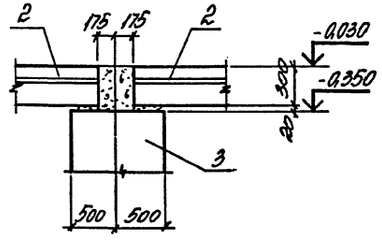

				708-64.91	ИН
Нач. отд.	Игранович				
Н. контр.	Зорин				
Гл. спец.	Зорин				
Зав. гр.	Фридлянд				
Вед. инж.	Журавлева				
Провер.	Журавлева				
Разраб.	Личагина				
Привязан:				Хранилище заполнителей бетона вместимостью 6 тыс. куб. м с одним трактом загрузки и автоматизированной системой выдачи	Стадия: Р; Лист: 52; Листов:
Инв. №				Вентпомещение. Разрез 4-4 ... 6-6. Узлы I ... II	Харьковский промстройниипроект

Инв. № подл. | Подпись и дата | Взам. инв. №

Альбом 3

Фм 10

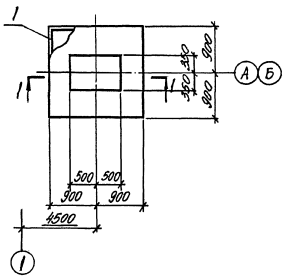

Фм 11

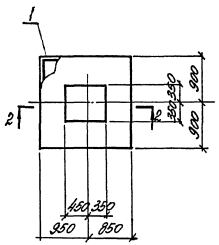

Фм 12

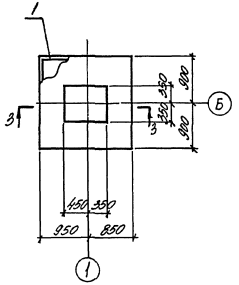

1-1

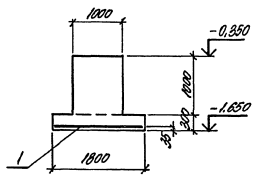

2-2

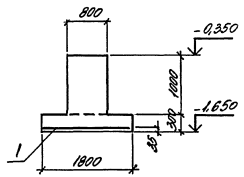

3-3

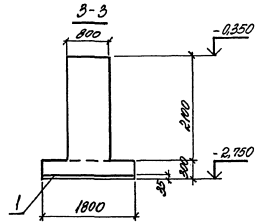

Фм 13

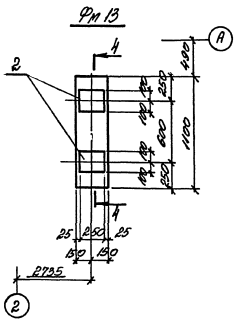

4-4

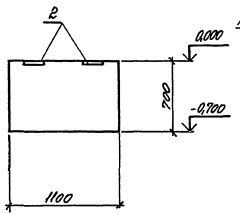

Расчетная схема Фм 10

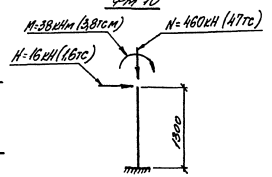

Спецификация Фм 10 ... Фм 13

Поз.	Обозначение	Наименование	Кол-во Фм 10	Фм 11	Фм 12	Фм 13	Примечание
		Сборочные единицы					
		Сетка арматурная					
1	ГОСТ 23279-85	Вр-II 175х175 7/7 / С-С	1	1	1		28,0
		Изделия закладные					
2	1.400-15 в.1	МН119-1				2	2,9
		Материалы					
		Бетон класса В15	1,67	1,53	2,15	0,23	м³

Ведомость расхода стали на элемент, кг

Марка элемента	Изделия арматурные, арматура класса А-III ГОСТ 5781-82* Ø12	Всего	Общий расход
Фм 10 ... Фм 12	28,0	28,0	28,0

		708-64.91	КЖС
Нач. отд.	Ярмолович		
Н. контр.	Зарин		
Гл. спец.	Зарин		
Зав. гр.	Фридланд		
Вед. инж.	Журавлева		
Пров. р.	Фридланд		
Разраб.	Лачинтев		
Рассчил	Фридланд		

Привязан:

Инв. №

Хранилище затвердителей бетона емкостью 63 м³ с одним трактом загрузки и двухматериальной системой выдачи

Вентпомещение Фундамент Фм 10 ... Фм 13

Стадия	Лист	Листов
Р	53	

ХАРЬКОВСКИЙ ПРОМСТРОЙНИИПРОЕКТ

Альбом 3

Схема расположения конструктивных элементов перекрытия на отм. 4.200

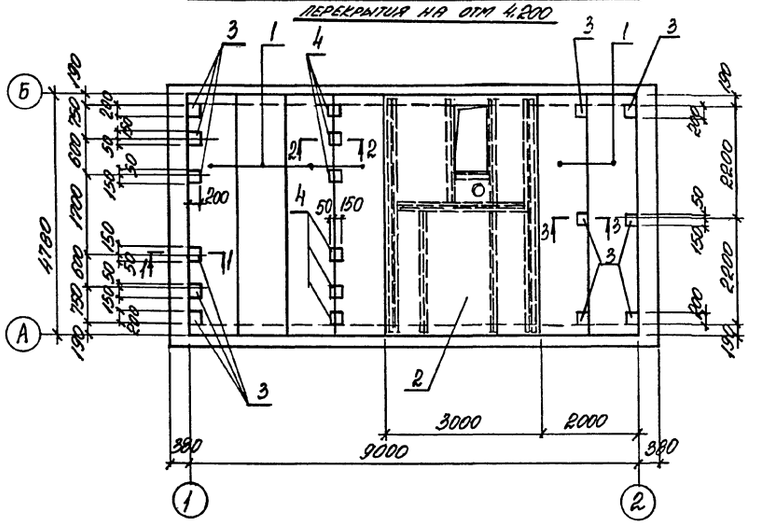

Схема расположения конструктивных элементов перекрытия на отм. 8.100

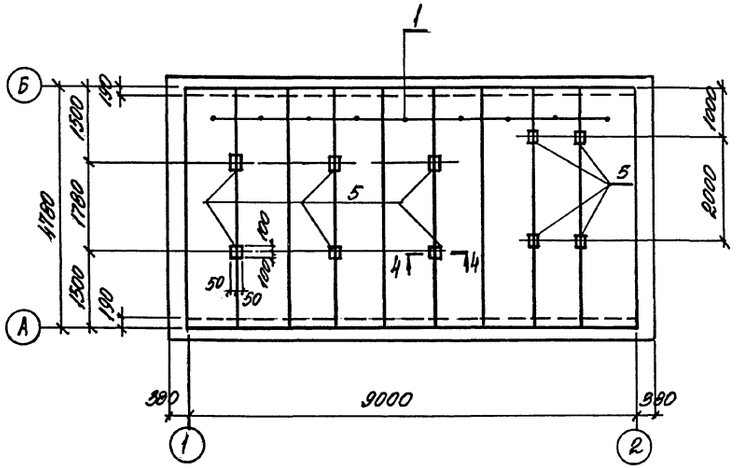

1-1

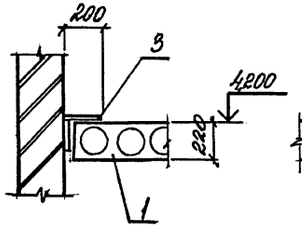

2-2

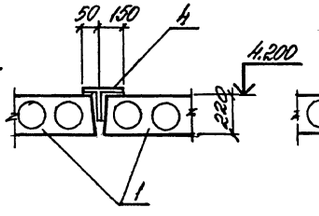

3-3

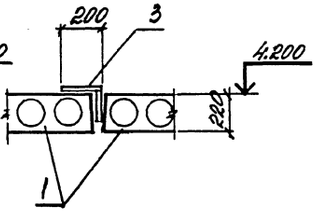

Пм5

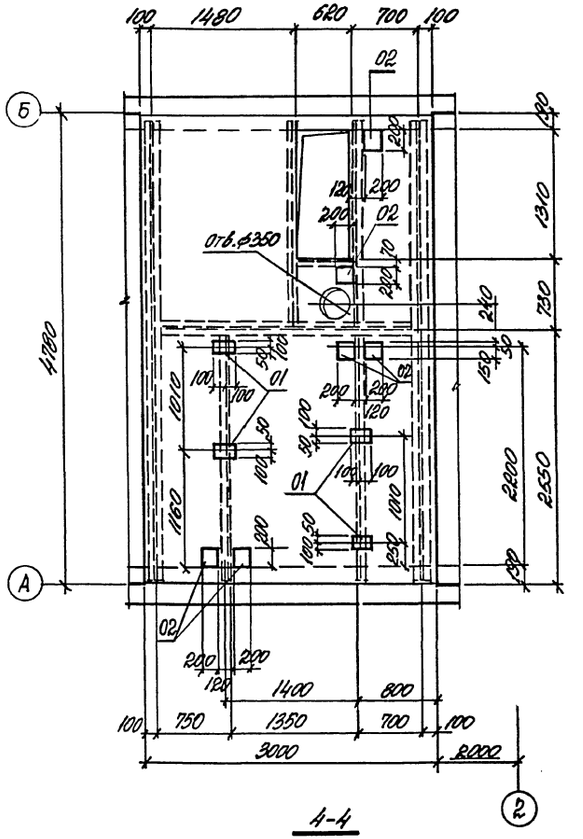

4-4

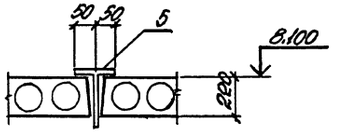

Спецификация к схеме расположения конструктивных элементов

Марка, поз	Обозначение	Наименование	Кол	Масса ед., кг	Примечание
		Перекрытие на отм. 4.200			
		Сборные ж.б. элементы			
1	1.141-1 Вып. 63	Плита ПК48.10-8АтVт	6	1400	
		Монолитные ж.б. элементы			
2		Плита Пм5	1		
		Изделие соединительное			
3	708-64.91. КЖ.Н-МС1	МС1	12	4,4	
4	708-64.91. КЖ.Н-МС2	МС2	6	4,4	
		Перекрытие на отм. 8100			
		Сборные ж.б. элементы			
1	1.141-1 Вып. 63	Плита ПК48.10-8АтVт	9	1400	
		Изделие соединительное			
5	708-64.91 КЖ.Н-МС3	МС3	10	5,8	

Нач. отд.	Агранович		708-64.91	КЖ.
Н. контр.	Зорин			
Гл. спец.	Зорин			
Зав. гр.	Фридланд		Хранилище заполнителей бетона вместимостью 6 тыс. куб. м с одним трактом загрузки и автоматизированной системой выдачи	Стадия: Р; Лист: 54; Листов:
Вед. ин.	Журавлева			
Провер.	Журавлева		Вентпомещение. Схема расположения конструктивных элементов на отм. 4200 и 8.100. Плита Пм5	Харьковский промстройниипроект
Разраб.	Лучкатая			

Привязан:

Инв. №

Подпись и дата

Взам. инв. №

25208-03 56

Альбом 3

Схема расположения нижних сеток

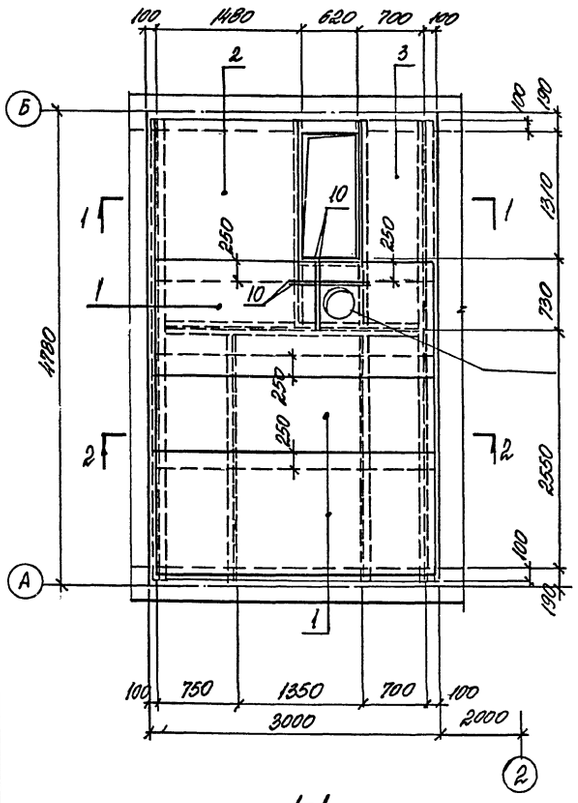

Схема расположения верхних сеток

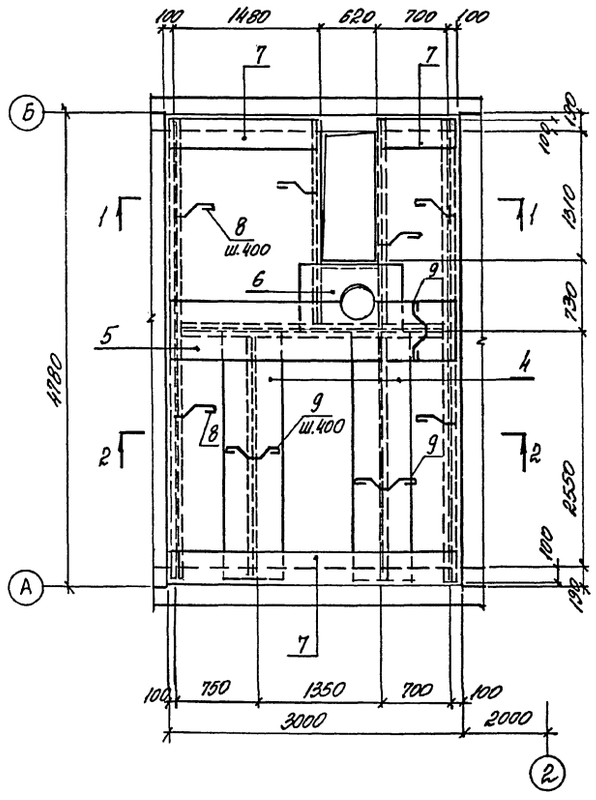

Спецификация арматуры Пм 5

Форм.	Зона	Поз.	Обозначение	Наименование	Кол.	Примечание
				Пм 5		
				Сборочные единицы		
				Сетка арматурная		
		1	Гост 23279-85	4С $\frac{8АIII-200}{6АIII-200}$ 125×295 $\frac{75}{25}$	3	12,32
		2	то же	4С $\frac{8АIII-200}{8АIII-200}$ 155×165 $\frac{75}{75}$	1	10,72
		3	"	3С $\frac{6АI-200}{8АIII-200}$ 75×155 $\frac{75}{75}$	1	3,75
		4	"	3С $\frac{6АI-200}{8АIII-200}$ 65×250 $\frac{50}{25}$	2	5,56
		5	"	3С $\frac{6АI-200}{8АIII-200}$ 65×295 $\frac{15}{25}$	1	6,47
		6	"	4С $\frac{8АIII-200}{6АIII-200}$ 70×125 $\frac{25}{50}$	1	3,07
		7	708-64.91 КЖ,И-С15	С15	5,2 п.м	1,4
				Изделие закладное		
		01	1.400-15 вып.1	МН113-6	4	1,9
		02	то же	МН117-6	6	2,4
				Детали		
		8*		ф8АI, Гост5781-82*, l=350	30	0,14
		9*		ф8АI, то же, l=650	24	0,26
		10		ф8АIII, Гост5781-82*, l=750	4	0,3
				Материалы		
				Бетон класса В15	1,26	м³

*) поз. 8, 9 смотрите ведомость деталей

Ведомость расхода стали на элемент, кг

Марка элемента	Изделия арматурные								Изделия закладные								Общий расход
	Арматура класса							Всего	Арматура класса			Прокат марки				Всего	
	А-III				А-I				А-III			С 235					
	Гост 5781-82*								Гост 5781-82*			Гост 19903-74*					
	ф6	ф8		Итого	ф8	ф6	Итого		ф8		Итого	б=6	б=8		Итого		
Пм 5	17,1	54,9		72,0	10,3	8,5	18,8	90,7	1,0		1,0	17,0	4,0		21,0	22,0	112,7

1-1

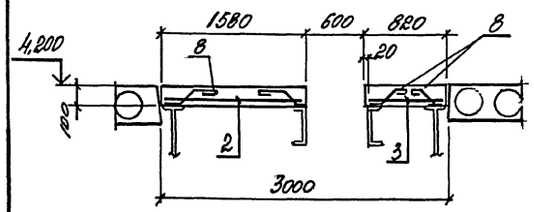

2-2

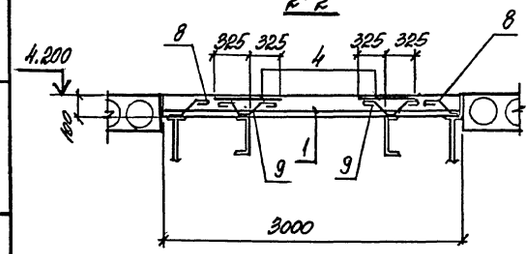

Ведомость деталей

Поз.	Эскиз
8	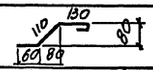
9	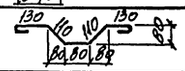

Нач. отд.	Агранович		708-64.91		КЖ
Н. контр.	Зорин				
Гл. спец.	Зорин		Хранилище заполнителей бетона вместимостью 6тыс. куб. м с одним трактом загрузки и автоматизированной системой выдачи	Стадия	Лист	Листов
Зав. гр.	Фридланд			Р	55	
Вед. ин.	Журавлева		Вентпомещение Плита монолитная Пм5 Армирование	Харьковский промстройниипроект		
Провер.	Журавлева					
Разраб.	Личкатая					

Привязан:

Инв. №

Подпись и дата

Взам. инв. №

25208-03 57

Альбом 3

Схема расположения каналов

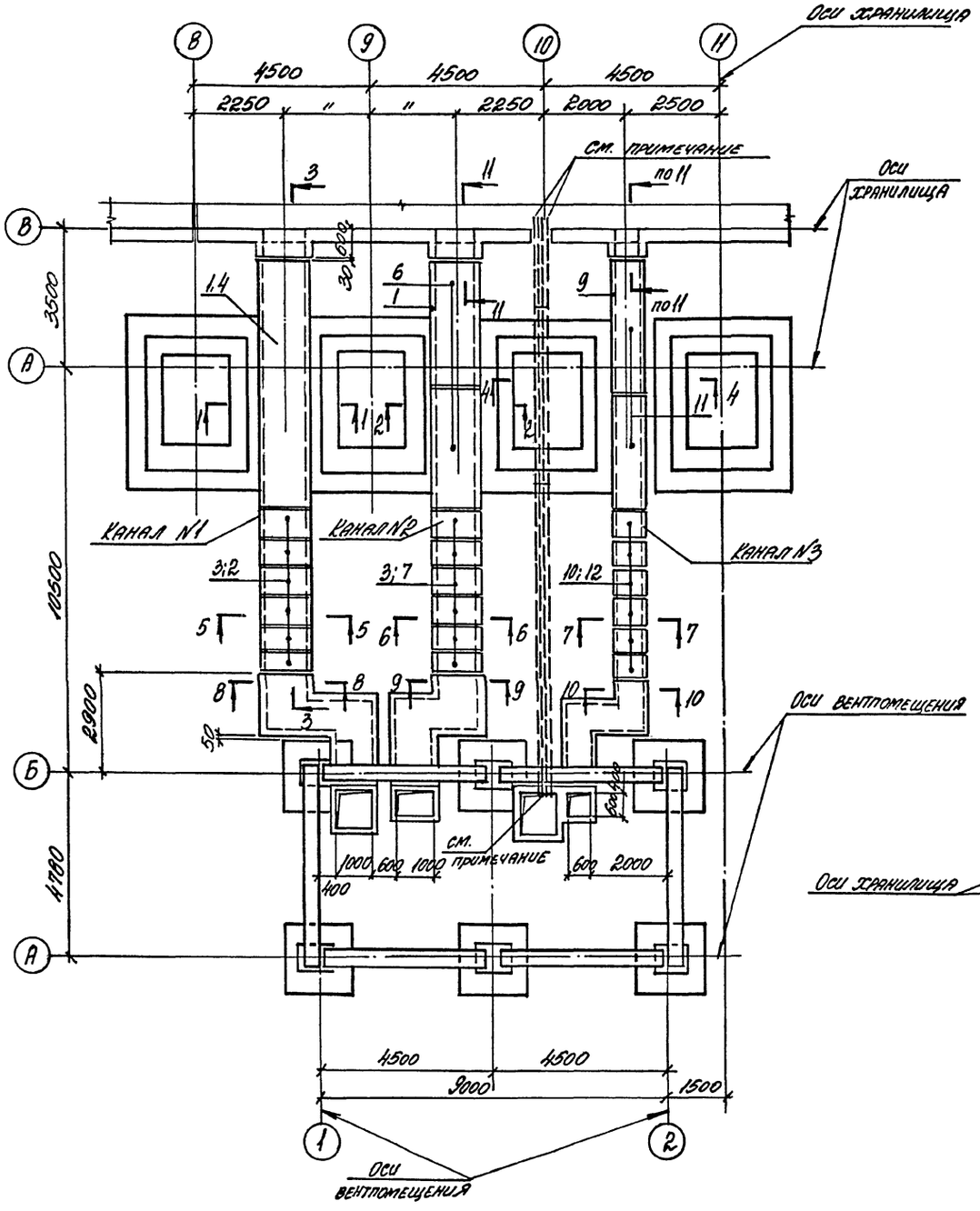

1-1

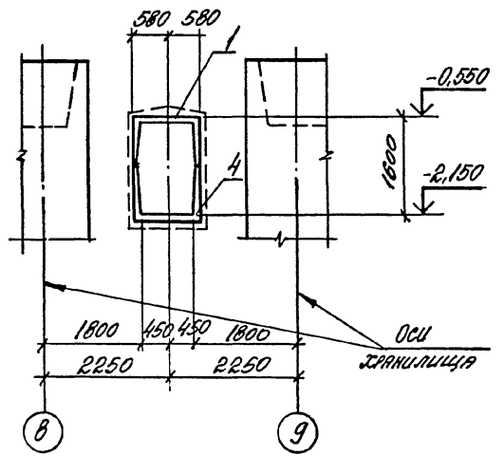

2-2

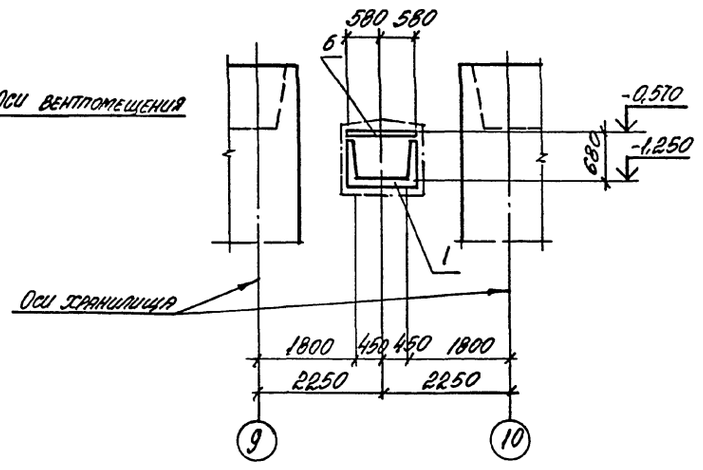

Спецификация к схеме расположения каналов

Марка, поз.	Обозначение	Наименование	Кол	Масса, ед., кг	Примечание
		Канал №1			
		Сборные ж.б. элементы			
1	3.006.1-2.87 в.1	Лоток Л7-5	1	2700	
2	то же	Л8-5	1	3900	
3	"	Л7д-5	6	350	
4	"	Л8д-5	6	500	
5	3.006.1-2.87 вып.3	Изделие соединительное МС1	26	2,9	
		Канал №2			
		Сборные ж.б. элементы			
1	3.006.1-2.87 вып.1	Лоток Л7-5	1	2700	
3	то же	Л7д-5	6	350	
6	3.006.1-2.87 вып.2	Плита П7-5	2	610	
7	то же	П7д-5	6	150	
		Канал №3			
		Сборные ж.б. элементы			
9	3.006.1-2.87 вып.1	Лоток Л5-8	1	2250	
10	то же	Л5д-8	6	280	
11	3.006.1-2.87 вып.2	Плита П5-8	2	410	
12	то же	П5д-8	6	100	

Перед обратной засыпкой пазух котлованов проложить асбестоцементные трубы для кабеля в количестве 40 шт. по чертежам Челябинского отделения ВНИПИ Тяжпромэлектропроекта.

После прокладки труб отверстия в стене приямка забетонировать

Нач. отд.	Агранович		
Н. контр.	Зорин		
Гл. спец.	Зорин		
Зав. гр.	Фридланд		
Вед. инж.	Журавлева		
Провер.	Журавлева		
Разраб.	Лучкатая		

Привязан:

Инв. №

708-64.91 КЖ

Хранилище заполнителей бетона вместимостью 6 тыс. куб. м с одним трактом загрузки и автоматизированной системой выдачи

Схема расположения каналов
Разрез 1-1; 2-2

Стадия	Лист	Листов
Р	56	

Харьковский промстройниипроект

Инв. № подл. | Подпись и дата | Взам. инв. №

Альбом 3

3-3

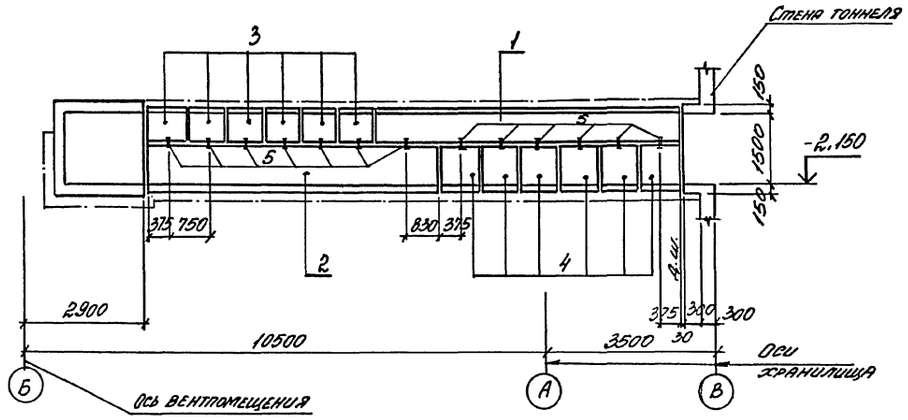

8-8

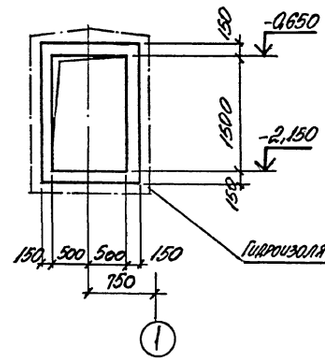

9-9

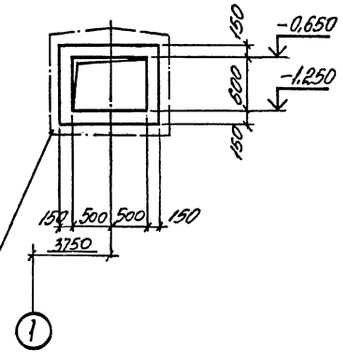

10-10

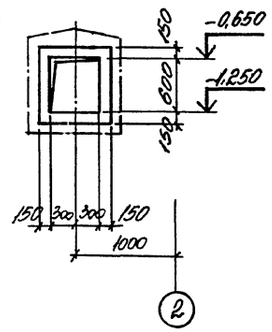

4-4

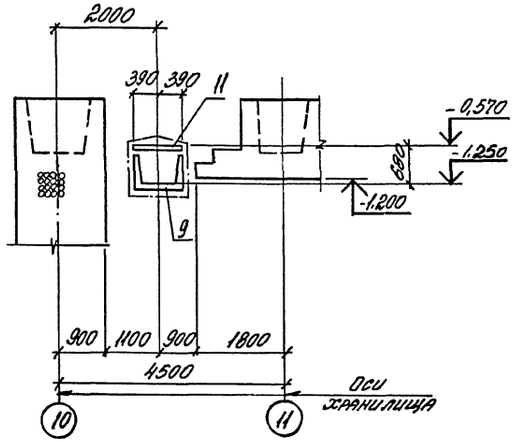

11-11

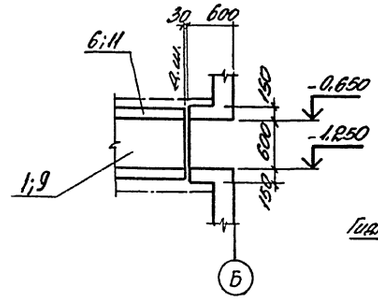

7-7

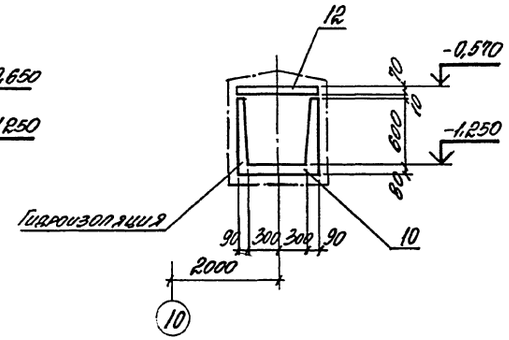

5-5

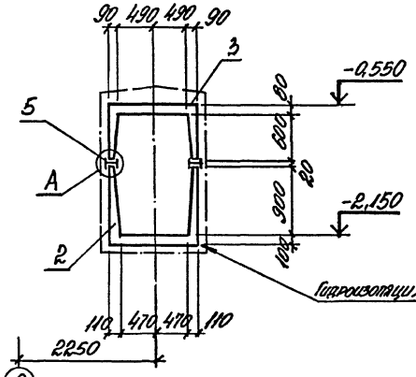

6-6

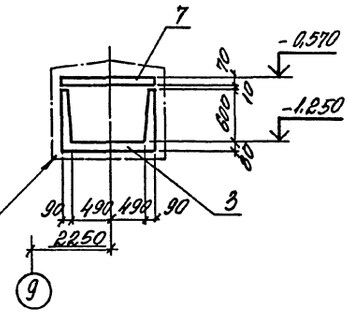

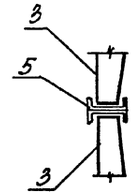

А

Привязан:

Инв. №

Нач. отд.	Аранович		
Н. контр.	Зорин		
Гл. спец.	Зорин		
Зав. гр.	Фриланд		
Вед. инж.	Журавлева		
Провер.	Журавлева		
Разраб.	Личкая		

708-64.91 КЖ

Хранилище заполнителей бетона вместимостью 6 тыс. куб.м с одним трактом загрузки и автоматизированной системой выдачи

Стадия	Лист	Листов
Р	57	

Схема расположения каналов. Разрез 3-3 ... 11-11

Харьковский промстройниипроект

Альбом 3

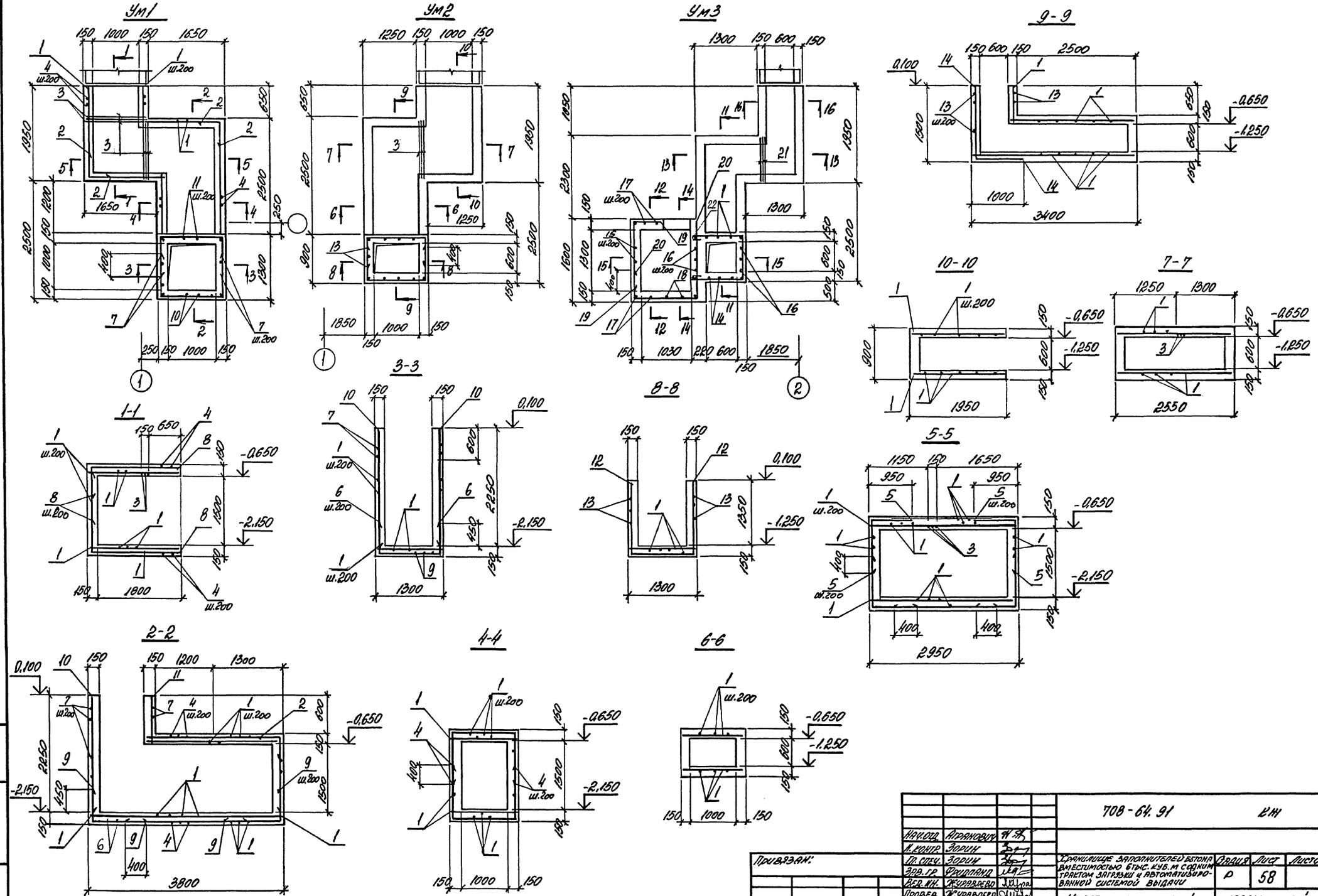

Нач.отд.	Агранович		708-64.91		КЖ
Н.контр.	Зорин				
Гл.спец.	Зорин		Хранилище заполнителей бетона вместимостью 6 тыс. куб.м с одним трактом загрузки и автоматизированной системой выдачи	Стадия	Лист	Листов
Зав.гр.	Фридланд			Р	58	
Вед.инж.	Журавлева					
Провер.	Журавлева		Участок монолитный Ум1... Ум3	Харьковский промстройниипроект		
Разраб.	Личкатая					

Привязан:

Инв. № подл. | Подпись и дата | Взам. инв.

25208-03 60

Альбом 3

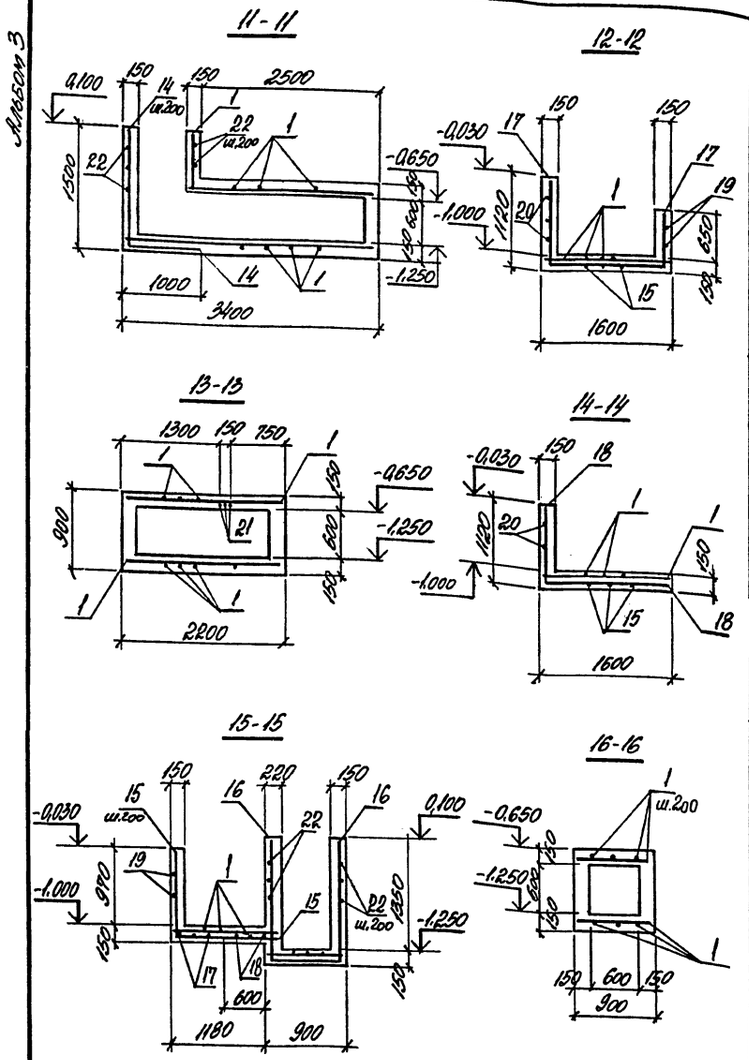

Ведомость деталей

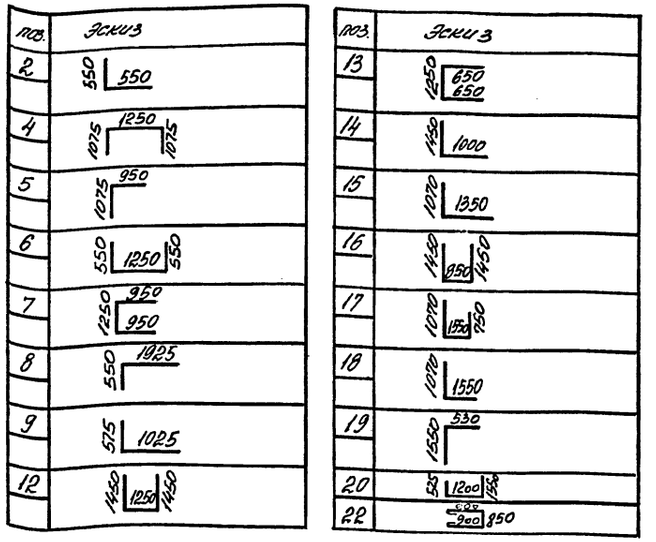

Спецификация Ум 1... Ум 3

Форм.	Зона	поз.	Обозначение	Наименование	Кол.	Примечание
				Ум 1		
				Сборочные единицы		
				Изделие закладное		
		02	708-64.91 КЖ.И-МН9	МН9	7	1,8
		03	3.400-6/76	МН 4-47	4	2,7
				Детали		
		1		ф6АIII, ГОСТ 5781-82*, l=п.м	184,0 п.м.	0,22
		2*		ф8АIII, ГОСТ 5781-82*, l=1100	16	0,43
		3		ф12АIII, ГОСТ 5781-82*, l=1250	6	1,11
		4*		ф8АIII, ГОСТ 581-82*, l=3400	13	1,3
		5*		ф8АIII, то же, l=2025	12	0,8
		6*		ф8АIII, " , l=2350	6	0,93
		7*		ф6АIII, ГОСТ 5781-82*, l=3150	16	0,70
		8*		ф8АIII, ГОСТ 5781-82*, l=2475	12	0,98
		9*		ф8АIII, то же, l=1600	12	0,63
		10		ф8АIII, " , l=2225	20	0,88
		11		ф6АIII, ГОСТ 5781-82*, l=700	6	0,16
				Материалы		
				Бетон класса В15	5,74	м3
				Ум 2		
				Сборочные единицы		
				Изделие закладное		
		01	3.400-6/76	МН 4-46	3,4 п.м	4,4
				Детали		
		1		ф6АIII, ГОСТ 5781-82*, l=п.м	129,5 п.м	0,22
		3		ф12АIII, ГОСТ 5781-82*, l=1250	3	1,11
		12*		ф8АIII, ГОСТ 5781-82*, l=4150	4	1,64
		13*		ф8АIII, то же, l=2550	11	1,0
		14*		ф8АIII, " , l=2450	6	0,97
				Материалы		
				Бетон класса В15	3,45	м3
				Ум 3		
				Сборочные единицы		
				Изделие закладное		
		01	3.400-6/76	МН 4-46	2,6 п.м	4,4
		04	1.400-15 8.1	МН 107-6	4	1,4
				Детали		
		1		ф6АIII, ГОСТ 5781-82*, l=п.м	112,0 п.м	0,22
		14*		ф8АIII, ГОСТ 5781-82*, l=2450	4	0,97
		15*		ф8АIII, то же, l=2420	7	0,96
		16*		ф8АIII, " , l=3750	4	1,48
		17*		ф8АIII, " , l=3370	3	1,33
		18*		ф8АIII, " , l=2620	4	1,03
		19*		ф6АIII, ГОСТ 5781-82*, l=[illegible]	4	0,46
		20*		ф6АIII, то же, l=3275	5	0,73
		21		ф12АIII, ГОСТ 5781-82*, l=850	3	0,75
		22*		ф8АI, ГОСТ 5781-82*, l=2650	7	1,05
				Материалы		
				Бетон класса В15	4,53	м3

*) поз 2; 4... 9; 12... 20; 22 см. ведомость деталей

Ведомость расхода стали на элемент, кг

Марка элемента	Изделия арматурные: Арматура класса А-III, ГОСТ 5781-82*: ф6	ф8	ф12	Итого	А-I: ф8		Итого	Всего	Изделия закладные: Арматура класса А-III, ГОСТ 5781-82*: ф8		А-I: ф16	Итого	Прокат марки С235, ГОСТ 19903-74*: δ=6	δ=8	Итого	ГОСТ 8509-86: L50×5	L75×7	Итого	Всего	Общий расход
Ум 1	53,0	76,0	6,7	135,7	–		–	135,7	1,2		12,6	13,8	–	–	–	–	9,6	9,6	23,4	159,1
Ум 2	28,7	23,4	3,3	55,4	–		–	55,4	2,0		–	2,0	–	–	–	12,9	–	12,9	14,9	70,3
Ум 3	60,9	24,6	2,3	87,8	7,4		7,4	95,2	2,0		–	2,0	3,6	1,6	5,2	10,0	–	10,0	17,2	112,4

Инв. № подл. | Подпись и дата | Взам. инв. №

Привязан:

Инв. №

Нач. отд.	Агранович	
Н. контр.	Зорин	
Гл. спец.	Зорин	
Зав. гр.	Фридланд	
Вед. инж.	Журавлева	
Провер.	Журавлева	
Разраб.	Личкатая	

708-64.91 КЖ

Хранилище заполнителей бетона вместимостью 6 тыс. куб. м с одним трактом загрузки и автоматизированной системой выдачи

Участок монолитный Ум 1... Ум 3. Спецификация.

Стадия	Лист	Листов
Р	59	

Харьковский промстройниипроект

25208-03 61

ПСм1; ПСм1-1 (зеркально чертежу)

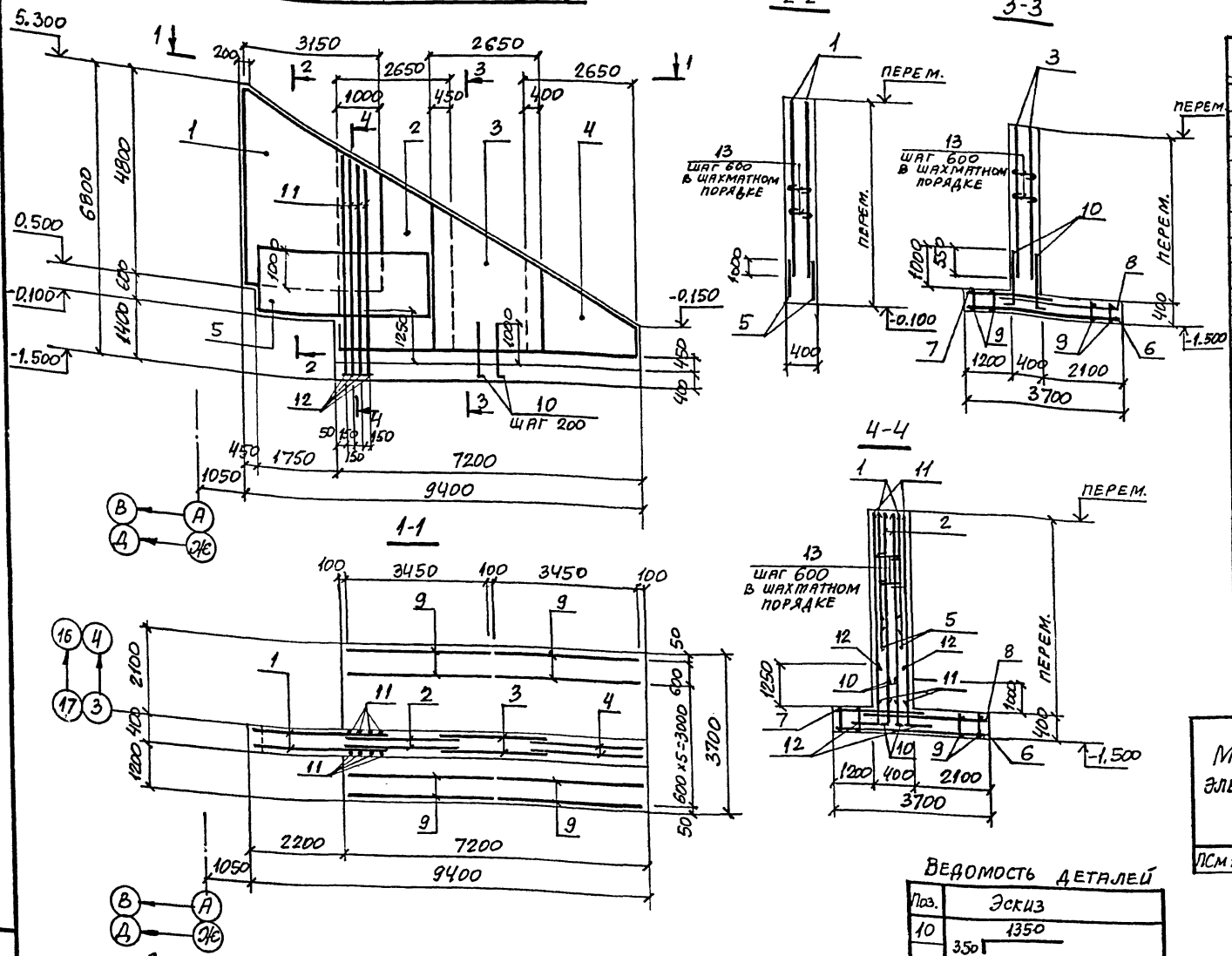

Спецификация ПСм1; ПСм1-1

Формат	Зона	Поз.	Обозначение	Наименование	Кол.	Примечание
				Сборочные единицы		
				Сетка арматурная		
		1	708-64.91 КЖ.И-С19	С19	2	159,4
		2	708-64.91 КЖ.И-С20... С22	С20	2	118,9
		3	То же	С21	2	80,8
		4	"	С22	2	28,1
		5	ГОСТ 23279-85	2С 16 AIII / 12 AIII – 155×385 25/75	2	76,2
		6	То же	2С 16 AIII / 8 AIII – 265×365	3	100,6
		7	"	2С 12 AIII / 8 AIII – 245×185	3	31,1
		8	"	2С 20 AIII / 8 AIII – 245×255 75/25	3	94,5
				Каркас плоский		
		9	708-64.91 КЖ.И-Кр11	Кр11	14	12,0
				Детали		
		10*		ф20 AIII, ГОСТ 5781-82*, ℓ=1700	74	4,2
		11		ф28 AIII, То же, ℓ=5000	8	24,2
		12*		ф28 AIII, " , ℓ=2300	8	11,1
		13*		ф6 AI, " , ℓ=400	196	0,09
				Материалы		
				Бетон класса В20	23,8	м³

*) Позиции 10; 12; 13 см. ведомость деталей.

Ведомость расхода стали на элемент, кг

Марка элемента	Изделия арматурные											Всего	Общий расход
	Арматура класса												
	A-III							A-I					
	ГОСТ 5781-82*												
	ф8	ф10	ф12	ф16	ф20	ф28	Итого	ф6	ф12		Итого		
ПСм1; ПСм1-1	126,6	130,8	271,6	830,5	556,5	182,4	2098,4	17,6	167,4		185,0	2383,4	2383,4

Ведомость деталей

Поз.	Эскиз
10	1350, 350
12	1600, 700
13	350

Схема расположения нижних сеток подошвы

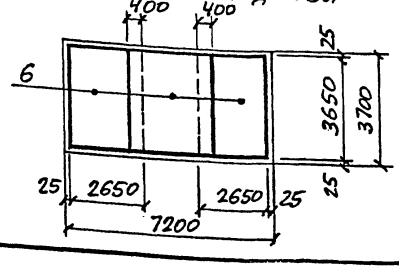

Схема расположения верхних сеток подошвы

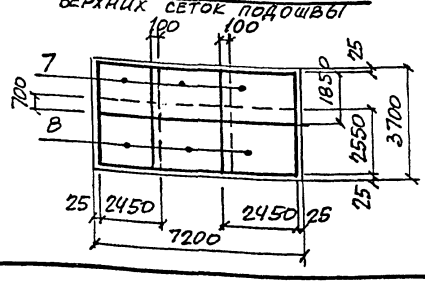

Привязан:

Инв. №

Инв. № подл. | Подпись и дата | Взам. инв. №

Нач. отд.	Агранович		
Н. контр.	Зорин		
Гл. спец.	Зорин		
Зав. гр.	Фридланд		
Вед. инж.	Ломазова		
Провер.	Ломазова		
Разраб.	Артеменко		
Рассчитал	Ломазова		

708-64.91 КЖ

Хранилище заполнителей бетона вместимостью 6 тыс. куб.м с двухниточным трактом загрузки и автоматизированной системой выдачи

Стадия	Лист	Листов
Р	60	

Подпорная стена ПСм1; ПСм1-1

Харьковский Промстройниипроект

Альбом 3

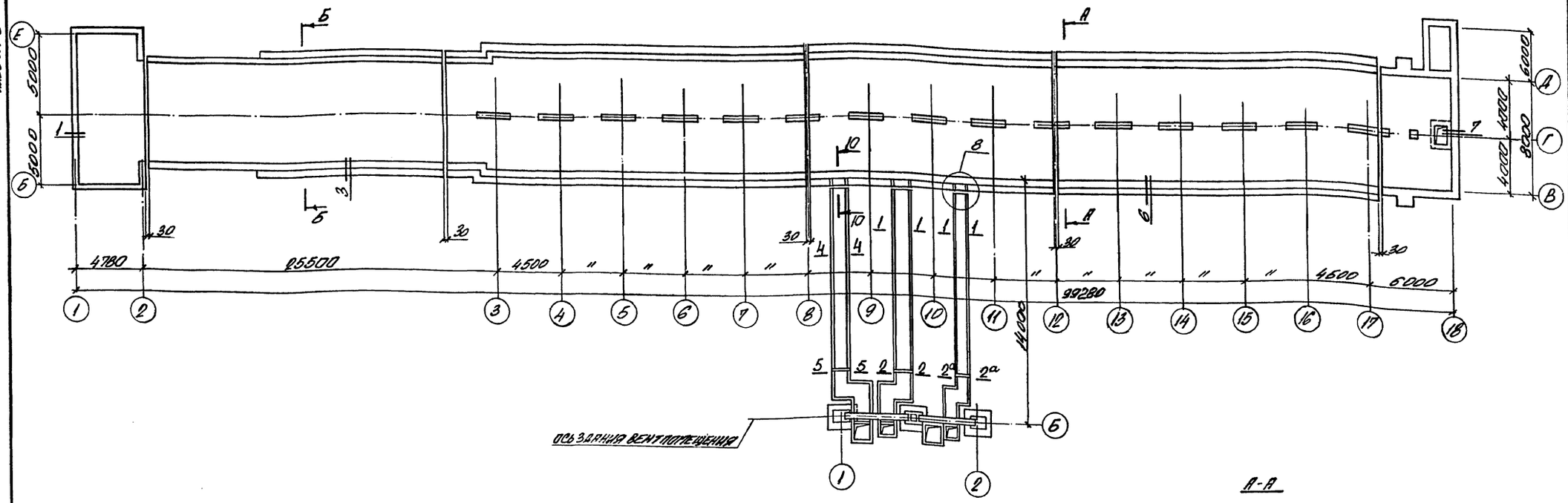

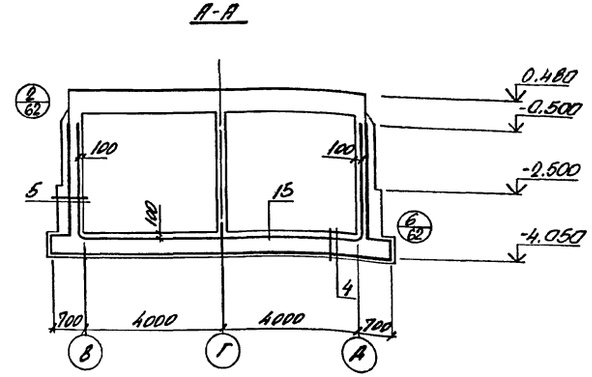

Указания по устройству гидроизоляции.

1. Гидроизоляция подземной части ниже отметки -0,5 м принята оклеечной битумной с кирпичной защитной стенкой. Гидроизоляционный ковер принят и 2-х слоев гидроизола на битумной мастике
2. Выше отметки -0.5 мм по всей площади соприкосновения конструкций с грунтом принята окрасочной битумной, состоящей из двух слоев горячего битума по холодной битумной грунтовке. Перед нанесением гидроизоляционного слоя основание очистить от грязи и пыли, огрунтовать разжиженым битумом или мастикой, а углы и грани оклеить полосами шириной 400 мм из стеклоткани или гидроизола.
Окрасочную битумную гидроизоляцию наносить в два слоя общей толщиной 3...4 мм после полного высыхания грунтовочного слоя.
Обратную засыпку сооружения производить мягким грунтом, не содержащим твердых включений
3. Работы по устройству гидроизоляции производить в соответствии с главой СНиП 3.04.01-87 „Изоляционные и отделочные покрытия."
4. Защитная кирпичная стенка от отм. -5.120 до отм. -2.500 выполняется толщиной 250 мм, выше 120 мм, в каналах высотой h=600 мм защитная кирпичная стенка выполняется толщиной 65 мм

Нач. отд.	Агранович		708-64.91 КЖ.И	
Н. контр.	Зорин			
Гл. спец.	Зорин		Хранилище заполнителей бетона вместимостью 6 тыс. куб. м с одним трактом загрузки и автоматизированной системой выдачи	Стадия: Р; Лист: 61; Листов:
Зав. гр.	Фридланд			
Вед. инж.	Ломазова			
Провер.	Фридланд		Схема гидроизоляции подземных конструкций	Харьковский промстройниипроект
Разраб.	Соколова			

Привязан:

Инв. №

Инв. № подл. | Подпись и дата | Взам. инв. №

25208-03 63

Альбом 3

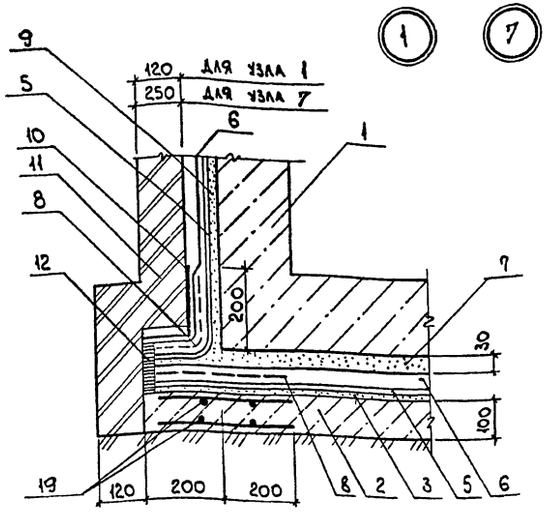

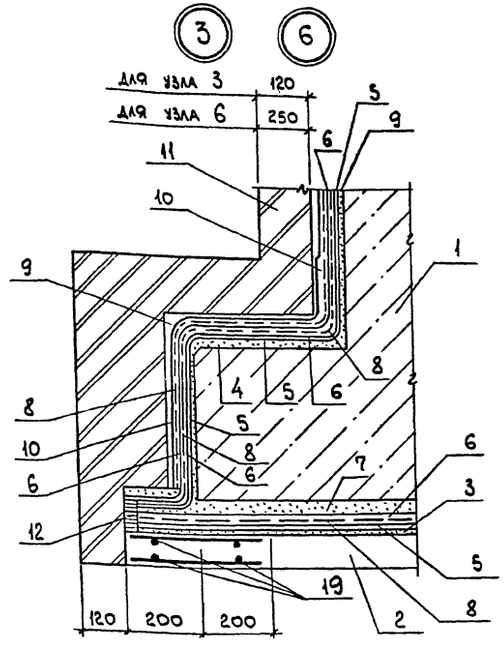

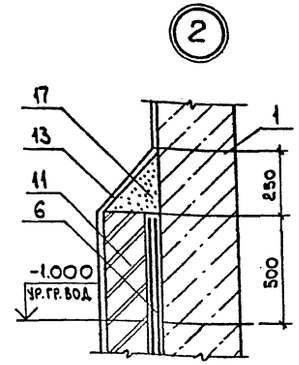

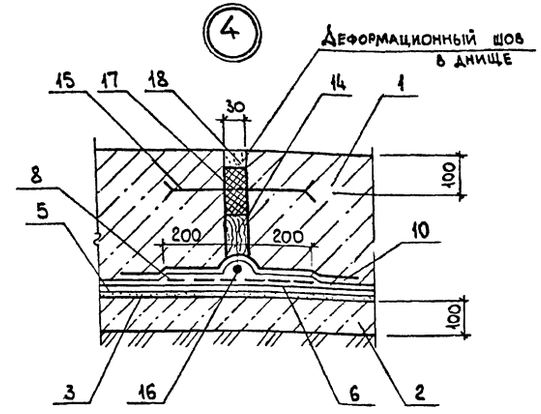

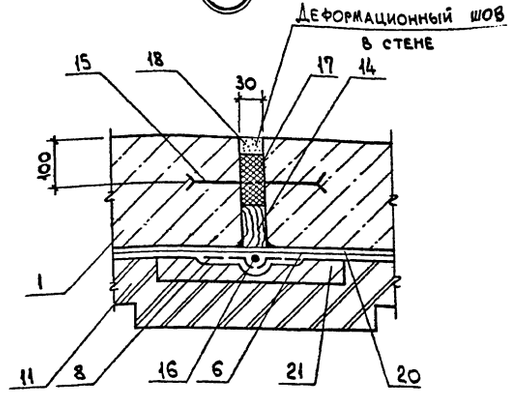

Б-Б

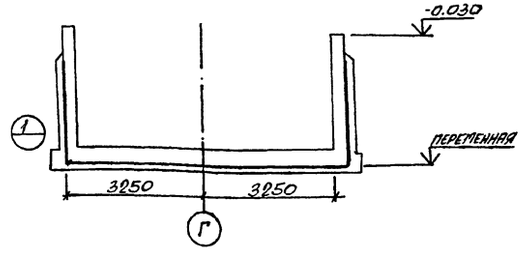

Условные обозначения

1. Изолируемая конструкция.
2. Подготовка из бетона класса В3,5 -100 мм.
3. Цементная стяжка - 20 мм.
4. Цементная стяжка - 10-15 мм.
5. Битумная грунтовка.
6. Оклеечная гидроизоляция.
7. Защитная стяжка из цементного раствора М100.
8. Стеклоткань.
9. Затирка цементным раствором М100.
10. Дополнительный слой гидроизоляции.
11. Защитная стенка из красного кирпича М75 на цементном растворе М50.
12. Битумная шпонка.
13. Окраска битумом за 2 раза.
14. Просмоленная доска, обернутая рубероидом.
15. Компенсатор (изделие закладное МН6).
16. Жгут пакли, пропитанный битумом - 100 мм.
17. Битумная мастика.
18. Зачеканка цементным раствором.
19. Сетка арматурная С54.
20. Грунтовка битумная холодная.
21. Защитный слой из бетона класса В3,5
22. Выравнивающий слой из цементного раствора состава 1:3 по уклону, $\delta min = 20$ мм
23. Битумная мастика с наполнителем.
24. Стеклоткань, пропитанная битумом
25. Пригрузка из бетона класса В3,5.
26. Оцинкованная сталь.
27. Защитный слой из цементного раствора состава 1:3, $\delta min = 30$ мм
28. Защитный слой из цементного раствора состава 1:3, $\delta min = 20$ мм.
29. Выравнивающий слой из цементного раствора состава 1:3 - 20 мм.
30. Сетка арматурная С27.
31. Сетка арматурная С28.
32. Цементный раствор кладки.
33. Подготовка из бетона класса В3,5 - 100 мм.

Ведомость расхода стали на гидроизоляцию, кг

Марка элемента	Изделия арматурные			Изделия закладные			Общий расход
	Арматура класса А-I			Прокат марки Ст, ГОСТ 14918-80*			
	ГОСТ 5781-82*			ГОСТ 19904-74*			
	Ф6	Ф8	Итого	-1,5х300	-1,0х240	Итого	
Узлы и сечения	810		810	196,0	49,0	245,0	1055,0
Плита Пм1 (шт.4)	-	33,6	33,6	-	-	-	33,6
Плита Пм2 (шт.2)	-	13,2	13,2	-	-	-	13,2

				708-64.91 КЖ	
Нач.отд.	Атрашович				
Н.контр.	Зорин				
Гл.спец.	Зорин			Хранилище заполнителей бетона вместимостью 6 тыс.куб.м с отдельным трактом загрузки и автоматизированной системой выдачи	Стадия: Р; Лист: 62; Листов:
Зав.гр.	Фридланд				
Вед.инж.	Ломазова				
Провер.	Фридланд			Схема гидроизоляции подземных конструкций. Узел 1...7.	Харьковский Промстройниипроект
Разраб.	Белан				

Привязан:

Инв. № подл. | Подп. и дата | Взам. инв. №

Альбом 3

1-1

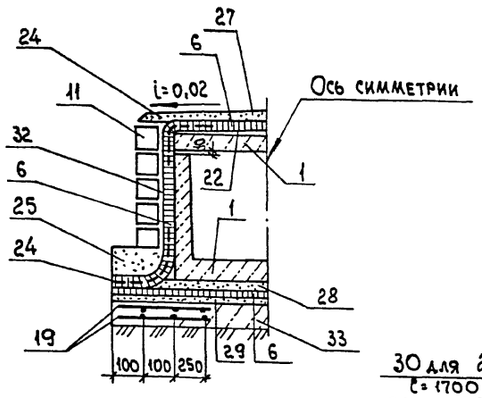

2-2; 2а-2а

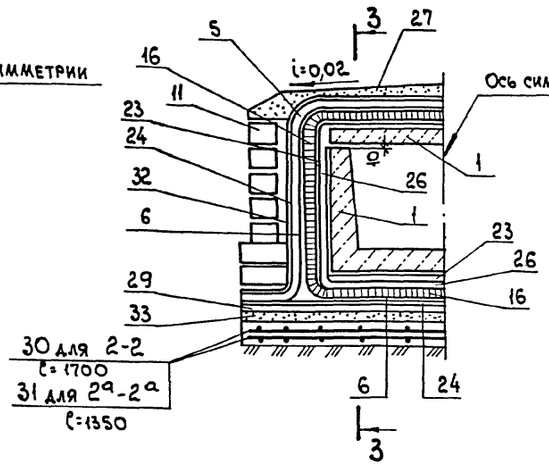

3-3

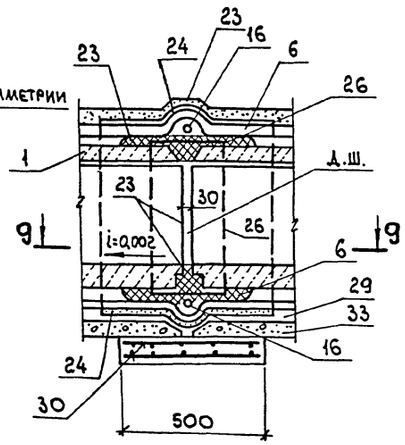

4-4

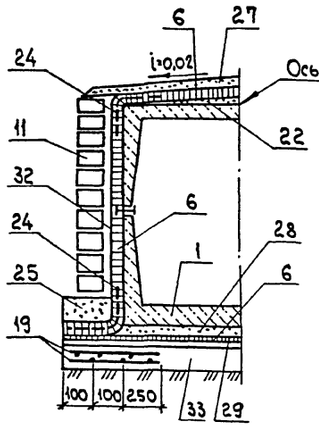

5-5

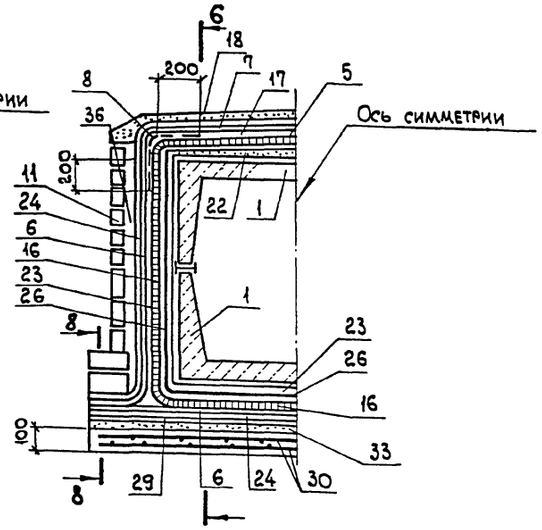

6-6

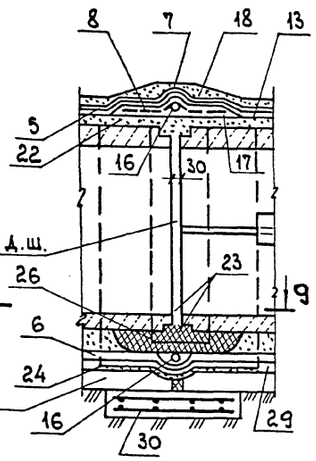

7-7

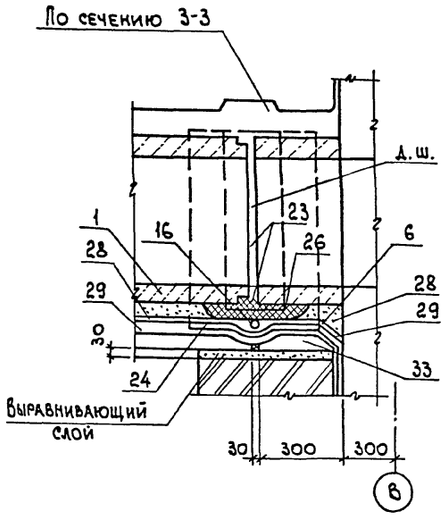

10-10

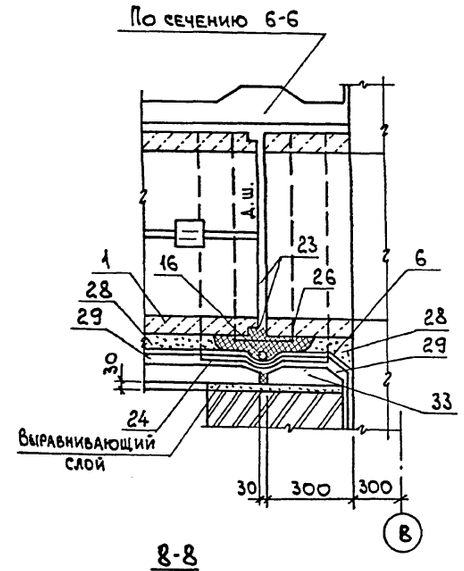

9-9

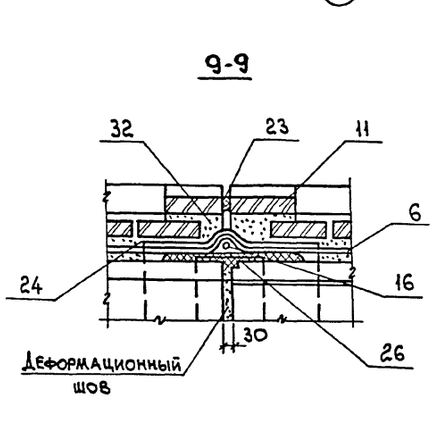

8-8

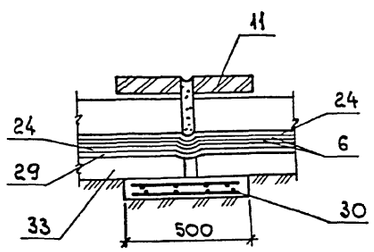

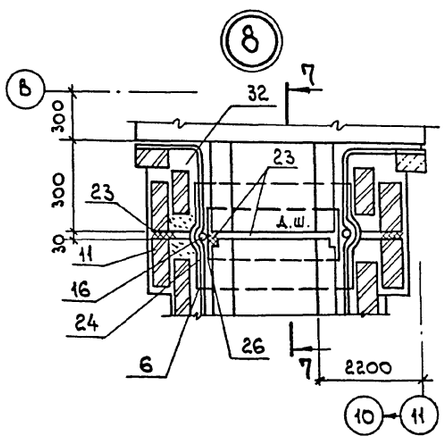

Спецификация к схеме гидроизоляции

Формат	Зона	Поз.	Обозначение	Наименование	Кол.	Примеч.
				Узлы и сечения		
				Сборочные единицы		
		19	708-64.91.КЖ.И-С54	Сетка арматурная С54	620,0 п.м.	1,3
		15	708-64.91.КЖ.И-МН6	Изделие закладное МН6	56,5 п.м.	3,5
				Детали		
		26	ГОСТ 14918-80*	Оцинкованная сталь	25,6 п.м	19
				Плита Пм 1 (шт. 4)		
				Сборочные единицы		
		30	708-64.91.КЖ.И-С27; С28	Сетка арматурная С27	2	4,2
				Материалы		
				Бетон класса В 7,5	0,32	м³
				Плита Пм 2 (шт. 2)		
				Сборочные единицы		
		31	708-64.91.КЖ.И-С27; С28	Сетка арматурная С28	2	3,3
				Материалы		
				Бетон класса В 7,5	0,26	м³

Ведомость расхода стали смотрите лист 62.

Нач.отд.	Агранович	
Н.контр.	Зорин	
Гл.спец.	Зорин	
Зав.гр.	Фридланд	
Вед.инж.	Ломазова	
Провер.	Фридланд	
Разраб.	Соколова	

Привязан:

Инв.№

708-64.91.КЖ

Хранилище заполнителей бетона вместимостью 6 тыс. куб.м с одним трактом загрузки и автоматизированной системой выдачи

Схема гидроизоляции подземных конструкций. Сечение 1-1 ... 10-10. Узел 8.

Стадия	Лист	Листов
Р	63	

ХАРЬКОВСКИЙ ПРОМСТРОЙНИИПРОЕКТ

Инв.№подл. | Подп. и дата | Взам.инв.№

25208-03 65

Альбом 3

Расчетные схемы в поперечном направлении

Рама по оси 5;7;10;13;15

Схема №1

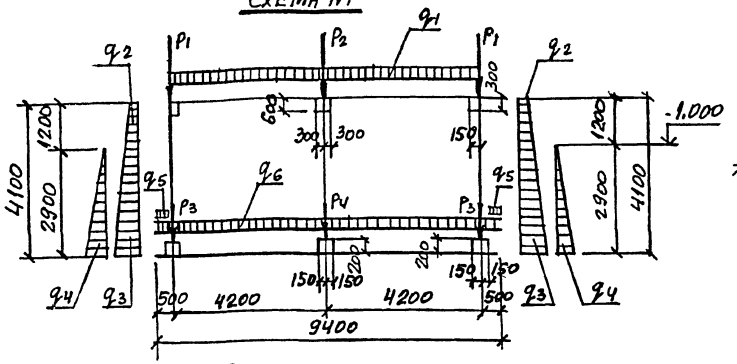

Рама по оси 5;7;10;13;15

Схема №2

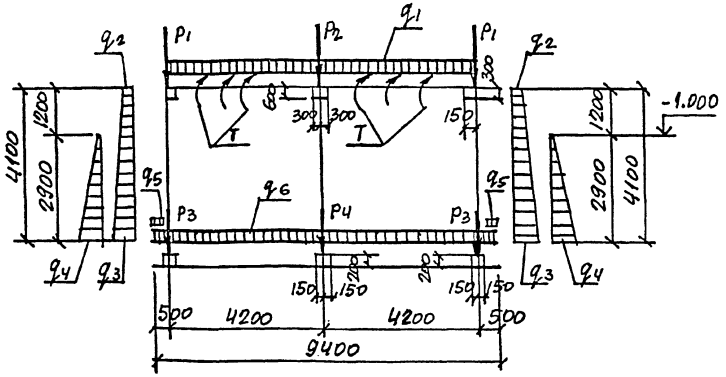

Расчетные схемы в продольном направлении

Схема №3

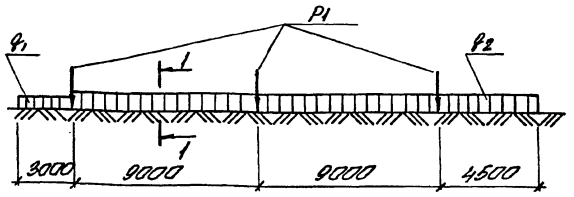

Схема №4

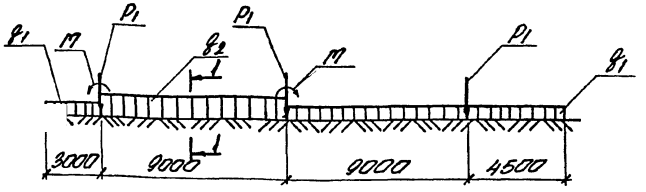

Расчетные схемы в продольном направлении

Схема №5

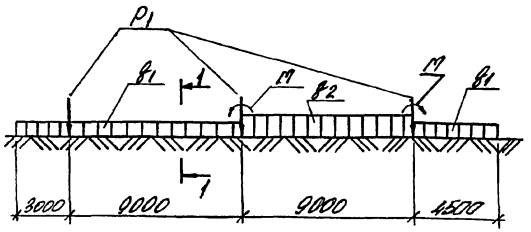

Схема №6

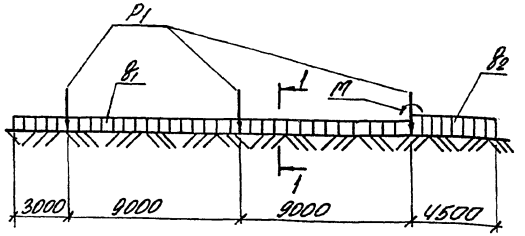

Схема №7

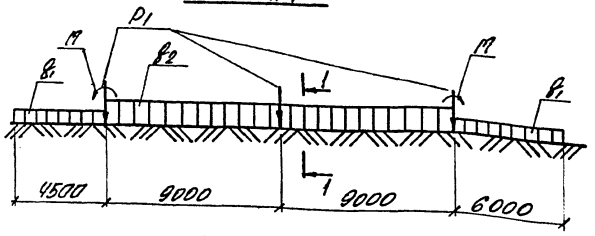

Схема №8

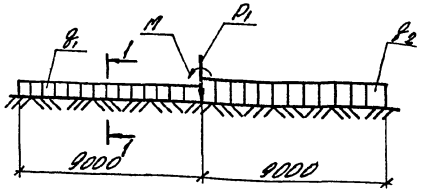

1-1

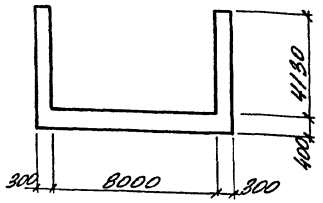

N/N расчетной схемы	Расчетные нагрузки											
	P_1, кН	P_2, кН	P_3, кН	P_4, кН	q_1, кН/м	q_2, кН/м	q_3, кН/м	q_4, кН/м	q_5, кН/м	q_6, кН/м	M, кНм	T, кНм/м
Схема №1	820,0 15,0	1638,0 30,0	— 146,0	— 67,0	463,0 29,0	124,0 48,0	124,0 133,0	— 118,0	393,0 424,0	— 45,0	—	—
Схема №2	410,0 15,0	819,0 30,0	— 146,0	— 67,0	275,0 29,0	62,0 48,0	62,0 133,0	— 118,0	193,0 424,0	— 45,0	—	142,0 —
Схема №3	— 630,0	—	—	—	— 217,0	— 1603,0	—	—	—	—	—	—
Схема №4	— 630,0	—	—	—	— 217,0	— 1603,0	—	—	—	—	— 4166,0	—
Схема №5	— 630,0	—	—	—	— 217,0	— 1603,0	—	—	—	—	— 4166,0	—
Схема №6	— 630,0	—	—	—	— 217,0	— 1603,0	—	—	—	—	— 4166,0	—
Схема №7	— 630,0	—	—	—	— 217,0	— 1603,0	—	—	—	—	— 4166,0	—
Схема №8	— 630,0	—	—	—	— 217,0	— 1603,0	—	—	—	—	— 4166,0	—

1. В числителе указаны временные длительные нагрузки, в знаменателе - постоянные.
2. Нагрузки в схемах №1 и №2 приняты на отсек 4,5 м.
3. На все нагрузки введен коэффициент $\beta_f = 0,9$.

Инв. № подл.	Подпись и дата	Взам. инв. №	
Инв. №			

Нач. отд.	Агранович		
Н. контр.	Зорин		
Гл. спец.	Зорин		
Зав. гр.	Финаланд		
Вед. инж.	Лопазова		
Провер.	Лопазова		
Разраб.	Косолова		

Привязан

Инв. №

ТОВ-64.01 КЖ

Хранилище заполнителей бетона вместимостью бункеров 2 по 1000 т каждый с емкостью траншеи для песка 1 и 2 по 1000 т, металлическими с бетонным заполнением

Стадия: Р | Лист: 64 | Листов:

Расчетные схемы тоннелей

Харьковский Промстройниипроект

gost.e-ecolog.ru