ТИПОВОЙ ПРОЕКТ

708-64.91

ХРАНИЛИЩЕ ЗАПОЛНИТЕЛЕЙ БЕТОНА ВМЕСТИМОСТЬЮ 6 ТЫС. КУБ. М С ОДНИМ ТРАКТОМ ЗАГРУЗКИ И АВТОМАТИЗИРОВАННОЙ СИСТЕМОЙ ВЫДАЧИ

АЛЬБОМ 2

АР. Архитектурные решения стр. 3-12

КМ. Конструкции металлические стр. 13-46

gost.e-ecolog.ru

ТИПОВОЙ ПРОЕКТ
708-64.91

ХРАНИЛИЩЕ ЗАПОЛНИТЕЛЕЙ БЕТОНА ВМЕСТИМОСТЬЮ 6 ТЫС. КУБ. М С ОДНИМ ТРАКТОМ ЗАГРУЗКИ И АВТОМАТИЗИРОВАННОЙ СИСТЕМОЙ ВЫДАЧИ

АЛЬБОМ 2

Перечень альбомов

АЛЬБОМ 1	ПЗ	Пояснительная записка
	ТХ	Технология производства
	ТХ.Н	Общие виды нетиповых технологических конструкций
АЛЬБОМ 2	АР	Архитектурные решения
	КМ	Конструкции металлические
АЛЬБОМ 3	КЖ	Конструкции железобетонные
АЛЬБОМ 4	КЖИ	Строительные изделия
АЛЬБОМ 5	ОВ	Отопление и вентиляция
	ОВ.Н	Общие виды нетиповых конструкций
	ОЗ	Обогрев заполнителей
	ОЗ.Н	Общие виды нетиповых конструкций
	ВК	Водопровод и канализация
	ВК.Н	Общие виды нетиповых конструкций
АЛЬБОМ 6	ЭМ	Силовое электрооборудование
	ЭО	Электрическое освещение
	СС	Связь и сигнализация
АЛЬБОМ 7		Устройства комплектные низковольтные Техническая документация, передаваемая предприятию - изготовителю
АЛЬБОМ 8	АТХ	Автоматизация технологических процессов
АЛЬБОМ 9	часть 1.	Документация для заказа комплекса средств автоматизации
	часть 2.	Задание заводу-изготовителю щитов и пультов
АЛЬБОМ 10	СО	Спецификации оборудования
АЛЬБОМ 11	ВМ	Ведомости потребности в материалах
АЛЬБОМ 12	С	Сметы

Разработан институтами:

ПРОМТРАНСНИИПРОЕКТ (ведущий)
Главный инженер института — В. И. Поляков
Главный инженер проекта — Н. Н. Кузнецов

ХАРЬКОВСКИЙ ПРОМСТРОЙНИИПРОЕКТ
Главный инженер института — Н. Ф. Довгий
Главный инженер проекта — А. П. Школьный

УКРНИИПРОЕКТСТАЛЬКОНСТРУКЦИЯ
Главный инженер института — В. И. Гордеев
Главный инженер проекта — А. Я. Мельниченко

ЧЕЛЯБИНСКОЕ ОТДЕЛЕНИЕ ВНИПИ „ТЯЖПРОМЭЛЕКТРОПРОЕКТ"
Главный инженер института — В. В. Голиков
Главный инженер проекта — Э. Ц. Филишкевич

МАГНИТОГОРСКИЙ ГПКИ „ПРОЕКТАВТОМАТИКА"
Главный инженер института — В. Н. Степлашкин
Главный инженер проекта — В. Я. Ковяков

Утвержден
и
Введен в действие Промтрансниипроектом
Приказ от 17.01.92 г. № 3

СОДЕРЖАНИЕ АЛЬБОМА

№, № листов	Наименование и обозначение документов Наименование листа	стр.
	Архитектурные решения.	
1	Общие данные / начало /	3
2	Общие данные / продолжение /	4
3	Общие данные / окончание /	5
4.	Планы на отм. -3,300; -1,400; 0,000; 1,100;	
	5,500. Виды по А и Б.	6
5.	План на отм. 10,900. Разрезы 1-1; 3-3	7
6.	Разрез 2-2. Узлы 1; 19.	8
7.	Вентпомещение, электропомещение. Помещение КИП и А.	
	Планы на отм. 0,000; 4,800. Разрез 1-1. Фасады 1-2; 2-1; А-Б.	9.
8.	Фасады 1-19; 19-1; Ж-А; А-Ж.	10.
9.	Схемы расположения элементов заполнения	
	оконных проемов. Узлы 2 ... 4	11.
10.	План кровли. Узлы 5 ... 14	12
	Конструкции металлические	
1.	Общие данные / начало /	13
2	Общие данные / продолжение /	14
3	Общие данные / окончание /.	15
4.	Техническая спецификация	
	металла. / начало /.	16
5	Техническая спецификация	
	металла. / продолжение /.	17.
6	Техническая спецификация	
	металла. / продолжение /.	18
7	Техническая спецификация	
	металла / окончание /	19
8	Техническая спецификация металла.	
	лестницы, площадки, ограждения	20
9	План покрытия и монорельсов	
	Геометрическая схема фермы Ф-1	21
10	План площадки на отм. 10,900. Разрез 1-1	22
11	План прогонов. Разрез 2-2	23
12	План арок и связей. Разрез 4-4	24
13	Схемы фахверка. Разрез 5-5	25
14	Схемы фахверка	26
15	Схемы фахверка. Узел 1	27
16	План бункеров	28
17	Схемы конструкций пролетного строения	
	в осях 10÷13	29
18	Разрезы к листу 17	30
19	Схема лестницы у оси „3"	31
20	Разрезы к листу 19	32
21	План монорельса, площадки на отм. 1,100	33
22	План балок натяжного устройства. План	
	ограждения на отм -0,480 и -3,300	34
23	Схема площадок под сантехническое оборудование	35
24	Схемы балок перекрытия, монорельса	36
25	План второго пола на отм. 4,800	37
26	Схема балок галереи	38
27	Элементы плана 1÷3	39
28	Узлы 2,3	40
29	Узлы 4÷6	41
30	Узлы 7,8	42
31	Узел 9	43
32	Узел 10.	44
33	Узел 11÷13	45
34	Узлы 14÷16	46

Инв. № подл. | Подпись и дата | Взам. инв. №

Альбом 2

Ведомость основных комплектов рабочих чертежей

Обозначение	Наименование	Примечание
708-64.91-АР	Архитектурные решения	
708-64.91-КЖ	Конструкции железобетонные	
708-64.91-КМ	Конструкции металлические	
708-64.91-ОВ	Отопление и вентиляция	
708-64.91-ОЗ	Обогрев заполнителей	
708-64.91-ВК	Водопровод и канализация	

Ведомость рабочих чертежей основного комплекта

Лист	Наименование	Примечание
1	Общие данные (начало)	
2	Общие данные (продолжение)	
3	Общие данные (окончание)	
4	Планы на отм. -3,300; -1,400; 0,000; 1,100; 5,500. Виды по А и Б.	
5	План на отм. 10,900. Разрезы 1-1, 3-3.	
6	Разрез 2-2. Узлы 1, 1а.	
7	Вентпомещение, электропомещение, помещение КИП и А. Планы на отм. 0,000; 4,800. Разрез 1-1. Фасады 1-2; 2-1; А-Б.	
8	Фасады 1-19; 19-1; Ж-А; А-Ж.	
9	Схемы расположения элементов заполнения оконных проемов. Узлы 2...4.	
10	План кровли. Узлы 5...14.	

Типовой проект разработан в соответствии с действующими нормами, правилами, инструкциями и государственными стандартами, а также предусматривает мероприятия по безопасной эксплуатации зданий с пожароопасным характером производства.

Главный инженер проекта (А.П.Школьный)

Ведомость ссылочных и прилагаемых документов

Обозначение	Наименование	Примечание
	Ссылочные документы	
ГОСТ 12506-81	Окна деревянные для производственных зданий.	
ГОСТ 14624-84	Двери деревянные для производственных зданий.	
ГОСТ 6629-88	Двери деревянные внутренние для жилых и общественных зданий.	
ГОСТ 24698-81	Двери деревянные наружные для жилых и общественных зданий.	
ГОСТ 16233-77*	Листы асбестоцементные волнистые унифицированного профиля и детали к ним.	
ГОСТ 8484-82	Плиты подоконные железобетонные для производственных зданий.	
ГОСТ 9573-82*	Плиты теплоизоляционные из минеральной ваты на синтетическом связующем.	
5.904-4	Двери и люки для вентиляционных камер.	
1.038.1-1 в.1	Перемычки железобетонные для зданий с кирпичными стенами.	
2.436-17 в.1	Узлы окон с деревянными переплетами по ГОСТ 12506-81.	
2.430-20 в.1,2	Узлы стен из кирпича одноэтажных зданий с кирпичными стенами.	
1.400-15 в.0	Унифицированные закладные изделия ж.б. конструкций для крепления технологических коммуникаций и устройств.	
1.050.1-2 в.1,2	Сборные железобетонные марши, площадки и проступи для многоэтажных общественных зданий, производственных и вспомогательных зданий промышленных предприятий.	
2.460-1 в.1,3	Типовые архитектурно-строительные детали одноэтажных промышленных неотапливаемых зданий с покрытиями из асбестоцементных волнистых листов.	
2.430-2 в.1,3	Типовые архитектурно-строительные детали одноэтажных промышленных неотапливаемых зданий со стенами из асбестоцементных волнистых листов.	
1.436.2-22 в.1,2	Двери металлические противопожарные для производственных зданий и сооружений.	
2.460-18 в.2	Узлы покрытий одноэтажных производственных зданий с рулонными кровлями и ж.б. плитами.	
2.460-14 в.1	Типовые узлы покрытий промышленных зданий в местах пропуска вентиляционных шахт.	
	Прилагаемые документы	
708-64.91-АР. ВМ	Ведомость потребности в материалах.	

Ведомость спецификаций

Лист	Наименование	Примечание
9	Спецификация элементов заполнения проемов.	
9	Спецификация перемычек.	
2	Спецификация стальных изделий.	
2	Спецификация асбестоцементных листов, деталей к ним и элементов крепления.	

Ситуационный план

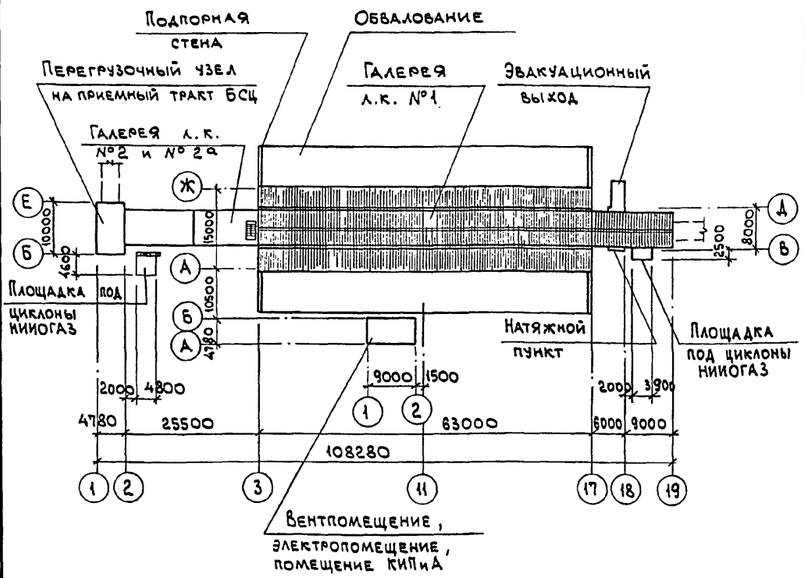

Согласовано: гр. КЖ, гр. КМ, гр. ОВ, Фридланд, Межиборская, Кибгила, Давыдова, гр. ВК

Взам. инв. №

Подп. и дата

Инв. № подл.

Инв. №			
ГИП	Школьный		
Нач. отд.	Агранович		
Н. контр.	Кожевников		
Гл. арх.	Кожевников		
Гл. спец.	Зорин		
Зав. гр.	Берлин		
Вед. арх.	Тихонов		
Провер.	Берлин		
Разраб.	Тихонов		

Привязан:

708-64.91-АР

Хранилище заполнителей бетона вместимостью 6 тыс. куб. м с одним трактом загрузки и автоматизированной системой выдачи

Стадия	Лист	Листов
Р	1	10

Общие данные (начало)

ХАРЬКОВСКИЙ ПРОМСТРОЙНИИПРОЕКТ

25208-02 4

Альбом 2

Спецификация асбестоцементных листов, деталей к ним и элементов крепления

Марка, поз.	Обозначение	Наименование	Кол.	Масса ед., кг	Примечание
Асбестоцементные изделия					
54/200-6-2000	ГОСТ 16233-77*	Листы стеновые	567		
54/200-6-2500	ГОСТ 16233-77*	Листы стеновые	18		
54/200-7,5-1750	ГОСТ 16233-77*	Листы кровельные	542		
54/200-7,5-2500	ГОСТ 16233-77*	Листы кровельные	286		
Фасонные элементы					
КС-2	2.460-1 вып. 3	Коньковая деталь	78,7 п.м		
ЛС-1	2.460-1 вып. 3	Лотковая деталь	7,6 п.м		
ЛС-1	2.430-2 вып. 3	Лотковая деталь	11,1 п.м		
УС-3	2.430-2 вып. 3	Угловая деталь	22,2 п.м		
УС-3	2.460-1 вып. 3	Угловая деталь	58 п.м		
ГС-2	2.460-1 вып. 3	Гребенка	572 п.м		
ПС	2.460-1 вып. 3	Переходная деталь	127 п.м		
ГС-1	2.460-1 вып. 3	Гребенка	157,4 п.м		
УС-1	2.430-2 вып. 3	Угловая деталь	40,4 п.м		
С-2	2.430-2 вып. 3	Слив	36,5 п.м		
Крепежные элементы					
МГ3	2.430-2 вып. 1	Крепление стеновых и кровельных листов	1772	0,17	
МГ6Н	2.460-1 вып. 1	Крепление рабочего хода	428		
МШ7	2.460-1 вып. 3	Крепление фасонных элементов	1431	0,013	
М8	2.460-1 вып. 1	Крепление деревянных элементов	708	0,05	
МВ2	2.460-1 вып. 3	Крепление фасонных элементов	1204	0,02	
МГ1Н	2.430-2 вып. 1 и лист 6	Крепление стеновых листов	1526		

Спецификация стальных изделий

Марка, поз.	Обозначение	Наименование	Кол.	Масса ед., кг	Примечание
МН117-2	1.400-15 вып. 0	Закладной элемент	13	2,3	
МН120-6	1.400-15 вып. 0	Закладной элемент	124	4,5	
МН130-6	1.400-15 вып. 0	Закладной элемент	4	9,8	
МН108-6	1.400-15 вып. 0	Закладной элемент	10	2,7	
МН119-6	1.400-15 вып. 0	Закладной элемент	2	2,9	
МН553	1.400-15 вып. 0	Закладной элемент	6,8 п.м	4,1	
ф-1,	Оцинкованная кровельная сталь	Фасонный элемент	7,3 п.м		
М1	ГОСТ 6727-80	ф4 Вр I l=250	140	0,1	

Экспликация полов

Наименование или номер помещения по проекту	Тип пола по проекту	Схема пола или номер узла по серии	Элементы пола и их толщина	Площадь пола, м²
Помещение подштабельной галереи л.к. №2 №2а	1	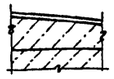	Покрытие - бетон класса В15 - 20 мм Стяжка - бетон класса В 7,5 по уклону к лотку от 330 мм до 290 мм Основание - ж.б. днище	618,0
Перегрузочный узел	2	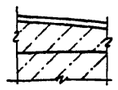	Покрытие - бетон класса В15 - 20 мм Стяжка - бетон класса В7,5 по уклону к лотку от 180мм до 130 мм Основание - ж.б. днище	43,0
Наклонная часть подштабельной галереи л.к. №2 №2а	3	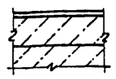	Покрытие - бетон класса В15 - 20 мм Стяжка - бетон класса В 7,5 по уклону к лотку от 300 мм до 280 мм Основание - ж.б. днище	87,8
Эвакуационный выход	4	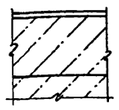	Покрытие - бетон класса В15 - 20 мм Подстилающий слой - бетон класса В7,5 - 330мм Основание - ж.б. днище	3,0
Вентпомещение	5		Покрытие - бетон класса В15 - 20 мм Подстилающий слой - бетон класса В 12,5 - 100 мм Основание - слой щебня крупностью 40-60 мм вдавленный в грунт	36,8
Натяжной пункт	6	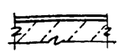	Покрытие - бетон класса В15 - 20 мм Основание - ж.б. плита	22,6
Помещение КИП и А, электропомещение, тамбур	7	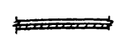	Покрытие - линолеум на тканевой основе по ГОСТ 7251-77 на клее №88-н - 4мм Основание - стальной лист	39,2

Ведомость отделки помещений

Наименование или номер помещения	Потолок		Стены или перегородки		Примечание
	Площадь, м²	Вид отделки	Площадь, м²	Вид отделки	
Помещение подштабельной галереи л.к. №2, №2а, Перегрузочный узел, вентпомещение, натяжной пункт, эвакуационный выход	469,0	Затирка, известковая окраска	1044,0	Затирка, известковая окраска	
Помещение КИП и А, электрогомещение	40,0	Затирка, водоэмульсионная окраска	114,0	Штукатурка цементноизвестковая, водоэмульсионная окраска	
Приточная камера	1,8	Затирка, известковая окраска	22,0	Штукатурка цементноизвестковая по сетке, Затирка, известковая окраска	

Условные обозначения

Марка полов ☐ Номер типа по проекту

Примечание

Для крепления асбестоцементных листов кровли применяется крюк КГ3 в марке крепления МГ3 (см. серию 2.430-2 в. 1), в марке крепления МГ6Н (по типу марки МГ6 по серии 2.460-1 в. 1).

Для крепления асбестоцементных листов продольных стен надштабельной галереи и ограждения установок циклонов НИИОГАЗ применяется крюк КГ1Н (см. лист 6) в марке крепления МГ1Н. Для крепления асбестоцементных листов торцевых стен надштабельной галереи применяется крюк КГ3 в марке крепления МГ3.

Взам. инв. №

Подп. и дата

Инв. № подл.

Привязан:

Инв. №

ГИП	Школьный	
Нач. отд.	Агранович	
Н. контр.	Кожевников	
Гл. арх.	Кожевников	
Гл. спец.	Зорин	
Зав. гр.	Берлин	
Вед. арх.	Тихонов	
Провер.	Берлин	
Разраб.	Тихонов	

708-64.91-АР

Хранилище заполнителей бетона вместимостью 6 тыс. куб. м с одним трактом загрузки и автоматизированной системой выдачи

Стадия	Лист	Листов
Р	2	

Общие данные (продолжение)

ХАРЬКОВСКИЙ ПРОМСТРОЙНИИПРОЕКТ

Альбом 2

1. Общие указания

1.1 Исходные данные для проетирования и указания по применению проекта приведены в пояснительной записке альбома 1.

1.2 По пожароопасности помещения хранилища, перегрузочного узла, натяжного пункта, вентпомещение относятся к категории Д, помещение КИПиА, электропомещение – к категории Г. Степень огнестойкости хранилища, помещений перегрузочного узла, натяжного пункта, вентпомещения, помещения КИПиА, электропомещения – II.

1.3 За условную отметку 0,000 принят уровень чистого пола вентпомещения, что соответствует абсолютной отметке ▭.

1.4 У торцевых стен здания хранилища, стен помещений перегрузочного узла, надземной части подштабельной галереи, натяжного пункта, здания с вентпомещением, электропомещением, помещением КИПиА устроить отмостку из асфальта толщиной 25 мм шириной 750 мм на плотно утрамбованном щебнем основании.

1.5 Гидроизоляцию кирпичных стен на отметке -0,030 выполнить из цементно-песчаного раствора состава 1:2 толщиной 30 мм.

1.6 Стены помещения перегрузочного узла, надземной части подштабельной галереи, натяжного пункта, здания с вентпомещением, помещением КИПиА, электропомещением выполнены из обыкновенного глиняного кирпича марки 75 (ГОСТ 530-80) на растворе марки 25.

1.7 Кладку кирпичных стен вести под расшивку швов снаружи и с подрезкой швов изнутри, за исключением помещения КИПиА, электропомещения, где кладку изнутри вести впустошовку.

1.8 При кладке кирпичных стен и перегородок в откосах дверных и оконных проемов заложить деревянные антисептированные пробки размером 65×120×120 через 8 рядов кладки, но не менее 2 х с каждой стороны проема.

1.9 Стены надштабельной галереи хранилища и ограждение циклонов НИИОГАЗ выполнить из асбестоцементных волнистых листов унифицированного профиля (ГОСТ 16233-77*).

1.10 Состав кровли зданий с помещением перегрузочного узла, вентпомещением, помещением КИПиА, электропомещением, натяжным пунктом, эвакуационным выходом:

а) защитный слой из гравия по ГОСТ 8268-82 крупностью зерен 5-10 мм, втопленного в горячую антисептированную битумную мастику марки ▭ (ГОСТ 2889-80) -10 мм;

б) водоизоляционный ковер – из 4 х слоев рубероида марки РКП-350Б по ГОСТ 10923-82 на горячей антисептированной битумной мастике марки ▭ (ГОСТ 2889-80);

б) стяжка – цементно-песчаный раствор марки 50-15 мм;

г) утеплитель – ячеистый бетон марки 400 (Б) по ГОСТ 5742-76 толщиной 120 в кровле здания над помещением КИП и А, электропомещением и толщиной 60 мм в кровле здания над помещениями перегрузочного узла, натяжного пункта;

д) сборные железобетонные плиты.

Состав кровли надземной части подштабельной галереи:

Наклонная часть подштабельной галереи

а) водоизоляционный ковер – из 3 х слоев рубероида: 1 слой верхний марки РКП-350Б (ГОСТ 10923-82) и 2 слоя нижних марки РКП-350Б (ГОСТ 10923-82) на горячей антисептированной битумной мастике марки ▭ (ГОСТ 2889-80);

б) стяжка – цементно-песчаный раствор марки 50-15 мм;

в) утеплитель-ячеистый бетон марки 400 (Б) по ГОСТ 5742-76 толщиной 60 мм;

г) сборные железобетонные плиты.

Горизонтальная часть подштабельной галереи

а) защитный слой – песчаный асфальтобетон – 30 мм;

б) водоизоляционный ковер – из 4 х слоев рубероида марки РКП-350Б (ГОСТ 10923-82) на горячей антисептированной битумной мастике марки ▭ (ГОСТ 2889-80);

в) стяжка – цементно-песчаный раствор марки 50-15 мм;

г) утеплитель – ячеистый бетон марки 400 (Б) по ГОСТ 5742-76 толщиной 60 мм;

д) железобетонная плита.

Кровлю хранилища выполнить из асбестоцементных волнистых листов унифицированного профиля (ГОСТ 16233-77*) по стальным прогонам.

1.11 Все работы по устройству кровли должны выполняться в соответствии со СНиП 3.04.01-87 „Изоляционные и отделочные покрытия."

1.12 Наружные дверные и оконные откосы оштукатурить цементно-песчаным раствором состава 1:3, а с внутренней стороны – цементно-известковым раствором состава 1:1:5.

1.13 Стальные изделия окрасить эмалью ПФ-1189 в два слоя.

1.14 Столярные изделия окрасить алкидной эмалью за два раза.

1.15 Над проемами по ширине менее 700 мм выполнить рядовые перемычки, деталь см. на листе 10.

1.16 Чистые полы выполнить после монтажа оборудования, укладки труб электропроводки и прочих коммуникаций. В полах выполнить уклоны к лоткам. Все работы по устройству полов выполнять в соответствии со СНиП 3.04.01-87 „Изоляционные и отделочные покрытия."

1.17 Указания по защите строительных конструкций от коррозии смотрите на листах КЖ.

1.18 Проектом предусматривается выполнение строительных работ при положительных температурах наружного воздуха. При выполнении в зимних условиях пользоваться указаниями соответствующих разделов СНиП, часть 3.

1.19 При производстве работ, а также при изготовлении, монтаже и транспортировке конструкций и деталей необходимо соблюдение строительных норм и правил производства и приемки работ, а также требований СНиП III-4-80 „Техника безопасности в строительстве."

1.20 Перечень основных видов работ, по которым необходимо составлять акты освидетельствования скрытых работ:

1. Устройство оснований под полы.
2. Устройство оснований под отмостку.
3. Устройство рулонной кровли.
4. Устройство теплоизоляции.

2. Указания по применению проекта

2.1 При привязке проекта в условиях отличных от указанных в общих данных основного комплекта КЖ соответствующие конструкции здания должны быть проверены на возможность эксплуатации их в конкретных условиях, а при необходимости в проект должны быть внесены коррективы.

Взам. инв. №

Подп. и дата

Инв. № подл.

Привязан:

Инв. №

ГИП	Школьный	
Нач. отд.	Агранович	
Н. контр.	Кожевников	
Гл. арх.	Кожевников	
Гл. спец.	Зорин	
Зав. гр.	Берлин	
Вед. арх.	Тихонов	
Провер.	Берлин	
Разраб.	Тихонов	

708-64.91-АР

Хранилище заполнителей бетона вместимостью 6 тыс. куб. м с одним трактом загрузки и автоматизированной системой выдачи

Стадия	Лист	Листов
Р	3	

Общие данные (окончание)

Харьковский Промстройниипроект

Альбом 2

План на отм. 0,000; 1,100; 5,500

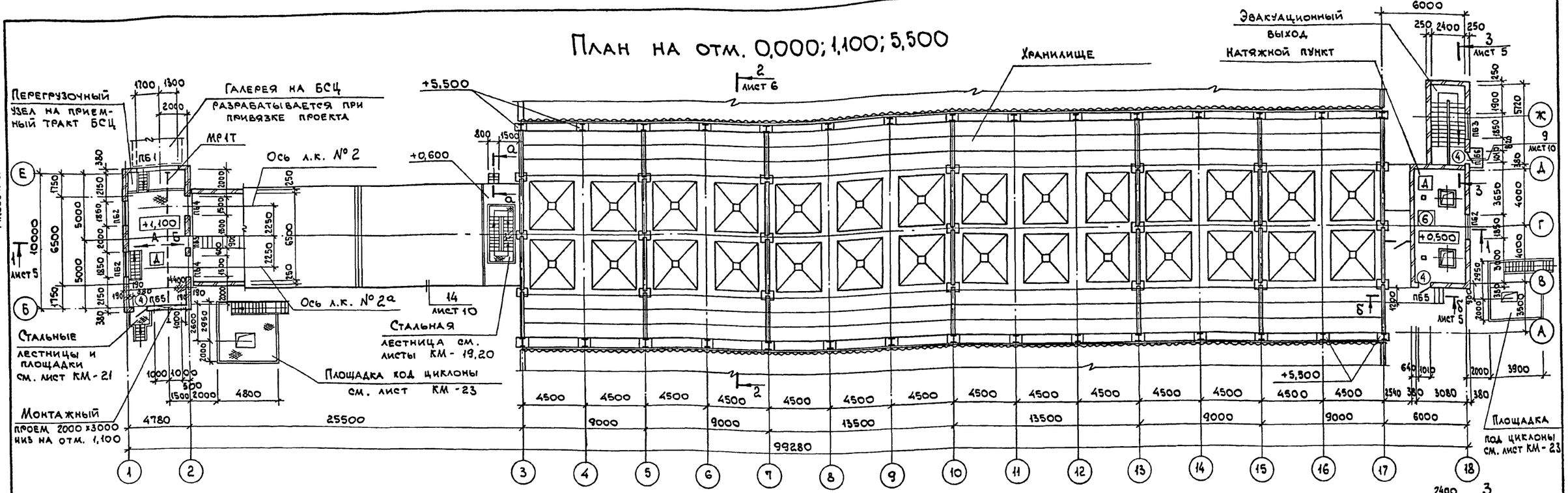

План на отм. -3,300; -1,400

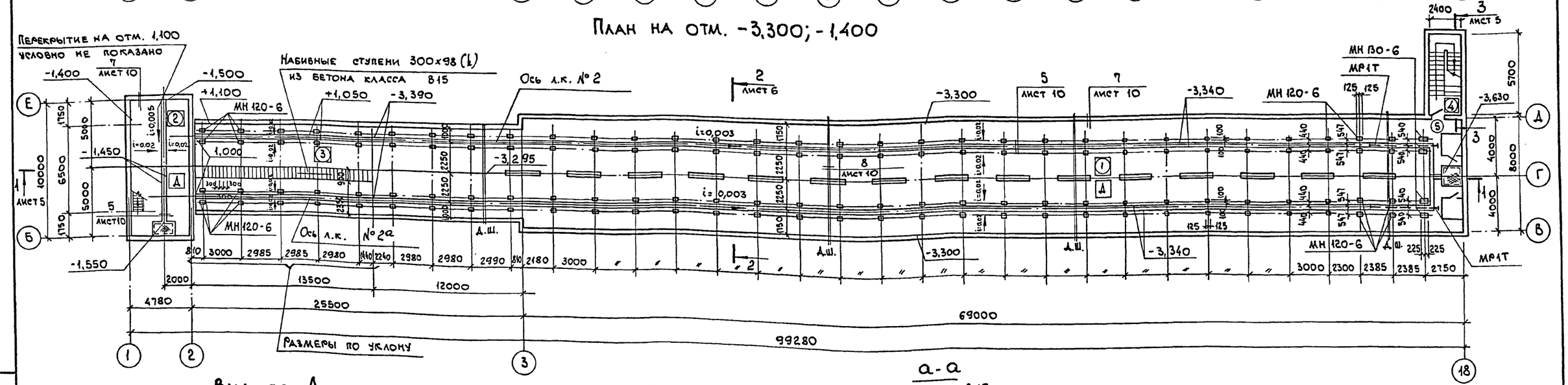

Вид по А

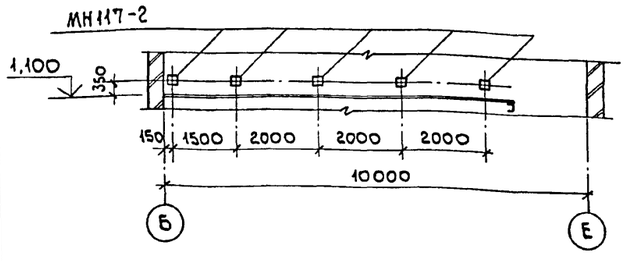

Вид по Б

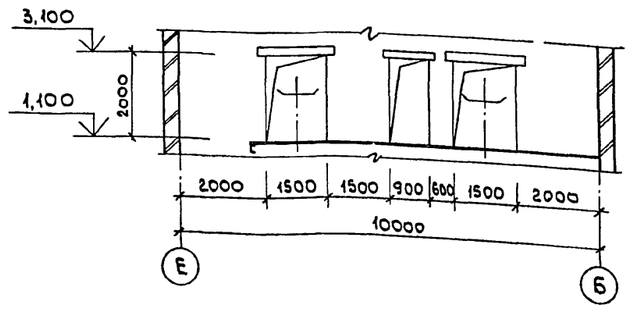

а-а

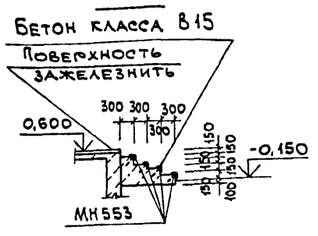

Спецификацию элементов заполнения проемов, перемычек, ведомости проемов дверей, перемычек см. на листе 9.
Монтажный проем заложить кирпичом марки 75 на растворе марки 10 после монтажа оборудования.

Привязан:

Инв. №

Инв. № подл. | Подп. и дата | Взам. инв. №

ГИП	Школьный	
Нач. отд.	Агранович	
Н. контр.	Кожевников	
Гл. арх.	Кожевников	
Гл. спец.	Зорин	
Зав. гр.	Берлин	
Вед. арх.	Тихонов	
Провер.	Берлин	
Разраб.	Тихонов	

708-64.91-АР

Хранилище заполнителей бетона вместимостью 6 тыс. куб. м с одним трактом загрузки и автоматизированной системой выдачи

Стадия	Лист	Листов
Р	4	

Планы на отм. -3,300; -1,400; 0,000; 1,100; 5,500. Виды по А и Б.

Харьковский Промстройниипроект

25208-02 7

Альбом 2

Разрез 1-1

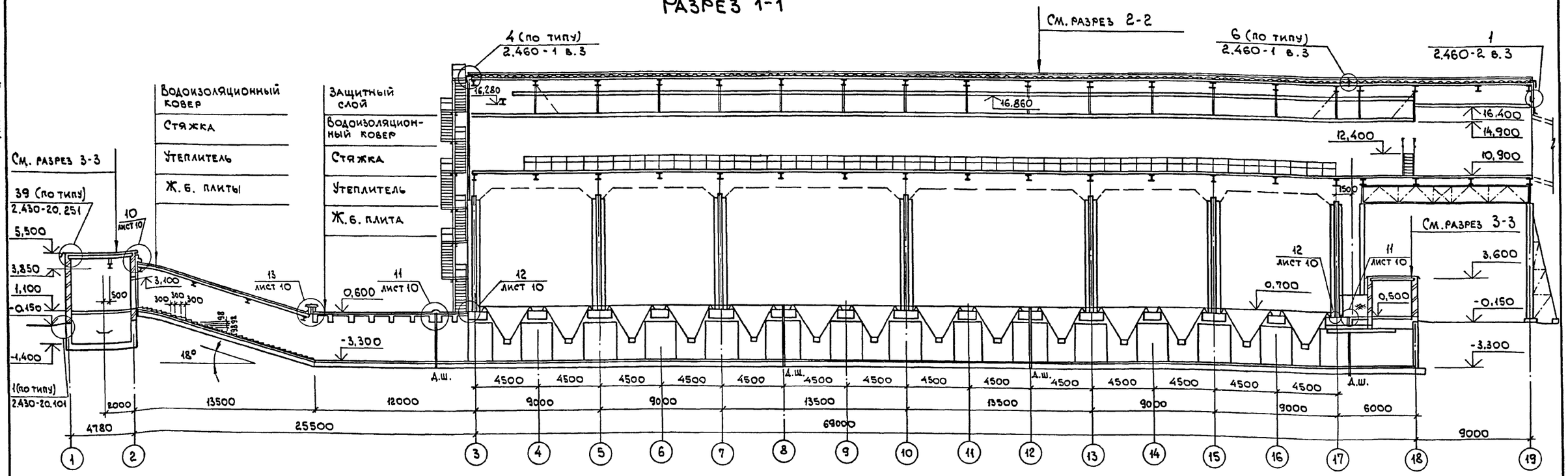

План на отм. 10,900

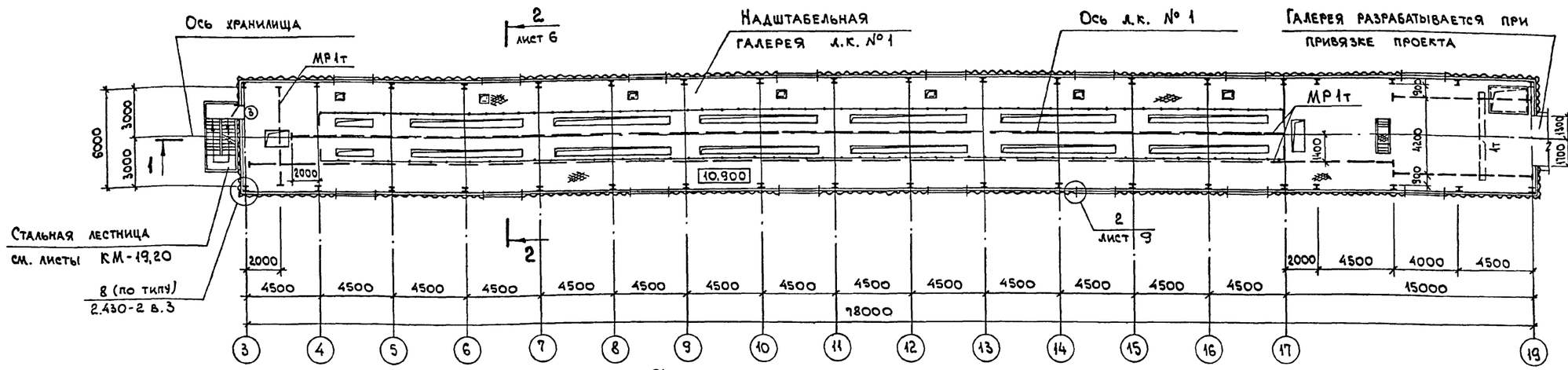

Разрез 3-3

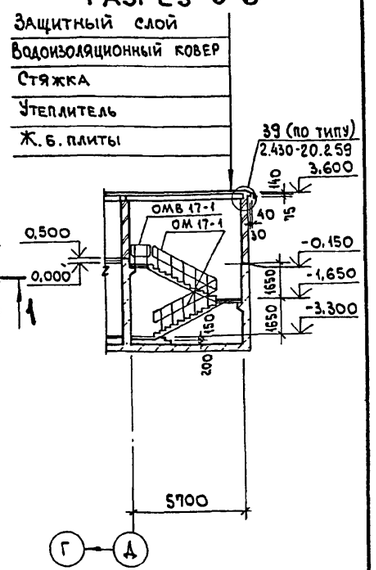

б-б Схемы расположения закладных изделий

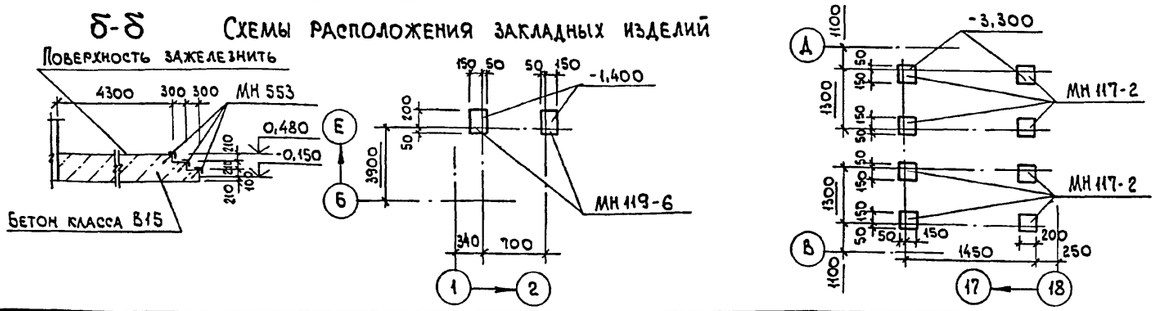

ГИП	Школьный		
Нач.отд.	Агранович		
Н.контр.	Кожевников		
Гл.арх.	Кожевников		
Гл.спец.	Зорин		
Зав.гр.	Берлин		
Вед.арх.	Тихонов		
Провер.	Берлин		
Разраб.	Тихонов		

Привязан:

Инв. №

708-64.91-АР

Хранилище заполнителей бетона вместимостью 6 тыс. куб.м с одним трактом загрузки и автоматизированной системой выдачи

Стадия	Лист	Листов
Р	5	

План на отм. 10,900. Разрезы 1-1; 3-3.

Харьковский Промстройниипроект

Взам. инв. № | Подп. и дата | Инв. № подл.

25208-02 8

Альбом 2

РАЗРЕЗ 2-2

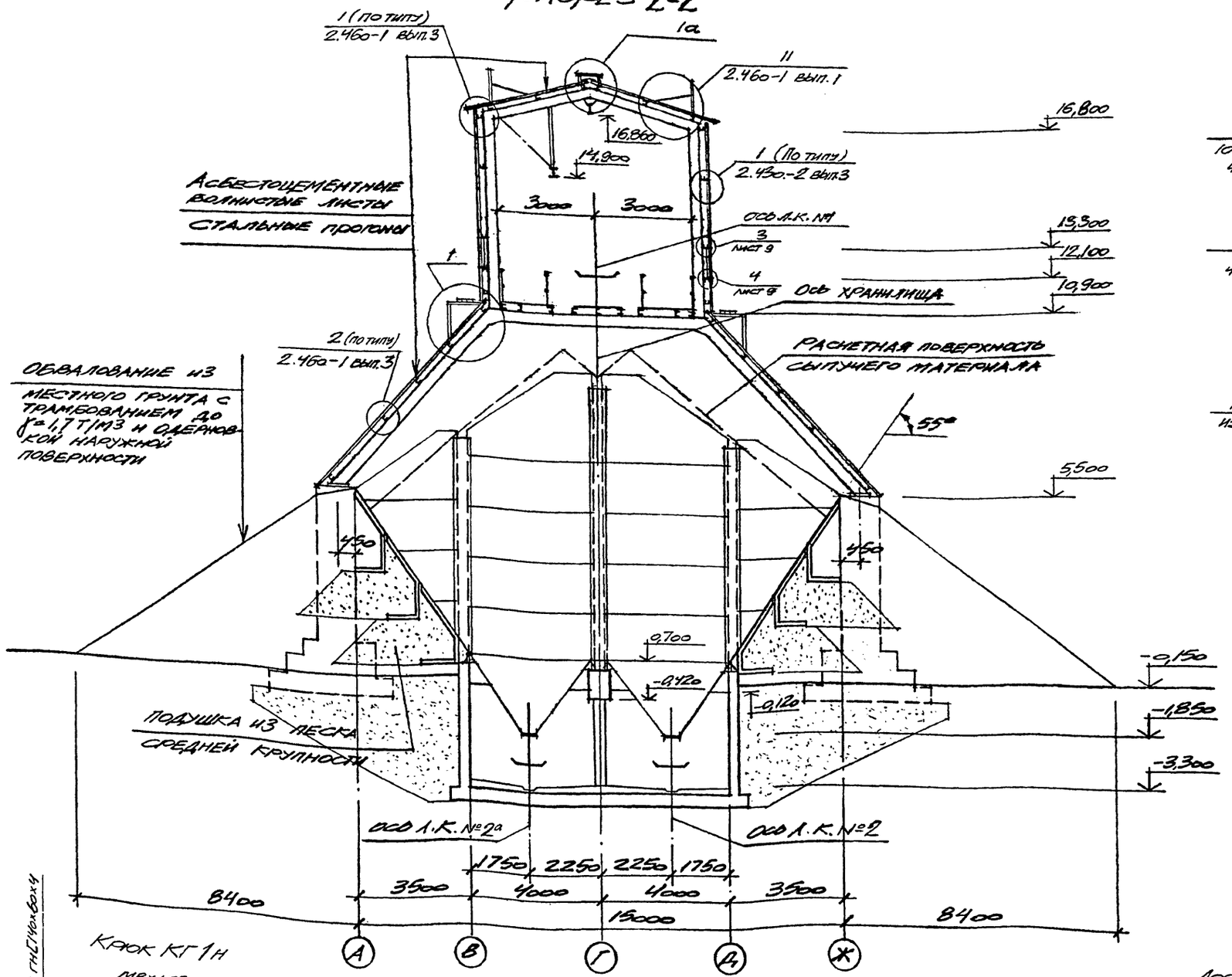

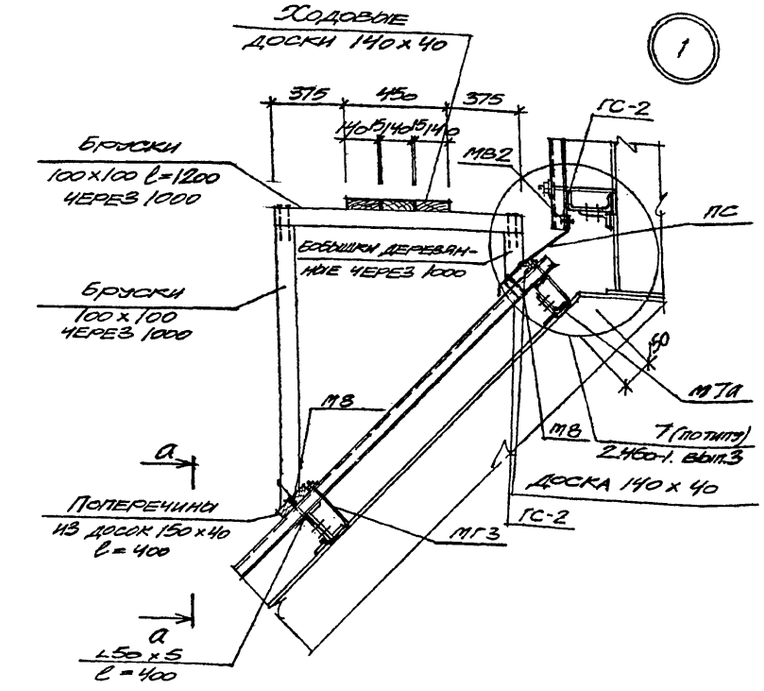

а-а

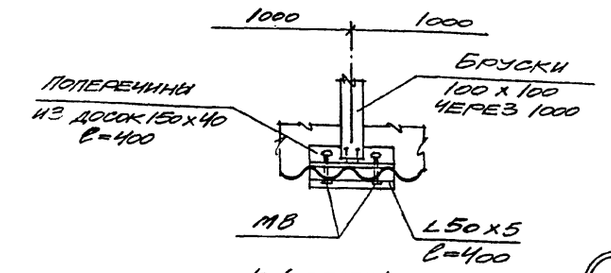

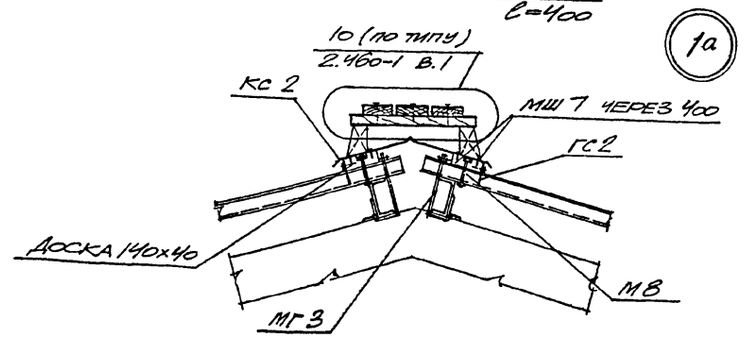

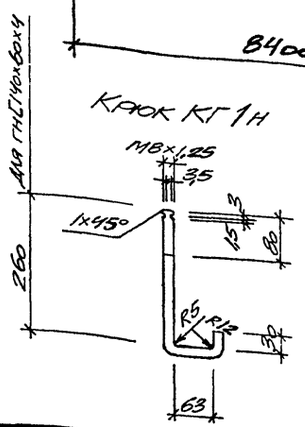

Привязан:

Инв №

ГИП	Школьный		
Нач.отд.	Агранович		
Н.контр.	Кожевников		
Гл. арх.	Кожевников		
Гл. спец.	Зорин		
Зав.гр.	Берлин		
Вед.арх.	Тихонов		
Пров.	Берлин		
Разр.	Тихонов		

Т08-64.91-АР

Хранилище заполнителей бетона вместимостью 6 тыс. куб.м с одним трактором загрузки и автоматизированной системой выдачи

Стадия	Лист	Листов
Р	6	

Разрез 2-2 Узлы 1, 1а

Харьковский промстройниипроект

Альбом 2

План на отм. 4,800

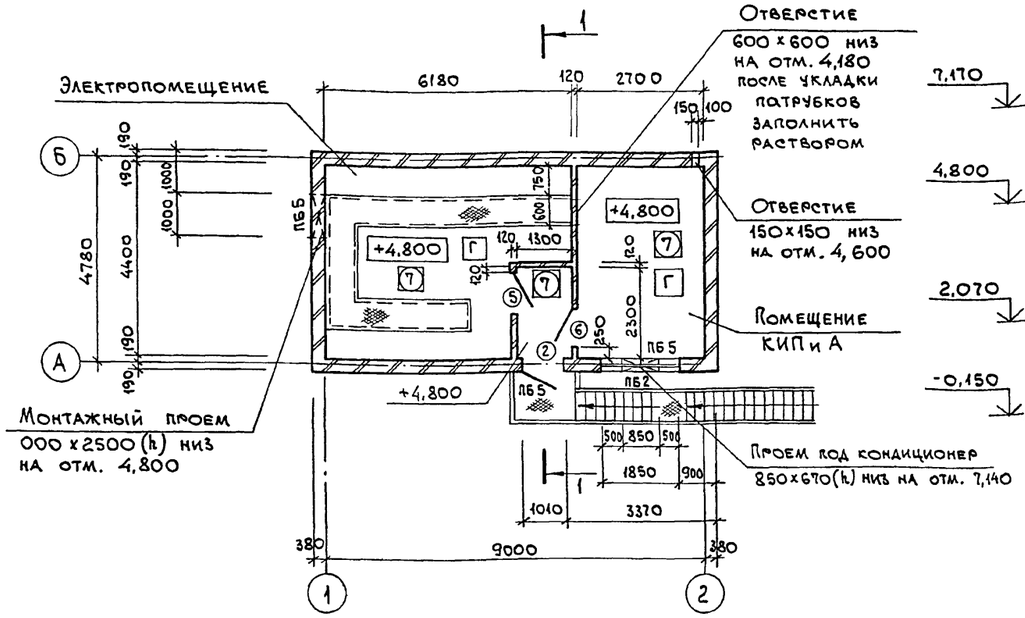

Фасад 1-2

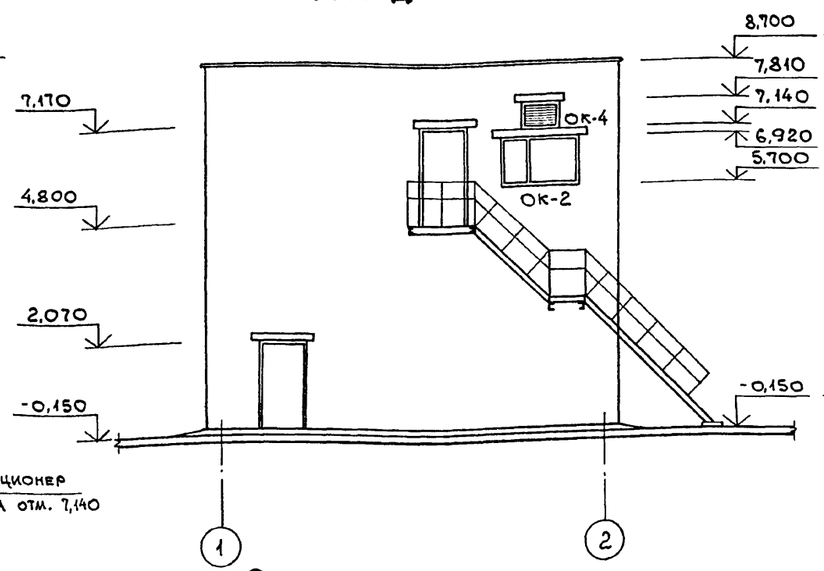

Фасад 2-1

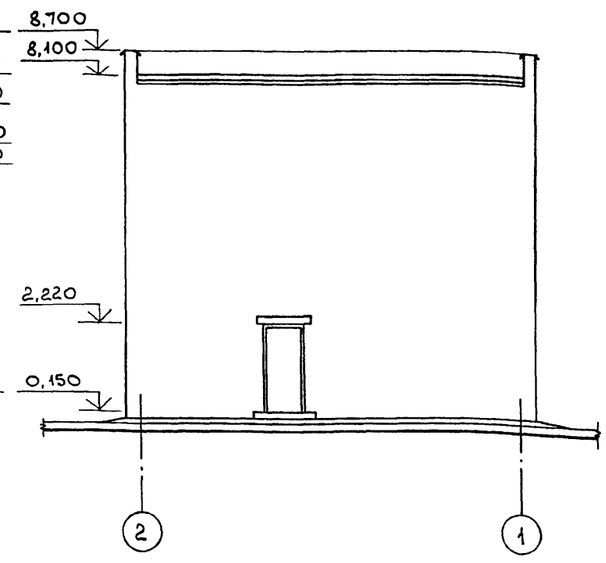

Разрез 1-1

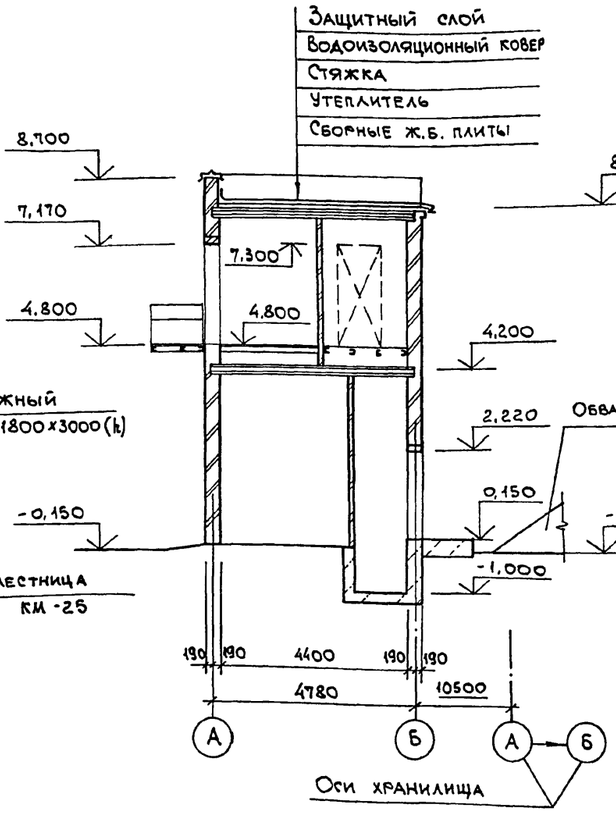

Фасад А-Б

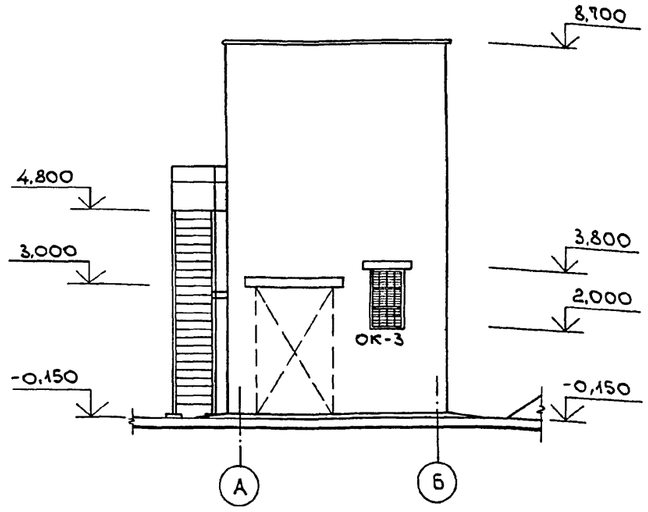

План на отм. 0,000

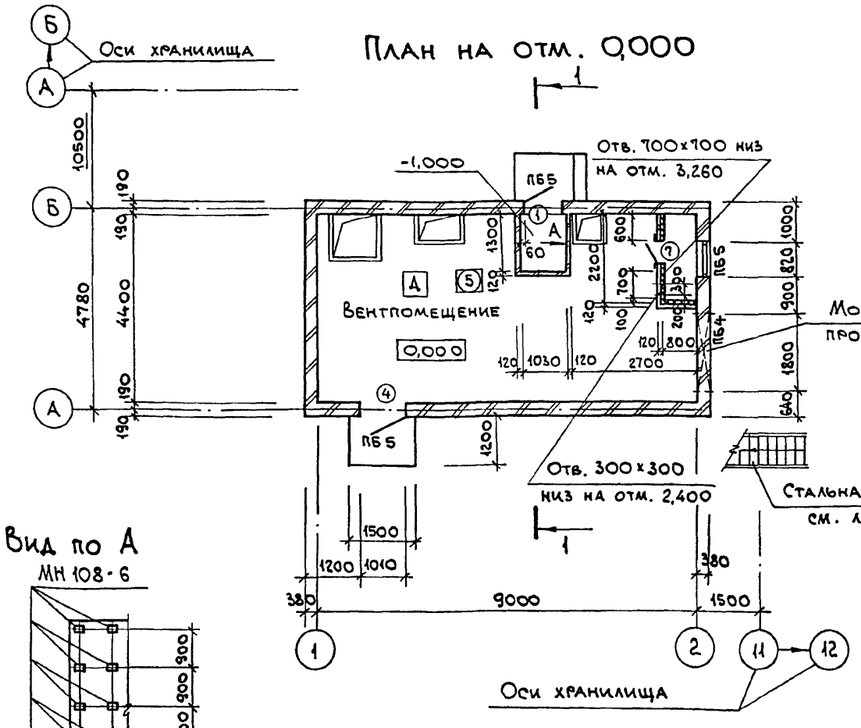

Вид по А

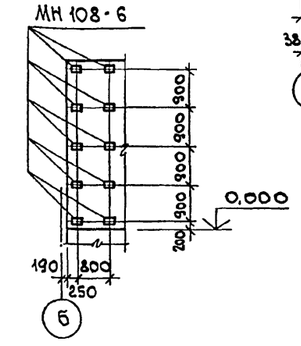

Спецификацию элементов заполнения проемов, перемычек, ведомости проемов дверей и перемычек см. на листе 9.

Монтажный проем заложить кирпичом марки 75 на растворе марки 10.

Проем в кирпичных стенах шириной до 700 мм перекрыть рядовой перемычкой по детали на листе 10.

ГИП	Школьный	
Нач. отд.	Агранович	
Н. контр.	Кожевников	
Гл. арх.	Кожевников	
Гл. спец.	Зорин	
Зав. гр.	Берлин	
Вед. арх.	Тихонов	
Провер.	Берлин	
Разраб.	Тихонов	

Привязан:

Инв. №

708-64.91-АР

Хранилище заполнителей бетона вместимостью 6 тыс. куб. м с одним трактом загрузки и автоматизированной системой выдачи

Стадия	Лист	Листов
Р	7	

Вентпомещение, электропомещение, помещение КИП и А. Планы на отм. 0,000; 4,800. Разрез 1-1. Фасады 1-2; 2-1; А-Б.

ХАРЬКОВСКИЙ ПРОМСТРОЙНИИПРОЕКТ

25208-02 10

Инв. № подл. | Подп. и дата | Взам. инв. №

Альбом 2

Фасад 1-19

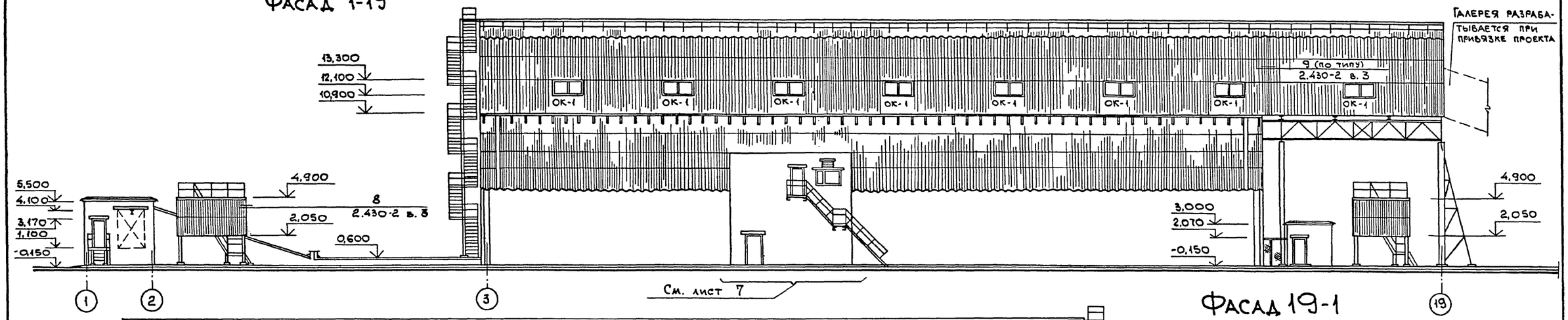

Фасад 19-1

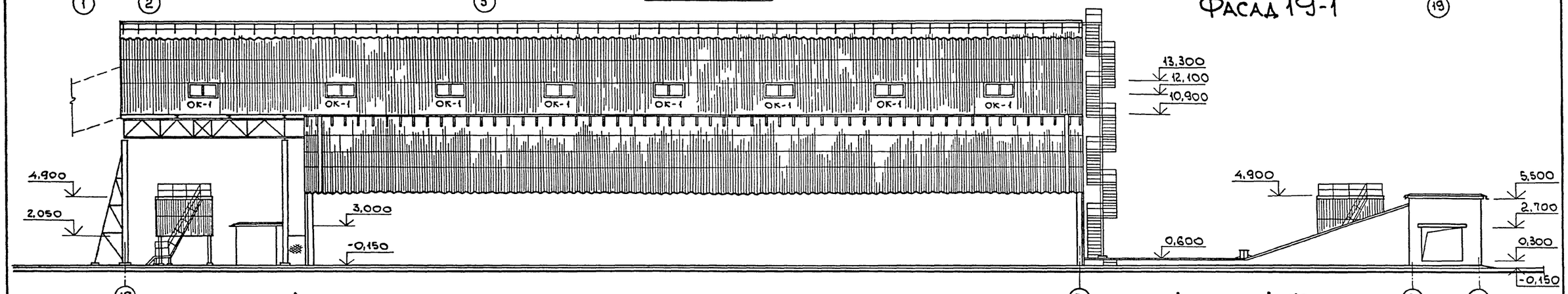

Фасад Ж-А

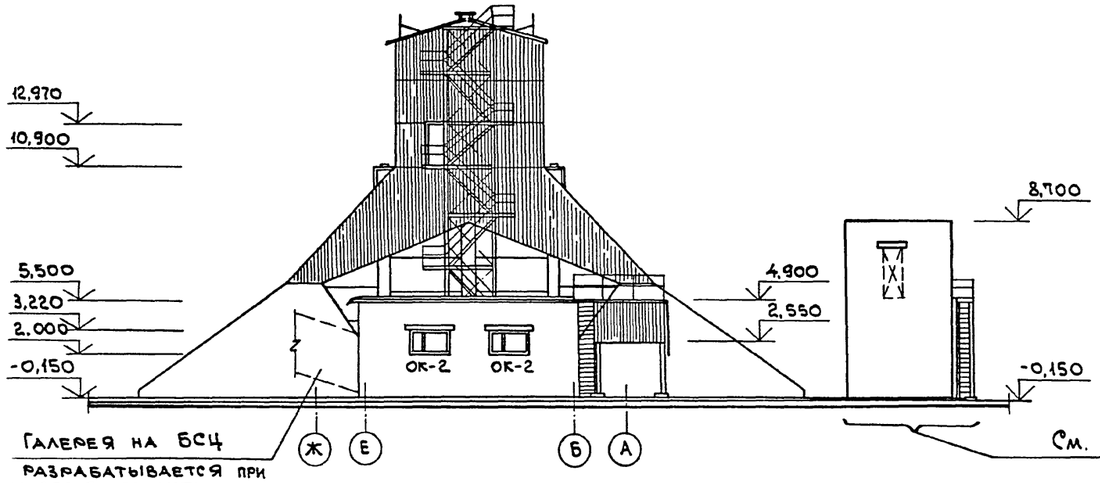

Фасад А-Ж

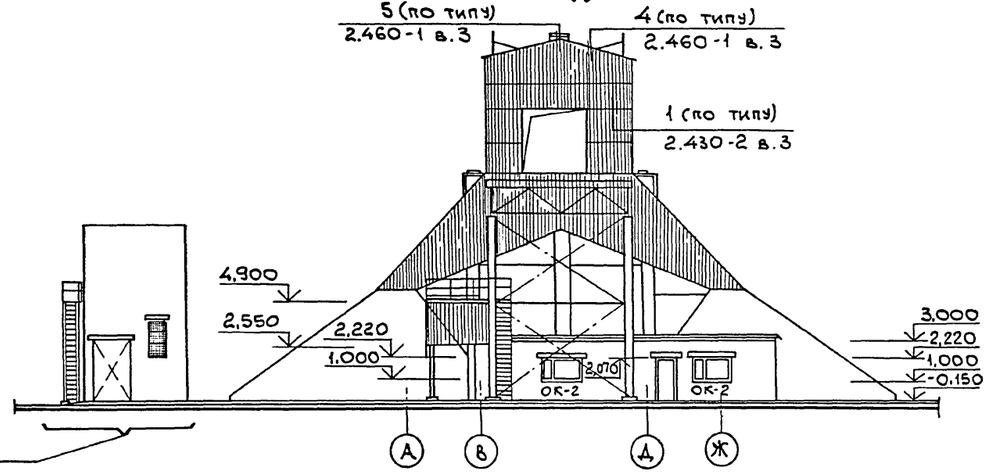

Взам. инв. №

Подп. и дата

Инв. № подл.

ГИП	Школьный		
Нач. отд.	Агранович		
Н. контр.	Кожевников		
Гл. арх.	Кожевников		
Гл. спец.	Зорин		
Зав. гр.	Берлин		
Вед. арх.	Тихонов		
Провер.	Берлин		
Разраб.	Тихонов		

Привязан:

Инв. №

708-64.91-АР

Хранилище заполнителей бетона вместимостью 6 тыс. куб. м с одним трактом загрузки и автоматизированной системой выдачи

Стадия	Лист	Листов
Р	8	

Фасады 1-19; 19-1; Ж-А; А-Ж

ХАРЬКОВСКИЙ ПРОМСТРОЙНИИПРОЕКТ

25208-02 11

Альбом 2

Схемы расположения элементов заполнения оконных проемов

ОК-1

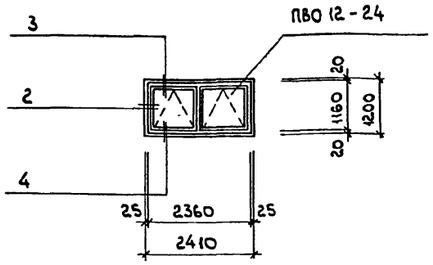

ОК-2

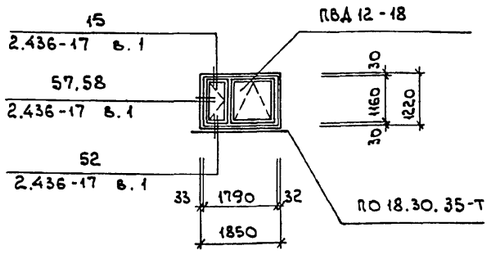

ОК-3

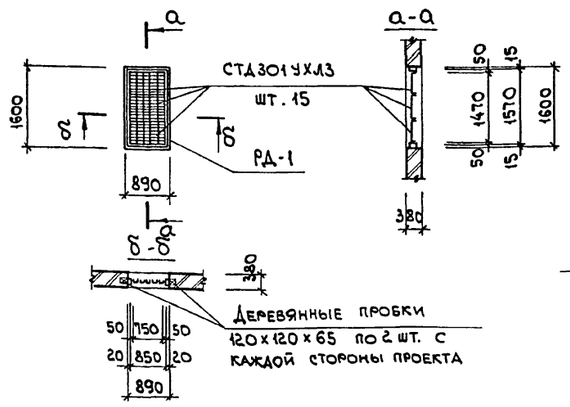

РД-1

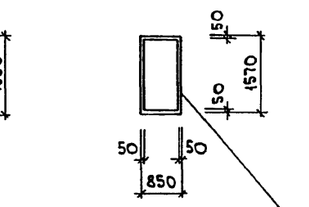

ОК-4

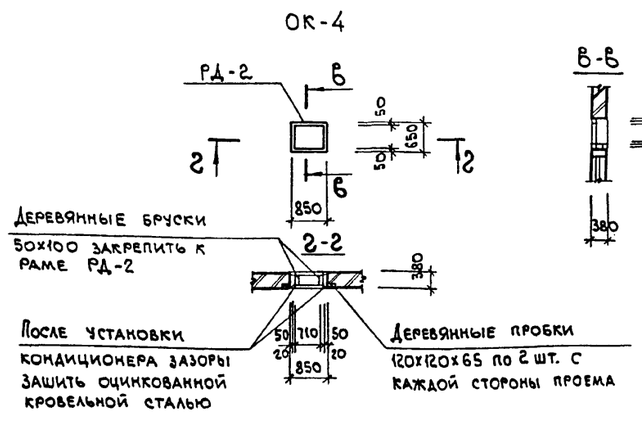

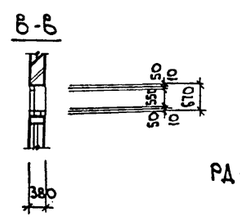

РД-2

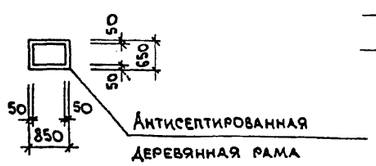

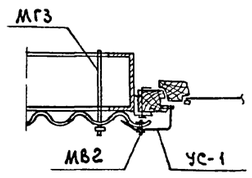

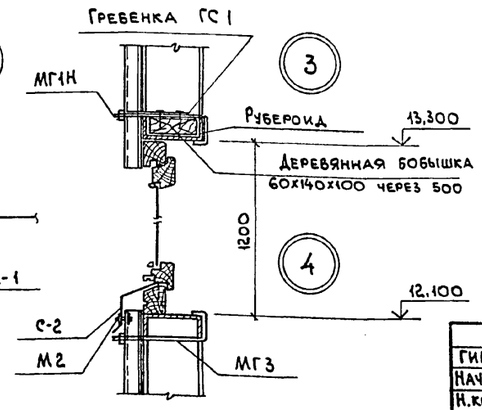

Ведомость проемов дверей

Марка, поз.	Размер проема в кладке
1	910 х2070
2,6	1010 х 2370
3,4,5	1010 х 2070
7	505 х 1255

Ведомость перемычек

Тип	Схема сечения
ПБ1	1
ПБ2	2
ПБ3	2
ПБ4	3
ПБ5	4
ПБ6	4

Спецификация элементов заполнения проемов

Марка, поз.	Обозначение	Наименование	К-во на этаж: Под-вал	1	2	Всего	Масса ед., кг	Примечание
1	ГОСТ 14624-84	Дверной блок ДНГ 21-9	—	1	—	1		
2	ГОСТ 14624-84	Дверной блок ДНГ 24-10Л	—	—	1	1		
3	ГОСТ 14624-84	Дверной блок ДНГ 21-10Л	—	—	1	1		
4	ГОСТ 14624-84	Дверной блок ДНГ 21-10	—	3	—	3		
5	ГОСТ 6629-88	Дверной блок ДГ 21-10	1	—	1	2		
6	ГОСТ 6629-88	Дверной блок ДГ 24-10Л	—	—	1	1		
7	5.904-4	Дверь утепленная ДУС 1.25х0,5	—	—	1	1		
ОК-1	ГОСТ 12506-81	Оконный блок ПВО 12-24	—	—	16	16		
ОК-2	ГОСТ 12506-81	Оконный блок ПВД 12-18 1Л	—	4	1	5		
	ГОСТ 8484-82	Плита подоконная ПО 18.30.35-Т	—	4	1	5		
ОК-3	ТУ 36-1517-84	Жалюзийная решетка СТД 301 УХЛ3	—	12	—	12		
	Лист 9	Деревянная рама РД-1	—	1	—	1		
ОК-4	Лист 9	Деревянная рама РД-2	—	—	1	1		
	Лист 9	Деревянный брус 50х100 L=1200	—	—	1	1		

Спецификация перемычек

Марка, поз.	Обозначение	Наименование	К-во на этаж: Под-вал	1	2	Всего	Масса ед., кг	Примечание
1	1.038.1-1.1	3ПБ 34-4	—	3	—	3	222	
2	1.038.1-1.1	3ПБ 25-8	—	14	3	17	162	
3	1.038.1-1.1	3ПБ 21-8	—	6	—	6	137	
4	1.038.1-1.1	2ПБ 13-1	—	20	9	29	54	

Двери поз. 5 (для электропомещения) выполнить с уплотняющими прокладками, самозапирающиеся, открывающиеся без ключа с внутренней стороны.

Привязан:

Инв.№

Взам.инв.№ | Подп. и дата | Инв.№ подл.

ГИП	Школьный		
Нач.отд.	Агранович		
Н.контр.	Кожевников		
Гл.арх.	Кожевников		
Гл.спец.	Зорин		
Зав.гр.	Берлин		
Вед.арх.	Тихонов		
Провер.	Берлин		
Разраб.	Тихонов		

708-64.91-АР

Хранилище заполнителей бетона вместимостью 6 тыс.куб.м. с одним трактом загрузки и автоматизированной системой выдачи

Стадия	Лист	Листов
Р	9	

Схемы расположения элементов заполнения оконных проемов. Узлы 2...4.

ХАРЬКОВСКИЙ ПРОМСТРОЙНИИПРОЕКТ

Альбом 2

ПЛАН КРОВЛИ

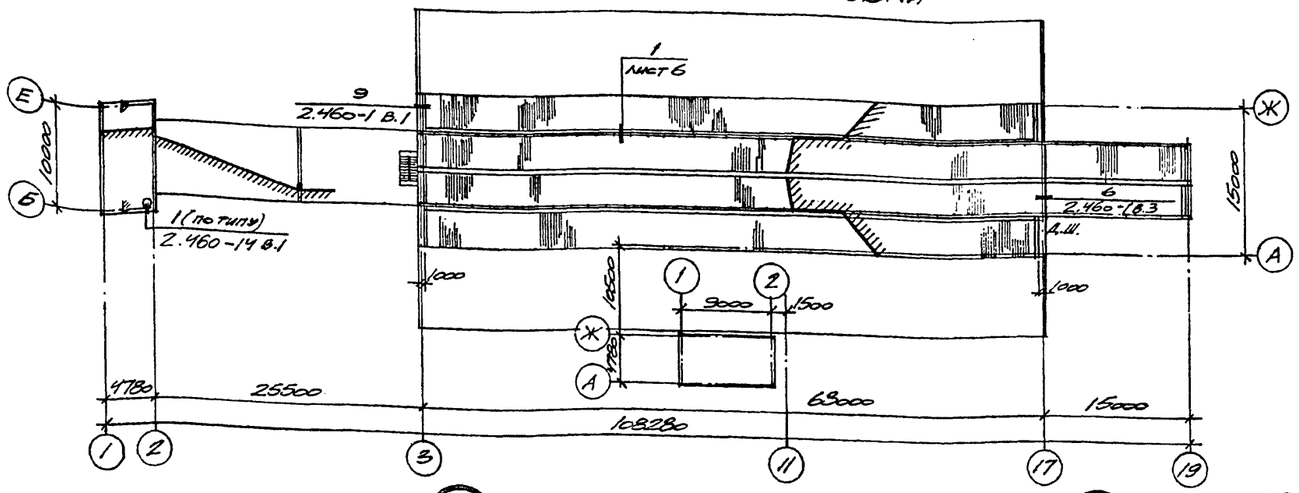

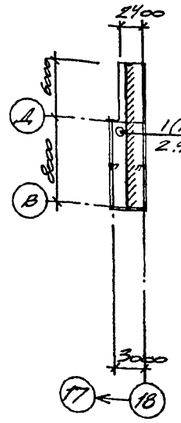

Рядовая кирпичная перемычка

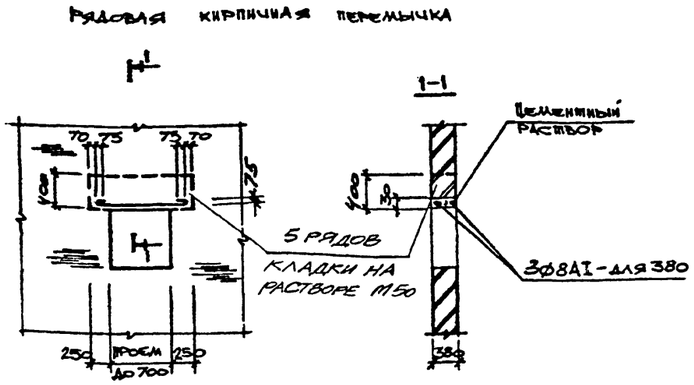

5

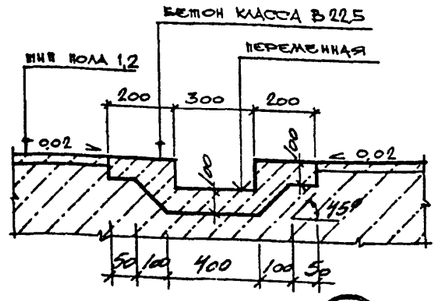

7

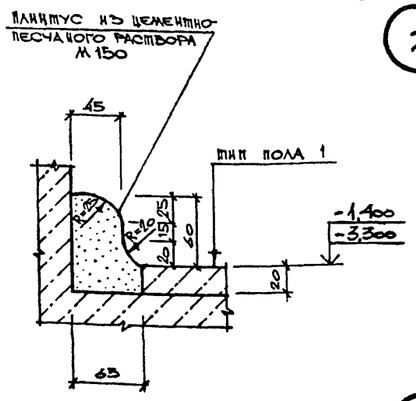

10

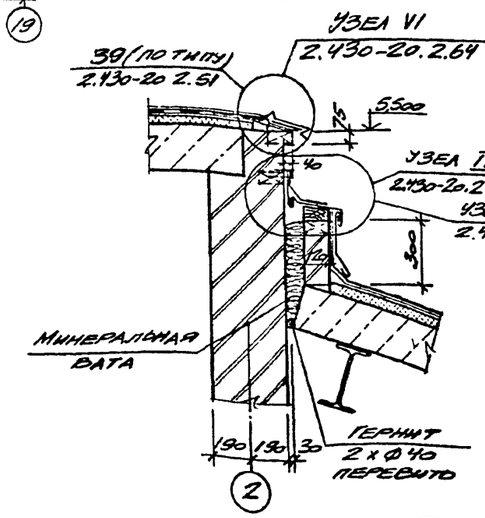

13

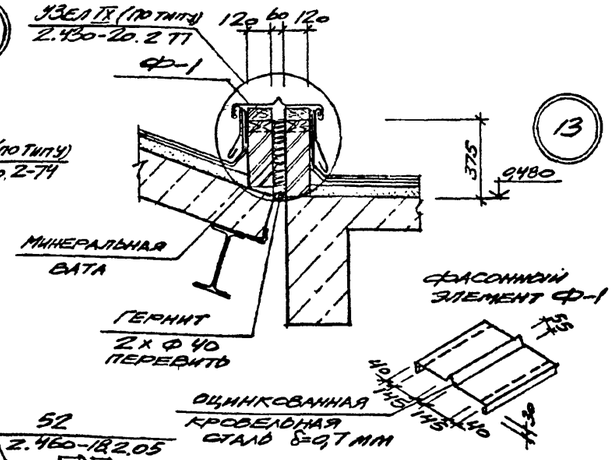

6

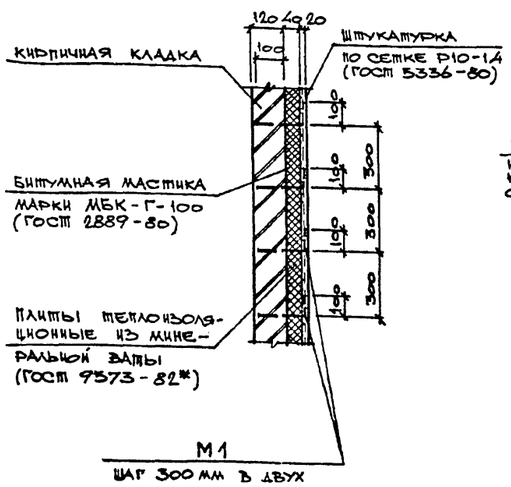

8

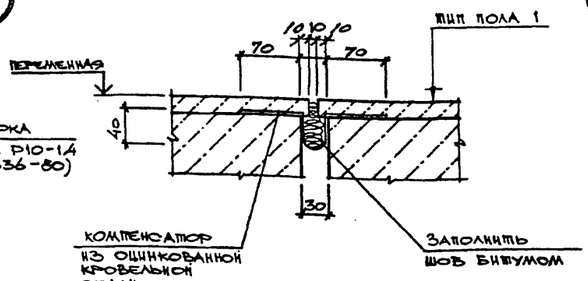

11

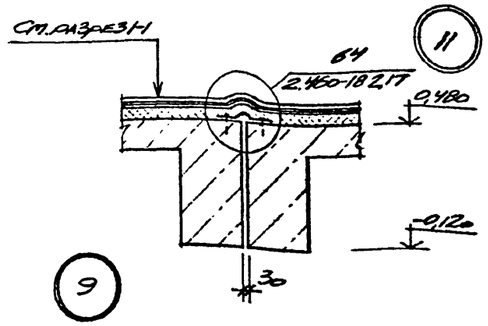

12

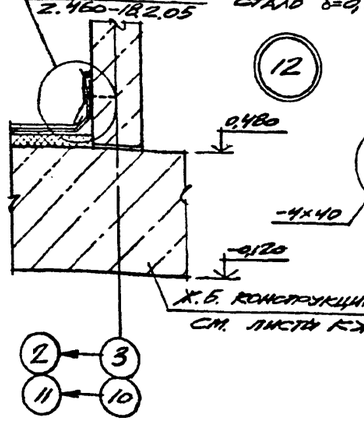

14

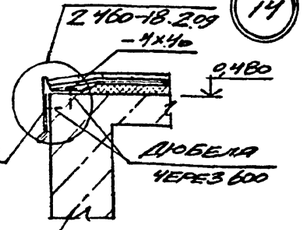

9

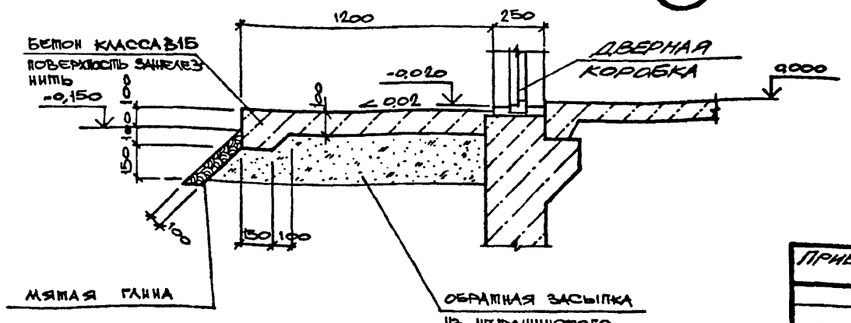

Инв. № подл. | Подпись и дата | Взам. инв. №

ГИП	Школьный		
Нач. отд.	Агранович		
Н. контр.	Хохевников		
Гл. арх.	Хохевников		
Гл. спец.	Зорин		
Зав. гр.	Берлин		
Арх. 1 кат.	Тихонов		
Провер.	Берлин		
Рисовал	Тихонов		

Привязан:

Инв. №

708-64.91-АР

Хранилище заложников бетона вместимостью 6 тыс. куб. м с одним трактом загрузки и автоматизированной системой подачи

Стадия	Лист	Листов
Р	10	

План кровли
Узлы 5...14

Харьковский Промстройниипроект

Альбом 2

Ведомость рабочих чертежей основного комплекта

Лист	Наименование	Примечание
1	Общие данные (начало).	
2	Общие данные (продолжение).	
3	Общие данные (окончание).	
4	Техническая спецификация металла (начало).	
5	Техническая спецификация металла (продолжение).	
6	Техническая спецификация металла (продолжение).	
7	Техническая спецификация металла (окончание).	
8	Техническая спецификация металла. Лестницы, площадки, ограждения.	
9	План покрытия и монорельсов. Геометрическая схема фермы Ф-1.	
10	План площадки на отм. 10.900. Разрез 1-1.	
11	План прогонов. Разрез 2-2.	
12	План арок и связей. Разрез 4-4.	
13	Схемы фахверка.	
14	Схемы фахверка. Разрез 9-9.	
15	Схемы фахверка. Узел 1.	
16	План бункеров.	
17	Схемы конструкций пролетного строения в осях 10÷13.	
18	Разрезы к листу 17.	
19	Схема лестницы у оси „3".	
20	Разрезы к листу 19.	
21	План монорельса, площадки на отм. 1.100.	
22	План балок натяжного устройства. План ограждения на отм. 0.480 и -3.300.	
23	Схема площадок под сантехническое оборудование.	
24	Схемы балок перекрытия, монорельса.	
25	План второго пола на отм. 4.800.	
26	Схема балок галереи.	
27	Элементы плана 1÷3.	
28	Узлы 2; 3.	
29	Узлы 4÷6.	
30	Узлы 7, 8.	
31	Узел 9.	
32	Узел 10.	
33	Узлы 11÷13.	
34	Узлы 14÷16.	

Ведомость ссылочных документов

Обозначение	Наименование	Примечание
Ссылочные документы		
Серия 1.426.2-6 Вып. 1.	Балки путей подвесного транспорта. Балки пролетами 3,4 и 6 м. Чертежи КМ.	
Серия 2.440.-2. Вып. 1.	Узлы стальных конструкций производственных зданий. Рамные и шарнирные узлы балочных клеток и примыкания ригелей к колоннам. Чертежи КМ.	
Серия 1.450.3-6 Вып. 0-1.	Лестницы, площадки, стремянки и ограждения стальные производственных зданий промышленных предприятий. Материалы для проектирования.	

Нагрузки

Наименование нагрузок	Единица измерения	Нормативная нагрузка	Коэффициент перегрузки	Расчетная нагрузка	Примечание
Временные длительные нагрузки					
Полезная нагрузка на перекрытиях и площадках	кгс/м²	400	1.2	480	
Объемный вес сыпучего в бункерах	тс/м³	1.5	1.2	1.8	
Кратковременные нагрузки					
Снеговой покров	кгс/м²	100	1.4	140	
Скоростной напор ветра	—"—	23.0	1.4	32.2	

Типовой проект разработан в соответствии с действующими нормами, правилами, инструкциями и государственными стандартами, а также предусматривает мероприятия по безопасной эксплуатации зданий (сооружений) с пожароопасным и взрывоопасным характером производства.

Главный инженер проекта /Школьный А.П./

Инв. № подл. | Подпись и дата | Взам. инв. №

Привязан:

708-64.91 КМ

ГИП	Школьный	
Нач. отд.	Решетченко	
Н. контр.	Учитель	
Гл. спец.	Учитель	
Зав. гр.	Меняйборская	
Вед. инж.	Копица	
Провер.	Меняйборская	
Разраб.	Власова	

Хранилище заполнителей бетона вместимостью 6 тыс. куб.м с одним пакетом загрузки и автоматизированной системой выдачи.

Стадия	Лист	Листов
Р	1	34

Общие данные (начало)

Харьковский промстройниипроект

Альбом 2

Общие указания.

1. Общие положения.

1.1. Чертежи стальных конструкций марки „КМ" разработаны на основании технологических заданий институтов Промтрансниипроект г. Москва, ГПКИ Проект-Автоматика г. Магнитогорск, а также чертежей марки АР и КЖ Харьковского Промстройниипроекта и являются исходным материалом для разработки деталировочных чертежей марки „КМД".

1.2. Чертежи марки „КМ" составляют часть проекта. Общий состав проекта и общие указания приведены на листе АР-1.

1.3. Чертежи стальных конструкций выполнены в соответствии со следующими нормативными документами:

СНиП II-23-81* "Нормы проектирования. Стальные конструкции".

СНиП 2-01.07-85 "Нормы проектирования. Нагрузки и воздействия".

СНиП 2-03.11-85 "Нормы проектирования. Защита строительных конструкции от коррозии".

СНиП 3.03.01.-87 "Несущие и ограждающие конструкции".

1.4. Несущие конструкции покрытия склада выполнены в виде однопролетных трехшарнирных арок трапециидальной формы. Пролет арки 16м, шаг арок 4.5м. Арка опирается на железобетонные колонны на отм. 5.500.

В продольном направлении жесткость обеспечена системой связей.

На отм. 10.900 расположена транспортерная галерея с навесом из рам пролетом 6.3м.

Ограждающие конструкции из асбестоцементных волнистых листов по стальным прогонам.

На отм. 0.480 установлены раздаточные бункера, которые располагаются в 2 ряда и опираются на железобетонные балки.

1.5. Условные обозначения элементов конструкций приняты по ГОСТу 21.107-78.

2. Материал конструкций.

2.1. Материал и сечения конструкций приняты на основании сокращенного сортамента металлопроката, принятого согласно постановления Госстроя СССР №110 от 18.12.90г. и приведены в ведомостях элементов на листах проекта и в технической спецификации.

3. Изготовление и монтаж.

3.1. Все конструкции сварные. Для соединения элементов конструкций применять автоматическую под слоем флюса или полуавтоматическую сварку плавящимся электродом в среде углекислого газа.

Сварочные материалы определяются по таблице 55 СНиП II-23-81*. Режим и порядок сварки определяются технологическим процессом, разработанным заводом-изготовителем. В случае перехода на ручную сварку конструкций применять электроды по ГОСТу 9467-75 в зависимости от групп конструкций и марок сталей.

3.2. Заводские соединения выполнять встык без накладок с применением, как правило, двусторонней сварки и равнопрочными основному металлу.

3.3. Монтаж конструкций производить на болтах по ГОСТ 7798-70* класса прочности 5.8 согласно приказу Союзметаллостройниипроекта №23 от 3.10.86г. в соответствии с таблицей 57 СНиП II-23-81* и монтажной электросварке. Применение автоматных сталей для болтов не допускается.

3.4. Гайки болтов после проверки правильности положения смонтированных конструкций должны быть плотно затянуты и предохранены от откручивания постановкой пружинных шайб.

Все неоговоренные болты М 20.

3.5 Минимальные толщины швов в зависимости от вида сварки и толщины свариваемых элементов принимать по расчету, но не менее указанных в таблице 38 главы СНиПа II-23-81* "Стальные конструкции. Нормы проектирования".

3.6. Изготовление и монтаж стальных конструкций производить в соответствии с требованиями главы СНиПа 3.03.01-87 "Несущие и ограждающие конструкции" и дополнительными техническими требованиями ППР, согласованными с проектной организацией.

3.7. В узлах и деталях приведены принципиальные решения соединения элементов конструкций. Количество и диаметр болтов, длина и толщина сварных швов определяются при разработке деталировочных чертежей марки "КМД" на основании расчетных условий, указанных в таблице сечений или на схемах конструкций.

Все элементы, для которых в таблицах не приведены расчетные усилия, крепить не менее чем на двух болтах или на усилие N = 5.0 тс.

3.8. Все элементы коробчатого сечения должны иметь в торцах заглушки из листа S4, приваренного сплошным швом.

3.9. Балки перекрытий рассчитаны без учета понижающего коэффициента $\varphi_б$, поэтому общая устойчивость балок должна быть обеспечена путем приварки сборных железобетонных плит к верхним поясам балок, а в случае монолитных железобетонных плит путем приварки анкеров по чертежам марки КЖ к верхним поясам балок.

4. Антикоррозионная защита.

4.1. При изготовлении конструкций полной заводской готовности антикоррозионную защиту выполнять эмалью ПФ-1189 по ТУ 6-10-1710-79-2 слоя. Толщина 30-60 мкм.

Восстановление поврежденного лакокрасочного покрытия монтажных соединении производить тем же составом, что и на заводе-изготовителе.

4.2. Работы по антикоррозионной защите металлоконструкций должны производиться с соблюдениями техники безопасности в соответствии с ГОСТ 12.3-005-75.

Покрытие, поврежденное при нанесении или в процессе монтажа, должно быть восстановлено в соответствии с требованиями ГОСТ 23791-79.

5. Перечень основных видов работ, по которым необходимо составить акты освидетельствования скрытых работ.

5.1. Установка металлоконструкций, закрываемых кирпичной кладкой, бетоном.

5.2. Огрунтовка металлоконструкций, изготовляемых на площадке.

5.3. Устройство стыков перед нанесением антикоррозионной защиты.

5.4. Герметизация швов (стыков) коробчатых конструкций.

Инв. № подл. | Подпись и дата | Взам. инв. №

Привязан:

Инв. №

Нач. отд.	Решетниченко		
Н. контр.	Учитель		
Гл. спец.	Учитель		
Зав. гр.	Меннибоpская		
Вед. инж.	Копица		
Разраб.	Власова		
Провер.	Меннибоpская		

708-64.91-КМ

Хранилище заполнителей бетона вместимостью 6тыс. куб. м с одним трактом загрузки и автоматизированной системой выдачи.

Стадия	Лист	Листов
Р	2	

Общие данные (продолжение).

Харьковский Промстройниипроект

Альбом 2

Ведомость металлоконструкций по видам профилей

Наименование конструкций по номенклатуре прейскуранту	Позиция по прейскуранту	№ № строк	Код конструкций	Масса конструкций, т: Всего стали повышенной и высокой прочности	по видам профилей: Балки и швеллеры	Широкополочн. двутавры	Крупносортн. сталь	Среднесортная сталь	Мелкосортная сталь	Толстолистовая сталь δ≥4мм	Универсальная сталь	Толстолистовая сталь δ<4мм	Гнутые и гнутосварные профили	Трубы	Прочие	Всего	Всего с учетом 1% на массу наплавленного металла	Количество (шт)	Серия типовых конструкций
1	2	3	4	5	6	7	8	9	10	11	12	13	14	15	16	17	18	19	20
Типовые конструкции																			
Лестницы	312-1	1	5262420000							0.1			0.7		0.6	1.4	1.4		
Ограждения лестниц и площ	312-7	2	5262440000										2.5			2,5	2,5		
Нетиповые конструкции																			
Арки	306-2	3	5261510006	0,6		12,8				16.7			3,5			33,6	33,9		
Связи по аркам	307-2	4	5261600000				0.7			0.6						1.3	1.3		
Рамные конструкции	306-1	5	5261510000			14.4	0.5			4.3						19.2	19.4		
Пролетные строения	314-2	6	5268200000		1.2		3.2			1.5						5,9	6.0		
Колонны	314-8	7	5288200000	0.4	1.8		3,3			1.8						7.3	7.4		
Бункера	313-6	8	5263940000				3,6	0.2		52.1						55.9	56.5		
Монорельсы	308-29	9	5262350000		6.4		1.4			1.9						9,7	9.8		
Фахверк	302-11	10	5261120000		0.2	0.3	0.5		0.7	2,2			10.5			14.4	14.6		
Балки площадки	312-5	11	5262480000		16.3		3,1			4.3					19.2	42.9	43.3		
Балки галереи	309-24	12	5261820000			2.1	0.1		0.1	0.8						3,1	3,1		
Конструкции II пола	312-5	13	5262480000		1.0		1.0			0.5			0.1	0.1	1.5	4.2	4.3		
Прогоны кровли	308-2	14	5261710000				0.1		0.4	0.7			11.2			12.4	12.5		
Связи по кровле	307-2	15	5261600000				0.7		0.3	1.0						2.0	2.0		
Каркас наружной лестн.	301-35	16	5261110000		2.4		0.2			0.8					0.6	4.0	4.0		
Итого с учетом 3% на уточнение массы вчертежах КМД		17		1.0	29.3	29.6	18.4	0.2	1.5	89.3			28.5	0.1	21.9	219.8	222.0		
Итого с учетом отходов 3,7%		18		1.0	30.4	30.7	19.1	0.2	1.6	92.6			29.6	0.1	22.7	228.0			
Приведенная к обычным прочим масса металла с учетом 3% на уточнение массы в чертежах, КМД и 3,7% на отходы.		19		1.0	30.4	31.6	19.1	0.2	1.6	92.6			33.7	0.1	22.7	233.0			
Разница приведенной и натуральной массы		20														5.0			
Распределение массы металла по пределам текучести с учетом 3% на уточнение массы в чертежах КМД и 3,7% на отходы.		21	С 235													136.2			
		22	С 245													85.2			
		23	С 255													5,5			
		24	С 345-3													1.1			
Приведенная к стали С 235 по ГОСТ 27772-88 масса металла с учетом 3% на уточнение массы в чертежах, КМД и 3.7% на отходы.		25														229.3			
Всего приведенная масса металла с учетом 3% на уточнение массы в чертежах, КМД и 3.7% на отходы		26														234.3			

Инв. № подл. | Подпись и дата | Взам. инв. №

Привязан:

Инв. №

Нач. отд.	Решетченко	
Н. контр.	Учитель	
Гл. спец.	Учитель	
Зав. гр.	Меняйборская	
Вед. инж.	Копица	
Провер.	Копица	
Разраб.	Власова	

708-64.91 КМ

Хранилище заполнителей бетона вместимостью 6 тыс. куб.м с одним трактом загрузки и автоматизированной системой выдачи.

Стадия	Лист	Листов
Р	3	

Общие данные (окончание).

Харьковский Промстройниипроект

Альбом 2

Вид профиля и ГОСТ	Марка металла и ГОСТ	Обозначение и размер профиля (мм)	Номер по порядку	Код: марка металла	Код: профиля	Код: размера профиля	Количество (шт.)	Длина (мм)	Масса металла по элементам конструкций, (т): Арки	Связи по аркам	Рамные конструкции	Пролетные строения	Колонны	Бункера	Монорельсы	Фахверк	Балки площадки	Балки галереи	Конструкции II пола	Прогоны кровли	Связи по кровле	Каркас наружной лестницы		Общая масса (т)	Масса потребности в металле по кварталам (заполняется изготовителем), (т)				Заполняется ВЦ
									Код элемента конструкций																				
1	2	3	4	5	6	7	8	9																					
Балки двутавровые для монорельсов ГОСТ 19425-74*	С 255	I 24М	1			3912									4.2									4.2					
		Итого:	2												4.2									4.2					
Всего профиля:			3												4.2									4.2					
Широкополочные двутавры с параллельными гранями полок по ГОСТ 26020-83 — Нормальные двутавры	С 245	I 12Б1	4												0.9									0.9					
		I 16Б1	5													0.2								0.2					
		I 23Б1	6			2432						0.2			0.3		1.0							1.5					
		I 26Б1	7			2433									0.2									0.2					
		I 35Б1	8			2435						1.0												1.0					
		I 40Б1	9			2436							1.7											1.7					
		I 30Б1	10														0.4							0.4					
		Итого:										1.2	1.7		1.4	0.2	1.4							5.9					
	Всего профиля:		11		2430							1.2	1.7		1.4	0.2	1.4							5.9					
	Широкополочные двутавры	I 20Ш1	12			2445										0.3								0.3					
		I 26Ш1	13								14.0													14.0					
		I 35Ш1	14			2449												2.0						2.0					
		I 40Ш1	15			2450			12.4															12.4					
		Итого:	16						12.4		14.0					0.3		2.0						28.7					
	Всего профиля:		17		2445				12.4		14.0					0.3		2.0						28.7					
Сталь горячекатаная балки двутавровые по ГОСТ 8239-89	С 255	I 20	18			2407									0.6		0.3							0.9					
		Итого:	19												0.6		0.3							0.9					
Всего профиля:			20		2401										0.6		0.3							0.9					

Взамен инв. №

Подпись и дата

Инв. № подл.

Привязан:

Инв. №

Нач. отд.	Решетченко	
Н. контр.	Учитель	
Гл. спец.	Учитель	
Зав. гр.	Межиборская	
Вед. инж.	Копица	
Проверил	Копица	
Разраб.	Власова	

708-64.91 КМ

Хранилище заполнителей бетона емкостью 6 тыс. куб. м с одним трактом загрузки и автоматизированной системой выдачи.

Стадия: Р | Лист: 4 | Листов:

Техническая спецификация металла. (начало).

Харьковский Промстройниипроект

Альбом 2

Вид профиля и ГОСТ	Марка металла и ГОСТ	Обозначение и размер профиля (мм)	Номер по порядку	Код: марка металла	Код: профиля	Код: размера профиля	Количество (шт)	Длина (мм)	Масса металла по элементам конструкций, (т): Арки	Связи по аркам	Рамные конструкции	Пролетные строения	Колонны	Бункера	Монорельсы	Фахверк	Балки площадки	Балки галереи	Конструкции II пола	Прогоны кровли	Связи по кровле	Каркас наружной лестницы		Общая масса (т)	Масса потребности в металле по кварталам (заполняется изготовителем) (т)				Заполняется ВЦ
									Код элемента конструкций																				
1	2	3	4	5	6	7	8	9																					
Сталь горячекатаная Швеллеры. ГОСТ 8240-89	С245	[10п	21			2644													1.0					1.0					
		[14п	22			2646											0.4					1.3		1.7					
		[16п	23			2648											7.8							7.8					
		[18п	24			2651											5.0							5.0					
		[20п	25			2653											0.9							0.9					
		[24п	26			2657																1.0		1.0					
	Итого:		27														14.1		1.0			2.3		17.4					
Всего профиля:			28		2640												14.1		1.0			2.3		17.4					
Сталь угловая равнополочная ГОСТ 8509-86	С235	L 50×5	29										0.6				0.4					0.2		1.2					
		L 63×5	30							0.7		0.6			0.7	0.5					0.4			2.8					
		L 75×6	31								0.5	1.4	1.3	3.0	0.5		2.4	0.1	1.0	0.1				10.3					
	Итого:		32							0.7	0.5	2.0	1.9	3.0	1.2	0.5	2.8	0.1	1.0	0.1	0.4	0.2		14.4					
	С245	L 80×6	33									0.4												0.4					
		L 90×7	34														0.2				0.3			0.5					
		L 100×7	35												0.2									0.2					
		L 100×8	36									0.7												0.7					
	Итого:		37									1.1			0.2		0.2				0.3			1.8					
Всего профиля:			38		2120					0.7	0.5	3.1	1.9	3.0	1.4	0.5	3.0	0.1	1.0	0.1	0.7	0.2		16.2					
Сталь угловая неравнополочная ГОСТ 8510-86	С235	L 100×63×6	39										1.3											1.3					
	Итого:		40										1.3											1.3					
	С245	L 125×80×8	41											0.5										0.5					
	Итого:		42											0.5										0.5					
Всего профиля:			43										1.3	0.5										1.8					

Взамен инв.№ | Подпись и дата | Инв.№ подл.

Привязан:

Инв.№

Нач.отд.	Решетченко	
Н.контр.	Учитель	
Гл.спец.	Учитель	
Зав.гр.	Меживорская	
Вед.инж.	Копица	
Разраб.	Власова	
Провер.	Копица	

708-64.91 КМ

Хранилище заполнителей бетона вместимостью 6 тыс. куб.м. с одним пролетом загрузки и автоматизированной системой выдачи.

Стадия	Лист	Листов
Р	5	

Техническая спецификация металла. (продолжение)

Харьковский Промстройниипроект

Альбом 2

Вид профиля и ГОСТ	Марка металла и ГОСТ	Обозначение и размер профиля (мм)	Номер по порядку	Код: марка металла	Код: профиля	Код: размера профиля	Количество (шт)	Длина (мм)	Масса металла по элементам конструкций, (т): Арки	Связи по аркам	Ламные конструкции	Пролетные строения	Колонны	Бункера	Монорельсы	Фахверк	Балки площадки	Балки галереи	Конструкции пола	Прогоны кровли	Связи по кровле	Каркас наружной лестницы		Общая масса (т)	Масса потребности в металле по кварталам (заполняется изготовителем) (т)	Заполняется ВЦ
									Код элемента конструкций																	
1	2	3	4	5	6	7	8	9																		
Сталь круглая ГОСТ 2509-71*	Ст 3 кп	Ø 16	44													0.7							0.7			
		Ø 18	45															0.1		0.4	0.3			0.8		
		Ø 20	46											0.2										0.2		
	Итого:		47											0.2		0.7		0.1		0.4	0.3			1.7		
Всего профиля:			48		1111									0.2		0.7		0.1		0.4	0.3			1.7		
Сталь листовая горячекатаная ГОСТ 19903-74	Ст 3 кп	S 6	49													0.7	2.4		0.4		0.2			3.7		
		S 8	50						4.6	0.4	0.7	1.2	1.4	45.0	0.9	0.7	1.5		0.1	0.7	0.3	0.5		58.0		
	Итого:		51						4.6	0.4	0.7	1.2	1.4	45.0	0.9	1.4	3.9		0.5	0.7	0.5	0.5		61.7		
	Ст 3 пс	S 10	52						7.2	0.2	0.4	0.1		4.8	0.9		0.3	0.4				0.2		14.5		
		S 12	53								3.0													3.0		
		S 14	54						3.2															3.2		
		S 16	55																		0.5			0.5		
		S 20	56						1.2			0.1	0.3	0.8		0.7		0.4				0.1		3.6		
	Итого:		57						11.6	0.2	3.4	0.2	0.3	5.6	0.9	0.7	0.3	0.8			0.5	0.3		24.8		
	Ст 3 сп 5-3	S 30	58						0.2				0.4											0.6		
		S 40	59						0.4															0.4		
	Итого:		60						0.6				0.4											1.0		
Всего профиля:			61		7110				16.8	0.6	4.1	1.4	2.1	50.6	1.8	2.1	4.2	0.8	0.5	0.7	1.0	0.8		87.5		
Сталь листовая рифленая ГОСТ 8568-77	Ст 3 кп	S 4	62														17.7		1.4					19.1		
	Итого:		63														17.7		1.4					19.1		
Всего профиля:			64		7152												17.7		1.4					19.1		

Взамен инв. №

Подпись и дата

Инв. № подл.

Привязан:

Инв. №

Нач. отд.	Решетченко	
Н. контр.	Учитель	
Гл. спец.	Учитель	
Зав. гр.	Меняйловская	
Вед. инж.	Копица	
Провери.	Копица	
Разраб.	Власова	

708-64.91 КМ

Хранилище заполнителей бетона вместимостью 6 тыс. куб. м, с одним пролетом загрузки, и автоматизированной системой выдачи

Стадия: Р | Лист: 6 | Листов:

Техническая спецификация металла. (продолжение).

Харьковский Промстройниипроект

Альбом 2

Вид профиля и ГОСТ	Марка металла и ГОСТ	Обозначение и размер профиля (мм)	Номер по порядку	Код: марка металла	Код: профиля	Код: размера профиля	Количество (шт)	Длина (мм)	Масса металла по элементам конструкций (т): Арки	Связи по аркам	Рамные конструкции	Пролетные строения	Колонны	Бункера	Дюкорельсы	Фахверк	Балки площадки	Балки галереи	Конструкции II пома	Прогоны кровли	Связи по кровле	Каркас наружной лестницы	Общая масса (т)	Масса потребности в металле по кварталам (заполняется изготовителем) (т)	Заполняется ВЦ
1	2	3	4	5	6	7	8	9	Код элемента конструкций																
Листы стальные просечно-вытяжные ТУ 36.26.II-5-89	С235	ПВ 506	65														0.7					0.6	1,3		
	Итого:		66																						
Всего профиля:			67		7156												0.7					0.6	1.3		
Швеллеры стальные гнутые равнополочные ГОСТ 8278-83	С 235	Гн С 100×50×3	68														0.7					0.6	1.3		
		Гн С 140×60×4	69			7415			3.4														3.4		
		Гн С 160×80×4	70			7419										9.0			0.1				9.1		
	Итого:		71													1.2				10.9			12.1		
Всего профиля:			72						3.4							10.2			0.1	10.9			24.6		
Сетка стальная плетеная одинарная с квадратной ячейкой ГОСТ 5336-80*	С 235	N 20×2	73						3.4							10.2			0.1	10.9			24.6		
	Итого:		74														0.2						0.2		
Всего профиля:			75														0.2						0.2		
Трубы стальные водогазопроводные ГОСТ 3262-75*	С235	80×4	76														0.2						0.2		
	Итого:		77																0.1				0.1		
Всего профиля:			78																0.1				0.1		
Лестницы, площадки, ограждения			79																0.1				0.1		
Масса всего металла:			80						32.6	1.3	18.6	5.7	7.0	54.3	9.4	14.0	41.6	3.0	4.1	12.1	2.0	3.9	213.4		
В том числе по маркам стали: ГОСТ 27772-88	С235		81						8.7	0.4	1.2	3.2	4.6	48.2	2.1	12.8	25.3	0.2	3.1	12.1	1.2	1.3	124.4		
	С245		82						23.3	0.9	17.4	2.5	2.0	6.1	2.5	1.2	16.0	2.8	1.0		0.8	2.6	79,1		
	С255		83												4.8		0.3						5.1		
	С345-3		84						0.6				0.4										1.0		
Площадь окрашиваемой поверхности, м²			85																						
Масса поставки элементов по кварталам (т) (заполняется заказчиком)		I																							
		II																							
		III																							
		IV																							

Инв. № подл. | Подпись и дата | Взам. инв. №

Привязан:

Инв. №

Нач. отд.	Решетченко	
Н. контр.	Учитель	
Гл. спец.	Учитель	
Зав. гр.	Нениворская	
Вед. инж.	Копица	
Провер.	Копица	
Разраб.	Власова	

708-64.91 КМ

Хранилище заполнителей бетона вместимостью 60 тыс. куб. м с одним трактом загрузки и автоматизированной системой выдачи.

Стадия	Лист	Листов
Р	7	

Техническая спецификация металла. (Окончание).

Харьковский Промстройниипроект

Альбом 2

Вид профиля и ГОСТ	Марка металла и ГОСТ	Обозначение и размер профиля (мм)	Номер по порядку	Код: марка металла	Код: профиля	Код: размера профиля	Количество (шт)	Длина (мм)	Масса металла по элементам конструкций (т): лестничный лестничные марши (526242)	площадки (526243)	ограждения лестниц и площадок (526244)	Общая масса (т)	Масса потребности в металле по кварталам (заполняется изготовителем) (т): I	II	III	IV	Заполняется ВЦ
1	2	3	4	5	6	7	8	9	Код элемента конструкций								
Профили гнутые швеллеры равнополочные ГОСТ 8278-83	С 235	ГнС 160х60х4	1			7428			0.7			0.7					
	Итого:		2						0.7			0.7					
Всего профиля:			3						0.7			0.7					
Сталь листовая горячекатаная ГОСТ 19903-74	С 235	56	4						0.1			0.1					
	Итого:		5						0.1			0.1					
Всего профиля:			6		7110				0.1			0.1					
Сталь листовая рифленая ГОСТ 8568-77*	С 235	84	7						0.1			0.1					
	Итого:		8						0.1			0.1					
Всего профиля:			9		7152				0.1			0.1					
Настил решетчатый типа „Балтийск"	С 235	СР	10						0.5			0.5					
	Итого:		11						0.5			0.5					
Всего профиля:			12						0.5			0.5					
Сталь холодногнутая швеллеры неравнополочные ГОСТ 8281-80	С 235	ГнС 50х40х12х2.5	13			7319					0.9	0.9					
	Итого:		14								0.9	0.9					
Всего профиля:			15								0.9	0.9					
Профили корытные равнополочные холодногнутые ЧМТУ 2-130-70	С 235	ГнС 90х30х25х3	16								0.9	0.9					
	Итого:		17								0.9	0.9					
Всего профиля:			18								0.9	0.9					
Сталь холодногнутая корытная равнополочная ГОСТ 8283-77*	С 235	ГнС 32х30х17х2	19								0.6	0.6					
	Итого:		20								0.6	0.6					
Всего профиля:			21								0.6	0.6					
Масса всего металла:			22						1.4		2.4	3.8					
В том числе по маркам стали:	ГОСТ 27772-88 С235		23						1.4		2.4	3.8					
Масса поставки элементов по кварталам (т) (заполняется заказчиком):		I															
		II															
		III															
		IV															

1. Техническая спецификация составлена без учета на отходы и припуски при обработке.

2. Номенклатуру типовых элементов по серии 1.450.3-6 в.0 см листы 19,26.

Инв.№ подл. | Подпись и дата | Взам.инв.№

Привязан!

Инв.№

Нач.отд.	Решетченко	
Н.контр.	Учитель	
Гл.спец.	Учитель	
Зав.гр.	Меняборская	
Вед.инж.	Копица	
Провер.	Копица	
Разраб	Власова	

708-64.91-КМ

Хранилище заполнителей бетона вместимостью 6 тыс. куб.м с одним трактом загрузки и автоматизированной системой выдачи.

Стадия	Лист	Листов
Р	8	

Техническая спецификация металла. Лестницы, площадки, ограждения.

Харьковский Промстройниипроект

Альбом 2

План прогонов и связей кровли.

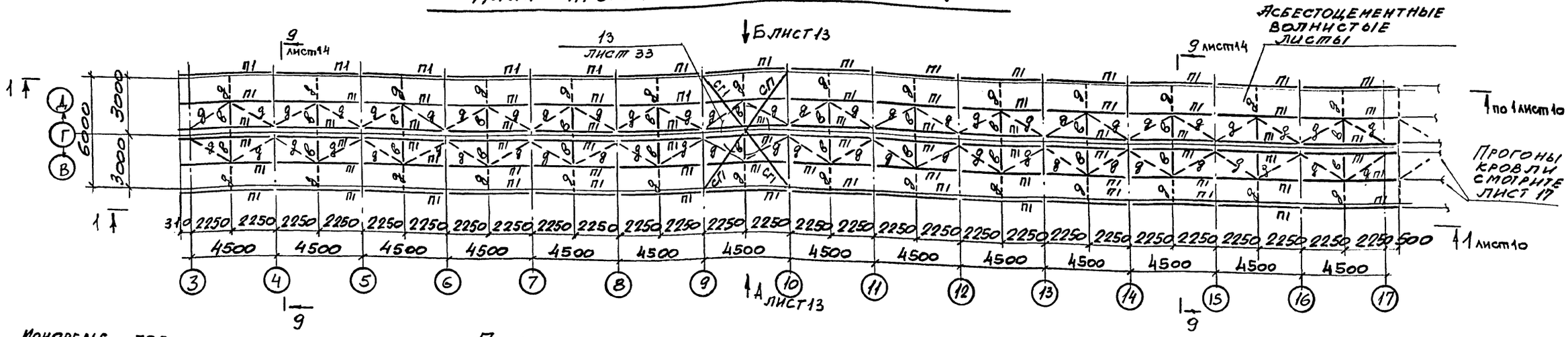

План балок и монорельсов

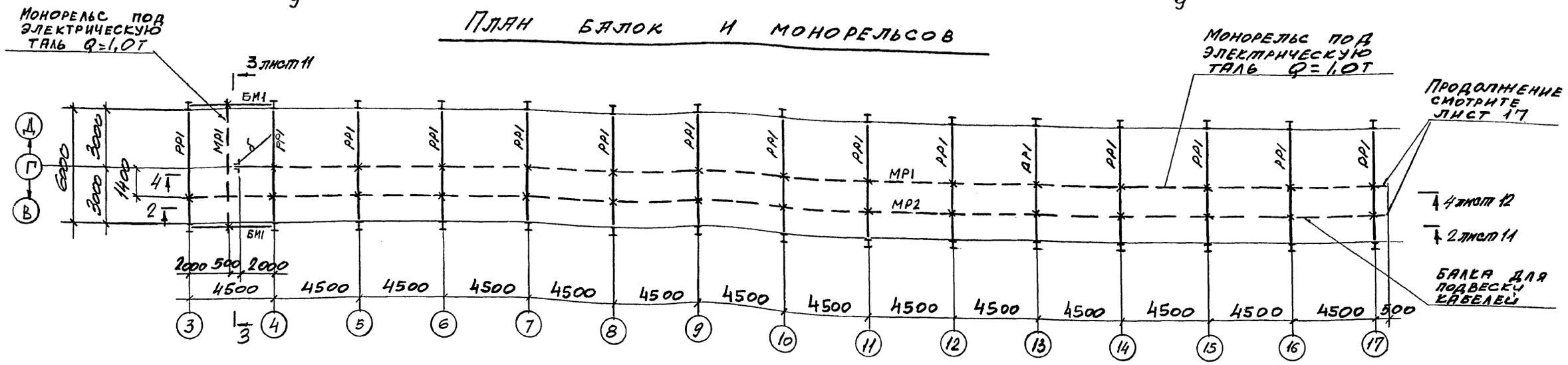

Геометрическая схема фермы Ф1

(фасонки С8)

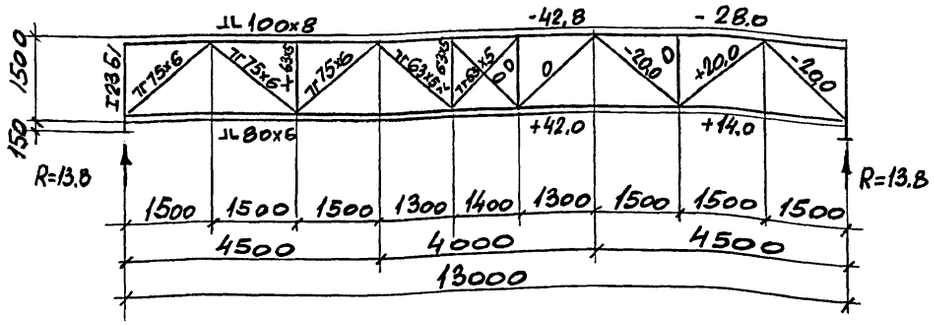

Ведомость элементов смотрите лист 15

Нач.отд.	Решетченко		
Н.контр.	Учитель		
Гл.спец.	Учитель		
Зав.гр.	Меньборская		
Вед.инж.	Копица		
Провер.	Меньковская		
Разраб.	Пащенко		

Привязан:

Инв.№

708-64.91 КМ

Хранилище заполнителей бетона вместимостью 8 тыс. куб.м с башни практом загрузки и автоматизированной системой выдачи.

Стадия	Лист	Листов
Р	9	

План покрытия и монорельсов геометрическая схема фермы Ф-1.

Харьковский Промстройниипроект

25208-02 22

Инв.№подл. | Подпись и дата | Взамен инв.№

Альбом 2

1-1 лист 9

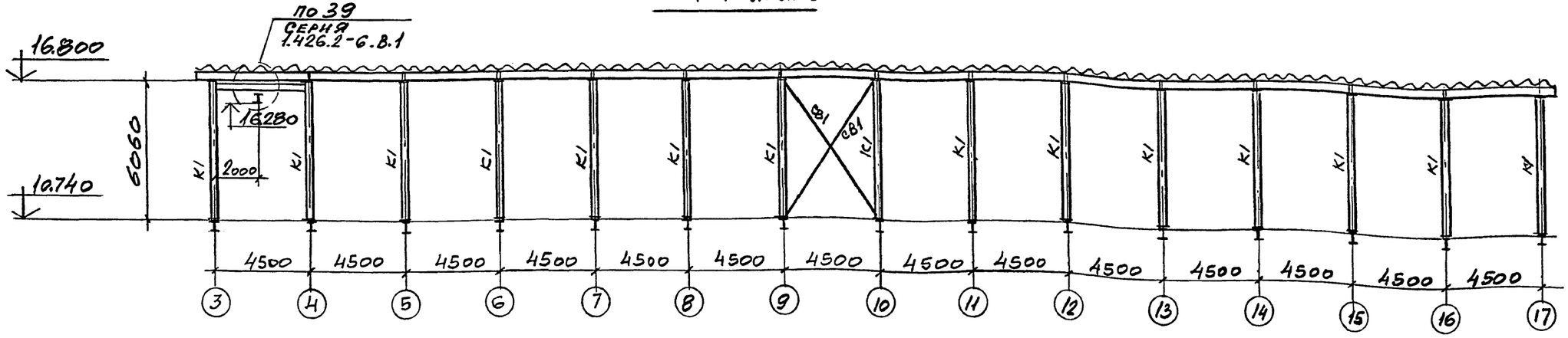

План балок площадки на отм. 10.900

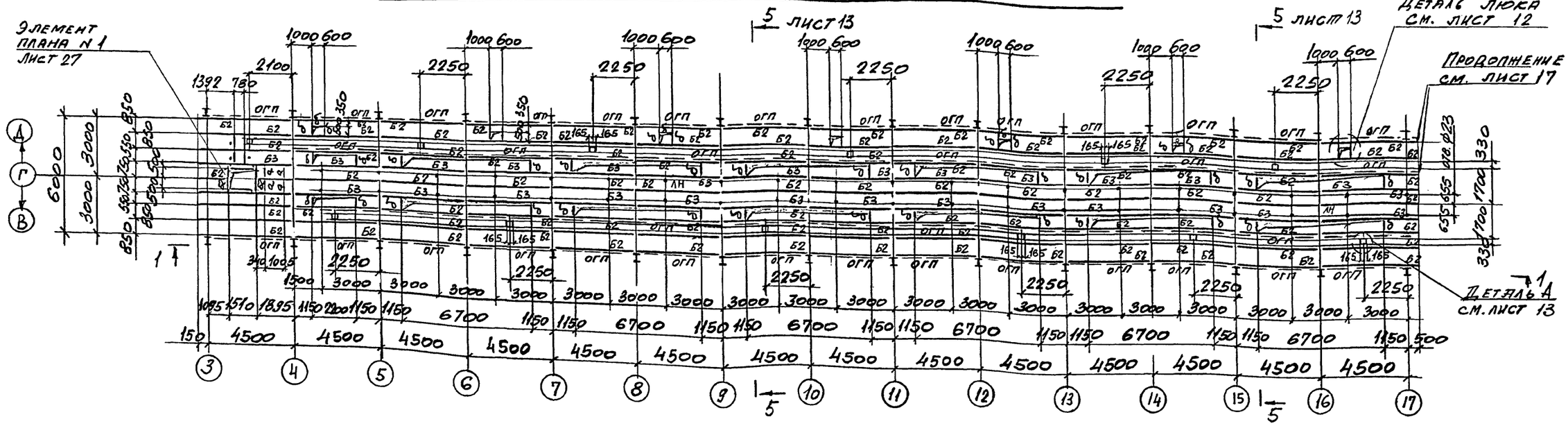

Ведомость элементов смотрите лист 15.

Инв. № подл.	Подпись и дата	Взамен инв. №	

Привязан:

Инв. №2

Нач. отд.	Решетченко	
Н. контр.	Учитель	
Гл. спец.	Учитель	
Зав. гр.	Межибовская	
Вед. инж.	Копица	
Провер.	Межибовская	
Разраб.	Пащенко	

708-64.91 КМ

Хранилище заполнителей бетона вместимостью 6 тыс. куб. м с одним трактом загрузки и автоматизированной системой выдачи

Стадия	Лист	Листов
Р	10	

План площадки на отм. 10.900. Разрез 1-1.

Харьковский Промстройниипроект

Альбом 2

План прогонов

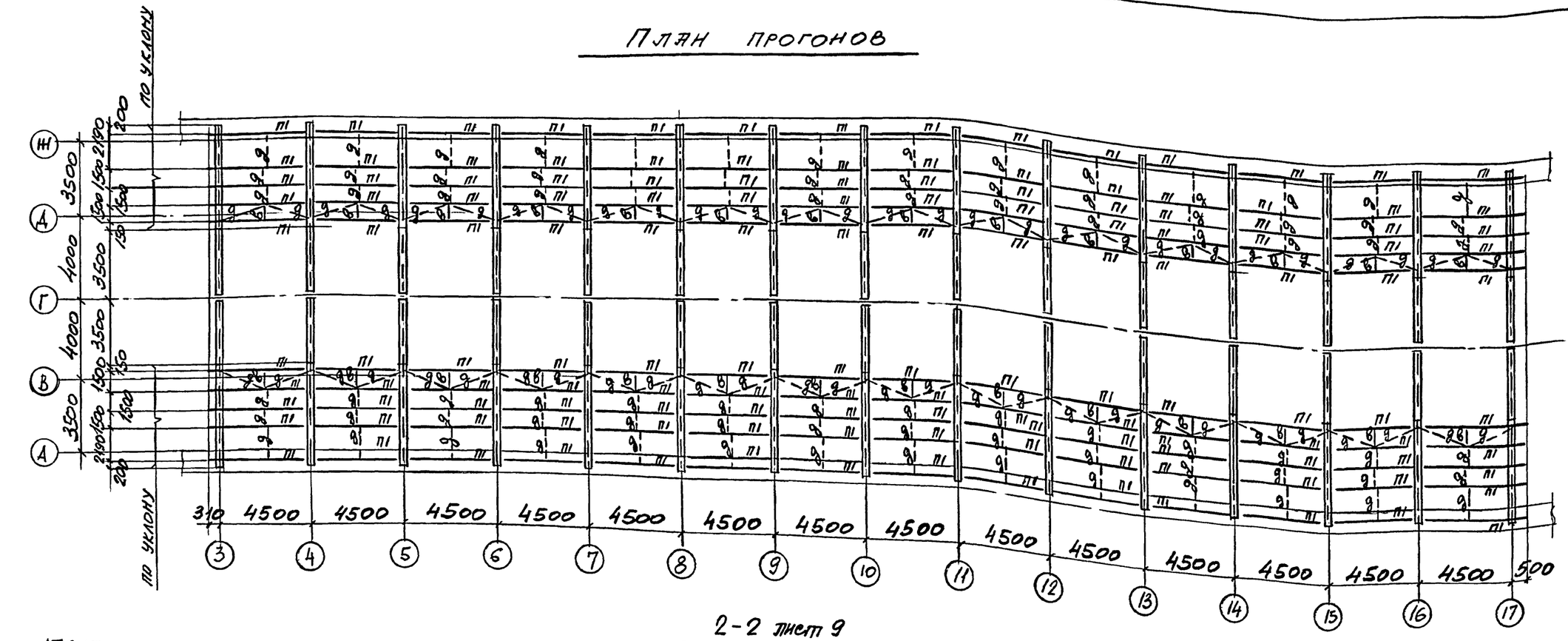

2-2 лист 9

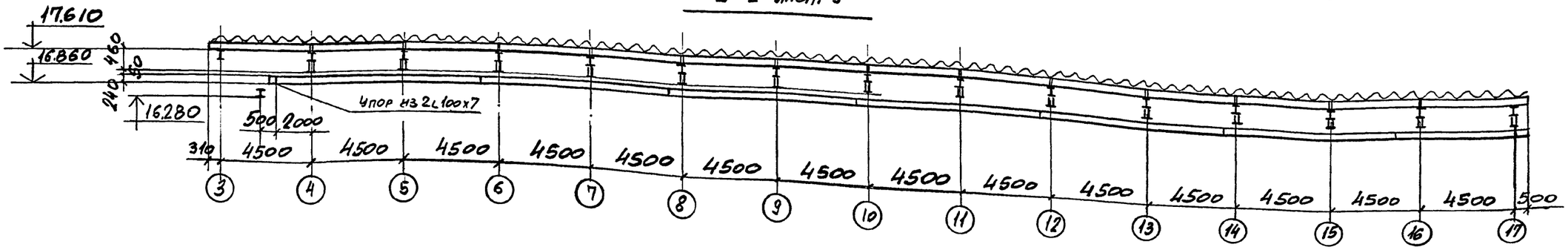

Ведомость элементов смотрите лист 15.

3-3 лист 9

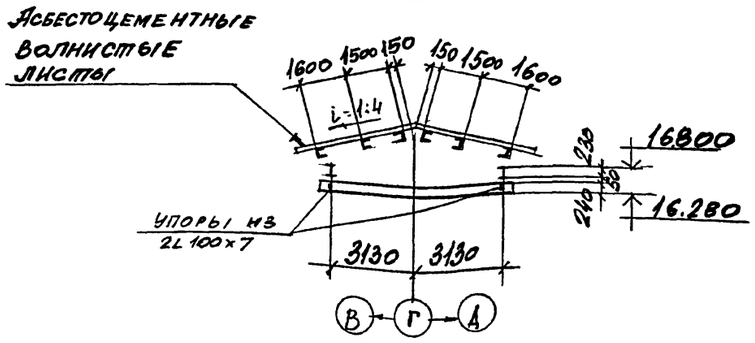

Нач.отд.	Решетченко		
Н.контр.	Учитель		
Гл.спец.	Учитель		
Зав.гр.	Меняйловская		
Вед.инж.	Копица		
Провер.	Меняйловская		
Разраб.	Пащенко		

Привязан:

Инв. №

7о8-64.91 КМ

Хранилище заполнителей бетона вместимостью 5 тыс. куб. м с одним пастом, загрузки и автоматизированной системой загрузки

Стадия	Лист	Листов
Р	11	

План прогонов. Разрез 2-2.

Харьковский Промстройниипроект

25208-02 24

Инв.№подл. | Подпись и дата | Взамен инв.№

Альбом 2

План арок и связей

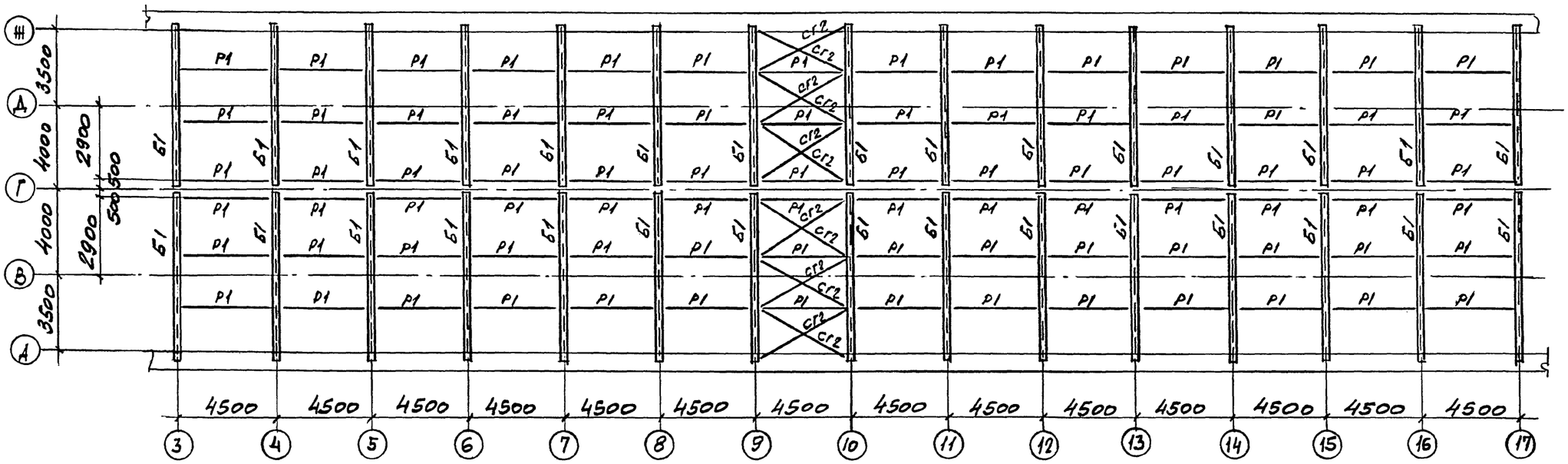

4-4 лист 9

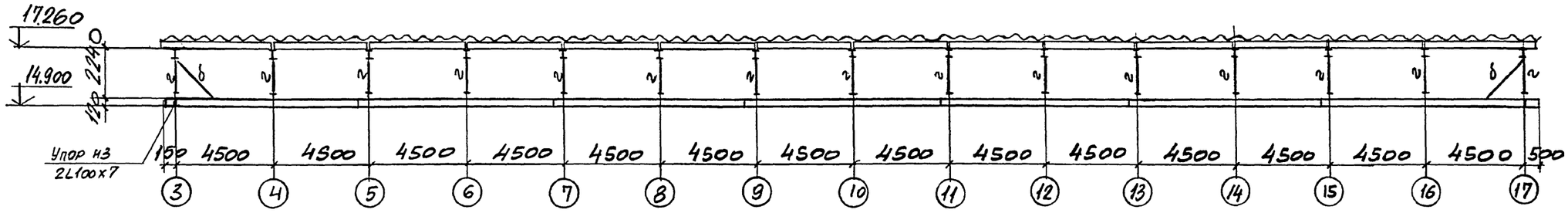

Ведомость элементов смотрите лист 15

Деталь люка

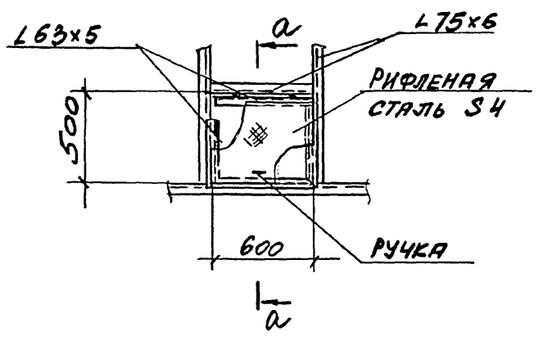

а – а

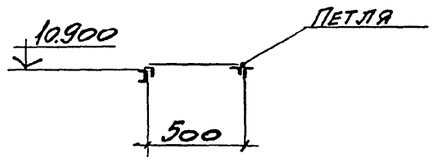

Нач.отд.	Решетниенко		
Гл.констр.	Учитель		
Гл.спец.	Учитель		
Зав.гр.	Меньборская		
Вед.инж.	Копица		
Провер.	Меньборская		
Разраб.	Пащенко		

Привязан:

Инв.№

708-64.91 КМ

Хранилище заполнителей бетона вместимостью 6 тыс. куб.м с одним трактом загрузки и автоматизированной системой выдачи.

Стадия	Лист	Листов
Р	12	

План арок и связей. Разрез 4-4.

Харьковский Промстройниипроект

25208-02 25

Инв.№ подл. | Подпись и дата | Взамен инв.№

Альбом 2

Фахверк по стрелке „А" (начало)

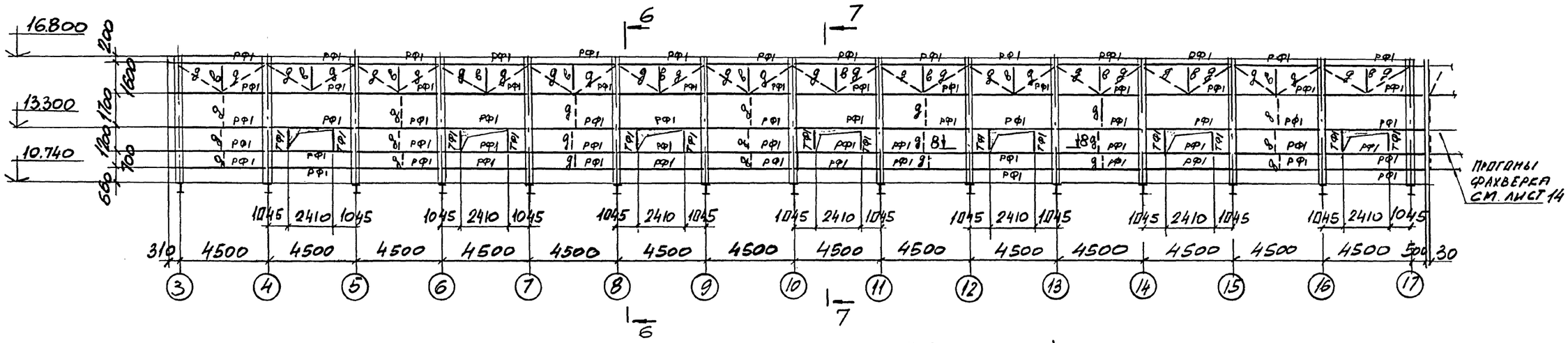

Фахверк по стрелке „Б" (начало)

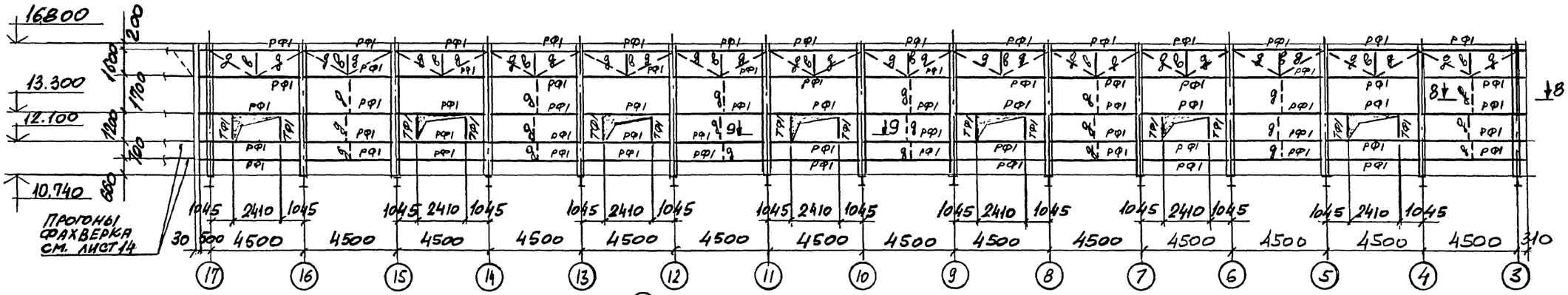

6-6

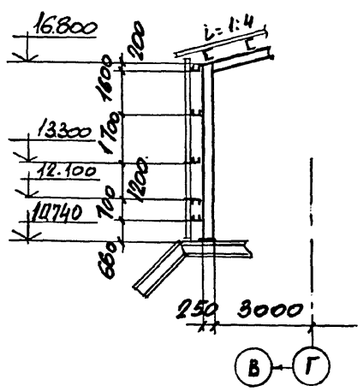

7-7

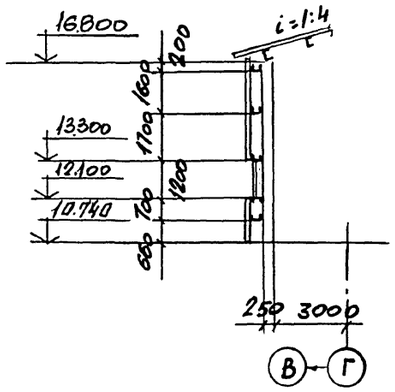

8-8

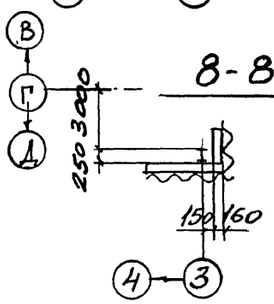

5-5

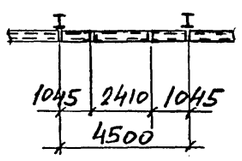

Ведомость элементов смотрите лист 15.

Нач.отд.	Решетченко		708-64.91 КМ
Н.контр.	Учитель		
Гл.спец.	Учитель		
Зав.гр.	Межиборская		Хранилище заполнителей бетона вместимостью 6 тыс. куб. м с одним трактом загрузки и автоматизированной системой выдачи.
Вед.инж.	Копица		Стадия: Р; Лист: 13; Листов:
Провер.	Межиборская		Схемы фахверка.
Разраб.	Пащенко		Харьковский Промстройниипроект

Привязан:

Инв.№

Инв.№подл. | Подпись и дата | Взамен инв.№

25208-02 26

Альбом 2

9 – 9 лист 9

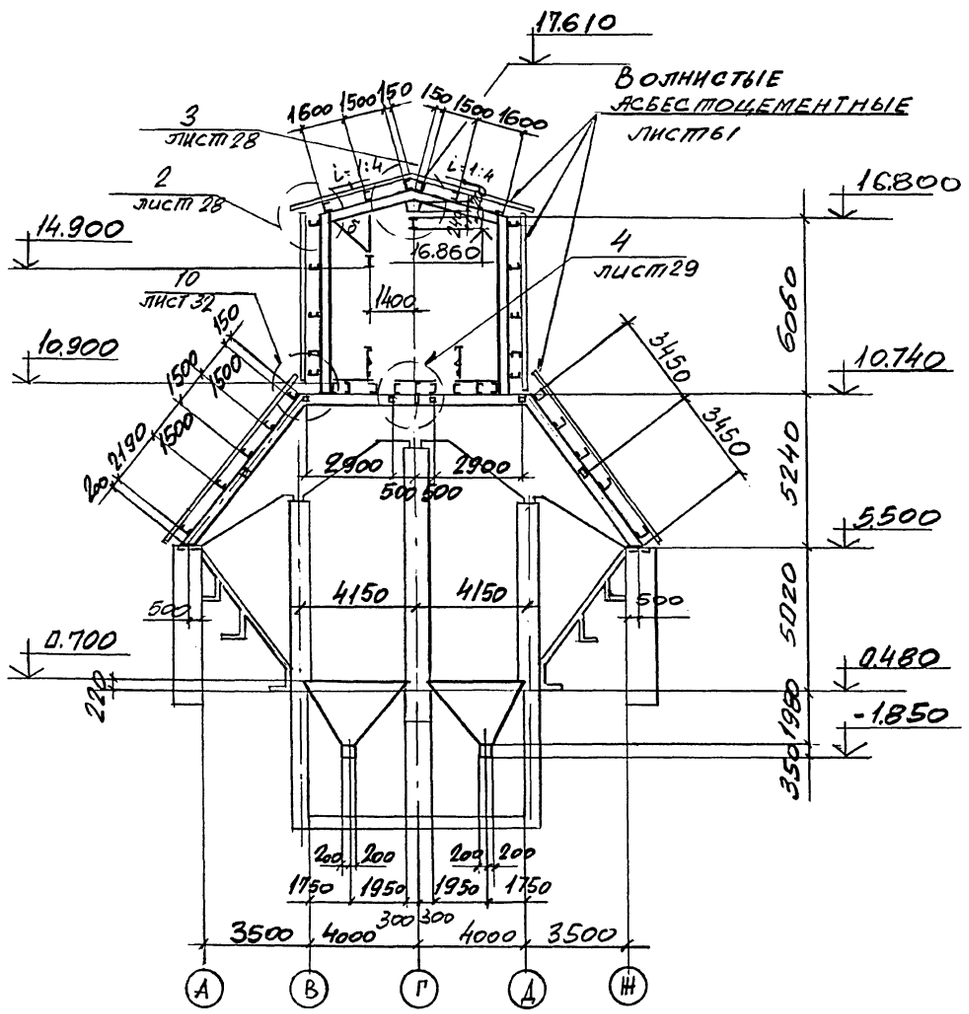

Фахверк по стрелке „А" (продолжение)

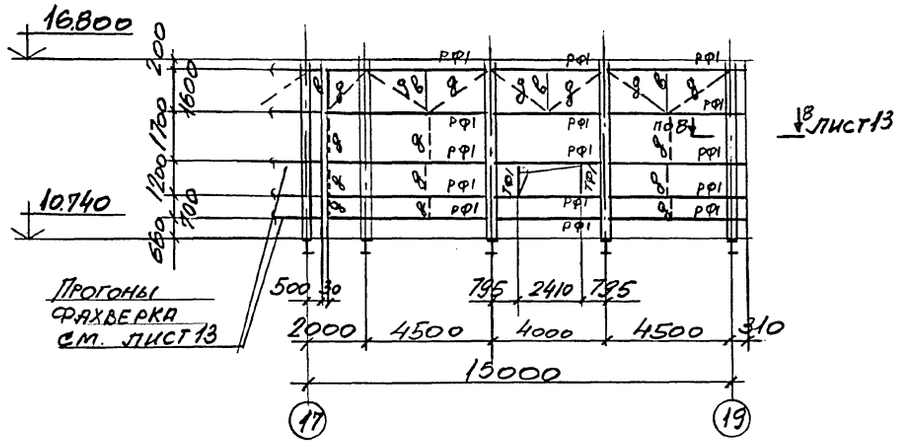

Фахверк по стрелке „Б" (продолжение)

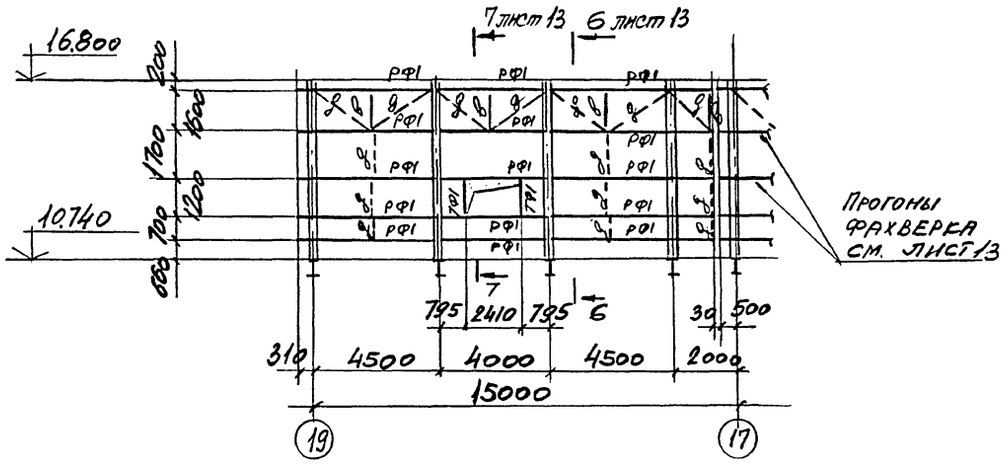

Ведомость элементов смотрите лист 15

Деталь „А"

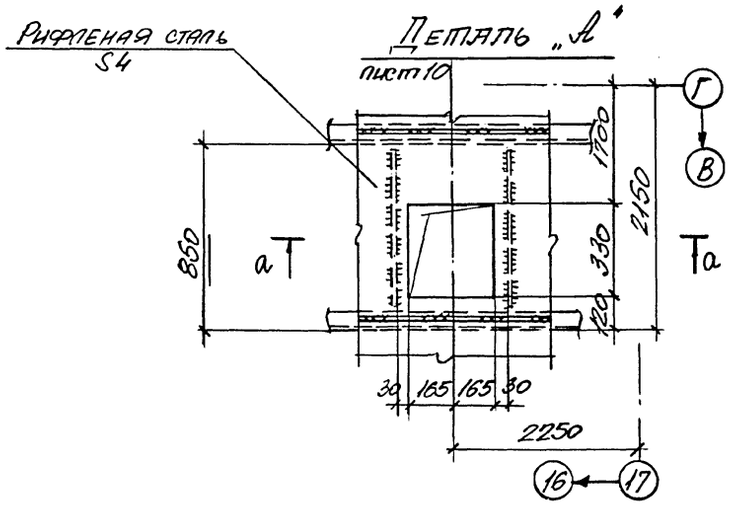

а – а

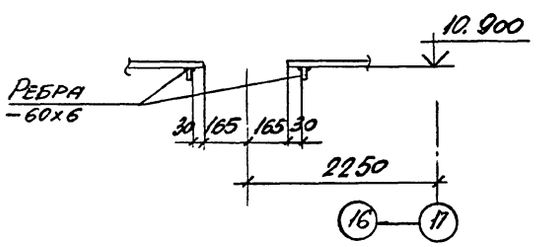

Нач. отд.	Решетченко		708 - 64.91 КМ	
Н. контр.	Учитель			
Гл. спец.	Учитель			
Зав. гр.	Межиборская		Хранилище заполнителей бетона вместимостью 6 тыс. куб. м с одним трактом загрузки и автоматизированной системой выдачи.	Стадия: Р; Лист: 14; Листов:
Вед. инж.	Копица			
Провер.	Межиборская		Схемы фахверка разрез 9-9	Харьковский Промстройниипроект
Разраб.	Пащенко			

Привязан:

Инв. №

Инв. № подл. | Подпись и дата | Взамен инв. №

25208-02 27

Альбом 2

Схема фахверка по оси „3"

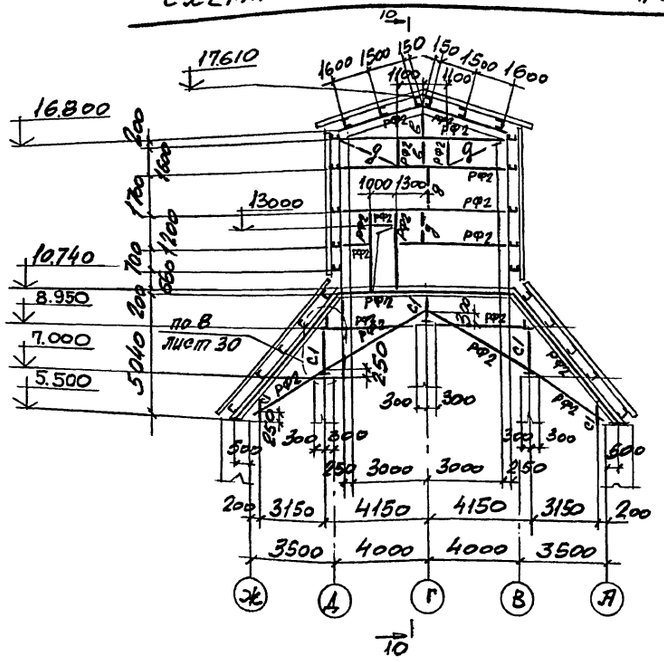

Схема фахверка по оси „19"

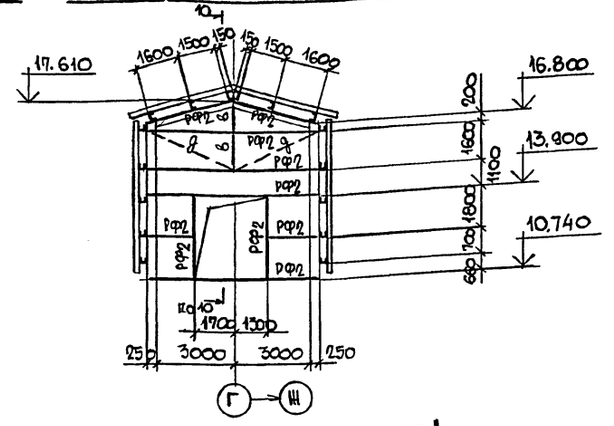

Схема фахверка по оси „17"

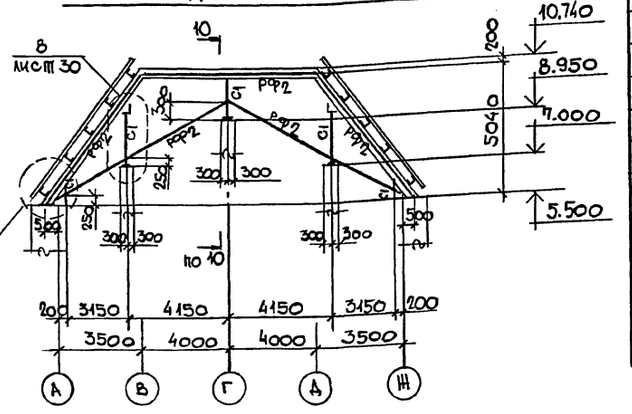

10 – 10

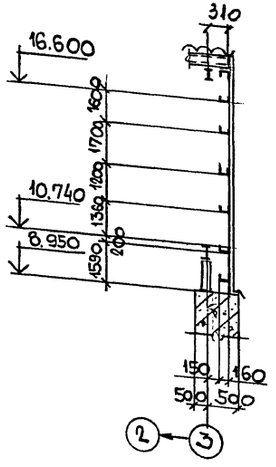

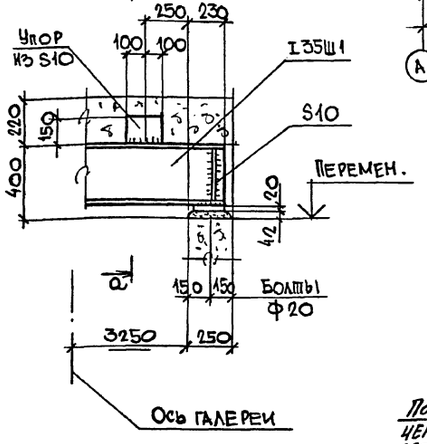

а – а

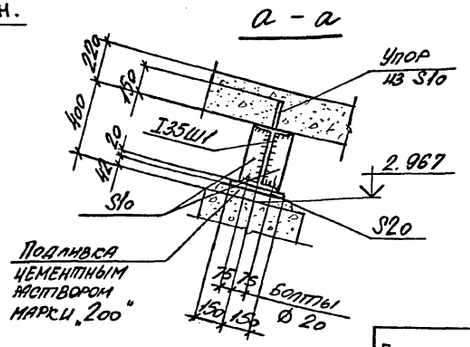

Ведомость элементов к листам 9, 10, 11, 12, 13, 14, 15

Марка	Сечение: Эскиз	поз	Состав	Расчетные усилия: M, тс·м	N, тс	Q, тс	Марка металла	Примечание
МР1	I		I 24М			2,6	С255	
МР2	I		I 12Б1	конструктивно			С245	
БМ1	I		I 23Б1			1,8	С245	
РР1	I		I 26Ш1	4,7		6,0	С245	
К1	I		I 26Ш1	4,5	6,0	1,2	С245	
Б1	I		I 40Ш1	19,7	14,3	9,5	С245	
Б2	[		[16П	1,3		1,1	С245	
Б3	[		[18П	1,9		1,5	С235	
РФ1	[		ГнЕ 140×60×4				С235	
РФ2	[		Гн[160×80×4				С235	
Р1	□		2 Гн[100×50×3	по гибкости			С235	
СГ1	L		L 90×7	по гибкости			С245	
СГ2	L		L 63×5	—"—			С235	
СВ1	L		L 75×6	—"—			С235	
а	L		L 90×7	конструктивно			С245	
б	L		L 75×6	—"—			С235	
в	L		L 63×5	по гибкости			С235	
г	⊣		2 L 50×5	конструктивно			С235	
д	⊣		Ф16	по гибкости			С235	
ЛН	—		рифленая сталь S4				С235	
П1	[		Гн[160×80×4	M_x=0,13 M_y=0,05		Q=0,7 Q_y=0,18	С235	
ТФ1	⊥	1	Гн[140×60×4				С235	
		2	L 50×5					
С1	I		I 16Б1	конструктивно			С245	

Нач. отд.	Решетенко		
Н. контр.	Учитель		
Гл. спец.	Учитель		
Зав. гр.	Меницворская		
Вед. инж.	Копица		
Провер.	Меницворская		
Разраб.	Пащенко		

Привязан:

Инв. №

Инв. №подл. | Подпись и дата | Взамен инв. №

708-64.91 КМ

Хранилище заполнителей бетона вместимостью 6 тыс. куб. м. с одним пролетом загрузки и автоматизированной системой выдачи.

Схемы фахверка. Узел 1.

Стадия	Лист	Листов
Р	15	

Харьковский Промстройниипроект

Альбом 2

План бункеров

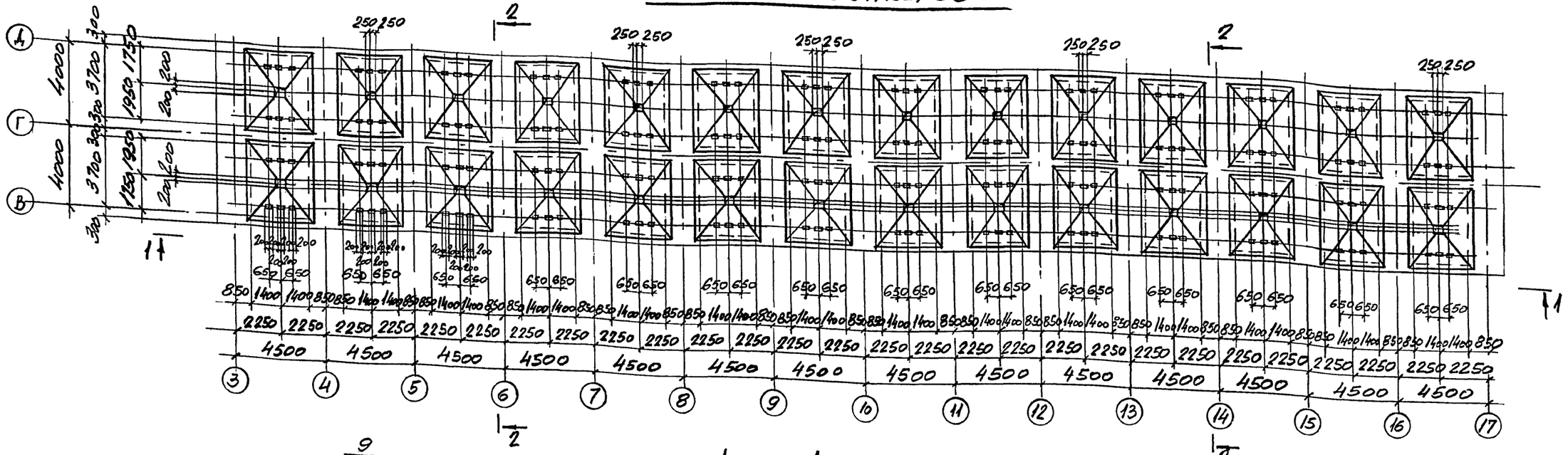

1 — 1

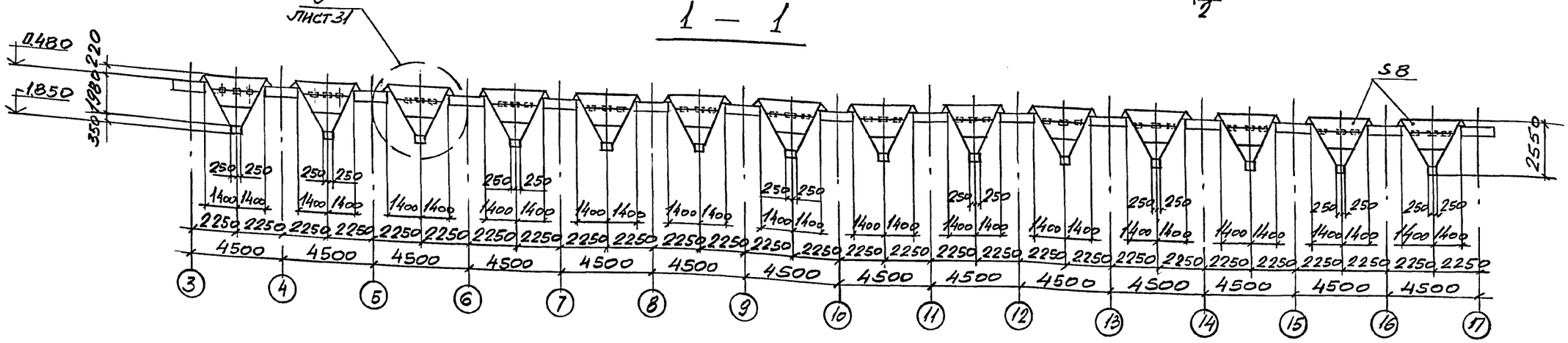

2 — 2

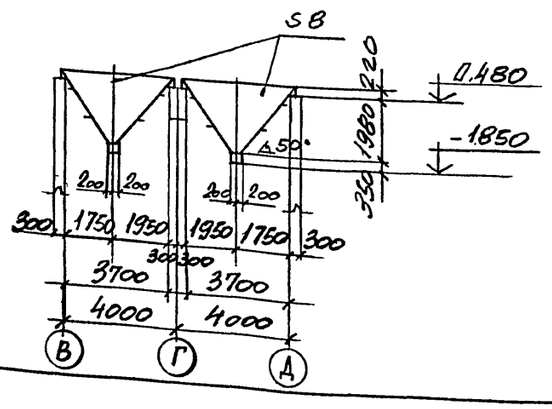

Нач. отд.	Решетченко		
Н. контр.	Учитель		
Гл. спец.	Учитель		
Зав. гр.	Межиборская		
Вед. инж.	Копица		
Провер.	Межиборская		
Разраб.	Пащенко		

Привязан:

Инв. №

708-64.91 КМ

Хранилище заполнителей бетона вместимостью 6 тыс. куб. м с одним приемом загрузки и автоматизированной системой выдачи.

Стадия	Лист	Листов
Р	16	

План бункеров

Харьковский Промстройниипроект

Инв. № подл. | Подпись и дата | Взамен инв. №

25208-02 29

Альбом 2

План прогонов и связей кровли в осях 17÷19

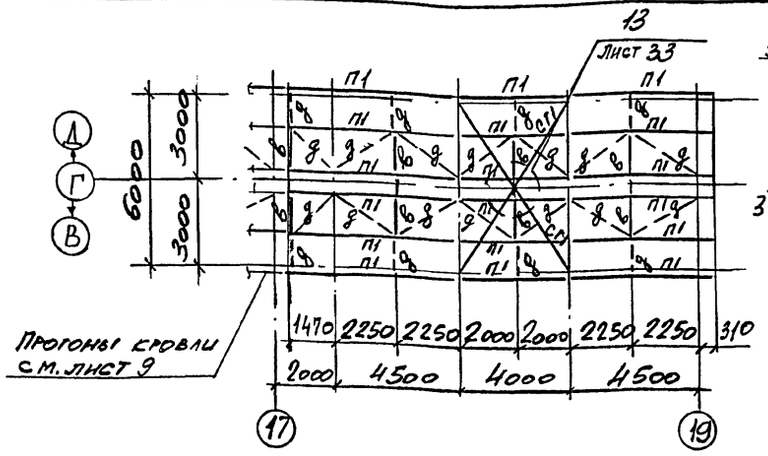

План балок и подвесных путей в осях 17 - 19

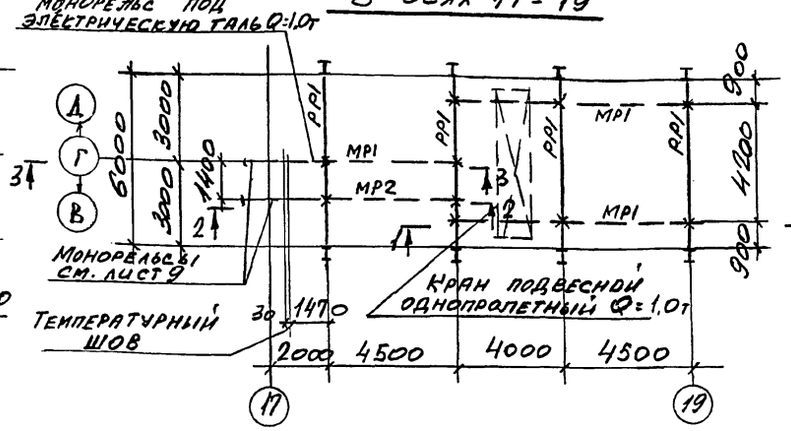

План балок площадки на отм. 10.900

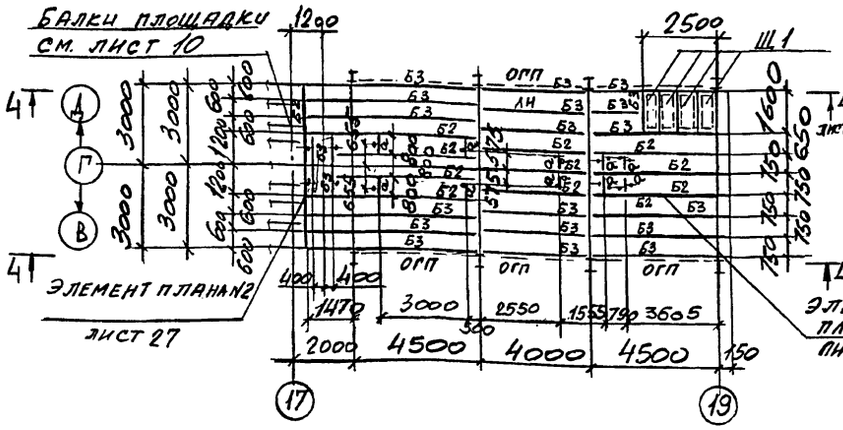

План балок и связей по верхним поясам ферм.

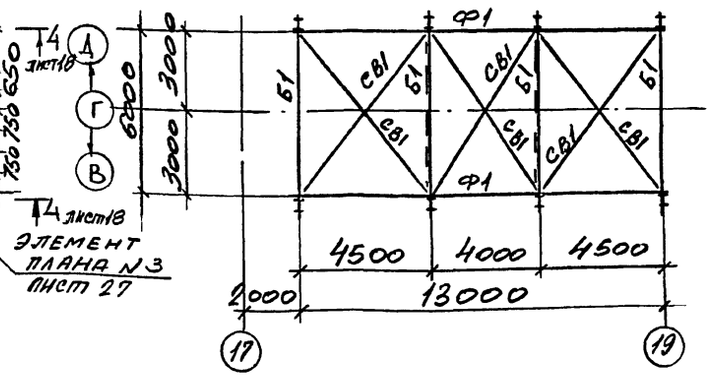

1 — 1

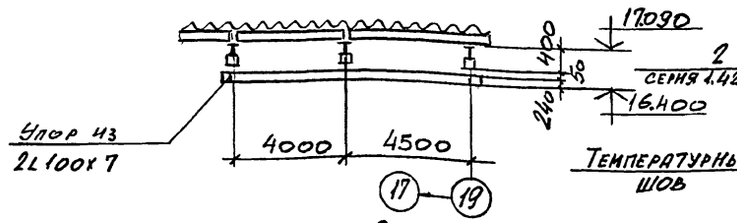

2 — 2

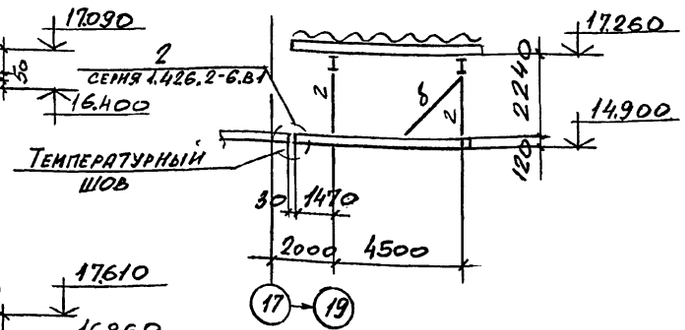

3 — 3

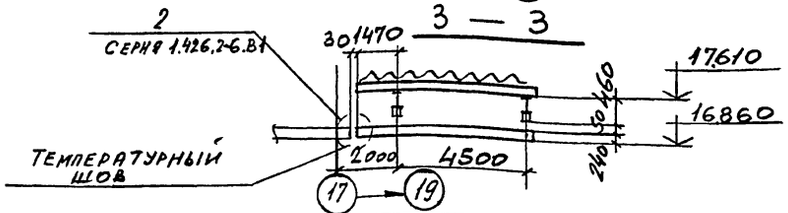

Ведомость элементов к листам 17, 18

Марка	Сечение: Эскиз	Поз	Сечение: Состав	Расчетные усилия: M тс·м	N т.с	Q т.с	Марка металла	Примечание
МР1	I		I 24М			2.6	С255	
РР1	I		I 26Ш1	4.7		6,0	С 245	
К1	I		I 26Ш1	4.5	6.0	1.2	С245	
Б1	I		I 35Б1	11.9		6.8	С245	
Б2	[		[18П	1,9		1,5	С 245	
Б3	[		[16П	1.3		1.1	С 245	
П1	[		ГНТ 160×80×4	M_x=0.75 / M_y=0.06		Q_x=0.7 / Q_y=0.48	С 235	
СГ1	L		L 90×7	по гибкости			С 235	
СВ1	L		L 63×5	— " —			С 235	
МР2	I		I 12Б1	конструктивно			С245	
а	L		L 90×7	конструктивно			С 245	
б	L		L 75×6	— " —			С 235	
в	L		L 63×5	по гибкости			С 235	
г	┼		2 L 50×5	конструктивно			С 235	
д	✚		ф16	по гибкости			С 235	
ЛН	—		Рифленая сталь С4				С 235	
Ф1	усилия	и сечения	см. лист 9					

Деталь щита Щ1 смотрите лист 26

Ведомость элементов по серии 1.450.3-6 см. лист 19

Привязан:

Инв. №

Нач.отд.	Решетченко	
Н.контр.	Учитель	
Гл.спец.	Учитель	
Зав.гр.	Мениборская	
Вед.инж.	Копица	
Провер.	Мениборская	
Разраб.	Пащенко	

708-64.91 КМ

Хранилище заполнителей бетона вместимостью 6 тыс. куб. м с одним трактом загрузки и автоматизированной системой выдачи

Схемы конструкций пролетного строения в осях 10÷15.

Стадия	Лист	Листов
Р	17	

Харьковский Промстройниипроект

Инв.№подл. | Подпись и дата | Взамен инв.№

Альбом 2

4 — 4 лист 17

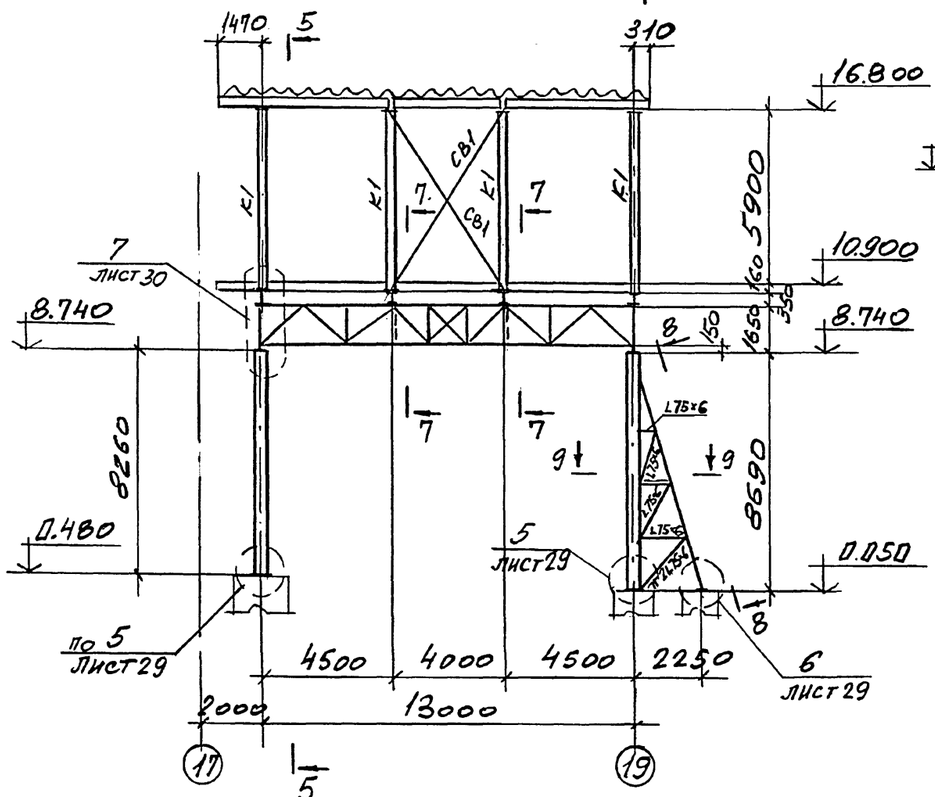

5 — 5

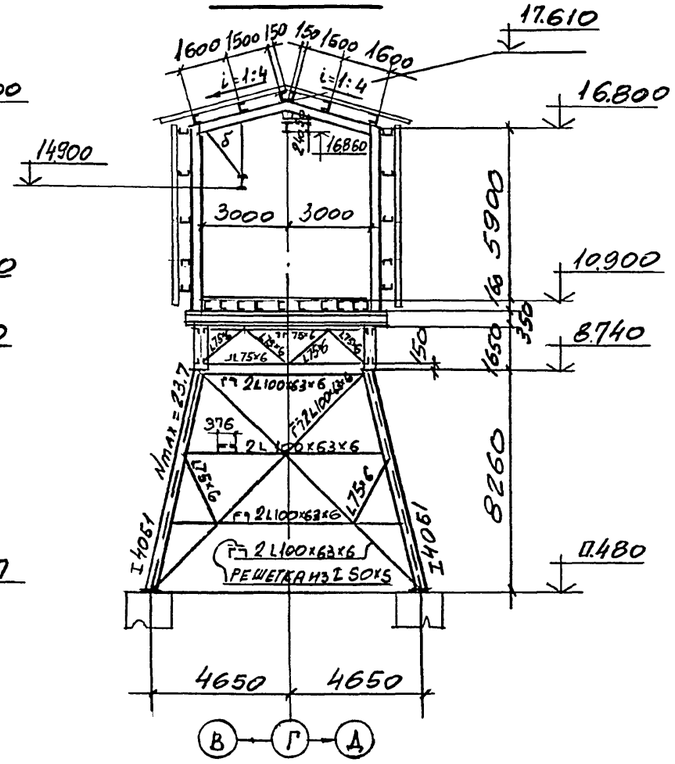

6 — 6

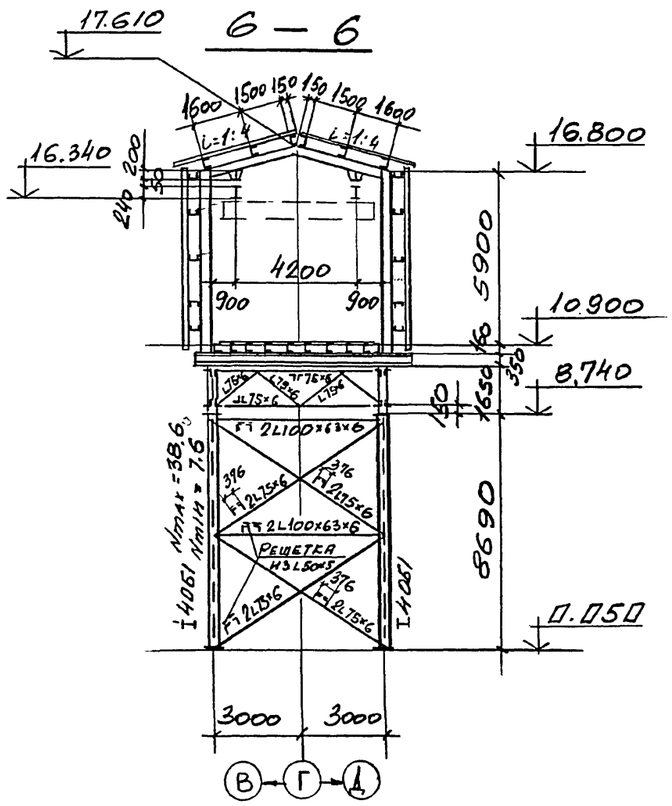

7 — 7

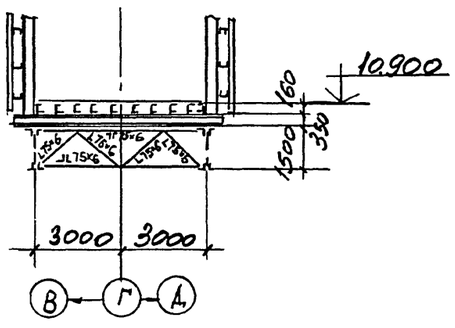

8 — 8

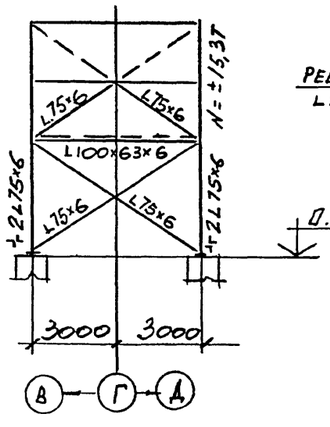

9 — 9

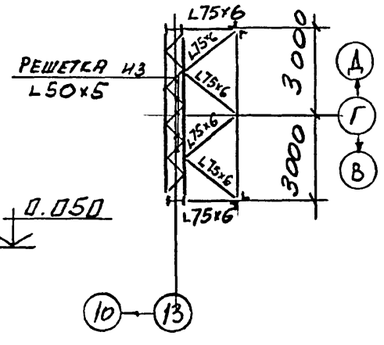

Ведомость элементов см. лист 17

				708-64.91 КМ	
Нач.отд.	Решетченко				
Н.контр.	Учитель				
Гл.спец.	Учитель			Хранилище запомнителей бетона вместимостью 6 тыс. куб. м с одним трактом загрузки и автоматизированной системой выдачи.	Стадия: Р; Лист: 18; Листов:
Зав.гр.	Меняборская				
Вед.инж.	Копица				
Провер.	Меняборская				
Разраб.	Пащенко			Разрезы к листу 17.	ХАРЬКОВСКИЙ ПРОМСТРОЙНИИПРОЕКТ

Привязан:

Инв.№

Инв.№подл. | Подпись и дата | Взамен инв.№

25208-02 31

Альбом 2

План лестниц и площадки на отм. 17.500

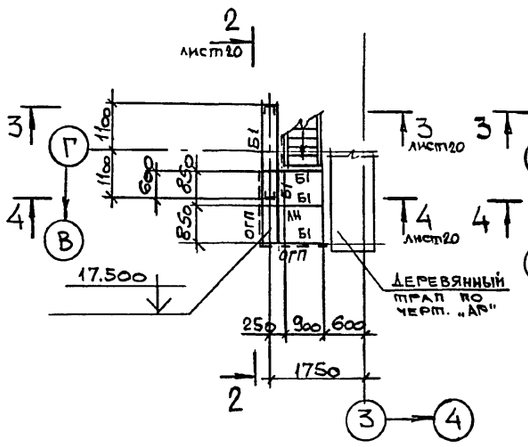

План лестниц и площадок на отм. 3.700; 6.100; 13.300; 15.700

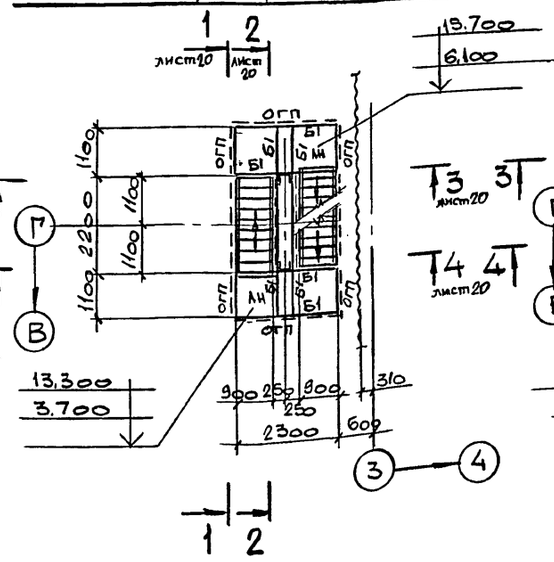

План лестниц и площадок на отм. 8.500 и 10.900

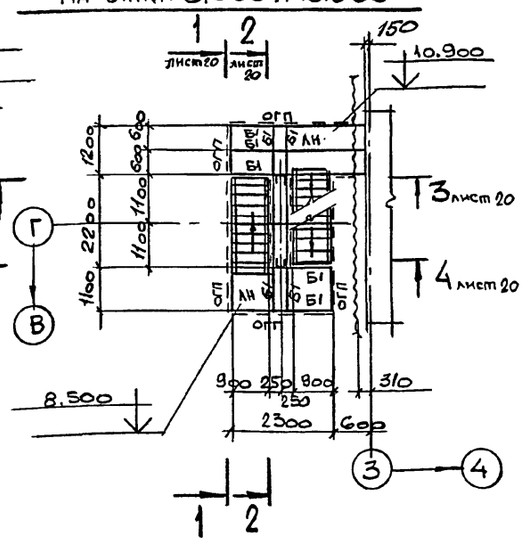

5 – 5

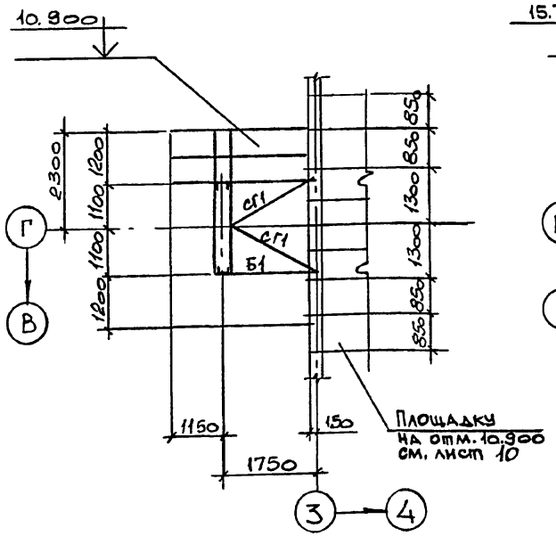

6 – 6

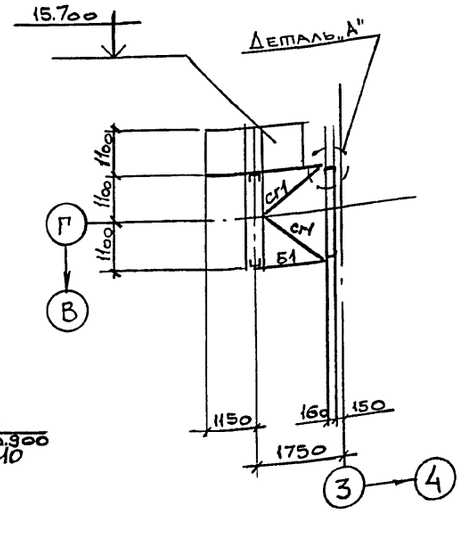

Деталь „А"

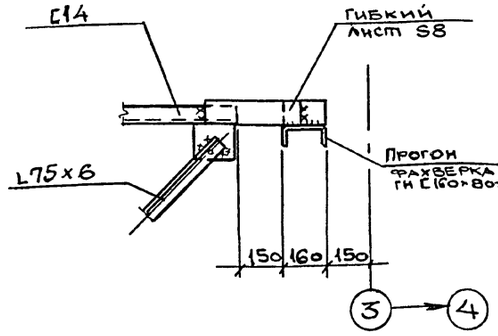

Ведомость элементов к листам 19 и 20

Марка	Сечение: Эскиз	поз.	Состав	Расчетные усилия: M тсм	N тс	Q тс	Марка металла	Примечан.
Б1	С		С14		5.4		С245	
К1	С		С24	0.9		1.2		
СВ1	L		L50х5	по гибкости			С235	
Сг1	L		L75х6	по гибкости				
ЛН	—		ПВ506	конструктив.				

Ведомость элементов по серии 1.450.3-6.80-1 к листам 10, 17, 19 и 20

Маркировка	Эскиз	Марка по серии	Наименование	Количест.: шт.	пм	Примечан.
МЛ1		ЛХВ45-18.9	Лестничный марш	1		
МЛ2		ЛХВ45-24.9	то же	5		
МЛ3		ЛХВ45-30.9И	——"——	1		
ОГП	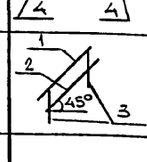	1 ЭППХ	Ограждение площадок		190.0	
		2 ЭСПХ				
		3 ЭБПХ				
		4 СПХ				
ОГМЛ	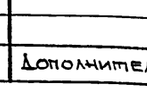	1 ЭПЛХ-45	Ограждение лестниц		500	
		2 ЭСЛХ-45				
		3 СЛХ-45				

Дополнительные элементы принять по серии 1.450.3-6.80-1

Привязан:

Инв.№

Нач.отд.	Решетченко	
Н.контр.	Учитель	
Гл.спец.	Учитель	
Зав.гр.	Меникборская	
Вед.инж.	Копица	
Провер.	Копица	
Разраб.	Власова	

708-64.91 КМ

Хранилище заполнителей бетона вместимостью 6 тыс. куб. м с одним пунктом загрузки и автоматизированной системой выдачи.

Стадия	Лист	Листов
Р	19	

Схема лестницы у оси „3"

Харьковский Промстройниипроект

Инв.№подл. | Подпись и дата | Взамен инв.№

Альбом 2

1 – 1 лист 19

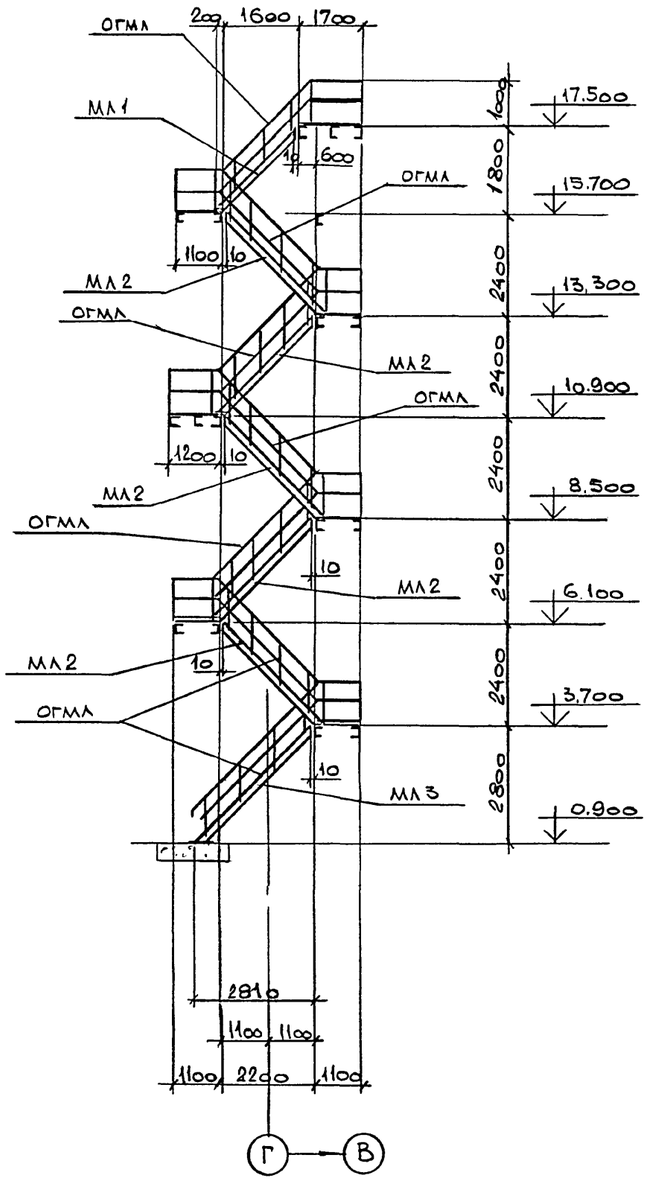

2 – 2 лист 19

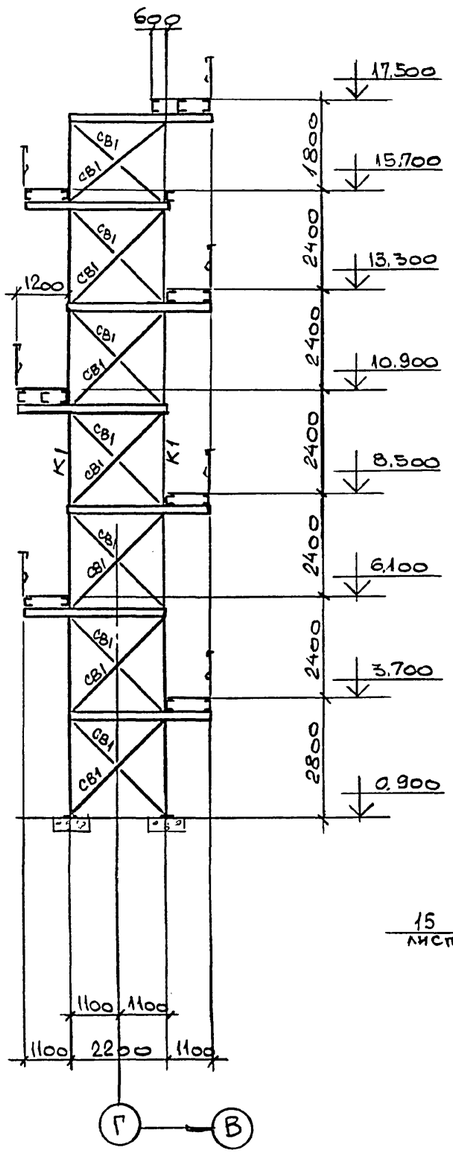

3 – 3 лист 19

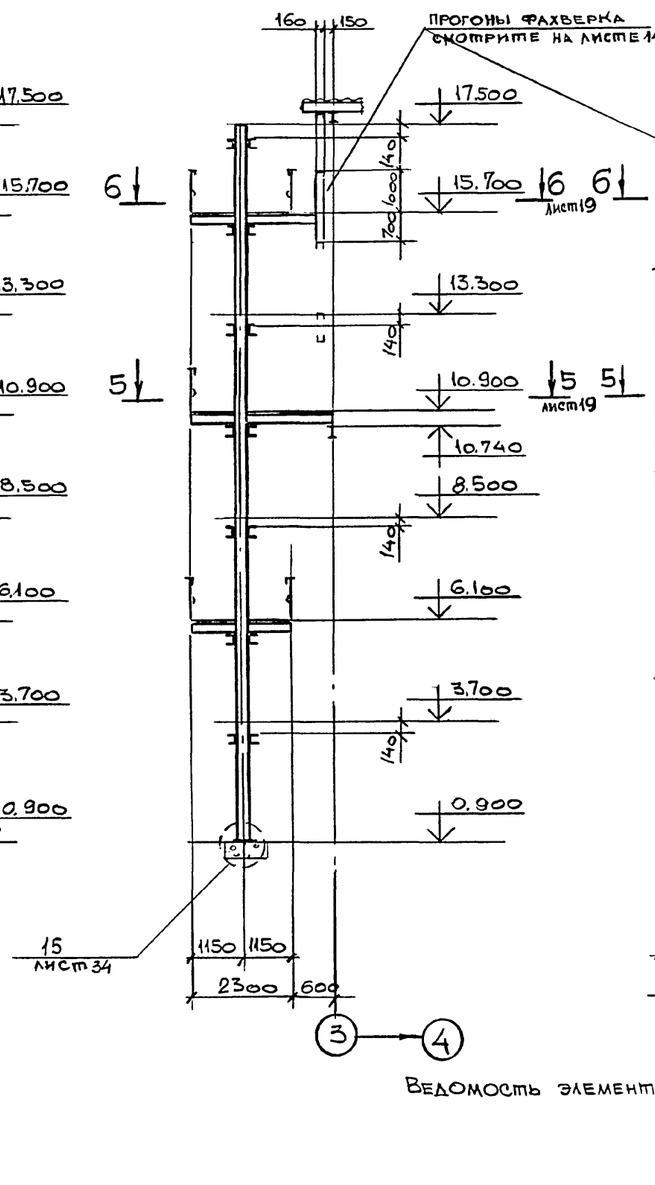

4 – 4 лист 19

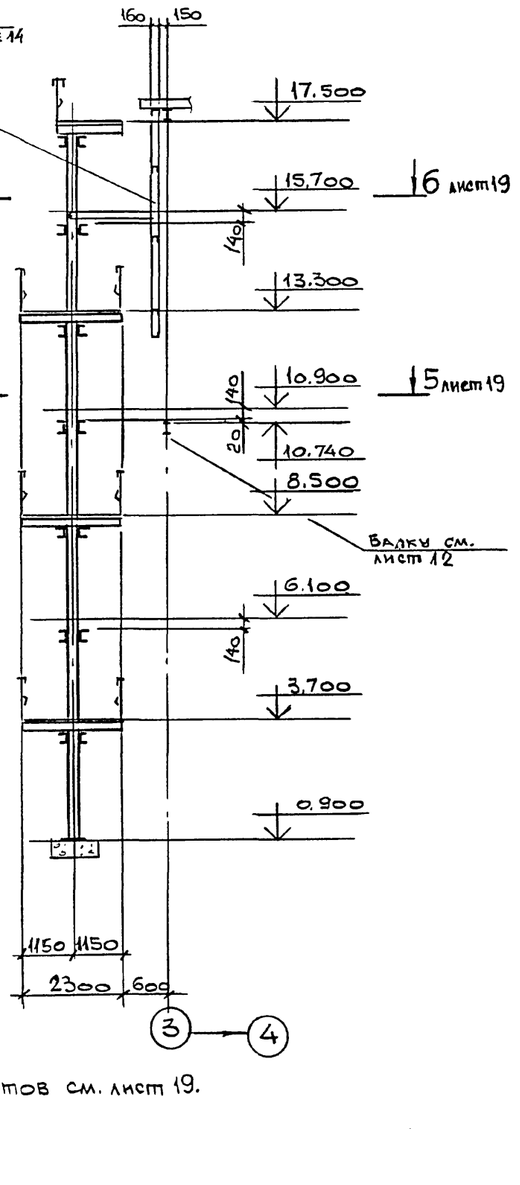

Ведомость элементов см. лист 19.

Нач. отд.	Решетченко		708-64.91 КМ
Н. контр.	Учитель		
Гл. спец.	Учитель		
Зав. гр.	Меняйборская		Хранилище заполнителей бетона вместимостью 6 тыс. куб. м с одним пролетом загрузки и автоматизированной системой выдачи.
Вед. инж.	Копица		Стадия: Р; Лист: 20; Листов:
Провер.	Копица		Разрезы к листу 19.
Разраб.	Власова		Харьковский промстройниипроект

Привязан:

Инв. №

Инв. № подл. | Подпись и дата | Взам. инв. №

Альбом 2

План монорельса

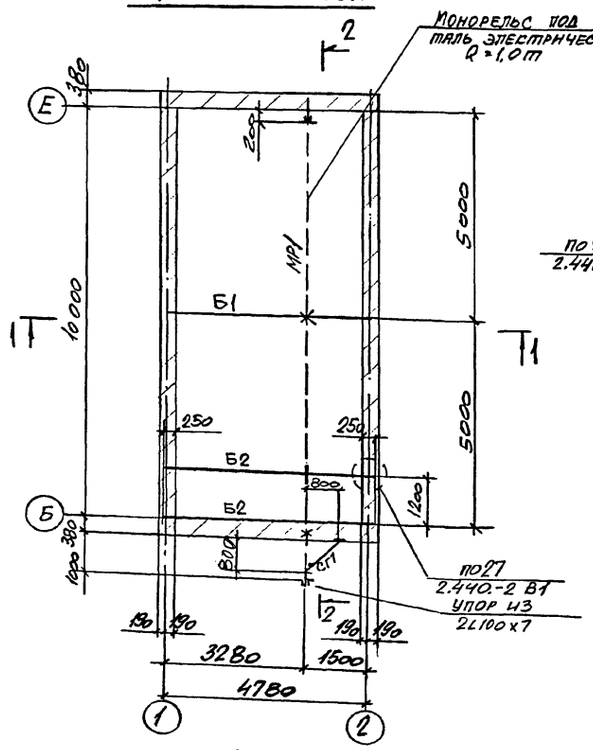

1 - 1

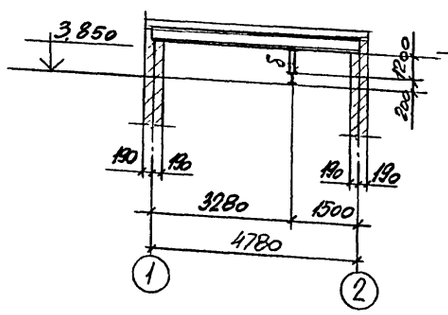

План площадки на отм. 1.100

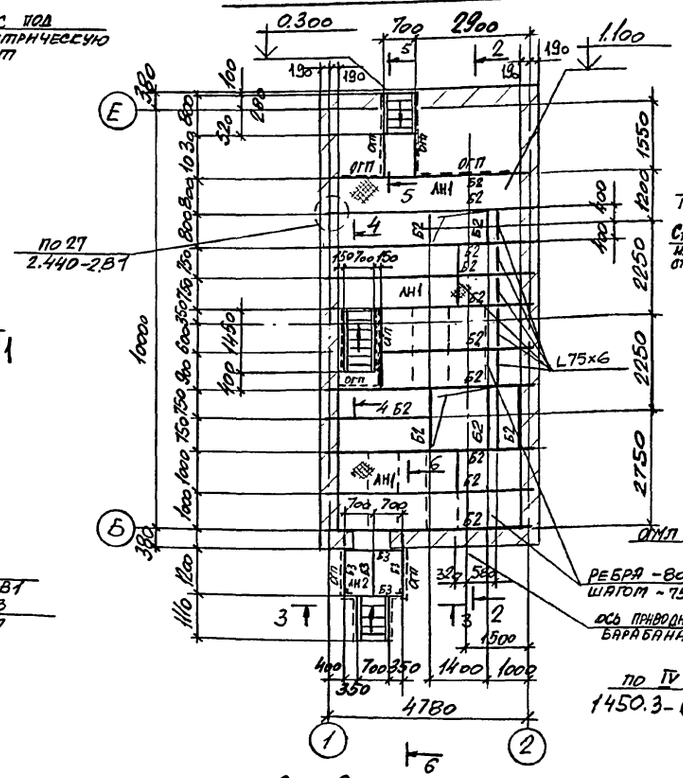

2 - 2

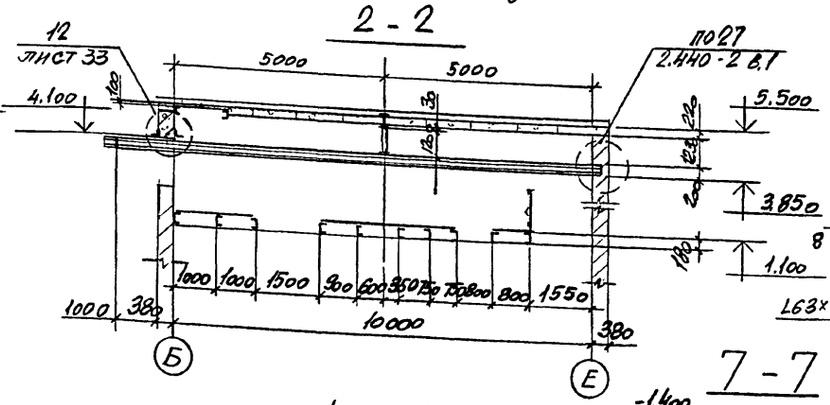

3 - 3

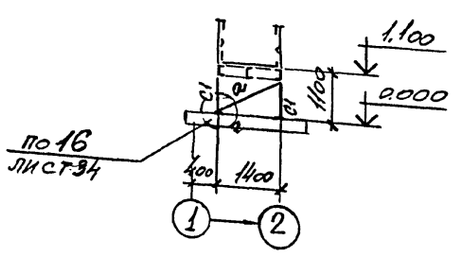

4 - 4

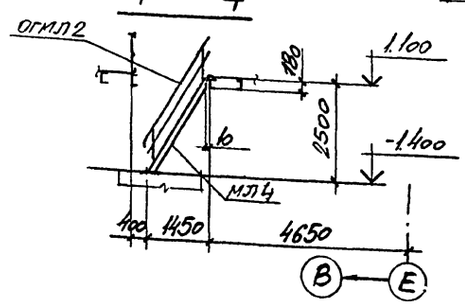

5 - 5

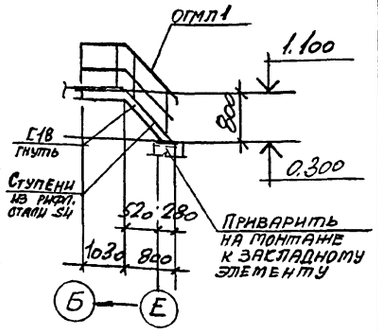

6 - 6

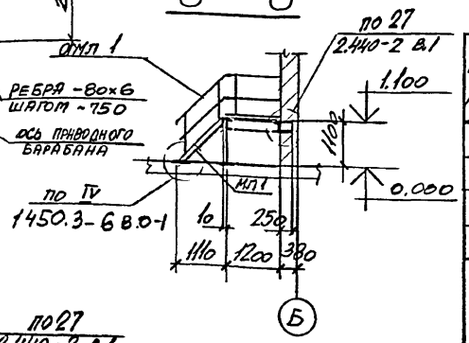

План съемного щита на отм. -1.400

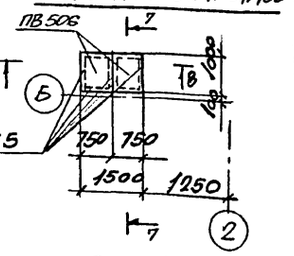

7 - 7

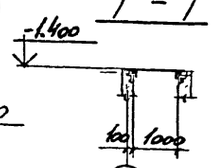

8 - 8

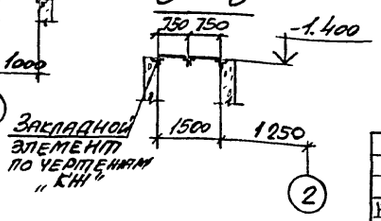

Ведомость элементов

Марка	Сечение: Эскиз	Поз	Состав	Расчетные усилия: M тсм	N тс	Q тс	Марка металла	Прим.
МР1	I		I20			1.4	С255	
Б1	I		I26Б1	конструктивно			С245	
Б2	[		[18	2.0		1.4	С245	
Б3	[		[14	конструктивно			С235	
С1	L		L75×6	по гибкости			С245	
а	L		L50×5	конструктивно				
ЛН1	—		рифл. S4	—"—			С235	
ЛН2	—		ПВ.506	—"—				
СГ1	L		L75×6	—"—			С245	
б	┼		L75×6	—"—			С245	

Ведомость элементов по серии 1.450.3-6 В.0-1 к листам 21, 23

Маркировка	Эскиз	Марка по серии	Наименование	Количест. шт.	Количест. пм.	Примеч.
МЛ1		ЛУВ45-18.7Н	Лестничный марш	2		
МЛ2		ЛУВ60-18.7Н	то же	2		
МЛ3		ЛУВ60-42.7	—"—	2		
МЛ4		ЛУФ60-30.7Н	—"—	1		
ОГП	1 2 / 4 3 4	1 ЭППХ 2 ЭСПХ 3 ЭБПХ 4 СПУ	Ограждение площадок		56	
ОГМЛ1	1 2 45° 3	1 ЭПЛХ-45 2 ЭСПХ-45 3 СЛХ-45	Ограждение лестниц		11	
ОГМЛ2	1 2 3 60°	1 ЭПЛХ-60 2 ЭСПХ-60 3 СЛУ-60	—"—		32	

Дополнительные элементы приняты по серии 1.450.3-6 В.0-1

Привязан:

Инв.№

Нач. отд.	Решетченко		
Н. контр.	Учитель		
Гл. спец.	Учитель		
Зав. гр.	Меницкая		
Вед. инж.	Копица		
Провер.	Копица		
Разраб.	Тимофеева		

708-64.91 КМ

Хранилище замочителей бетона вместимостью 6 тыс. куб. м с одним пролетом загрузки и автоматизированной системой выдачи.

Стадия	Лист	Листов
Р	21	

План монорельса, площадки на отм. 1.100.

Харьковский промстройниипроект

25208-02 34

Инв.№подл. | Подпись и дата | Взам. инв.№

Альбом 2

План балок для натяжного устройства

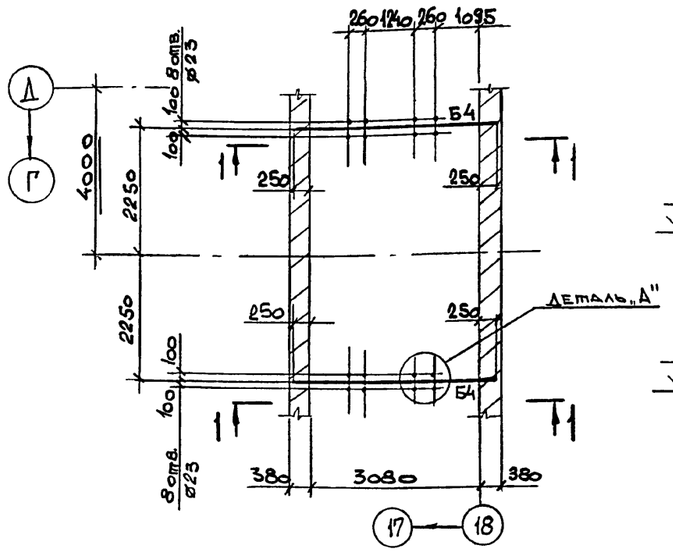

2–2

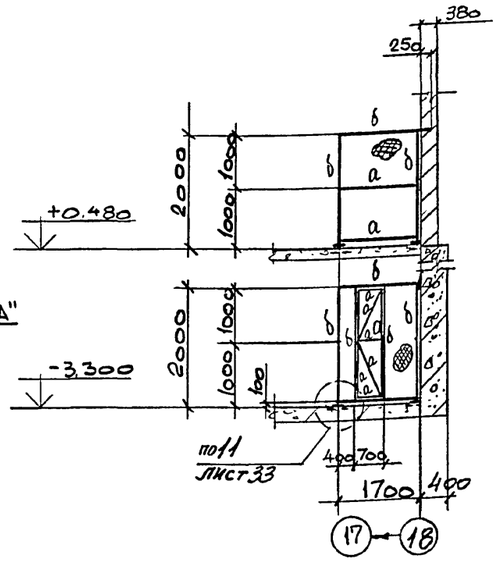

3–3

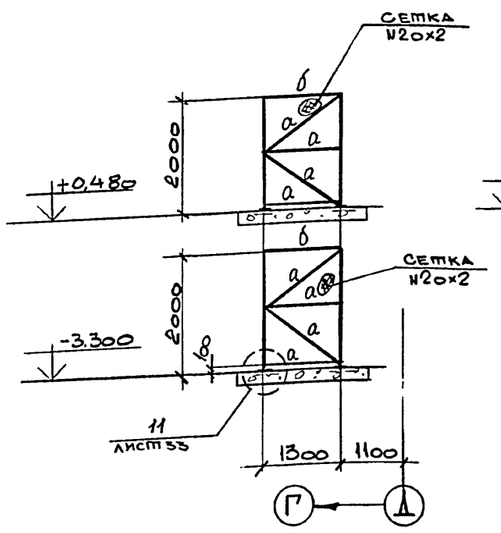

5–5

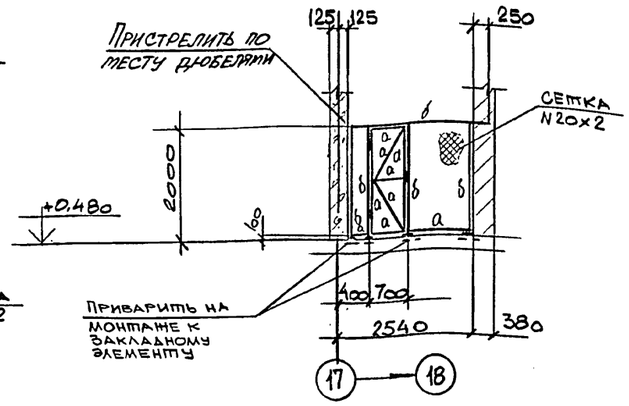

4–4

План ограждения натяжного устройства на отм. +0.480

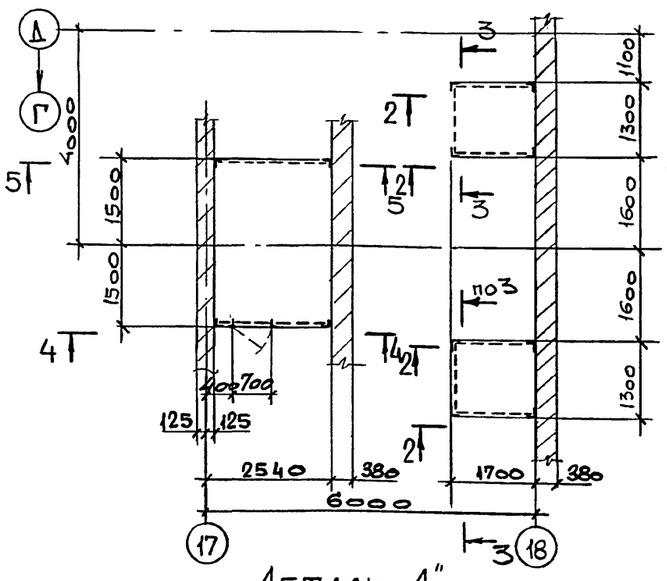

План ограждения натяжного устройства на отм. -3.300

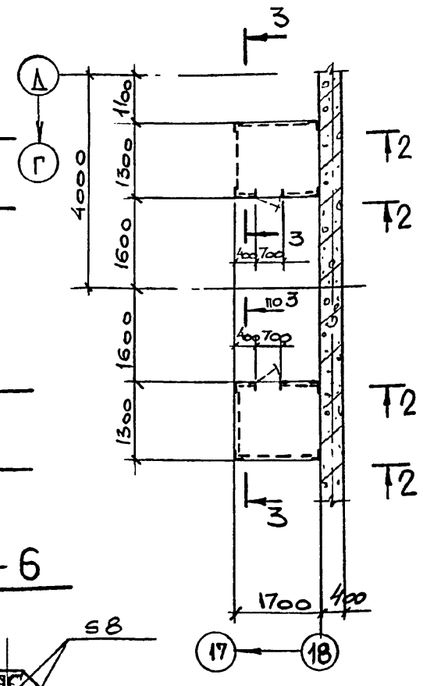

Деталь „А"

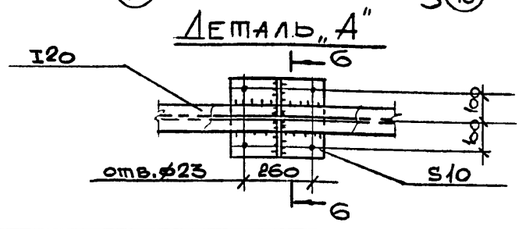

6–6

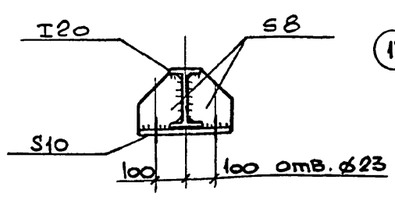

1–1

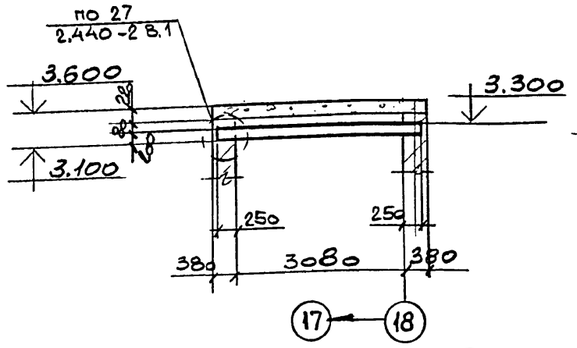

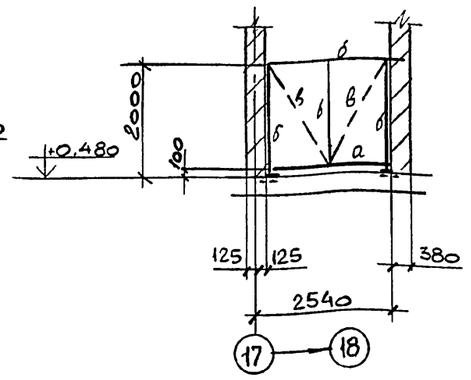

Ведомость элементов см. на листе 23.

Привязан:

Инв.№

Нач.отд.	Решетченко		
Н.контр.	Учитель		
Гл.спец.	Учитель		
Зав.гр.	Меннибоевская		
Вед.инж.	Копица		
Провер.	Копица		
Разраб.	Власова		

708-64.91 КМ

Хранилище заполнителей бетона вместимостью 8 тыс. куб.м с одним пролетом загрузки и автоматизированной системой выдачи.

Стадия	Лист	Листов
Р	22	

План балок натяжного устройства. План ограждения на отм. +0.480 и -3.300.

Харьковский промстройниипроект

Инв.№ подл. | Подпись и дата | Взамен инв.№

Альбом 2

План площадки под циклоны у оси „18"

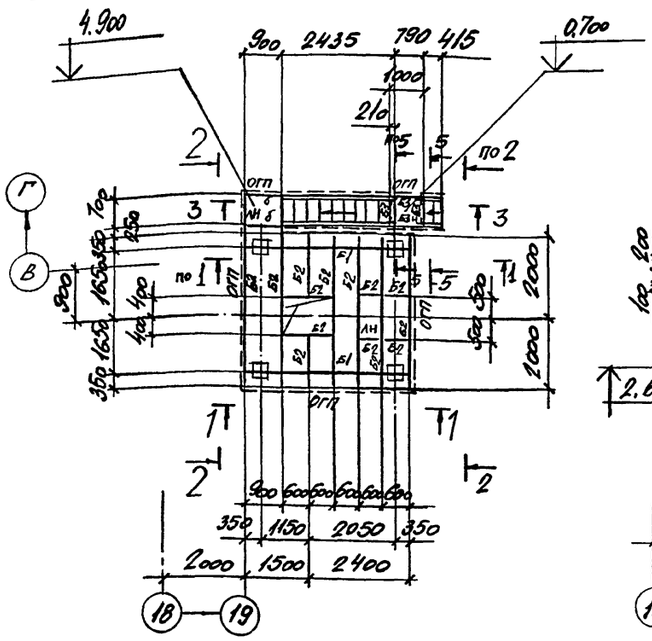

1 - 1

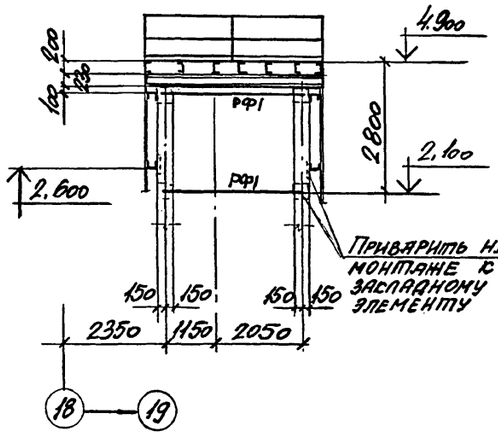

2 - 2

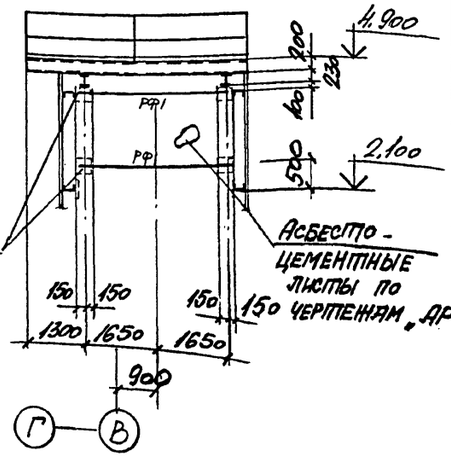

Ведомость элементов к листам 22и23

Марка	Сечение			Расчетные усилия			Марка металла	Примечание
	Эскиз	поз	Состав	M тсм	N тс	Q тс		
Б1	I		I23Б1	3.6		3.3	С245	
Б2	[		[20 П	3.4		2.2		
Б3	[		[14 П	конструктивно				
Б4	I		I20	конструктивно			С255	
С1	L		L75×6	по гибкости			С233	
РФ1	[		ГнС140×60×4	конструктивно				
а	L		L50×5	по гибкости				
б	L		L75×6	конструктивно				
в	o		ф18	конструктивно				
ЛН	—		ПВ 508	конструктивно				

3 - 3

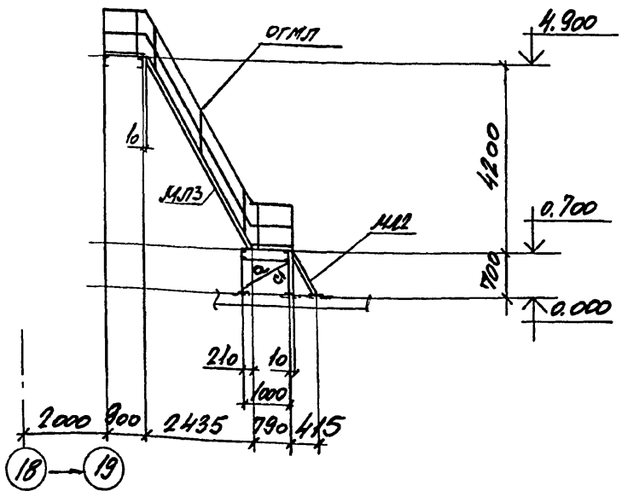

Ведомость элементов по серии 1.450.3-6 в.0-1 см. на листе 21

План площадки под циклоны у оси „2"

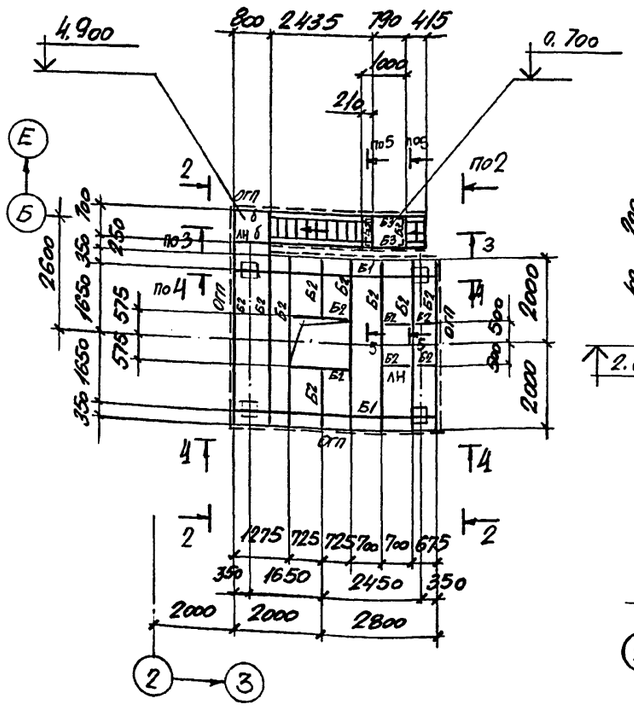

4 - 4

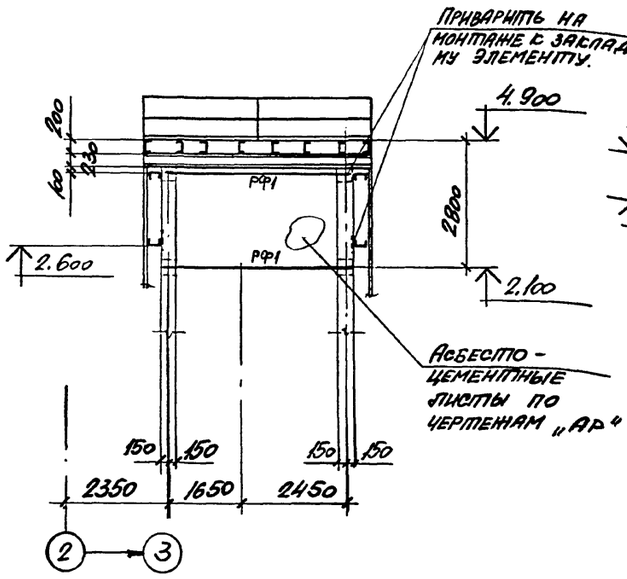

5 - 5

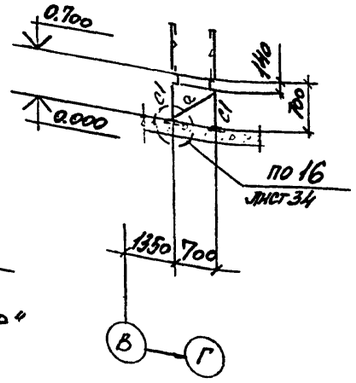

				708-64.91 КМ			
Нач.отд	Решетченко						
Н.контр.	Учитель						
Гл.спец.	Учитель						
Зав.гр.	Межиборская						
Вед.инж	Копица						
Провер.	Копица						
Разраб.	Тимофеева						
Привязан:				Хранилище заполнителей бетона вместимостью 6 тыс. куб.м с одним трактом загрузки и автоматизированной системой выдачи.	Стадия	Лист	Листов
					Р	23	
Инв.№				Схема площадок под сантехническое оборудование.	Харьковский Промстройниипроект		

Инв.№подл. | Подпись и дата | Взамен инв.№

План монорельсов на отм. -0.370

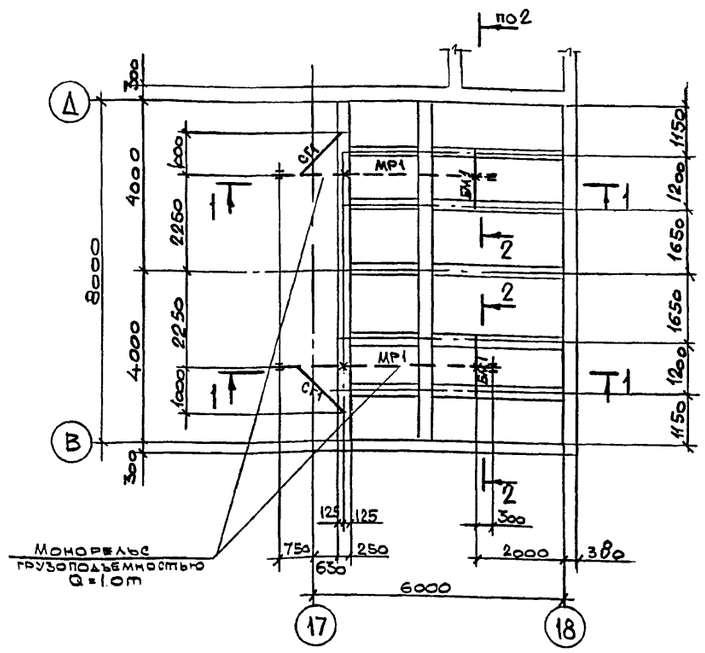

План балок на отм. 4.200

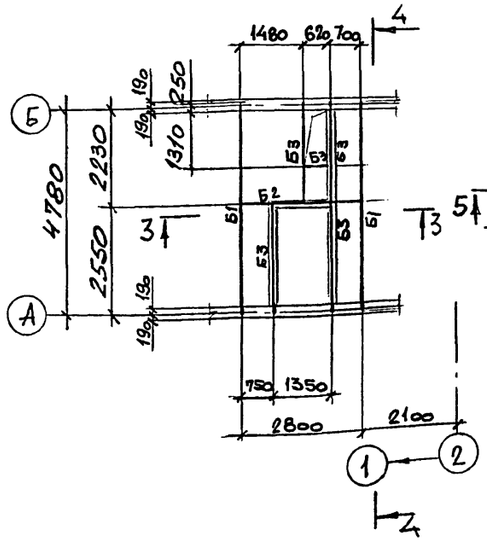

План балок на отм. 3600

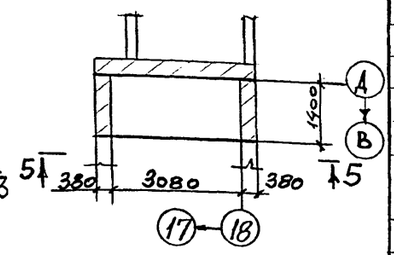

5 – 5

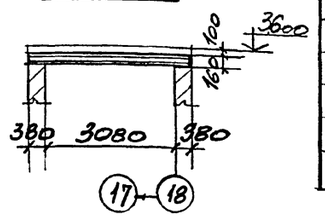

Ведомость элементов к листам 24 и 25

Марка	Сечение: Эскиз	Сечение: поз.	Сечение: Состав	Расчетные усилия: M тсм	Расчетные усилия: N тс	Расчетные усилия: Q тс	Марка металла	Примечан
МР	I		I20			1.7	С255	
БМ	I		I20	конструктивно				
Б1	I		I30Б1	8.2		3.4	С245	
Б2	I		I23Б1	5.1		6.8		
Б3	[		[16	1.9		3.0		
Б4	[		[10	0.5		0.7		
Б5	⊤[		[10	конструктивно				
			L75×6	конструктивно			С235	
РФ1	[		ГнС140×60×4	конструктивно				
С1	L		L75×6	по гибкости				
Сг1	L		L75×6	по гибкости				
Ан1	—		Рифл. ст 3 4	конструктивно				
Ан2	—		ПВ 50 6	конструктивно				
Щ1	⊤⊤		Схему и сечение см. на листе 26					
а	18 L		2ГнС140×60×4	конструктивно			С235	
б	[		ГнС140×60×4	конструктивно				

План стоек на отм ±0.000

6 – 6

1 – 1

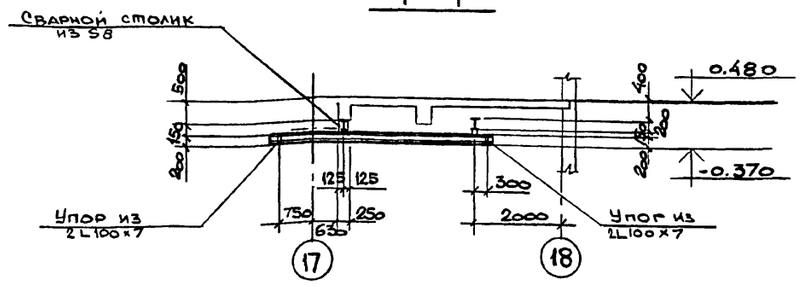

3 – 3

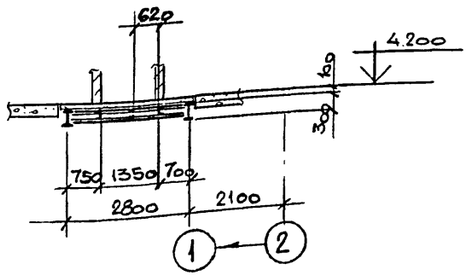

2 – 2

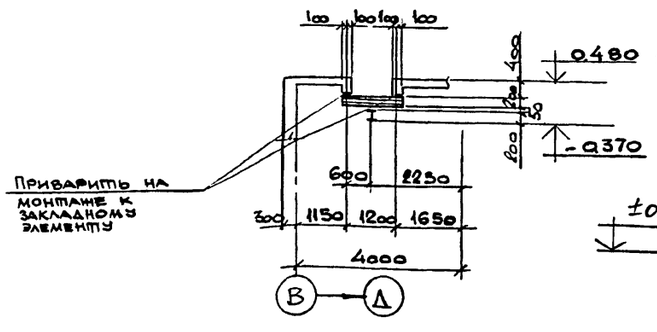

7 – 7

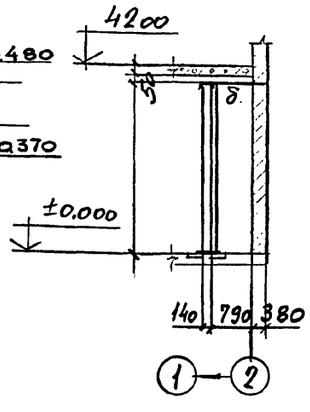

4 – 4

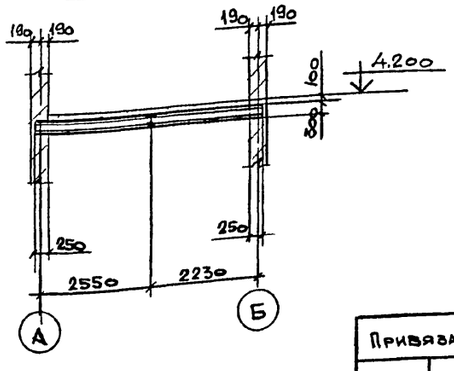

			708-64.91	КМ
Нач. отд.	Решетниченко			
Н. контр.	Учитель			
Гл. спец.	Учитель		Хранилище заполнителей бетона вместимостью 6 тыс. куб м с одним трактом загрузки и автоматизированной системой выдачи	Стадия: Р; Лист: 24; Листов:
Зав. гр.	Игнаборская		Схемы блок перекрытия, монорельса.	Харьковский Промстройниипроект
Вед. инж.	Копица			
Провер.	Копица			
Разраб.	Власова			

Привязан

Инв. №

Инв. №подл. | Подпись и дата | Взамен инв. №

Альбом 2

План второго пола на отм. 4.800

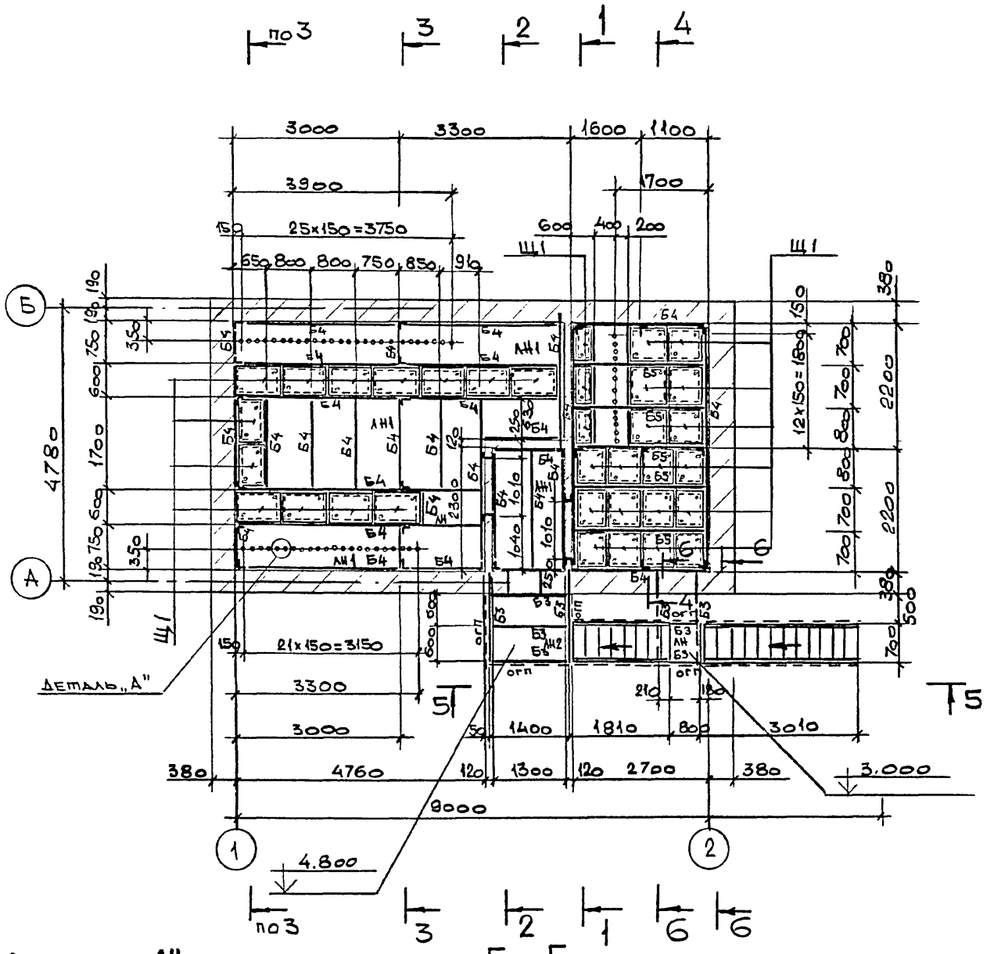

1-1

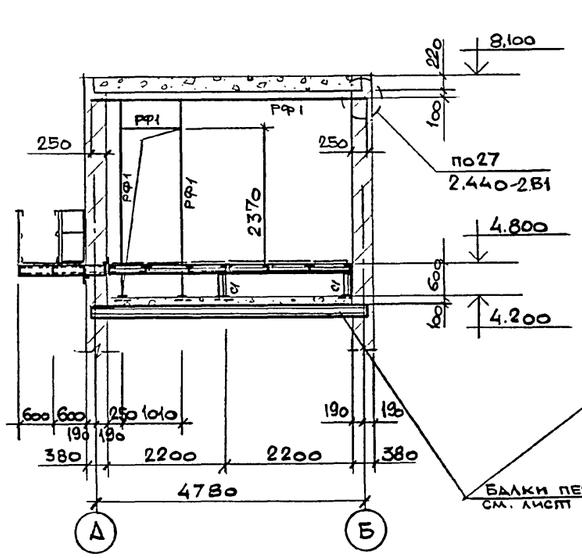

2-2

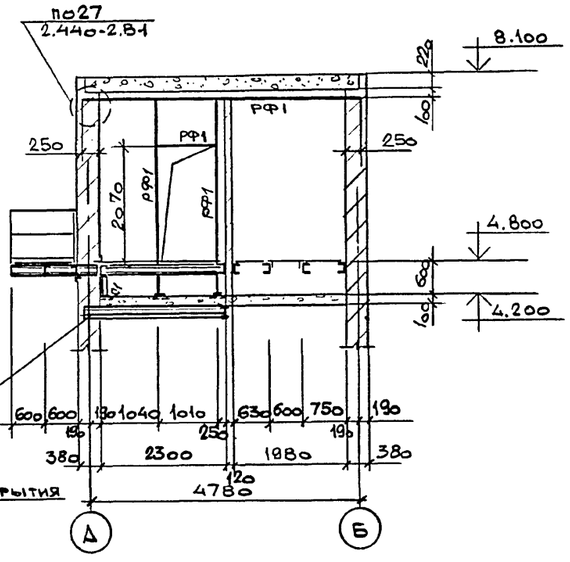

3-3

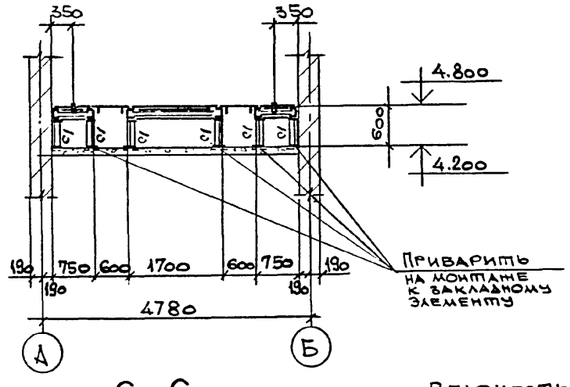

4-4

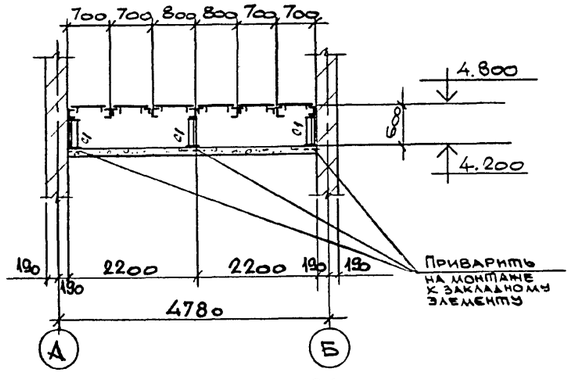

Ведомость элементов см. на листе 24.
Ведомость элементов по серии 1.450,3-6 см на листе 26.

Деталь „А"

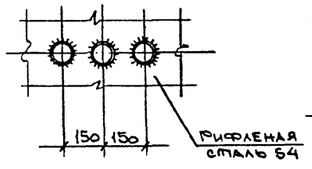

а-а

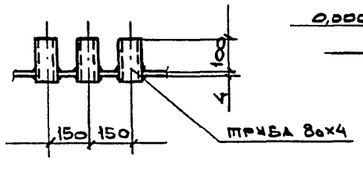

5-5

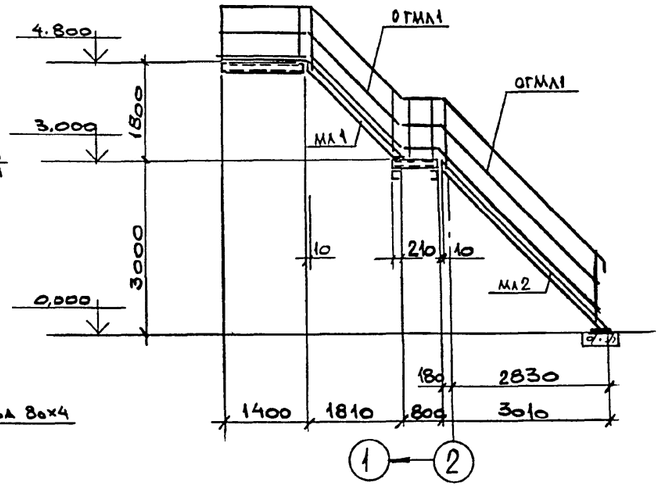

6-6

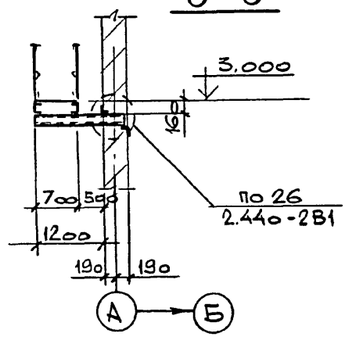

Нач. отд.	Решетченко		708-64.91 КМ	
Н. контр.	Учитель			
Гл. спец.	Учитель			
Зав. гр.	Межиборская		Хранилище заполнителей бетона вместимостью 6 тыс. куб. м с одним трактом загрузки и автоматизированной системой выдачи.	Стадия: Р; Лист: 25; Листов:
Вед. инж.	Копица			
Провер.	Копица		План второго пола на отм. 4.800.	Харьковский Промстройниипроект
Разраб.	Власова			

Привязан:

Инв. №

Инв. № подл. | Подпись и дата | Взамен инв. №

25208-02 38

Альбом 2

План балок галереи конвейера

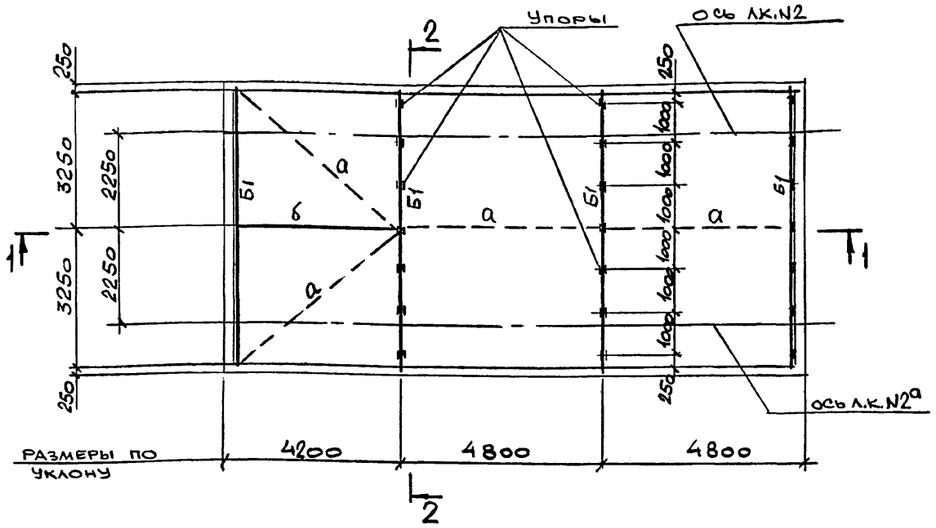

План переходного мостика на отм. 12.400

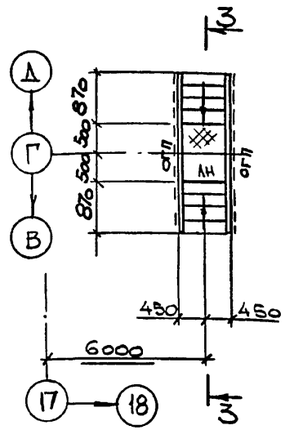

1 – 1

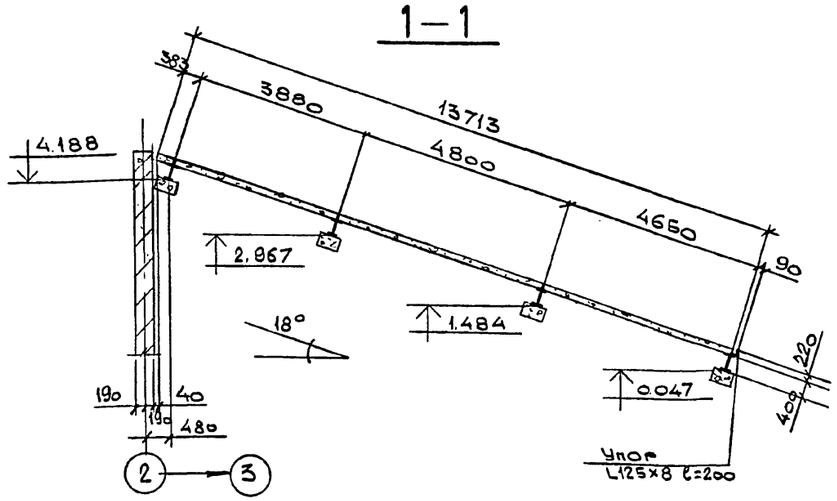

2 – 2

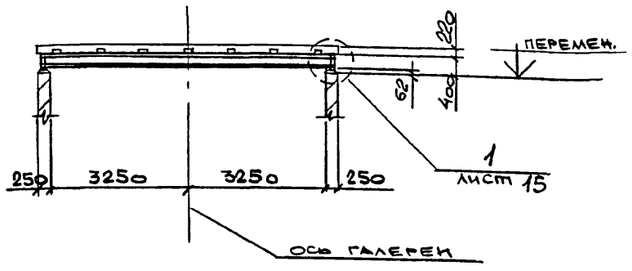

3 – 3

Деталь щита Щ-1

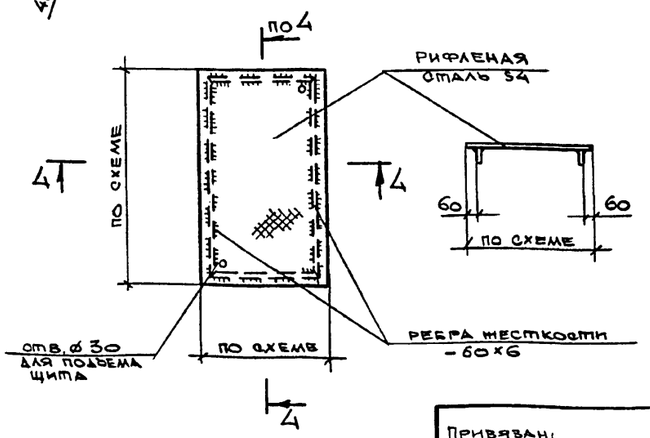

4 – 4

Ведомость элементов

Марка	Сечение: Эскиз	Поз.	Сечение: Состав	Расчетные усилия: M тсм	N тс	Q тс	Марка металла	Примечание
Б1	I		I35Ш1	Mx=17.8 My=1.1		Rx=10.2 Ry=3.5	С245	
а	⌀		⌀18	конструктивно			С235	
б	⊥		2L75×6	—"—			С245	
ЛН	—		Рифл.ст. S4	—"—			С235	

Ведомость элементов по серии 1.450.3-6 в.0-1 к листам 25,26

Марки поз.	Эскиз	Марка по серии	Наименование	Количест. шт.	Количест. пм.	Примечан.
МЛ1		ЛХВ45-18.7	Лестничный марш	1		
МЛ2		ЛХВ45-30.7	то же	1		
ОГП	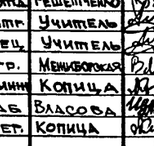	1 ЭППХ	Ограждение площадок		7	
		2 ЭСПХ				
		3 ЭБПХ				
		4 СПХ				
ОГМЛ1		1 ЭПЛХ-45	Ограждение лестниц		13,6	
		2 ЭСЛХ-45				
		3 СЛХ-45				
ОГМЛ2		1 ЭПЛХ-60	то же		6,9	
		2 ЭСЛХ-60				
		3 СЛХ-60				
	Дополнительные элементы принять по серии 1.450.3-6 в.0-1					

Инв. № подл. | Подпись и дата | Взам. инв. №

Привязан:

Инв. №

Нач. отд.	Решетченко	
Н. контр.	Учитель	
Гл. спец.	Учитель	
Зав. гр.	Меньшорская	
Вед. инж.	Копица А.	
Разраб.	Власова	
Провер.	Копица	

708-64.91 КМ

Хранилище заполнителей бетона вместимостью 6 тыс. куб. м с одним трактом загрузки и автоматизированной системой выдачи

Стадия	Лист	Листов
Р	26	

Схема балок галереи

Харьковский Промстройниипроект

Альбом 2

Элемент плана N 1 лист 10

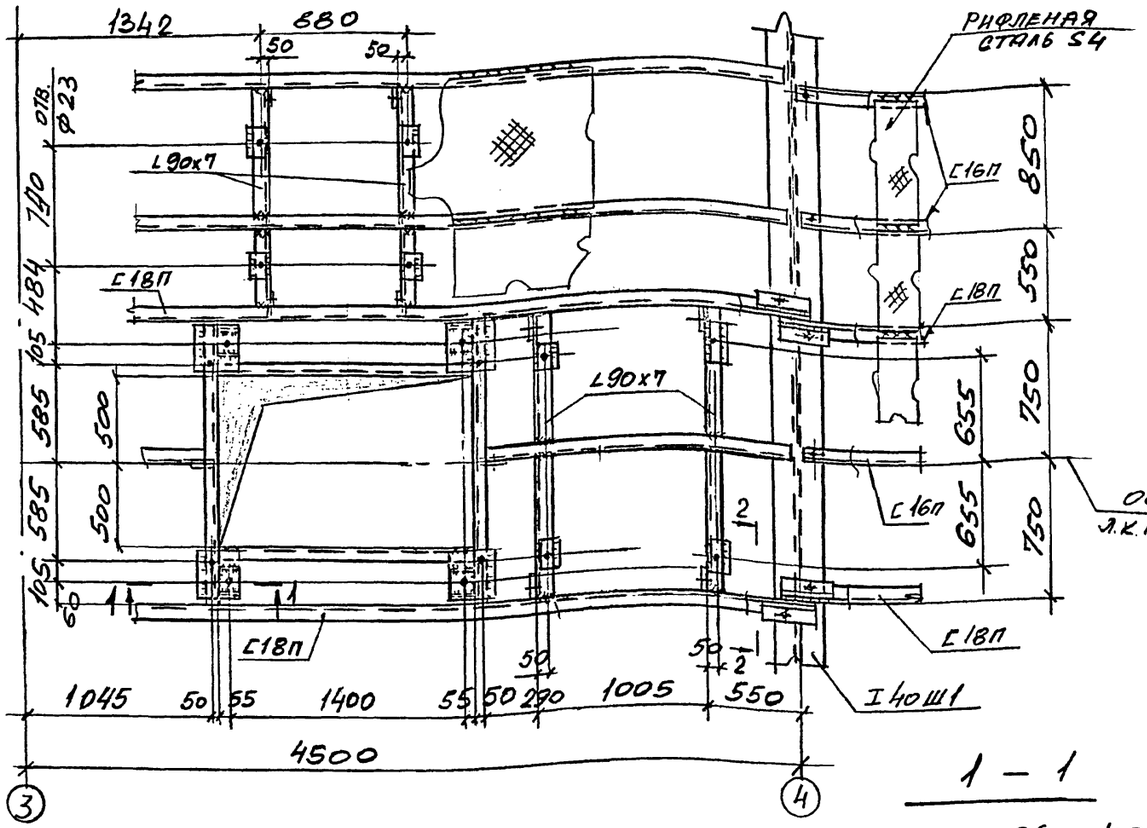

Элемент плана N 2 лист 17

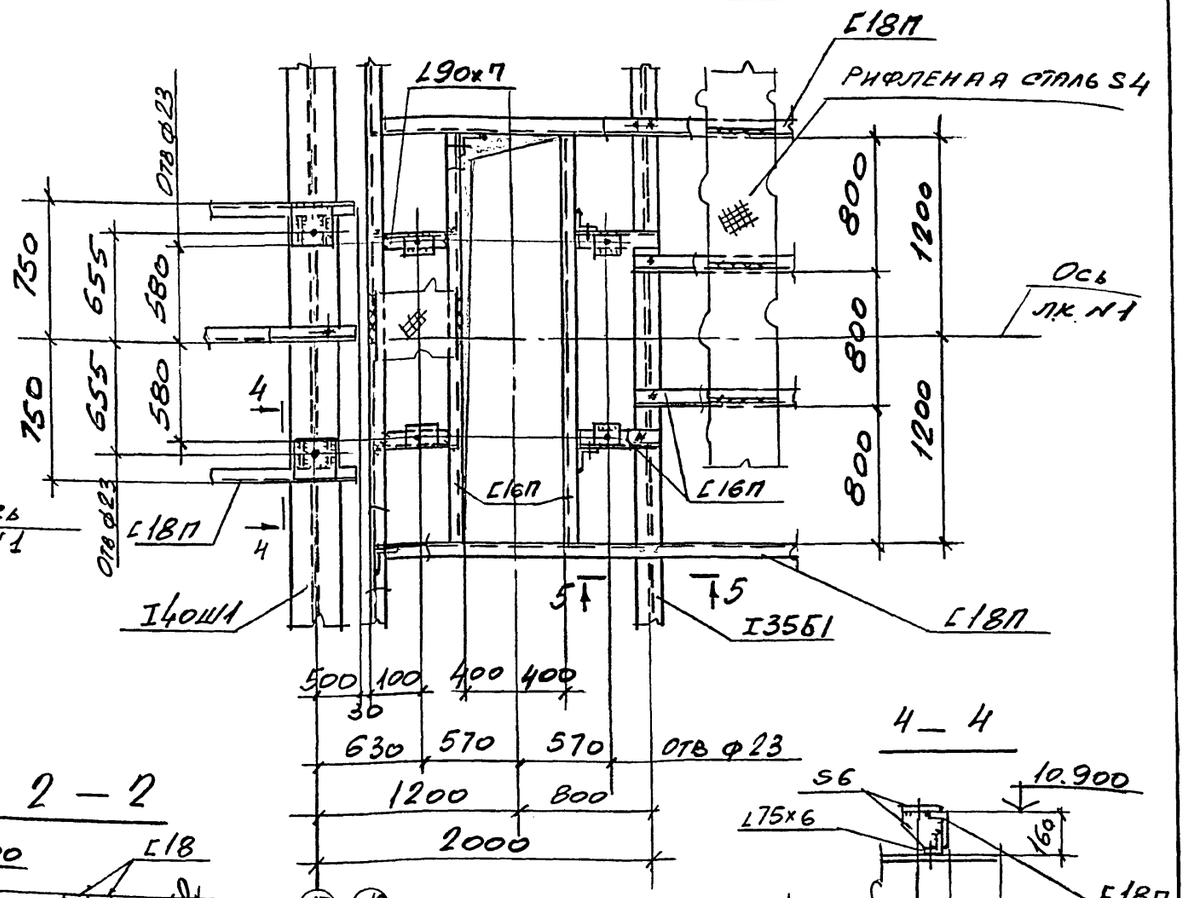

1 — 1

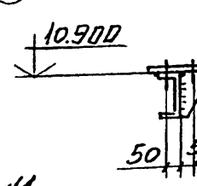

2 — 2

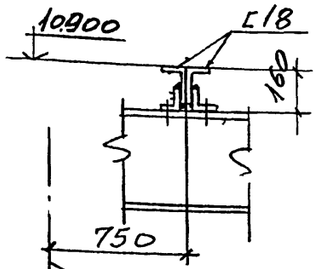

4 — 4

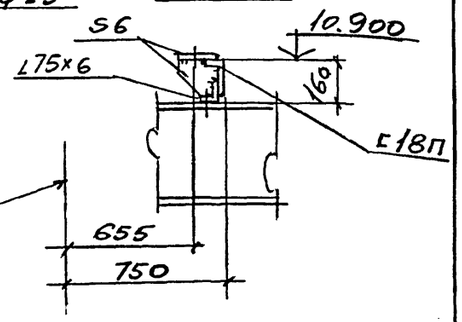

Элемент плана N 3 лист 17

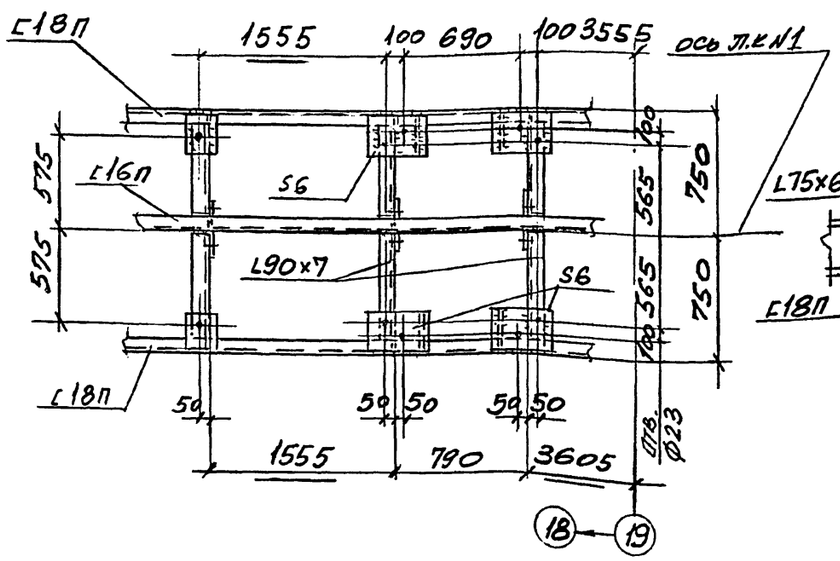

3 — 3

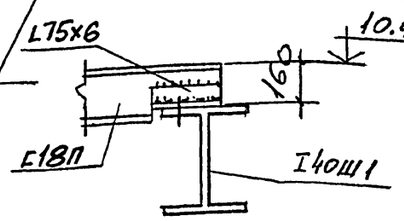

5 — 5

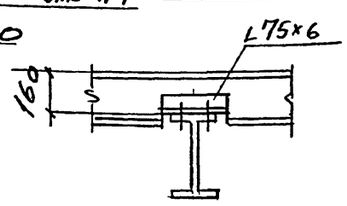

Привязан:

Инв. №

Нач. отд.	Решетченко	
Н. контр.	Учитель	
Гл. спец.	Учитель	
Зав. гр.	Менниборская	
Вед. инж.	Копица	
Провер.	Менниборская	
Разраб.	Пащенко	

708-64.91 КМ

Хранилище заполнителей бетона вместимостью 6 тыс. куб.м с одним трактом загрузки и автоматизированной системой выдачи.

Стадия	Лист	Листов
Р	27	

Элементы плана 1÷3.

ХАРЬКОВСКИЙ ПРОМСТРОЙНИИПРОЕКТ

Инв.№подл. | Подпись и дата | Взамен инв.№

Альбом 2

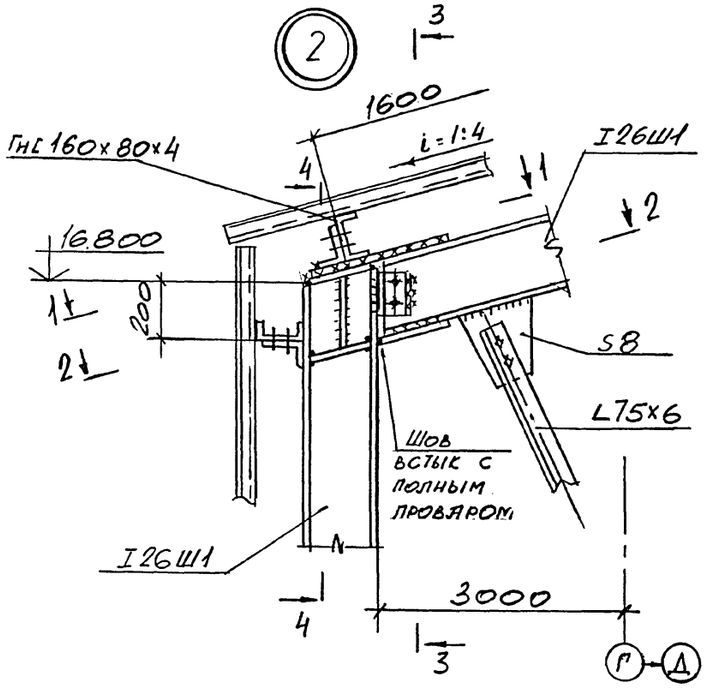

3 — 3

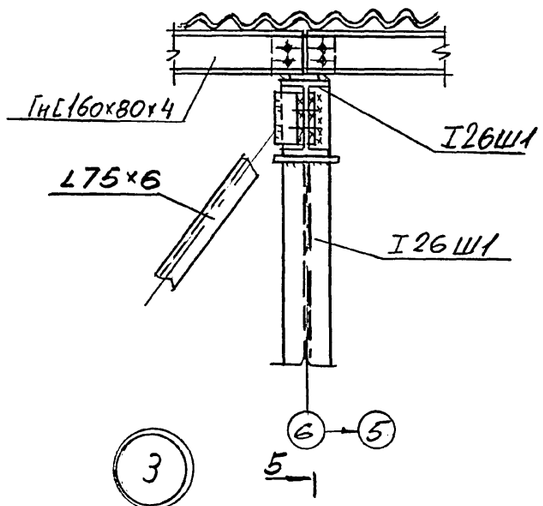

4 — 4

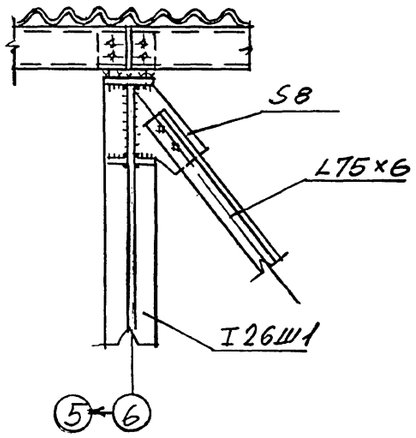

6 — 6

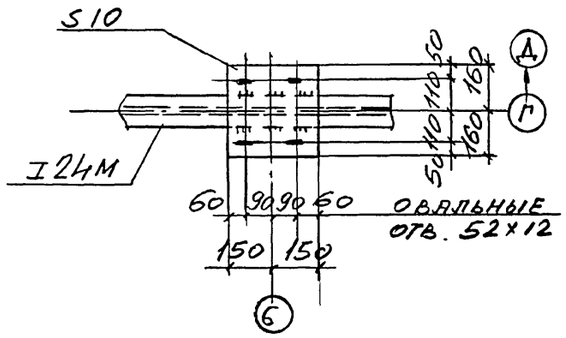

1 — 1

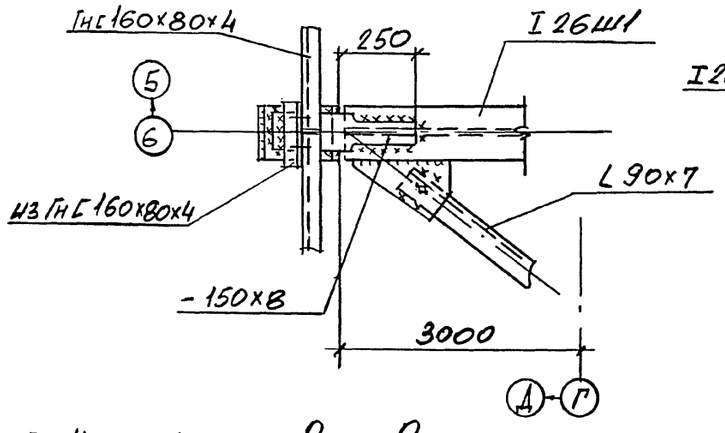

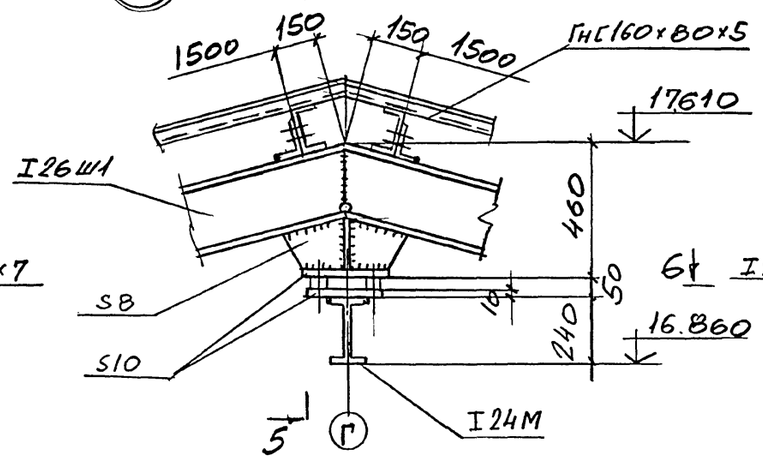

5 — 5

2 — 2

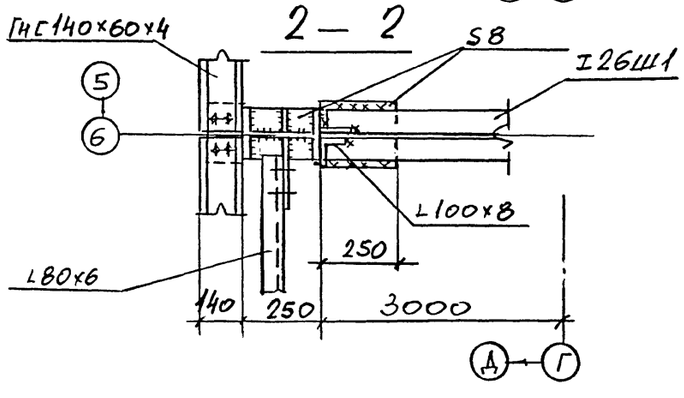

7 — 7

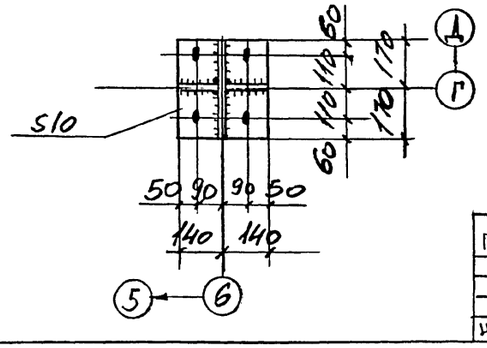

Привязан:

Инв.№

Нач.отд.	Решетченко		
Н.контр.	Учитель		
Гл.спец.	Учитель		
Зав.гр.	Мелиборская		
Вед.инж.	Копица		
Провер.	Мелиборская		
Разраб.	Пащенко		

708-64.91 КМ

Хранилище заполнителей бетона вместимостью 6 тыс. куб. м с одним пролетом загрузки и автоматизированной системой выдачи.

Стадия	Лист	Листов
Р	28	

Узлы 2.3

ХАРЬКОВСКИЙ ПРОМСТРОЙНИИПРОЕКТ

Инв.№подл. | Подпись и дата | Взамен инв.№

Альбом 2

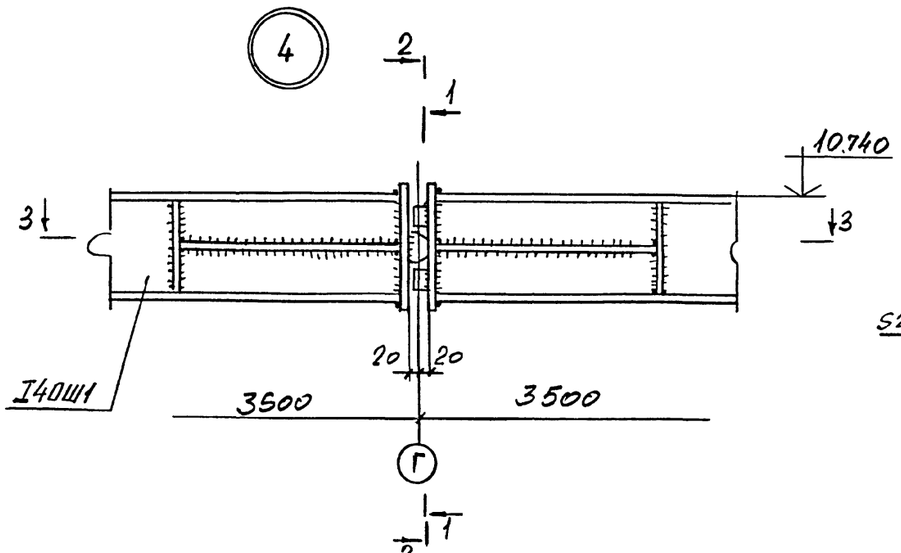

1 — 1

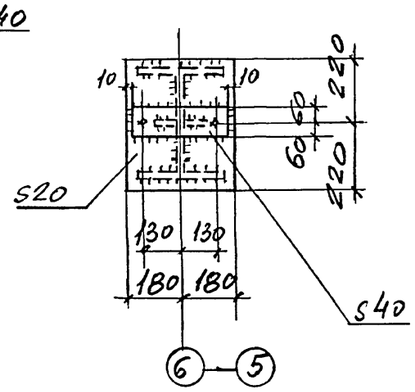

2 — 2

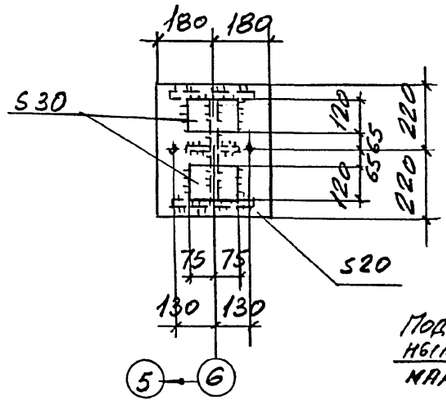

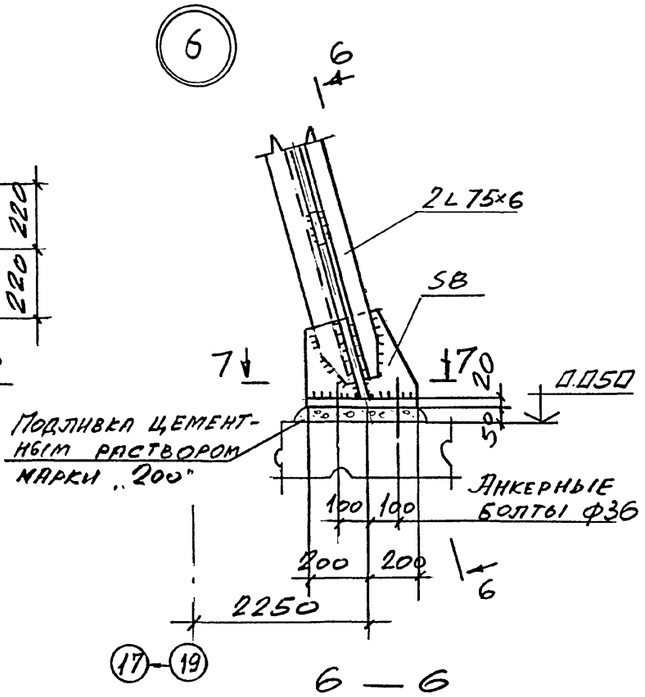

3 — 3

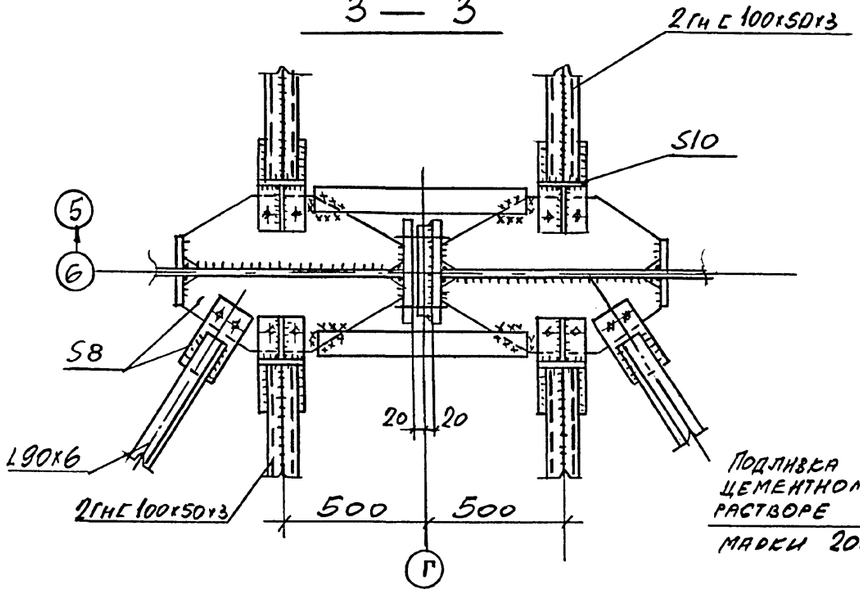

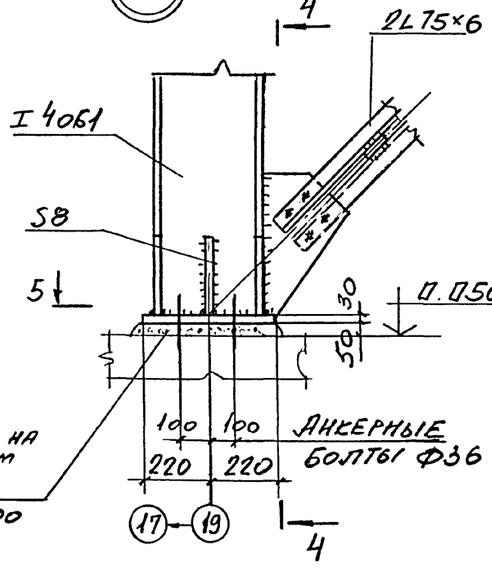

4 — 4

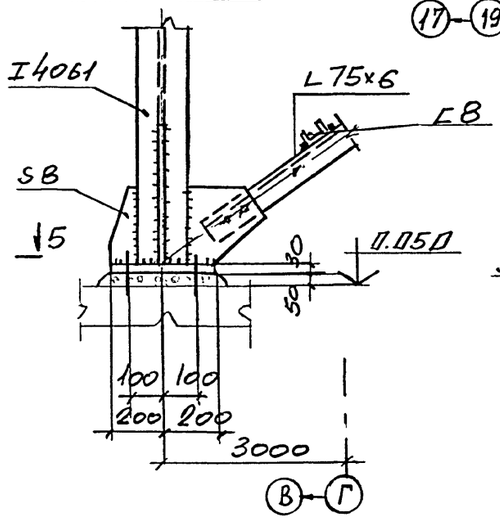

6 — 6

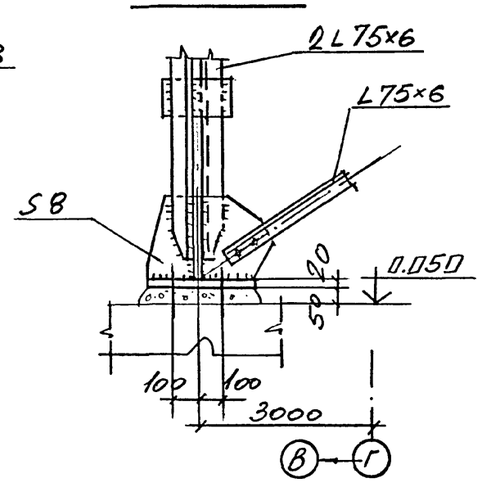

7 — 7

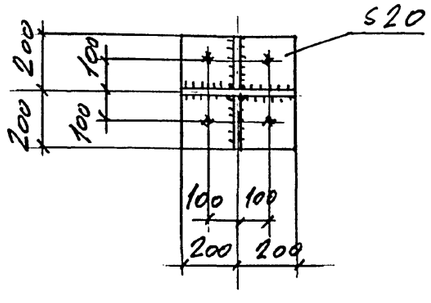

5 — 5

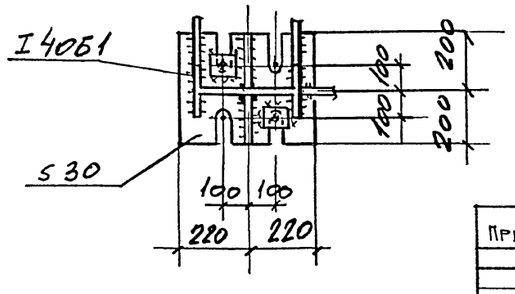

Привязан:

Инв. №

Нач. отд.	Решетченко		
Н. контр.	Учитель		
Гл. спец.	Учитель		
Зав. гр.	Мениборская		
Вед. инж.	Копица		
Провер.	Мениборская		
Разраб.	Пащенко		

708-64.91 КМ

Хранилище заполнителей бетона вместимостью 6 тыс. куб. м с одним пролетом загрузки и автоматизированной системой выдачи.

Стадия: Р | Лист: 29 | Листов:

Узлы 4÷6

Харьковский Промстройниипроект

25208-02 42

Инв. № подл. | Подпись и дата | Взамен инв. №

Альбом 2

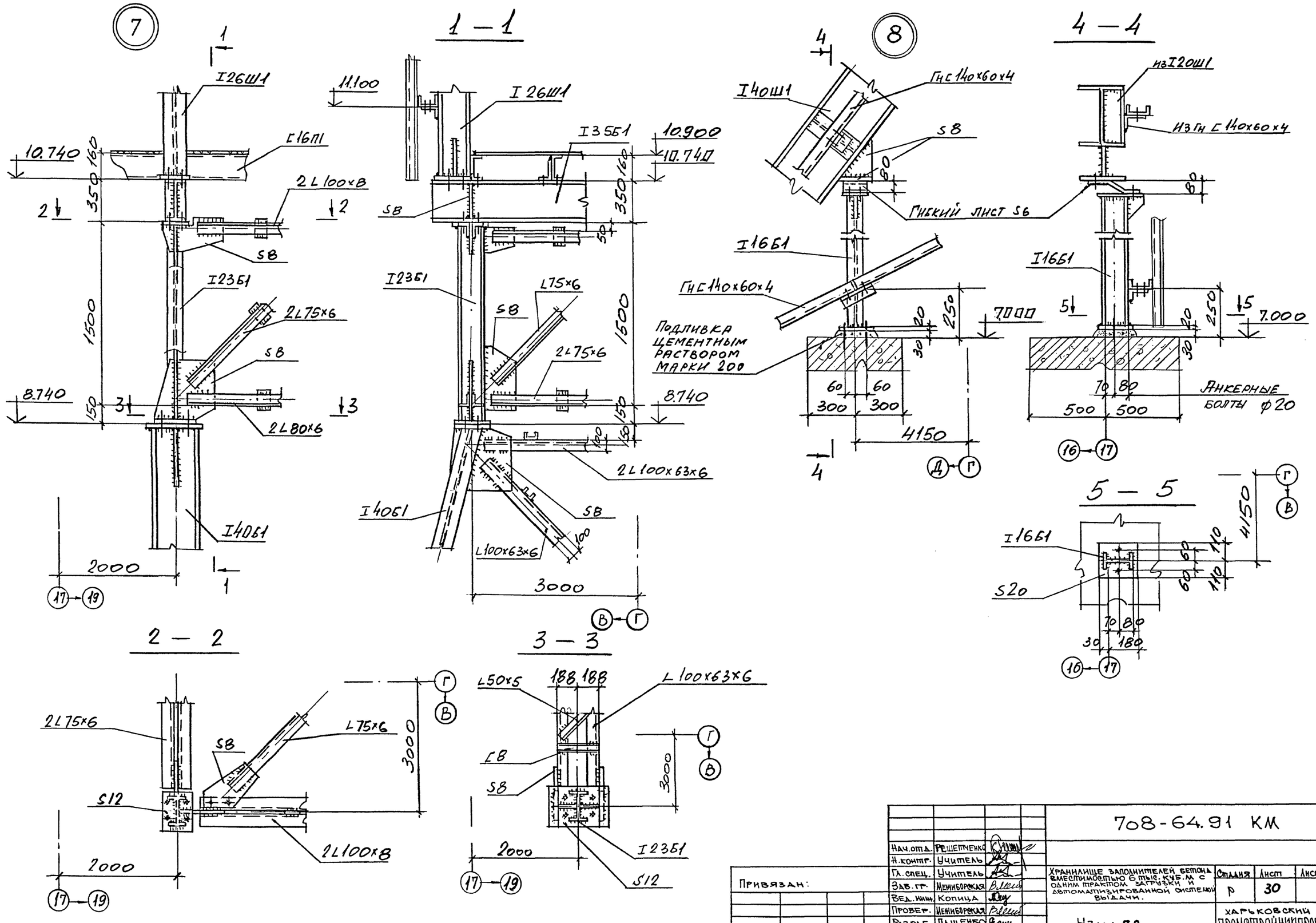

Нач.отд.	Решетченко			708-64.91 КМ	
Н.контр.	Учитель				
Гл.спец.	Учитель			Хранилище заполнителей бетона вместимостью 6 тыс. куб.м с одним трактом загрузки и автоматизированной системой выдачи.	Стадия: Р; Лист: 30; Листов:
Зав.гр.	Межиборская				
Вед.инж.	Копица				
Провер.	Межиборская			Узлы 7.8.	Харьковский Промстройниипроект
Разраб.	Пащенко				

Привязан:

Инв.№подл. | Подпись и дата | Взамен инв.№

25208-02 43

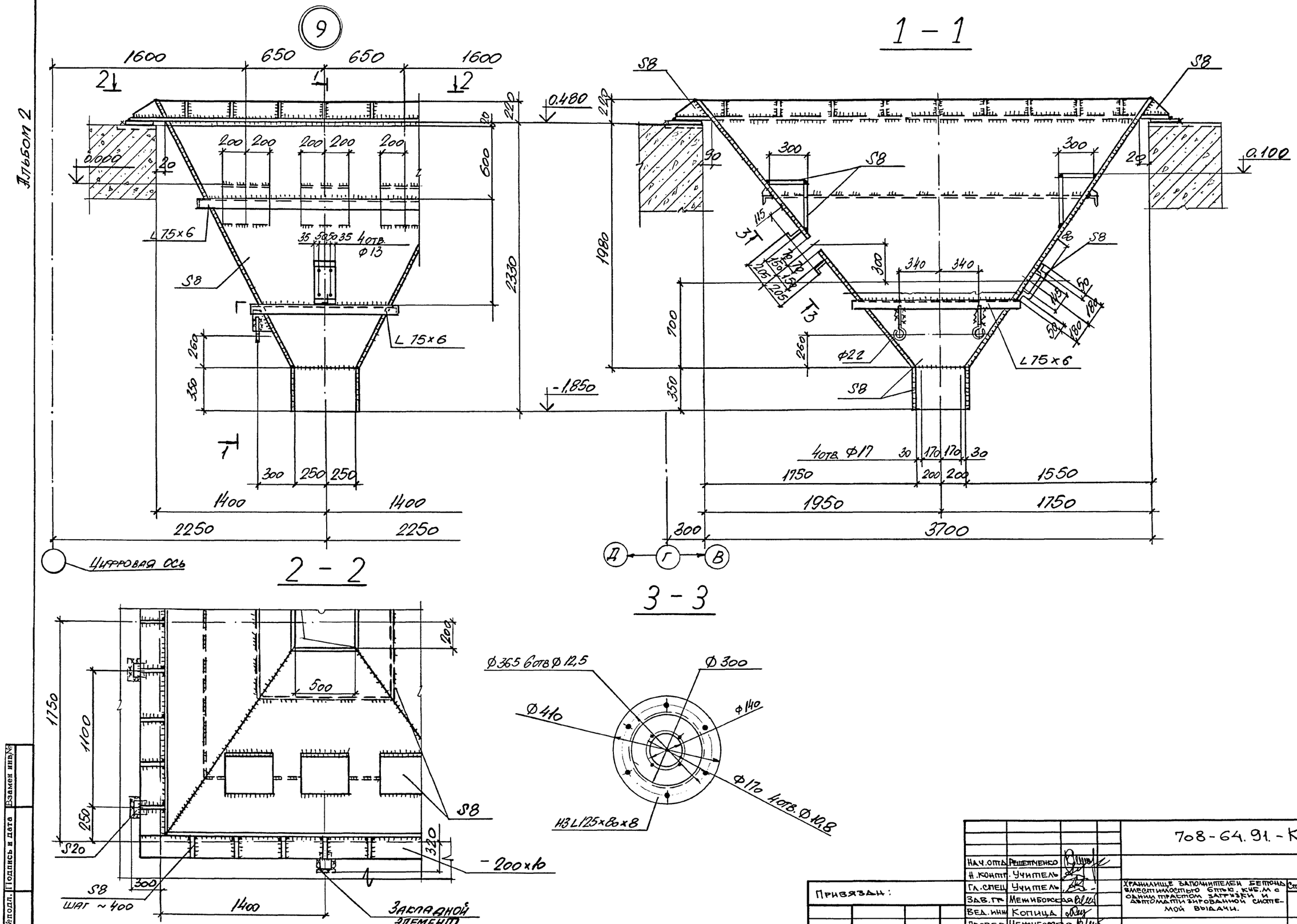

Нач. отд.	Решетченко		
Н. контр.	Учитель		
Гл. спец.	Учитель		
Зав. гр.	Межиборская		
Вед. инж.	Копица		
Провер.	Межиборская		
Разраб.	Пащенко		

Привязан:

Инв. №

708-64.91.-КМ

Хранилище заполнителей бетона вместимостью 6 тыс. куб. м с одним трактом загрузки и автоматизированной системой выдачи.

Стадия	Лист	Листов
Р	31	

Узел 9.

Харьковский Промстройниипроект

25208-02 44

Альбом 2

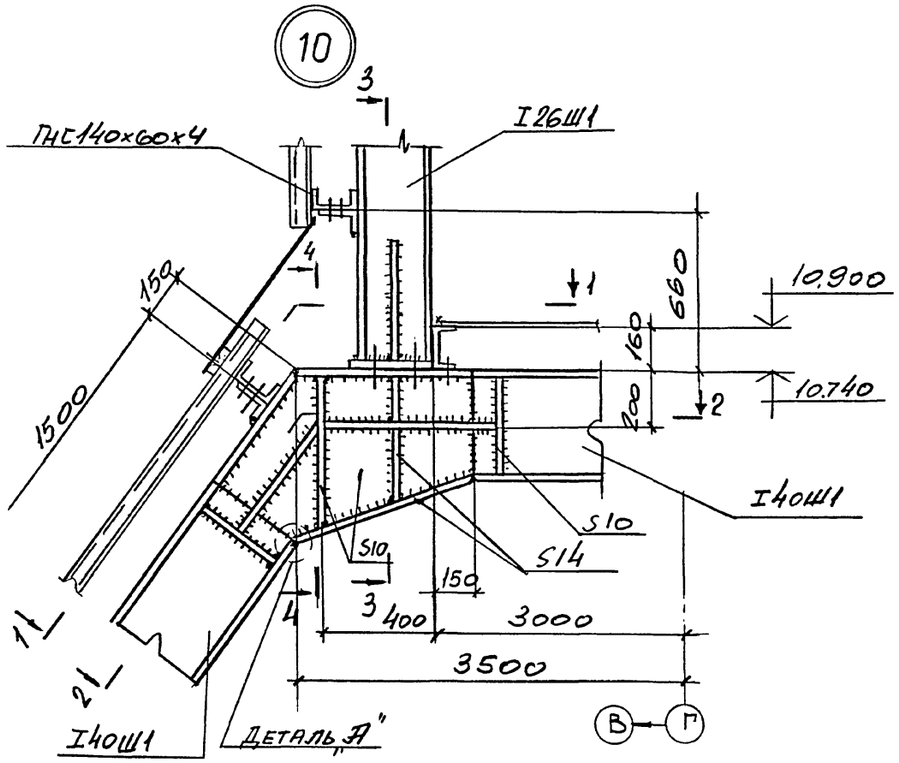

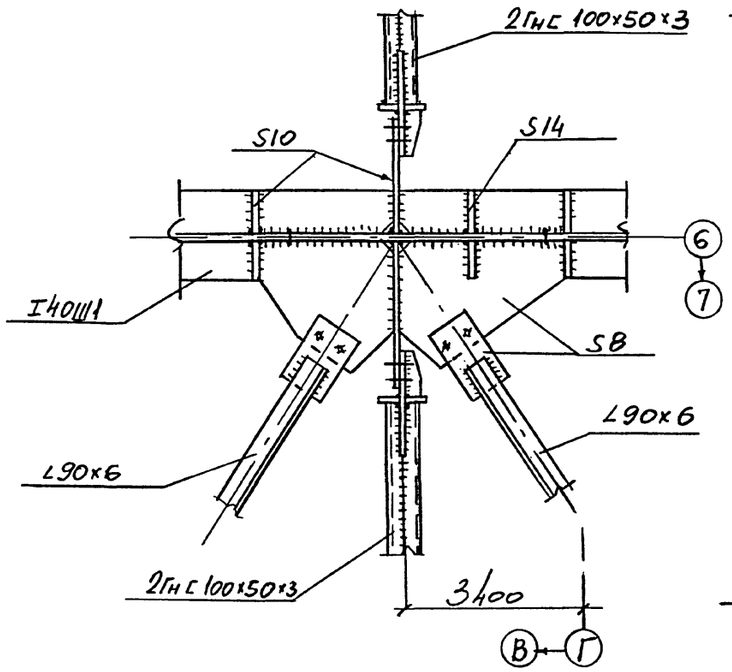

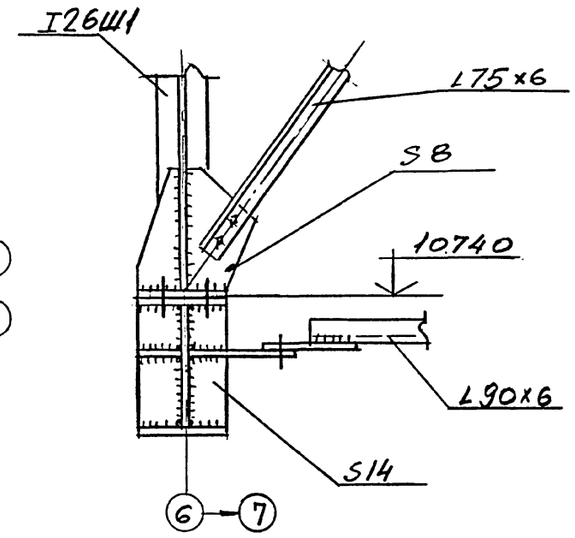

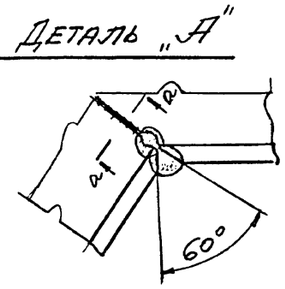

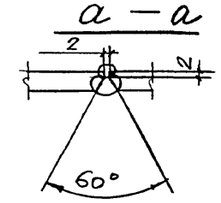

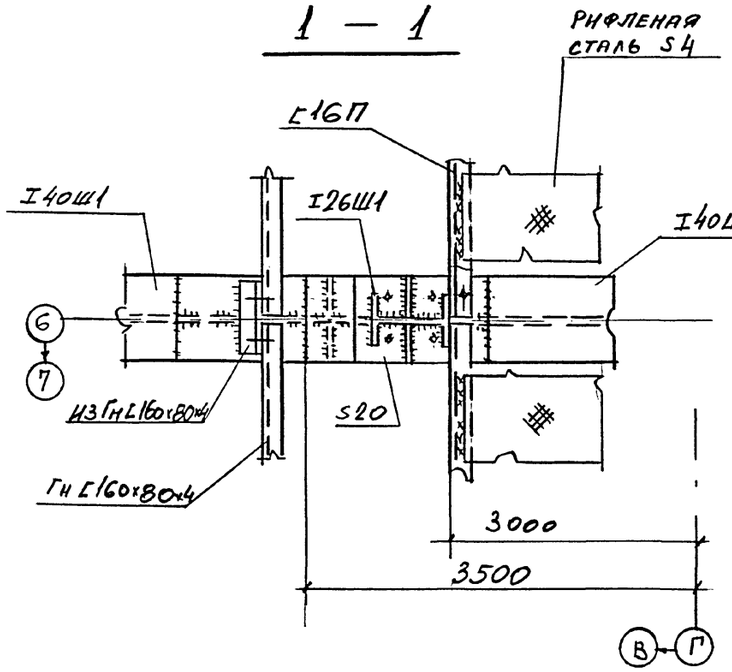

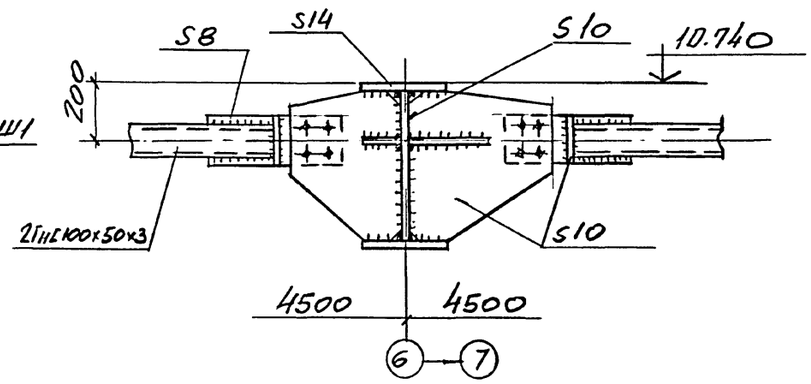

Инв.№подл. | Подпись и дата | Взамен инв.№

				708-64.91 КМ	
Нач.отд.	Решетченко				
Н.контр.	Учитель				
Гл.спец.	Учитель			Хранилище заполнителей бетона вместимостью 6 тыс.куб.м с одним тяжетом загрузки и автоматизированной системой выдачи.	Стадия: Р; Лист: 32; Листов:
Зав.гр.	Меньборская				
Вед.инж	Копица				
Провер.	Меньборская				
Разраб.	Пащенко			Узел 10	Харьковский Промстройниипроект

Привязан:

Инв. №

Альбом 2

11

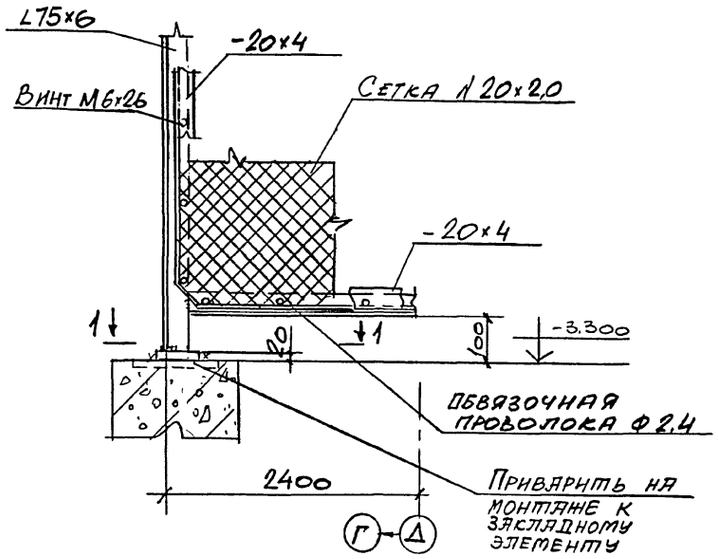

1 — 1

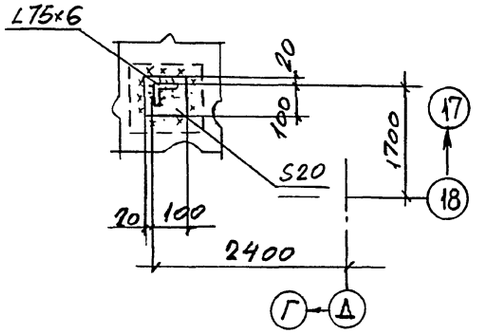

4 — 4

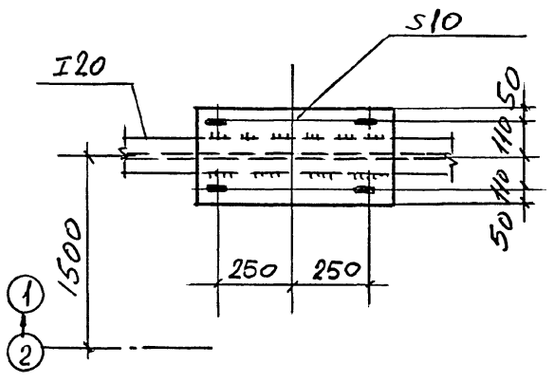

12

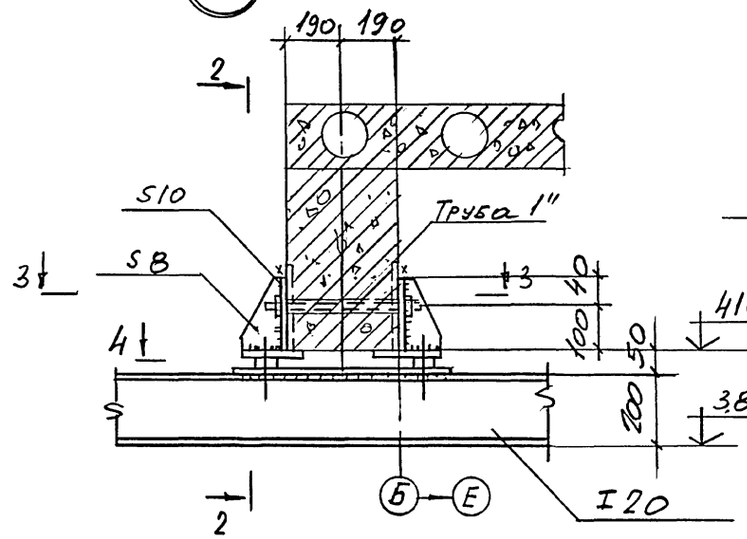

2 — 2

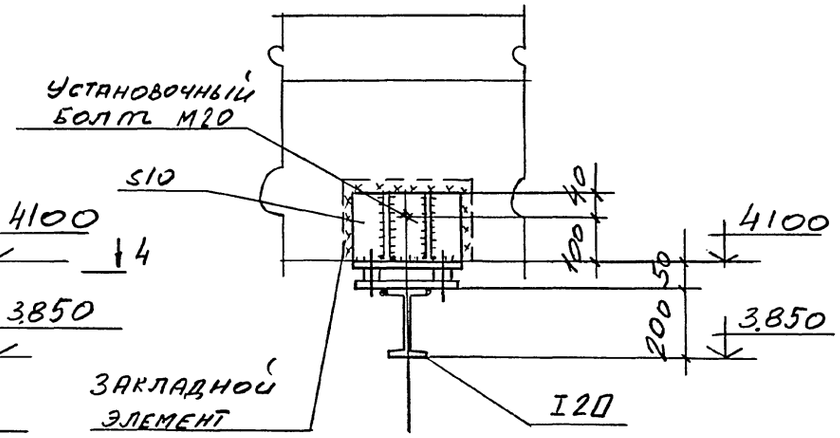

3 — 3

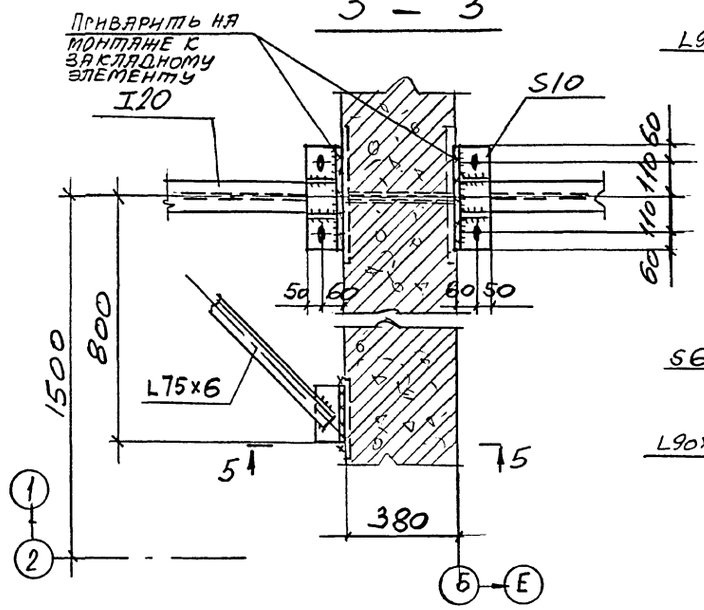

5 — 5

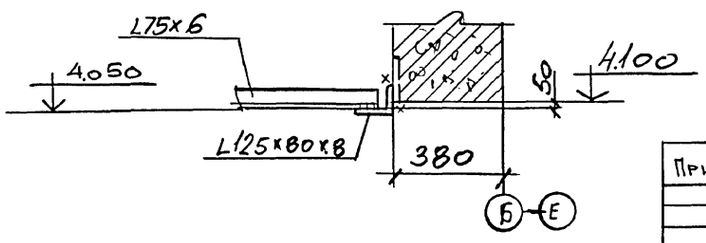

13

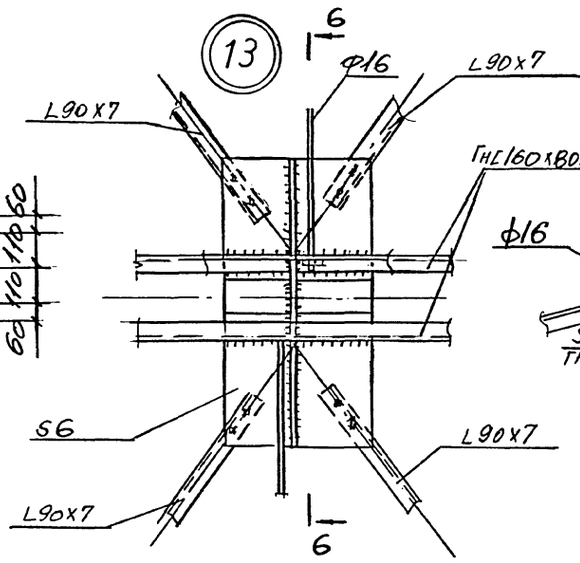

6 — 6

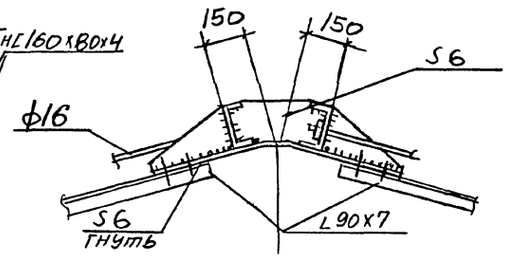

Инв.№ подл. | Подпись и дата | Взамен инв.№

Привязан:			
Инв.№			
Нач. отд.	Решетненко		
Н. контр.	Учитель		
Гл. спец.	Учитель		
Зав. гр.	Меняйловская		
Вед. инж.	Копица		
Провер.	Меняйловская		
Разраб.	Пащенко		

708-64.91 КМ

Хранилище заполнителей бетона вместимостью 6 тыс. куб. м с одним трактом загрузки и автоматизированной системой выдачи.

Стадия	Лист	Листов
Р	33	

Узлы 11 ÷ 13.

Харьковский Промстройниипроект

14

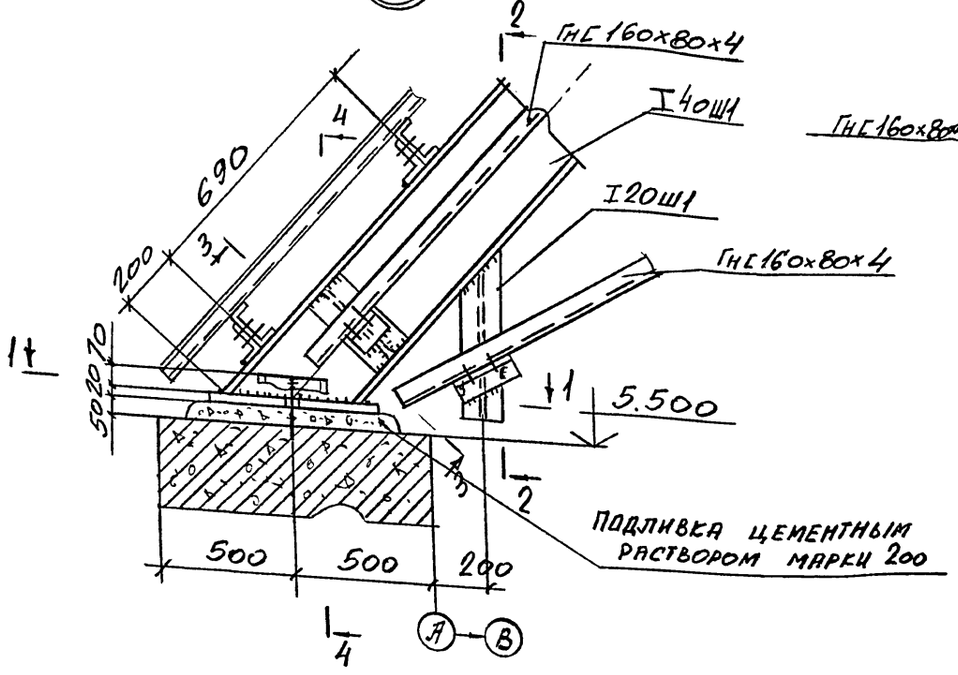

2 — 2

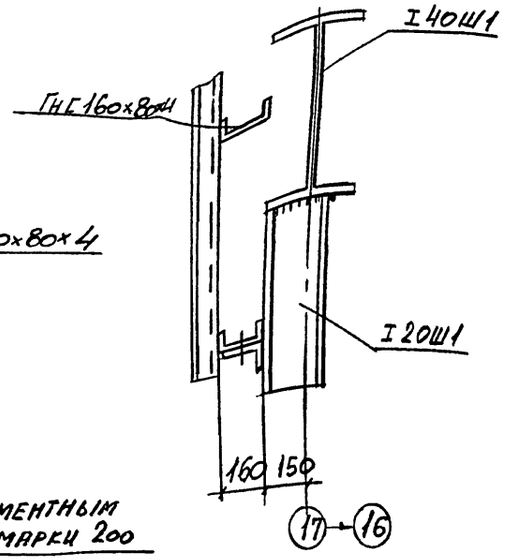

4 — 4

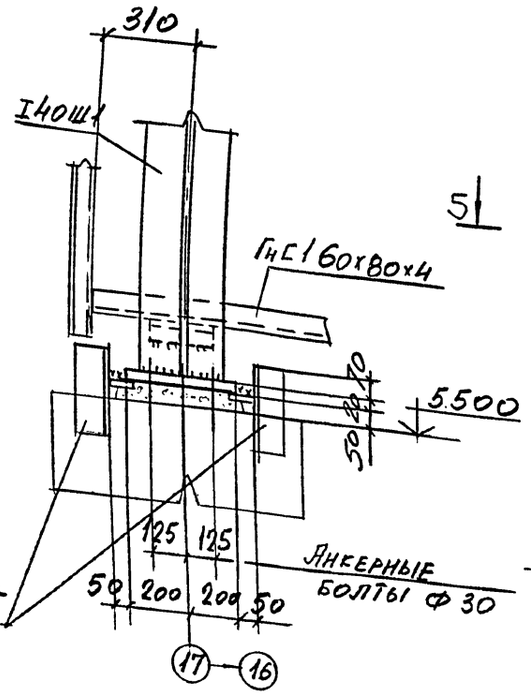

15

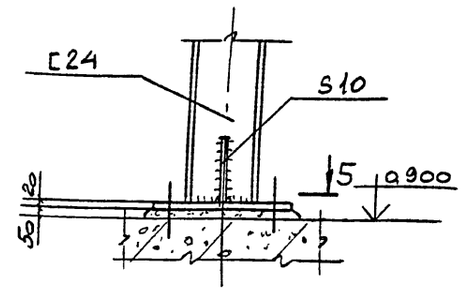

5 — 5

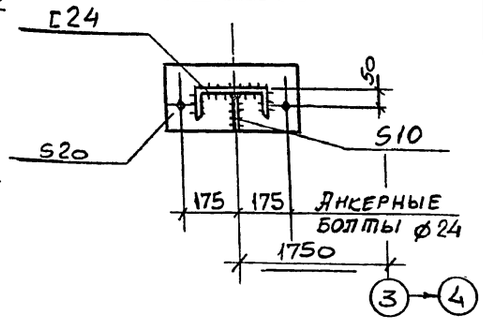

1 — 1

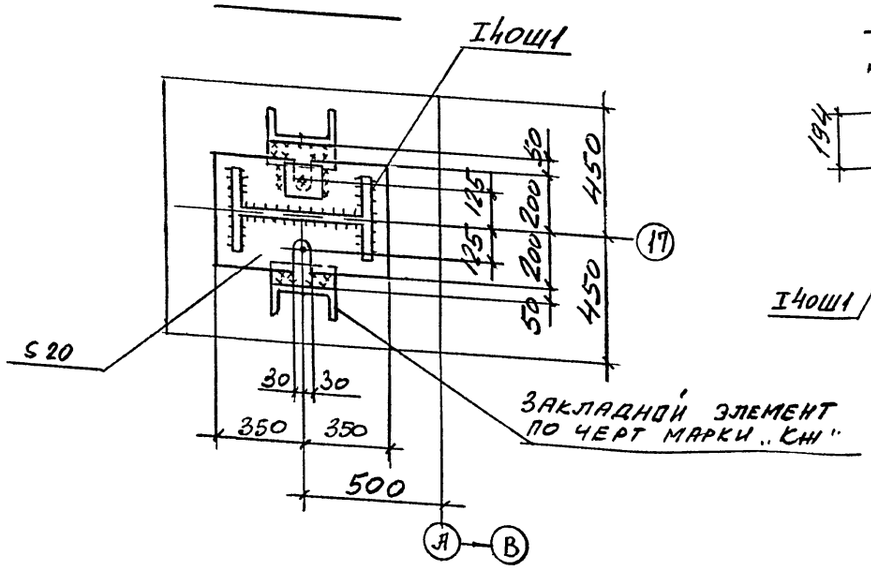

3 — 3

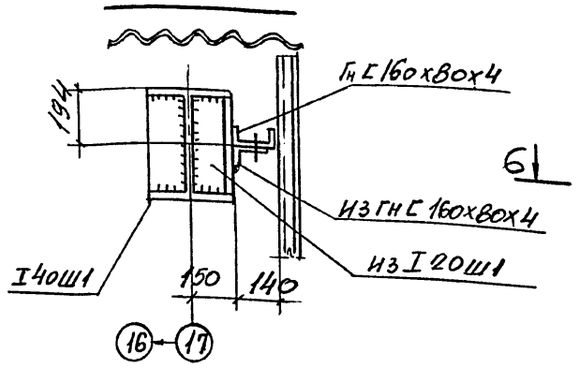

16

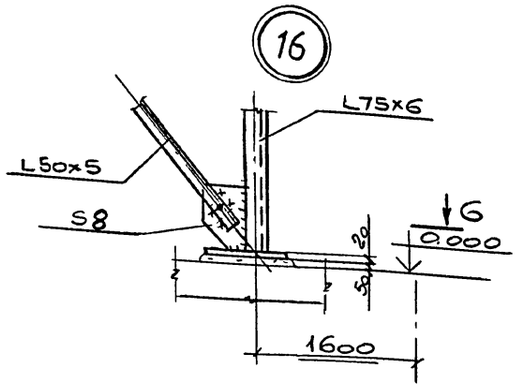

6 — 6

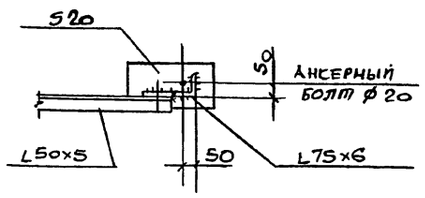

Нач. отд.	Решетченко		
Н. контр.	Учитель		
Гл. спец.	Учитель		
Зав. гр.	Меннеборская		
Вед. инж.	Копица		
Провер.	Меннеборская		
Разраб.	Пащенко		

Привязан:

Инв. №

708-64.91 КМ

Хранилище заполнителей бетона вместимостью 6 тыс. куб. м с одним трактом загрузки и автоматизированной системой выдачи.

Стадия	Лист	Листов
Р	34	

Узлы 14÷16

ХАРЬКОВСКИЙ ПРОМСТРОЙНИИПРОЕКТ

Инв. № подл. | Подпись и дата | Взамен инв. №

gost.e-ecolog.ru