ТИПОВОЙ ПРОЕКТ
806-2-21.88

Норковая ферма на 10000 самок

Шед для основного стада норок на 416 клеток

КОНСТРУКЦИИ ЖЕЛЕЗОБЕТОННЫЕ

АЛЬБОМ 2

НЕСТАНДАРТИЗИРОВАННОЕ ОБОРУДОВАНИЕ

gost.e-ecolog.ru

ТИПОВОЙ ПРОЕКТ
806-2-21.88

Норковая ферма на 10000 самок
ШЕД ДЛЯ ОСНОВНОГО СТАДА НОРОК НА 416 КЛЕТОК
КОНСТРУКЦИИ ЖЕЛЕЗОБЕТОННЫЕ

АЛЬБОМ 2
НЕСТАНДАРТИЗИРОВАННОЕ ОБОРУДОВАНИЕ

Разработан
проектным институтом
«Гипроагротехпром»
г. Иваново

Утвержден и введен
в действие
проектным институтом
«Гипроагротехпром»
приказ от 18.04.88г. №229

Директор института В.В. Баранов
Главный инженер проекта В.И. Глезин

© ЦИТП Госстроя СССР, 1988

Содержание

Обозначение	Наименование	Кол.	Стр.
ТХ.Н-00.00.000 ВС	Блок клеток для основного стада норок	1	3
	Ведомость спецификаций		
ТХ.Н-00.00.000	Блок клеток для основного стада норок	1	4
	Спецификация		
ТХ.Н-01.00.000	Блок домиков	2	4,5
	Спецификация		
ТХ.Н-02.00.000	Блок выгулов	1	5
	Спецификация		
ТХ.Н-01.01.000	Крышка. Спецификация	1	6
ТХ.Н-01.02.000	Стенка задняя		6
	Спецификация	1	
ТХ.Н-01.03.000	Дно откидное	1	7
	Спецификация		
ТХ.Н-02.01.000	Рамка. Спецификация	1	7
ТХ.Н-02.02.000	Дверца. Спецификация	1	8
ТХ.Н-02.03.000	Каркас. Спецификация	1	8

Обозначение	Наименование	Кол.	Стр.
ТХ.Н-00.00.000 СБ	Блок клеток для основного стада норок	1	9
	Сборочный чертёж		
ТХ.Н-01.00.000 СБ	Блок домиков	3	10,11,12
	Сборочный чертёж		
ТХ.Н-02.00.000 СБ	Блок выгулов	1	13
	Сборочный чертёж		
ТХ.Н-01.01.000 СБ	Крышка. Сборочный чертёж	1	14
ТХ.Н-01.02.000 СБ	Стенка задняя	1	15
	Сборочный чертёж		
ТХ.Н-01.03.000 СБ	Дно откидное	1	16
	Сборочный чертёж		
ТХ.Н-02.01.000 СБ	Рамка. Сборочный чертёж	2	17,18
ТХ.Н-02.02.000 СБ	Дверца	2	19,20
	Сборочный чертёж		
ТХ.Н-02.03.000 СБ	Каркас	2	21,22
	Сборочный чертёж		

Типовой проект 806-2-21.88 Альбом 2

№ строки	Обозначение	Наименование	Куда входит: Обозначение	Кол.	Общее кол.	Примечание
1						
2	ТХ.Н -00.00.000	Блок клеток для основного стада норок			1	
3						
4	ТХ.Н -01.00.000	Блок домиков			1	
5	ТХ.Н -02.00.000	Блок выгулов			1	
6						
7	ТХ.Н -01.01.000	Крышка	ТХ Н -01.00.000	8	8	
8	ТХ.Н -01.02.000	Стенка задняя	ТХ.Н-01.00.000	1	1	
9	ТХ.Н -01.03.000	Дно откидное	ТХ.Н -01.00.000	2	2	
10						
11	ТХ.Н -02.01.000	Рамка	ТХ.Н -02.00.000	1	1	
12	ТХ.Н -02.02.000	Дверца	ТХ.Н -02.00.000	8	8	
13	ТХ.Н -02.03.000	Каркас	ТХ.Н -02.00.000	1	1	
14						
15						
16						
17						
18						
19						
20						
21						
22						
23						
24						

Инв. № подл. | Подп. и дата | Взам. инв. № | Инв. № дубл. | Подп. и дата

Изм.	Лист	№ докум.	Подп.	Дата
Разраб.		Кочетков		
Пров.		Гадалов		
Нач. отд.		Виноградов		
Н. контр.		Антонычева		11.01.88
Утв.		Глезин		

ТХ.Н -00.00.000 ВС

Блок клеток для основного стада норок
Ведомость спецификаций

Лит.	Лист	Листов
И		1

Гипроагротехпром г. Иваново

Копировал Шабанова 23158-02 4 Формат А3

Типовой проект 806-2-21.88 Альбом 2

Формат	Зона	Поз.	Обозначение	Наименование	Кол.	Примеч.
				Документация		
А3			ТХ.Н-00.00.000 СБ	Сборочный чертёж		
				Сборочные единицы		
А4		1	ТХ.Н-01.00.000	Блок домиков	1	
А4		2	ТХ.Н-02.00.000	Блок выгулов	1	
				Стандартные изделия		
		4		Гвозди К2,5х50 ГОСТ 4028-63	12	

Инв.№ подл. | Подп. и дата | Взам.инв.№ | Инв.№ дубл. | Подп. и дата

Изм.	Лист	№ докум.	Подп.	Дата
Разраб.		Кочетков		
Пров.		Гафалов		
Нач.отд.		Виноградов		
Н.контр.		Антонычева		11.11.88
Утв.		Глезин		

ТХ.Н-00.00.000

Блок клеток для основного стада норок

Лит.	Лист	Листов
Ц		1

Гипрагротехпром г. Иваново

Копировал Шафанова

Формат А4

Типовой проект 806-2-21.88 Альбом 2

Формат	Зона	Поз.	Обозначение	Наименование	Кол.	Примеч.
				Документация		
А3			ТХ.Н-01.00.000 СБ	Сборочный чертёж		
				Сборочные единицы		
А4		1	ТХ.Н-01.01.000	Крышка	8	
А4		2	ТХ.Н-01.02.000	Стенка задняя	1	
А4		3	ТХ.Н-01.03.000	Дно откидное	2	
				Детали		
				Пиломатериалы ГОСТ 24454-80Е		
Б4		4	ТХ.Н-01.00.001	Стенка передняя	1	13,2кг
				S×L×B = 19h'14 × 2825h'14 × 380h'14		
Б4		5	ТХ.Н-01.00.002	Перегородка	9	2,02кг
Б4		6	ТХ.Н-01.00.003	Крышка съёмная	8	0,79кг
				S×L×B = 19h'14 × 246h'14 × 260h'14		
				Проволока 2,0-0-С ГОСТ 3282-74		
Б4		7	ТХ.Н-01.00.004	Ручка	8	0,004кг
Б4		8	ТХ.Н-01.00.005	Скобка	90	0,001кг

Инв.№ подл. | Подп. и дата | Взам.инв.№ | Инв.№ дубл. | Подп. и дата

Изм.	Лист	№ докум.	Подп.	Дата
Разраб.		Кочетков		
Пров.		Гафалов		
Нач.отд.		Виноградов		
Н.контр.		Антонычева		11.11.88
Утв.		Глезин		

ТХ.Н-01.00.000

Блок домиков

Лит.	Лист	Листов
Ц	1	2

Гипрагротехпром г. Иваново

Копировал Шафанова

Формат А4

Альбом 2

Типовой проект 806-2-21.88

Формат	Зона	Поз.	Обозначение	Наименование	Кол.	Примеч.
Б4		9	ТХ.Н-01.00.006	Крючок	4	0,0067кг
				Проволока 3,0-О-С		
				ГОСТ 3282-74		
				Сетка сварная оцинкованная 25,0х25,0-2,0		
				ГОСТ 2715-75		
Б4		10	ТХ.Н-01.00.007	Ограничитель	8	0,28кг
Б4		11	ТХ.Н-01.00.008	Дно	1	1,9кг
				L х В = 2800h14 х 325 h14		
Б4		12	ТХ.Н-01.00.009	Скобка	16	0,0012кг
				Проволока 2,5-45		
				ГОСТ 17305-71		
				Стандартные изделия		
		13		Гвозди К2,0х40	40	
				ГОСТ 4028-63		
		14		Петля ПН5-60	4	
				ГОСТ 5088-78		

Инв.№ подл. | Подп. и дата | Взам. инв.№ | Инв.№ дубл. | Подп. и дата

Изм. Лист № докум. Подп. Дата

ТХ.Н-01.00.000

Лист 2

Копировал Глазкова

Формат А4

Альбом 2

Типовой проект 806-2-21.88

Формат	Зона	Поз.	Обозначение	Наименование	Кол.	Примеч.
				Документация		
А3			ТХ.Н-02.00.000 СБ	Сборочный чертёж		
				Сборочные единицы		
А4		1	ТХ.Н-02.01.000	Рамка	1	
А4		2	ТХ.Н-02.02.000	Дверца	8	
А4		3	ТХ.Н-02.03.000	Каркас	1	
				Детали		
Б4		4	ТХ.Н-02.00.001	Поддон L = 550h14	8	0,3 кг
				Сетка сварная оцинкованная 12,0х12,0-0,8		
				ГОСТ 2715-75		
Б4		5	ТХ.Н-01.00.005	Скобка	130	0,001кг
				Проволока 2,0-О-С		
				ГОСТ 3282-74		
				Стандартные изделия		
		6		Гвозди К2,0х40	20	
				ГОСТ 4028-63		

Инв.№ подл. | Подп. и дата | Взам. инв.№ | Инв.№ дубл. | Подп. и дата

Изм.	Лист	№ докум.	Подпись	Дата	ТХ.Н-02.00.000			
Разраб.		Качетков			Блок Выгулов	Лит.	Лист	Листов
Пров.		Гадалов				И	1	1
Нач.отд.		Виноградов				Гипроагротехпром г. Иваново		
Н.контр.		Антоничева		11.94				
Утв.		Глезин						

Копировал Глазкова

Формат А4

Альбом 2

Типовой проект 806-2-21.88

Формат	Зона	Поз.	Обозначение	Наименование	Кол.	Примеч.
				Документация		
А3			ТХ.Н-01.01.000 СБ	Сборочный чертёж		
				Детали		
				Пиломатериалы		
				ГОСТ 24454-80Е		
Б4		1	ТХ.Н-01.01.001	Планка	2	0,13 кг
Б4		2	ТХ.Н-01.01.002	Планка	2	0,14 кг
Б4		3	ТХ.Н-01.01.003	Защёлка	1	0,01 кг
				Лента 1П-0,8×18		
				ГОСТ 21996-76		
Б4		4	ТХ.Н-01.01.004	Ось $L = 30\ h14$	2	0,004 кг
				Проволока 4,0-О-С		
				ГОСТ 3282-74		
Б4		5	ТХ.Н-01.01.005	Сетка 300h14×325h14	1	0,2 кг
				Сетка сварная оцинкованная 25,0×25,0-2,0		
				ГОСТ 2715-75		
Б4		6	ТХ.Н-01.00.005	Скобка	20	0,001 кг
				Проволока 2,0-О-С ГОСТ 3282-74		
				Стандартные изделия		
		7		Гвозди К2,0×40	4	
				ГОСТ 4028-63		

Инв.№ подл. | Подп. и дата | Взам. инв.№ | Инв.№ дубл. | Подп. и дата

Изм.	Лист	№ докум.	Подп.	Дата
Разраб.		Кочетков		
Пров.		Гудалов		
Нач. отд.		Виноградов		
Н. контр.		Антонычева		
Утв.		Глезин		

ТХ.Н-01.01.000

Крышка

Лит.	Лист	Листов
И		1

Гипроагротехпром г. Иваново

Копировал Глазкова

Формат А4

Альбом 2

Типовой проект 806-2-21.88

Формат	Зона	Поз.	Обозначение	Наименование	Кол.	Примеч.
				Документация		
А3			ТХ.Н-01.02.000 СБ	Сборочный чертёж		
				Детали		
Б4		1	ТХ.Н-01.02.001	Кольцо лаза $L = 375\ h14$	8	0,06 кг
				Лист АМц1 ГОСТ 21631-76		
Б4		2	ТХ.Н-01.02.002	Стенка	1	15,31 кг
				Пиломатериалы		
				ГОСТ 24454-80Е		
				$S \times L \times B = 20h14 \times 2990h14 \times$		
				$\times\ 400h14$		
				Стандартные изделия		
		3		Гвозди К1,8×32	32	
				ГОСТ 4028-63		

Инв.№ подл. | Подп. и дата | Взам. инв.№ | Инв.№ дубл. | Подп. и дата

Изм.	Лист	№ докум.	Подп.	Дата
Разраб.		Кочетков		
Пров.		Гудалов		
Нач. отд.		Виноградов		
Н. контр.		Антонычева		
Утв.		Глезин		

ТХ.Н-01.02.000

Стенка задняя

Лит.	Лист	Листов
И		1

Гипроагротехпром г. Иваново

Копировал Глазкова

Формат А4

Альбом 2

Типовой проект 806-2-21.88

Формат	Зона	Поз.	Обозначение	Наименование	Кол.	Примеч.
				Документация		
А3			ТХ.Н-01.03.000 СБ	Сборочный чертёж		
				Детали		
Б4		1	ТХ.Н-01.03.001	Щит	1	6,4 кг
				Пиломатериалы		
				ГОСТ 24454-80Е		
				SxLxB=20h'14x1410h'14		
				x350h'14		
Б4		2	ТХ.Н-01.03.002	Брусок	2	0,13 кг
				Пиломатериалы		
				ГОСТ 24454-80Е		
				SxLxB=20h'14x350h'14		
				x30h'14		
				Стандартные изделия		
		3		Гвозди К2,0x40	6	
				ГОСТ 4028-63		

Инв. № подл. | Подп. и дата | Взам. инв. № | Инв. № дубл. | Подп. и дата

Изм.	Лист	№ докум.	Подп.	Дата
Разраб.		Кочетков		
Пров.		Гадалов		
Нач. отд.		Виноградов		
Н. контр.		Антонычева		12.01.88
Утв.		Глезин		

ТХ.Н-01.03.000

Дно откидное

Лит.	Лист	Листов
И		1

Гипроагротехпром г. Иваново

Копировал Глазкова

Формат А4

Альбом 2

Типовой проект 806-2-21.88

Формат	Зона	Поз.	Обозначение	Наименование	Кол.	Примеч.
				Документация		
А3			ТХ.Н-02.01.000 СБ	Сборочный чертёж		
				Детали		
				Пиломатериалы		
				ГОСТ 24454-80Е		
Б4		1	ТХ.Н-02.01.001	Перекладина	2	1,36 кг
Б4		2	ТХ.Н-02.01.002	Стойка	1	0,23 кг
Б4		3	ТХ.Н-02.01.003	Стойка	7	0,38 кг
Б4		4	ТХ.Н-02.01.004	Стойка	1	0,23 кг
Б4		5	ТХ.Н-02.01.005	Защёлка	8	0,01 кг
				Лента 1П-0,8x18		
				ГОСТ 21996-76		
Б4		6	ТХ.Н-02.01.006	Кронштейн	6	0,04 кг
				Лист Б3,0 ГОСТ 19903-74 / Ст. 3 ГОСТ 16523-70		
				Стандартные изделия		
		7		Гвозди К2,0x40	40	
				ГОСТ 4028-63		

Инв. № подл. | Подп. и дата | Взам. инв. № | Инв. № дубл. | Подп. и дата

Изм.	Лист	№ докум.	Подп.	Дата
Разраб.		Кочетков		
Пров.		Гадалов		
Нач. отд.		Виноградов		
Н. контр.		Антонычева		12.01.88
Утв.		Глезин		

ТХ.Н-02.01.000

Рамка

Лит.	Лист	Листов
И		1

Гипроагротехпром г. Иваново

Копировал Глазкова

23158-02 8

Формат А4

Альбом 2

Типовой проект 806-2-21.88

Формат	Зона	Поз.	Обозначение	Наименование	Кол.	Примеч.
				Документация		
А3			ТХ.Н-02.02.000 СБ	Сборочный чертёж		
				Детали		
				Проволока 5-2ц ГОСТ 3282-74		
Б4		1	ТХ.Н-02.02.001	Каркас	1	0,1кг
Б4		2	ТХ.Н-02.02.002	Стяжка	1	0,095кг
Б4		3	ТХ.Н-02.02.003	Ручка	1	0,07кг
Б4		4	ТХ.Н-02.02.004	Полочка кормовая	1	0,1кг
				Лист АД1.М-1,2 ГОСТ 21631-76		
Б4		5	ТХ.Н-02.02.005	Сетка 300h14×200h14 Сетка сварная оцинкованная 25,0×25,0-2,0 ГОСТ 2715-75	1	0,12кг
Б4		6	ТХ.Н-02.02.006	Скобка ОЦ Б-ПН-НО-1,0 ГОСТ 19904-74 ОН-КР-1 ГОСТ 14918-80 L×B=25h14×20h14	8	0,004кг

Инв.№ подл. | Подп. и дата | Взам. инв.№ | Инв.№ дубл. | Подп. и дата

Изм.	Лист	№ докум.	Подп.	Дата
Разраб.		Кочетков		
Пров.		Гадалов		
Нач. отд.		Виноградов		
Н. контр.		Антонычева		
Утв.		Глезин		

ТХ.Н-02.02.000

Дверца

Лит. | Лист | Листов: И | 1

Гипроагротехпром г. Иванова

Копировал Глазкова

Формат А4

Альбом 2

Типовой проект 806-2-21.88

Формат	Зона	Поз.	Обозначение	Наименование	Кол.	Примеч.
				Документация		
А3			ТХ.Н-02.03.000 СБ	Сборочный чертёж		
				Детали		
				Сетка сварная оцинкованная 250×250-2,0 ГОСТ 2715-75		
Б4		1	ТХ.Н-02.03.001	Секция левая	1	1,65кг
Б4		2	ТХ.Н-02.03.002	Секция	6	1,6кг
Б4		3	ТХ.Н-02.03.003	Секция правая	1	1,65кг
Б4		4	ТХ.Н-02.03.004	Стенка верхняя L×B=2800h14×700h14	1	4,1кг
Б4		5	ТХ.Н-02.03.005	Стенка задняя L×B=2800h14×400h14	1	2,35кг
Б4		6	ТХ.Н-02.02.006	Скобка ОЦ Б-ПН-НО-1,0 ГОСТ 19904-74 ОН-КР-1 ГОСТ 14918-80	180	0,004кг

Инв.№ подл. | Подп. и дата | Взам. инв.№ | Инв.№ дубл. | Подп. и дата

Изм.	Лист	№ докум.	Подп.	Дата
Разраб.		Кочетков		
Пров.		Гадалов		
Нач. отд.		Виноградов		
Н. контр.		Антонычева		
Утв.		Глезин		

ТХ.Н-02.03.000

Каркас

Лит. | Лист | Листов: И | 1

Гипроагротехпром г. Иванова

Копировал Глазкова

ТХ.Н-00.00.000 СБ

Альбом 2

Типовой проект 806-2-21.88

Инв.№ подл. | Подп. и дата | Взам. инв.№ | Инв.№ дубл. | Подп. и дата

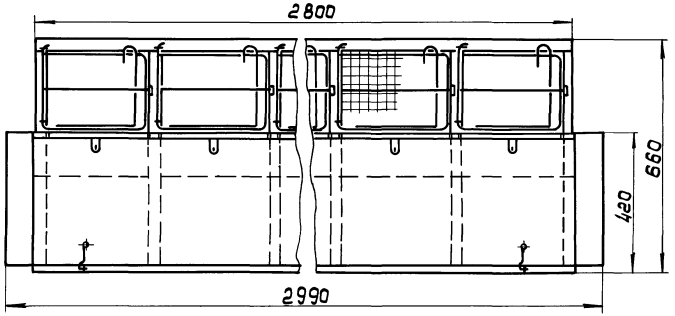

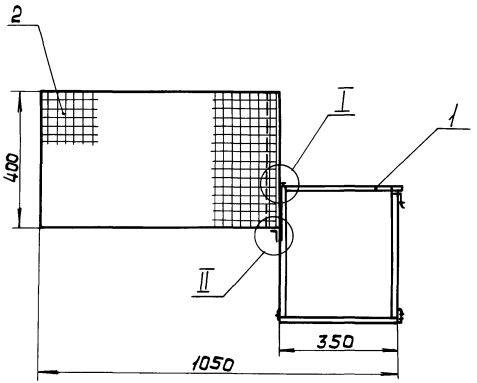

I
М1:2

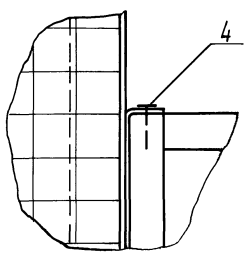

II
М1:2

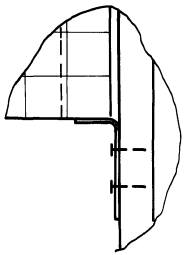

Все размеры для справок

				ТХ.Н - 00.00.000 СБ			
Изм.	Лист	№ докум.	Подп.	Дата	Блок клеток для основного стада норок. Сборочный чертёж	Лит.	Масса	Масштаб
Разраб.		Качетков				И	111,0	1:10
Пров.		Гадалов				Лист	Листов 1	
Т.контр.		Макаров						
Нач.отд.		Виноградов				Типоагротехпром г. Иваново		
Н.контр.		Антонычева		11.11.88				
Утв.		Глазин						

Копировал Глазкова

ТХ.Н - 01.00.000 СБ

Типовой проект 806-2-21.88 Альбом 2

Инв.№ подл. | Подп. и дата | Взам.инв.№ | Инв.№ дубл. | Подп. и дата

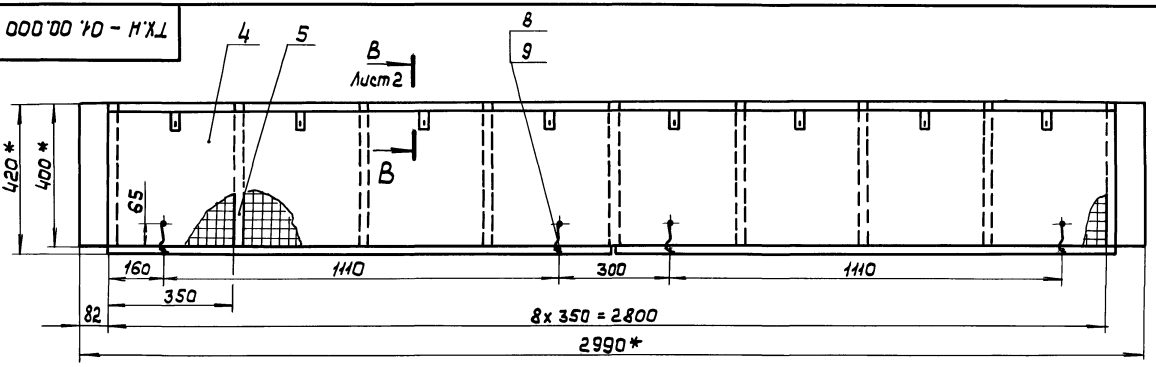

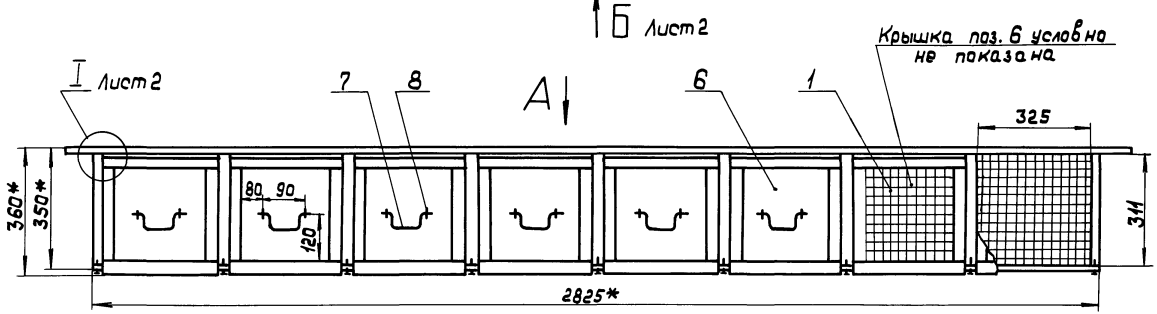

Вид А повёрнуто

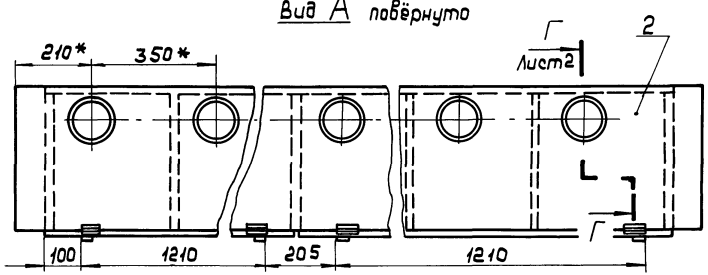

1.* Размеры для справок.
2. Неуказанные предельные отклонения размеров: $H14, h14, \pm \frac{t^2}{2}$.
3. Длина развертки поз.7-L = 200 мм, поз.8-L = 45мм, поз. 9-L = 120 мм, поз. 12-L = 45 мм.

Изм.	Лист	№ докум.	Подп.	Дата
Разраб.		Кочетков		
Пров.		Гадалов		
Т. контр.		Макаров		
Нач. отд.		Виноградов		
Н. контр.		Антонычева		12.91
Утв.		Глезин		

ТХ.Н - 01.00.000 СБ

Блок домиков
Сборочный чертёж

Лит.	Масса	Масштаб
И	78,0	1:10

Лист 1 | Листов 3

Гипроагротехпром г. Иваново

Копировал Глазкова

23158-02 11 Формат А3

ТХ.Н - 01.00.000 СБ

Альбом 2

Типовой проект 806-2-21.88

Инв.№подл. | Подпись и дата | Взам.инв.№ | Инв.№дубл. | Подпись и дата

Вид Б Лист 1

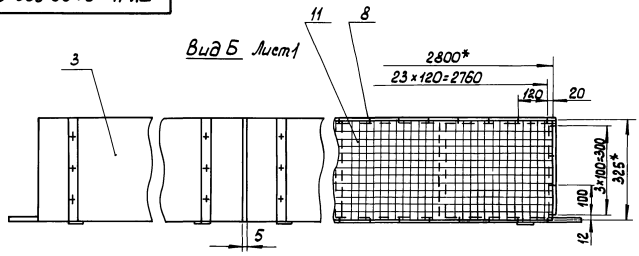

Г – Г Лист 1
М1:5

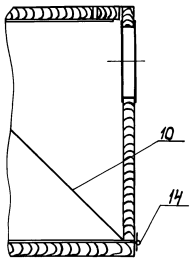

Д – Д повёрнуто
М2:1

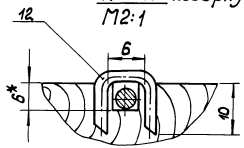

Поз. 8
М1:1

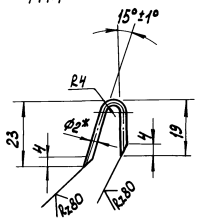

I
М1:2
Лист 1

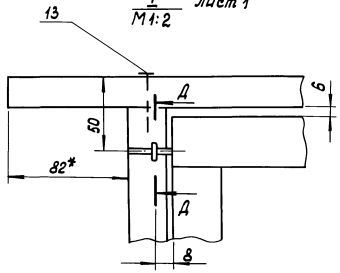

В - В
М1:2
Лист 1

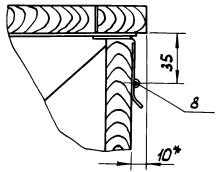

					ТХ.Н - 01.00.000 СБ		
Изм.	Лист	№ докум.	Подп.	Дата	Блок домиков Сборочный чертёж	Лит.	Масса	Масштаб
Разраб.		Кочетков				И		1:10
Пров.		Павлов				Лист 2	Листов	
Т. контр.		Федоров				Гипроагротехпром г. Иваново		
Нач. отд.		Виноградов						
Н. контр.		Антонычева						
Утв.		Глезин						

Копировал Каргина

23158-02 12

Формат А3

ТХ.Н-01.00.000 СБ

Типовой проект 806-2-21.88 Альбом 2

Поз. 5
М1:5

Rz 320 max

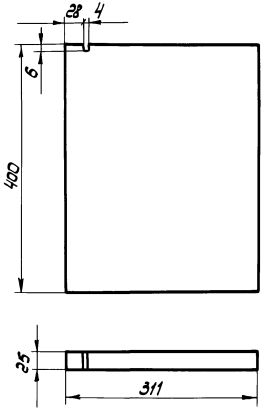

Поз. 9

Rz 160

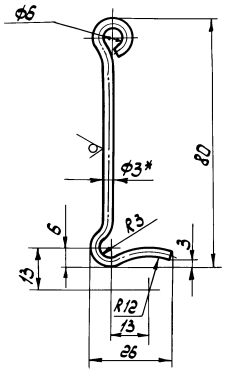

Поз. 10
М1:5

Rz 160

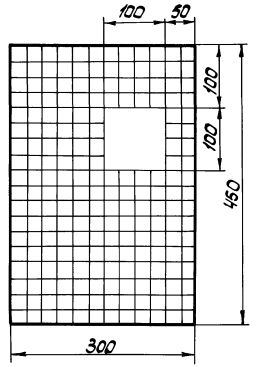

Поз. 7

Rz 160

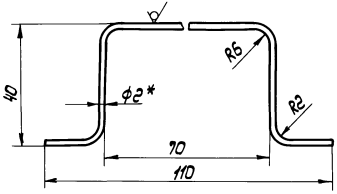

Изм.	Лист	№ докум.	Подп.	Дата	ТХ.Н-01.00.000 СБ
Разраб.		Качетков			Блок доников сборочный чертёж
Пров.		Гафалов			
Т. контр.		Макаров			
Нач. отд.		Виноградов			
Н. контр.		Антоничева		11.11.88	
Утв.		Глезин			

Лит.	Масса	Масштаб
Ц		1:1
Лист 3	Листов	

Гипроагротехпром г. Иваново

Копировал Шафанова

23158-02 13 Формат А3

Инв. № подл. | Подп. и дата | Взам. инв. № | Инв. № дубл. | Подп. и дата

ТХ.Н -02.00.000 СБ

Альбом 2

Типовой проект 806-2-21.88

Инв. № подл. | Подпись и дата | Взам. инв. № | Инв. № дубл. | Подпись и дата

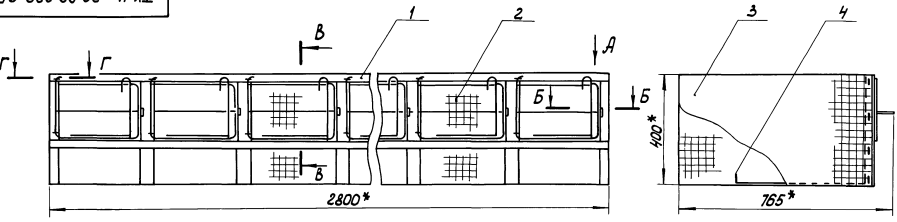

Г – Г
М1:2

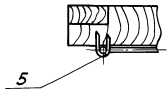

Вид А
М1:5

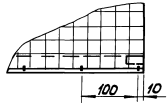

Б – Б
М1:2

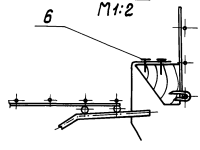

В – В
М1:5

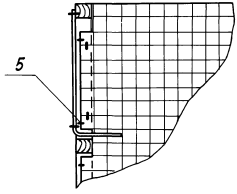

Поз. 4

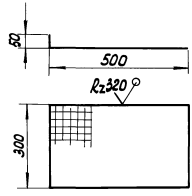

1.* Размеры для справок.
2. Неуказанные предельные отклонения размеров: $H14$, $h14$, $\pm \frac{t_2}{2}$.

					ТХ.Н - 02.00.000 СБ			
Изм.	Лист	№ докум.	Подп.	Дата	Блок выгулов Сборочный чертёж	Лит.	Масса	Масштаб
Разраб.		Кочетков				И	33,0	1:10
Пров.		Гавалов				Лист	Листов 1	
Т. контр.		Пахаров						
Нач. отд.		Дмитриев				Гипроагротехпром г. Иваново		
Н. контр.		Ипатьева						
Утв.		Лезин						

Копировал Карпина

23158-02 14 Формат А3

ТХ.Н-01.01.000 СБ

Типовой проект 816-2-21.88 Альбом 2

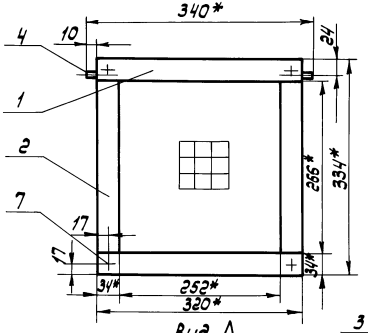

Вид А

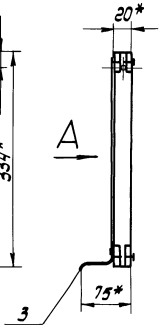

Поз.3
М1:1

Rz80 (√)

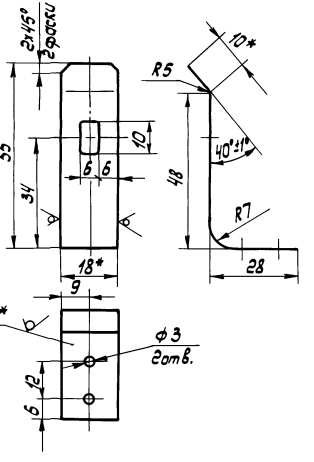

Поз.2
М1:2

Rz320max (√)

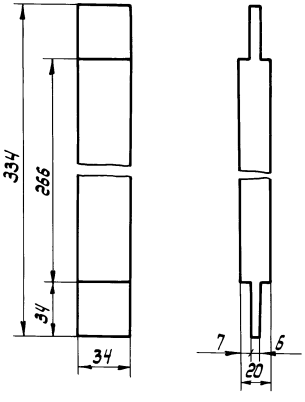

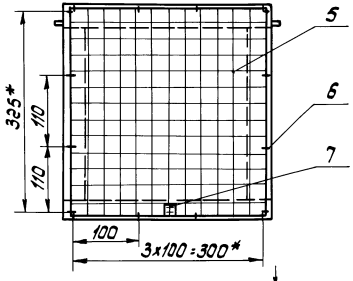

Поз.1

Rz320max (√)

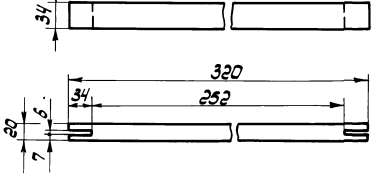

1. * Размеры для справок.
2. Неуказанные предельные отклонения размеров: H14, h14, $\pm\frac{t2}{2}$; для дерева H'14, h'14, $\pm\frac{t2}{2}$.

Изм.	Лист	№ докум.	Подп.	Дата	
Разраб.		Сочетков			
Пров.		Садалов			
Т.контр.		Макаров			
Нач.отд.		Виноградов			
Н.контр.		Антонычева			
Утв.		Глезин			

ТХ.Н-01.01.000 СБ

Крышка
Сборочный чертёж

Лит.	Масса	Масштаб
И	0,8	1:5
Лист	Листов 1	

Гипроагротехпром г. Иваново

Копировал Шабанова

23158-02 15 Формат А3

Инв.№ подл. | Подп. и дата | Взам.инв.№ | Инв.№ дубл. | Подп. и дата

ТХ.Н-01.02.000 СБ

Типовой проект 806-2-21.88 Альбом 2

Инв.№ подл. | Подп. и дата | Взам.инв.№ | Инв.№ дубл. | Подп. и дата

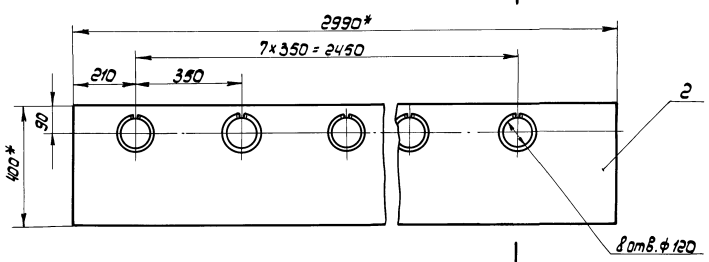

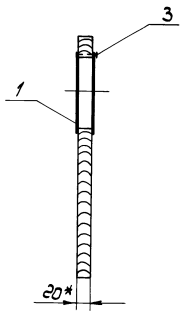

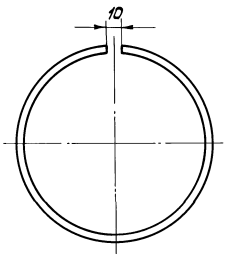

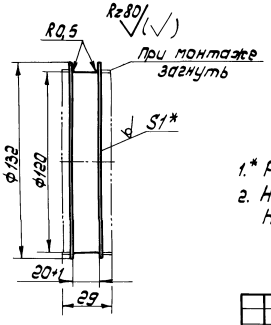

1.* Размеры для справок.

2. Неуказанные предельные отклонения размеров: $h14, H14, \pm\frac{t2}{2}$; для дерева $h14, H14, \pm\frac{t2}{2}$.

					ТХ.Н-01.02.000 СБ		
Изм.	Лист	№докум.	Подп.	Дата			
Разраб.		Кучтков			Стенка задняя	Лит.	Масса	Масштаб
Пров.		Гадалов				У	15,8	1:10
Т. контр.		Макаров			Сборочный чертёж			
Нач. отд.		Виноградов				Лист	Листов 1	
Н. контр.		Антонычева				Гипродортехпром г. Иваново		
Утв.		Глазин						

Копировал Шабанова 23158-02 16 Формат А3

ТХ.Н-01.03.000 СБ

Альбом 2

Типовой проект 806-2-21.88

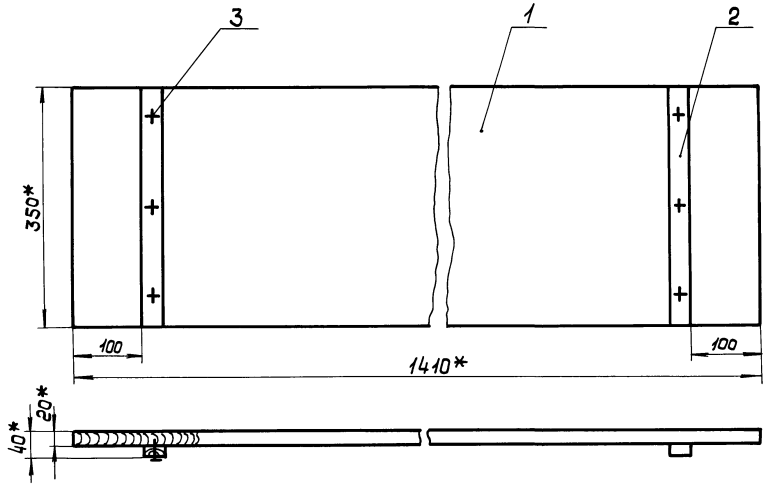

1. * Размеры для справок.
2. Неуказанные предельные отклонения размеров: $H'14$, $h'14$, $\pm \frac{t'2}{2}$.

Изм.	Лист	№ докум	Подп.	Дата
Разраб.		Кочетков		
Пров.		Гадалов		
Т. контр.		Макаров		
Нач. отд.		Виноградов		
Н. контр.		Антоничева		4.91
Утв.		Глезин		

ТХ.Н-01.03.000 СБ

Дно откидное

Сборочный чертёж

Лит.	Масса	Масштаб
И	6,76	1:5

Лист | Листов 1

Гипроагротехпром г. Иванова

Копировал Глазкова

23158-02 17

Формат А3

Инв. № подл. | Подп. и дата | Взам. инв. № | Инв. № дубл. | Подп. и дата

ТХ.Н-02.01.000 СБ

Альбом 2

Типовой проект 806-2-21.88

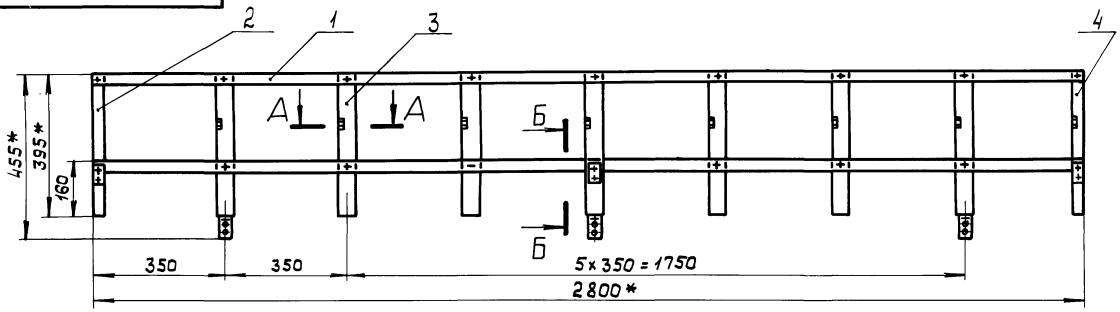

Rz 320max

Поз. 1
М 1:5

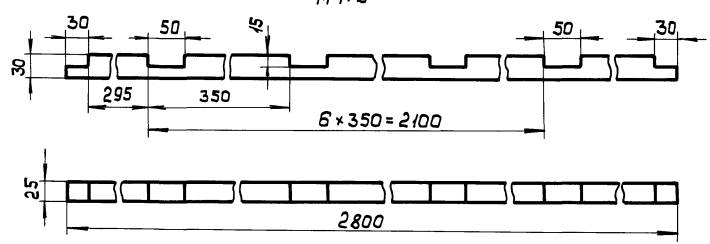

А – А
М 1:1

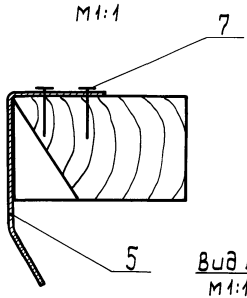

Б – Б
М 1:2

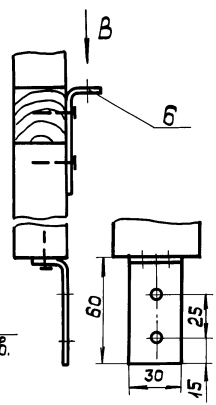

Вид В
М 1:1

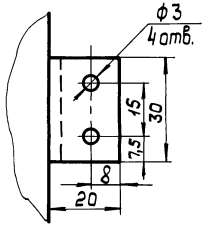

1.* Размеры для справок.
2. Неуказанные предельные отклонения размеров: $H14$, $h14$, $\pm \frac{t2}{2}$; для дерева $H'14$, $h'14$, $\pm \frac{t'2}{2}$.

Изм.	Лист	№ докум.	Подп.	Дата
Разраб.		Кочетков		
Пров.		Падалов		
Т. контр.		Макаров		
Нач. отд.		Виноградов		
Н. контр.		Антоничева		12.90
Утв.		Глезин		

ТХ.Н-02.01.000 СБ

Рамка
Сборочный чертёж

Лит.	Масса	Масштаб
И	6,2	1:10

Лист 1 Листов 2

Гипроагротехпром
г. Иваново

Копировал Глазкова 23158-02 18 Формат А3

Инв. № подл. | Подп. и дата | Взам. инв. № | Инв. № дубл. | Подп. и дата

ТХ.Н-02.01.000 СБ

Альбом 2

Типовой проект 806-2-21.88

Инв.№подл. | Подп. и дата | Взам.инв.№ | Инв.№дубл. | Подп. и дата

Поз. 2

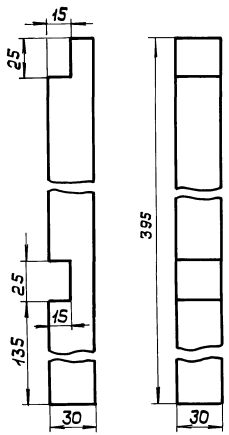

Поз. 3

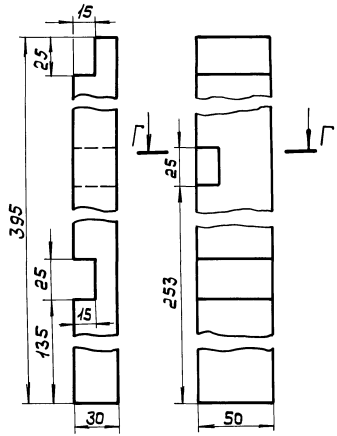

Г — Г

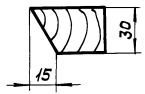

Д — Д

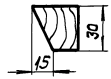

Поз. 4

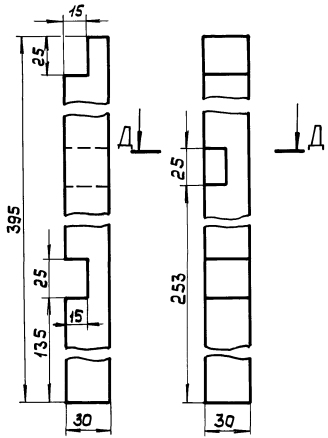

Поз. 5
М1:1

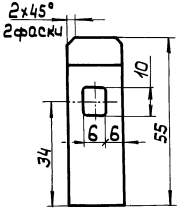

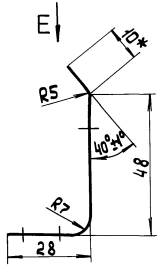

Вид Е

Rz 80

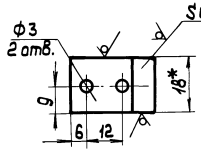

Изм.	Лист	№ докум.	Подп.	Дата
Разраб.		Кочетков		
Прав.		Падалов		
Т.контр.		Макаров		
Нач.отд.		Виноградов		
Н.контр.		Антанычева		12.89
Утв.		Глезин		

ТХ.Н-02.01.000 СБ

Рамка

Сборочный чертёж

Лит.	Масса	Масштаб
И		1:2

Лист 2 Листов

Гипроагротехпром г. Иванова

Копировал Глазкова

23158-02 19

Формат А3

ТХ.Н-02.02.000 СБ

Типовой проект 806-2-21.88 Альбом 2

Инв.№ подл. | Подп. и дата | Взам. инв.№ | Инв.№ дубл. | Подп. и дата

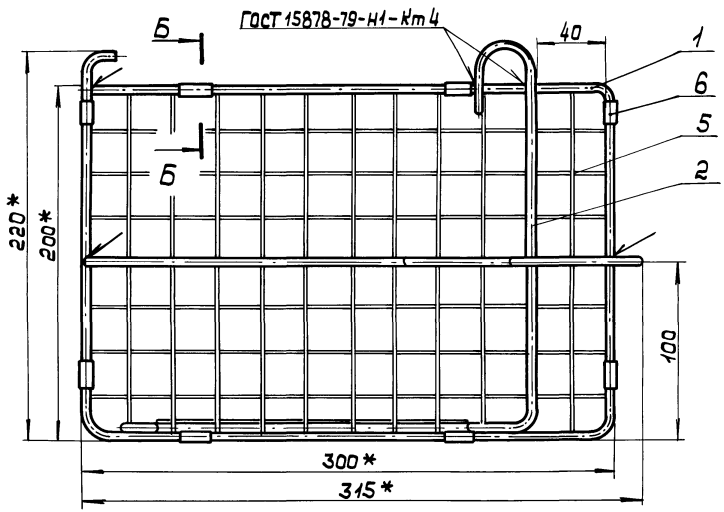

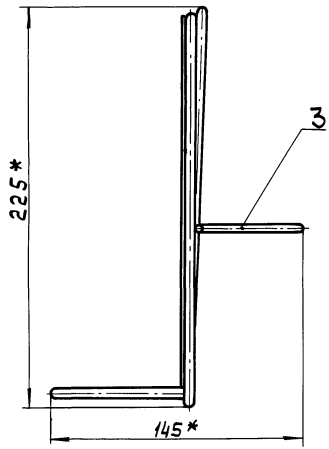

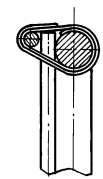

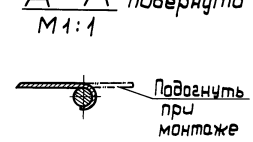

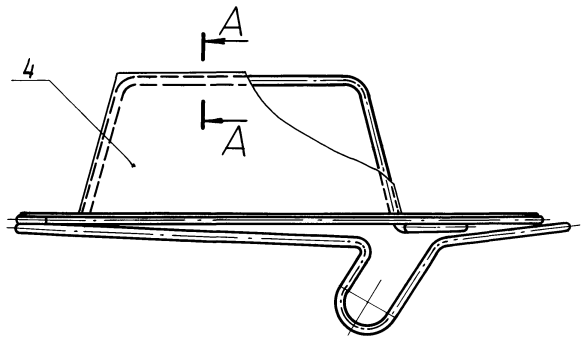

1.* Размеры для справок.
2. Неуказанные предельные отклонения размеров H14, h14, $\pm \frac{t2}{2}$.
3. Радиусы сгиба для поз. 1,2 – 10 мм.
4. Длина развёртки поз. 1-L = 1060мм, поз. 2-L = 670мм, поз. 3-L = 450 мм.

Изм.	Лист	№ докум.	Подп.	Дата
Разраб.		Кочетков		
Пров.		Радалов		
Т.контр.		Макаров		
Нач.отд.		Виноградов		
Н.контр.		Антонычева		
Утв.		Глезин		

ТХ.Н-02.02.000 СБ

Дверца

Сборочный чертёж

Лит.	Масса	Масштаб
И	0,52	1:2

Лист 1 Листов 2

Гипроагротехпром г. Иваново

Копировал Глазкова 23158-02 20 Формат А3

ТХ.Н - 02.02.000 СБ

Типовой проект 816-2-21.88 Альбом 2

Инв.№ подл. | Подп. и дата | Взам.инв.№ | Инв.№ дубл. | Подп. и дата

Поз.1

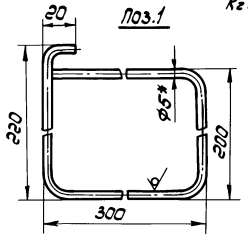

Rz160

Поз.2

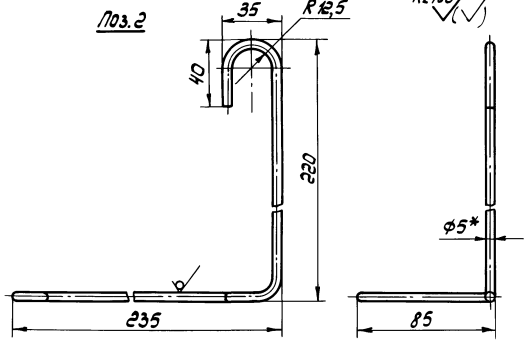

Rz160

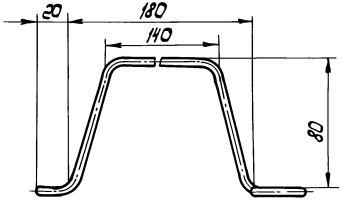

Поз.3

Rz160

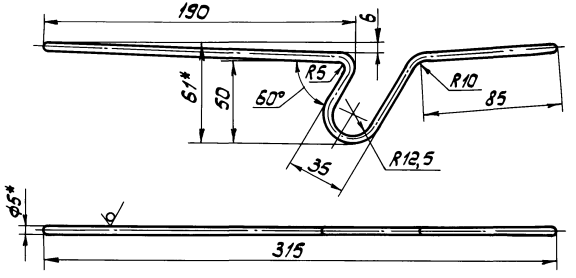

Поз.4

Rz160

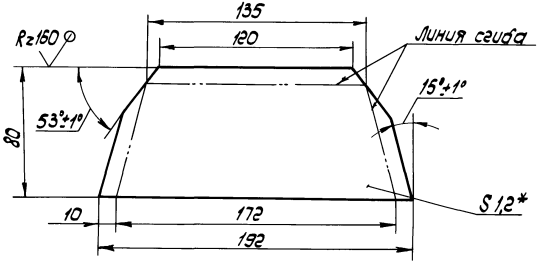

Изм.	Лист	№докум.	Подп.	Дата	ТХ.Н-02.02.000 СБ	
Разраб.		Кочетков			Дверца	Лит. / Масса / Масштаб: У / 1:2
Пров.		Гадалов			Сборочный чертёж	Лист 2 / Листов
Т.контр.		Макаров				Гипросгротехпром г. Иваново
Нач.отд.		Виноградов				
Н.контр.		Антонычева		12.87		
Утв.		Глевин				

Копировал Шафанова

ТХ.Н.-02.03.000 СБ

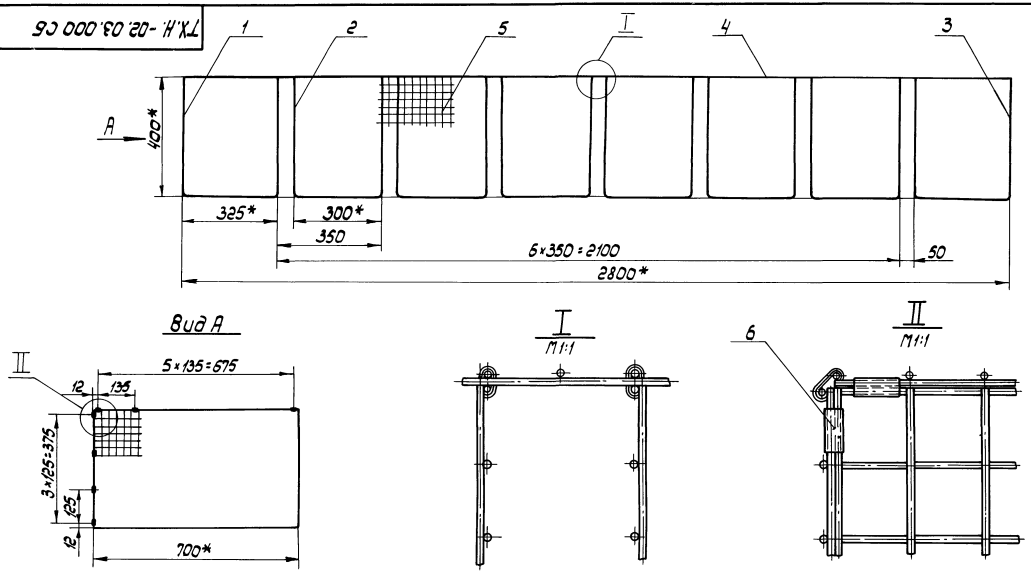

1. * Размеры для справок.
2. Неуказанные предельные отклонения размеров: H14, h14, $\pm \frac{t2}{2}$.
3. Радиусы гиба для поз. 1, 2, 3, - 5мм

Изм.	Лист	№ докум.	Подп.	Дата
Разраб.		Кочетков		
Пров.		Гадалов		
Т.контр.		Макаров		
Нач.отд.		Виноградов		
Н.контр.		Антонычева		12.03.88
Утв.		Глезин		

ТХ.Н - 02.03.000 СБ

Каркас

Сборочный чертёж

Лит.	Масса	Масштаб
И	19,8	1:10

Лист 1 | Листов 2

Гипроагротехпром г. Иваново

Копировал: Шабанова 23158-02 22 Формат А3

Типовой проект 806-2-21.88 Альбом 2

Инв. № подл. | Подп. и дата | Взам. инв. № | Инв. № дубл. | Подп. и дата

ТХ.Н-02.03.000 СБ

Альбом 2

Типовой проект 806-2-21.88

Поз.1

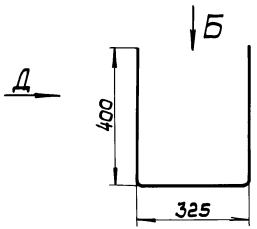

Вид Д

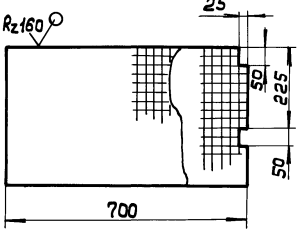

Вид Б
М1:5

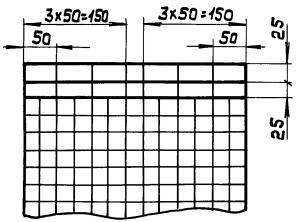

Поз.2

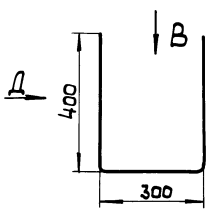

Вид В
М1:5

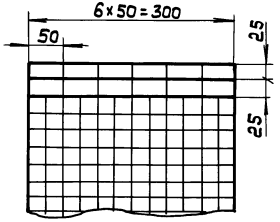

Поз.3

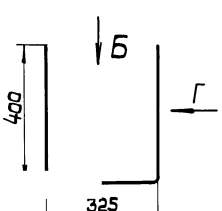

Вид Г

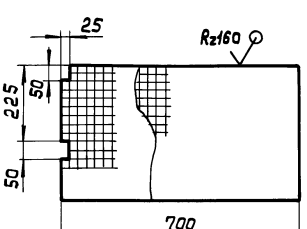

					ТХ.Н-02.03.000 СБ			
Изм	Лист	№ докум.	Подп.	Дата	Каркас Сборочный чертёж	Лит	Масса	Масштаб
Разраб.		Кочетков				И		1:10
Пров.		Гадалов				Лист 2	Листов	
Т.контр.		Макаров						
Нач.отд.		Виноградов				Гипроагротехпром г. Иваново		
Н.контр.		Антонычева		12.04.88				
Утв.		Глезин						

Копировал Глазкова 23158-02 23 Формат А3

Инв.№ подл. | Подп. и дата | Взам. инв.№ | Инв.№ дубл. | Подп. и дата

gost.e-ecolog.ru