ЗОНАЛЬНЫЕ
ТИПОВЫЕ ПРОЕКТНЫЕ РЕШЕНИЯ

501-4-038м.23.89

УСТАНОВКА КОМПЛЕКТНЫХ ТРАНСФОРМАТОРНЫХ ПОДСТАНЦИЙ 35/0.4кВ ДЛЯ РАЙОНОВ БАМ

АЛЬБОМ 4

КЖИ Строительные изделия

25635-04

gost.e-ecolog.ru

ЗОНАЛЬНЫЕ
ТИПОВЫЕ ПРОЕКТНЫЕ РЕШЕНИЯ

501-4-038м.23.89

УСТАНОВКА КОМПЛЕКТНЫХ ТРАНСФОРМАТОРНЫХ ПОДСТАНЦИЙ 35/04кВ ДЛЯ РАЙОНОВ БАМ

АЛЬБОМ 4

КЖИ Строительные изделия

Разработаны:

Трансэлектропроектом

Главный инженер института (А.А. Прибытков)

Главный инженер проекта (А.С. Мунькина)

Утверждены и введены в действие Министерством путей сообщения

Указание от 16.12.1988 г. №Н-3784у

Содержание альбома

Лист	Наименование и обозначение документа. Наименование листа	Стр.
	501-4-038м.23.89-КЖИ Ф-1 Фундамент Ф-1	3
	-КЖИ ОП-1 Плита ОП-1	4
	-КЖИ Ст1. Стойка Ст1	5,6
	-КЖИ Ст2. Стойка Ст2	7,8
	-КЖИ Ст3. Стойка Ст3	9
	-КЖИ Р-1 Ригель Р-1	10
	-КЖИ С1. Сетка арматурная С1	11
	-КЖИ С2. Сетка арматурная С2	11
	-КЖИ КР1, КР3. Каркасы плоские КР(КР1, КР3).	12
	-КЖИ КР2. Каркас плоский КР2	12
	-КЖИ С3,С4. Сетка арматурная С(С3,С4)	13
	-КЖИ КР4 Каркас плоский КР4	13
	-КЖИ КР5 Каркас плоский КР5	14
	-КЖИ ЗД-1 Изделие закладное ЗД-1	14
	-КЖИ КР6. Каркас плоский КР6	15
	-КЖИ ЗД-2. Изделие закладное ЗД-2	15
	-КЖИ П1 Петля П1	16
	-КЖИ ЗД-3. Изделие закладное ЗД-3	16
	-КЖИ М-1. Накладной элемент М-1	17
	-КЖИ М-2. Накладной элемент М-2	17
	-КЖИ П2 Петля П2	18
	-КЖИ П3. Петля П3	18

Альбом 4

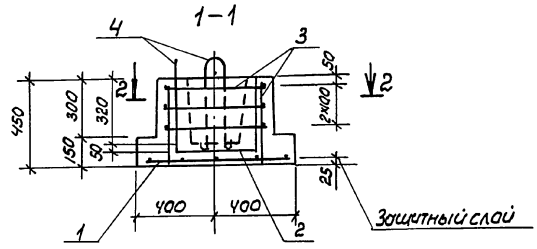

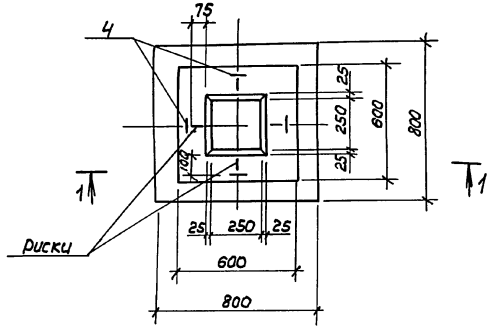

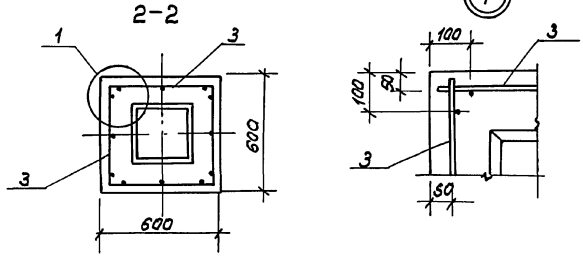

Формат	Зона	Поз	Обозначение	Наименование	Кол.	Примечание
				Сборочные единицы		
А4		1	-КЖИ-С3,С4	Сетка арматурная С3	1	3.0 кг
А4		2	-КЖИ-С3,С4	Сетка арматурная С4	1	1.0 кг
А4		3	-КЖИ-КР4	Каркас плоский КР4	4	0,81кг
			-КЖИ-П1	Петля П1	4	0,41кг
А4		4		Материал		
				Бетон В15	0,18	м³

Ведомость расхода стали на элемент, кг

Марка элемента	Изделия арматурные						Общий расход
	Арматура класса						
	A-I		A-III				
	ГОСТ 5781-82		ГОСТ 5781-82				
	Ф8	Итого	Ф6	Ф8	Итого	Всего	
Ф-1	1.66	1.66	2.44	4.8	7.24	8.9	8.9

Привязан

Инв.№

ГИП	Мунькина	
Н.контр.	Осипова	
Нач.отд.	Нуржанов	
Гл.спец.	Степанов	
Зав.гр.	Шур	
Инж.-тех.	Белоусова	

-КЖИ-Ф-1

Фундамент Ф-1

Стадия	Масса	Масштаб
РП	450,0	1:20
Лист	Листов 1	

ТРАНСЭЛЕКТРОПРОЕКТ

15635-04 4

Инв.№ подл. | Подпись и дата | Взам. инв.№

Копировал Филатова Формат А3

Альбом 4

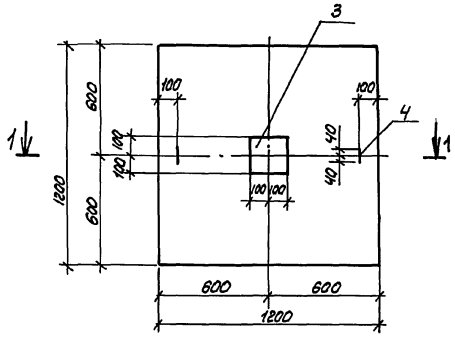

1–1

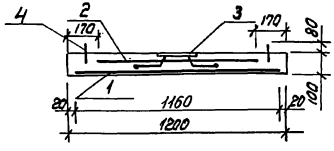

Формат	Зона	Поз.	Обозначение	Наименование	Кол.	Примечание
				Сборочные единицы		
А4		1	-КЖИ-С1	Сетка арматурная С1	1	6,24 кг
А4		2	-КЖИ-С2	Сетка арматурная С2	1	3,44 кг
А4		3	-КЖИ-ЗД-3	Изделие закладное ЗД-3	1	3,26 кг
А4		4	-КЖИ-П2	Петля П2	2	0,39 кг
				Материал		
				Бетон В22,5	0,14	$м^3$

Ведомость расхода стали на элемент, кг

Марка элемента	Изделия арматурные			Изделия закладные						Общий расход
	Арматура класса			Арматура класса			Прокат марки			
	АI			АI			09Г2С-7			
	ГОСТ 5781-82			ГОСТ 5781-82			ГОСТ 19281-73			
	Ф6	Итого	Всего	Ф6	Ф10	Итого	Ю×200	Итого	Всего	
ОП-1	9.68	9.68	9.68	0,12	0,78	0,9	3.14	3.14	4.04	13.72

Привязан	ГИП	Мунькина		-КЖИ-ОП-1	
	Н. контр.	Осипова		Плита ОП-1	Стадия: РП; Масса: 350,0; Масштаб: 1:20
	Нач. отд.	Нуриджанов			Лист; Листов 1
	Гл. спец.	Степанов			ТРАНСЭЛЕКТРОПРОЕКТ
	Зав. гр.	Шур			
Инв. №	Инж. III к	Белоусова			

25635-04 5

Инв. № подл. | Подпись и дата | Взам. инв. №

копировал филатова формат А3

Альбом 4

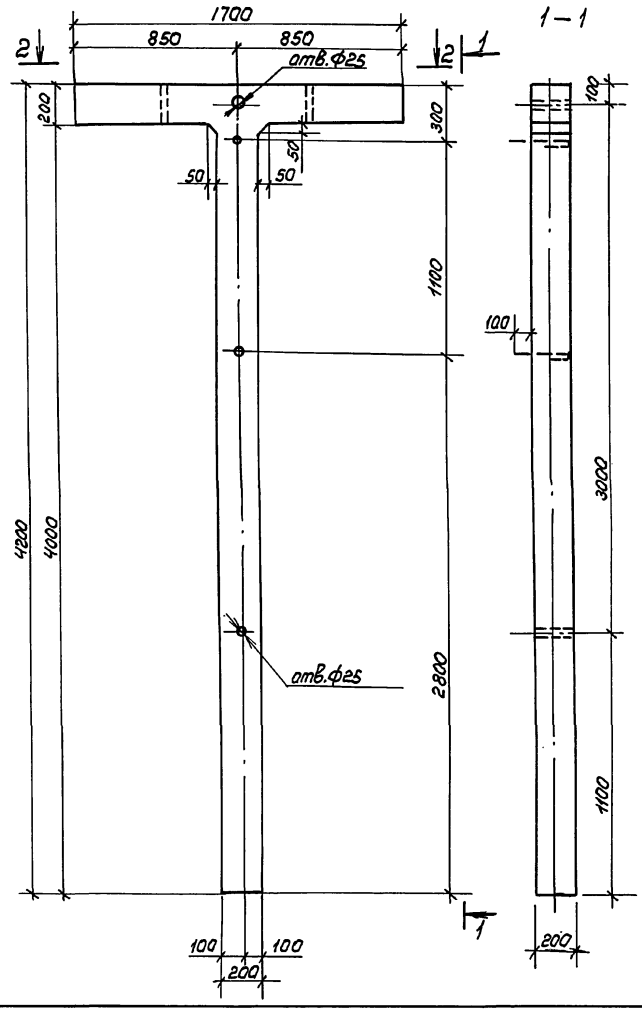

Инв.№ подл. | Подпись и дата | Взам.инв.№

привязан

Инв.№

501-4-038м.23.89 -КЖИ - Ст1

ГИП	Мунькина		
Н.контр.	Осипова		
Нач.отд.	Нуриджанов		
Гл.спец.	Степанов		
Зав.гр.	Шур		
Инж.тк.	Белоусова		

Стойка Ст1

Стадия	Масса	Масштаб
РП	580,0	1:20
Лист 1	Листов 2	

ТРАНСЭЛЕКТРОПРОЕКТ

копировал филатова формат А3

25635-04 6

1-1

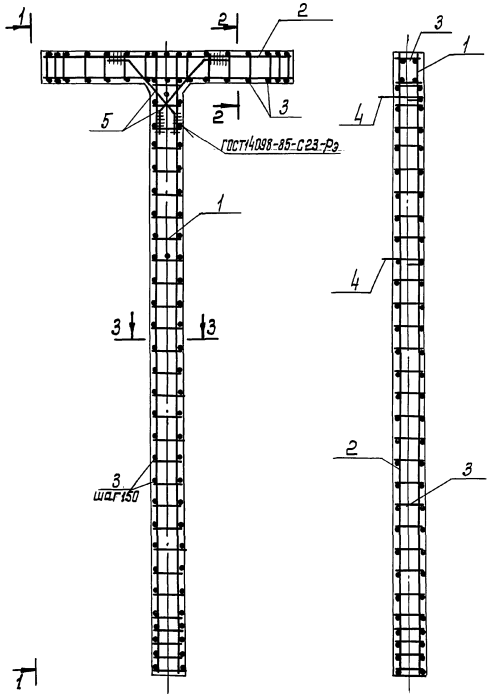

2-2
М 1:10

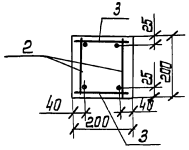

3-3
М 1:10

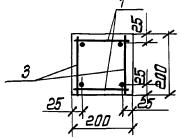

Формат	Зона	Поз.	Обозначение	Наименование	Кол.	Примечание
				Сборочные единицы		
А4		1	-КЖИ-КР1,КР3	Каркас плоский КР1	2	17,88кг
А4		2	-КЖИ-КР2	Каркас плоский КР2	2	7,3кг
				Детали		
А3		3		ф6АI ГОСТ5781-82 ℓ=190	88	0,04кг
А3		4		ф6АI ГОСТ5781-82 ℓ=330	2	0,07кг
А3		5		ф18АIII ГОСТ5781-82 ℓ=870	4	1,74кг
				Материалы		
				Бетон В22,5	0,23	м³

поз.4 М1:10



поз.5 М1:10

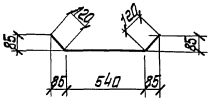

Ведомость расхода стали на элемент, кг

Марка элемента	Изделия арматурные					
	Арматура класса				Всего	Общий расход
	AI		AIII			
	ГОСТ5781-82					
	ф6	Итого	ф18	Итого		
Ст1	7.18	7.18	53.84	53.84	61.02	61.02

-КЖИ-Ст1 Лист 2

Копировал Лукашова Формат А3

Инв.№ подл. | Подпись и дата | Взам. инв.№

Альбом 4

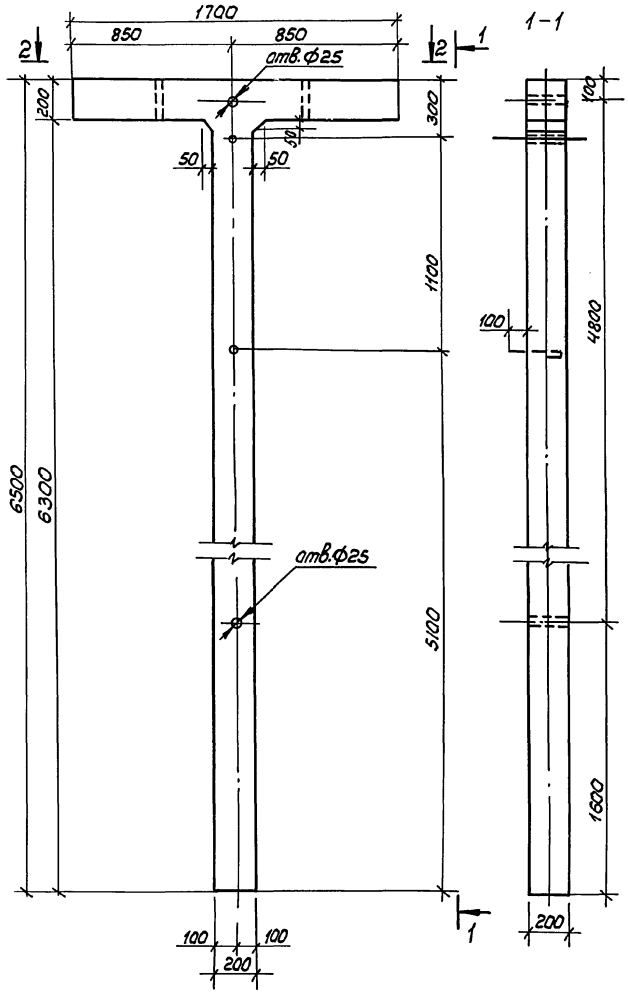

2-2

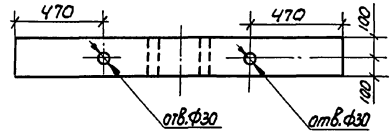

Привязан

Инв.№

ГИП	Мунькина		
Н.контр.	Осипова		
Нач.отд.	Нуриджанов		
Гл.спец.	Степанов		
Зав.гр.	Шур		
Инж.-к.	Белоусова		

-КЖИ - Ст2

Стойка Ст2

Стадия	Масса	Масштаб
РП	800,0	1:20
Лист 1	Листов 2	

ТРАНСЭЛЕКТРОПРОЕКТ

Инв.№ подл. | Подпись и дата | Взам.инв.№

копировал филатова формат А3
25635-04 8

Альбом 4

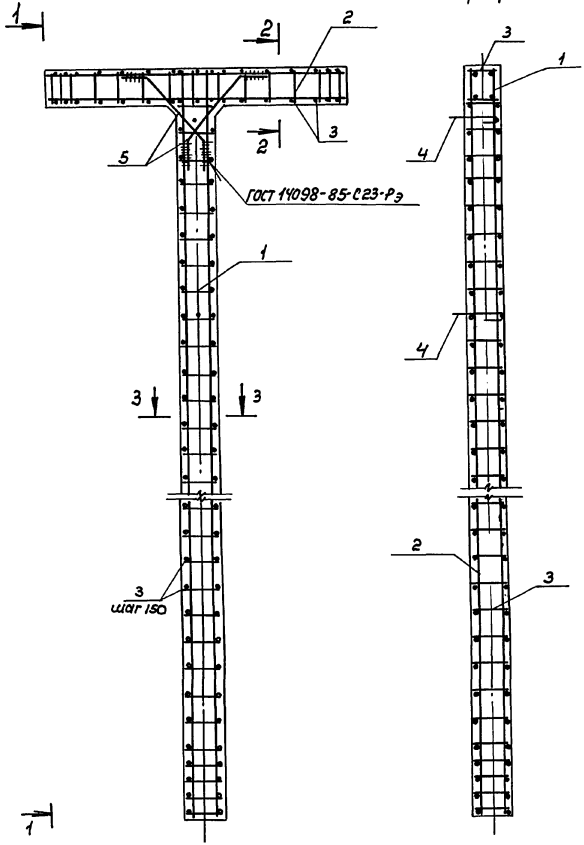

2-2
М1:10

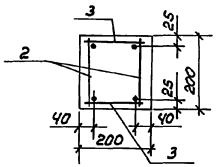

3-3
М1:10

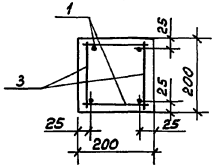

			Обозначение	Наименование	Кол.	Приме-чание
				Сборочные единицы		
А4	1		-КЖИ-КР1,КР3	Каркас плоский КР3	2	27,68кг
А4	2		-КЖИ-КР2	Каркас плоский КР2	2	7,3кг
				Детали		
А3	3			ф6АI ГОСТ5781-82 L=190	122	0,04кг
А3	4			ф6АI ГОСТ5781-82 L=330	2	0,07кг
А3	5			ф18АIГОСТ5781-82 L=870	4	1,74кг
				Материал		
				Бетон В22,5	0,32	м³

поз.4 М1:10



поз.5 М1:10

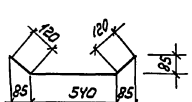

Ведомость расхода стали на элемент, кг

Марка элемента	Изделия арматурные					
	Арматура класса					Общий расход
	AI		AIII			
	ГОСТ 5781-82					
	ф6	Итого	ф18	Итого	Всего	
См.2	9,74	9,74	72,21	72,21	81,95	81,95

-КЖИ-См 2

Лист 2

Инв.№подл. | Подпись и дата | Взам.инв.№

Копировал Филатова Формат А3

25535-04 9

Альбом 4

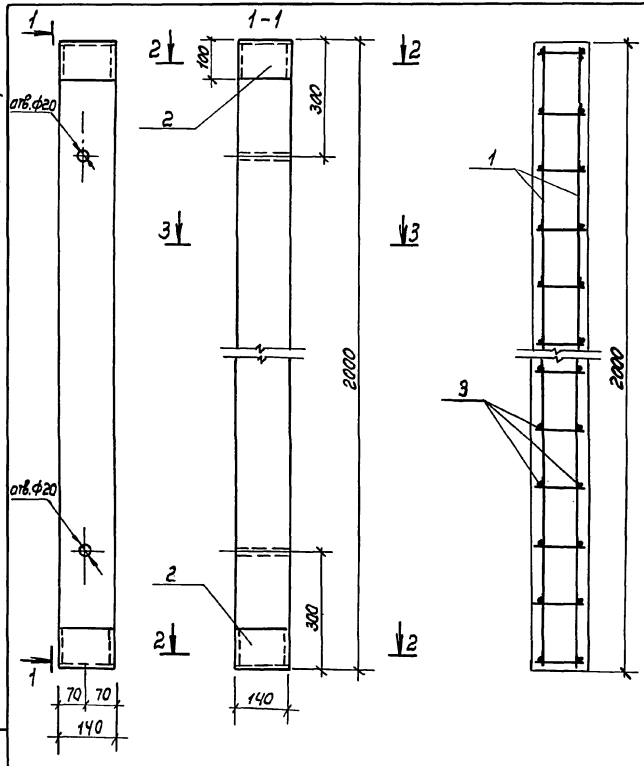

Формат	Зона	Поз.	Обозначение	Наименование	Кол.	Примечание
				Сборочные единицы		
А4		1	-КЖИ-КР6	Каркас плоский КР6	2	2,58кг
А4		2	-КЖИ-ЗД-2	Изделие закладное ЗД-2	2	2,83 кг
				Детали		
Б4		3		ФЧ8I ГОСТ 6727-80 ℓ=120	28	0,01кг
				Материал		
				Бетон В22,5	0,04	м³

Ведомость расхода стали на элемент, кг

Марка элемента	Изделия арматурные				Изделия закладные						Общий расход
	Арматура класса				Арматура класса		Прокат марки				
	BI ГОСТ 6727-80	AI ГОСТ 5781-82			AI ГОСТ 5781-82		ВСт3пс-7 ГОСТ 19281-73				
	Ф4	Ф10	Итого	Всего	Ф10	Итого	-6×100		Итого	Всего	
Ст3	0,56	4,88	5,44	5,44	0,48	0,48	5,18		5,18	5,66	11,1

Привязан

Инв.№

ГИП	Мунькина	
Н.контр.	Осипова	
Нач.отд.	Нуриджанов	
Гл.спец.	Степанов	
Зав.гр.	Шур	
Инж.пр.к.	Белоусова	

КЖИ-Ст3

Стойка Ст3

Стадия	Масса	Масштаб
РП	100,0	1:10
Лист	Листов 1	

ТРАНСЭЛЕКТРОПРОЕКТ

Взам. инв.№ | Подпись и дата | Инв.№ подл.

Альбом 4

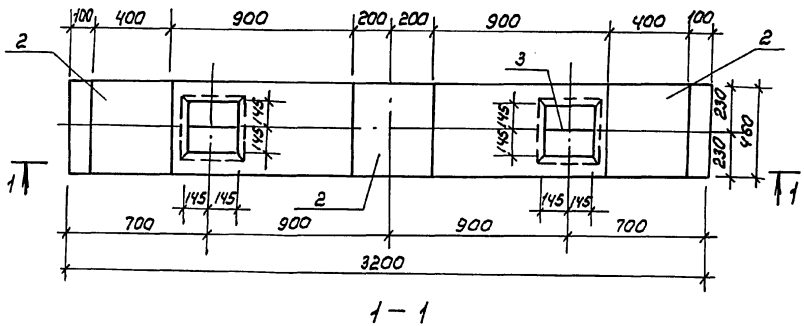

1 – 1

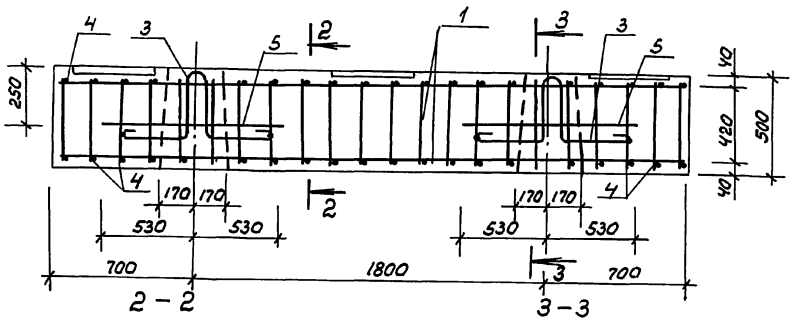

2 – 2 3 – 3

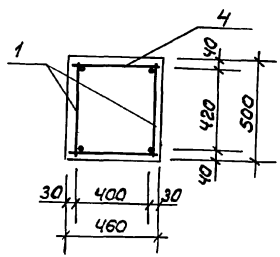

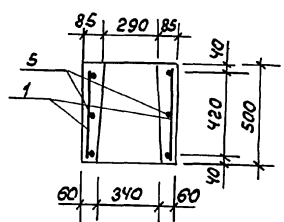

Формат	Зона	Поз.	Обозначение	Наименование	Кол.	Примечание
				Сборочные единицы		
А4		1	-КЖИ-КР5	Каркас плоский КР5	2	34.8кг
А4		2	-КЖИ-ЗД-1	Изделие закладное ЗД-1	3	14.84кг
А4		3	-КЖИ-П3	Петля П3	2	3.40кг
				Детали		
А4		4	-КЖИ-П3	ФБАIгост5781-82 ℓ=440	36	0.10кг
Б4		5		ф18 AIII гост 5781-82 ℓ=1060	4	2.12кг
				Материал		
				Бетон В22,5	0.7	м³

Ведомость расхода стали на одну марку, кг

Марка элемента	Изделия арматурные					Изделия закладные					Общий расход
	Арматура класса					Арматура класса		Прокат марки			
	AI		AIII			AI		09Г2С-7			
	ГОСТ 5781-82		ГОСТ 5781-82			ГОСТ 5781-82		ГОСТ 19281-73			
	ф6	Итого	ф18	Итого	Всего	ф6	Итого	S=10	Итого	Всего	
Р-1	3.60	3.60	84.88	84.88	88.48	1.33	1.33	43.2	43.2	44.53	133.01

Поз.5 приварить к каркасу поз.1

Привязан

Инв.№

ГИП	Мунькина		
Н.контр.	Осипова		
Нач.отд.	Нурибжанов		
Гл.спец.	Степанов		
Зав.гр.	Шур		
Инж III к	Белоусова		

-КЖИ-Р-1

Ригель Р-1

Стадия	Масса	Масштаб
РП	1750.0	1:20
Лист		Листов 1

ТРАНСЭЛЕКТРОПРОЕКТ

Инв.№ подл. | Подпись и дата | Взам.инв.№

копировал филатова формат А3

25635-04 11

Альбом 14

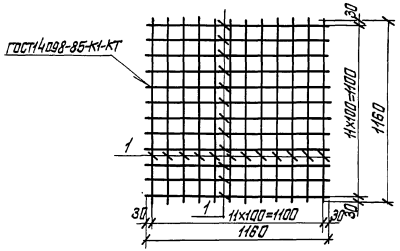

Формат	Зона	Поз.	Обозначение	Наименование	Кол.	Примечание
				Детали		
Б4		1		ФбАI ГОСТ 5781-82 ℓ=1160	24	0.26кг

Привязан

Инв. №

Инв. № подл. | Подпись и дата | Взам. инв. №

		–КЖИ–С1	
ГИП	Мунькина	Сетка арматурная С1	Стадия: РП; Масса: 6.24; Масштаб: 1:20
Нач. отд.	Нуриджанов		Лист; Листов 1
Гл. спец.	Степанов		
Зав. гр.	Шур	ФбАI ГОСТ 5781-82	ТРАНСЭЛЕКТРОПРОЕКТ
Инж. Тк.	Белоусова		

Копировал Лукашова Формат А4

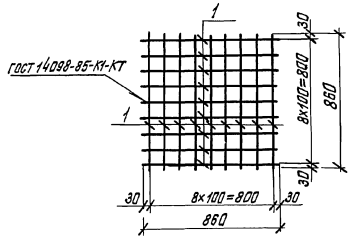

Формат	Зона	Поз.	Обозначение	Наименование	Кол.	Примечание
				Детали		
Б4		1		ФбАI ГОСТ 5781-82 ℓ=860	18	0.19кг

Привязан

Инв. №

Инв. № подл. | Подпись и дата | Взам. инв. №

		–КЖИ–С2	
ГИП	Мунькина	Сетка арматурная С2	Стадия: РП; Масса: 3.44; Масштаб: 1:20
Нач. отд.	Нуриджанов		Лист; Листов 1
Гл. спец.	Степанов		
Зав. гр.	Шур	ФбАI ГОСТ 5781-82	ТРАНСЭЛЕКТРОПРОЕКТ
Инж. Тк.	Белоусова		

Копировал Лукашова Формат А4

Альбом 4

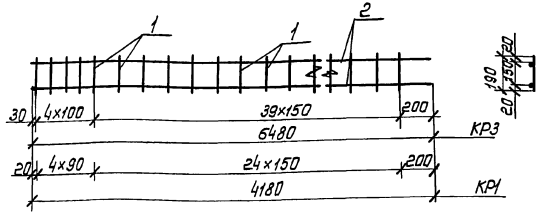

Формат	Зона	Поз.	Обозначение	Наименование	Кол.	Примечание
				КР1		17.88кг
				Детали		
А4		1		ф6АI ГОСТ5781-82 ℓ=190	29	0.04кг
А4		2		ф18АIII ГОСТ5781-82 ℓ=4180	2	8.36кг
				КР3		27.68кг
				Детали		
А4		1		ф6АI ГОСТ5781-82 ℓ=190	44	0.04кг
А4		2		ф18АIII ГОСТ5781-82 ℓ=6480	2	12.96кг

Привязан

Инв.№

Взам.инв.№ | Подпись и дата | Инв.№подл.

ГИП	Мунькина	
Н.контр.	Осипова	
Нач.отд.	Нуриджанов	
Гл.спец.	Степанов	
Зав.гр.	Шур	
Инж.ТК	Белоусова	

-КЖИ-КР1, КР3

Каркасы плоские КР(КР1,КР3)

Стадия	Масса	Масштаб
РП	см. спец.	1:20
Лист	Листов 1	

ТРАНСЭЛЕКТРОПРОЕКТ

Копировал Лукашова

Формат А4

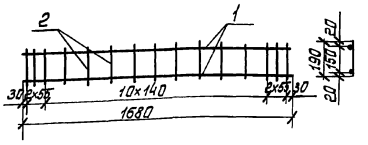

Формат	Зона	Поз.	Обозначение	Наименование	Кол.	Примечание
				КР2		7.3кг
				Детали		
А4		1		ф18АIII ГОСТ5781-82 ℓ=1680	2	3.36кг
А4		2		ф6АI ГОСТ5781-82 ℓ=190	15	0.04кг

Привязан

Инв.№

Взам.инв.№ | Подпись и дата | Инв.№подл.

ГИП	Мунькина	
Н.контр.	Осипова	
Нач.отд.	Нуриджанов	
Гл.спец.	Степанов	
Зав.гр.	Шур	
Инж.ТК	Белоусова	

-КЖИ-КР2

Каркас плоский КР2

Стадия	Масса	Масштаб
РП	7,3	1:20
Лист	Листов 1	

ТРАНСЭЛЕКТРОПРОЕКТ

Копировал Лукашова

Формат А4

Альбом 4

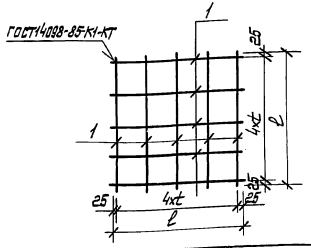

Формат	Зона	Поз.	Обозначение	Наименование	Кол.	Примечание
				Детали		
				С3		
Б4		1		ф8АIII ГОСТ5781-82 ℓ=750	10	0,3 кг
				С4		
Б4		1		ф6АIII ГОСТ5781-82 ℓ=450	10	0,1 кг

Марка	ℓ, мм	t, мм	Масса, кг
С3	750	175	3,0
С4	450	100	1,0

Привязан

Инв. №

Инв. № подл. | Подпись и дата | Взам. инв. №

-КЖИ-С3,С4

				Стадия	Масса	Масштаб
			Сетка арматурная С(С3, С4)	РП	см. табл.	—
ГИП	Мунькина			Лист	Листов 1	
Н. контр.	Осипова			ТРАНСЭЛЕКТРОПРОЕКТ		
Нач. отд.	Нуриванов					
Гл. спец.	Степанов					
Зав. гр.	Шур					
Инж. ТК	Белоусова					

Копировал Лукашова

Формат А4

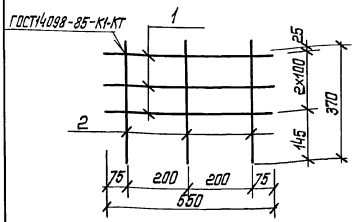

Формат	Зона	Поз.	Обозначение	Наименование	Кол.	Примечание
				Детали		
Б4		1		ф6АIII ГОСТ5781-82 ℓ=550	3	0,12 кг
Б4		2		ф8АIII ГОСТ5781-82 ℓ=370	3	0,15 кг

Привязан

Инв. №

Инв. № подл. | Подпись и дата | Взам. инв. №

-КЖИ-КР4

				Стадия	Масса	Масштаб
			Каркас плоский КР4	РП	0,81	1:10
ГИП	Мунькина			Лист	Листов 1	
Н. контр.	Осипова			ТРАНСЭЛЕКТРОПРОЕКТ		
Нач. отд.	Нуриванов					
Гл. спец.	Степанов					
Зав. гр.	Шур					
Инж. ТК	Белоусова					

Копировал Лукашова

Формат А4

Альбом 4

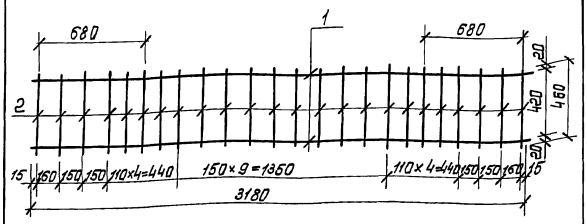

Формат	Зона	Поз.	Обозначение	Наименование	Кол.	Примечание
				Детали		
Б4		1		ф18AIII ГОСТ5781-82 ℓ=3180	2	6.36кг
Б4		2		ф18AIII ГОСТ5781-82 ℓ=460	24	0.92кг

Привязан

Инв.№

ГИП	Мунькина		
Н.контр.	Осипова		
Нач.отд.	Нуриджанов		
Гл.спец.	Степанов		
Зав.гр.	Шур		
Инж.IIк.	Белоусова		

-КЖИ-КР5

Каркас плоский КР5

Стадия	Масса	Масштаб
РП	34.8	1:20
Лист	Листов 1	

ф18AIII ГОСТ5781-82

ТРАНСЭЛЕКТРОПРОЕКТ

Копировал Лукашова

Формат А4

Инв.№ подл. | Подпись и дата | Взам.инв.№

1-1

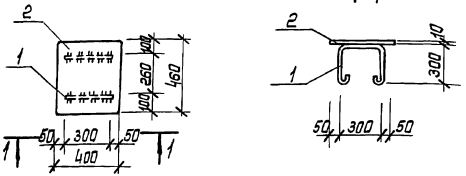

Формат	Зона	Поз.	Обозначение	Наименование	Кол.	Примечание
				Детали		
Б4		1		6AIгост5781-82 ℓ=1000	2	0.222кг
Б4		2		Лист 10 ГОСТ19903-74 09Г2С-7 ГОСТ19281-73		
				400×460	1	14.4кг

Привязан

Инв.№

ГИП	Мунькина		
Н.контр.	Осипова		
Нач.отд.	Нуриджанов		
Гл.спец.	Степанов		
Зав.гр.	Шур		
Инж.IIк.	Белоусова		

-КЖИ-ЗД-1

Изделие заклавное ЗД-1

Стадия	Масса	Масштаб
РП	14,84	1:20
Лист	Листов 1	

ТРАНСЭЛЕКТРОПРОЕКТ

Копировал Лукашова

Формат А4

25635-01 15

Альбом 4

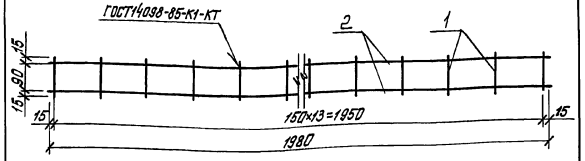

Формат	Зона	Поз.	Обозначение	Наименование	Кол.	Примечание
				Детали		
Б4		1		ф48I ГОСТ6727-80 ℓ=120	14	0,01кг
Б4		2		ф10AI ГОСТ5781-82 ℓ=1980	2	1,22кг

Привязан

Инв.№

Инв.№ подл. | Подпись и дата | Взам.инв.№

-КЖИ-КР6

				Стадия	Масса	Масштаб
ГИП	Мунькина		Каркас плоский КР6	РП	2,58	1:10
Н.контр.	Осипова			Лист	Листов1	
Нач.отд.	Куриджанов			ТРАНСЭЛЕКТРОПРОЕКТ		
Гл.спец.	Степанов					
Зав.гр.	Шур					
Инж.ТК	Белоусова					

Копировал Лукашова

Формат А4

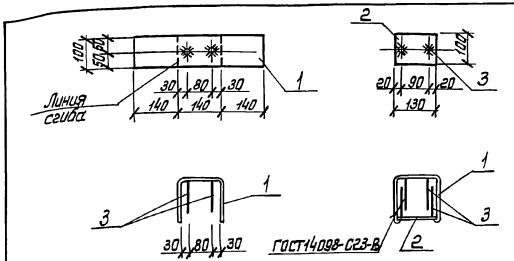

Формат	Зона	Поз.	Обозначение	Наименование	Кол.	Примечание
				Детали		
Б4		1		Полоса 6×100 ГОСТ103-76 / 09Г2С-7 ГОСТ19281-73		
				ℓ=420	1	1,98 кг
				ℓ=130	1	0,61кг
Б4		2		ф10AI ГОСТ5781-82 ℓ=100	4	0,06кг
Б4		3				

Привязан

Инв.№

Инв.№ подл. | Подпись и дата | Взам.инв.№

-КЖИ-ЗД2

				Стадия	Масса	Масштаб
ГИП	Мунькина		Изделие закладное ЗД-2	РП	2,83	1:10
Н.контр.	Осипова			Лист	Листов1	
Нач.отд.	Куриджанов			ТРАНСЭЛЕКТРОПРОЕКТ		
Гл.спец.	Степанов					
Зав.гр.	Шур					
Инж.ТК	Белоусова					

Копировал Лукашова

Формат А4

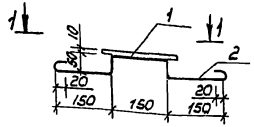

1 – 1

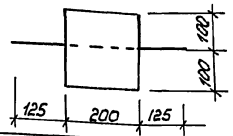

Формат	Зона	Поз.	Обозначение	Наименование	Кол.	Примечание
				Детали		
Б4	1			Полоса $\frac{10\times200\ ГОСТ\ 103\text{-}76}{09Г2С\text{-}7\ ГОСТ\ 19281\text{-}73}$		
				P=200	1	3,14кг
Б4	2			ФВАI ГОСТ 5781-82 P=560	1	0,12кг

Привязан

Инв.№

-КЖИ-ЗД-3

			Стадия	Масса	Масштаб
ГИП	Мунькина		Изделие закладное ЗД-3	РП	3.26	1:10
Н.контр.	Осипова			Лист	Листов 1
Нач.отд.	Нуридженов				
Гл.спец.	Степанов			ТРАНСЭЛЕКТРОПРОЕКТ	
Зав.гр.	Шур				
Инж.III к.	Белоусова				

Инв.№ подл. | Подпись и дата | Взам.инв.№

Копировал Филатова Формат А4

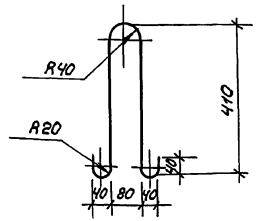

Длина развертки P=1050 мм

Привязан

Инв.№

-КЖИ-П1

			Стадия	Масса	Масштаб
ГИП	Мунькина		Петля П1	РП	0,41	1:10
Н.контр.	Осипова			Лист	Листов 1
Нач.отд.	Нуридженов				
Гл.спец.	Степанов			ТРАНСЭЛЕКТРОПРОЕКТ	
Зав.гр.	Шур		ф 8 AI ГОСТ 5781-82		
Инж.III к	Белоусова				

Инв.№ подл. | Подпись и дата | Взам.инв.№

Копировал Филатова Формат А4

Альбом 4

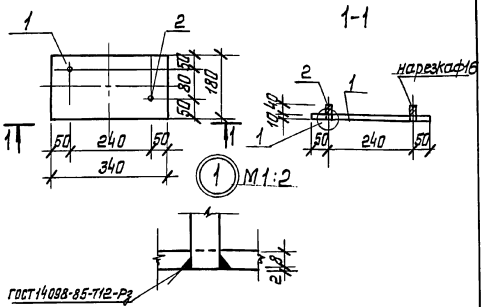

Формат	Зона	Поз.	Обозначение	Наименование	Кол.	Примечание
				Детали		
Б4		1		Лист 10 ГОСТ 19903-74 / 09Г2С-7 ГОСТ 19281-73		
				180×340	1	4,8 кг
Б4		2		ф16 ГОСТ 5781-82 ℓ=50	4	0,1 кг

Привязан

Инв. №

ГИП	Мунькина		
Н.контр.	Осипова		
Нач.отд.	Нуриджанов		
Гл.спец.	Степанов		
Зав.гр.	Шур		
Инж.ТК	Белоусова		

-КЖИ-М1

Наклавной элемент М-1

Стадия	Масса	Масштаб
РП	5,2	1:10
Лист	Листов 1	

ТРАНСЭЛЕКТРОПРОЕКТ

Копировал Лукашова

Формат А4

Инв. № подл. | Подпись и дата | Взам. инв. №

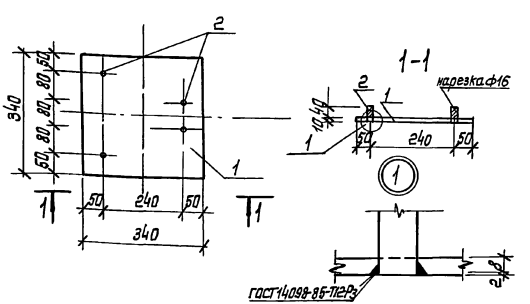

Формат	Зона	Поз.	Обозначение	Наименование	Кол.	Примечание
				Детали		
Б4		1		Лист 10 ГОСТ 19903-74 / 09Г2С-7 ГОСТ 19281-73		
				340×340	1	9,1 кг
Б4		2		ф16 ГОСТ 5781-82 ℓ=50	4	0,1 кг

Привязан

Инв. №

ГИП	Мунькина		
Н.контр.	Осипова		
Нач.отд.	Нуриджанов		
Гл.спец.	Степанов		
Зав.гр.	Шур		
Инж.ТК	Белоусова		

-КЖИ-М-2

Наклавной элемент М-2

Стадия	Масса	Масштаб
РП	9,5	1:10
Лист	Листов 1	

ТРАНСЭЛЕКТРОПРОЕКТ

Копировал Лукашова

Формат А4

Инв. № подл. | Подпись и дата | Взам. инв. №

Альбом 4

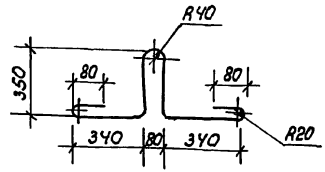

Длина развертки ℓ=1700

Привязан

Инв.№

				-КЖКИ-П3	
				Петля П3	Стадия: РП; Масса: 3.40; Масштаб: 1:200; Лист; Листов 1
ГИП	Мунькина			ф18 A III ГОСТ 5781-82	ТРАНСЭЛЕКТРОПРОЕКТ
Нач.отд.	Нуриджанов				
Гл.спец.	Степанов				
Зав.гр.	Шур				
Инж.III к.	Белоусова				

Подпись и дата | Взам.инв.№ | Инв.№ подл.

Копировал филатова Формат А4

gost.e-ecolog.ru

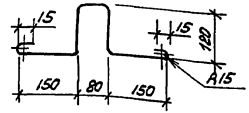

Длина развертки ℓ=650

Привязан

Инв.№

				-КЖКИ-П2	
				Петля П2	Стадия: РП; Масса: 0,39; Масштаб: 1:10; Лист; Листов 1
ГИП	Мунькина			ф10 A I ГОСТ 5781-82	ТРАНСЭЛЕКТРОПРОЕКТ
Н.контр.	Осипова				
Нач.отд.	Нуриджанов				
Гл.спец.	Степанов				
Зав.гр.	Шур				
Инж.III к.	Белоусова				

Подпись и дата | Взам.инв.№ | Инв.№ подл.

Копировал филатова Формат А4