ЗОНАЛЬНЫЕ
ТИПОВЫЕ ПРОЕКТНЫЕ РЕШЕНИЯ

501-4-038м.23.89

УСТАНОВКА КОМПЛЕКТНЫХ ТРАНСФОРМАТОРНЫХ ПОДСТАНЦИЙ 35/0.4кВ ДЛЯ РАЙОНОВ БАМ

АЛЬБОМ 3

ЭСИ Металлические изделия

25635-03

gost.e-ecolog.ru

ЗОНАЛЬНЫЕ
ТИПОВЫЕ ПРОЕКТНЫЕ РЕШЕНИЯ

501-4-038м.23.89

УСТАНОВКА КОМПЛЕКТНЫХ ТРАНСФОРМАТОРНЫХ ПОДСТАНЦИЙ 35/0.4кВ ДЛЯ РАЙОНОВ БАМ

АЛЬБОМ 3

ЭСИ Металлические изделия

Разработаны:

Трансэлектропроектом

Главный инженер института (А.А. Прибытков)

Главный инженер проекта (А.С. Мунькина)

Утверждены и введены в действие Министерством путей сообщения

Указание от 16.12.1988г. №Н-3784у

Содержание альбома 3

Лист	Наименование и обозначение документа. Наименование листа	Стр.
	- ЭС.И. 000ТТ Технические требования	2
	- ЭС.И. 100 Кронштейн. разъединителя	3
	левый	
	- ЭС.И. 200 Кронштейн разъединителя	4
	правый	
	- ЭС.И. 300 Кронштейн предохранителя	5
	- ЭС.И. 400 Кронштейн разъединителя	6
	- ЭС.И. 500 Кронштейн привода	7
	- ЭС.И. 600 Вал	8
	- ЭС.И. 700 Муфта	9
	- ЭС.И. 001 Хомут	9
	- ЭС.И. 101 Ушко	10
	- ЭС.И. 002 Распорка	10
	- ЭС.И. 003 Рог предохранителя	11
	- ЭС.И. 004 Рог разрядника	11
	- ЭС.И. 005 Скоба	12
	- ЭС.И. 006 Шплинт специальный	12
	- ЭС.И. 007 Клица деревянная	13

Инв.№ подл. | Подпись и дата | Взам.инв.№

В настоящем альбоме представлены рабочие чертежи металлических конструкций и деталей, предназначенные для установки двух-, трехполюсных разъединителей. Чертежи установки разъединителей - см альбом 1

Металлические конструкции должны устанавливаться из стали марки 09Г2 категории 6 по ГОСТ 19281-73, выбранной для климатического района строительства с расчетной температурой - 40°С $> t \geq$ -50°С, для конструкций 3 группы по СНиП II-23-81.

Защиту от коррозии металлических конструкций следует осуществлять применением коррозионно-стойких лакокрасочных покрытий в соответствии со СНиП2.03.11-85 с учетом требований ГОСТ 9.404-81. Количество покрытий должно соответствовать ГОСТ 9.032-74. Резьбу металлических конструкций смазать антикоррозионной смазкой по ГОСТ 2712-75.

Защиту деревянных конструкций от коррозии осуществлять применением покрытий, толщиной 90-120 мкм по ГОСТ 6465-76.

Инв.№ подл. | Подпись и дата | Взам.инв.№

ГИП	Мунькина		ЭС.И. 000ТТ
Н. контр.	Шапиро		
Нач.отд.	Гаманков		Технические требования
Гл.спец.	Варивода		Стадия: РП; Лист: ; Листов: 1
Вед.инж.	Постнова		ТРАНСЭЛЕКТРОПРОЕКТ
Инж. II к.	Емельянова		

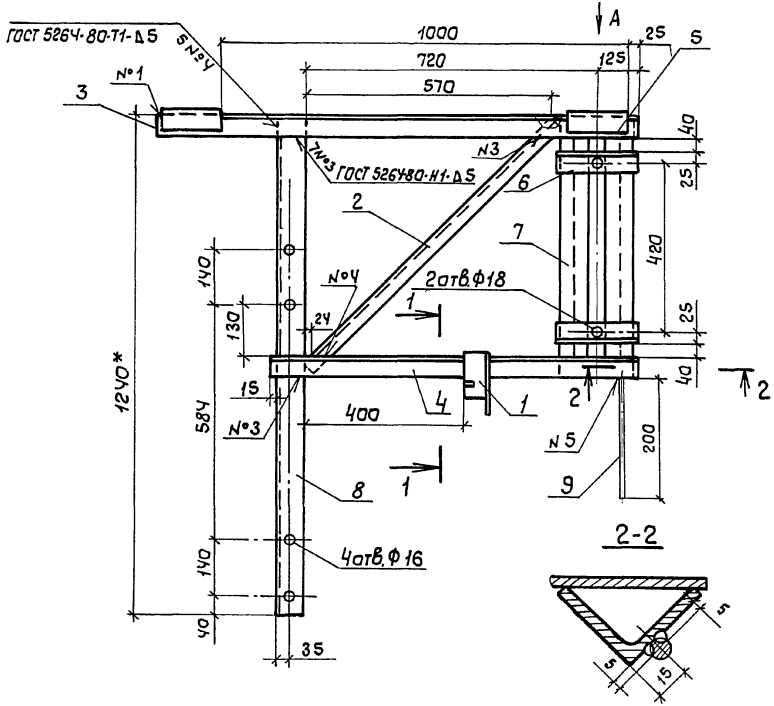

Вид А

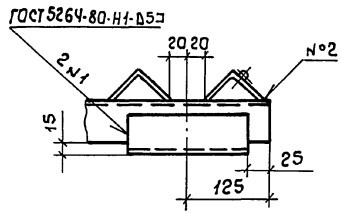

1-1

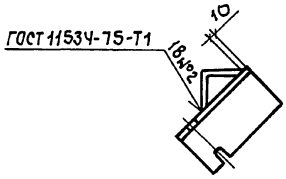

Поз.	Обозначение документа	Наименование	Кол.	Масса ед., кг
1	ЭС.И.101	Ушко	1	
2	без черт.	Уголок 32×32×4 ГОСТ 8509-86 / 09Г2-6 ГОСТ 19281-73		
		ℓ = 850	1	1,62
		Уголок 50×50×5 ГОСТ 8509-86 / 09Г2-6 ГОСТ 19281-73		
3	без черт.	ℓ = 1250	1	4,71
4	без. черт.	ℓ = 900	1	3,39
5	без. черт.	ℓ = 200	2	0,75
6	без. черт.	ℓ = 200	2	0,75
7	без. черт.	ℓ = 650	2	2,45
8	без. черт.	Уголок 63×63×5 ГОСТ 8509-86 / 09Г2-6 ГОСТ 19281-73		
		ℓ = 1240	1	5,96
9	без черт	Круг 10 ГОСТ 2590-71 / 09Г2-6 ГОСТ 19281-73		
		ℓ = 260	1	0,98

1. Шов №5 сварка ручная дуговая.
2. * Размер для справок.
3. Свободный конец детали поз.9 не окрашивать.

Привязан

Инв. N

Альбом 3

Взам. инв. N | Подпись и дата | Инв. N подл.

Нач.отд.	Гамаюнов		
Н. контр.	Шапиро		
Гл.спец.	Варивода		
Вед.инж.	Постнова		
Инж. II к	Емельянова		

ЭС.И. 100

Кронштейн разъединителя левый

Стадия	Масса	Масштаб
РП	23,23	1:10
Лист	Листов 1	

ТРАНСЭЛЕКТРОПРОЕКТ

25635-03 4

Копировал Кликунова Формат А3

Альбом 3

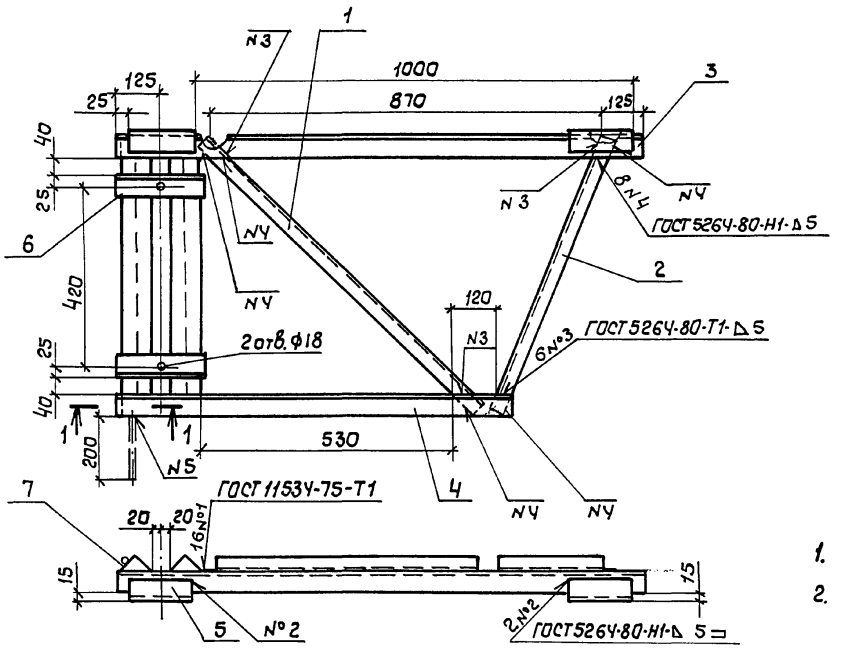

1-1 повернуто

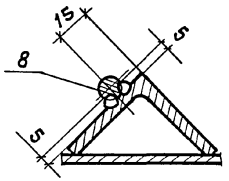

Поз.	Наименование	Кол.	Масса ед., кг
	Уголок 32×32×4 ГОСТ 8509-86 / 09Г2-6 ГОСТ 19281-73		
1	ℓ = 850	1	1,62
2	ℓ = 690	1	1,32
	Уголок 50×50×5 ГОСТ 8509-86 / 09Г2-6 ГОСТ 19281-73		
3	ℓ = 1250	1	4,71
4	ℓ = 900	1	3,39
5	ℓ = 200	2	0,75
6	ℓ = 200	2	0,75
7	ℓ = 650	2	2,45
8	Круг 10 ГОСТ 2590-71 / 09Г2-6 ГОСТ 19281-73		
	ℓ = 260	1	0,98

1. Шов. N5 сварка ручная дуговая
2. Свободный конец детали поз. 8 не окрашивать

Привязан

Инв. N

Нач. от д.	Гамаюнов		
Н. контр.	Шапиро		
Гл. спец.	Варивода		
Вед. инж.	Пастнова		
Инж. ПК	Емельянова		

ЭС.И. 200

Кронштейн разъединителя правый

Стадия	Масса	Масштаб
РП	18,51	1:10
Лист	Листов 1	

ТРАНСЭЛЕКТРОПРОЕКТ

25635-03 5

Копировал

Формат А3

Инв. N подл. | Подпись и дата | Взам. инв. N

Альбом 3

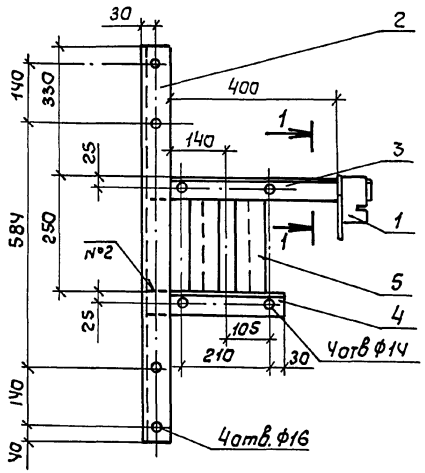

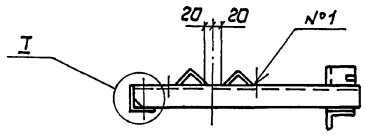

Поз.	Обозначение документа	Наименование	Кол.	Масса ед., кг
1	ЭС.И.101	Ушко	1	
2	без. черт	Уголок 63×63×5 ГОСТ 8509-86 / 09Г2-6 ГОСТ 19281-73		
		ℓ = 945	1	4,56
		Уголок 50×50×5 ГОСТ 8509-86 / 09Г2-6 ГОСТ 19281-73		
3	без черт.	ℓ = 530	1	2,00
4	без черт.	ℓ = 335	1	1,30
5	без черт.	ℓ = 300	2	1,13

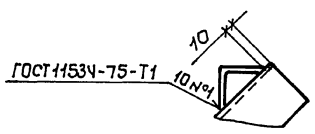

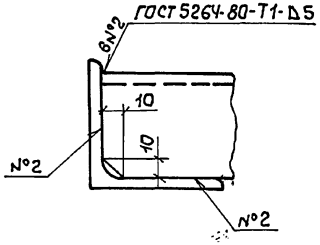

Привязан

Инв. №

Взам. инв. №

Подпись и дата

Инв. № подл.

Нач. отд.	Гамаюнов	
Н. контр.	Шапиро	
Гл. спец.	Варивода	
Вед. инж.	Пастнова	
Инж. II к	Емельянова	

ЭС.И. 300

Кронштейн предохранителя

Стадия	Масса	Масштаб
РП	10,17	1:10
Лист	Листов 1	

ТРАНСЭЛЕКТРОПРОЕКТ

25635-09 6

Копировал Кликунова

Формат А3

Альбом 3

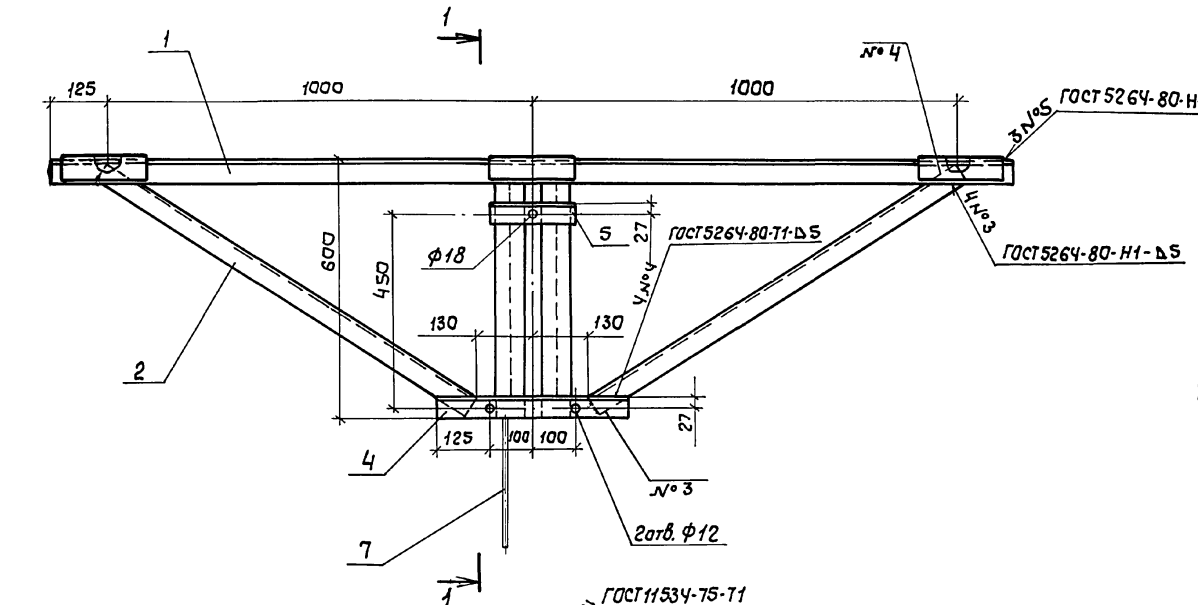

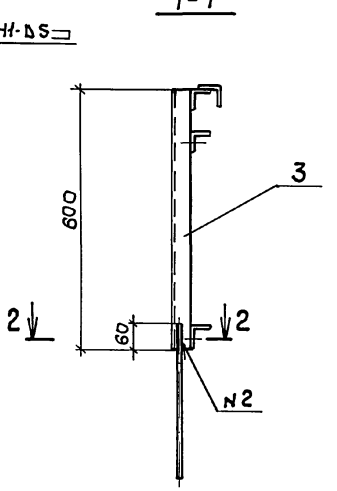

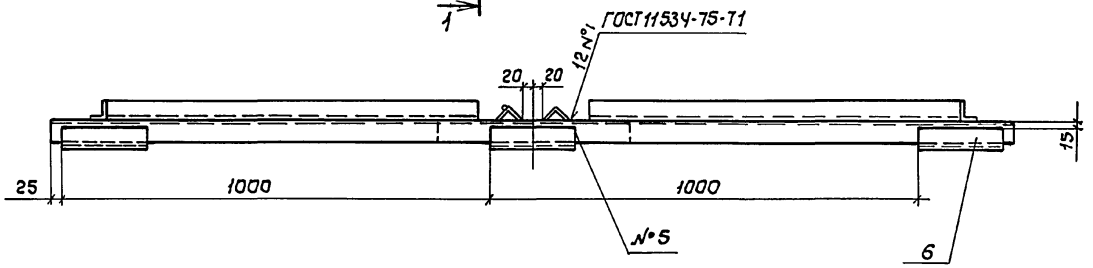

2-2

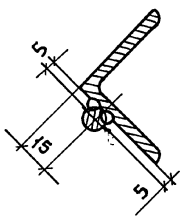

1. Шов №2 сварка ручная дуговая.
2. Спецификацию см. лист 2

Привязан

Инв.№

Нач. отд.	Гамаюнов		
Н. контр.	Шапиро		
Гл. спец.	Варивода		
Вед. инж.	Пастнова		
Инж. II к	Емельянова		

ЭС.И. 400

Кронштейн разъединителя

Стадия	Масса	Масштаб
РП	26,44	1:10
Лист 1	Листов 2	

ТРАНСЭЛЕКТРОПРОЕКТ

25635-03 7

Копировал Кликунова

Формат А3

Инв.№ подл. | Подпись и дата | Взам. инв. №

Альбом 3

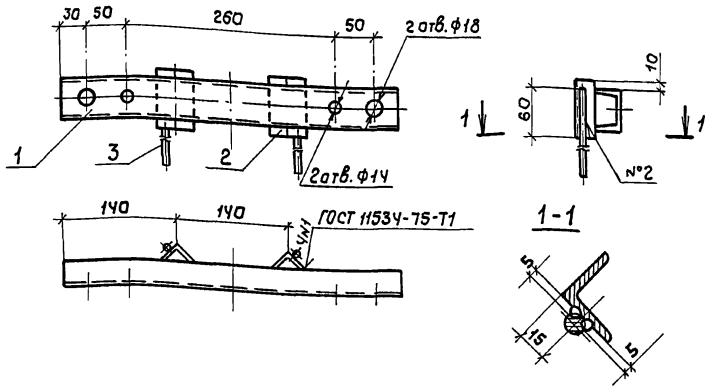

Поз.	Наименование	Кол.	Масса ед., кг
1	Швеллер 5 ГОСТ 8240-72 / 09Г2-6 ГОСТ 19281-73		
	ℓ = 420	1	2,03
2	Уголок 50×50×5 ГОСТ 8509-86 / 09Г2-6 ГОСТ 19281-73		
	ℓ = 70	2	0,26
3	Круг 10 ГОСТ 2590-71 / 09Г2-6 ГОСТ 19281-73		
	ℓ = 260	2	0,16

Шов №2 сварка ручная дуговая

Привязан

Инв. №

Взам. инв. №

Подпись и дата

Инв. № подл.

Нач. отд.	Тамаюнов		
Н. контр.	Шапиро		
Гл. спец.	Варивода		
Вед. инж.	Пастнава		
Инж. ПК	Емельянова		

ЭС.И. 500

Кранштейн привода

Стадия	Масса	Масштаб
РП	2,87	1:5
Лист	Листов 1	

ТРАНСЭЛЕКТРОПРОЕКТ

Копировал Кликунова Формат А4

Поз.	Наименование	Кол.	Масса ед., кг
	Уголок 50×50×5 ГОСТ 8509-86 / 09Г2-6 ГОСТ 19281-73		
1	ℓ = 2250	1	8,48
2	ℓ = 1030	2	3,88
3	ℓ = 600	2	2,26
4	ℓ = 450	1	1,70
5	ℓ = 200	1	0,75
6	ℓ = 200	3	0,75
7	Круг 10 ГОСТ 2590-71 / 09Г2-6 ГОСТ 19281-73		
	ℓ = 260	1	0,98

Привязан

Инв. №

Взам. инв. №

Подпись и дата

Инв. № подл.

ЭС.И. 400

Лист 2

25635-03 8

Копировал Кликунова Формат А4

Альбом 3

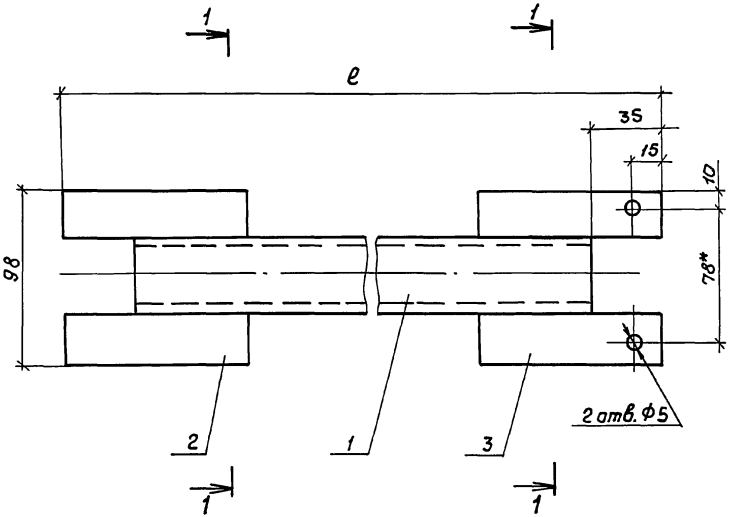

1-1 повернута

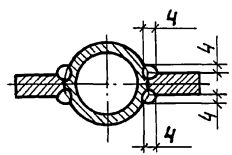

Поз.	Наименование	Кол. на 600 —	Кол. на 600 -01	Масса, ед., кг
1	Труба 32×2,8 ГОСТ 3262-75			
	ℓ = 6100	1	—	17,02
	ℓ = 6140	—	1	17,16
2	Полоса 10×25 ГОСТ 103-76 / 09Г2-6 ГОСТ 19281-73			
	ℓ = 90	2	2	0,18
3	Планка			
	Полоса 10×25 ГОСТ 103-76 / 09Г2-6 ГОСТ 19281-73	2	2	0,17
	ℓ = 90			

1.* Размер для справок
2. Сварка ручная дуговая

Обозначение	ℓ, мм	Масса общая, кг
ЭС.И. 600	6170	17,72
-01	6210	17,86

Привязан

Инв. №

Взам. инв. №

Подпись и дата

Инв. № подл.

Нач. отд.	Гамаюнов		ЭС.И. 600	
Н. контр.	Шапира		Вал	Стадия: РП; Масса: см. табл.; Масштаб: 1:2
Гл. спец.	Варивода			Лист; Листов 1
Вед. инж.	Пастнова			ТРАНСЭЛЕКТРОПРОЕКТ
Инж. II к.	Емельянова			

25635-03 9

Копировал Кликунова Формат А3

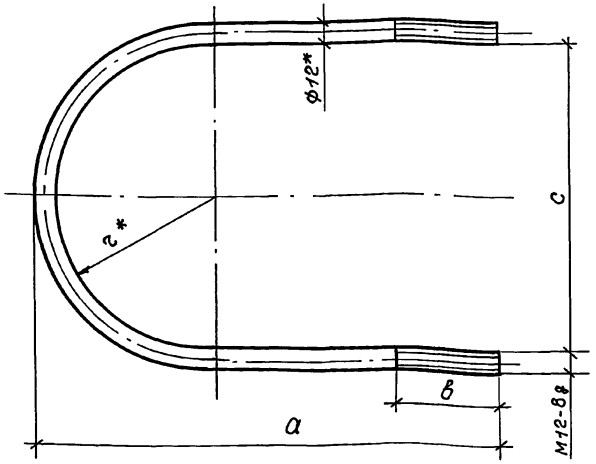

Обозначение	Размеры, мм					Масса, кг
	r	а	в	с	ℓ разв.	
ЭС.И. 001	90	240	50	180	578	0,51
-01	123	322	50	246	780	1,23
-02	115	375	70	230	860	0,50
-03	210	522	70	420	1260	1,12

* Размеры для справок

Привязан

Инв. №

Взам. инв. №

Подпись и дата

Инв. № подл.

Нач. отд.	Гамаюнов	
Н. контр.	Шапиро	
Гл. спец.	Варивода	
Вед. инж.	Постнова	
Инж. II к	Емельянова	

ЭС.И. 001

Хомут

Стадия	Масса	Масштаб
РП	см. табл.	1:2
Лист	Листов 1	

Круг 12 ГОСТ 2590-71 / 09Г2-6 ГОСТ 19281-73

ТРАНСЭЛЕКТРОПРОЕКТ

Копировал Кликунова Формат А4

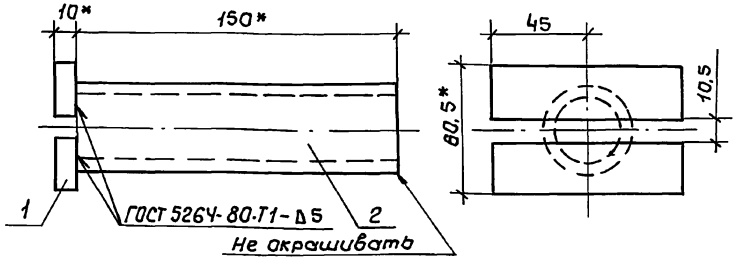

Поз.	Наименование	Кол.	Масса ед., кг
1	Планка		
	Полоса 10×25 ГОСТ 103-76 / 09Г2-6 ГОСТ 19281-73		
	ℓ = 90	2	0,18
2	Патрубок		
	Труба 32×2,8 ГОСТ 3262-75		
	ℓ = 150	1	0,41

* Размеры для справок

Привязан

Инв. №

Взам. инв. №

Подпись и дата

Инв. № подл.

Нач. отд.	Гамаюнов	
Н. контр.	Шапиро	
Гл. спец.	Варивода	
Вед. инж.	Постнова	
Инж. II к	Емельянова	

ЭС.И. 700

Муфта

Стадия	Масса	Масштаб
РП	0,77	1:2
Лист	Листов 1	

ТРАНСЭЛЕКТРОПРОЕКТ

25635-03 10

Копировал Кликунова Формат А4

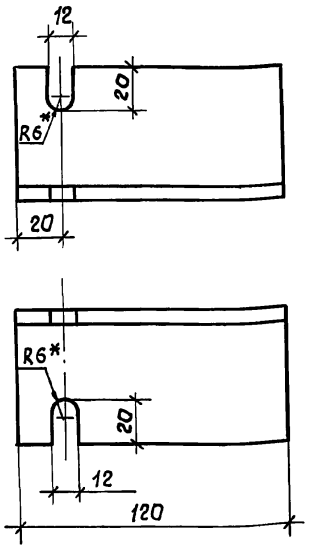

* Размеры для справок

Привязан

Инв. №

Взам. инв. №

Подпись и дата

Инв. № подл.

Нач. отд.	Гамаюнов	
Н. контр.	Шапиро	
Гл. спец.	Варивода	
Вед. инж.	Пастнова	
Инж. II к	Емельянова	

ЭС.И. 101

Ушко

Стадия	Масса	Масштаб
РП	0,55	1:2
Лист	Листов 1	

Уголок 63×63×5 ГОСТ 8509-86 / 09Г2-6 ГОСТ 19281-73

ТРАНСЭЛЕКТРОПРОЕКТ

Копировал Кликунова Формат А4

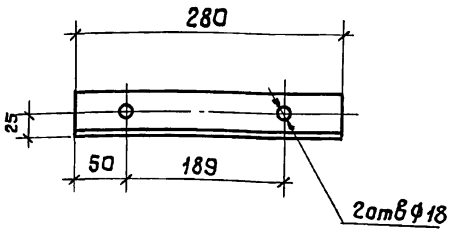

Привязан

Инв. №

Взам. инв. №

Подпись и дата

Инв. № подл.

Нач. отд.	Гамаюнов	
Н. контр.	Шапиро	
Гл. спец.	Варивода	
Вед. инж.	Пастнова	
Инж. II к	Емельянова	

ЭС.И. 002

Распорка

Стадия	Масса	Масштаб
РП	1,05	1:5
Лист	Листов 1	

Уголок 50×50×5 ГОСТ 8509-76 / 09Г2-6 ГОСТ 19281-73

ТРАНСЭЛЕКТРОПРОЕКТ

25635-03 11

Копировал Кликунова Формат А4

Альбом 3

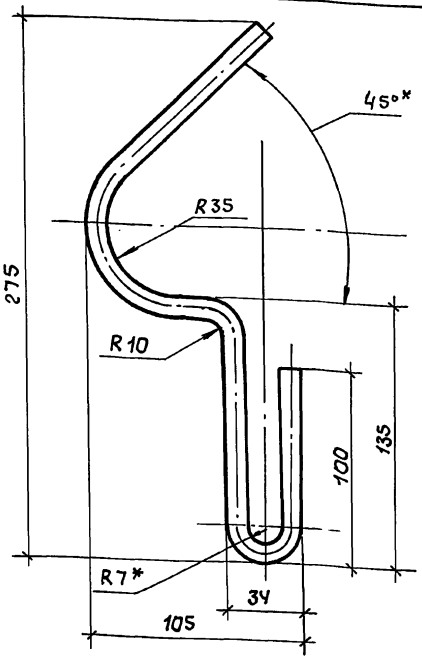

1.* Размеры для справок
2. Развернутая длина 455 мм

Привязан

Инв. N

Взам. инв. N° | Подпись и дата | Инв. N подл.

			ЭС.И. 003		
Нач. отд.	Гамаюнов		Рог предохранителя	Стадия	Масса	Масштаб
Н. контр.	Шапиро			РП	0,28	1:2
Гл. спец.	Варивода			Лист	Листов 1
Вед. инж.	Пастнова		Круг 10 ГОСТ 2590-71 09Г2-6 ГОСТ 19281-73	ТРАНСЭЛЕКТРОПРОЕКТ	
Инж. II к.	Емельянова				

Копировал Кликунова Формат А4

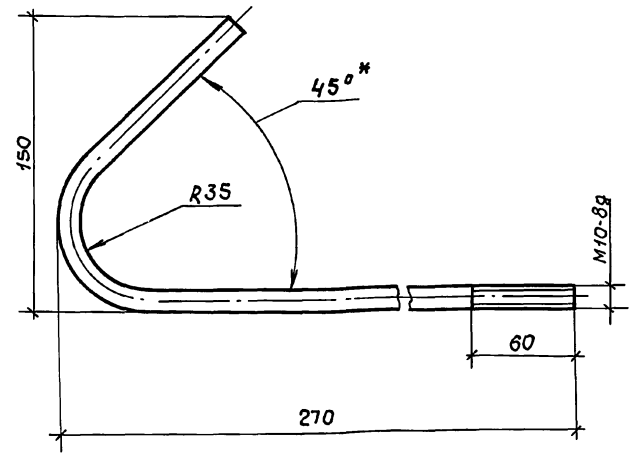

1.* Размер для справок
2. Развернутая длина 420 мм

Привязан

Инв. N

Взам. инв. N° | Подписи и дата | Инв. N подл.

			ЭС.И. 004		
Нач. отд.	Гамаюнов		Рог разрядника	Стадия	Масса	Масштаб
Н. контр.	Шапиро			РП	0,25	1:2
Гл. спец.	Варивода			Лист	Листов 1
Вед. инж.	Пастнова		Круг 10 ГОСТ 2590-71 09Г2-6 ГОСТ 19281-73	ТРАНСЭЛЕКТРОПРОЕКТ	
Инж. II к.	Емельянова				

25635-03 12

Копировал Кликунова Формат А4

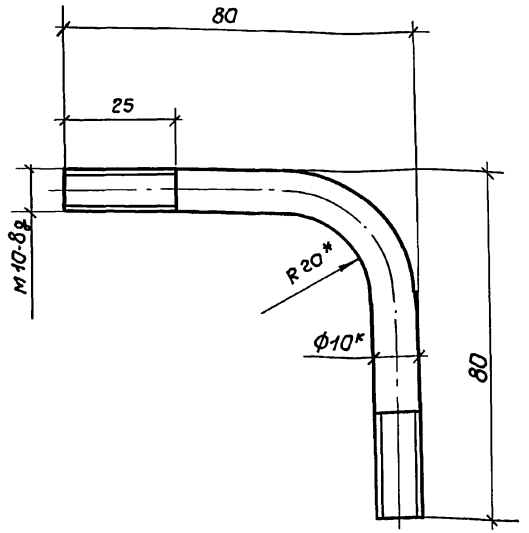

1.* Размеры для справок
2. Развернутая длина 140мм

Привязан

Инв.№

Взам.инв.№ | Подпись и дата | Инв.№ подл.

ЭС.И. 005

Нач.отд.	Гамаюнов		
Н.контр.	Шапиро		
Гл.спец.	Варивода		
Вед.инж.	Пастнова		
Инж. II к	Емельянова		

Скоба

Стадия	Масса	Масштаб
РП	0,09	1:1
Лист	Листов 1	

Круг 10 ГОСТ 2590-71 / ОГ2-6 ГОСТ 19281-73

ТРАНСЭЛЕКТРОПРОЕКТ

Формат А4

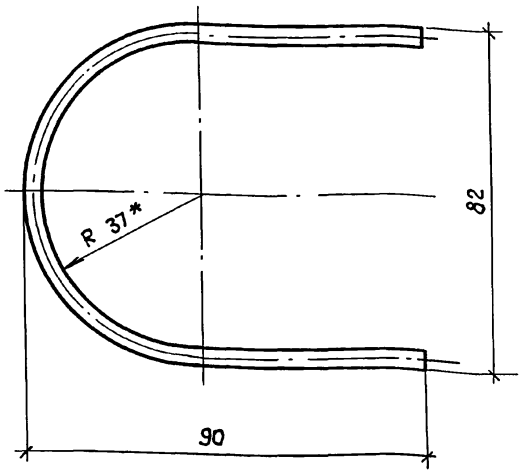

1.* Размер для справок
2. Развернутая длина 220мм

Привязан

Инв.№

Взам.инв.№ | Подпись и дата | Инв.№ подл.

ЭС.И. 006

Нач.отд.	Гамаюнов		
Н.контр.	Шапиро		
Гл.спец.	Варивода		
Вед.инж.	Пастнова		
Инж. II к	Емельянова		

Шплинт специальный

Стадия	Масса	Масштаб
РП	0,02	1:1
Лист	Листов 1	

Проволока Ч08 БСМг ГОСТ 3822-79

ТРАНСЭЛЕКТРОПРОЕКТ

25635-03 13

Копировал Кликунова

Формат А4

Альбом 3

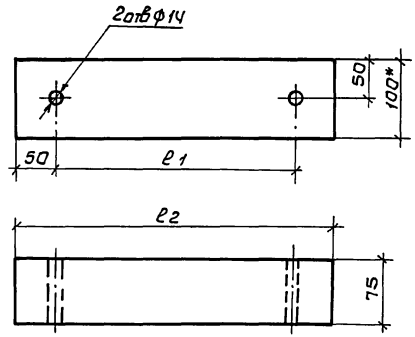

Обозначение	ℓ_2, мм	ℓ_1, мм	Объем, м3
ЭС.И.007	400	242	0,0032
-01	550	450	0,004

*Размер для справок.

Взам. инв.№ | Подпись и дата | Инв.№ подл.

Н.контр.	Шапиро		
Нач.отд	Пискунов		
Инж. тех.	Саина		

ЭС.И.007

Клица деревянная

Стадия	Масса	Масштаб
РП	см табл.	1:5
Лист	Листов 1	

Брусак-2-сосна-75х100-ГОСТ 8486-86

ТРАНСЭЛЕКТРОПРОЕКТ

gost.e-ecolog.ru

Копировал Кликунова Формат А4